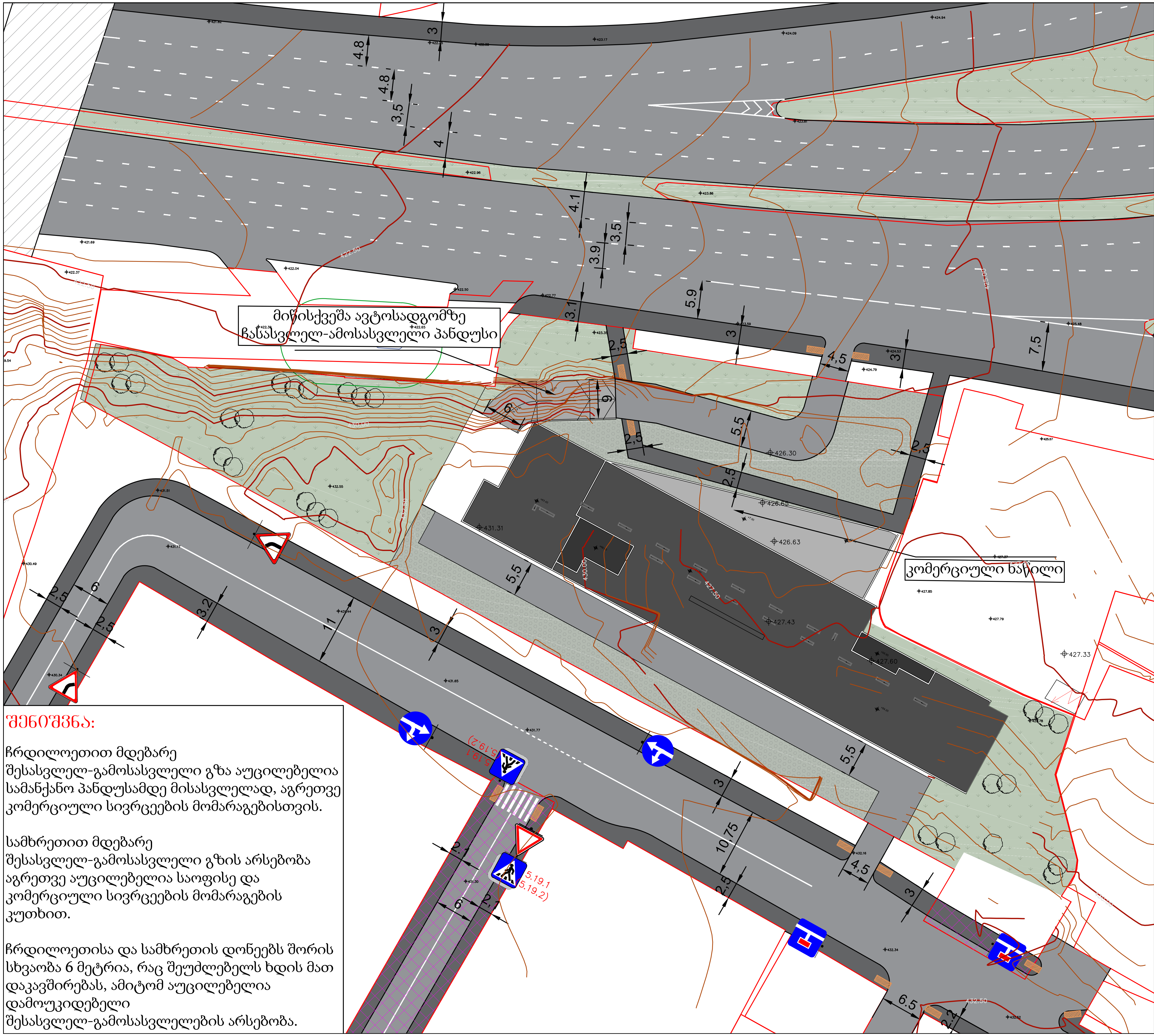

შენიშვნა:

ჩრდილოეთით მდებარე შესასვლელ-გამოსასვლელი გზა აუცილებელია სამანქანო პანდუსამდე მისასვლელად, აგრეთვე კომერციული სივრცეების მომარაგებისთვის.

სამხრეთით მდებარე შესასვლელ-გამოსასვლელი გზის არსებობა აგრეთვე აუცილებელია საოფისე და კომერციული სივრცეების მომარაგების კუთხით.

ჩრდილოეთისა და სამხრეთის დონეებს შორის სხვაობა 6 მეტრია, რაც შეუძლებელს ხდის მათ დაკავშირებას, ამიტომ აუცილებელია დამოუკიდებელი შესასვლელ-გამოსასვლელების არსებობა.

პირობითი აღნიშვნები

	სამანქანო გზა
	ტროტუარი
	ღრუტანიანი ფილა
	არსებული სერვიტუტი
	შშმ პირთა პანდუსი

საგზაო მოძრაობის ორგანიზების ტექნიკური საშუალებები

	1.12.1 1 ცალი
	1.12.2 1 ცალი
	2.3 1 ცალი
	4.1.4 1 ცალი
	4.1.5 1 ცალი
5.19.1 5.19.2)	5.19.1/2 4 ცალი
	5.7.2 1 ცალი
	5.7.3 1 ცალი

ტროტუარის ჭრილი

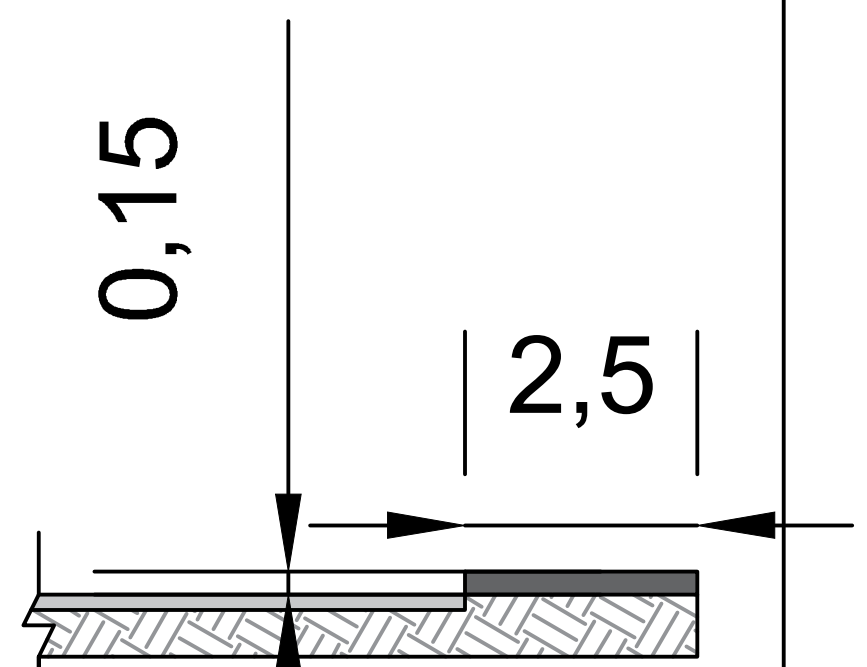

შშმ პირთა პანდუსი

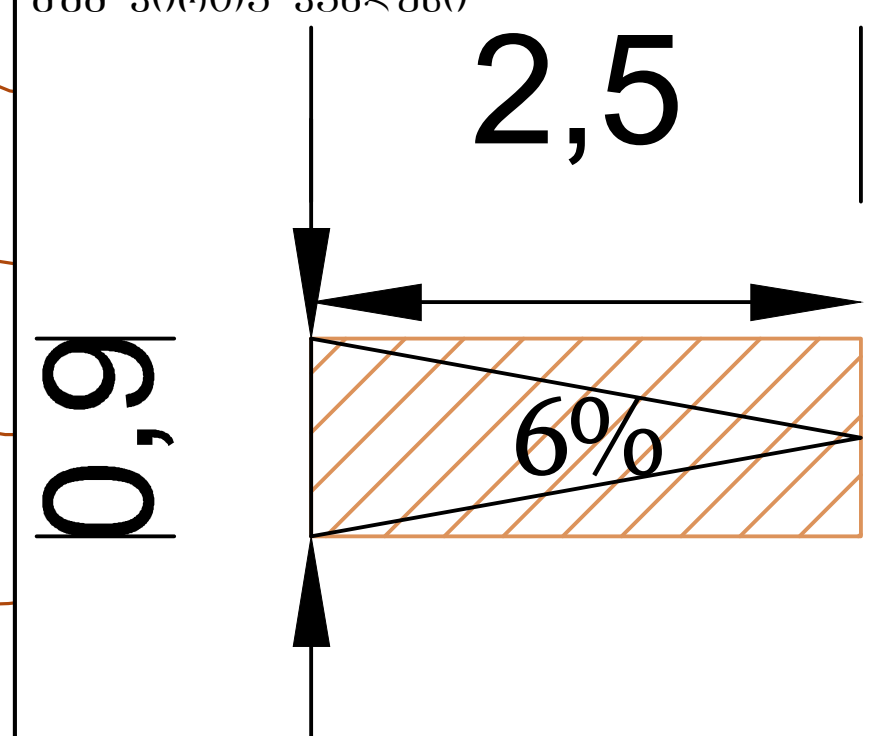

საგზაო მოძრაობის ორგანიზების სქემა (დასრულებული ვარიანტი)

მასშტაბი	ფორმატი	თარიღი
პირობითი	A3	26.09.2024

საკადასტრო კოდი 01.11.04.026.148

მისამართი დ.გურამიშვილის გამზირი

საქართველოს შინაგან საქმეთა სამინისტრო
საპატრულო პოლიციის დეპარტამენტი

MINISTRY OF INTERNAL AFFAIRS OF GEORGIA
PATROL POLICE DEPARTMENT

28/10/2024

MIA 9 24 03280780

მოქალაქე ლევან ლალიაშვილს
ქ.რუსთავი, XII მიკრო/რაიონი, N 5, ბინა 59
ასლი: შსს საპატრულო პოლიციის დეპარტამენტის
ქ. თბილისის მთავარი სამმართველოს

შსს საპატრულო პოლიციის დეპარტამენტში განხილულ იქნა თქვენი განცხადება, რომელშიც ითხოვთ, ქ. თბილისში, გურამიშვილის გამზირი N75-ის მიმდებარედ არსებულ მიწის ნაკვეთებზე (ს/კ: 01.11.04.026.148) საგზაო-სატრანსპორტო ინფრასტრუქტურის ნაკადების მიმართულების საგზაო მოძრაობის ორგანიზაციის წარმოდგენილი მუდმივი სქემის შეთანხმებას.

ვითვალისწინებთ რა, ქ. თბილისის მუნიციპალიტეტის მერიის ს.ს.ი.პ. ტრანსპორტისა და ურბანული განვითარების სამსახურის (2024 წლის 28 ოქტომბრის 16-01242771119) თანხმობას შსს საპატრულო პოლიციის დეპარტამენტი ითანხმებს (საგზაო მოძრაობის უსაფრთხოების კუთხით) წარმოდგენილ მუდმივი მოძრაობის ორგანიზაციის სქემას, ხოლო ტერიტორიაზე მისასვლელი გზა აღიჭურვოს მოძრაობის რეგულირების ტექნიკური საშუალებებით თანდართული სქემის შესაბამისად.

დანართი: სქემა 1 ფაილად

პატივისცემით,

საპატრულო პოლიციის დეპარტამენტი /
საორგანიზაციო სამმართველო / საგზაო მოძრაობის
ზედამხედველობის განყოფილება
განყოფილების უფროსი
ბარბაქაძე დავით

0190, თბილისი, ნოე რამიშვილის ქ. №38
№38, Noe Ramishvili St. 0190, Tbilisi, Georgia

ტელ./Tel.: (+995 032) 2 41 42 42
ფაქსი/Fax: (+995 032) 2 41 85 02
E-mail: patrolinfo@mia.gov.ge

ქალაქ თბილისის მუნიციპალიტეტის საჯარო სამართლის იურიდიული პირი – ქალაქ თბილისის მუნიციპალიტეტის ტრანსპორტისა და ურბანული განვითარების სააგენტო

წერილის ნომერი: **16-01242771119**
გაცემის თარიღი: **28/10/2024**

ადრესატი: ლევან ლალიაშვილი
პირადი ნომერი: 14001026895
მისამართი: საქართველო, ქალაქი რუსთავი, XII მიკრო/რაიონი, N 5, ბინა 59

ქალაქ თბილისის მუნიციპალიტეტის სსიპ - ქალაქ თბილისის მუნიციპალიტეტის ტრანსპორტისა და ურბანული განვითარების სააგენტომ განიხილა 2024 წლის 27 სექტემბრის № 0124271364-16 განცხადება, რომელთან დაკავშირებითაც გაცნობებთ შემდეგს:

დაკმაყოფილდეს 2024 წლის 27 სექტემბრის № 0124271364-16 განცხადება და შეთანხმდეს ქალაქ თბილისში, გურამიშვილის გამზირი N75-ის მიმდებარედ არსებულ მიწის ნაკვეთზე (საკადასტრო კოდი: N 01.11.04.026.148) საგზაო მოძრაობის ორგანიზების სქემა თანდართულ ბმულზე არსებული დანართის შესაბამისად.

წარმოდგენილი საგზაო მოძრაობის ორგანიზების სქემა სააგენტოს მიერ შეთანხმდა იმ პირობით, რომ ტროტუარებისა და სამანქანო გზის ნაწილი, რომელიც მდებარეობს საკადასტრო საზღვრებში, დაიტვირთება საჯარო სერვიტუტით, ხოლო სერვიტუტის არეალის განსაზღვრა მოხდება ტროტუარის დასაწყისიდან ტროტუარის დასასრულამდე სამანქანო შესასვლელ-გამოსასვლელი გზის ჩათვლით.

საქართველოს ზოგადი ადმინისტრაციული კოდექსის 63-ე მუხლის შესაბამისად ძალადაკარგულად გამოცხადდეს სსიპ - ტრანსპორტისა და ურბანული განვითარების სააგენტოს 2023 წლის 25 იანვრის წერილით N 01230253545-16 შეთანხმებული საგზაო მოძრაობის ორგანიზების სქემა.

საგზაო მოძრაობის ორგანიზების სქემის ცვლილება საჭიროებს შეთანხმებას სააგენტოსთან.

გადაწყვეტილების გასაჩივრება, დაინტერესებული მხარის მიერ, შესაძლებელია ამ გადაწყვეტილების გაცნობიდან ერთი თვის ვადაში ქალაქ თბილისის მუნიციპალიტეტის მერთან (მისამართი: ჟ. შარტავას ქუჩა N7) კანონმდებლობით დადგენილი წესით.

დანართი: სსიპ - ტრანსპორტისა და ურბანული განვითარების სააგენტოს მიერ შეთანხმებული საგზაო მოძრაობის ორგანიზების სქემები იხილეთ თანდართულ ბმულზე :

https://cloud.msda.ge/index.php/s/3ChAgnqaVp4UbUQ

პატივისცემით,

ვიქტორ წილოსანი

გამოყენებულია კვალიფიციური ელექტრონული ხელმოწერა/ ელექტრონული შტამპი

