შენობა-ნაგებობის უსაფრთხოების წესებთან შესაბამისობის ანალიზი

გამოყენებული წესები - **„შენობა-ნაგებობის უსაფრთხოების წესები“**

ჩამოთვალეთ შენობის დაკავებულებები და აღწერეთ თითოეული გამოყენება
სასაწყობო ჯგუფის ქვეჯგუფი **სწ-2** (სამშენებლო ინვენტარის საწყობი 0,00 და +2,24 ნიშნულებზე)

კონსტრუქციის ტიპი:	
განსაზღვრეთ კონსტრუქციის არსებული შენობისთვის: მაგალითი: II-A, II-B, V-A, V-B	
განსაზღვრეთ კონსტრუქციის ტიპი ახალი შენობისთვის: მაგალითი: II-A, II-B, V-A, V-B	**I-B**
შერეული კონსტრუქციის შემთხვევაში მიუთითეთ ტიპები, რომელიც გამოყენებული იქნება, განსაზღვრეთ ტიპები და მათი მდებარეობა:	

სიმაღლის შეზღუდვები ცხრილი 503 -ის მიხედვით		
დაკავებულობები	**დასაშვები სართულიანობა**	**შემოთავაზებული სართულიანობა**
სასაწყობო ჯგუფის ქვეჯგუფი **სწ-2**	**4**	**1**
		შემოთავაზებული სიმაღლე
შენობის სიმაღლე =	**48.8 მ**	**19,64 მეტრი** (+1,10 =558.99 მიწის დონის ნიშნული)
მიწის დონის ზემოთ სართულ(ებ)ის რაოდენობა =	**1 სართული**	
ფართობის შეზღუდვები ცხრილი 503 -ის მიხედვით		
დაკავებულობები	**დასაშვები ფართობი (სართულზე)**	**შემოთავაზებული ფართობი (სართულზე)**
სასაწყობო ჯგუფის ქვეჯგუფი **სწ-2**	**2420**	**60,9 კვ.მ**
შემოთავაზებული ფართობების ჯამი =	**1984,4 კვ.მ**	
სართულების რაოდენობა =	**1**	
შენობის საერთო ფართობი =	**2038,5 კვ.მ**	

გარე კედლის ცეცხლმედეგობისა და ღიობისადმი მოთხოვნები ცხრილების 602-ის და 705.8 -ის მიხედვით									
გარე კედელი	ხანძარსაწინააღმდეგო მანძილი (მეტრი)	ცეცხლმედეგობის ხარისხი (საათი)		კედლის ღიობების ფართობი (კედლის %)					
		მოთხოვნილი	გათვალისწინებული	დასაშვები			გათვალისწინებული		
				დაცული	დაუცველი საშხეფებით	დაუცველი	დაცული	დაუცველი საშხეფებით	დაუცველი
“ 1-17” ღერძებში	0,87-0,91 მ	1	1	დაუშვებელია	დაუშვებელია	დაუშვებელია	-	-	0
“ 17-1 ” ღერძებში	8,79 მ - 12,77 მ	0	0	შეუზღუდავი	შეუზღუდავი	70%	-	-	7,3%
“ ა-გ ” ღერძებში	12,16 მ - 12,55 მ	0	0	შეუზღუდავი	შეუზღუდავი	შეუზღუდავი	-	-	16%
“ გ-ა ” ღერძებში	12.55 მ - 12,61 მ	0	0	შეუზღუდავი	შეუზღუდავი	შეუზღუდავი	-	-	39,3%

ხანძრისაგან დაცვის სისტემებისადმი მოთხოვნები							
დაკავებულობები/სივრცეები/გასასვლელი საშუალებები	ავტოსაშხეფი სისტემა	ალტერნატიული ავტომატური ცეცხლსაქრობი სისტემები	სახანძრო განგაშისა, კვამლაღმოჩენი და ცეცხლაღმოჩენი სისტემები	სახანძრო მილდგარების სისტემები	კვამლის საკონტროლო სისტემები	ხელის ცეცხლმაქრები	საავარიო განგაშის სისტემები
სასაწყობო ჯგუფის ქვეჯგუფი სწ-2	არა	არა	კი	არა	არა	კი	არა
კიბის უჯრედი	-	-	-	-	-	-	-
ლიფტები	-	-	-	-	-	-	-
დერეფანი	-	-	-	-	-	-	-
სახანძრო-სამაშველო სამსახურის მიერ გამოსაყენებელი მისაერთებლები				არა			
სახანძრო ტუმბოები და წყლის რეზერვუარი (განთვსებულია სახურავზე და -3,30 ნიშნულზე)				არა			

განიავებისადმი მოთხოვნები		
დაკავებულობები/სივრცეები/გასასვლელი საშუალებები	ბუნებრივი განიავება	მექანიკური განიავება
სასაწყობო ჯგუფის ქვეჯგუფი სწ-2	კი	-

კიბის უჯრედი	-	-
ლიფტები	-	-
დერეფანი	-	-

თითოეული სართულიდან გასასვლელი საშუალება									
სართულები	დაკავებულობა და დაკავებულობის დატვირთვის ჯამური მაჩვენებელი	მოთხოვნილი გასასვლელების/გასასვლელთან მისადგომის რაოდენობა	გათვალისწინებული გასასვლელების/გასასვლელთან მისადგომის რაოდენობა და ტიპი	გასასვლელი საშუალებების სიგანე(მეტრი)					
				გზა-კიბეები		დერაფანი,		გასასვლელის გზა-კარი	
				მოთხოვნილი	გათვალისწინებული	მოთხოვნილი	გათვალისწინებული	მოთხოვნილი	გათვალისწინებული
0,00 ნიშნული	სასაწყობო ჯგუფის ქვეჯგუფი სწ-2 დ.დ=40	2	4 (გასასვლელის გზა კარი)	-	-	1,20 მ	მინ. 3,057 მ გასავლელი	0.82 მ (თითო)	მინ. 0.82 მ (თითო)

წყალსადენი სისტემის ფიქსირებული მოწყობილობების რაოდენობა ცხრილი 1602.1-ის მიხედვით													
სართულები	დაკავებულობა და დაკავებულობის დატვირთვის ჯამური მაჩვენებელი	ფიქსირებული მოწყობილობები(ცალი)											
		უნიტაზი		ტუალეტის ხელსაბანები		აბაზანა/შხაპი		სასმელი წყლის ფანტანი		სამომსახურეო ნიჟარა		სამზარეულოს ნიჟარა	
		მოთხოვნილი	გათვალისწინებული	მოთხოვნილი	გათვალისწინებული	მოთხოვნილი	გათვალისწინებული	მოთხოვნილი	გათვალისწინებული	მოთხოვნილი	გათვალისწინებული	მოთხოვნილი	გათვალისწინებული
0,00 ნიშნული	სასაწყობო ჯგუფის ქვეჯგუფი სწ-2 დ.დ=40	-	1	-	1	-	-	-	3	-	-	-	-

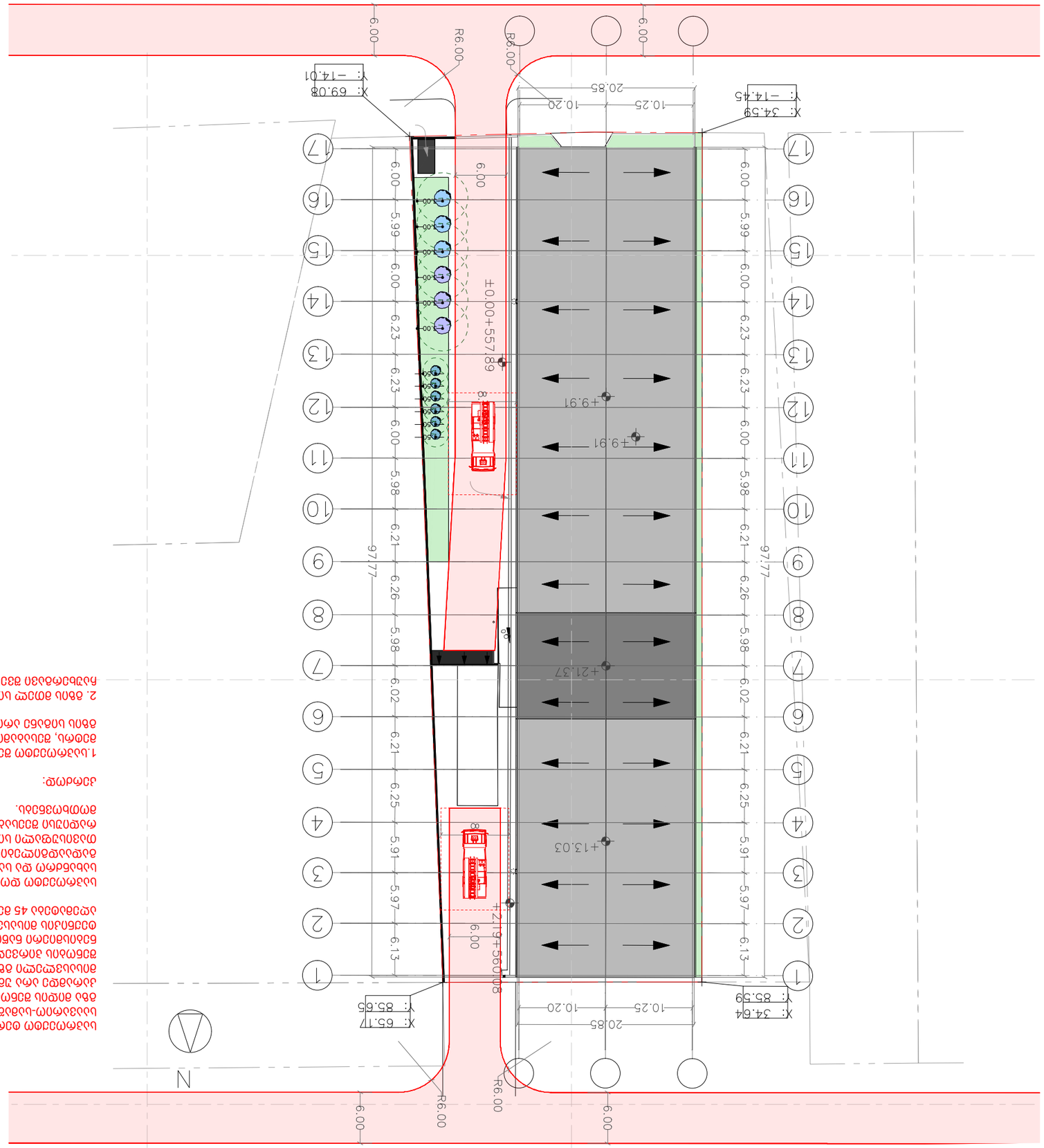

1. სანიაღვრე ჭაბურღილების ადგილმდებარეობა და ტიპი დაზუსტდეს სამშენებლო სამუშაოების დაწყებამდე.

2. ბეტონის ნარევის მარკა ფუნდამენტებისთვის B25, F200, W6, ხოლო ბეტონის ნარევის მარკა ბეტონის მოსაწყობი ტერიტორიისთვის B22.5, F200, W6.

3. ბეტონის მოსაწყობი ტერიტორიის ქვეშ ფენების მოწყობა დაიწყეთ ქვედა ფენიდან ზედა ფენისკენ.

4. ბეტონის მოსაწყობი ტერიტორიის ქვეშ ფენების მოწყობა დაიწყეთ ქვედა ფენიდან ზედა ფენისკენ.

5. ბეტონის მოსაწყობი ტერიტორიის ქვეშ ფენების მოწყობა დაიწყეთ ქვედა ფენიდან ზედა ფენისკენ.

6. ბეტონის მოსაწყობი ტერიტორიის ქვეშ ფენების მოწყობა დაიწყეთ ქვედა ფენიდან ზედა ფენისკენ.

7. ბეტონის მოსაწყობი ტერიტორიის ქვეშ ფენების მოწყობა დაიწყეთ ქვედა ფენიდან ზედა ფენისკენ.

8. ბეტონის მოსაწყობი ტერიტორიის ქვეშ ფენების მოწყობა დაიწყეთ ქვედა ფენიდან ზედა ფენისკენ.

9. ბეტონის მოსაწყობი ტერიტორიის ქვეშ ფენების მოწყობა დაიწყეთ ქვედა ფენიდან ზედა ფენისკენ.

10. ბეტონის მოსაწყობი ტერიტორიის ქვეშ ფენების მოწყობა დაიწყეთ ქვედა ფენიდან ზედა ფენისკენ.

11. ბეტონის მოსაწყობი ტერიტორიის ქვეშ ფენების მოწყობა დაიწყეთ ქვედა ფენიდან ზედა ფენისკენ.

12. ბეტონის მოსაწყობი ტერიტორიის ქვეშ ფენების მოწყობა დაიწყეთ ქვედა ფენიდან ზედა ფენისკენ.

13. ბეტონის მოსაწყობი ტერიტორიის ქვეშ ფენების მოწყობა დაიწყეთ ქვედა ფენიდან ზედა ფენისკენ.

14. ბეტონის მოსაწყობი ტერიტორიის ქვეშ ფენების მოწყობა დაიწყეთ ქვედა ფენიდან ზედა ფენისკენ.

15. ბეტონის მოსაწყობი ტერიტორიის ქვეშ ფენების მოწყობა დაიწყეთ ქვედა ფენიდან ზედა ფენისკენ.

16. ბეტონის მოსაწყობი ტერიტორიის ქვეშ ფენების მოწყობა დაიწყეთ ქვედა ფენიდან ზედა ფენისკენ.

17. ბეტონის მოსაწყობი ტერიტორიის ქვეშ ფენების მოწყობა დაიწყეთ ქვედა ფენიდან ზედა ფენისკენ.

Drawing	ნახაზი
Date of issue	11/6/2024
Scale	მასშტაბი 1: 500
Stage	სტადია
Paper size	ფორმატი A3
File name	ფაილის სახელი
Pages	ფურცელი −101

Author	ავტორი	ბესიკი ზაქარაშვილი Besiki Zakarashvili
Architect	არქიტექტორი	
Architect	არქიტექტორი	
Constructor	კონსტრუქტორი	

პროექტის ავტორი/ავტორთა კოლექტივი, დამკვეთის/მშენებლის ან მისი უფლებამოსილი პირის ხელმოწერა, ბეჭედი

LTD "NEW MAX"
N3 Office , 3 Mgaloblishvili str.
Tbilisi, Georgia. ID: 404957579
mob / cell phone: +995 557 30 30 30
www.newmax.ge info@newmax.ge

Notes	შენიშვნები
Explication	განმარტებითი ბარათი

Project	პროექტის დასახელება, მისამართი, ობიექტის ადგილმდებარეობა
Client	დამკვეთი
Address	მისამართი

Position	თანამდებობა	Name Surname	სახელი გვარი	Signature	ხელმოწერა
Director	დირექტორი	Giorgi Kirkitadze	გიორგი კირკიტაძე		
Author	ავტორი	Gvantsa Zakarashvili	გვანცა ზაქარაშვილი		
Architect	არქიტექტორი				
Architect	არქიტექტორი				
Constructor	კონსტრუქტორი				

არქიტექტურული ნაწილი
architecture

პირობითი ნიშნები:

მიწის ნაკვეთის საზღვარი

დაკავებულობის ჯგუფი

სივრცის დასახელება

შემოზღუდული ავტოსადგომი-გარაჟი	
სწ-2	2152.58მ²
დ. დ. ფ	18.6
დ. დ.	116

მთლიანი ფართი

დაკავებულობის დაშვებითვის ფაქტორი

დაკავებულობის დაშვებითვა

გასასვლელთან მისადგომი მაქსიმალური სავალი მანძილი

60 წუთიანი ცეცხლმედეგობის აღმნიშვნელი

დაკავებულობის ჯგუფების აღნიშვნები

დაკავებულობის ჯგუფები	დაკავებულობის ჯგუფის აღნიშვნა	ფერის კოდი
თავშეყრის ჯგუფი (თშ)		RGB (34,139,34)
საძინებელი ჯგუფი (სძ)		RGB (79,12,187)
საგანმანათლებლო ჯგუფი – (სგ)		RGB (245,99,20)
სამრეწველო ჯგუფი (სმ)		RGB (160,32,240)
დიდი საფრთხის შემცველი ჯგუფი– (დსჯ)		RGB (94,8,58)
დაწესებულებითი ჯგუფი (დწ)		RGB (0,0,255)
სავაჭრო ჯგუფი (სვ)		RGB (255,0,0)
სასხოვრებელი ჯგუფი (სს)		RGB (220,185,0)
სასაწყობო ჯგუფი (სწ)		RGB (136,135,134)
დამხმარე ჯგუფი (დს)		RGB (57,57,56)

პირობითი ნიშნები:

კარის თავისუფალი სიგანე

82 / 235 — 90 წთ — ხანძარმედეგობა

კარის ნუმერაცია

კარის თავისუფალი სიმაღლე

	სიმბოლოს სახელწოდება
	ხელის ცეცხლმაქრი
	კვამლის ავტომატური აღმომცენი სისტემა
	სახანძრო განგაშის ხელით სამართავი კოლოფი
	ვიზუალური და ხმოვანი განგაშის სისტემა
	ავარიული განათება
	მექანიკური განიავების სისტემა
EXIT	გასასვლელი აღმნიშვნელი განათებული ნიშანი

შენიშვნა:

გეგმებზე მოცემული ხანძარსაწინააღმდეგო დაცვის სისტემების, მექანიკური მოწყობილობების, გასასვლელის ნიშნების და სხვა შენობა-ნაგებობის უსაფრთხოების წესებით მოთხოვნილი სისტემების აღნიშვნების განლაგება და რაოდენობა პირობითია.

ხანძარსაწინააღმდეგო დაცვის სისტემების, მექანიკური მოწყობილობების გასასვლელის ნიშნების და სხვა აუცილებელი სისტემების პროექტი უნდა დამუშავდეს და განხორციელდეს შესაბამისი სპეციალისტების მიერ შენობა-ნაგებობის უსაფრთხოების წესებში მითითებული მოთხოვნების და სტანდარტების გამოყენებით.

გეგმებზე მოცემული დაკავებულობები, დაკავებულობის ჯგუფები და დაკავებულობის დატვირთვები, ასევე კედლების და კარების ცეცხლმედეგობის ხარისხების შესაბამისი აღნიშვნები, გასასვლელამდე სავალი მანძილები, გასასვლელისკენ სავალი საერთო ბილიკების სიგრძეები და სხვა წესებთან შესაბამისობისთვის აუცილებელი გრაფიკული აღნიშვნები განსაზღვრულია საქართველოს მთავრობის 2016 წლის 28 იანვრის №41 დადგენილების "ტექნიკური რეგლამენტის "შენობა ნაგებობის უსაფრთხოების წესებთან დამტკიცების თაობაზე" მიხედვით და აღნიშნული დადგენილების შედგომი რედაქციების გათვალისწინებით.

დენის გათიშვის შემთხვევაში სათადარიგო ელექტროსისტემა ავტომატურად გაანათებს გასასვლელ საშუალებებს.

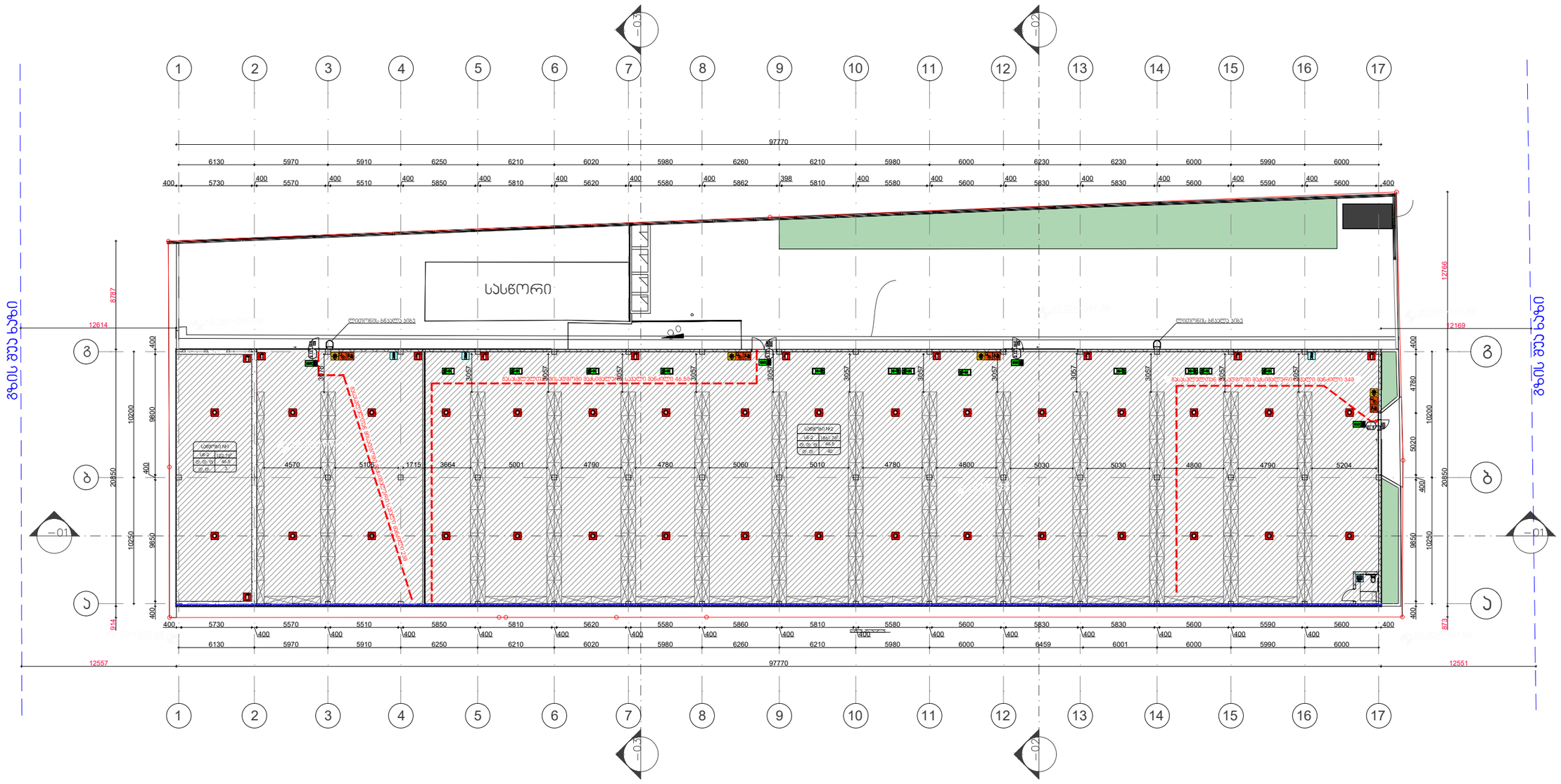

შპს „ნიუ მაქს“
საქართველო, თბილისი, მგალობლიშვილის ქ. 3
ოფისი N3 ს/ნ: 404957579
www.newmax.ge info@newmax.ge
mob / cell phone: +995 557 30 30 30
LTD "NEW MAX"
N3 Office , 3 Mgaloblishvili str,
Tbilisi, Georgia. ID: 404957579

პროექტის დასახელება Project: სამმენებლო ინვენტარის შესანახი საწყობის არქიტექტურული პროექტი		თანამდებობა Position	სახელი გვარი Name Surname	ხელმოწერა Signature
		დირექტორი Director	გიორგი ჰირკიტაძე Giorgi Kirkitadze	
დამკვეთი Client: შპს "მოდუსი" ს/ნ 245565669		პროექტის ავტორი Author	გვანცა ზაქარიაშვილი Gvantsa Zakariashvili	
		არქიტექტორი Architect		
მისამართი Address: ქალაქი თბილისი, ლევან დევდარიანის III შესახვევი, N 16 ს/ნ 81.08.17.854		არქიტექტორი Architect		
		კონსტრუქტორი Constructor		

ნახაზი Drawing	გეგმა 0.00 ნიშნულზე
თარიღი Date of issue	11/4/2024
მასშტაბი Scale	1: 300
სტადია Stage	პროექტი
ფორმატი Paper size	A3
ფაილის სახელი File name	
ფურცელი Pages	–101

პირობითი ნიშნები:



ერთფრთიანი კარი

ორფრთიანი კარი

ორფრთიანი კარი (ასიმეტრიული)

მისაწვდომი სვლაგეზი (90 სმ)

მოსატრიალებელი სივრცეები

ვარიანტი 1

ვარიანტი 2

ვარიანტი 3

ვარიანტი 4

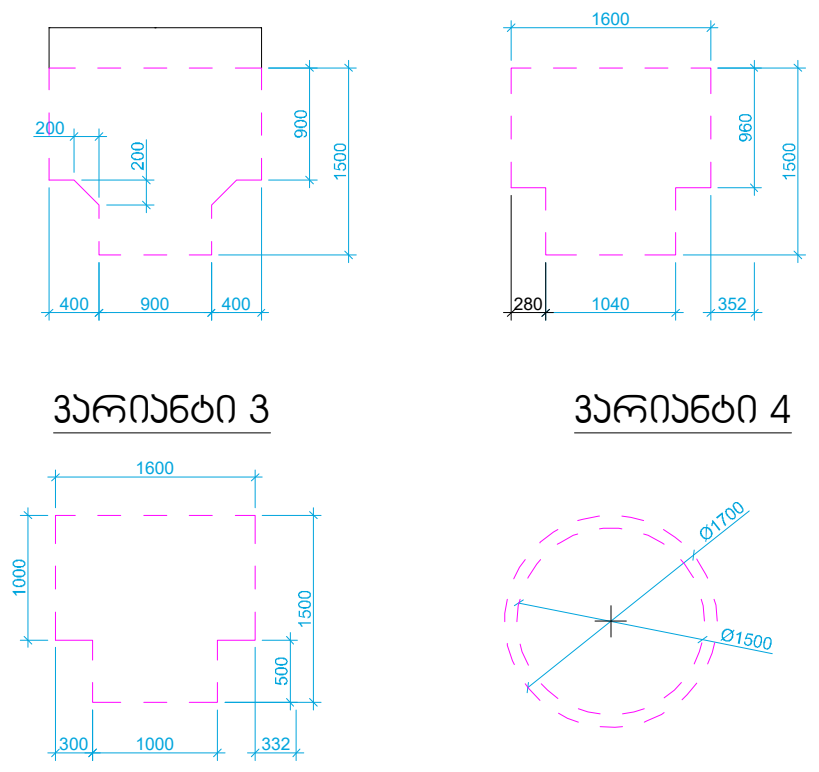

კარის წინ თავისუფალი სივრცე

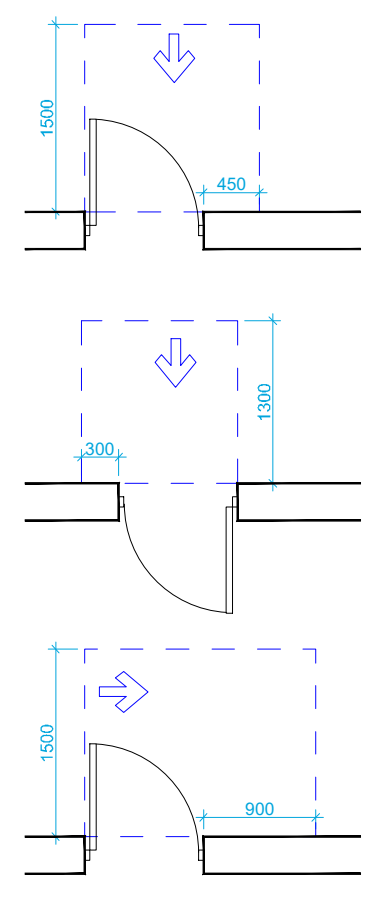

თავისუფალი სივრცე კართან მანევრირებისთვის
- ანჯამიანი კარი
წინიდან მისაწვდომი - გამოწევით გაღება

თავისუფალი სივრცე კართან მანევრირებისთვის
- ანჯამიანი კარი
წინიდან მისაწვდომი - მიწოლით გაღება

თავისუფალი სივრცე კართან მანევრირებისთვის
- ანჯამიანი კარი
ანჯამის მხრიდან მისაწვდომი - გამოწევით გაღება

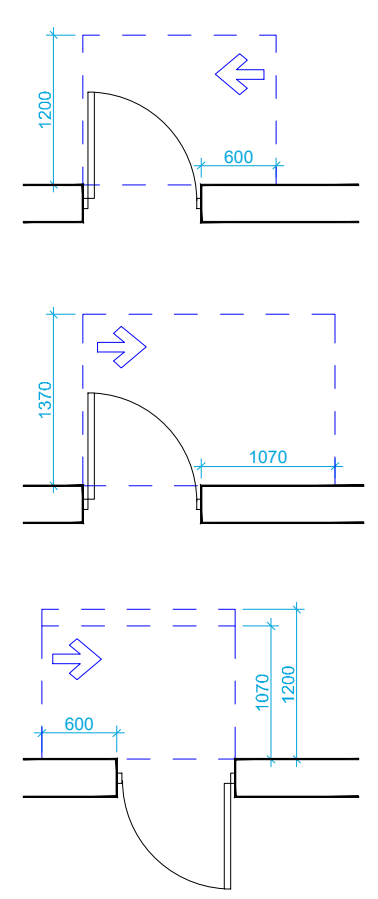

თავისუფალი სივრცე კართან მანევრირებისთვის
- ანჯამიანი კარი
საკეტის მხრიდან მისაწვდომი - გამოწევით გაღება

თავისუფალი სივრცე კართან მანევრირებისთვის
- ანჯამიანი კარი
ანჯამის მხრიდან მისაწვდომი - გამოწევით გაღება

თავისუფალი სივრცე კართან მანევრირებისთვის
- ანჯამიანი კარი
საკეტის მხრიდან მისაწვდომი - მიწოლით გაღება
120 მინ. თუ მოწყობილია მიმხურავი

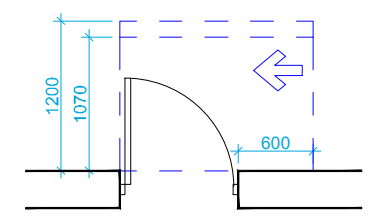

თავისუფალი სივრცე კართან მანევრირებისთვის
- ანჯამიანი კარი
ანჯამის მხრიდან მისაწვდომი - მიწოლით გაღება
120 მინ. თუ მოწყობილია მიმხურავი

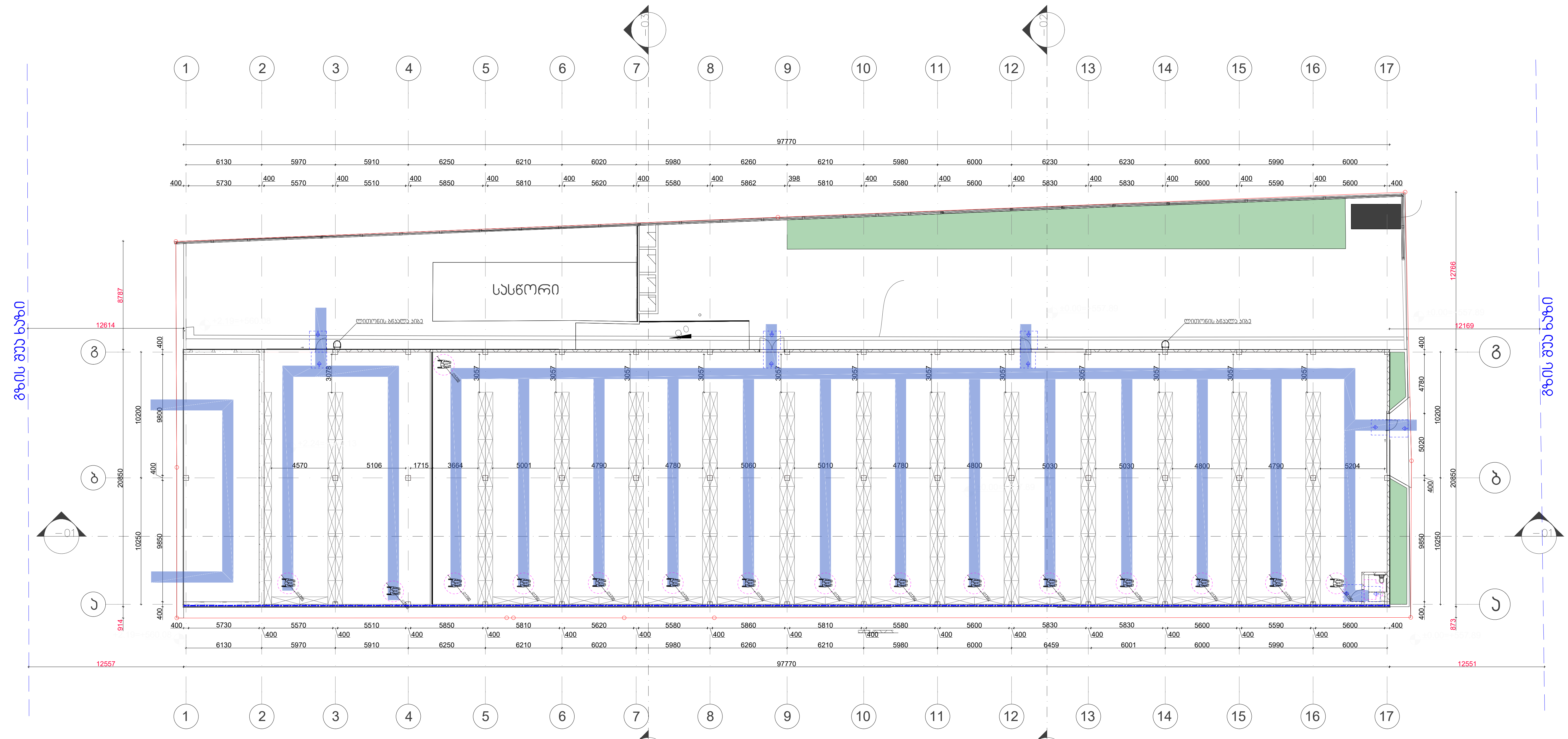

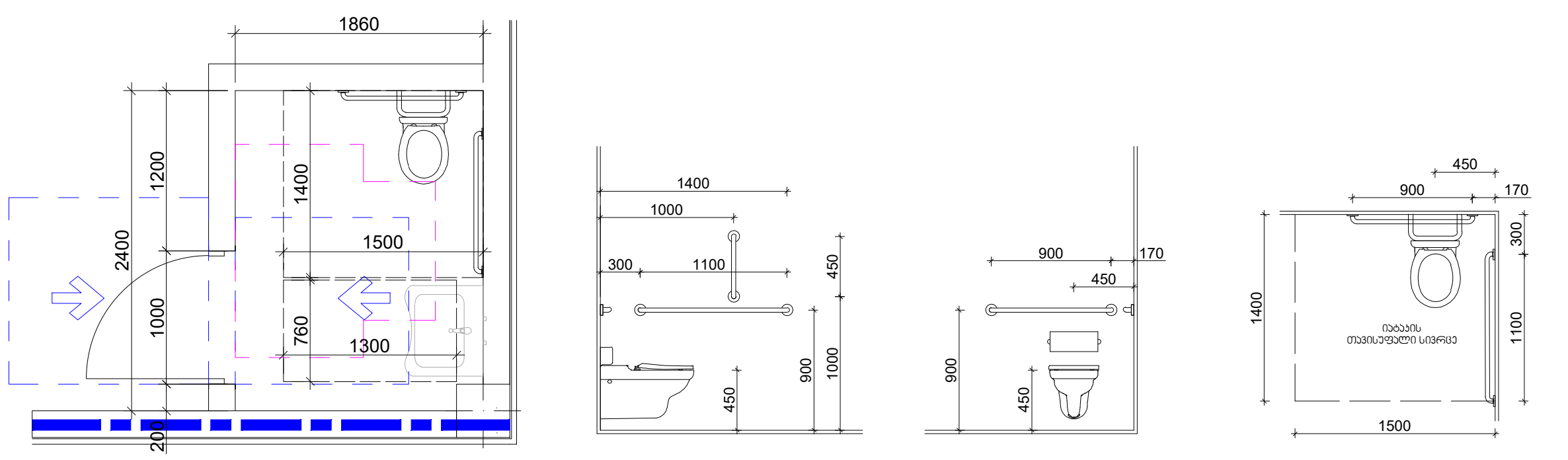

T ფორმის მოსატრიალებელი სივრცე

ვარიანტი 2

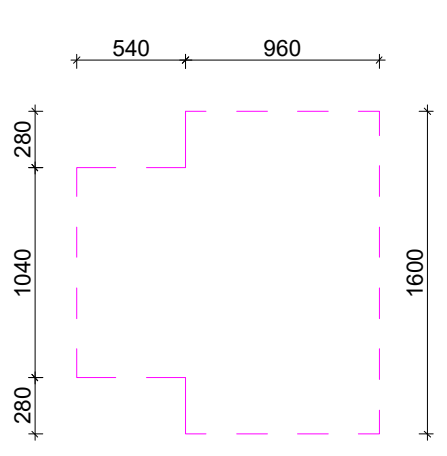

შპს „ნიუ მაქს“ საქართველო, თბილისი, მგალობლიშვილის ქ. 3, ოფისი №3 ს/ნ: 404957579 www.newmax.ge info@newmax.ge mob / cell phone: +995 557 30 30 30 LTD "NEW MAX" N3 Office , 3 Mgaloblishvili str, Tbilisi, Georgia. ID: 404957579	პროექტის დასახელება Project სამშენებლო ინვენტარის შესანახი საწყობის არქიტექტურული პროექტი	თანამდებობა Position	სახელი გვარი Name Surname	ხელმოწერა Signature	ნახაზი Drawing	თარიღი Date of issue: 11/4/2024
		დირექტორი Director	გიორგი კირკიტაძე Giorgi Kirkitadze		გეგმა 0.00 ნიშნულზე	მასშტაბი Scale: 1: 300
	დამკვეთი Client შპს "მოდუსი" პ/ნ 245565669	პროექტის ავტორი Author	გვანცა ზაქარიაშვილი Gvantsa Zakariashvili			სტადია Stage: პროექტი
		არქიტექტორი Architect				ფორმატი Paper size: A3
	მისამართი Address ქალაქი თბილისი, ლევან დევდარიანის III შესახვევი, N 16 ს/კ 81.08.17.854	არქიტექტორი Architect				ფაილის სახელი File name
		კონსტრუქტორი Constructor				ფურცელი Pages: -101

„ალფა ნოვა ჯგუფი“
შპს „ნიუ მაქსი“
LTD "NEW MAX"
ქ. თბილისი, ნ.მაგალობლიშვილის ქუჩა №3, კორპუსი 3
N3 Office , 3 Magalobishvili str,
Tbilisi, Georgia. ID: 404957579
ტელ / cell phone: +995 557 30 30 30
info@ncmax.ge :ელ-ფოსტა
www.ncmax.ge :ვებ-გვერდი
ს/კ 404957579 :საიდენტიფიკაციო კოდი
პროექტის დასახელება Project
ბინათმშენებლობა ნინოწმინდის ქუჩაზე, ნაკვეთი 3
დამკვეთი Client
შპს "ჯეოსტილ" 3/6 245565669
არქიტექტორი Author
ავტორის ხელმოწერა Signature
ნახაზის დასახელება Drawing
ნახაზის სტატუსი Stage
ფორმატი Paper size
ფაილის სახელი File name
გვერდების რაოდენობა Pages
ავტორი Architect
კონსტრუქტორი Constructor
ავტორი Author
დირექტორი Director
ხელმძღვანელი Supervisor
ნახაზის ნომერი Drawing №
დამკვეთის ხელმოწერა Signature
დამკვეთის სახელი Name Surname
თარიღი Date of issue
მასშტაბი Scale
Address მისამართი
ქ. თბილისი, ნინოწმინდის ქუჩა №3, კორპუსი III ბინა 16, N 41.72.08.81 ს/კ
Tbilisi, Ninotsminda str. №3, Building III, Apt. 16, N 41.72.08.81
Project პროექტი
Client დამკვეთი
Author ავტორი
Architect არქიტექტორი
Architect არქიტექტორი
Constructor კონსტრუქტორი
Director დირექტორი
Supervisor ხელმძღვანელი
Drawing ნახაზი
Signature ხელმოწერა
Name Surname სახელი გვარი
Date of issue გამოშვების თარიღი
Scale მასშტაბი
Stage სტადია
Paper size ფორმატი
File name ფაილის სახელი
Pages ფურცლების რაოდენობა
Giorgi Kirkitadze გიორგი ქირქიტაძე
Gvantsa Zakaratashvili გვანცა ზაქარაშვილი
1:250
A3
1-1 ნახაზი
–3.1

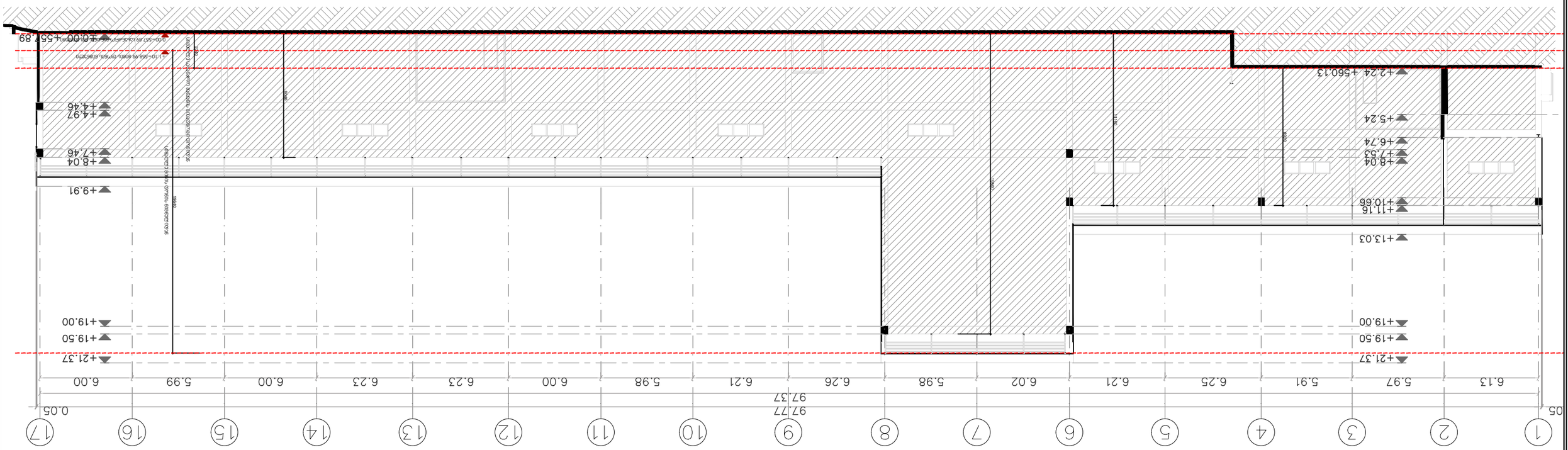

შპს „NEW MAX" LTD N3 Office , 3 Mgaloblishvili str, Tbilisi, Georgia. ID: 404957579 ტელ / cell phone: +995 557 30 30 30 www.newmax.ge info@newmax.ge	პროექტის დასახელება ბაზრობების და ტრანსპორტის ტერმინალის კომპლექსის პროექტირება ობიექტის მისამართი ქ. თბილისი, ისანი-სამგორის რაიონი, ვაკის ტერიტორიული ერთეული, ნაკვეთი 16 ს/კ 81.08.17.854	Project Client Address	დამკვეთი შპს „ვაკის ბაზრობა" ავტორი	Position Name Surname Signature Drawing	დირექტორი Director გიორგი ქირქითაძე Giorgi Kirkitadze		
			არქიტექტორი Architect გვანცა ზაქარიაშვილი Gvantsa Zakariashvili				
			კონსტრუქტორი Constructor				
						ნახაზის დასახელება Title ფასადის ნაკვეთი 3-3	
						ნახაზის ზომა Paper size A3	
						მასშტაბი Scale 1: 200	
						ნახაზის ნომერი Page – 3.3	
						ნახაზის თარიღი Date of issue 11/5/2024	

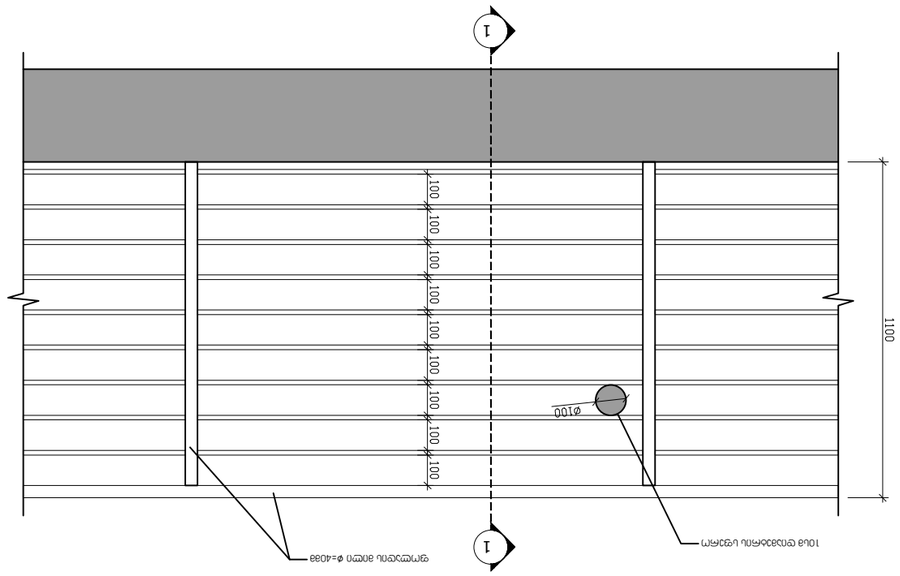

ჭიშკრებიანი ბოძების ფასადის ნაკვეთი 3.1:10

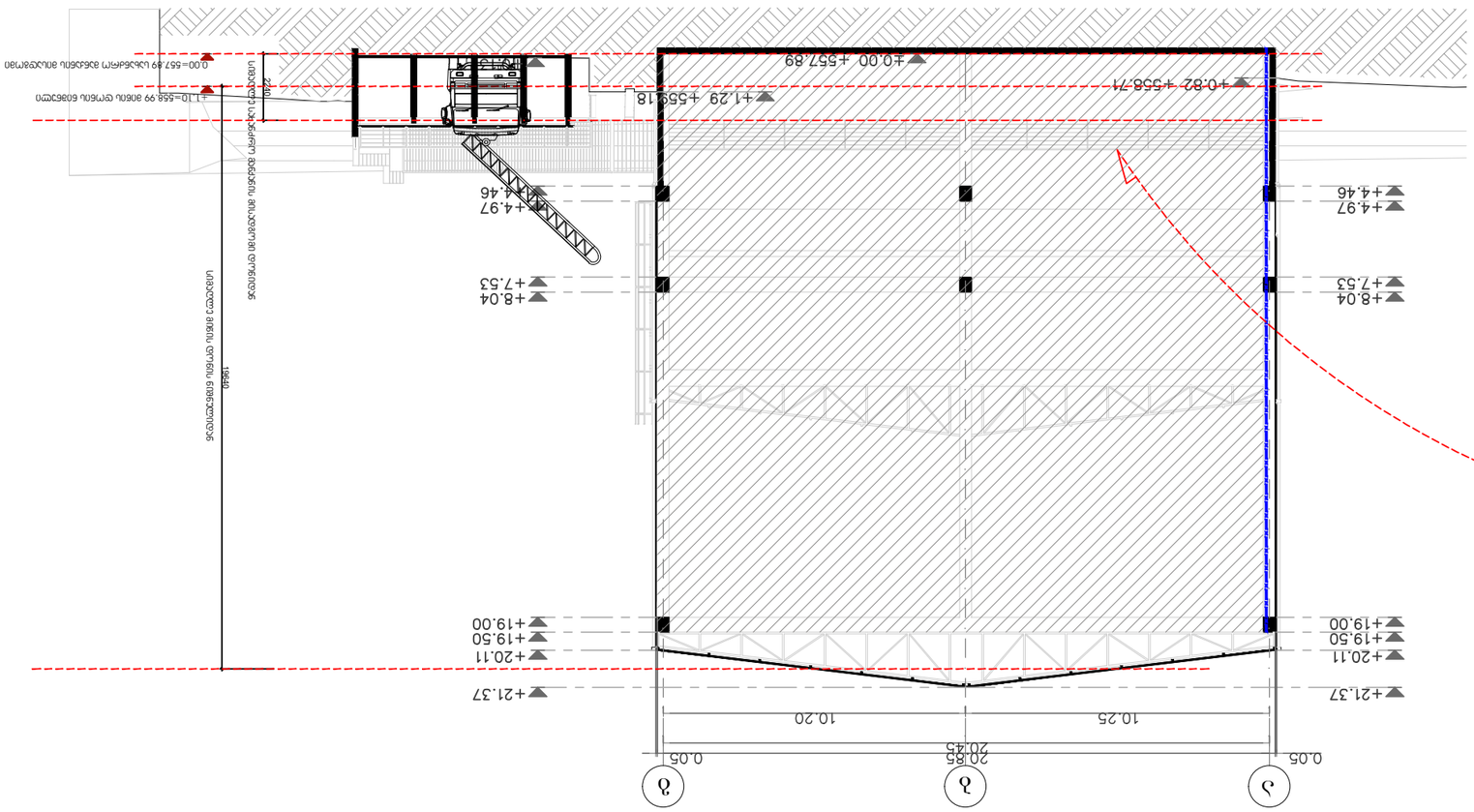

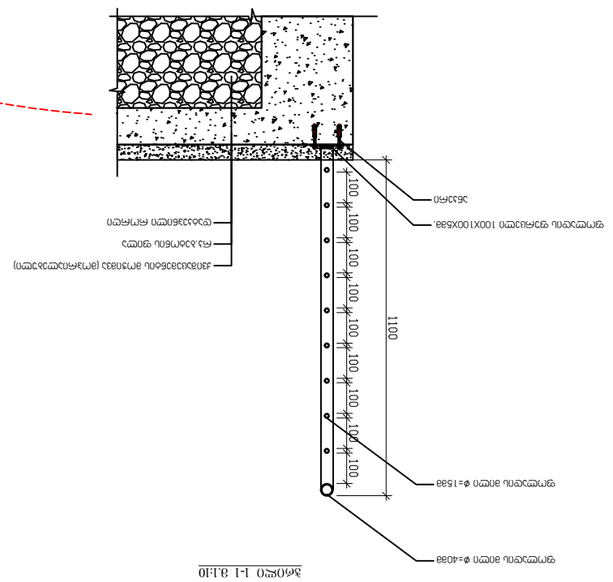

ჭიშკრებიანი ბოძების ფასადის ნაკვეთი 1-1 3.1:10

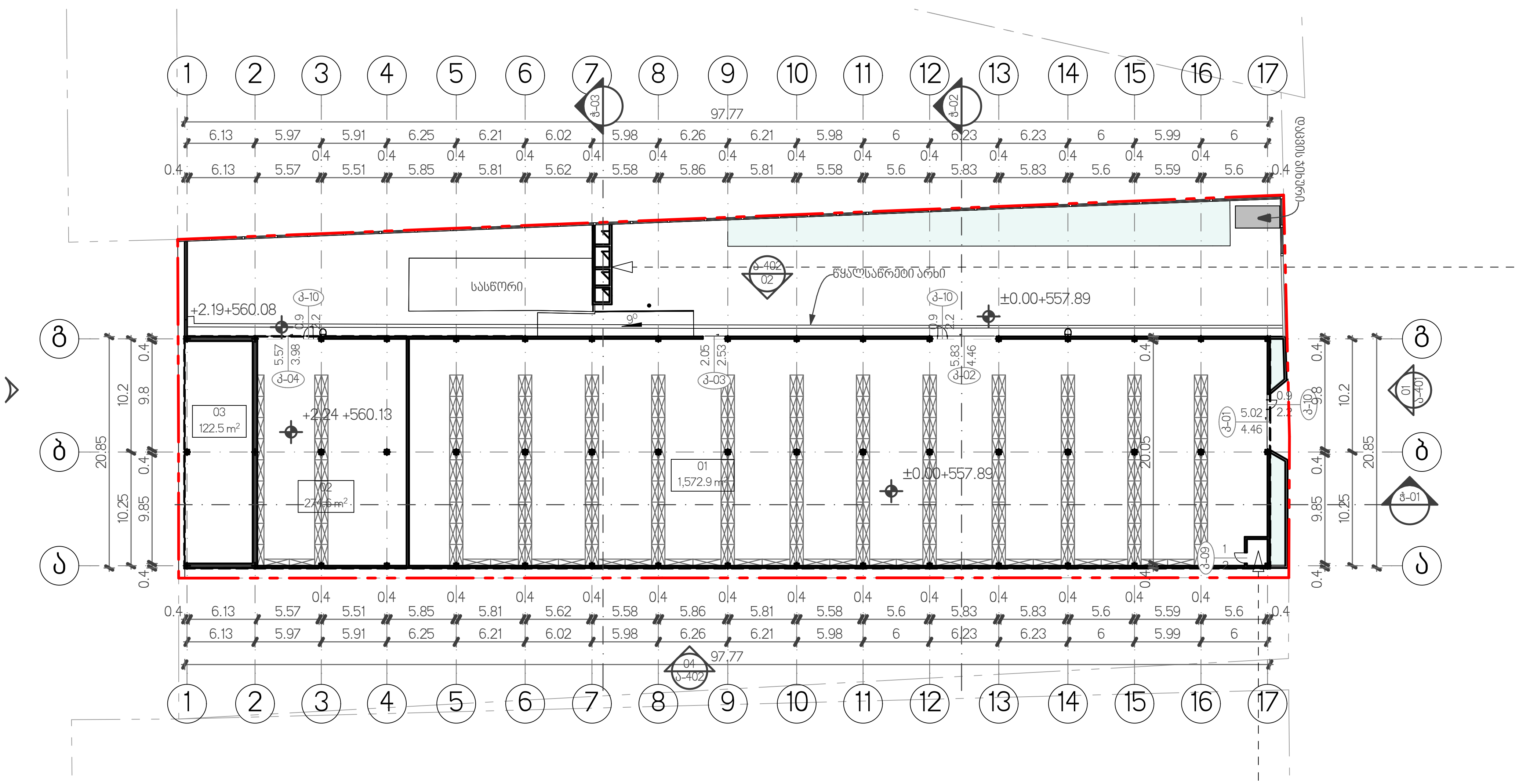

0. სართულის გეგმა ±0.00 ნიშნულზე 1:500

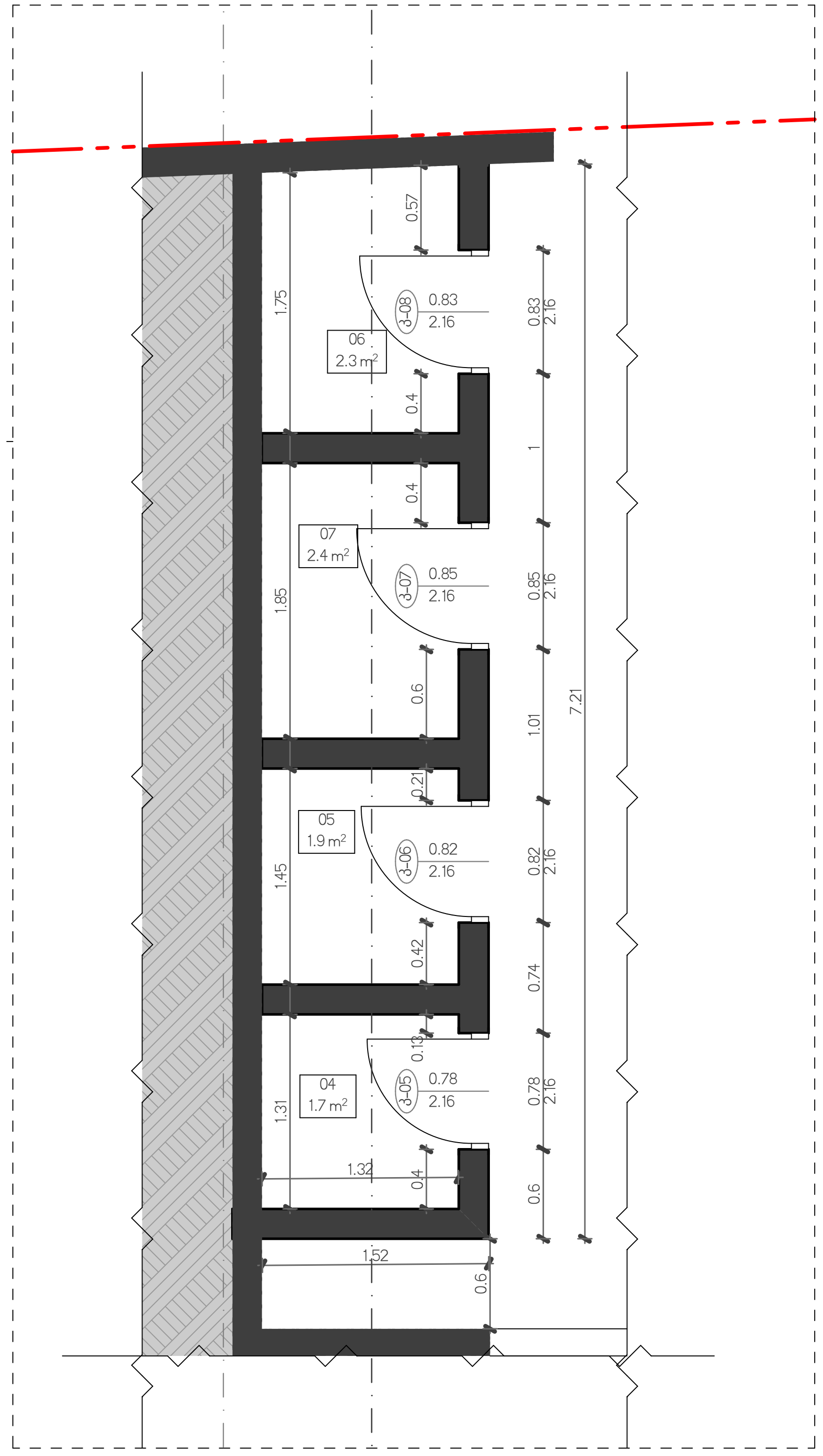

0. სველი წერტილის გეგმა ±0.00 ნიშნულზე 1:50

ექსპლიკაცია

N	სათავსის დასახელება	ფართობი
დამხმარე ფართობი		
04	WC	1.7
05	WC	1.9
06	WC	2.3
07	WC	2.4
08	WC	4.4
		12.7 m²
სასაწყობე ფართობი		
01	სასაწყობე სივრცე	1,572.9
02	სასაწყობე სივრცე	274.6
03	ღია სასაწყობე სივრცე	122.5
		1,970.0 m²
		1,982.7 m²

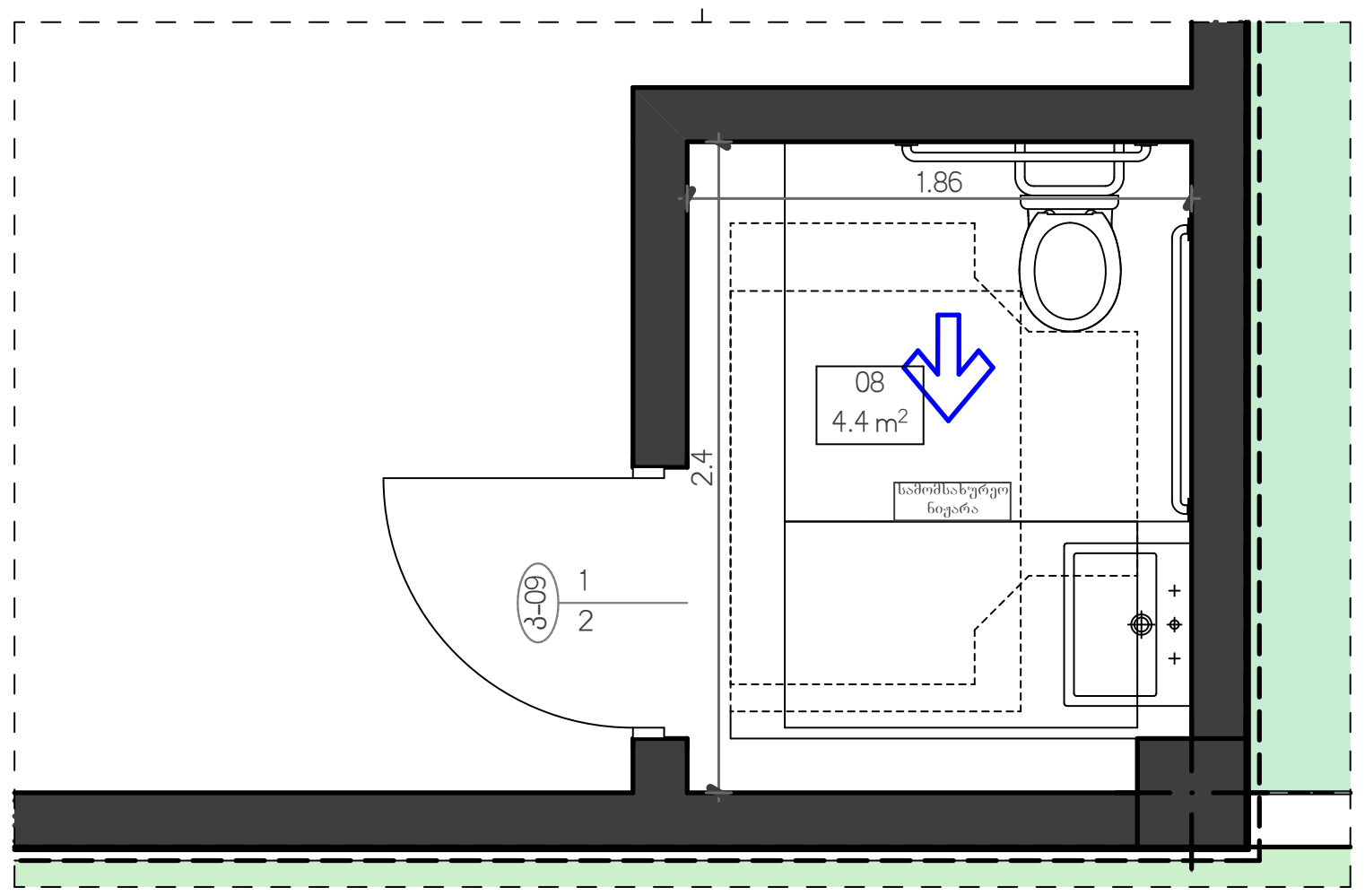

0. სველი წერტილის გეგმა ±0.00 ნიშნულზე 1:50

შპს „ნიუ მაქს"
საქართველო, თბილისი, მგალობლიშვილის ქ. 3, ოფისი №3 ს/ნ: 404957579
www.newmax.ge info@newmax.ge
mob / cell phone: +995 557 30 30 30
LTD "NEW MAX"
N3 Office , 3 Mgaloblishvili str, Tbilisi, Georgia. ID: 404957579

პროექტის დასახელება / Project: საამშენებლო ინვენტარის შესანახი საწყობის არქიტექტურული პროექტი	თანამდებობა / Position	სახელი გვარი / Name Surname	ხელმოწერა / Signature	ნახაზი / Drawing	თარიღი / Date of issue: 10/31/2024
	დირექტორი / Director	გიორგი კირკიტაძე / Giorgi Kirkitadze		№LAYOUT NAME	მასშტაბი / Scale: 1:500, 1:50
დამკვეთი / Client: შპს "მოდუსი" ს/ნ 245565669	პროექტის ავტორი / Author	გვანცა ზაქარიაშვილი / Gvantsa Zakariashvili			სტადია / Stage: პროექტი
	არქიტექტორი / Architect				ფორმატი / Paper size: A3
მისამართი / Address: ქალაქი თბილისი, ლევან დევდარიანის III შესახვევი, N 16 ს/კ 81.08.17.854	არქიტექტორი / Architect				ფაილის სახელი / File name
	კონსტრუქტორი / Constructor				ფურცელი / Pages: ა-201

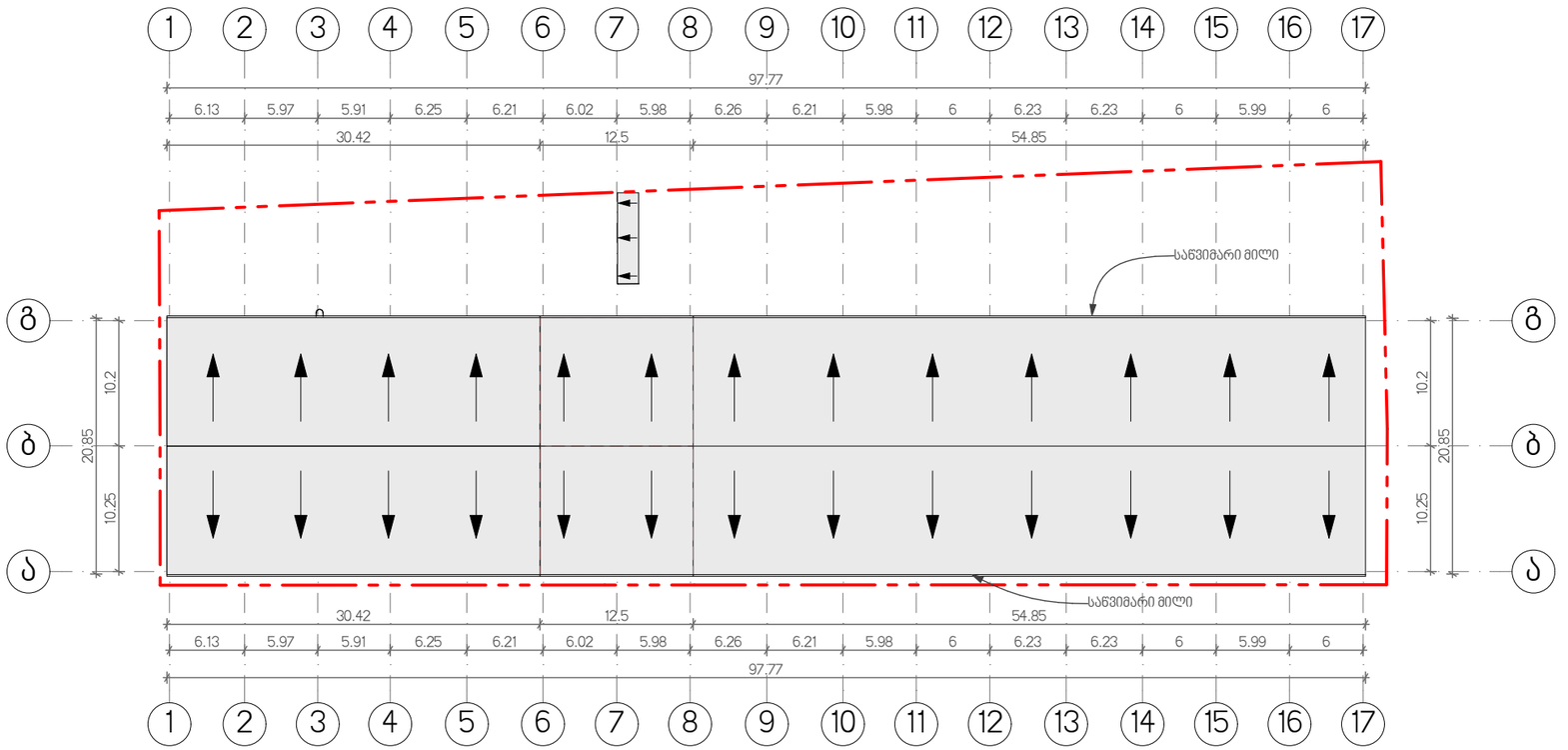

2. სახურავის გეგმა 1:500

შპს „ნიუ მაქს“
საქართველო, თბილისი, მგალობლიშვილის ქ. 3,
ოფისი N3 ს/ნ: 404957579
www.newmax.ge info@newmax.ge
mob / cell phone: +995 557 30 30 30
LTD "NEW MAX"
N3 Office , 3 Mgaloblishvili str,
Tbilisi, Georgia. ID: 404957579

პროექტის დასახელება / Project	თანამდებობა / Position	სახელი გვარი / Name Surname	ხელმოწერა / Signature	ნახაზი / Drawing	თარიღი / Date of issue	10/31/2024
სამშენებლო ინვენტარის შესანახი საწყობის არქიტექტურული პროექტი	დირექტორი / Director	გიორგი ირკიტაძე / Giorgi Kirkitadze		№LAYOUT NAME	მასშტაბი / Scale	1:500
დამკვეთი / Client	პროექტის ავტორი / Author	გვანცა ზაქარიაშვილი / Gvantsa Zakariashvili			სტადია / Stage	პროექტი
შპს "მოდესი" ს/ნ 245565669	არქიტექტორი / Architect				ფორმატი / Paper size	A3
მისამართი / Address	არქიტექტორი / Architect				ფაილის სახელი / File name	
ქალაქი თბილისი, ლევან დევდარიანის III შესახვევი, N 16 ს/ნ 81.08.17.854	კონსტრუქტორი / Constructor				ფურცელი / Pages	ა-202

განაშენიანების საანგარიშო ფართობი (კ-1)

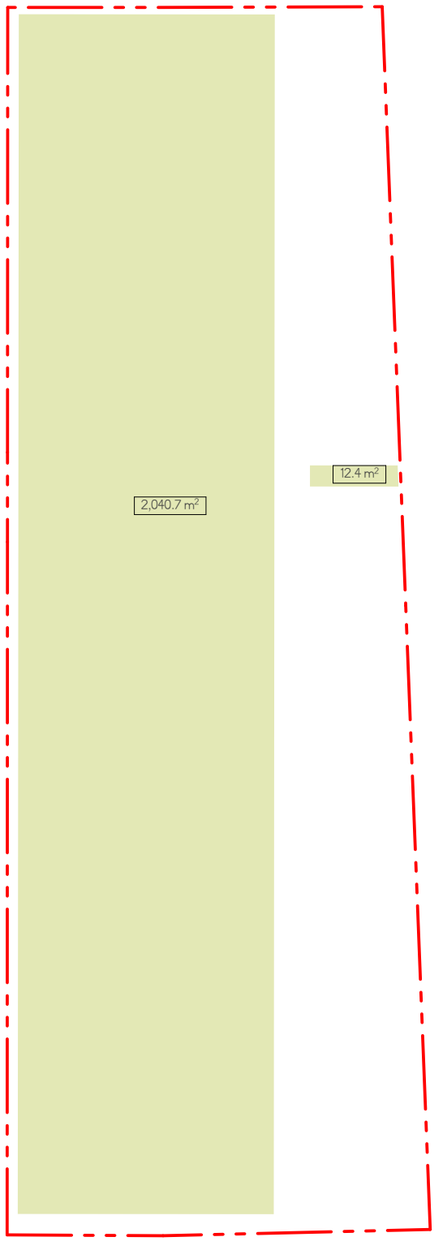

განაშენიანების ინტენსივობის საანგარიშო ფართობი (კ-2)

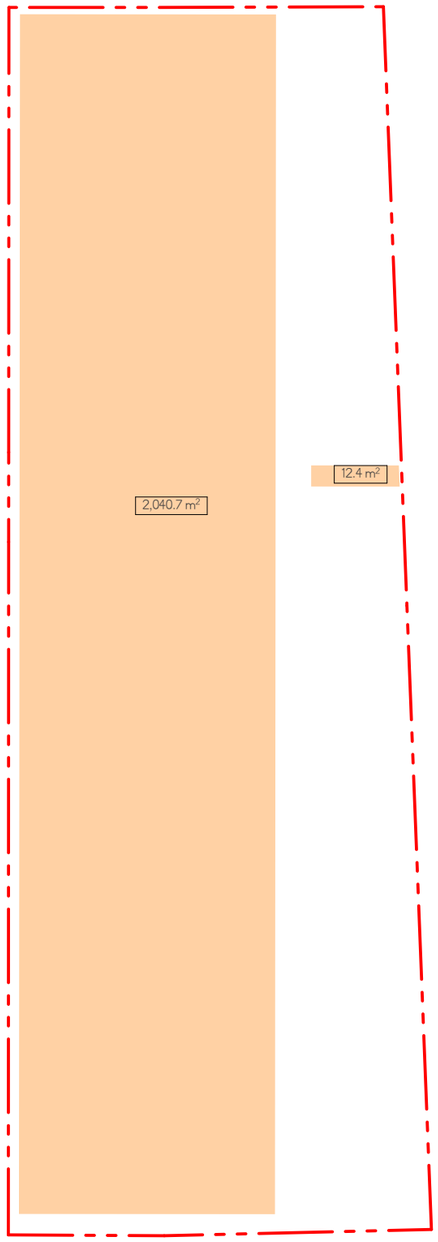

გამწვანების საანგარიშო ფართობი (კ-3)

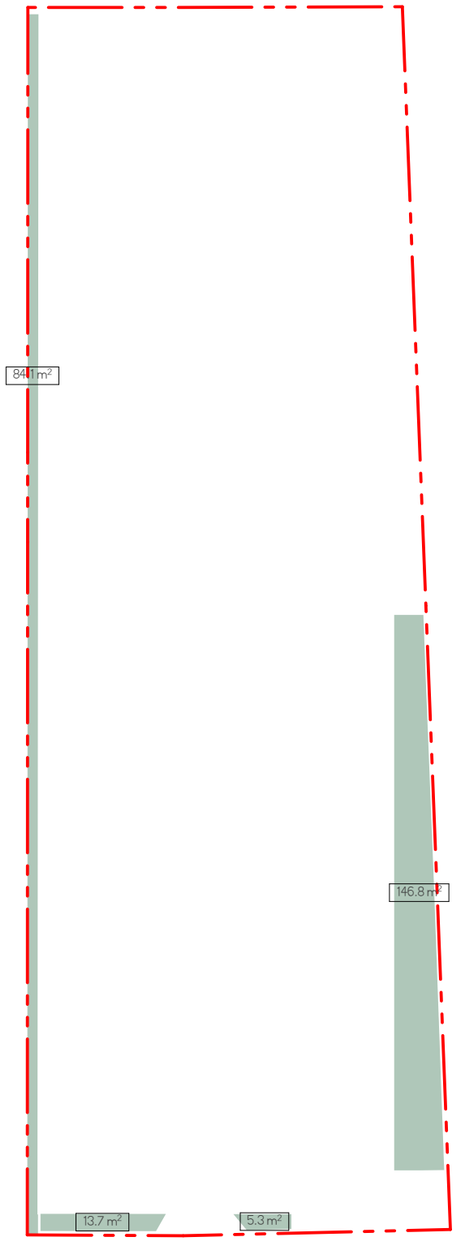

ექსპლიკაცია - კროკები			
	ფართობი	ფერი	ანგარიში
კ-1	2,053.1		კ-1=2053.1/3250=0.6
კ-2	2,053.1		კ-2=2053.1/3250=0.6
კ-3	249.9		კ-3=249.9/3250=0.1

კროკები 1:500

შპს „ნიუ მაქს“
საქართველო, თბილისი, მგალობლიშვილის ქ. 3,
ორგის N:3 ს/ნ: 404957579
www.newmax.ge info@newmax.ge
mob / cell phone: +995 557 30 30 30
LTD "NEW MAX"
N3 Office , 3 Mgaloblishvili str,
Tbilisi, Georgia. ID: 404957579

პროექტის დასახელება / Project		თანამდებობა / Position	სახელი გვარი / Name Surname	ხელმოწერა / Signature	ნახაზი / Drawing	თარიღი / Date of issue: 10/31/2024
სამშენებლო ინვენტარის შესანახი საწყობის არქიტექტურული პროექტი		დირექტორი / Director	გიორგი ქირქითაძე / Giorgi Kirkitadze		№LAYOUT NAME	მასშტაბი / Scale: 1:500
დამკვეთი / Client		პროექტის ავტორი / Author	გვანცა ზაქარიაშვილი / Gvantsa Zakariashvili			სტადია / Stage: პროექტი
შპს "მოდული" ს/ნ 245665669		არქიტექტორი / Architect				ფორმატი / Paper size: A3
მისამართი / Address		არქიტექტორი / Architect				ფაილის სახელი / File name:
ქალაქი თბილისი, ლევან დევდარიანის III შესახვევი, N 16 ს/კ 81.08.17.854		კონსტრუქტორი / Constructor				ფურცელი / Pages: ა-203

მისაწვდომი ტუალეტი მ.1:50

გეგმა

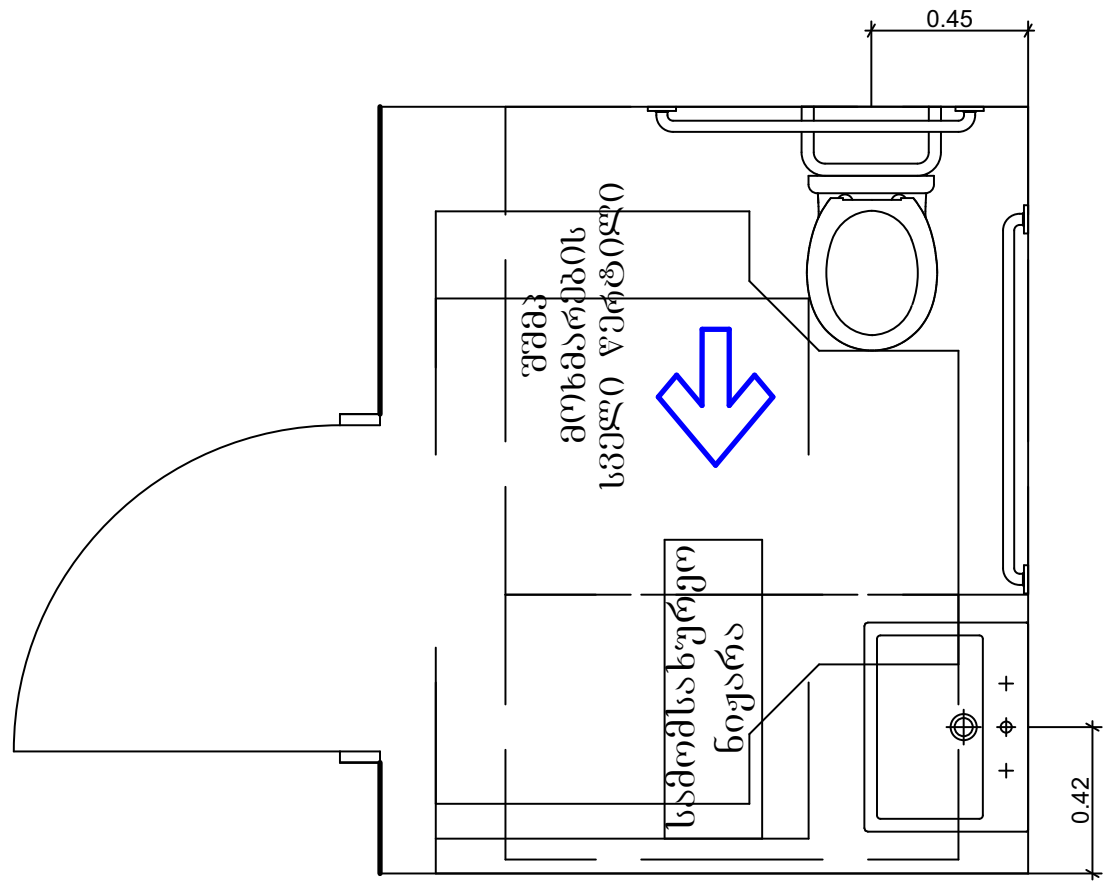

უნიტაზის და ხელმოსაჭიდი ძელების მდებარეობა

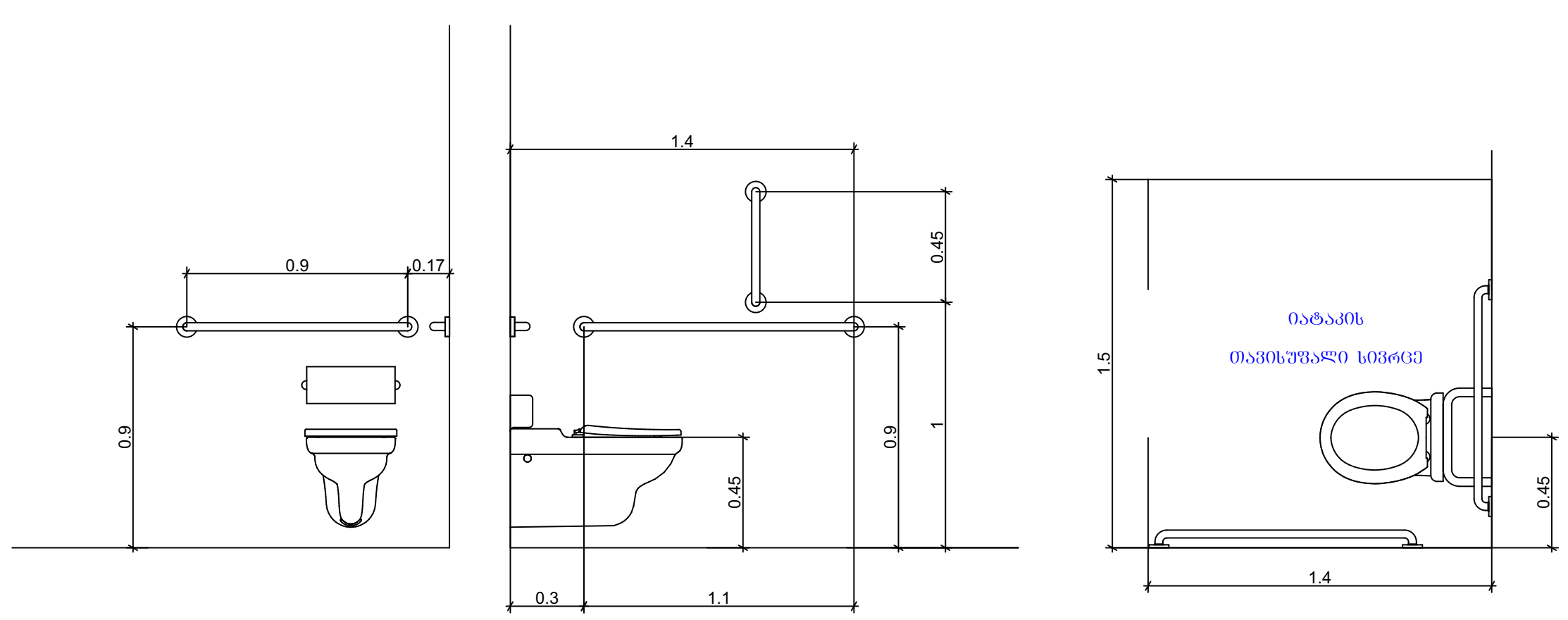

თავისუფალი სივრცე კართან მანევრირებისთვის
ანჯამიანი კარი
ანჯამის მხრიდან მისაწვდომი - მიწოლით გაღება
404.2.3.2 (3)

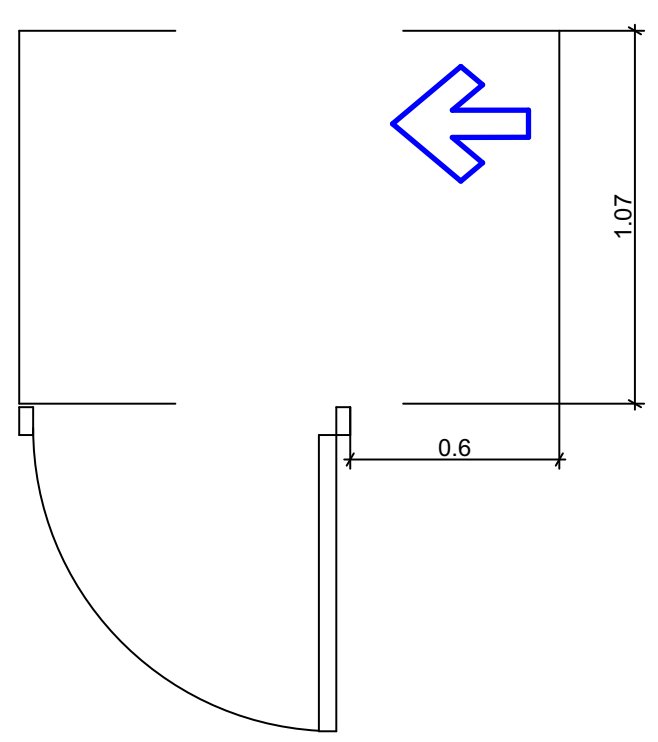

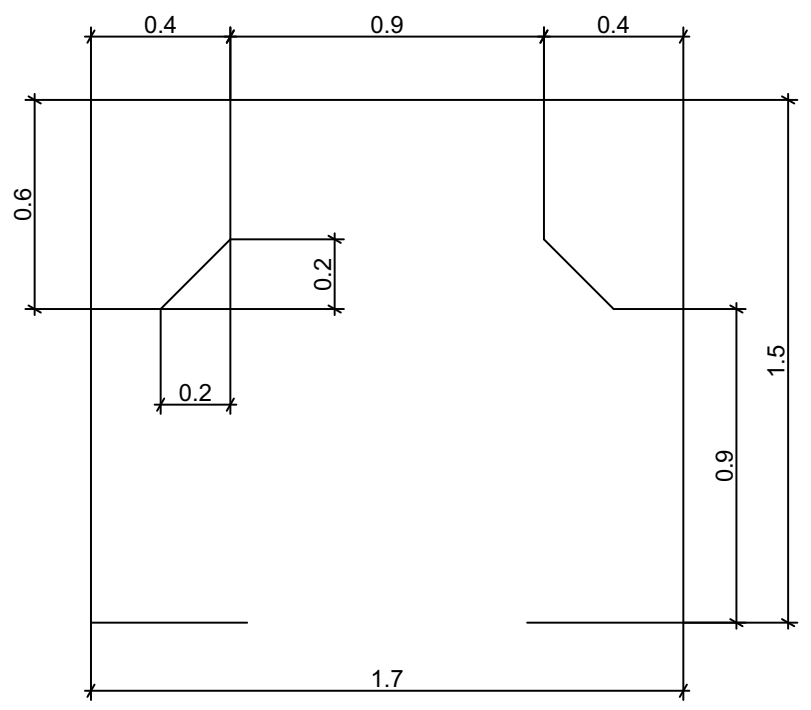

ხელსაბანის მდებარეობა

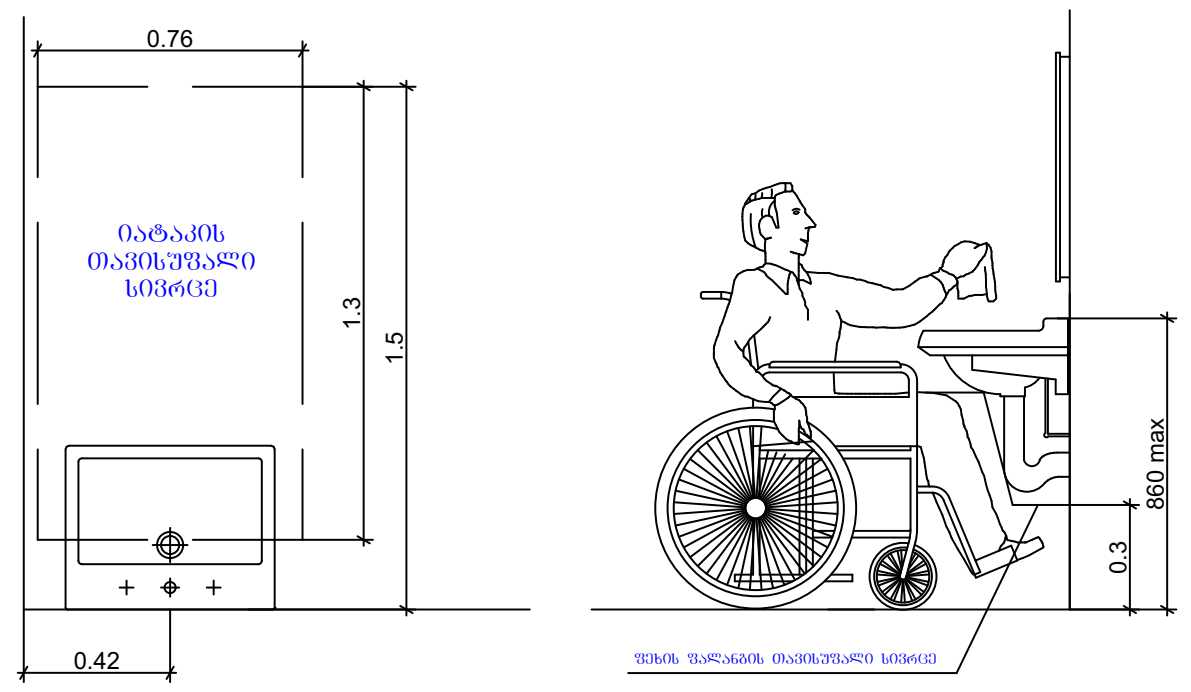

კართან მანევრირებისათვის საჭირო სივრცეები

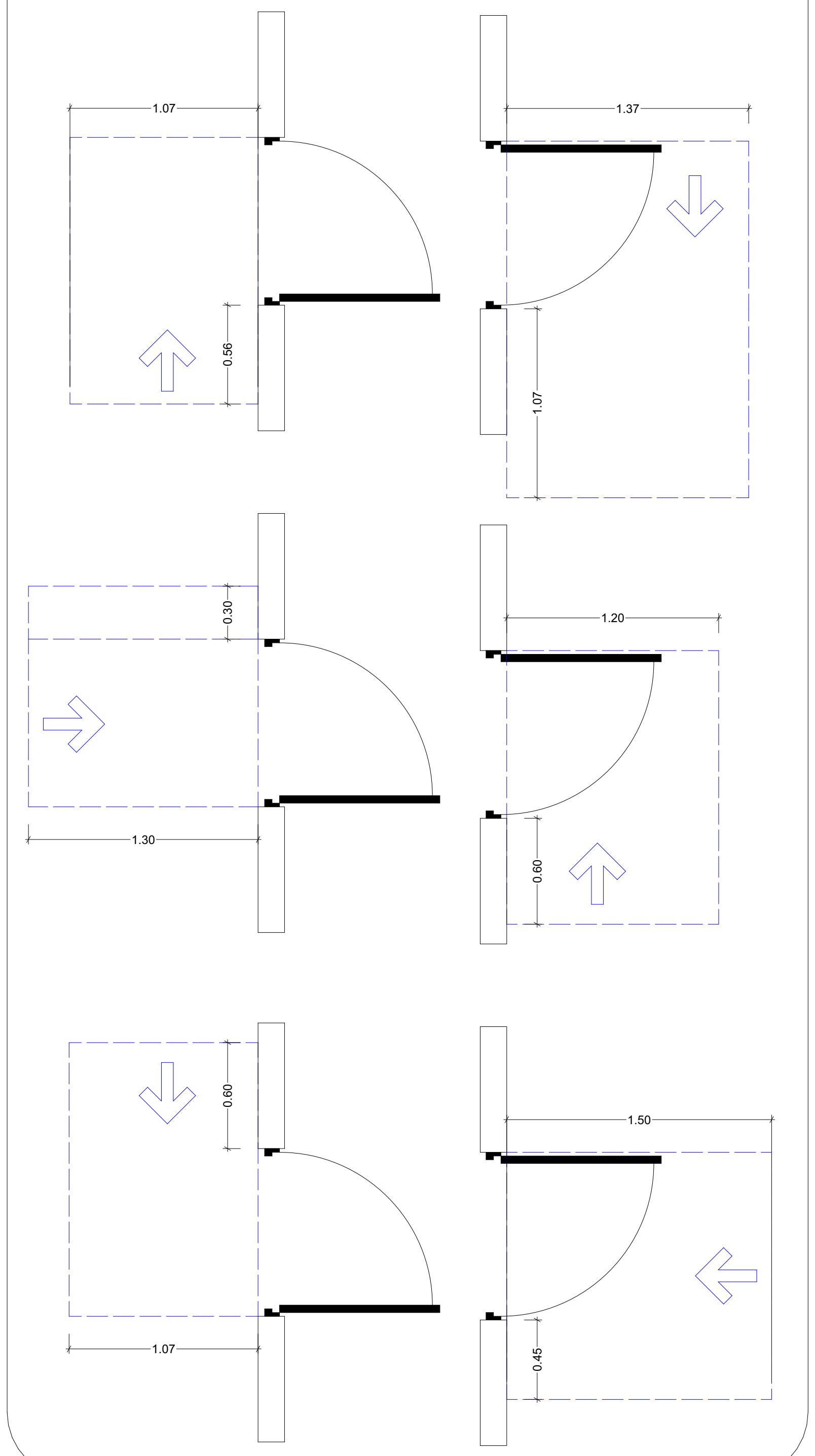

შპს „ნიუ მაქს"	პროექტის დასახელება / Project	თანამდებობა Position	სახელი გვარი Name Surname	ხელმოწერა Signature	თარიღი Date of issue: 10/31/2024
საქართველო, თბილისი, მგალობლიშვილის ქ. 3, ოფისი №3 ს/ნ: 404957579	სამშენებლო ინვენტარის შესანახი საწყობის არქიტექტურული პროექტი	დირექტორი Director	გიორგი კირკიტაძე Giorgi Kirkitadze		მასშტაბი Scale: 1:43.39
www.newmax.ge info@newmax.ge mob / cell phone: +995 557 30 30 30	დამკვეთი / Client: შპს "მოდუსი" ს/ნ 245565669	პროექტის ავტორი Author	გვანცა ზაქარიაშვილი Gvantsa Zakariashvili		სტადია Stage: პროექტი
LTD "NEW MAX"		არქიტექტორი Architect			ფორმატი Paper size: A3
N3 Office , 3 Mgaloblishvili str, Tbilisi, Georgia. ID: 404957579	მისამართი / Address: ქალაქი თბილისი, ლევან დევდარიანის III შესახვევი, N 16 ს/კ 81.08.17.854	არქიტექტორი Architect			ფაილის სახელი File name
		კონსტრუქტორი Constructor			ფურცელი Pages: ა-204

ნახაზი Drawing: №LAYOUT NAME