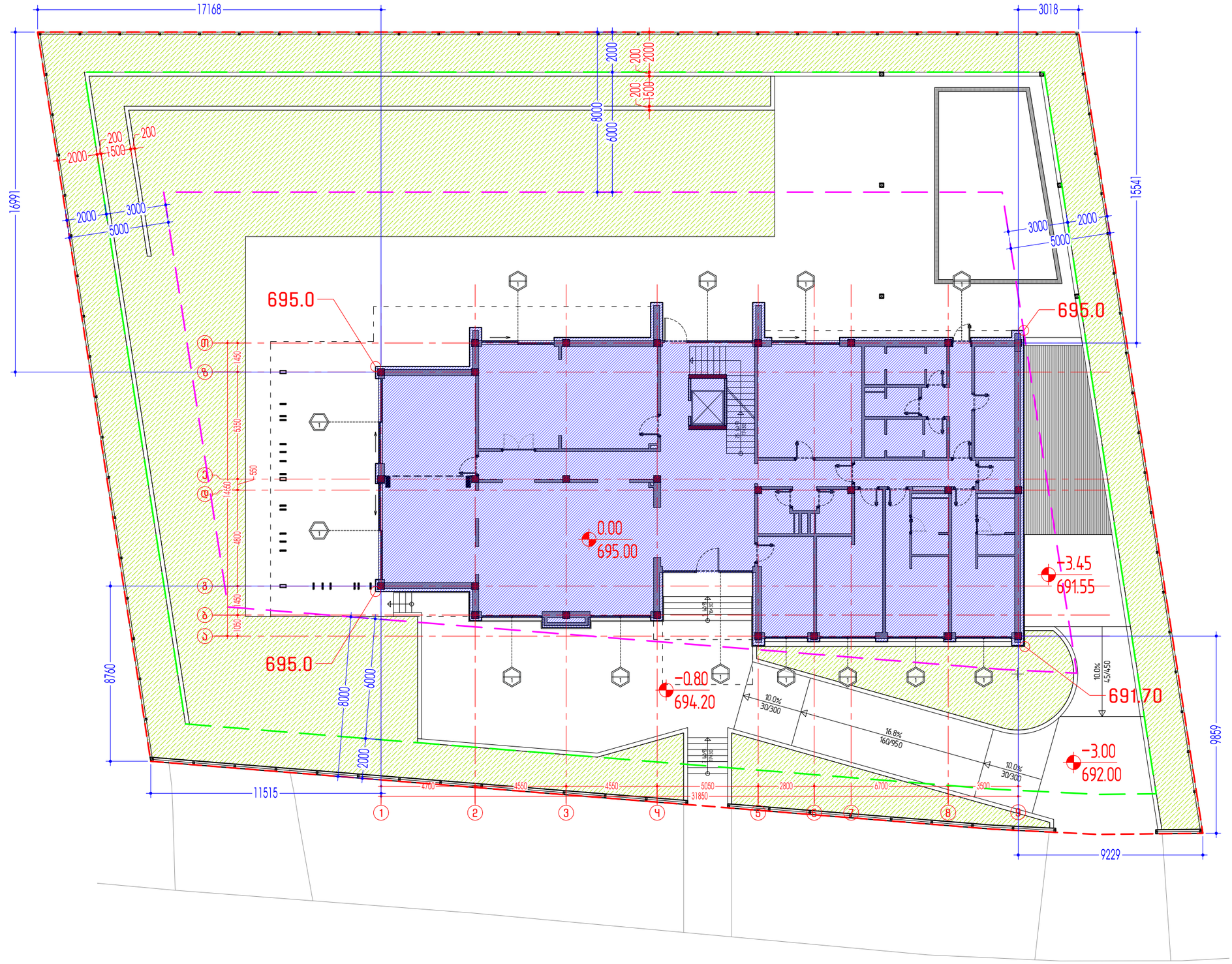

SURGULA STUDIO	ავტორი	დ.ვეშაპაძე		ფურცლის	შენობის გრუნტთან	ობიექტის	ქ.თბილისი
ARCHITECTURE INTERIOR DESIGN	ავტორი	არქიტექტორი		დასახელება	მიბმის ნიშნულების გეგმა	მისამართი	პასტერის ქუჩა 5
	ავტორი	არქიტექტორი		პროექტი	პროექტი	ინფორმაცია დამკვეთზე	სახელი გვარი კომპანია
www.surgula.com	დაამუშავა	ნ.კუტალაძე		მასშტაბი	1:200		
info@surgula.com	დაამუშავა	არქიტექტორი		თარიღი	21.10.2024	კონტრაქტი	კონტრაქტის ნომერი
Tbilisi l.pasteur str.#5	შეამოწმა	დ.ვეშაპაძე		რევიზია	20.02.2023	ელ.ფოსტა	info@costumer.com

გაფრთხილება!

პროექტი წარმოადგენს SURGULA-ს საკუთრებას.მისი ნებისმიერი ფორმით(მთლიანად,ან ნაწილობრივ) გამრავლება,ან კოპირება SURGULA-ს ნებართვის გარეშე იკრძალება.ნახაზი გამიზნულია მხოლოდ კონტრაქტორებისთვის არქიტექტურული ინფორმაციის მისაღებად, და მისი გამოყენება არ შეიძლება სხვა პროექტში.ზომები უნდა გადაამოწმდეს სამშენებლო მოედანზე კონტრაქტორის მიერ.

შენიშვნა!

ფურცელი A3

სარდაფის სართულის გეგმა

ექსპლიკაცია

ოთახის ID	დასახელება	ფართობი კვმ
B01	სადეგუსტაციო დარბაზი, მეღია ოთახი	98.0
B02	მარანი	17.4
B03	საკუჭნაო	12.3
B04	სეზონური გარდერობი	15.1
B05	დერეფანი	11.6
B06	სველი წერტილი	3.0
B07	დამხმარე სათავსო	14.0
B08	დამხმარე სათავსო	13.4
B09	დამხმარე სათავსო	13.1
B10	პარკინგი	150.8
B11	კიბის უჯრედი	4.9
B12	ღია პარკინგი	30.7
B13	კორიდორი	3.8
	ჯამი	373.0

B07 დამხმარე სათავსო
14.0 მ²

B08
ღია პარკინგი
13.4 მ²

B09
დამხმარე სათავსო
13.1 მ²

B13
3.8 მ²

B12
ღია პარკინგი
30.7 მ²

B06
სველი წერტ.
3.0 მ²

B11
კიბის უჯრედი.
4.9 მ²

-3.40
B05
დერეფანი
11.6 მ²

B10
პარკინგი
150.8 მ²

B03
საკუჭნაო
12.3 მ²

B04
სეზონური
გარდერობი
15.1 მ²

B01
სადეგუსტაციო დარბაზი,
მეღია ოთახი
98.0მ²

B02
მარანი
17.4 მ²

10.0%
45/450

1	2	3	4	5	6	7	8	9
4700	4550	4550	5050	2800	6700		3500	
31850								

A	B	C	D	550	1450	4800	1450	1050
14650								

SURGULA STUDIO
ARCHITECTURE INTERIOR DESIGN
www.surgula.com
info@surgula.com
Tbilisi I.pasteur str.#5

ავტორი	დ.ვეშაპაძე		ფურცლის	სარდაფის	ობიექტის	ქ.თბილისი	
ავტორი	არქიტექტორი		დასახელება	გეგმა	მისამართი	პასტერის ქუჩა 5	
ავტორი	არქიტექტორი		პროექტი	პროექტი	იწყორმაცია	სახელი გვარი	
დაამუშავა	ნ.ჯუღლაძე		მასშტაბი	1:100–1	დამკვეთზე	კომპანია	
დაამუშავა	არქიტექტორი		თარიღი	30.09.2024	კონტრაქტის	კონტრაქტის ნომერი	
შეამოწმა	დ.ვეშაპაძე		რევიზია	20.02.2023	ელ.ფოსტა	info@costumer.com	

გაფრთხილება!
პროექტი წარმოადგენს SURGULA-ს საკუთრებას. მისი ნებისმიერი ფორმით(მხედველობაში არ მიიღება ელექტრონული ვერსია) გამოყენება, ასევე კოპირება SURGULA-ს წებართვის გარეშე ისჯება კანონით გათვალისწინებული ზომებით. კონტრაქტორი ვალდებულია ობიექტზე დაიცვას ტექნიკური ზედამხედველობის ინსტრუქციები. ნებისმიერი ცვლილება ან დამატება პროექტში უნდა შეთანხმდეს ავტორთან. ავტორი არ აგებს პასუხს იმ ზიანზე, რომელიც მიადგა მესამე პირებს ან მათ ქონებას პროექტის არასწორი გამოყენების შედეგად.

შენიშვნა!

ფურცლების რაოდენობა: A2
003

I სართულის გეგმა

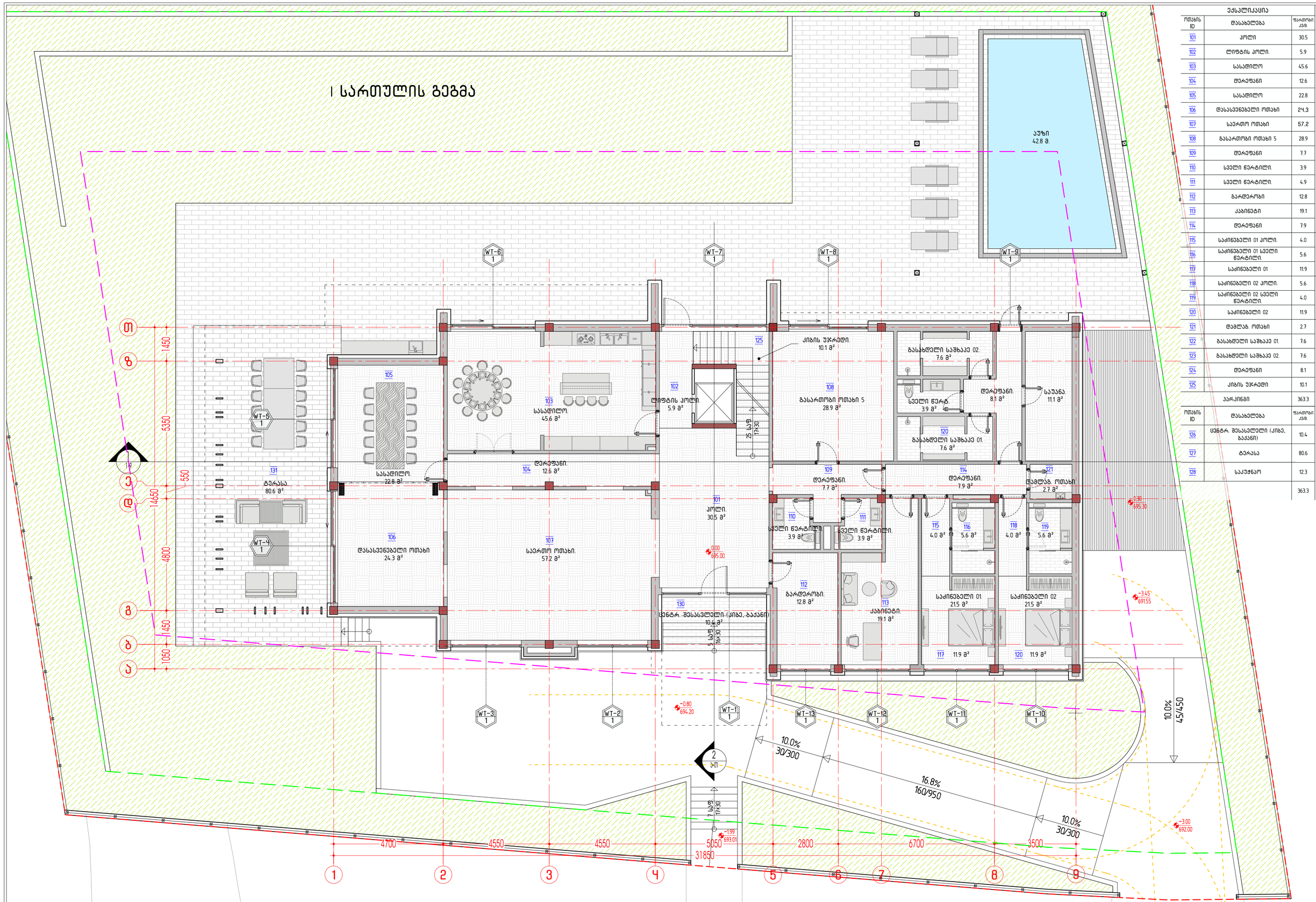

ექსპლიკაცია

ოთახის ID	დასახელება	ფართობი კვ.მ.	
101	კოლი	30.5	
102	ლიფტის კოლი.	5.9	
103	სასადილო	45.6	
104	დერეფანი	12.6	
105	სასადილო	22.8	
106	დასასვენებელი ოთახი	24.3	
107	საერთო ოთახი	57.2	
108	გასართობი ოთახი 5	28.9	
109	დერეფანი	7.7	
110	სველი წერტილი.	3.9	
111	სველი წერტილი.	4.9	
112	გარდერობი	12.8	
113	კაბინეტი	19.1	
114	დერეფანი	7.9	
115	საკინძებელი 01 კოლი.	4.0	
116	საკინძებელი 01 სველი წერტილი.	5.6	21.5
117	საკინძებელი 01	11.9	
118	საკინძებელი 02 კოლი.	5.6	
119	საკინძებელი 02 სველი წერტილი.	4.0	21.5
120	საკინძებელი 02	11.9	
121	დამლაგ. ოთახი	2.7	
122	გასახდელი საშხაპე 01.	7.6	
123	გასახდელი საშხაპე 02.	7.6	
124	დერეფანი	8.1	
125	ქიბის უჯრედი	10.1	
	პარკინგი	363.3	

ოთახის ID	დასახელება	ფართობი კვ.მ.
126	სენტრ. შესასვლელი (ქიბე, ბაქანი)	10.4
127	ტერასა	80.6
128	საუჟნაო	12.3
		363.3

SURGULA STUDIO ARCHITECTURE INTERIOR DESIGN www.surgula.com info@surgula.com Tbilisi I.pasteur str.#5	ავტორი	დ.ვეფაპაძე	ფურცლის	პირველი სართული	ობიექტის მისამართი	ქ.თბილისი, პასტერის ქუჩა 5	გაფრთხილება! პროექტი წარმოადგენს SURGULA-ს საკუთრებას, მისი ნებისმიერი ფორმით(მხედველობაში, ან ნაწილობრივ) გამოყენება, ან კოპირება SURGULA-ს ნებართვის გარეშე იკრძალება. ნებაზე გამოხატულია მხოლოდ კონტრაქტორისთვის არქიტექტურულ ინფორმაციის მისაღებად, და მისი გამოყენება არ შეიძლება სხვა პროექტში. ზომები უნდა გადამოწმდეს სამშენებლო მოედანზე კონტრაქტორის მიერ.	შენიშვნა!	ფურცლები	A2
	ავტორი	არქიტექტორი							004
	ავტორი	არქიტექტორი	პროექტი	პროექტი	ინფორმაცია	სახლი გვარი			
	დაამუშავა	ნ.ჯუტლაძე	მასშტაბი	1:100-1	დამკვეთზე	კომპანია			
	დაამუშავა	არქიტექტორი	თარიღი	30.09.2024	კონტრაქტი	კონტრაქტის ნომერი			
	შეამოწმა	დ.ვეფაპაძე	რევიზია	20.02.2023	ელ.ფოსტა	info@costumer.com			

II სართულის გეგმა

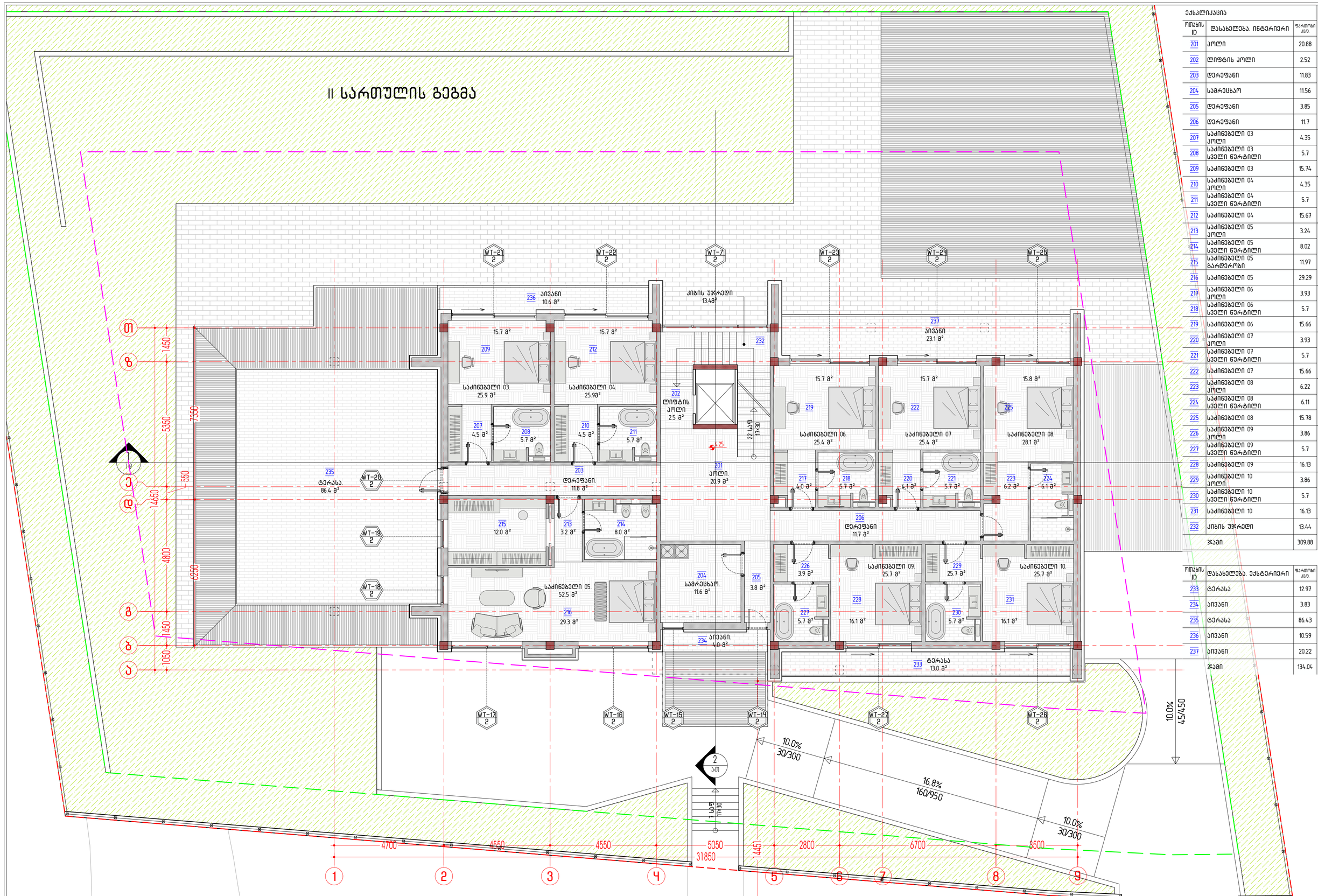

ექსპლიკაცია

ოთახის ID	დასახელება. ინტერიერი	ფართობი კვმ	
201	ჰოლი	20.88	
202	ლიფტის ჰოლი	2.52	
203	დერეფანი	11.83	
204	სამრეცხაო	11.56	
205	დერეფანი	3.85	
206	დერეფანი	11.7	
207	საძინებელი 03 ჰოლი	4.35	25.79
208	საძინებელი 03 სველი წერტილი	5.7	
209	საძინებელი 03	15.74	
210	საძინებელი 04 ჰოლი	4.35	25.72
211	საძინებელი 04 სველი წერტილი	5.7	
212	საძინებელი 04	15.67	
213	საძინებელი 05 ჰოლი	3.24	52.52
214	საძინებელი 05 სველი წერტილი	8.02	
215	საძინებელი 05 ბარდერობი	11.97	
216	საძინებელი 05	29.29	
217	საძინებელი 06 ჰოლი	3.93	25.29
218	საძინებელი 06 სველი წერტილი	5.7	
219	საძინებელი 06	15.66	
220	საძინებელი 07 ჰოლი	3.93	25.29
221	საძინებელი 07 სველი წერტილი	5.7	
222	საძინებელი 07	15.66	
223	საძინებელი 08 ჰოლი	6.22	28.11
224	საძინებელი 08 სველი წერტილი	6.11	
225	საძინებელი 08	15.78	
226	საძინებელი 09 ჰოლი	3.86	25.69
227	საძინებელი 09 სველი წერტილი	5.7	
228	საძინებელი 09	16.13	
229	საძინებელი 10 ჰოლი	3.86	25.69
230	საძინებელი 10 სველი წერტილი	5.7	
231	საძინებელი 10	16.13	
232	ქიბის უჯრედი	13.44	
	ჯამი	309.88	

ოთახის ID	დასახელება. ექსტერიერი	ფართობი კვმ
233	ტერასა	12.97
234	აივანი	3.83
235	ტერასა	86.43
236	აივანი	10.59
237	აივანი	20.22
	ჯამი	134.04

SURGULA STUDIO							
ARCHITECTURE INTERIOR DESIGN							
www.surgula.com							
info@surgula.com							
Tbilisi I.pasteur str.#5							
ავტორი	დ.ვეშაპაძე		ფურცლის	მეორე სართული	ობიექტის	ქ.თბილისი	
ავტორი	არქიტექტორი		დასახელება	გეგმა	მისამართი	პასტერის ქუჩა 5	
ავტორი	არქიტექტორი		პროექტი	პროექტი	ინფორმაცია	სახელი გვარი	
დაამუშავა	ნ.ჯუღლაძე		მასშტაბი	1:100–1	დაბეჭდილზე	კომპანია	
დაამუშავა	არქიტექტორი		თარიღი	30.09.2024	კონტრაქტი	კონტრაქტის ნომერი	
შეამოწმა	დ.ვეშაპაძე		რევიზია	20.02.2023	ელ.ფოსტა	info@costumer.com	

გაფრთხილება!

პროექტი წარმოადგენს SURGULA-ს საკუთრებას.მისი ნებისმიერი ფორმით(მელნისანდ.ან ნახატობრივ) გამოყენება.ან კოპირება SURGULA-ს ნებართვის გარეშე დაშვებულია.ნაწილის გამოხატულია მხოლოდ კონტრაქტორისთვის.ურეშე.ეს პროექტი.ინფორმაციის მისაღებად. და მისი გამოყენება არ შეიძლება სხვა პროექტის.ზომების უფლება გადამოწმდეს სამშენებლო მოედანზე კონტრაქტორის მიერ.

შენიშვნა!

ფურცელი A2

005

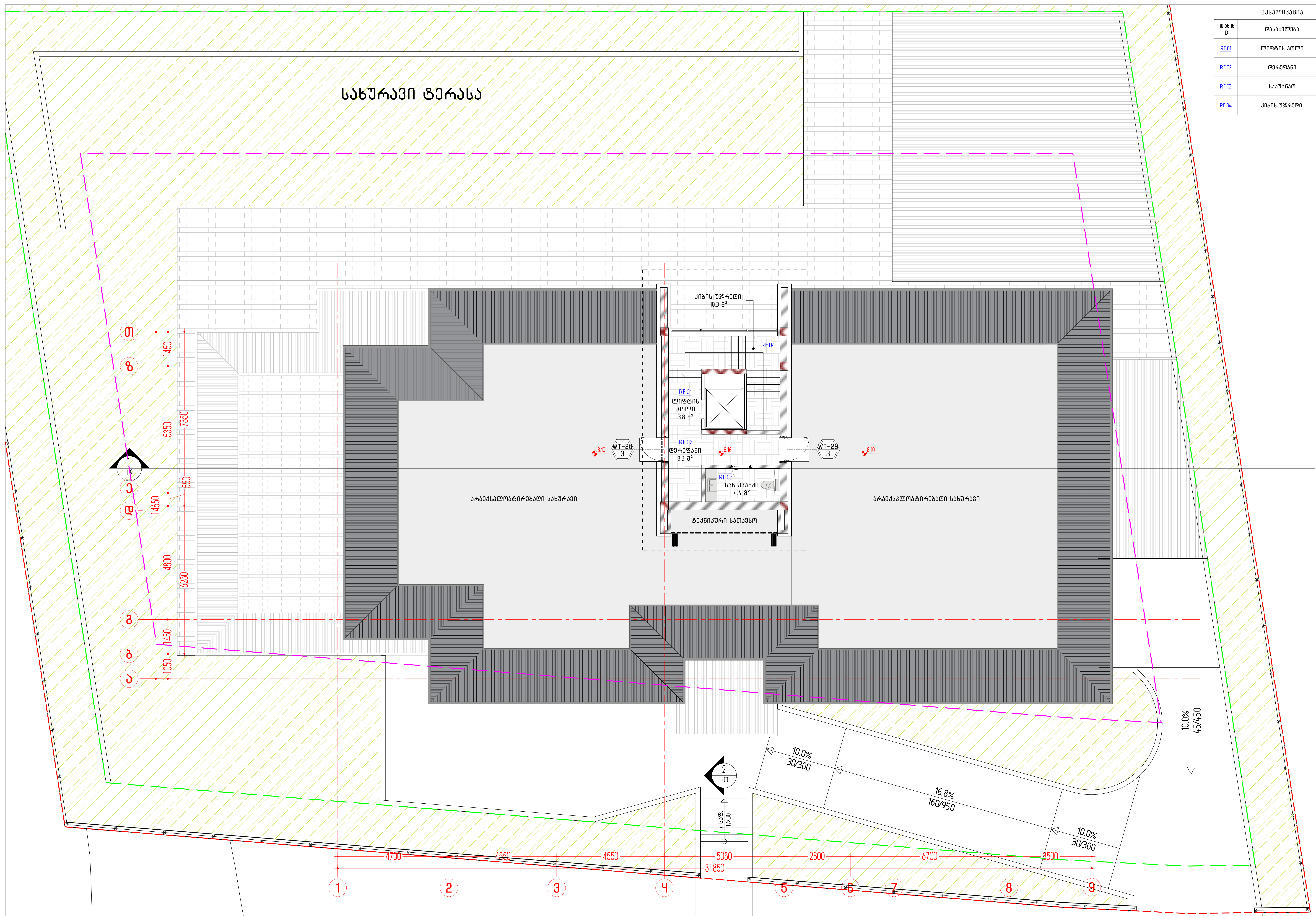

ექსპლიკაცია

ოთახის ID	დასახელება	ფართობი კვ/მ.
RF 01	ლიფტის ჰოლი	3.8
RF 02	დერეფანი	8.3
RF 03	საკუჭნაო	4.4
RF 04	კიბის უჯრედი.	10.3

SURGULA STUDIO
ARCHITECTURE INTERIOR DESIGN
www.surgula.com
info@surgula.com
Tbilisi l.pasteur str.#5

ავტორი	დ.ვეშაპაძე	ფურცლის დასახელება	სახურავის გეგმა	ობიექტის მისამართი	ქ.თბილისი პასტერის ქუჩა 5
ავტორი	არქიტექტორი	პროექტი	პროექტი	ინფორმაცია დამკვეთზე	სახელი გვარი კომპანია
ავტორი	არქიტექტორი	მასშტაბი	1:100–1	კონტრაქტი	კონტრაქტის ნომერი
დაამუშავა	ნ.კუტალაძე	თარიღი	30.09.2024	ელ.ფოსტა	info@costumer.com
დაამუშავა	არქიტექტორი	რევიზია	20.02.2023		
შეამოწმა	დ.ვეშაპაძე				

გაფრთხილება!
პროექტი წარმოადგენს SURGULA-ს საკუთრებას.მისი ნებისმიერი ფორმით(მთლიანად,ან ნაწილობრივ) გამრავლება,ან კოპირება SURGULA-ს ნებართვის გარეშე იკრძალება.ნახაზი გამიზნულია მხოლოდ კონტრაქტორებისთვის არქიტექტურული ინფორმაციის მისაღებად, და მისი გამოყენება არ შეიძლება სხვა პროექტში.ზომები უნდა გადამოწმდეს სამშენებლო მოედანზე კონტრაქტორის მიერ.

შენიშვნა!

სახურავის გეგმა

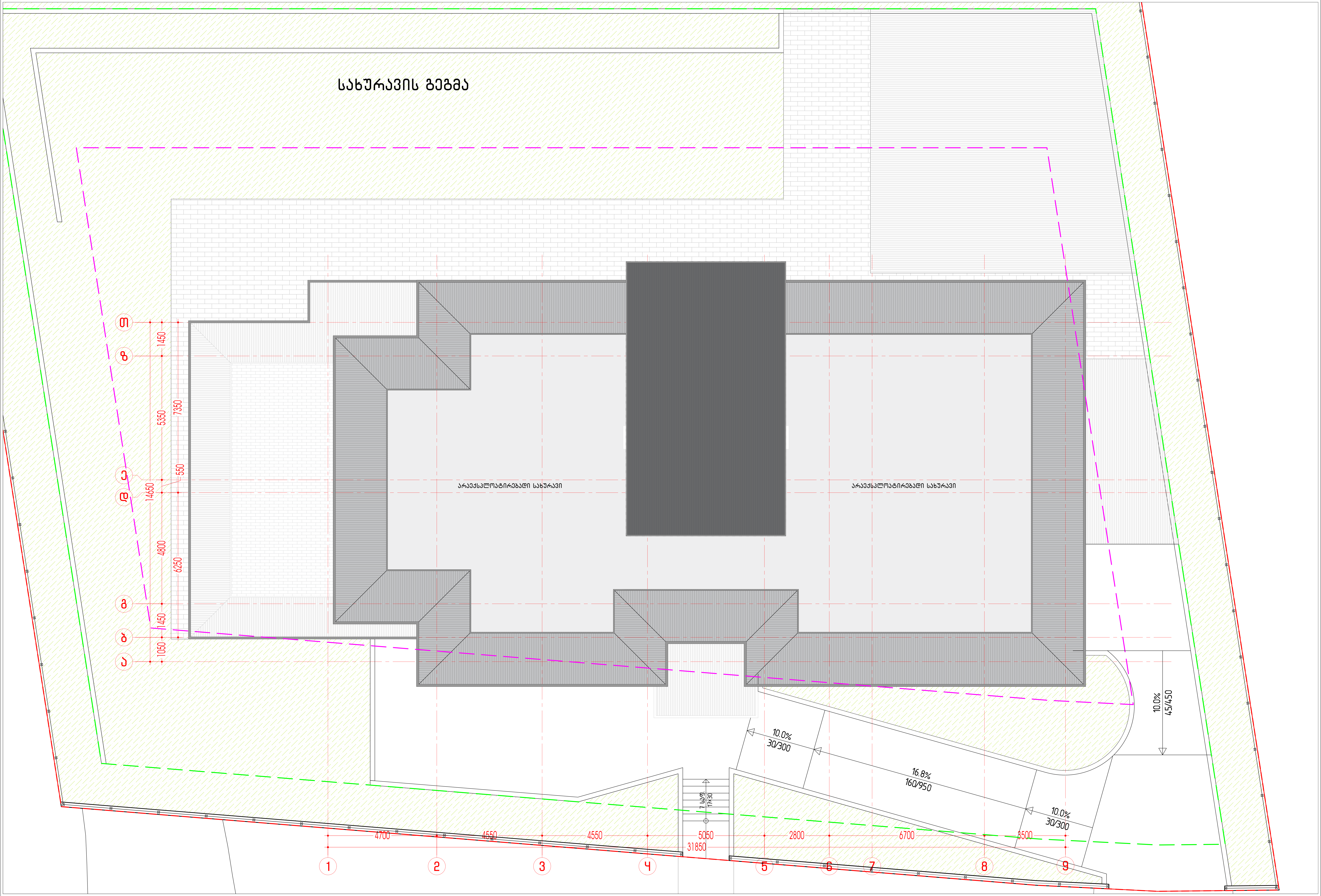

SURGULA STUDIO ARCHITECTURE INTERIOR DESIGN www.surgula.com info@surgula.com Tbilisi l.pasteur str.#5							
ავტორი	დ.ვეშაპაძე	ფურცლის დასახელება	სახურავის გეგმა	ობიექტის მისამართი	ქ.თბილისი პასტერის ქუჩა 5	გაფრთხილება! პროექტი წარმოადგენს SURGULA-ს საკუთრებას.მისი ნებისმიერი ფორმით(მთლიანად,ან ნაწილობრივ) გამრავლება,ან კოპირება SURGULA-ს ნებართვის გარეშე იკრძალება.ნახაზი გამიზნულია მხოლოდ კონტრაქტორებისთვის არქიტექტურული ინფორმაციის მისაღებად, და მისი გამოყენება არ შეიძლება სხვა პროექტში.ზომები უნდა გადამოწმდეს სამშენებლო მოედანზე კონტრაქტორის მიერ.	შენიშვნა!
ავტორი	არქიტექტორი						
ავტორი	არქიტექტორი	პროექტი	პროექტი	ინფორმაცია დამკვეთზე	სახელი გვარი კომპანია		
დაამუშავა	ნ.კუტალაძე	მასშტაბი	1:100				
დაამუშავა	არქიტექტორი	თარიღი	30.09.2024	კონტრაქტი	კონტრაქტის ნომერი		
შეამოწმა	დ.ვეშაპაძე	რევიზია	20.02.2023	ელ.ფოსტა	info@costumer.com		

ფურცელი A2 002

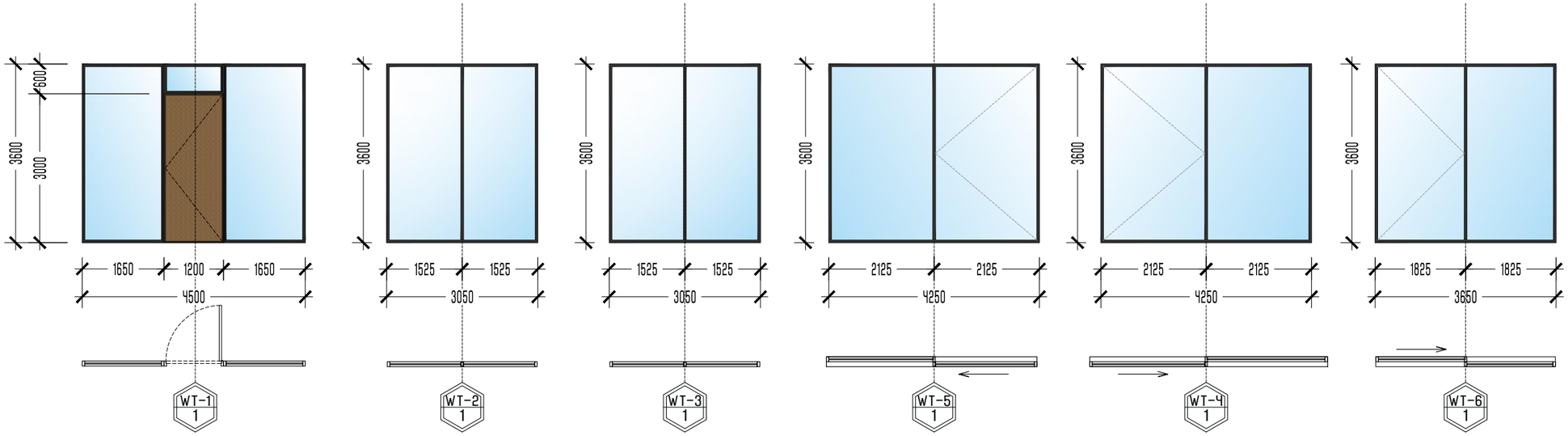

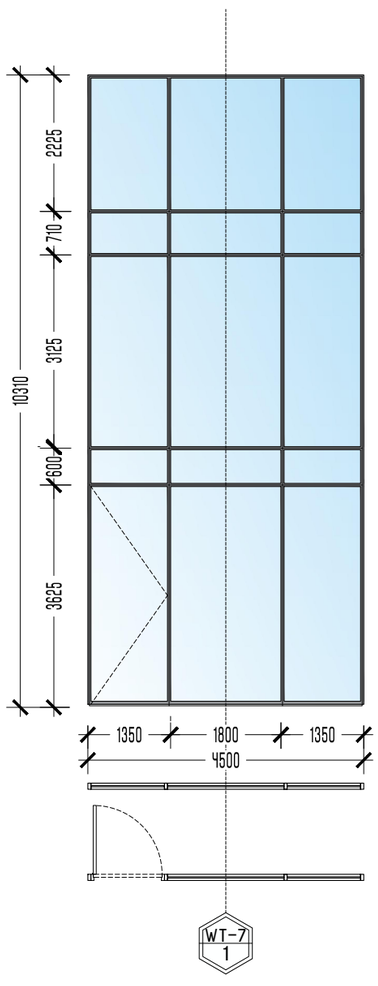

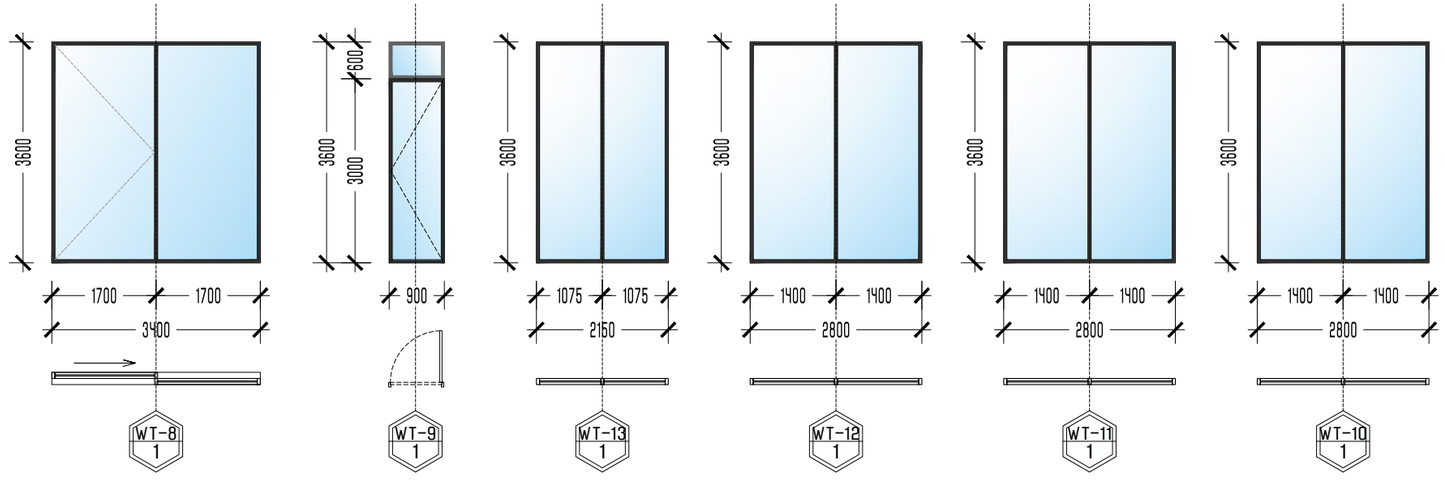

SURGULA STUDIO ARCHITECTURE INTERIOR DESIGN www.surgula.com info@surgula.com Tbilisi l.pasteur str.#5							
ავტორი	დ.ვეშაპაძე		ფურცლის	ვიტრაჟების სპეციფიკაცია	ობიექტის	ქ.თბილისი	გაფრთხილება! პროექტი წარმოადგენს SURGULA-ს საკუთრებას.მისი ნებისმიერი ფორმით(მთლიანად,ან ნაწილობრივ) გამრავლება,ან კოპირება SURGULA-ს ნებართვის გარეშე იკრძალება.ნახაზი გამიზნულია მხოლოდ კონტრაქტორებისთვის არქიტექტურული ინფორმაციის მისაღებად, და მისი გამოყენება არ შეიძლება სხვა პროექტში.ზომები უნდა გადამოწმდეს სამშენებლო მოედანზე კონტრაქტორის მიერ.	შენიშვნა!	
ავტორი	არქიტექტორი		დასახელება	პირველი სართული	მისამართი	პასტერის ქუჩა 5			
ავტორი	არქიტექტორი		პროექტი	პროექტი	ინფორმაცია	სახელი გვარი			
დაამუშავა	ნ.კუტალაძე		მასშტაბი	1:100–1	დამკვეთზე	კომპანია			
დაამუშავა	არქიტექტორი		თარიღი	21.10.2024	კონტრაქტი	კონტრაქტის ნომერი		ფურცელი	A3
შეამოწმა	დ.ვეშაპაძე		რევიზია	20.02.2023	ელ.ფოსტა	info@costumer.com			015

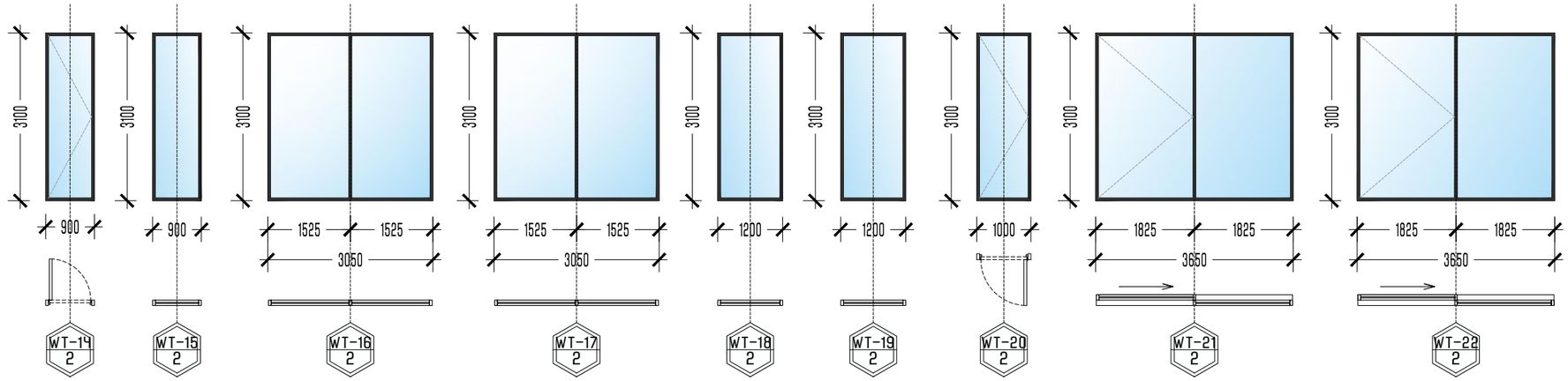

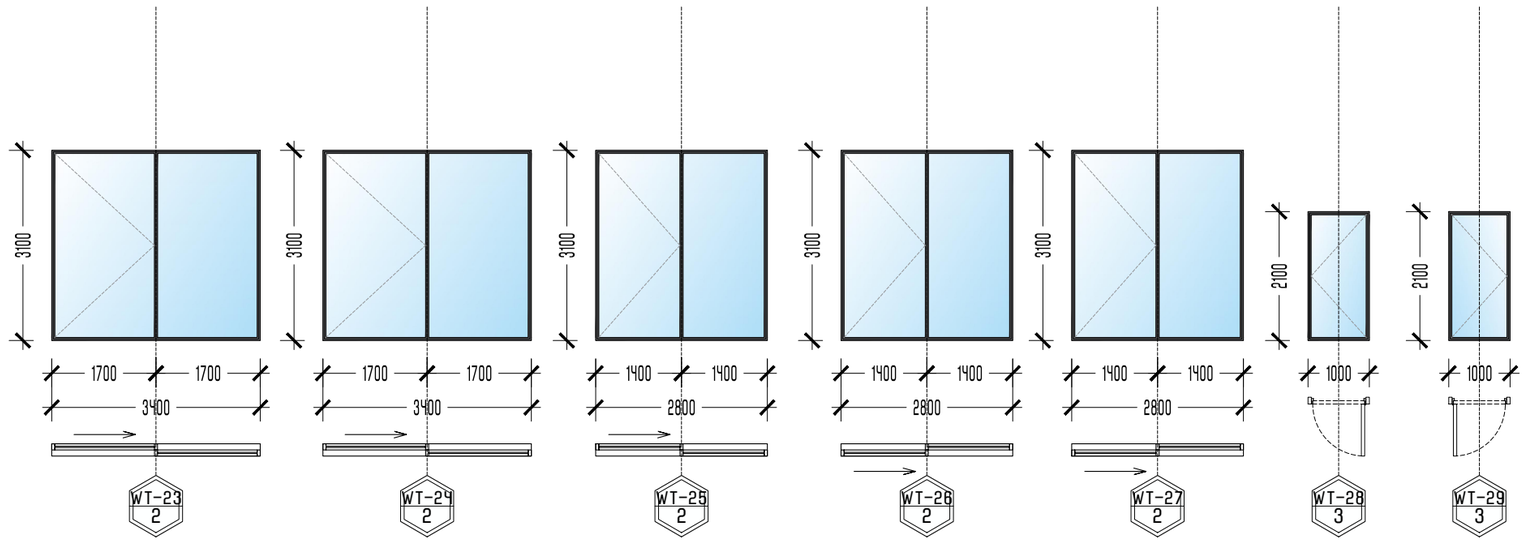

SURGULA STUDIO ARCHITECTURE INTERIOR DESIGN www.surgula.com info@surgula.com Tbilisi l.pasteur str.#5	ავტორი	დ.ვეშაპაძე	ფურცლის დასახელება	ვიტრაჟების სპეციფიკაცია მეორე სართული	ობიექტის მისამართი	ქ.თბილისი პასტერის ქუჩა 5
	ავტორი	არქიტექტორი				
	ავტორი	არქიტექტორი	პროექტი	პროექტი	ინფორმაცია დამკვეთზე	სახელი გვარი კომპანია
	დაამუშავა	ნ.კუტალაძე	მასშტაბი	1:100–1		
	დაამუშავა	არქიტექტორი	თარიღი	21.10.2024	კონტრაქტი	კონტრაქტის ნომერი
	შეამოწმა	დ.ვეშაპაძე	რევიზია	20.02.2023	ელ.ფოსტა	info@costumer.com

გაფრთხილება!

პროექტი წარმოადგენს SURGULA-ს საკუთრებას.მისი ნებისმიერი ფორმით(მთლიანად,ან ნაწილობრივ) გამოყენება,ან კოპირება SURGULA-ს წებართვის გარეშე იკრძალება.ნახაზი გამიზნულია მხოლოდ კონტრაქტორებისთვის არქიტექტურული ინფორმაციის მისაღებად. და მისი გამოყენება არ შეიძლება სხვა პროექტში.ზომები უნდა გადამოწმდეს სამშენებლო მოედანზე კონტრაქტორის მიერ.

შენიშვნა!

ფურცელი A3

016

WT-01

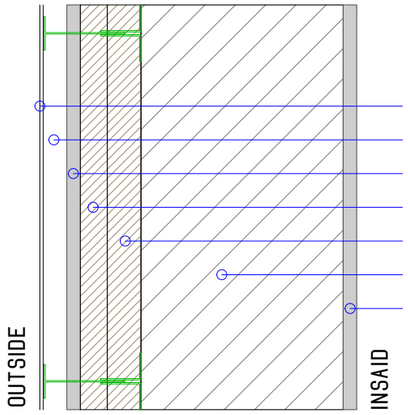

- ფასადის მოჭიქული კერამიკული/კომპოზიტური ფილები
- ჰაერი 35 მმ.
- ცემენტის ფითხი/ბათქაში 20 მმ.
- 30 მმ.-იანი ექსტრუდირებული პოლისტირონის ქაფი (XPS)
- 50 მმ.-იანი ექსტრუდირებული პოლისტირონის ქაფი (XPS)
- ბეტონის მსუბუქი ღრუტანიანი ბლოკები 300 მმ.
- კირ-თაბაშირის ფითხი/ბათქაში 20 მმ.

WT-02

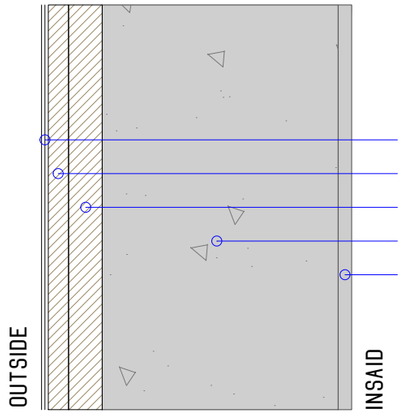

- ბიტუმიანი ზოლები მინის ბოჭკოვანი ქსოვილები 2 ფენა
- ექსტრუდირებული პოლისტირონის ქაფი (XPS) 30 მმ.
- ექსტრუდირებული პოლისტირონის ქაფი (XPS) 50 მმ.
- რკ/ბეტონის კედელი 350 მმ.
- კირ-თაბაშირის ფითხი/ბათქაში 20 მმ.

FT-01

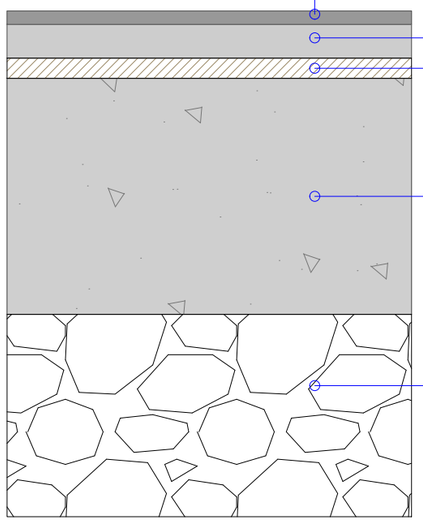

- კერამიკული ფილა/ხის იატაკი. წებოცემენტი
- ცემენტით მოსწორება 50 მმ.
- ექსტრუდირებული პოლისტირონის ქაფი (XPS) 30 მმ.
- რკ/ბეტონის ფილა 350 მმ.
- ქვიშა, ხრეში, დამტვრეული ქვა 1200 მმ.

RT-01

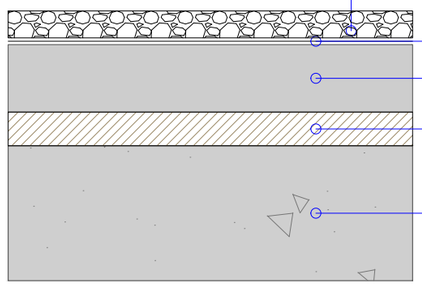

- დეკორატიული ღორღი ფრაქცია 20-40 მმ.
- ბიტუმიანი ზოლები მინის ბოჭკოვანი ქსოვილები 10 მმ.
- ცემენტით მოსწორება 100 მმ.
- ექსტრუდირებული პოლისტირონის ქაფი (XPS) 50 მმ.
- რკ/ბეტონის ფილა 200 მმ.

SURGULA STUDIO
ARCHITECTURE INTERIOR DESIGN
www.surgula.com
info@surgula.com
Tbilisi l.pasteur str.#5

ავტორი	დ.ვეშაპაძე		ფურცლის დასახელება		ობიექტის მისამართი	ქ.თბილისი პასტერის ქუჩა 5	
ავტორი	არქიტექტორი						
ავტორი	არქიტექტორი		პროექტი	პროექტი	ინფორმაცია დამკვეთზე	სახელი გვარი კომპანია	
დაამუშავა	ნ.კუტალაძე		მასშტაბი	0.1:99:44			
დაამუშავა	არქიტექტორი		თარიღი	18.11.2024	კონტრაქტი	კონტრაქტის ნომერი	
შეამოწმა	დ.ვეშაპაძე		რევიზია	20.02.2023	ელ.ფოსტა	info@costumer.com	

გაფრთხილება!
პროექტი წარმოადგენს SURGULA-ს საკუთრებას.მისი ნებისმიერი ფორმით(მთლიანად,ან ნაწილობრივ) გამრავლება,ან კოპირება SURGULA-ს ნებართვის გარეშე იკრძალება.ნახაზი გამიზნულია მხოლოდ კონტრაქტორებისთვის არქიტექტურული ინფორმაციის მისაღებად, და მისი გამოყენება არ შეიძლება სხვა პროექტში.ზომები უნდა გადამოწმდეს სამშენებლო მოედანზე კონტრაქტორის მიერ.

შენიშვნა!

ფურცელი A3

სახანძრო უსაფრთხოება

სახანძრო უსაფრთხოება

პირობითი აღნიშვნა

	სიმბოლოს სახელწოდება
	ჯვამლზე მორეაგირე მაუწყებელი
	ხელის ცეცხლმაქრი

მონოლითი

შემავსებელი

60 წუთიანი ხანძარმედეგი კედელი

დაკავებულობის ჯგუფის აღნიშვნა						
დაკავებულობების ჯგუფები	დაკავებულობების ჯგუფი აღნიშვნა	ფერის კოდი	დაშტრიხვა	ხაზის სისქე	დაშტრიხვის მასშტაბი	დაშტრიხვის კუთხე
საცხოვრებელი ჯგუფი (სც)		RGB(255,255,0)	ANSI31	0.05 mm	40	0
დამხმარე ჯგუფი (დს)		RGB(57,57,56)	ANSI31	0.05 mm	40	0

გასასვლელთან მისადგომი მანძილი

გაქცევის მიმართულება ევაკუაციის დროს მარჯვნივ / მარცხნივ

გაქცევის მიმართულება ევაკუაციის დროს ზევით / ქვევით

საცხოვრებელი ბინა	
სც - 3	114.0 მ^2
დ. დ. ფ	18.6
დ. დ.	6

დაკავებულობის ჯგუფი

სივრცის დასახელება

მთლიანი ფართი

დაკავებულობის დატვირთვის ფაქტორი

დაკავებულობის დატვირთვა

880

2.200

ს-2

90

კარის თავისუფალი სიგანე

კარის სპეციფიკაციის #

ხანძარმედეგობა

კარის თავისუფალი სიმაღლე

სარდაფის სართულის გეგმა

სარდაფის სართული +3.40 ნიშნული	
ს/ს-ზ	206.7 მ²
დ დ ფ	18.6
დ დ	11

ავტო პარკინგები	
ღს	181.5 მ²
დ დ ფ	18.6
დ დ	10

B01 სადგეგმსტატიო დარბაზი, მედია ოთახი 98.08²
B02 მარანი 17.4 მ²
B03 საკუჭნაო 12.3 მ²
B04 სეზონური გარლვრობი 15.1 მ²
B05 დერეფანი 11.6 მ²
B06 სველი წერტ 3.0 მ²
B07 დამხმარე სათავსო 14.0 მ²
B08 ღია პარკინგი 13.4 მ²
B09 დამხმარე სათავსო 13.1 მ²
B10 პარკინგი 150.8 მ²
B11 ლიფის შახტი 4.9 მ²
B12 ღია პარკინგი 30.7 მ²
B13 3.8 მ²

-3.40
20 საფ
17x30

10.0%
45/450

1450 5350 550 1450 4800 1450 1050
თ ზ ე დ გ ბ ა

4700 4550 4550 5050 2800 6700 3500
31850
1 2 3 4 5 6 7 8 9

SURGULA STUDIO	ავტორი	დ.ვეფაკაძე		ფურცლის დასახელება	ფურცლის დასახელება	ობიექტის მისამართი	ქ.თბილისი პასტერის ქუჩა 5
ARCHITECTURE INTERIOR DESIGN	ავტორი	არქიტექტორი		პროექტი	პროექტი	ინფორმაცია	სახელი გვარი
www.surgula.com	ავტორი	არქიტექტორი		მასშტაბი	1:100–1	დამკვეთზე	კომპანია
info@surgula.com	დაამუშავა	ნ.ჯუტლაძე		თარიღი	30.09.2024	კონტრაქტის	კონტრაქტის ნომერი
Tbilisi I.pasteur str.#5	დაამოწმა	დ.ვეფაკაძე		რევიზია	20.02.2023	ელ.ფოსტა	info@costumer.com

გაფრთხილება!
პროექტი წარმოადგენს SURGULA-ს საკუთრებას.მისი ნებისმიერი ფორმით(მხედველობაში,ნ.ნ ნახატების) გამოკვლევა,ან კოპირება SURGULA-ს ნებართვის გარეშე იწარმოება გამოიზეულია ზარელით პროექტირების პროცესში ინფორმაციის მისაღებად, და მისი გამოყენება არ შეიძლება სხვა პროექტში.ზემოთ ვიდრე გადაამოწმებს სამშენებლო მოედანზე კონტრაქტორის მიერ.

შენიშვნა!

ფურცელი A2
018

I სართულის გეგმა

სასეპარატორო 0.00 ნიშნული	
სა-ე	387.5 მ²
ტ ტ ფ	18.6
ტ ტ	22

WT-6 1	WT-7 1
WT-8 1	WT-9 1
WT-5 1	WT-4 1
WT-3 1	WT-2 1
WT-1 1	WT-13 1
WT-12 1	WT-11 1
WT-10 1	

აუზი
42.8 მ.

105 სასადილო. 22.8 მ²
103 სასადილო. 45.6 მ²
102 ლიფტის ჰოლი. 5.9 მ²
125 ქიბის უჯრედი. 10.1 მ²
108 გასართობი ოთახი 5 28.9 მ²
გასახდელი საშხაპე 02 7.6 მ²
ტუალეტი. 8.1 მ²
საუნა. 11.1 მ²
სველი წერტ. 3.9 მ²
120 გასახდელი საშხაპე 01. 7.6 მ²
131 ტერასა. 80.6 მ²
104 დერეფანი. 12.6 მ²
გასასვლელთან მისასვლელი მაკსიმალური სავალი მანძილი 38 მ.
109 დერეფანი. 7.7 მ²
114 დერეფანი. 7.9 მ²
121 დამლაგ. ოთახი 2.7 მ²
101 ჰოლი. 30.5 მ²
110 სველი წერტილი 3.9 მ²
111 სველი წერტილი. 3.9 მ²
115 4.0 მ²
116 5.6 მ²
118 4.0 მ²
119 5.6 მ²
106 დასასვენებელი ოთახი 24.3 მ²
107 საერთო ოთახი. 57.2 მ²
112 გარდერობი. 12.8 მ²
113 ქაბინეტი. 19.1 მ²
საძინებელი 01 21.5 მ²
საძინებელი 02 21.5 მ²
130 სენტრ. მესასვლელი (ლიფტ., ბაკანი) 10.4 მ²
117 11.9 მ²
120 11.9 მ²

1450 5350 550 14650 4800 1450 1050

4700 4550 4550 5050 2800 6700 3500 31850

1 2 3 Ч 5 6 7 8 9

Ъ Ы Ь Э Ю Я

სულ 7 საფეხური 17x30
სულ 8 საფეხური 17x30
25 საფეხური 17x30

10.0% 45/450
10.0% 30/300
16.8% 160/950
10.0% 30/300

-0.80 694.20
-1.99 693.01
0.00 695.00
-0.30 695.30
-3.45 691.55
-3.00 692.00

SURGULA STUDIO ARCHITECTURE INTERIOR DESIGN www.surgula.com info@surgula.com Tbilisi I.pasteur str.#5	ავტორი	დ.ვეფაპაძე		ფურცლის დასახელება	ფურცლის დასახელება	ობიექტის მისამართი	ქ.თბილისი პასტერის ქუჩა 5
	ავტორი	არქიტექტორი					
	ავტორი	არქიტექტორი		პროექტი	პროექტი	ინფორმაციის დაგვკვეთზე	სახლი გვარი კომპანია
	დაამუშავა	ნ.ჯუტლაძე		მასშტაბი	1:100–1		
	დაამუშავა	არქიტექტორი		თარიღი	30.09.2024	კონტრაქტის	კონტრაქტის ნომერი
	შეამოწმა	დ.ვეფაპაძე		რევიზია	20.02.2023	ელ.ფოსტა	info@costumer.com

გაფრთხილება!
პროექტი ნარმოადგენს SURGULA-ს საკუთრებას.მისი ნებისმიერი ფორმით(მემლიანად,ან ნანილობრივ) გამოყენება,ან კოპირება SURGULA-ს ნებართვის გარეშე იკრძალება.ნებაზე გამოხატულია მხოლოდ კონტრაქტორებისთვის არქიტექტურული ინფორმაციის მისაწოდებად, და მისი გამოყენება არ შეიძლება სხვა პროექტში.ზემოქმედ უნდა გადაგმოგდეს სამშენებლო მოედანზე კონტრაქტორის მიერ.

შენიშვნა!

ფურცლის ზომა A2

019

II სართულის გეგმა

სასტუმრო +4.25 ნიშნული	
სს-3	310.4 მ²
ტ ტ ფ	18.6
ტ ტ	17

WT-21 2 · WT-22 2 · WT-7 2 · WT-23 2 · WT-24 2 · WT-25 2

236 აივანი 10.6 მ²

15.7 მ² · 15.7 მ²

209 · 212

საძინებელი 03. 25.9 მ² · საძინებელი 04. 25.9მ²

207 4.5 მ² · 208 5.7 მ² · 210 4.5 მ² · 211 5.7 მ²

235 ტერასა 86.4 მ²

WT-20 2 · WT-19 2 · WT-18 2

203 დერეფანი 11.8 მ²

215 12.0 მ² · 213 3.2 მ² · 214 8.0 მ²

საძინებელი 05. 52.5 მ²

216 29.3 მ²

232 · გასასვლელები ბიბლიოთეკის მაქსიმალური საერთო მასშტაბი 38.8

202 ლიფტის პოლი 2.5 მ²

+4.25

201 პოლი. 20.9 მ²

204 სარეცხსახ. 11.6 მ²

205 3.8 მ²

234 აივანი. 4.0 მ²

WT-17 2 · WT-16 2 · WT-15 2 · WT-14 2

კიბის უჯრედი 13.4მ²

237 აივანი 23.1 მ²

15.7 მ² · 15.7 მ² · 15.8 მ²

219 · 222 · 225

საძინებელი 06. 25.4 მ² · საძინებელი 07. 25.4 მ² · საძინებელი 08. 28.1 მ²

217 4.0 მ² · 218 5.7 მ² · 220 4.1 მ² · 221 5.7 მ² · 223 6.2 მ² · 224 6.1 მ²

206 დერეფანი 11.7 მ²

226 3.9 მ² · 227 5.7 მ²

საძინებელი 09. 25.7 მ²

228 16.1 მ²

229 25.7 მ² · 230 5.7 მ²

საძინებელი 10. 25.7 მ²

231 16.1 მ²

233 ტერასა 13.0 მ²

WT-27 2 · WT-26 2

10.0% 45/450 · 10.0% 30/300 · 16.8% 160/950 · 10.0% 30/300

22 სტ 17+30 · 2 სტ 17+30

7350 · 5350 · 1450 · 550 · 14650 · 4800 · 1450 · 1050 · 6220

4700 · 4550 · 4550 · 5050 · 31850 · 1445 · 2800 · 6700 · 3500

1 · 2 · 3 · Ч · 5 · 6 · 7 · 8 · 9

Г · В · Б · А · Б · Г · Д · Е · Ж · З · И

SURGULA STUDIO ARCHITECTURE . INTERIOR . DESIGN							
www.surgula.com	ავტორი	დ.ვეფხაძე		ფურცლის	ფურცლის დასახელება	ობიექტის მისამართი	ქ.თბილისი ვასილ გორგასლის ქუჩა 5
info@surgula.com	ავტორი	არქიტექტორი		დასახელება			
Tbilisi I.pasteur str.#5	ავტორი	არქიტექტორი		არქიტექტ.	არქიტექტ.	ინვესტორი/ბრენდი	სასტელი ჰოტელი
	დაამუშავა	ნ.ჯაბუაშვილი		მასშტაბი	1:100-1	დამკვეთზე	კომპანია
	დაამუშავა	არქიტექტორი		თარიღი	30.09.2024	კონტრაქტი	კონტრაქტის ნომერი
	შეამოწმა	დ.ვეფხაძე		რევიზია	20.02.2023	ელ.ფოსტა	info@costumer.com

გაფრთხილება!
პროექტი დაცულია საავტორო უფლებებით. SURGULA-ს საკუთრებაა. მისი ნებისმიერი ფორმით(მექანიკურად,ან ნაწილობრივ) გამოყენება,ან კოპირება SURGULA-ს ნებართვის გარეშე ისჯება კანონით გათვალისწინებული ზომებით. პროექტის ნებისმიერი ნაწილის გამოყენება ავტორის ნებართვის გარეშე, ან მისი გამოუყენებლობა არ ათავისუფლებს მესაკუთრეს ან პროექტის ზედამხედველ ორგანიზაციას პროექტის ნებისმიერ ნაწილზე პასუხისმგებლობისაგან.

შენიშვნა!

ფორმატი A2 · გვერდი 020

სახურავი ტერასა

სახურავიდენ -8.16
ნიშნული

სმ-1	26.8 მ²
ტ ტ ფ	18.6
ტ ტ	1

ლიფტის კოლო
3.8 მ²

RF01
RF02
RF03
RF04

დეკორატიული ბილიკი მასიმიდენარ მასალა სავალი ზედაპირი 38.8

დეკორატიული 8.3 მ²

სან. კვანძი 4.4 მ²

კიბის უჯრედი 10.3 მ²

ტექნიკური სათავსო

არაექსპლოატირებადი სახურავი

არაექსპლოატირებადი სახურავი

WT-28 3

WT-29 3

8.10

8.10

8.16

2 ა-ა

10.0% 30/300

16.8% 160/950

10.0% 30/300

10.0% 45/450

7.5% 1:13.30

4700 4550 4550 5050 2800 6700 3500

31850

1450 5350 7350

550 14650

4800 6250

1450 1050

1 2 3 4 5 6 7 8 9

ა ბ გ დ ე ვ ზ თ

SURGULA STUDIO ARCHITECTURE INTERIOR DESIGN www.surgula.com info@surgula.com Tbilisi I.pasteur str.#5							
ავტორი	დ.ვეშაპაძე		ფურცლის დასახელება	ფურცლის დასახელება	ობიექტის მისამართი	ქ.თბილისი პასტერის ქუჩა 5	გაფრთხილება! პროექტი წარმოადგენს SURGULA-ს საკუთრებას. მისი ნებისმიერი ფორმით(მექანიკურად, ან ნაწილობრივ) გამოყენება, ან კოპირება SURGULA-ს ნებართვის გარეშე ისჯება კანონმდებლობით გათვალისწინებული ზიანის ანაზღაურებით. კონტრაქტორებისთვის არქიტექტურული ინფორმაციის მისაღებად, და მისი გამოყენება არ შეიძლება სხვა პროექტებში. ზომებს უნდა გადაამოწმებდეს სამშენებლო მოედანზე კონტრაქტორის მიერ.	შენიშვნა!	ფურცლების რაოდენობა	A2 021
ავტორი	არქიტექტორი		პროექტის დასახელება	პროექტი	ინფორმაციის დაკავშირება	სახელი გვარი კომპანია			
დაამუშავა	ნ.ჯუღლაძე		მასშტაბი	1:100–1					
დაამუშავა	არქიტექტორი		თარიღი	30.09.2024	კონტრაქტის ნომერი	კონტრაქტის ნომერი			
შეამოწმა	დ.ვეშაპაძე		რევიზია	20.02.2023	ელ.ფოსტა	info@costumer.com			