პლასტიკური ქირურგიის ესთეტიკური და სარეაბილიტაციო კლინიკის

სამედიცინო-ტექნოლოგიური ნაწილის საექსპერტო დასკვნა

დამკვეთის იდენტიფიკაცია:
შპს „კუზანოვის კლინიკა"
ს/ნ: 202377178

ანგარიშის შედგენის საფუძველი:
ხელშეკრულება 26.03.2024 წ.

აკრედიტაციის სფერო:
სამედიცინო-ტექნოლოგიური ნაწილის საექსპერტო დასკვნა

ექპერტიზის ამოცანა:
ქ. თბილისში, აგრარული უნივერსიტეტის ტერიტორიაზე, შპს კუზანოვის კლინიკის საკუთრებაში არსებულ მიწის ნაკვეთზე (საკადასტრო კოდი 01.72.14.014.935) ასაშენებელი „პლასტიკური ქირურგიის ესთეტიკური და სარეაბილიტაციო კლინიკის" ტექნოლოგიური პროექტის ექსპერტიზის მომზადება.

Nazibrola Magradze 01013002603
Digitally signed by Nazibrola Magradze
Date: 2024.11.22 12:58:55

საქართველო, თბილისი, მ.ბერძენიშვილის ქ. №1
ტელ: +995577250000. +995597775570
ელ. ფოსტა: apexstudio1@gmail.com
https://www.facebook.com/ApexStudio1/

1 M.BerdzeniSvili str. Tbilisi, Georgia,
Tel.: +995577250000. +995597775570
email.: apexstudio1@gmail.com
https://www.facebook.com/ApexStudio1/

„პლასტიკური ქირურგიის ესთეტიკური და სარეაბილიტაციო კლინიკის პროექტი”

საპროექტო სამედიცინო, ფუნქციონალურ-ტექნოლოგიური

საექსპერტო დასკვნა

შპს “კუზანოვის კლინიკა”-ს (ს/ნ: 202377178) დაკვეთით, პლასტიკური ქირურგიის ესთეტიკური და სარეაბილიტაციო კლინიკის პროექტი” შემუშავებულია „ApexStudio 1” (მის.: საქართველო, თბილისი ისანი-სამგორის რაიონი, კრწანისის ქ. N8 კორპ. N2, ბ 25, საინდიფიკაციო კოდი: 406177916) მიერ 2024 წელს და წარდგენილია სამედიცინო ტექნოლოგიურ ექსპერტიზაზე ამავე წელს.

საექსპერტო დასკვნა ჩატარებულია შემდეგი ნორმატიული დოკუმენტების, სამედიცინო სტანდარტების, ჰიგიენურ-სანიტარული ნორმებისა და სახელმწიფო სამედიცინო რეგულაციების მიხედვით:

- საქართველოს მთავრობის №41 დადგენილება 2016 წლის 28 იანვარი ქ.თბილისი ტექნიკური რეგლამენტის „შნობა-ნაგებობების უსაფრთხოების წესებზე“ დამთკიწების თაობაზე;

- საქართველოს მთავრობის №41 დადგენილება 2014 წლის 6 იანვარი ქ.თბილისი „შეზღუდული შესაძლებლობის მქონე პირებისათვის სივრცის მოწყობისა და არქიტექტურული და გეგმარებითი ელემენტების ტექნიკური რეგლამენტის დამტკიცების თაობაზე“;

- „ნოზოკომიური ინფექციების ეპიდზედამხედველობის, პრევენციისა და კონტროლის წესების დამტკიცების შესახებ“ საქართველოს შრომის, ჯანმრთელობისა და სოციალური დაცვის მინისტრის 2015 წლის 7 სექტემბრის №01-38/ნ ბრძანებაში ცვლილების შეტანის შესახებ;

- „ინფექციური კონტროლი სამედიცინო დაწესებულებაში“ კლინიკური პრაქტიკის ეროვნული რეკომენდაცია დამტკიცებულია საქართველოს შრომის, ჯანმრთელობისა და სოციალური დაცვის მინისტრის 2009 წლის 14 აპრილის № 148/ო ბრძანებით;

- საქართველოს მთავრობის დადგენილება №385 2010 წლის 17 დეკემბერი „სამედიცინო საქმიანობის ლიცენზიისა და სტაციონარული დაწესებულების ნებართვის გაცემის წესისა და პირობების შესახებ დებულებების დამტკიცების თაობაზე“;

- საქართველოს შრომის, ჯანმრთელობისა და სოციალური დაცვის მინისტრის ბრძანება № 233/ნ 2003 წლის 6 ოქტომბერი ქ.თბილისი
„სხვადასხვა სიმძლავრის ამბულატორიულ-პოლიკლინიკური დაწესებულებების მოწყობის, აღჭურვილობის და ექსპლუატაციის სანიტარული წესების დამტკიცების შესახებ“;

- საქართველოს მთავრობის დადგენილება №82 2016 წლის 19 თებერვალი ტექნიკური რეგლამენტის „ ბიოლოგიურ აგენტებზე მუშაობის სანიტარიული ნორმების დამტკიცების შესახებ“;

- საქართველოს მთავრობის დადგენილება №64 2014 წლის 15 იანვარი ქ. თბილისი
ტექნიკური რეგლამენტი - „სამკურნალო-პროფილაქტიკური დაწესებულებების ნარჩენების შეგროვების, შენახვისა და გაუვნებლების სანიტარული წესების დამტკიცების შესახებ“;

- საქართველოს სამედიცინო დაწესებულებების კლასიფიკაცია;

- საქართველოს მთავრობის დადგენილება №185 2015 წლის 24 აპრილი ქ. თბილისი
„სამედიცინო, საზოგადოებრივი ჯანმრთელობისა და საზოგადოებრივი მნიშვნელობის დაწესებულებებში დეზინფექციისა და სტერილიზაციის ტექნიკური რეგლამენტის დამტკიცების შესახებ“;

- საქართველოს მთავრობის დადგენილება №317 2016 წლის 7 ივლისი ტექნიკური რეგლამენტის – „სამედიცინო დასხივების სფეროში რადიაციული უსაფრთხოების მოთხოვნების დამტკიცების შესახებ“;

- საქართველოს მთავრობის დადგენილება №56 2017 წლის 3 თებერვალი ქ. თბილისი -„სამედიცინო საქმიანობის ლიცენზიისა და სტაციონარული დაწესებულების ნებართვის გაცემის წესისა და პირობების შესახებ დებულებების დამტკიცების თაობაზე“

- საქართველოს მთავრობის დადგენილება №149 2020 წლის 6 მარტი ქ. თბილისი „სამედიცინო საქმიანობის ლიცენზიისა და სტაციონარული დაწესებულების ნებართვის გაცემის წესისა და პირობების შესახებ დებულებების დამტკიცების თაობაზე“ საქართველოს მთავრობის 2010 წლის 17 დეკემბრის №385 დადგენილებაში ცვლილების შეტანის შესახებ;

- საქართველოს მთავრობის დადგენილება N 359 2010 წლის 22 ნოემბერი ქ. თბილისი
„მაღალი რისკის შემცველი სამედიცინო საქმიანობის ტექნიკური რეგლამენტის დამტკიცების თაობაზე“დადგენილებაში ცვლილების შეტანის შესახებ;

- საქართველოს შრომის, ჯანმრთელობისა და სოციალური დაცვის მინისტრის ბრძანება №01-57/ნ 2015 წლის 19 ნოემბერი ქ. თბილისი
„პროფილაქტიკური აცრების ეროვნული კალენდრისა და იმუნიზაციის მართვის წესების დამტკიცების შესახებ“

- საქართველოს მთავრობის დადგენილება №575 2014 წლის 29 სექტემბერი ქ. თბილისი ტექნიკური რეგლამენტი - „აფთიაქის (სპეციალიზებული სავაჭრო ობიექტის) და საცალო რეალიზაციის სავაჭრო ობიექტის სანიტარიულ-ჰიგიენურ/ტექნიკური პირობების განსაზღვრის შესახებ“

-საქართველოს შრომის, ჯანმრთელობისა და სოციალური დაცვის მინისტრის ბრძანება №01-13/ნ 2018 წლის 20 მარტი ქ. თბილისი
„ნოზოკომიური ინფექციების ეპიდზედამხედველობის, პრევენციისა და კონტროლის წესების დამტკიცების შესახებ“ საქართველოს შრომის, ჯანმრთელობისა და სოციალური დაცვის მინისტრის 2015 წლის 7 სექტემბრის №01-38/ნ ბრძანებაშიცვლილების შეტანის შესახებ;

-საქართველოს მთავრობის დადგენილება №322 2016 წლის 11 ივლისი ქ. თბილისი
„სამედიცინო საქმიანობის ლიცენზიისა და სტაციონარული დაწესებულების ნებართვის გაცემის წესისა და პირობების შესახებ დებულებების დამტკიცების თაობაზე“ საქართველოს მთავრობის 2010 წლის 17
დეკემბრის №385 დადგენილებაში ცვლილების შეტანის შესახებ;

- ჯანმრთელობის დაცვის საერთაშორისო ფონდის რეკომენდაციების „სამედიცინო
დაწესებულებების პროექტირება და ინსტრუქციები ფუნქციონალურ დაგეგმარებაზე“ / Health Facility Briefing & Design including Functional Planning Units International Health. IVF Unit (Fertilisation Centres). Version. 5 Sep 2017

- СП 118.13330.2012 Общественные Здания и Сооружения;

- СП 42.13330.2011/СНиП 2.07.01-89* «Градостроительство. Планировка и застройки городских и сельских поселений».

- СНиП РК 3.02-08-2010. Лечебно-профилактические учреждения (Medical and preventive treatment facilities);

- СП 158.13330.2014 Здания и помещения медицинских организаций. Правила проектирования (с Изменением N 1);

- СП 1.13130.2009, СП 2.13130.2012, СП 4.13130.2009. Системы Противопожарной Защиты.

- СП 52.13330.2011. Естественное и искусственное освещение Актуализированная редакция СНиП 23-05-95*;

- FGI 2014 Guidelines for Design and Construction of Hospitals and Outpatient Facilities;

- The Architects’ Handbook. Edited By Quentin Pickard, RIBA.

წარდგენილი „პლასტიკური ქირურგიის ესთეტიკური და სარეაბილიტაციო კლინიკის პროექტის" სამედიცინო-ტექნოლოგიური ნაწილი, მოიცავს შემდეგ საპროექტოტექნიკურ დოკუმენტაციას:

- სამედიცინო-ტექნოლოგიური ნაწილის „განმარტებითი ბარათი";

- სართულების გეგმებს - საპროექტო სამედიცინო-ტექნოლოგიური მოწყობილობების და ავეჯის განლაგებით;

- სამედიცინო დანადგარების ტექნოლოგიური სპეციფიკაცია გაბარიტებით, წონით და ტექნიკური პარამეტრებით;

„პლასტიკური ქირურგიის ესთეტიკური და სარეაბილიტაციო კლინიკის პროექტი"-ს განთავსება პროექტის მიხედვით დაგეგმილია ქ. თბილისში, აგრარული უნივერსიტეტის ტერიტორიაზე, შპს კუზანოვის კლინიკის საკუთრებაში არსებულ 2500 კვ.მ. მიწის ნაკვეთზე (საკადასტრო კოდი 01.72.14.014.935) ტერიტორიაზე.

პროექტის მიხედვით „პლასტიკური ქირურგიის ესთეტიკური და სარეაბილიტაციო კლინიკის პროექტი" შედგება ცალკე მდგომი კორპუსით. კლინიკა 4-სართულიანია, სარდაფით და ტექნიკური სართულით.

სართულების ერთმანეთთან დაკავშირება ხდება 2 კიბის უჯრედისა და 2 ლიფტის საშუალებით.

„პლასტიკური ქირურგიის ესთეტიკური და სარეაბილიტაციო კლინიკის " სამედიცინო-ტექნოლოგიური ნაწილის პროექტი, შედგენილია შპს "კუზანოვის კლინიკის" დამკვეთის სამედიცინო დავალების და კონსულტაციების მიხედვით.

„პლასტიკური ქირურგიის ესთეტიკური და სარეაბილიტაციო კლინიკის " სამედიცინო-ტექნოლოგიური ნაწილის ყველა სართულის განლაგება და აღჭურვილობა დამტკიცებულია შპს "კუზანოვის კლინიკის" სამეცნიერო ჯგუფის სპეციალისტების მიერ.

საექსპერტო-ტექნოლოგიური შეფასება-განმარტებები

1. განსალხილველად წარმოდგენილი საპროექტო სამშენებლო ობიექტი განეკუთვნება საზოგადოებრივი შენობების სფეროს.
   მშენებარე ობიექტის სრული ფუნქციონალური გეგმარება აერთიანებს სამკურნალო-ამბულატორიულ, სამკურნალო-კლევით ბლოკებს და საერთო სამსახურეობრივ სათავსოებს.

საექსპერტო-ტექნოლოგიური შეფასება-განმარტებები

2. განსალხილველად წარმოდგენილი საპროექტო სამშენებლო ობიექტი განეკუთვნება საზოგადოებრივი შენობების სფეროს.
   მშენებარე ობიექტის სრული ფუნქციონალური გეგმარება აერთიანებს სამკურნალო-ამბულატორიულ, სამკურნალო-კლევით ბლოკებს და საერთო სამსახურეობრივ სათავსოებს.
3. უზრუნყოფილია, თითოელი სართულიდან ნარჩენების და შენობის მომსახურებისათვის სხვა აუცილებელი დამხმარე-სამეურნეო მასალების და პერსონალის გადაადგილების პირობები (გათვალისწინებულია სამეურნეო-სამოსამსახურო დანიშნულების ლიფტი , კიბის უჭრედები).
4. შესაძლებელია, პროექტის დადებით მხარედ განისაზღვროს სამედიცინო-სამკურნალო კაბინეტებსა და სხვა სათავსოებში მოწყობილობა- დანადგარების განთავსების შემოთავაზებული ფუნქციონლურ-გეგმარებთი ვარიანტების მართებულობა.
5. გათვლისწინებულია ობიექტის მრავალფუნქციური დანიშნულება, თანამედროვე რეალობაში კვლევით-სამკურნალო და სამუშაო გარემოსთან.
6. სამშენებლო-ტექნოლოგიური პროექტით გათვალისწინებულია გეგმარებითი სივცეები შენობაში შეზღუდული უნარის მქონე პირთა შეუფერხებელი გადაადგილების და სანიტარულ-ჰიგიენური პირობების უზრუნველყოფა.

დასკვნა

„პლასტიკური ქირურგიის ესთეტიკური და სარეაბილიტაციო კლინიკის “ პროექტის სამედიცინო-ტექნოლოგიური ნაწილი ეთანადება თანამედროვე სამედიცინო სტანდარტებს, ჰიგიენურ-სანიტარულ ნორმებსა და სახელმწიფო სამედიცინო რეგულაციებს.

სამედიცინო ტექნოლოგია შესრულებულია სპეციფიური მოთხოვნილობების შესაბამისად.

პროექტში წარმოდგენილია:

-- სამედიცინო სპეციფიკური დაწესებულების სტრუქტურული ფუნქციები და ამოცანები;

-- სართულების მიხედვით ბლოკების და განყოფილებების განლაგების სქემები;

-- სპეციფიური გაყოფა „ჭუჭყიანი“ და „სუფთა“ ნაკადების.

წარდგენილი „პლასტიკური ქირურგიის ესთეტიკური და სარეაბილიტაციო კლინიკის “ პროექტის სამედიცინო-ტექნოლოგიური ნაწილი -- შეიძლება იქნას რეკომენდირებული დასამტკიცებლად.

Nazibrola Magradze 01013002603

Digitally signed by Nazibrola Magradze
Date: 2024.11.22 13:03:20


Georgia
IDENTITY CARD
საქართველო
GBO
სახელი / FIRST NAME
ნაზიბროლა
NAZIBROLA
გვარი / LAST NAME
მაღრაძე
MAGRADZE
მოქ. / CIT
სქესი / SEX
პირადი No / PERSONAL No
GEO
ქმ / F
01013002603
DATE OF BIRTH
27.08.1978
DATE OF EXPIRY
10.05.2025
ბარათის No / CARD No
13IK34429
ხელმოწერა
SIGNATURE


დაბადების ადგილი / PLACE OF BIRTH
ხარაგაული
KHARAGAULI
DATE OF ISSUE
10.05.2015
ISSUING AUTHORITY
იუსტიციის სამინისტრო
MINISTRY OF JUSTICE
IDGE013IK34429001013002603<<<<
7808272F2505107GE0<<<<<<<<<<<0
MAGRADZE<<NAZIBROLA<<<<<<<<<<

GEORGIAN TECHNICAL UNIVERSITY

DIPLOMA

with honours

STU № 000163

This is to certify that Mr./Mrs. Nazibrola Magradze in year 2001 completed a full academic course of the Georgian Technical University majoring in Architecture

By resolution of the State Examination Board, dated July 10, 2001 Mrs. Nazibrola Magradze is conferred the present DIPLOMA and the qualification of Architect

Rector ...

Seal

Chairman of the State Examination Board G. Kakhiani

Dean ...

City Tbilisi September 22, 2001

Registration № 03886 Secretary T. Peradze

საქართველოს ტექნიკური უნივერსიტეტი

დიპლომი

წარჩინებით

სტუ № 000163

მიეცა ნაზიბროლა ალექსის ასულ მაღრაძეს მასზედ, რომ მან 2001 წელს დაამთავრა საქართველოს ტექნიკური უნივერსიტეტის სრული კურსი, სპეციალობით არქიტექტურა

სახელმწიფო საგამოცდო კომისიის 2001 წლის 10 ივლისის გადაწყვეტილებით ნაზიბროლა ალექსის ასულ მაღრაძეს მიენიჭა არქიტექტორის კვალიფიკაცია

რექტორი ...

ბ.ა. სახელმწიფო საგამოცდო კომისიის თავმჯდომარე ...

დეკანი ...

ქალაქი თბილისი 22.09.2001

სარეგისტრაციო № 03886 მდივანი ...

ნაზიბროლა მაღრაძე

mail:nazimagradze@gmail.com
მისამართი: ვარკეთილის 3,მე-2 მ/რ, კორპ.28, ბინა 33



პერსონალური ინფორმაცია	დაბადების თარიღი 1978 დაბადების ადგილი საქართველო	
სასწავლებლები	ქ.თბილისის 178-ე საშუალო სკოლა ქ.თბილისის ტექნიკური უნივერსიტეტი არქიტექტურის ინსტიტუტი წარჩინებით მაგისტრის დიპლომი	
გამოცდილება:		
შ.პ.ს. "აპექს სტუდიო 1" საქართველო	<u>პროექტის მთავარი არქიტექტორი, ინტერიერის დიზაინერი</u> **საცხოვრებელი და საზოგადოებრივი შენობების ექსტერიერისა და ინტერიერის შემუშავება, პროექტირება, მუშა ნახაზების შედგენა, პროექტის დამდკიცება და კოორდინაცია**	
	2024	● სასწავლო სტომატოლოგიური ცენტრის სტომატოლოგიური განყოფილება მის: ქალაქი თბილისი, მდ. მტკვრის მარჯვენა სანაპიროზე ბაქტერიოფაგის ღობესა და საპროექტო გზას შორის, (საკადასტრო კოდი 01.10.13.016.168) სამედიცინო-ტექნილოგიური ნაწილის ექსპერტიზა დამკვეთი: შპს „ლოჯისტიქს სოლუშენს“
		● საქართველოს ბანკის ფილიალების რეკონსტრუქცია დამკვეთი: ს.ს."საქართველოს ბანკი"
		● შპს "ონკოლოგიური სამეცნიერო კლევითი ცენტრი" მის. ქ.ქუთაისში (საკადასტრო კოდი 03.06.25.753) ტექნოლოგიური პროექტის ექსპერტიზა დამკვეთი: შ.პ.ს "ონკოლოგიური სამეცნიერო კლევითი ცენტრი"
	2023	● ოფისის დიზაინ პროექტი "მეგალაინ"-ში ქ. თბილისი, აგლაძის ქ.№15 დამკვეთი: შ.პ.ს."მეგარონ"
		● ამბულატორია ქ. გარდაბანი, ლესელიძის №1 სრული პროექტირება დამკვეთი: შ.პ.ს. "გეო ჰოსპიტალს"
	2022	● ინდივიდუალური საცხოვრებელი სახლი ქ.თბილისი,სოფელი დიღომი, გ.გეხტმანის ქ. V გასასვლელი №18 რეკონსტრუქცია დამკვეთი: ფიზ.პირი სოფიკო გოჩიაშვილი
		● სავაჭრო ცენტრი მის: ქ.თბილისი, შანდორ პეტეფის №36 რეკონსტრუქციის პროექტი დამკვეთი: ს.ს. "ევექსის კლინიკები" 405327427
		● შ.პ.ს. "რეგიონული ჯანდაცვის ცენტრი"-ს დაქვემდებარებაში არსებული სამედიცინო კლინიკების რეკონსტრუქცია დამკვეთი: შ.პ.ს. "რეგიონული ჯანდაცვის ცენტრი"
		● ინდივიდუალური საცხოვრებელი სახლი ქ.თბილისი,წავკისი,9 ძმა ხერხეულიძის ქ.№20 რეკონსტრუქცია დამკვეთი: რობერტ აგამირიანი
		● შ.პ.ს. "მეგალაბი"კოვიდ ანალიზის დრაივ მომსახურების ჯიხურები დამკვეთი: შ.პ.ს. "მეგალაბ"
		● ინდივიდუალური საცხოვრებელი სახლი ქ.თბილისი,კახიანის ქ. III შესახვევი, №9 სრული პროექტირება დამკვეთი: ფიზ.პირი ლია ქვრივიშვილი
		● სტომატოლოგიური კლინიკა "ნეკ დენტალ სტუდიო" მის: ქ.თბილისი, ფალიაშვილის ქ.№65 დიზაინ პროექტი დამკვეთი: ფიზ. პირი

2021	• ს.ს."ევექსის ჰოსპიტალები"პოლიკლინიკების რეკონსტრუქცია დამკვეთი: ს.ს."ევექსის კლინიკები"
	• ინდივიდუალური საცხოვრებელი აპარტამენტები ქ.თბილისი, ვაზისუბნის ქ. №45 ინტერიერის დიზაინი დამკვეთი: ფიზ. პირი დავით თევდორაშვილი
	• ქ.თბილისი 0144. წინანდლის ქ.. №9-3 სასწრაფო მიმღების პროექტი დამკვეთი: შ.პ.ს. „ამტელ მედიკალ პროფერთის“406057868"
	• ინდივიდუალური საცხოვრებელი სახლი ქ.თბილისი,სოფელი დიღომი,რჩეულიშვილის II ჩიხი, №4 სრული პროექტირება დამკვეთი: ფიზ.პირი ლევან მელუა
2020	• აიპ ინფექციური პათოლოგიის, შიდსისა და იმუნოლოგიის სამეცნიერო-პრაქტიკული ცენტრი, ტექნოლოგიური ნაწილის საექსპერტო დასკვნა. დამკვეთი: საქ. მუნიციპალური განვითარების ფონდი
	• სამედიცინო ცენტრი "მედინა" ქ. ბათუმი ფრიდონ ხალვაშის გამზ. 237 რეკონსტრუქცია დამკვეთი: "შ.პ.ს. ირის ბორჩაშვილის სახელობის ჯანმრთელობის ცენტრი მედინა"
	• ინდივიდუალური ერთბინიანი საცხოვრებელი აპარტამენტი საგურამოში. დიზაინ პროექტი დამკვეთი: ფიზ. პირი ნ. ნათბილაძე
	• ინდივიდუალური ერთბინიანი საცხოვრებელი სახლი დიღომი 7-ში. რეკონსტრუქცია დამკვეთი: ფიზ. პირი თ.კოხრეიძე
2019	• რადიოლოგიისა და ბირთვული მედიცინის ცენტრი ქ. ბათუმი, ტბეთის ქ. №4 სრული პროექტირება დამკვეთი: შ.პ.ს. "თამარის დასახლების სამედიცინო ცენტრი".
	• ინდივიდუალური ერთბინიანი საცხოვრებელი სახლი წყნეთში სრული პროექტირება დამკვეთი: ფიზ. პირი გ. გეწაძე
	• საოჯახო სასტუმრო მის: ქ. თბილისი, მარჯანიშვილის ქ. დიზაინ პროექტი დამკვეთი: ფიზ. პირი მ. ნიკოლაიშვილი
	• ლითონნაკეთობათა საწყობი სრული პროექტირება დამკვეთი: შ.პ.ს. "მ.გ.ს"
2018	• ქრუსთავი გაგარინის ქ. №12 საავადმყოფოს რეკონსტრუქციის პროექტი დამკვეთი:შ.პ.ს. "მარდალეიშვილის სამედიცინო ცენტრი–რუსთავი" 216452265
	სამედიცინო ცენტრი "ჰელსიკორე" მის: ქ.თბილისი,თევდორე მღვდლის ქ. №13 არქიტექტურული პროექტი დამკვეთი: შ.პ.ს. "გია ჭკუასელის კლინიკა"
	• ქვიშის ჭავლის საამქრო სრული პროექტირება დამკვეთი: შ.პ.ს. "მ.გ.ს"
2017	სამედიცინო დიაგნოსტიკური ცენტრი მის: ქ.თბილისი,ვაჟა-ფშაველას ქ.№76 ბ. არქიტექტურული პროექტი დამკვეთი: ამხანაგობა "ვაჟა-ფშაველა 2007"
	• მრავალპროფილური საავადმყოფო "მედცენტრი" ქ. ბათუმი, პუშკინის ქ. 118 რეკონსტრუქცია, სრული პროექტირება, ინტერიერის დიზაინი დამკვეთი: შ.პ.ს. "მედცენტრი"
	• სამედიცინო ცენტრი იონა კახეთი რეკონსტრუქცია დამკვეთი:შ.პ.ს "იონა კახეთი"
	• სამკერვალო ფაბრიკა მის.ქ.თბილისი, ტრიკოტაჟის ქ.№3 სრული პროექტირება დამკვეთი: ფიზ.პირი თ. მერკვილიშვილი
2016	• დასავლეთ საქართველოს ბავშვთა ონკოლოგიური ცენტრი ქ. ქუთაისში სრული პროექტირება დამკვეთი" ს.ს "ევექსი"
	• სამედიცინო ცენტრი (კავკასიის მედიცინის ცენტრი)ქავთარაძის ქ. 23 ინტერიერის დიზაინ პროექტი და სარეკლამო ვიდეო რგოლის მომზადება დამკვეთი: შ.პ.ს. დეკა"
	• ინდვიდუალური საცხოვრებელი სახლი საგურამოში ინტერიერის დიზაინი დამკვეთი: ფიზ.პირი გია ტივაძე
	• სამედიცინო ცენტრი "გული" ინტერიერის დიზაინი დამკვეთი:შ.პ.ს. "გული"

შ.პ.ს. "ბლოკ ჯორჯია" საქართველო		პროექტის მთავარი არქიტექტორი **საცხოვრებელი და საზოგადოებრივი შენობების ექსტერიერისა და ინტერიერის შემუშავება, პროექტება, მუშა ნახაზების შედგენა**
	2015	• საცხოვრებელი ბინის ინტრიერის დიზაინი დამკვეთი: ფიზ.პირი ლიკა ჭუმბურიძე
		• პიცის რესტორანი "კამპარინო" ინტერიერის დიზაინი დამკვეთი: ფიზ.პირი ლიკა ჭუმბურიძე
		• სასტუმრო მაჩაბელის ქ. №8/13-ში. კულტურული მერმკვიდრეობის ძეგლის რეკონსტრუქციის პროექტი და ინტერიერის დიზაინი დამკვეთი: ფიზ.პირი ამირან ლეჟავა
		ინდივიდუალური საცხოვრებელი სახლი უიარაღოს ქ. დამკვეთი: ფიზ.პირი თეონა კიკნაძე
	2014	• მრავალპროფილური რესპუბლიკური საავადმყოფო ქ. ბათუმი, ტბელ აბუსერიძის №1 სრული პროექტირება დამკვათი: აჭარის ავტ. რესპუბლიკა
		• მრავალპროფილური საავადმყოფო სოფ. რუხში პროექტირება დამკვეთი: "სახელმწიფო კლინიკები"
		• მრავალპროფილური საავსდმყოფო ქ. დედოფლისწყარო, ნატროშვილის ქ. სრული პროექტირება დამკვეთი: სახელმწიფო კლინიკები
	2013	• ერთბინიანი საცხოვრებელი სახლი ოქროყანაში რეკონსტრუქციის პროექტი დამკვეთი: ფიზ. პირი ამირან ლეჟავა
		• მრავალბინიანი საცხოვრებელი კორპუსი ქ. თბილისი, მცხეთის ქ. II შესახვევი №5 სრული პროექტირება დამკვეთი: ამხანაგობა "მცხეთის II შესახვევი 5"
		• საცხოვრებელი კოტეჯი ტაბახმელაში სრული პროექტირება დამკვეთი: ფიზ.პირი
	2012	• სპორტული ცენტრი რუსთავში სრული პროექტირება დამკვეთი: სახელმწიფო პროგრამა
		• მრავალპროფილური საავსდმყოფო ქ. წნორში სრული პროექტირება დამკვეთი: შ.პ.ს. "არქიმედი"
	2011	• ღია კაფე 22 ფალიაშვილზე ინტერიერის დიზაინი დამკვეთი: ფიზ.პირი
	2010	• მრავალპროფილური საავსდმყოფო ქ. ტყიბულში სრული პროექტირება დამკვეთი: შ.პ.ს. "ალდაგი"
		• მრავალპროფილური საავსდმყოფო ქ. ლაგოდეხში სრული პროექტირება დამკვეთი: შ.პ.ს. "არქიმედ ჯორჯია"
		• ჟვანიას სახ. ბავშვთა მულტიპროფილური კლინიკა ქ.თბილისი, ლუბლიანას 23. მთავარი კორპუსის რეკონსტრუქცია დამკვეთი: ჯანდაცვის სამინისტრო
		• ქ. ზუგდიდის გამგეობის ვესტიბულის დიზაინ პროექტი დამკვეთი: ზუგდიდის გამგეობა
		ქთბილისის სისხლის გადასხმის ინსტიტუტი ინტერიერის დიზაინის პროექტი დამკვეთი: სისხლის გადასხმის ინსტიტუტი
	2009	• ქ.თბილისის №1 ბავშვთა კლინიკური საავადმყოფო რეკონსტრუქციის პროექტი დამკვეთი: ჯანდაცვის სამინისტრო
	2008	• სასტუმრო "დადიანი პალას ჰოტელი" ქ.ზუგდიდი დამკვეთი: ფიზ. პირი
	2007	• მრავალპროფილური საავსდმყოფო ქ. ხობში რეკონსტრუქციის პროექტი დამკვეთი: შ.პ.ს. "ბლოკ ჯორჯია"
		• მრავალპროფილური საავსდმყოფო ქ. აბაშაში რეკონსტრუქციის პროექტი დამკვეთი: შ.პ.ს. "ბლოკ ჯორჯია"
	2006	• დედათა დაბავშვთა ცენტრი ქგორში რეკონსტრუქციის პროექტი დამკვეთი: შ.პ.ს. "ბლოკ ჯორჯია"
		• რესპუბლიკური საავადმყოფო ქ. თბილისში გენერალური გეგმის პროექტირება დამკვეთი: ჯანდაცვის სამინისტრო
	2005	• სამხედრო ჰოსპიტალი ქ. გორში თერაპიული კორპუსის რეკონსტრუქცია დამკვეთი: ჯანდაცვის სამინისტრო

ენები	წერა, კითხვა, ლაპარაკი
ქართული	ძალიან კარგად
რუსული	ძალიან კარგად
ინგლისური	საშუალოდ
კომპიუტერული ცოდნა	პროგრამები: Microsoft Office pack; AutoCAD Architecture; 3d max; Atlantis Photoshop; Internet,
ინტერესები	ხატვა, მუსიკის მოსმენა, კითხვა, ცურვა, მოგზაურობა

შრომის წიგნაკი

გვარი [illegible]

სახელი [illegible]

მამის სახელი [illegible]

დაბადების თარიღი: „27“ 08 1978წ.

განათლება უმაღლესი
(დაუმთავრებელი, საშუალო, საშუალო,
დაუმთავრებელი, უმაღლესი, უმაღლესი)

პროფესია, სპეციალობა [illegible]

შევსების თარიღი 2006წ. „27“ თებერვალი

წიგნაკის მფლობელის ხელის მოწერა

შრომის წიგნაკის პასუხისმგებელი
გამცემის ხელის მოწერა

ბ.ა. [illegible]
(გარკვევით)

შ.პ.ს. «ბლოკ-ჯორჯია» 211362461 BLOCK-GEORGIA LTD BL@CK GEORGIA

ცნობები მუშაობის შესახებ

ჩანაწერის №	თარიღი წელი, რიცხვი, თვე	ცნობები სამუშაოზე მიღების დათხოვნის შესახებ (მიზეზის აღნიშვნით სხვა სამუშაოზე გადაყვანისა და კანონის მუხლის, პუნქტის მითითებით)	რის საფუძველზე შეტანილი ჩანაწერი (დოკუმენტი, მისი თარიღი და ნომერი)
	2006.27.02	მიღებული იქნა შპს „ბლოკ-ჯორჯია"-ში [illegible] თანამდებობაზე	ბრძ. №11 27.02.2006
	2016.15.08	გათავისუფლებული [illegible] თანამდებობიდან პირადი განცხადების საფუძველზე შპს „ბლოკ-ჯორჯიას" დირექტორი [illegible] [illegible]	ბრძ. №09 15.08.2016.

შ.პ.ს. «ბლოკ-ჯორჯია» 211362461 «BLOCK-GEORGIA» LTD BLOCK GEORGIA

ცნობები მუშაობის შესახებ

ჩანაწერის №	თარიღი წელი, რიცხვი, თვე	ცნობები სამუშაოზე მიღების დათხოვნის შესახებ (მიზეზის აღნიშვნით სხვა სამუშაოზე გადაყვანისა და კანონის მუხლის, პუნქტის მითითებით)	რის საფუძველზეა შეტანილი ჩანაწერი (დოკუმენტი, მისი თარიღი და ნომერი)
	2016.05.09	მიღებული იქნა შპს მაკვახი სპეციალისტის [illegible] თანამდებობაზე	ბრძ. N04/2016 05.09.2016 წ

ცნობები მუშაობის შესახებ

ჩანაწერის №	თარიღი წელი, რიცხვი, თვე	ცნობები სამუშაოზე მიღების, სხვა სამუშაოზე გადაყვანისა და დათხოვნის შესახებ (მიზეზის აღნიშვნით და კანონის მუხლის, პუნქტის მითითებით)	რის საფუძველზეა შეტანილი ჩანაწერი (დოკუმენტი, მისი თარიღი და ნომერი)
	2016.10.10	[illegible]	[illegible] №10/2016 10.10.2016წ

ნახაზების ჩამონათვალი

1 თავფურცელი T-P-1
2 განმარტებითი ბარათი T-P-2
3 სოკოლის სართულის ტექნოლოგიური მოწყობილობებისა და ავეჯის განლაგების გეგმა T-P-3
4 I სართულის ტექნოლოგიური მოწყობილობებისა და ავეჯის განლაგების გეგმა T-P-4
5 II სართულის ტექნოლოგიური მოწყობილობებისა და ავეჯის განლაგების გეგმა T-P-5
6 III სართულის ტექნოლოგიური მოწყობილობებისა და ავეჯის განლაგების გეგმა T-P-6
7 IV სართულის ტექნოლოგიური მოწყობილობებისა და ავეჯის განლაგების გეგმა T-P-7
8 სოკოლის სართულის საშტეფსელო როზეტების, სანტექნიკური მოწყობილობების და სამედიცინო აირების განლაგებით T-P-8
9 I სართულის საშტეფსელო როზეტების, სანტექნიკური მოწყობილობების და სამედიცინო აირების განლაგებით T-P-9
10 II სართულის საშტეფსელო როზეტების, სანტექნიკური მოწყობილობების და სამედიცინო აირების განლაგებით T-P-10
11 III სართულის საშტეფსელო როზეტების, სანტექნიკური მოწყობილობების და სამედიცინო აირების განლაგებით T-P-11
12 IV სართულის საშტეფსელო როზეტების, სანტექნიკური მოწყობილობების და სამედიცინო აირების განლაგებით T-P-12
13 სპეციფიკაცია T-P-13
14 სამონტაჟო კვანძები და დეტალები T-P-14

ფორმატი PAPER SIZE	ხაზების № CONTRACT №	პროექტის № PROJECT №	ფაილის სახელი FILE NAME
A-2	...	...	...

პირობითი აღნიშვნები LEGEND

გრაფიკული გამოსახულება	დასახელება	იატაკიდან მონტაჟის სიმაღლე
	საშტეფსელო როზეტი 220ვ.1ფ.+N+PE	300-400
	საშტეფსელო როზეტი 220ვ.1ფ.+N+PE	1000
	საოპერაციო ელ.შარი /3 კვ./	1400
	გამთვეთი ელ. მოწყობილობა	1200
	ქანგბადის მიყვანილობის კედლის პანელი	1400
	შეკუმშული ჰაერის მიყვანილობის კედლის პანელი	1400
	RJ-45 სოკეტი. ნომერი მიუთითებს სოკეტების რაოდენობაზე. 1-ზე მეტი.	300-400
	კარი აღჭურვილია დაშვების კონტროლის სისტემით	1000
A	სასიგნალო ტაბლო "არ შეხვიდე" ბლოკირება ხდება ბაქტერიციდული სანათის ჩამრთველთან.	კარების თავზე
	სასიგნალო ტაბლო "არ შეხვიდე" რენტგენო კაბინეტებისათვის. ბლოკირება ხდება რენტგენო აპარატის ჩამრთველთან.	კარების თავზე
	შხაპის მოწყობილობა და შხაპის საქვეშე	
	შხაპის მოწყობილობა	
	ხელსაბანი	
	უნიტაზი	
	ტრაპი	

შენიშვნები NOTES

NOTES:

1. Medical equipment lists were lists produced by according to the architectural-technologic project concept. For this reason, it should be accepted as a recommendation.
2. Considering the new architectural-technologic design, the EQ lists need to be checked by a qualified medical consultant and the necessary updates must be made.

1. სანტექნიკურ ტექნიკაზე და აგრეთვე ბაქტერიციდულ ნათურებზე პროექტის მომენტში და ზემო ნაწილ ხელმოწერილ პასუხისმგებლობაზე საუბრობს.
2. პროექტირების პროცესში გამოვლინდება, ტექნიკური ცვლილების საჭიროება ელექტრომომარაგების სამედიცინო პროექტირების მიმართ და შემდეგ გასწორდეს საჭირო ცვლილება.

სიტუაციური სქემა
KEY PLAN

დამკვეთი PRINCIPAL	შპს "ქუზანოვის კლინიკა"	
პროექტი PROJECT	ქუზანოვის კლინიკა	
მისამართი ADDRESS	ქ. თბილისი, აბარალურ უნივერსიტეტის ტერიტორია ს.კ. 01.72.14.014.935	
თანამდებობა Position	სახელი, გვარი Name, Surname	ხელმოწერა Signature
დირექტორი	ი. ბარნაბიშვილი	
დირექტორი	ნ. ალექსიადისი	
არ.მთ.არქიტექტორი	მ. იონიდისი	
ინჟ. ტექნილოგი Engineer Technologist	ვ. ჯოჯარჯიძე V. Jomarjidze	

შპს. "აპექს სტუდიო 1"
საქართველო, თბილისი 0194, ქუს ტბის მესახვევი №1
ტელ.: (+995 97) 77 55 70
E-mail: apexstudio.ge@ gmail. com

ტ ე ქ ნ ო ლ ო გ ი უ რ ი ნ ა წ ი ლ ი
TECHNOLOGICAL PART

მასშ. SCALE		თარიღი DATE OF ISSUE	20.08.2024
ნახაზი DRWG.		ხორექტირება REVISIONS	
		№	ხორექტ. REV.	თარიღი DATE
		1		
		2		
		3		
სტადია STAGE		ინდექსი INDEX		ფურც. PAGES
მუშა პროექტი Working Draft		T-P-1		14

„პლასტიკური ქირურგიის ესთეტიკური და სარეაბილიტაციო კლინიკის პროექტის” სამედიცინო-ტექნოლოგიური ნაწილის განმარტებითი ბარათი

თბილისი
2024 წელი

1.საერთო ვითარება

„პლასტიკური ქირურგიის ესთეტიკური და სარეაბილიტაციო კლინიკის პროექტი” შედგენილია დამკვეტის -- შპს “კუზანოვის კლინიკა” (ს/ნ: 202377178) მიერ დამტკიცებული დავალება / პროგრამის მიხედვით, რომელიც როგორც პროექტის ნაწილი შედგენილია შპს „აპექს სტუდიო 1“, (ს/ნ: 406177916).

პროექტის მიხედვით, ახალი შენობა იქნება აშენებული ქ. თბილისში, აგრარული უნივერსიტეტის ტერიტორიაზე, შპს კუზანოვის კლინიკის საკუთრებაში არსებულ 2500 კვ.მ. მიწის ნაკვეთზე (საკადასტრო კოდი 01.72.14.014.935).

პროექტის მიხედვით ახალი კლინიკის შენობა -- 4-სართულიანია, სარდაფით და ტექნიკური სართულით.

სართულების ერთმანეთთან დაკავშირება ხდება ორი კიბის უჯრედის და ორი ლიფტის მეშვეობით. ერთი ლიფტი -- საავადმყო პროფილის (1000 კგ), მეორე -- სამგზავრო-სატვირთოა (1000 კგ).

ტექნოლოგიური პროექტის მიხედვით შენობის სართულები გაყოფილია ფუნქციონალური სამედიცინო ზონებად, სტრუქტურული დატვირთვის შესაბამისად.

ტექნოლოგიური პროექტი შესრულებულია თანამედროვე სამედიცინო სტანდარტების, ჰიგიენის, რეგულაციების და სანიტარული ნორმების თანახმად.

II. „პლასტიკური ქირურგიის ესთეტიკური და სარეაბილიტაციო კლინიკის პროექტის” ფუნქციონალური სტრუქტურა.

დამკვეტთა მოთხოვნების მიხედვით „პლასტიკური ქირურგიის ესთეტიკური და სარეაბილიტაციო კლინიკის პროექტში” შედიან შემდეგი სამედიცინო-სტრუქტურული განყოფილებები, ბლოკები, სათავსოების ჯგუფები და განყოფები:

1. ცენტრალური ვესტიბიულის სათავსოები
2. ამბულატორიული სამსახური
3. დიაგნოსტიკური ბლოკი
4. სტაციონარი 13 საწოლზე, თავისი რეანიმაციული ბლოკით 4 საწოლზე
5. საოპერაციო ბლოკი 4 საოპერაციოზე
6. პოსტოპერაციული ბლოკი 4 საწოლზე
7. სამეურნეო,სამსახურებრივი და პერსონალის სათავსოები

8 .საინჟინრო-ტექნიკური დანიშნულების სათავსოები

III. სათავსოების განლაგება სართულების მიხედვით

სარდაფის სართული:

- რენტგენო-დიაგნოსტიკური კაბინეტი (ავადმყოფტა მოსაცდელი, მართვის ოთახი);
- ლაბორატორიების ბლოკი (კლინიკური სალაბორანტოს სივრცე, ექიმ-ლაბორანტების საოფისე, რეაქტივების საწყობი);
- ექიმ-ტრანსფუზიოლოგის კაბინეტი, თავისი სისხლის ბანკით;
- ცენტრალური სასტერილიზაციო (საგნების მიღება/რეცხვა/დეზინფექცია, რაზი, კომპლექტაცია, რაზი, სასტერილიზაციო, სტერილური მასალების საწყობი,გაცემა);
- სანიტრების ოთახი;
- ქალთა და მამაკაცთა პერსონალის გარდერობები, თავისი სანკვანძებით და საშხაპეებით;
- მიცვალებულთა დროებითი შესანახის ოთახი;
- 2 სამეურნეო საწყობი;
- 2 ტექნიკური ოთახი;
- ცენტრალური ელ.ფარის ოთახი;
- სან.ოთახი;
- ნარჩენების სეგრეგაციის და დროებითი შენახვის ოთახი;
- პერსონალის სანკვანძები;
- მომსლელების და შშმ პირთა სანკვანძები.

ფორმატი PAPER SIZE	დაკვეთა № CONTRACT №	პროექტის № PROJECT №	ფაილის სახელი FILE NAME
A-2	...	...	...

პირობითი აღნიშვნები LEGEND

გრაფიკული გამოსახულება	დასახელება	იატაკიდან მონტაჟის სიმაღლე
	საშტეფსელო როზეტი 220ვ.1ფ.+N+PE	300-400
	საშტეფსელო როზეტი 220ვ.1ფ.+N+PE	1000
	საოპერაციო ელ.ფარი /3 კვ./	1400
	გამთვეთი ელ. მოწყობილობა	1200
	ქანგბადის მიყვანილობის კედლის პანელი	1400
	შეკუმშული ჰაერის მიყვანილობის კედლის პანელი	1400
	RJ-45 სოკეტი. ნომერი მიუთითებს სოკეტების რაოდენობაზე. 1-ზე მეტი.	300-400
	კარი აღჭურვილია დაშვების კონტროლის სისტემით	1000
	სასიგნალო ტაბლო "არ შეხვიდე" ბლოკირება ხდება ბაქტერიისდულეი სანათის ჩამრთველთან.	კარების თავზე
	სასიგნალო ტაბლო "არ შეხვიდე" რენტგენო კაბინეტებისათვის. ბლოკირება ხდება რენტგენო აპარატის ჩამრთველთან.	კარების თავზე
	შხაპის მოწყობილობა და შხაპის საძვეში	
	შხაპის მოწყობილობა	
	ხელსაბანი	
	უნიტაზი	
	ტრაპი	

შენიშვნები NOTES

NOTES:

1. Medical equipment lists were lists produced by according to the architectural-technologic project concept. For this reason, it should be accepted as a recommendation.
2. Considering the new architectural-technologic design, the EQ lists need to be checked by a qualified medical consultant and the necessary updates must be made.

1. სამედიცინო აღჭურვილობა და აქვთ გამოქვეყნება არქიტექტორ-ტექნოლოგის პროექტის კონცეფციის მიხედვით და ამდენად ჩვენა მიმართული აღნიშნული საკითხი.
2. არქიტექტორ-ტექნოლოგის მოსაზრების გათვალისწინებით აღჭურვილობის სპეციფიკაციის საბოლოო კორექტირება საჭიროებს სამედიცინო პერსონალის მიერ და შემდეგ საკითხის საბოლოო გადაწყვეტა.

სიტუაციური სქემა
KEY PLAN

დამკვეთი PRINCIPAL	შპს "კუზანოვის კლინიკა"
პროექტი PROJECT	კუზანოვის კლინიკა
მისამართი ADDRESS	ქ. თბილისი, აგრარული უნივერსიტეტის ტერიტორია ს.კ. 01.72.14.014.935

თანამდებობა Position	სახელი, გვარი Name, Surname	ხელმოწერა Signature
დირექტორი	ი. ბარნაბიშვილი	
დირექტორი	ნ. ალექსიადისი	
პრ.მთ.არქიტექტორი	მ. იონიდისი	
ინჟ. ტექნილოგი Engineer Technologist	ვ. ჯოგარჯიძე V. Jomarjidze	

APEX Studio 1

შპს. "აპექს სტუდიო 1"
საქართველო, თბილისი 0194, კუს ტბის მე1ახვევი №1
ტელ.: (+995 97) 77 55 70
E-mail: apexstudio.ge@ gmail. com

ტექნოლოგიური ნაწილი
TECHNOLOGICAL PART

მასშ. SCALE		თარიღი DATE OF ISSUE	20.08.2024

ნახაზი DRWG.

კორექტირება REVISIONS

№	კორექტ. REV.	თარიღი DATE
1		
2		
3		

სტადია STAGE	ინდექსი INDEX	ფურც. PAGES
მუშა პროექტი Working Draft	T-P-2	14

პირველი სართული:

- ცენტრალური ვესტიბიული / პაციენტთა ტერმინალი;
- სარეგისტრაციო/საინფორმაციო,თავისი არქივით;
- სალაროს ოთახი;
- დაცვის სამსახურის ოფისი;
- სისხლის ასაღები 2 ადგილზე;
- ექოსკოპიის კაბინეტი;
- ე.კ.გ. კაბინეტი;
- ამბულატორიული ბლოკი (2 გასასინჯი კაბინეტი,თავისი მისაღებით და სანკვანძით;
2 გასასინჯი კაბინეტი,თავისი სანკვანძით; 1 გასასინჯი კაბინეტი,თავისი საპოცედუროთი და სანკვანძით; 1 ექიმ-გინეკოლოგის კაბინეტი, თავისი საპოცედუროთი და სანკვანძით);
- სან.ოთახი;
- ნარჩენების სეგრეგაციის და დროებითი შენახვის ოთახი;
- პერსონალის სანკვანძი;
- მომსლელების და შშმ პირთა სანკვანძები.

მეორე სართული:

- ამბულატორიული ბლოკი (3 საკონსულტაციო კაბინეტი, თავის სანკვანძებით;
2 შესახვევი-სამანიპულაციო);
- ექიმებ-ანესტეზიოლოგების კაბინეტი, თავის სანკვანძით;
- ადმინისრაციის ჯგუფი (1 ადმინისტრაციის კაბინეტი, თავის სანკვანძით;
2 ადმინისტრაციის კაბინეტი, საკონფერენციო დარბაზი 50 ადგილზე);
- უფროსი ექთნის კაბინეტი, თავისი მასალების საწყობით, სპეც.წამლების ოთახით და სანკვანძით);
- სან.ოთახი;
- ნარჩენების სეგრეგაციის და დროებითი შენახვის ოთახი;
- პერსონალის სანკვანძი;
- მომსლელების და შშმ პირთა სანკვანძები.

მესამე სართული:

- რეანიმაციური ბლოკი 4 საწოლზე (ორი რეანიმაციური 1-საწოლიანი პალატა I-დონის, თავისი რაბებით და სანკვანძებით; ერთი 2-საწოლიანი პალატა II-დონის, თავისი რაბით, მორიგე ექთნების პოსტიდ და სანკვანძით);
- საპალატე ბლოკი 13 საწოლზე (ხუთი 2-საწოლიანი პალატა,თავისი სანკვანძებით;
შშმ პირთა 2-საწოლიანი პალატა,თავისი სპეციალიზირებული სანკვანძით; ბოქსირებული 1-საწოლიანი პალატა,რაბით და სანკვანძით);
- მორიგე ექთნების პოსტი;
- მორიგე ექიმების საორდინატორო;
- შესახვევი-სამანიპულაციო;
- სახარჯი მასალების შესანახი ოთახი;
- სან.ოთახი;
- ნარჩენების სეგრეგაციის და დროებითი შენახვის ოთახი;
- პერსონალის სანკვანძი.

მეოთხე სართული:

- საოპერაციო ბლოკი (შლუზი; პერსონალის სანგამტარი,თავისი საშხაპით;
4 საოპერაციო; 4 წინასაოპერაციო; 2 ავადმყოფთა მოსამზადებელი; სტერილური მასალების საწყობი; ქირურგების ოთახი; საოპერაციო ექთნების ოთახი; ფოტოგრაფის ოთახი);
- პოსტოპერაციული პალატა 4 საწოლზე,მორიგე ექთნების პოსტიდ და სანკვანძით.

IV.ძირითადი ნაკადების მოძრაობის მარშრუტები

გეგმიური საოპერაციო ავადმყოფი:

გეგმიური საოპერაციო ავადმყოფი ხვდება კლინიკაში „ცენტრალურ ვესტიბიულიდან“, სადაც გაივლის რეგისტრაციას და საავადმყოფოს ლიფტის საშუალებით ხვთება მე-3 სართულზე, სტაციონარში.

პოლიკლინიკური პაციენტი:

პოლიკლინიკური პაციენტი ხვდება კლინიკაში „ ცენტრალური ვესტიბიულიდან“. რეგისტრაციის გავლის შემდეგ პაციენტი ხვდება მისთვის საჭირო ექიმ-სპეციალისტის კაბინეტში ან ცენტრის ხელმძღვანელის კაბინეტში. სადიაგნოსთიკო პროცედურების ან ანალიზების აბარების შემთხვევაში, ყველა ეს პროცედურა კეთდება 1 ან სარდაფის სართულზე.

ფორმატი PAPER SIZE	ხელშეკრულების № CONTRACT №	პროექტის № PROJECT №	ფაილის სახელი FILE NAME
A-2	...	...	...

პირობითი აღნიშვნები LEGEND

გრაფიკული გამოსახულება	დასახელება	იატაკიდან მონტაჟის სიმაღლე
	საშტეფსელო როზეტი 220ვ.1ფ.+N+PE	300-400
	საშტეფსელო როზეტი 220ვ.1ფ.+N+PE	1000
	საოპერაციო ელ.ფარი /3 კვ./	1400
	გამთვეთი ელ. მოწყობილობა	1200
	ქანგბადის მიყვანილობის კედლის პანელი	1400
	შეკუმშული ჰაერის მიყვანილობის კედლის პანელი	1400
	RJ-45 სოკეტი. ნომერი მიუთითებს სოკეტების რაოდენობაზე. 1-ზე მეტი.	300-400
	კარი აღჭურვილია დაშვების კონტროლის სისტემით	1000
	სასიგნალო ტაბლო "არ შეხვიდე" ბლოკირება ხდება ბაკტერიციდული სანათის ჩამრთველთან.	კარების თავზე
	სასიგნალო ტაბლო "არ შეხვიდე" რენტგენ კაბინეტებისათვის. ბლოკირება ხდება რენტგენ აპარატის ჩამრთველთან.	კარების თავზე
	შხაპის მოწყობილობა და შხაპის საქვეშე	
	შხაპის მოწყობილობა	
	ხელსაბანი	
	უნიტაზი	
	ტრაპი	

შენიშვნები NOTES

NOTES:

1. Medical equipment lists were lists produced by according to the architectural-technologic project concept. For this reason, it should be accepted as a recommendation.
2. Considering the new architectural-technologic design, the EQ lists need to be checked by a qualified medical consultant and the necessary updates must be made.

1. სამედიცინო ტექნიკის ჩვ. ევროპ ნუსხებზე პროექტირების პროცესის ორიენტირებით. ტექნიკის ნუსხები საბოლოო ვერსიაში დაზუსტდება.
2. პროექტირების პროცესში მოხდება ცვლილებების შეტანა ექიმ-სპეციალისტების მოთხოვნების გათვალისწინებით.

სიტუაციური სქემა KEY PLAN

დამკვეთი PRINCIPAL	შპს "ჯეჯანოვის კლინიკა"
პროექტი PROJECT	ჯეჯანოვის კლინიკა
მისამართი ADDRESS	ქ. თბილისი, აბარალურ უნივერსიტეტის ტერიტორია ს.კ. 01.72.14.014.935

თანამდებობა Position	სახელი, გვარი Name, Surname	ხელმოწერა Signature
დირექტორი	ი. ბარნაბიშვილი	
დირექტორი	ნ. ალექსიადისი	
პრ.მთ.არქიტექტორი	მ. იონიდისი	
ინჟ. ტექნილოგი Engineer Technologist	ვ. ჯოჯარჯიძე V. Jomarjidze	

შპს. "აპექს სტუდიო 1"
საქართველო, თბილისი 0194, ქუს ტბის შესახვევი №1
ტელ.: (+995 97) 77 55 70
E-mail: apexstudio.ge@ gmail. com

ტექნოლოგიური ნაწილი TECHNOLOGICAL PART

მასშ. SCALE		თარიღი DATE OF ISSUE	20.08.2024
ნახაზი DRWG.		კორექტირება REVISIONS	
		№	კორექტ. REV.	თარიღი DATE
		1		
		2		
		3		

სტადია STAGE	ინდექსი INDEX	ფურც. PAGES
მუშა პროექტი Working Draft	T-P-2	14

ავადმყოფის გადაყვანა „საოპერაციო ბლოკში“:

„საოპერაციო ბლოკში“ ავადმყოფები ხვდებიან მე-3 სართულის სტაციონარიდან. ავადმყოფი „შლუზის“ გავლით ხვდება „მოსამზადებელში „ ანესტეზიოლოგებთან ერთად და იკიდან „ საოპერაციოში“. ოპერაციის შემდეგ, ავადმყოფი ისევ ხვდება „მოსამზადებელში“, სადაც მაგი ნარკოზიდან გამოყავთ. ამის შემდეგ, ავადმყოფი გადაყავთ „პოსტოპერაციულ პალატაში“ და იქიდან ისევ სტაციონარში.

პერსონალი „საოპერაციო ბლოკში“:

საოპერაციო ბრიგადის პერსონალი, საერთო საავადმყოფო ზონიდან, შედის „პერსონალის სანგამტარში“, პერსონალურ კარადებში ტოვებს სამედიცინო ტანსაცმელს და იღებს, დალაგებულ პაკეტებში, საოპერაციო ბლოკის სტერილური ტანსაცმელს.
ჩაცმის შემდეგ ქირურგიული ბრიგადა შედის „წინასაოპერაციოში“. ხელების დაბანვის და დამუშავების შემდეგ -- „საოპერაციოში“.
ანესტეზიოლოგები შედიან „მოსამზადებელში“ და იქიდან ავადმყოფთან ერთად „საოპერაციოში“.
ოპერაციის შემდეგ ქირურგიული ბრიგადა ქსოვებს ჭუჭყიან ტანსაცმელს „წინასაოპერაციოში“ გერმეტიკულ კონტეინერებში, მერე „სანგამტარი“ და გასვლა საერთო საავადმყოფო ზონაში.

ავადმყოფთა მნახველები:

„ცენტრალური ვესტიბიულის“ გავლით ხვდებიან კიბის უჯრედში ან სამგზავრო-სატვირთო ლიფტის ჰოლში და იმათი საშუალებით ხვდებიან 3 სართულზე, პალატებში.

კლინიკის სამედიცინო პერსონალი :

„ცენტრალური ვესტიბიულის“ გავლით, კიბის იჯრედის საშუალებით, ხვდებიან სარდაფში,სადაც შედიან „პერსონალის გარდეროზებში“, ინდივიდუალურ კარადებში ცვლიან ტანსაცმელს და საავადმყოფო ლიფტის საშუალებით ამოდიან მათთვის საჭირო სართულზე,თავის სამუშაო ადგილზე.

თეთრეული:

განყოფილებების ჭუჭყიანი თეთრეული გროვდება ყველა სართულზე განთავსებულ „სანიტარულ ოთახში“, საიდანაც დახურული მომრავი კონტეინერით, ლიფტის მეშვეობით , ხვდება 1-ლი სართულის „სანიტარულ ოთახში“, სადაც ხვდება ჭუჭყიანი თეთრეულის სეგრეგაცია / მოგროვება, საიდანაც ხვდება მისი გატანა სათანადო სამსახურების მეშვეობით.
დეზდამუშავების და გარეცხის შემდეგ თეთრეულის კომპლექტები ხვდება ისევ თავის ბლოკში.

სტერილიზაცია ინსტრუმენტების:

ოპერაციის შემდეგ გამოყენებული ინსტრუმენტები „საოპერაციოდან“ და სხვა ინსტრუმენტები ,სუფთა თეატრეული განყოფილებებიდან, ლიფტის საშუალებით ხვდება „ცენტრალურ სასტერილიზაციაში“, სარდაფის სართულზე.
“სასტერილიზაციოში“ ინსტრუმენტები ირიცხება, დეზინფიცირდება, კომპლექტთება და სტერილდება -- ან ავტოკლავებში, ან მშრალჰაეროვან სტერილიზატორებში.
გასტერილიზებული ინსტრუმენტები და სხვა სტერილური მასალა „გადასაცემი პანჯრის“ მეშვეობით გადაიცემა განყოფილებებში.

საჭმლის ნარჩენები:

საჭმლის შემდეგ, ერთჯერადი ჭუჭყიანი ჭურჭელი, ხდება დერეფნიდან ყველა სართულზე განთავსებულ „ნარჩენების შესანახ სათავსოში“, სადაც თავსდება დახურულ კონტეინერში, და კიბის უჯრედის ან ლიფტის საშუალებით, ხდება 1 სართულზე -- „ნარჩენების შესანახი სათავსოში“, სადაც ხვდება ჭუჭყიანი თეთრეულის სეგრეგაცია / მოგროვება და შემდეგ გათანა ტერუტორიაზე არსებულ „სპეციალურ სანაგვო კონტეინერში“.

ბიონარჩენები, გამოყენებული შესახვევი ან ერთჯერადი მასალა :

დროებით ინახება „ნარჩენების შესანახი სათავსოში“,სპეციალიზირებულ დახურულ კონტეინერში, ან სპეციალურ ცელოფნის პაკეტში. შემდეგ ღამის საათებში, როცა ხალხმრავლობა სავადმყოფოში არ არის, ხვდება მისი გამოტანა ტერიტორიაზე, არსებულ სხვადასხვა „სპეზიალურ კონტეინერებში“.

მიცვალებულები :

ლიფტის საშუალებით ხვდებუან, სარდაფის სართულზე „გვამების დროებით შესანახის ოთახში“, საიდანაც ღამის საათებში, როცა ხალხმრავლობა სავადმყოფოში არ არის, ხვდება მათი გადაყვანა, „სასწრაფო მანქანის“ საშუალებით -- „პატალოგო - ანატომიურ“ ბლოკში.

V. ცენტრის საინჟინრო-ტექნიკური დანიშნულების სათავსოები

1. ელეტრო-კვებადგური
2. ცენტრალური ელ.ფარის სათავსი
3. დიზელ-გენერატორის სათავსი
4. საქვაბე/საბოილეროს სათავსი
5. სავენტილაციო და საკონდიციონერო სისტემების დანადგარების სათავსოები
6. ჟანგბადის ცენტრლური მომარაგების სისტემის რამპა
7. შეკუმშული ჰაერის საკომპრესორო
8. IT / სერვერების ოთახი
9. წყლის სარეზერვო-ხანძარსაწიამდეგო ავზი
10. ლიფტების სამეურნეო სათავსები

ფორმატი PAPER SIZE	ხელშეკრულების № CONTRACT №	პროექტის № PROJECT №	ფაილის სახელი FILE NAME
A-2	...	...	...

პირობითი აღნიშვნები LEGEND

გრაფიკული გამოსახულება	დასახელება	იატაკიდან მონტაჟის სიმაღლე
	საშტეფსელო როზეტი 2203.1ფ.+N+PE	300-400
	საშტეფსელო როზეტი 2203.1ფ.+N+PE	1000
	საოპერაციო ელ.ფარი /3 კვ./	1400
	გამთვეთი ელ. მოწყობილობა	1200
	ჭანგბადის მიყვანილობის კედლის პანელი	1400
	შეკუმშული ჰაერის მიყვანილობის კედლის პანელი	1400
	RJ-45 სოკეტი. ნომერი მიუთითებს სოკეტების რაოდენობაზე. 1-ზე მეტი.	300-400
	კარი აღჭურვილია დაშვების კონტროლის სისტემით	1000
	სასიგნალო ტაბლო "არ შეხვიდე" ბლოკირება ხდება ბატარიისდული სანათის ჩამრთველთან.	კარების თავზე
	სასიგნალო ტაბლო "არ შეხვიდე" რენტგენო კაბინეტებისათვის. ბლოკირება ხდება რენტგენო აპარატის ჩამრთველთან.	კარების თავზე
	შხაპის მოწყობილობა და შხაპის საკვებები	
	შხაპის მოწყობილობა	
	ხელსაბანი	
	უნიტაზი	
	ტრაპი	

შენიშვნები NOTES

NOTES:
1. Medical equipment lists were lists produced by according to the architectural-technologic project concept. For this reason, it should be accepted as a recommendation.
2. Considering the new architectural-technologic design, the EQ lists need to be checked by a qualified medical consultant and the necessary updates must be made.

1. სამედიცინო აღჭურვილობა და აქვთ გამოსაბანებით-ბაქტერიციდული აპარატები კრისტალის მოდებით და ვიდეო ენდოსკოპიური აპარატებისა. სამზე.
2. აპარატებისათვის-ბაქტერიციდი მოსაბანი ბაქტერიციდების, ტრეკაპიტრის, სპეციალური ვიდეოენდოსკოპიური სამედიცინო კომპლექტებისა და ენდო ბაქტერიციდული სამედიცინო ტექნიკის ტრანსპორტირების ეტლი.

სიტუაციური სქემა KEY PLAN

დამკვეთი PRINCIPAL	შპს "ჯუზანოვის კლინიკა"
პროექტი PROJECT	ჯუზანოვის კლინიკა
მისამართი ADDRESS	ქ. თბილისი, აბაღლური უნივერსიტეტის ტერიტორია ს.კ. 01.72.14.014.935

თანამდებობა Position	სახელი, გვარი Name, Surname	ხელმოწერა Signature
დირექტორი	ი. ბარნაბიშვილი	
დირექტორი	ნ. ალექსიადისი	
პრ.მთ.არქიტექტორი	მ. ირონიდისი	
ინჟ. ტექნილოგი Engineer Technologist	ვ. ჯოგარჯიძე V. Jomarjidze	

APEX Studio 1

შპს. "აპექს სტუდიო 1"
საქართველო, თბილისი 0194, ქუს ტბის მესახვევი №1
ტელ.: (+995 97) 77 55 70
E-mail: apexstudio.ge@ gmail. com

ტექნოლოგიური ნაწილი TECHNOLOGICAL PART

მასშ. SCALE		თარიღი DATE OF ISSUE	20.08.2024
ნახაზი DRWG.		კორექტირება REVISIONS	
		№	კორექტ. REV.	თარიღი DATE
		1		
		2		
		3		

სტადია STAGE	ინდექსი INDEX	ფურც. PAGES
მუშა პროექტი Working Draft	T-P-2	14

სოკოლის სართული ტექნოლოგიური მოწყობილობების და ავეჯის განლაგების გეგმა
მ 1:100

საპალატე სექცია 17 საწოლზე

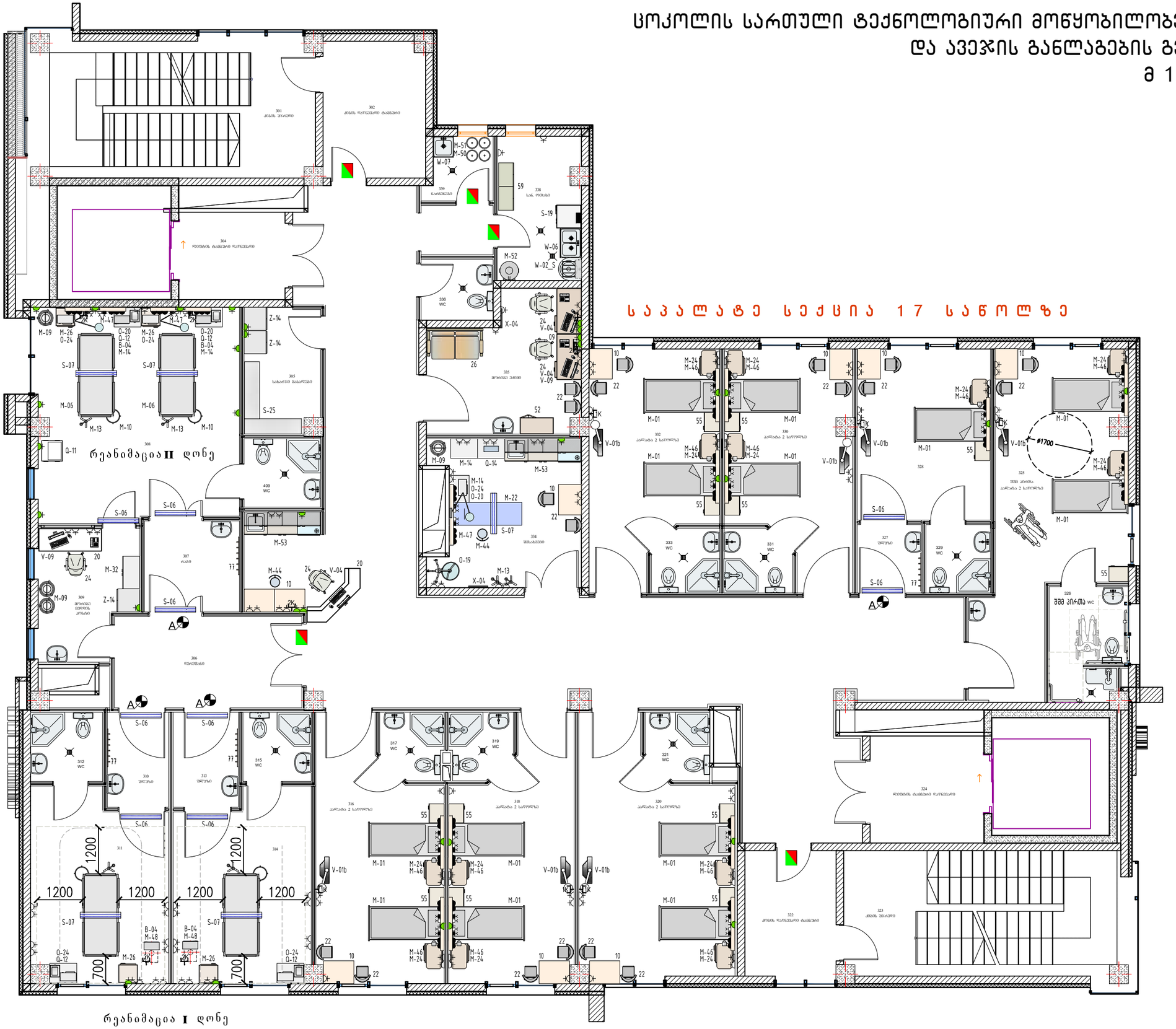

ფორმატი PAPER SIZE	ხელშეკრულება № CONTRACT №	პროექტის № PROJECT №	ფაილის სახელი FILE NAME
A-2	...	...	...

პირობითი აღნიშვნები LEGEND

გრაფიკული გამოსახულება	დასახელება	იატაკიდან მონტაჟის სიმაღლე
	საშტეფსელო როზეტი 220ვ.1ფ.+N+PE	300-400
	საშტეფსელო როზეტი 220ვ.1ფ.+N+PE	1000
	საოპერაციო ელ.ფარი /3 კვ./	1400
	გამთვლელი ელ. მოწყობილობა	1200
	ქანგბადის მიყვანილობის კედლის პანელი	1400
	შეკუმშული ჰაერის მიყვანილობის კედლის პანელი	1400
	RJ-45 სოკეტი. ნომერი მიუთითებს სოკეტების რაოდენობაზე. 1-ზე მეტი.	300-400
	კარი აღჭურვილია დაშვების კონტროლის სისტემით	1000
	სასიგნალო ტაბლო "არ შეხვიდე" ბლოკირება ხდება ბატარეისიდან სანათის ჩამრთველთან.	კარების თავზე
	სასიგნალო ტაბლო "არ შეხვიდე" რენტგენ კაბინეტებისათვის. ბლოკირება ხდება რენტგენ აპარატის ჩამრთველთან.	კარების თავზე
	შხაპის მოწყობილობა და შხაპის საქვეშე	
	შხაპის მოწყობილობა	
	ხელსაბანი	
	უნიტაზი	
	ტრაპი	

შენიშვნები NOTES

NOTES:

1. Medical equipment lists were lists produced by according to the architectural-technologic project concept. For this reason, it should be accepted as a recommendation.
2. Considering the new architectural-technologic design, the EQ lists need to be checked by a qualified medical consultant and the necessary updates must be made.

1. საექიმოსო აღჭურვილობა და ავეჯის განლაგება არქიტექტორი არქიტექტორ-ტექნოლოგის არქიტექტურული გადაწყვეტის საფუძველზეა შედგენილი და ექიმი ონკოლოგიური პაციენტების საჭიროებებია გათვალისწინებული.
2. არქიტექტორ-ტექნოლოგის მოსაზრება განსაზღვრავს აღჭურვილობის, ავეჯის განლაგების, სისტემის ფუნქციის საჭიროებიდან გამომდინარე არსებული ტექნიკური პირობების შესაბამისობას.

სიტუაციური სქემა KEY PLAN

დამკვეთი PRINCIPAL	შპს "ქუჩაოვის კლინიკა"
პროექტი PROJECT	ქუჩაოვის კლინიკა
მისამართი ADDRESS	ქ. თბილისი, აბრალურ უნივერსიტეტის ტერიტორია ს.კ. 01.72.14.014.935

თანამდებობა Position	სახელი, გვარი Name, Surname	ხელმოწერა Signature
დირექტორი	ი. ბარნაბიშვილი	
დირექტორი	ნ. ალექსიადისი	
არ.მთ.არქიტექტორი	მ. იონიდისი	
ინჟ. ტექნილოგი Engineer Technologist	ვ. ჯოჯარჯიძე V. Jomarjidze	

შპს. "აპექს სტუდიო 1"
საქართველო, თბილისი 0194, კუს ტბის მეზობელი №1
ტელ.: (+995 97) 77 55 70
E-mail: apexstudio.ge@ gmail. com

ტექნოლოგიური ნაწილი TECHNOLOGICAL PART

მასშ. SCALE		თარიღი DATE OF ISSUE	20.08.2024
ნახაზი DRWG.		კორექტირება REVISIONS	

№	კორექტ. REV.	თარიღი DATE
1		
2		
3		

სტადია STAGE	ინდექსი INDEX	ფურც. PAGES
მუშა პროექტი Working Draft	T-P-3	14

I სართული ტექნოლოგიური მოწყობილობების და ავეჯის განლაგების გეგმა
მ 1:100

ამბულატორიული ბლოკი

ცენტრალური ვესტიბიული

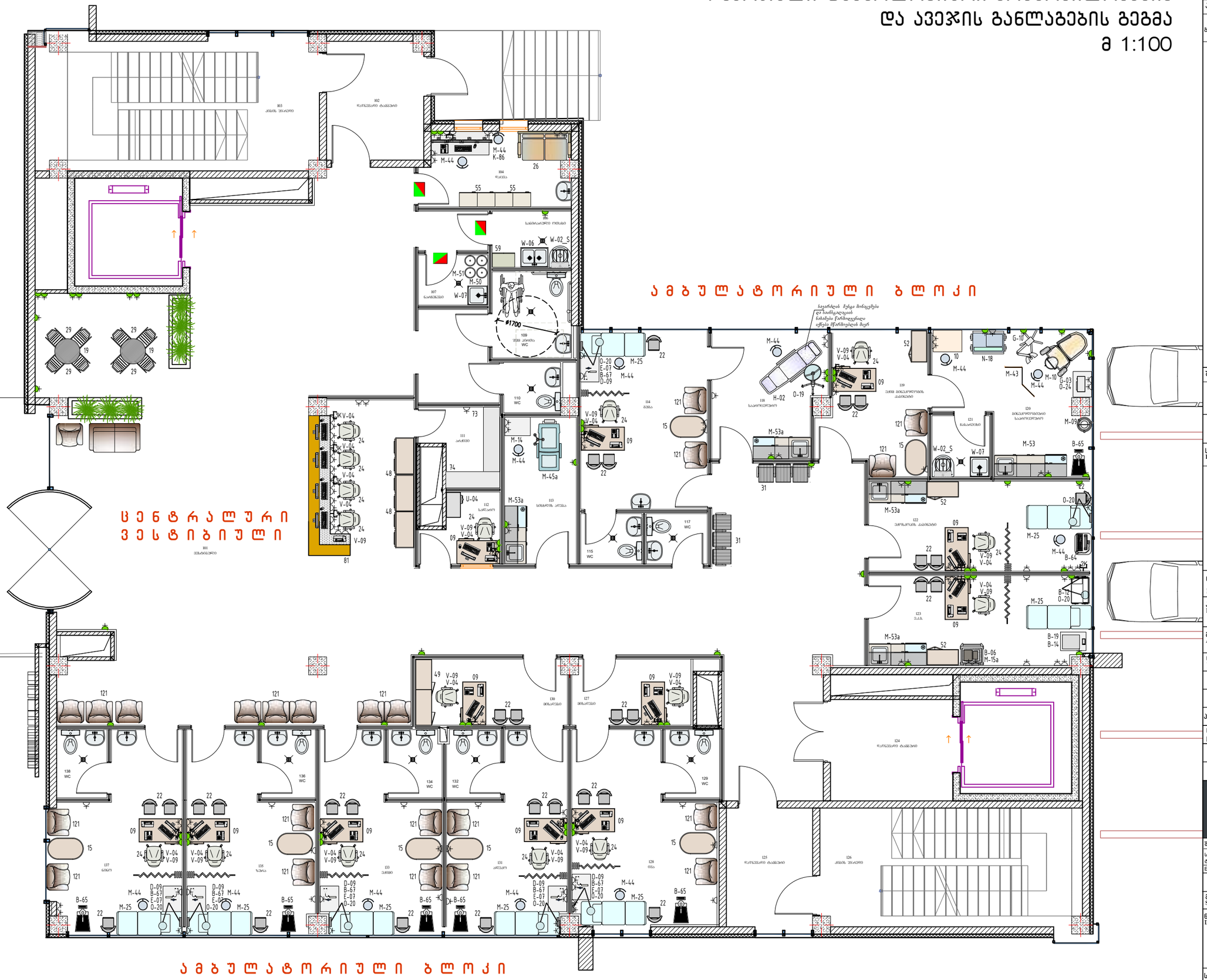

ამბულატორიული ბლოკი

ფორმატი PAPER SIZE	დაკვეთა № CONTRACT №	პროექტის № PROJECT №	ფაილის სახელი FILE NAME
A-2	...	...	...

პირობითი აღნიშვნები LEGEND

გრაფიკული გამოსახულება	დასახელება	იატაკიდან მონტაჟის სიმაღლე
	საშტეფსელო როზეტი 220ვ.1ფ.+N+PE	300-400
	საშტეფსელო როზეტი 220ვ.1ფ.+N+PE	1000
	საოპერაციო ელ.ფარი /3 კვ./	1400
	გამთვლელი ელ. მოწყობილობა	1200
	ქანგბადის მიყვანილობის კედლის პანელი	1400
	შეკუმშული ჰაერის მიყვანილობის კედლის პანელი	1400
	RJ-45 სოკეტი. ნომერი მიუთითებს სოკეტების რაოდენობაზე. 1-ზე მეტი.	300-400
	კარი აღჭურვილია დაშვების კონტროლის სისტემით	1000
	სასიგნალო ტაბლო "არ შეხვიდე" ბლოკირება ხდება ბაკტერიისდულეი სანათის ჩამრთველთან.	კარების თავზე
	სასიგნალო ტაბლო "არ შეხვიდე" რენტგენო კაბინეტებისათვის. ბლოკირება ხდება რენტგენო აპარატის ჩამრთველთან.	კარების თავზე
	შხაპის მოწყობილობა და შხაპის საძვეში	
	შხაპის მოწყობილობა	
	ხელსაბანი	
	უნიტაზი	
	ტრაპი	

შენიშვნები NOTES

NOTES:

1. Medical equipment lists were lists produced by according to the architectural-technologic project concept. For this reason, it should be accepted as a recommendation.
2. Considering the new architectural-technology design, the EQ lists need to be checked by a qualified medical consultant and the necessary updates must be made.

1. საექიმო ტექნიკის ნუსხა შედგენილია პროექტის არქიტექტორ-ტექნოლოგის მიერ და შესაბამისად, ნუსხა რეკომენდაციის ხასიათს ატარებს. საჭიროების შემთხვევაში ნუსხაში ცვლილებების შეტანა უნდა მოხდეს სპეციალისტ-ექიმთან კონსულტაციის შემდეგ.
2. პროექტირების ტექნოლოგიური ნაწილის გადაწყვეტის ცვლილების შემთხვევაში საექიმო ტექნიკის ნუსხაში ცვლილებების შეტანა უნდა მოხდეს სპეციალისტ-ექიმთან კონსულტაციის საფუძველზე.

სიტუაციური სქემა
KEY PLAN

დამკვეთი PRINCIPAL	შპს "ჯუბანოვის კლინიკა"
პროექტი PROJECT	ჯუბანოვის კლინიკა
მისამართი ADDRESS	ქ. თბილისი, აბარალურ უნივერსიტეტების ტერიტორია ს.კ. 01.72.14.014.935

თანამდებობა Position	სახელი, გვარი Name, Surname	ხელმოწერა Signature
დირექტორი	ი. ბარნაბიშვილი	
დირექტორი	ნ. ალექსიადისი	
პრ.მთ.არქიტექტორი	მ. იონიდისი	
ინჟ. ტექნილოგი Engineer Technologist	ვ. ჯომარჯიძე V. Jomarjidze	

APEX Studio 1
შპს. "აპექს სტუდიო 1"
საქართველო, თბილისი 0194, ქუს ტბის შესახვევი №1
ტელ.: (+995 97) 77 55 70
E-mail: apexstudio.ge@ gmail. com

ტექნოლოგიური ნაწილი
TECHNOLOGICAL PART

მასშ. SCALE		თარიღი DATE OF ISSUE	20.08.2024
ნახაზი DRWG.		კორექტირება REVISIONS	

№	კორექტ. REV.	თარიღი DATE
1		
2		
3		

სტადია STAGE	ინდექსი INDEX	ფურც. PAGES
მუშა პროექტი Working Draft	T-P-4	14

II სართული ტექნოლოგიური მოწყობილობების და ავეჯის განლაგების გეგმა
მ 1:100

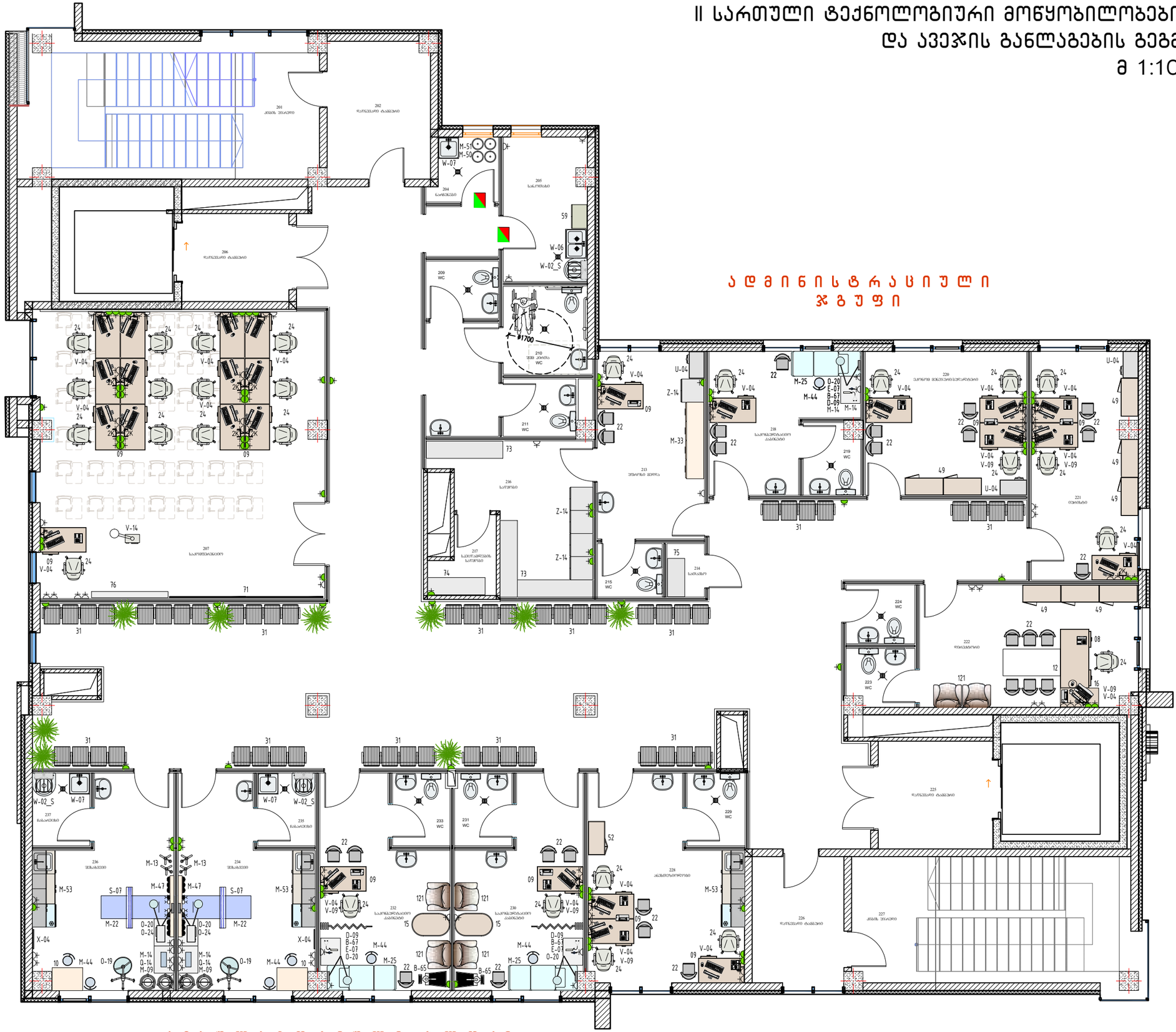

ფორმატი PAPER SIZE	ხელშეკრულების № CONTRACT №	პროექტის № PROJECT №	ფაილის სახელი FILE NAME
A-2	...	...	...

პირობითი აღნიშვნები LEGEND

გრაფიკული გამოსახულება	დასახელება	იატაკიდან მონტაჟის სიმაღლე
	საშტეფსელო როზეტი 2203.19.+N+PE	300-400
	საშტეფსელო როზეტი 2203.19.+N+PE	1000
	საოპერაციო ელ.ფარი /3 კვ./	1400
	გამთვლელი ელ. მოწყობილობა	1200
	ქანგბადის მიყვანილობის კედლის პანელი	1400
	შეკუმშული ჰაერის მიყვანილობის კედლის პანელი	1400
	RJ-45 სოკეტი. ნომერი მიუთითებს სოკეტების რაოდენობაზე. 1-ზე მეტი.	300-400
	ქარი აღჭურვილია დაშვების კონტროლის სისტემით	1000
	სასიგნალო ტაბლო "არ შეხვიდე" ბლოკირება ხდება ბაქტერიზირებული სანათის ჩამრთველთან.	კარების თავზე
	სასიგნალო ტაბლო "არ შეხვიდე" რენტგენო კაბინეტებისათვის. ბლოკირება ხდება რენტგენო აპარატის ჩამრთველთან.	კარების თავზე
	შხაპის მოწყობილობა და შხაპის საქვეშე	
	შხაპის მოწყობილობა	
	ხელსაბანი	
	უნიტაზი	
	ტრაპი	

შენიშვნები NOTES

NOTES:

1. Medical equipment lists were lists produced by according to the architectural-technologic project concept. For this reason, it should be accepted as a recommendation.
2. Considering the new architectural-technologic design, the EQ lists need to be checked by a qualified medical consultant and the necessary updates must be made.

1. სამედიცინო ტექნიკების ეს ცნობარი გამოძღვნილია არქიტექტურულ-ტექნოლოგიური პროექტის კონცეფციის შესაბამისად და ამდენად იგი უნდა განხილულ იქნეს რეკომენდაციის სახით.
2. არქიტექტურულ-ტექნოლოგიური მოდიფიკაციის გათვალისწინებით, ტექნიკების სიების შეცნობას სჭირდება კვალიფიციური სამედიცინო პროფესიონალის მიერ და შეიძლება საჭირო გახდეს ცვლილებების შეტანა.

სიტუაციური სქემა
KEY PLAN

დამკვეთი PRINCIPAL	შპს "ქუჩავოების კლინიკა"
პროექტი PROJECT	ქუჩავოების კლინიკა
მისამართი ADDRESS	ქ. თბილისი, აბაღალუა უნივერსიტეტის ტერიტორია ს.კ. 01.72.14.014.935

თანამდებობა Position	სახელი, გვარი Name, Surname	ხელმოწერა Signature
დირექტორი	ი. ბარნაბიშვილი	
დირექტორი	ნ. ალექსიაძისი	
პრ.მთ.არქიტექტორი	მ. ირონიძისი	
ინჟ. ტექნილოგი Engineer Technologist	ვ. ჯოჯარჯიძე V. Jomarjidze	

APEX Studio 1

შპს. "აპექს სტუდიო 1"
საქართველო, თბილისი 0194, კოს ტბის მეჯახევი №1
ტელ.: (+995 97) 77 55 70
E-mail: apexstudio.ge@ gmail. com

ტექნოლოგიური ნაწილი
TECHNOLOGICAL PART

მასშ. SCALE		თარიღი DATE OF ISSUE	20.08.2024
ნახაზი DRWG.		კორექტირება	REVISIONS

№	კორექტ. REV.	თარიღი DATE
1		
2		
3		

სტადია STAGE	ინდექსი INDEX	ფურც. PAGES
მუშა პროექტი Working Draft	T-P-5	14

III სართული ტექნოლოგიური მოწყობილობების და ავეჯის განლაგების გეგმა
მ 1:100

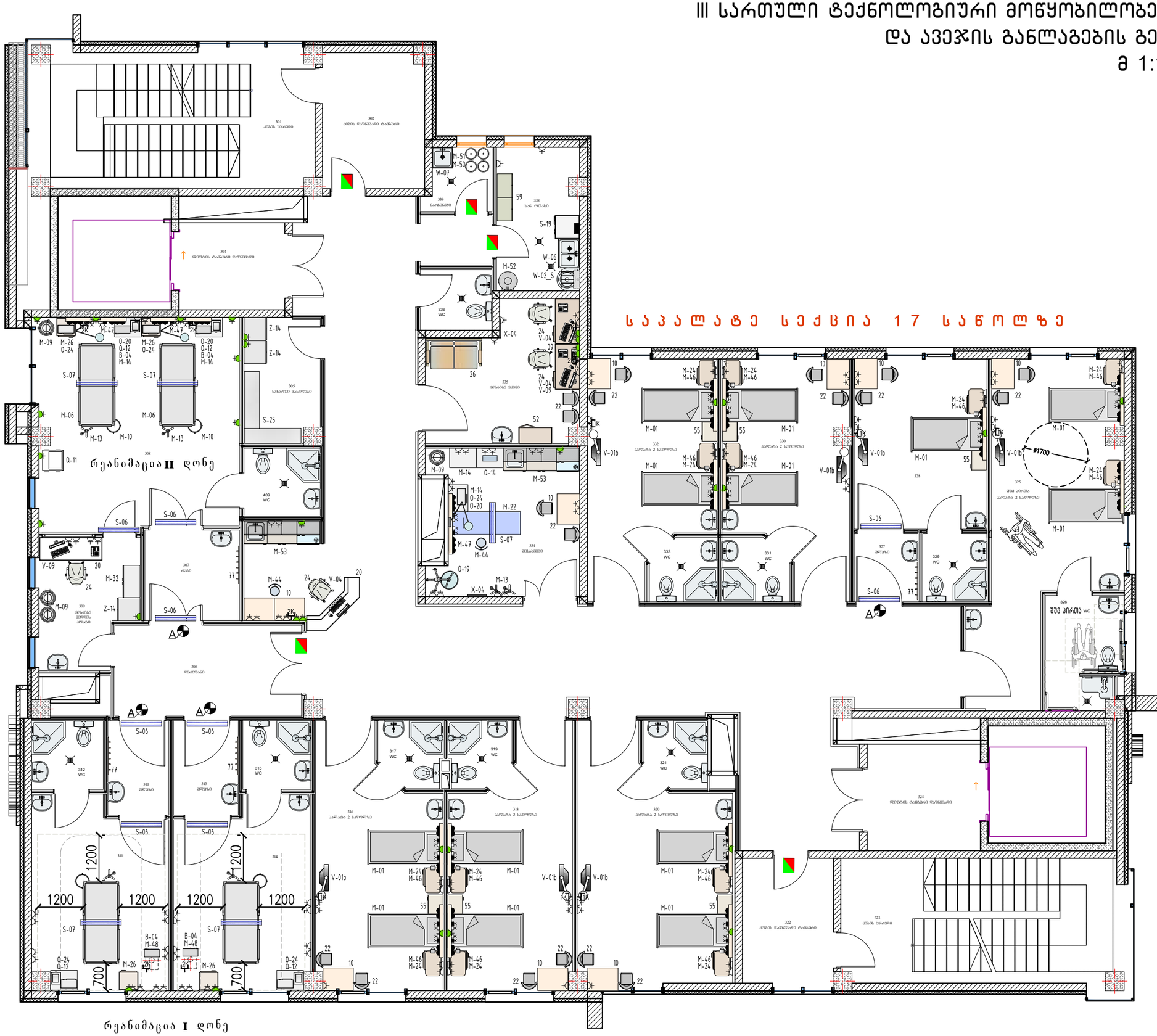

ფორმატი PAPER SIZE	დაკვეთა № CONTRACT №	პროექტის № PROJECT №	ფაილის სახელი FILE NAME
A-2	...	...	...

პირობითი აღნიშვნები LEGEND

გრაფიკული გამოსახულება	დასახელება	იატაკიდან მონტაჟის სიმაღლე
	საშტეფსელო როზეტი 220ვ.1ფ.+N+PE	300-400
	საშტეფსელო როზეტი 220ვ.1ფ.+N+PE	1000
	საოპერაციო ელ.ფარი /3 კვ./	1400
	გამშვები ელ. მოწყობილობა	1200
	ქანგბადის მიყვანილობის კედლის პანელი	1400
	შეკუმშული ჰაერის მიყვანილობის კედლის პანელი	1400
	RJ-45 სოკეტი. ნომერი მიუთითებს სოკეტების რაოდენობაზე. 1-ზე მეტი.	300-400
	კარი აღჭურვილია დაშვების კონტროლის სისტემით	1000
	სასიგნალო ტაბლო "არ შეხვიდე" ბლოკირება ხდება ბატარიისდენული სანათის ჩამრთველთან.	კარების თავზე
	სასიგნალო ტაბლო "არ შეხვიდე" რენტგენ კაბინეტებისათვის. ბლოკირება ხდება რენტგენ აპარატის ჩამრთველთან.	კარების თავზე
	შხაპის მოწყობილობა და შხაპის საქვეშე	
	შხაპის მოწყობილობა	
	ხელსაბანი	
	უნიტაზი	
	ტრაპი	

შენიშვნები NOTES

NOTES:

1. Medical equipment lists were lists produced by according to the architectural-technologic project concept. For this reason, it should be accepted as a recommendation.
2. Considering the new architectural-technologic design, the EQ lists need to be checked by a qualified medical consultant and the necessary updates must be made.

1. საექიმოსო აღჭურვილობა და ავეჯის განლაგების არქიტექტურულ-ტექნოლოგიური პროექტის მიხედვით და ამის გამო საჭიროა ჩატარდეს აუცილებელი ცვლილებები.
2. არქიტექტურულ-ტექნოლოგიური მოწყობის გამო ცვლილებებმა, აღჭურვილობის სიმაღლე ზემოთქმულ საქონარა ელექტრომოწყობის საკმარისი კოშკურების მიხედვით ცვლილებები შეიძლება საჭირო გახდეს.

სიტუაციური სქემა KEY PLAN

დამკვეთი PRINCIPAL	შპს "ჯუბანოვის კლინიკა"
პროექტი PROJECT	ჯუბანოვის კლინიკა
მისამართი ADDRESS	ქ. თბილისი, აბანოლურ უნივერსიტეტის ტერიტორია ს.კ. 01.72.14.014.935

თანამდებობა Position	სახელი, გვარი Name, Surname	ხელმოწერა Signature
დირექტორი	ი. ბარნაბიშვილი	
დირექტორი	ნ. ალექსიადისი	
პრ.მთ.არქიტექტორი	მ. იონიდისი	
ინჟ. ტექნილოგი Engineer Technologist	ვ. ჯოჯარჯიძე V. Jomarjidze	

შპს. "აპექს სტუდიო 1"
საქართველო, თბილისი 0194, კუს ტბის მე9ახვევი №1
ტელ: (+995 97) 77 55 70
E-mail: apexstudio.ge@ gmail. com

ტექნოლოგიური ნაწილი TECHNOLOGICAL PART

მასშ. SCALE		თარიღი DATE OF ISSUE	20.08.2024
ნახაზი DRWG.		კორექტირება	REVISIONS

№	კორექტ. REV.	თარიღი DATE
1		
2		
3		

სტადია STAGE	ინდექსი INDEX	ფურც. PAGES
მუშაკ პროექტი Working Draft	T-P-6	14

IV სართული ტექნოლოგიური მოწყობილობების და ავეჯის განლაგების გეგმა
მ 1:100

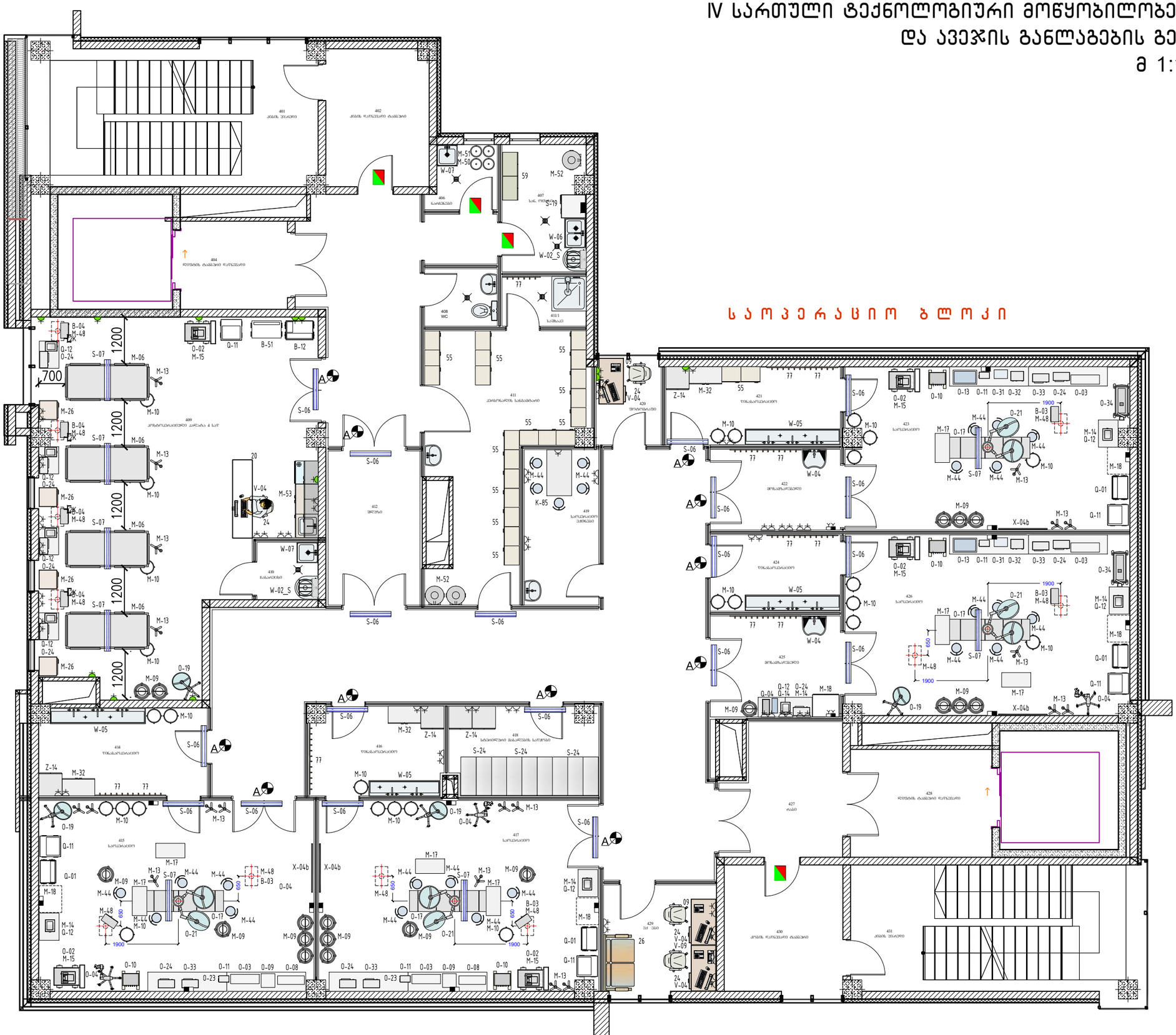

ფორმატი PAPER SIZE	ხაზების № CONTRACT №	პროექტის № PROJECT №	ფაილის სახელი FILE NAME
A-2	...	...	...

პირობითი აღნიშვნები LEGEND

გრაფიკული გამოსახულება	დასახელება	იატაკიდან მონტაჟის სიმაღლე
	საშტეფსელო როზეტი 220ვ.1ფ.+N+PE	300-400
	საშტეფსელო როზეტი 220ვ.1ფ.+N+PE	1000
	საოპერაციო ელ.ფარი /3 კვ./	1400
	გამთვეთი ელ. მოწყობილობა	1200
	ქანბაბადის მიყვანილობის კედლის პანელი	1400
	შპაქმშული პაერის მიყვანილობის კედლის პანელი	1400
	RJ-45 სოკეტი. ნომერი მიუთითებს სოკეტების რაოდენობაზე. 1-ზე მეტი.	300-400
	კარი აღჭურვილია დაშვების კონტროლის სისტემით	1000
	სასიგნალო ტაბლო "არ შეხვიდე" ბლოკირება ხდება ბატარეისიდული სანათის ჩამრთველთან.	კარების თავზე
	სასიგნალო ტაბლო "არ შეხვიდე" რენტგენ კაბინეტებისათვის. ბლოკირება ხდება რენტგენ აპარატის ჩამრთველთან.	კარების თავზე
	შხაპის მოწყობილობა და შხაპის საქვეშე	
	შხაპის მოწყობილობა	
	ხელსაბანი	
	უნიტაზი	
	ტრაპი	

შენიშვნები NOTES

NOTES:

1. Medical equipment lists were lists produced by according to the architectural-technologic project concept. For this reason, it should be accepted as a recommendation.
2. Considering the new architectural-technologic design, the EQ lists need to be checked by a qualified medical consultant and the necessary updates must be made.

1. სამშენებლო პროექტით და ავეჯის განლაგების პროექტით გათვალისწინებული ოპერაციის ოთახის ტექნოლოგიური მოწყობილობა და ავეჯი უნდა შეირჩეს ექსპლუატაციის პირობებიდან გამომდინარე.
2. ოპერაციის პროექტით გათვალისწინებული ტექნოლოგიური მოწყობილობა და ავეჯი უნდა შეირჩეს ექსპლუატაციის პირობებიდან გამომდინარე.

სიტუაციური სქემა KEY PLAN

დამკვეთი PRINCIPAL	შპს "ქუხაოფის კლინიკა"
პროექტი PROJECT	ქუხაოფის კლინიკა
მისამართი ADDRESS	ქ. თბილისი, აბაღაურ უნივერსიტეტის ტერიტორია ს.კ. 01.72.14.014.935

თანამდებობა Position	სახელი, გვარი Name, Surname	ხელმოწერა Signature
დირექტორი	ი. ბარნაბიშვილი	
დირექტორი	ნ. ალექსიადისი	
პრ.მთ.არქიტექტორი	მ. იოსიდისი	
ინჟ. ტექნოლოგი Engineer Technologist	ვ. ჯოჯარჯიძე V. Jomarjidze	

APEX Studio 1

შპს. "აპექს სტუდიო 1"
საკარმიდამო. თბილისი 0194, ქუს ტბის მე2ახვევი №1
ტელ.: (+995 97) 77 55 70
E-mail: apexstudio.ge@ gmail.com

ტექნოლოგიური ნაწილი TECHNOLOGICAL PART

მასშტ. SCALE		თარიღი DATE OF ISSUE	20.08.2024
ნახაზი DRWG.		კორექტირება REVISIONS	
		№	კორექტ. REV.	თარიღი DATE
		1		
		2		
		3		

სტადია STAGE	ინდექსი INDEX	ფურც. PAGES
მუშა პროექტი Working Draft	T-P-7	14

სოკოლის სართული საშტეფსელო როზეტების, სანტექნიკური მოწყობილობების და სამედიცინო აირების განლაგებით
მ 1:100

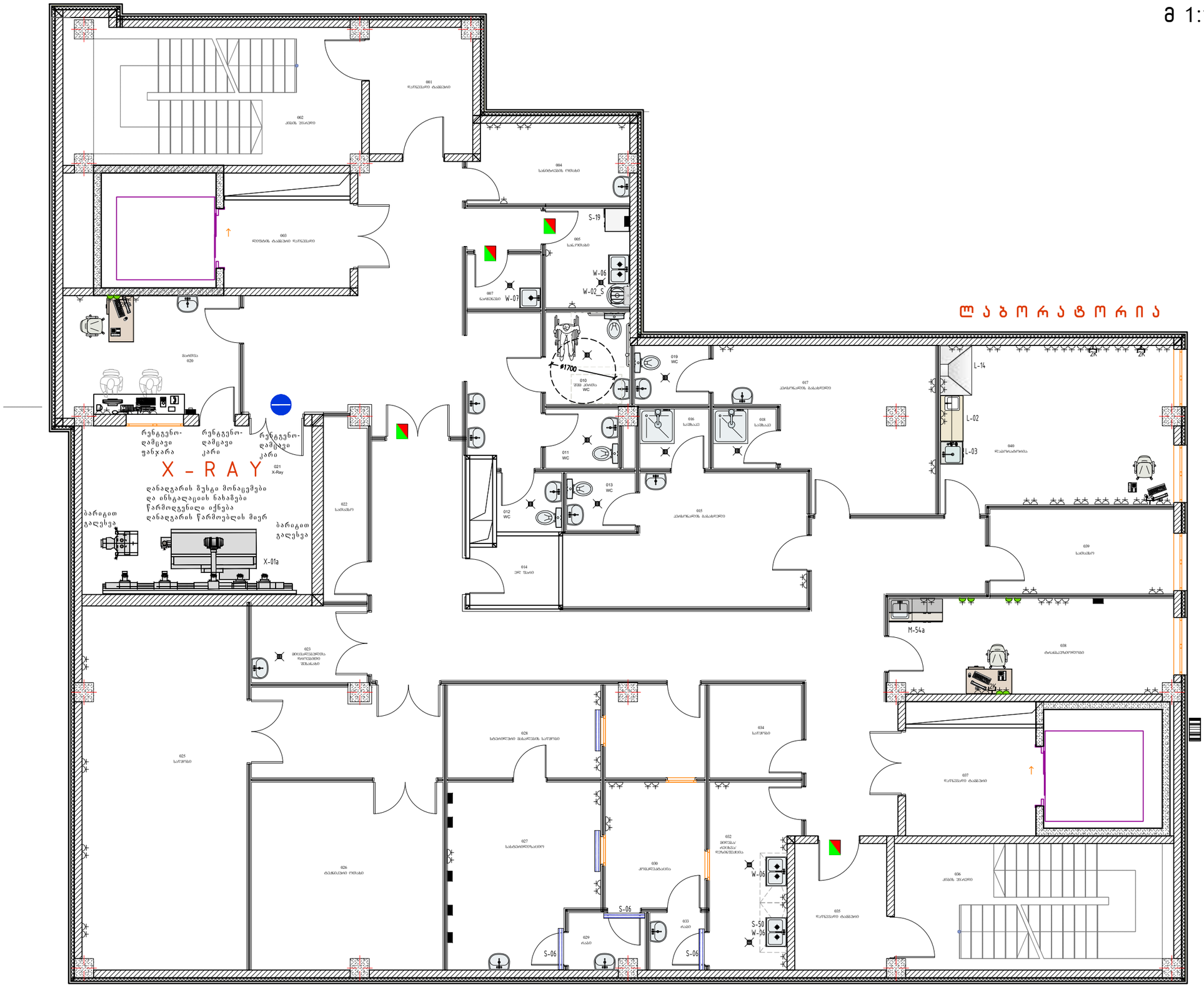

ს ა ს ტ ე რ ი ლ ი ზ ა ც ი ო

პირობითი აღნიშვნები — LEGEND

გრაფიკული გამოსახულება	დასახელება	იატაკიდან მონტაჟის სიმაღლე
	საშტეფსელო როზეტი 2203.19.+N+PE	300-400
	საშტეფსელო როზეტი 2203.19.+N+PE	1000
	საოპერაციო ელ.ფარი /3 კვ./	1400
	გამშვები ელ. მოწყობილობა	1200
	ქანგბადის მიყვანილობის კედლის პანელი	1400
	შეკუმშული ჰაერის მიყვანილობის კედლის პანელი	1400
1	RJ-45 სოკეტი. ნომერი მიუთითებს სოკეტების რაოდენობაზე. 1-ზე მეტი.	300-400
	ჰარი აღჭურვილია დაშვების კონტროლის სისტემით	1000
A	სასიგნალო ტაბლო "არ შეხვიდე" ბლოკირება ხდება ბატარეისიდან სანათის ჩამრთველთან.	კარების თავზე
	სასიგნალო ტაბლო "არ შეხვიდე" რენტგენო კაბინეტებისათვის. ბლოკირება ხდება რენტგენო აპარატის ჩამრთველთან.	კარების თავზე
	შხაპის მოწყობილობა და შხაპის საქვეშე	
	შხაპის მოწყობილობა	
	ხელსაბანი	
	უნიტაზი	
	ტრაპი	

შენიშვნები — NOTES

NOTES:

1. Medical equipment lists were lists produced by according to the architectural-technologic project concept. For this reason, it should be accepted as a recommendation.
2. Considering the new architectural-technologic design, the EQ lists need to be checked by a qualified medical consultant and the necessary updates must be made.

1. საბუთების ანალიზისა და ადგილ დამოძმებული აპარატების პარამეტრების გადამოწმების და ზემო ნახსენები ინსტალაციის ნახაზების საფუძველზე.
2. აპარატების ელექტრომავნიტური ველების გამოსხივების, ასევე ელექტრომაგნიტური სიმუნის ზემოქმედების ხარისხის განსაზღვრის კრიტერიუმების მიმართ და ზემოთ ხსენებული ცხრილის გამოყენებით.

დამკვეთი PRINCIPAL	შპს "ქუზანოვის კლინიკა"
პროექტი PROJECT	ქუზანოვის კლინიკა
მისამართი ADDRESS	ქ. თბილისი, აბაროლურ უნივერსიტეტის ტერიტორია ს.კ. 01.72.14.014.935

თანამდებობა Position	სახელი, გვარი Name, Surname	ხელმოწერა Signature
დირექტორი	ი. ბარნაბიშვილი	
დირექტორი	ნ. ალექსიადისი	
არქიტექტორი	მ. იონიდისი	
ინჟ. ტექნოლოგი Engineer Technologist	ვ. ჯოჯარიძე V. Jomarjidze	

APEX Studio 1

შპს. "აპექს სტუდიო 1"
საქართველო, თბილისი 0194, ქუს ტბის მეზობელი №1
ტელ.: (+995 97) 77 55 70
E-mail: apexstudio.ge@ gmail. com

ტ ე ქ ნ ო ლ ო გ ი უ რ ი ნ ა წ ი ლ ი
TECHNOLOGICAL PART

ფორმატი PAPER SIZE	დაკვეთა № CONTRACT №	პროექტის № PROJECT №	ფაილის სახელი FILE NAME
A-2	...	...	...

მას.შ. SCALE		თარიღი DATE OF ISSUE	20.08.2024

ნახაზი DRWG.

კორექტირება REVISIONS

№	კორექტ. REV.	თარიღი DATE
1		
2		
3		

სტადია STAGE	ინდექსი INDEX	ფურც. PAGES
მუშა პროექტი Working Draft	T-P-8	14

I სართული საშტეფსელო როზეტების, სანტექნიკური მოწყობილობების და სამედიცინო აირების გაყვანილობების მ 1:100

ა მ ბ უ ლ ა ტ ო რ ი უ ლ ი ბ ლ ო კ ი

ც ე ნ ტ რ ა ლ უ რ ი ვ ე ს ტ ი ბ ი უ ლ ი

ა მ ბ უ ლ ა ტ ო რ ი უ ლ ი ბ ლ ო კ ი

ფორმატი PAPER SIZE	ხელშეკრულება № CONTRACT №	პროექტის № PROJECT №	ფაილის სახელი FILE NAME
A-2	...	...	...

პირობითი აღნიშვნები LEGEND

გრაფიკული გამოსახულება	დასახელება	იატაკიდან მონტაჟის სიმაღლე
	საშტეფსელო როზეტი 220ვ.1ფ.+N+PE	300-400
	საშტეფსელო როზეტი 220ვ.1ფ.+N+PE	1000
	საოპერაციო ელ.ფარი /3 კვ./	1400
	გამთვეთი ელ. მოწყობილობა	1200
	ქანგბადის მიყვანილობის კედლის პანელი	1400
	შეკუმშული ჰაერის მიყვანილობის კედლის პანელი	1400
	RJ-45 სოკეტი. ნომერი მიუთითებს სოკეტების რაოდენობაზე. 1-ზე მეტი.	300-400
	კარი აღჭურვილია დაშვების კონტროლის სისტემით	1000
	სასიგნალო ტაბლო "არ შეხვიდე" ბლოკირება ხდება ბაქტერიისგან სანათის ჩამრთველთან.	კარების თავზე
	სასიგნალო ტაბლო "არ შეხვიდე" რენტგენ კაბინეტებისათვის. ბლოკირება ხდება რენტგენ აპარატის ჩამრთველთან.	კარების თავზე
	შხაპის მოწყობილობა და შხაპის საქვეშე	
	შხაპის მოწყობილობა	
	ხელსაბანი	
	უნიტაზი	
	ტრაპი	

შენიშვნები NOTES

NOTES:

1. Medical equipment lists were lists produced by according to the architectural-technologic project concept. For this reason, it should be accepted as a recommendation.
2. Considering the new architectural-technologic design, the EQ lists need to be checked by a qualified medical consultant and the necessary updates must be made.

1. სამედიცინო აღჭურვილობა ამ ეტაპის მდგომარეობით არქიტექტურულ-ტექნოლოგიური პროექტის მიხედვით და უნდა იქნას მიმართული აქ.პროექტორზე საბოლოდ.
2. არქიტექტურულ-ტექნოლოგიური ცვლილებების გათვალისწინებით აღჭურვილობის სიაში შეიძლება საჭირო კორექტირებები საჭიროებდეს ამ სიის ექიმ სპეციალისტთან ერთად შემოწმებას.

სიტუაციური სქემა
KEY PLAN

დამკვეთი PRINCIPAL	შპს "ჯუბანოვის კლინიკა"	
პროექტი PROJECT	ჯუბანოვის კლინიკა	
მისამართი ADDRESS	ქ. თბილისი, აბარალურ უნივერსიტეტის ტერიტორია ს.კ. 01.72.14.014.935	
თანამდებობა Position	სახელი, გვარი Name, Surname	ხელმოწერა Signature
დირექტორი	ი. ბარნაბიშვილი	
დირექტორი	ნ. ალექსიადისი	
პრ.მთ.არქიტექტორი	მ. იონიდისი	
ინჟ. ტექნილოგი Engineer Technologist	ვ. ჯომარჯიძე V. Jomarjidze	

APEX Studio 1

შპს. "აპექს სტუდიო 1"
საქართველო, თბილისი 0194, ქუს ტბის შესახვევი №1
ტელ.: (+995 97) 77 55 70
E-mail: apexstudio.ge@ gmail. com

ტ ე ქ ნ ო ლ ო გ ი უ რ ი ნ ა წ ი ლ ი
TECHNOLOGICAL PART

მასშ. SCALE		თარიღი DATE OF ISSUE	20.08.2024
ნახაზი DRWG.		კორექტირება REVISIONS	
		№	კორექტ. REV. / თარიღი DATE
		1	
		2	
		3	

სტადია STAGE	ინდექსი INDEX	ფურც. PAGES
მუშა პროექტი Working Draft	T-P-9	14

II სართული საშტეფსელო როზეტების, სანტექნიკური მოწყობილობების და სამედიცინო აირების განლაგებით მ 1:100



ფორმატი PAPER SIZE	დაკვეთა № CONTRACT №	პროექტის № PROJECT №	ფაილის სახელი FILE NAME
A-2	...	...	...

პირობითი აღნიშვნები LEGEND

გრაფიკული გამოსახულება	დასახელება	იატაკიდან მონტაჟის სიმაღლე
	საშტეფსელო როზეტი 220ვ.1ფ.+N+PE	300-400
	საშტეფსელო როზეტი 220ვ.1ფ.+N+PE	1000
	საოპერაციო ელ.ფარი /3 კვ./	1400
	გამშვები ელ. მოწყობილობა	1200
	ქანგბადის მიყვანილობის კედლის პანელი	1400
	შეკუმშული ჰაერის მიყვანილობის კედლის პანელი	1400
	RJ-45 სოკეტი. ნომერი მიუთითებს სოკეტების რაოდენობაზე, 1-ზე მეტი.	300-400
	კარი აღჭურვილია დაშვების კონტროლის სისტემით	1000
	სასიგნალო ტაბლო "არ შეხვიდე" ბლოკირება ხდება ბაქტერიციდული სანათის ჩამრთველთან.	კარების თავზე
	სასიგნალო ტაბლო "არ შეხვიდე" რენტგენო კაბინეტებისათვის. ბლოკირება ხდება რენტგენო აპარატის ჩამრთველთან.	კარების თავზე
	შხაპის მოწყობილობა და შხაპის საქვეშე	
	შხაპის მოწყობილობა	
	ხელსაბანი	
	უნიტაზი	
	ტრაპი	

შენიშვნები NOTES

NOTES:

1. Medical equipment lists were lists produced by according to the architectural-technologic project concept. For this reason, it should be accepted as a recommendation.
2. Considering the new architectural-technologic design, the EQ lists need to be checked by a qualified medical consultant and the necessary updates must be made.

1. სამედიცინო ტექნიკის ჩვ. კონც. მიმოხილვის მიხედვით პროექტის არქიტექტორ-ტექნოლოგის მიერ შედგენილი სამედიცინო ტექნიკის სია საჭიროებს დამატებით დაზუსტებას. სიაში მოცემული ზოგიერთი ტექნიკა შეიძლება არ იყოს საჭირო.
2. პროექტის არქიტექტორ-ტექნოლოგის მიერ შედგენილი სამედიცინო ტექნიკის სიაში მოცემული ზოგიერთი ტექნიკა საჭიროებს დამატებით ელ. ან სხვა სახის მომარაგებას. ამის შესახებ ინფორმაცია უნდა მოიძიოს პროექტის ავტორმა.

სიტუაციური სქემა
KEY PLAN

დამკვეთი PRINCIPAL	შპს "ქუზანოვის კლინიკა"
პროექტი PROJECT	ქუზანოვის კლინიკა
მისამართი ADDRESS	ქ. თბილისი, აბარალურ უნივერსიტეტის ტერიტორია ს.კ. 01.72.14.014.935

თანამდებობა Position	სახელი, გვარი Name, Surname	ხელმოწერა Signature
დირექტორი	ი. ბარნაბიშვილი	
დირექტორი	ნ. ალექსიადისი	
პრ.მთ.არქიტექტორი	მ. ირონიდისი	
ინჟ. ტექნილოგი Engineer Technologist	ვ. ჯოგარჯიძე V. Jomarjidze	

შპს. "აპექს სტუდიო 1"
საქართველო, თბილისი 0194, კუს ტბის მეხაჯვი №1
ტელ.: (+995 97) 77 55 70
E-mail: apexstudio.ge@ gmail. com

ტექნოლოგიური ნაწილი
TECHNOLOGICAL PART

მასშ. SCALE		თარიღი DATE OF ISSUE	20.08.2024
ნახაზი DRWG.		კორექტირება REVISIONS	

№	კორექტ. REV.	თარიღი DATE
1		
2		
3		

სტადია STAGE	ინდექსი INDEX	ფურც. PAGES
მუშა პროექტი Working Draft	T-P-10	14

III სართული საშტეფსელო როზეტების, სანტექნიკური მოწყობილობების და სამედიცინო აირების გაწლაგებით მ 1:100

საპალატე სექცია 17 საწოლზე

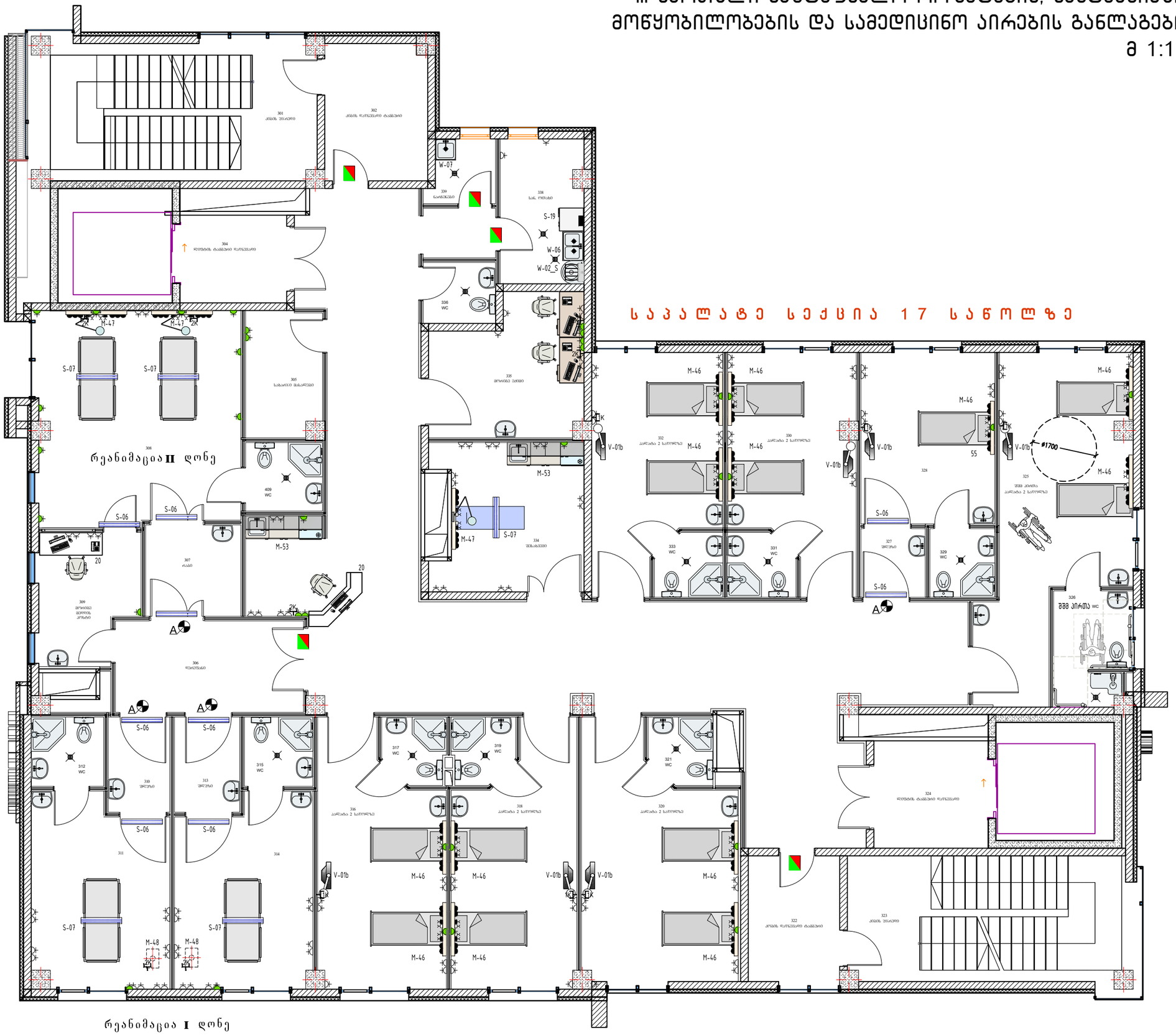

ფორმატი PAPER SIZE	დაკვეთა № CONTRACT №	პროექტის № PROJECT №	ფაილის სახელი FILE NAME
A-2	...	...	...

პირობითი აღნიშვნები LEGEND

გრაფიკული გამოსახულება	დასახელება	იატაკიდან მონტაჟის სიმაღლე
	საშტეფსელო როზეტი 220ვ.1ფ.+N+PE	300-400
	საშტეფსელო როზეტი 220ვ.1ფ.+N+PE	1000
	საოპერაციო ელ.ფარი /3 კვ./	1400
	გამშვები ელ. მოწყობილობა	1200
	ქანგბადის მიყვანილობის კედლის პანელი	1400
	შეკუმშული ჰაერის მიყვანილობის კედლის პანელი	1400
	RJ-45 სოკეტი. ნომერი მიუთითებს სოკეტების რაოდენობაზე. 1-ზე მეტი.	300-400
	კარი აღჭურვილია დაშვების კონტროლის სისტემით	1000
	სასიგნალო ტაბლო "არ შეხვიდე" ბლოკირება ხდება ბაქტერიისდულეი სანათის ჩამრთველთან.	კარების თავზე
	სასიგნალო ტაბლო "არ შეხვიდე" რენტგენო კაბინეტებისათვის. ბლოკირება ხდება რენტგენო აპარატის ჩამრთველთან.	კარების თავზე
	შხაპის მოწყობილობა და შხაპის საქვეშე	
	შხაპის მოწყობილობა	
	ხელსაბანი	
	უნიტაზი	
	ტრაპი	

შენიშვნები NOTES

NOTES:

1. Medical equipment lists were lists produced by according to the architectural-technologic project concept. For this reason, it should be accepted as a recommendation.
2. Considering the new architectural-technologic design, the EQ lists need to be checked by a qualified medical consultant and the necessary updates must be made.

1. სამედიცინო აღჭურვილობა და აირის მიმწოდებლების არქიტექტურულ-ტექნოლოგიური პროექტის მიხედვით და მაგის გამო საჭიროა აღნიშნული სიების შემოწმება და საჭირო ცვლილებების შეტანა.
2. არქიტექტურულ-ტექნოლოგიური ცვლილებების გათვალისწინებით აუცილებელია სიების შემოწმება და საჭირო კორექტირების შეტანა.

სიტუაციური სქემა KEY PLAN

დამკვეთი PRINCIPAL	შპს "ქუჩავოვის კლინიკა"
პროექტი PROJECT	ქუჩავოვის კლინიკა
მისამართი ADDRESS	ქ. თბილისი, აბრალუა უნივერსიტეტის ტერიტორია ს.კ. 01.72.14.014.935

თანამდებობა Position	სახელი, გვარი Name, Surname	ხელმოწერა Signature
დირექტორი	ი. ბარნაბიშვილი	
დირექტორი	ნ. ალექსიაძისი	
არ.მთ.არქიტექტორი	მ. ირონიძისი	
ინჟ. ტექნილოგი Engineer Technologist	ვ. ჯოჯარჯიძე V. Jomarjidze	

შპს. "აპექს სტუდიო 1"
საქართველო, თბილისი 0194, კოს ტბის მე-ხახვევი №1
ტელ.: (+995 97) 77 55 70
E-mail: apexstudio.ge@ gmail.com

ტექნოლოგიური ნაწილი TECHNOLOGICAL PART

მასშ. SCALE		თარიღი DATE OF ISSUE	20.08.2024
ნახაზი DRWG.		კორექტირება REVISIONS	

№	კორექტ. REV.	თარიღი DATE
1		
2		
3		

სტადია STAGE	ინდექსი INDEX	ფურც. PAGES
მუშა პროექტი Working Draft	T-P-11	14

IV სართული საშტეფსელო როზეტების, სანტექნიკური მოწყობილობების და სამედიცინო აირების გაყვანილობების მ 1:100

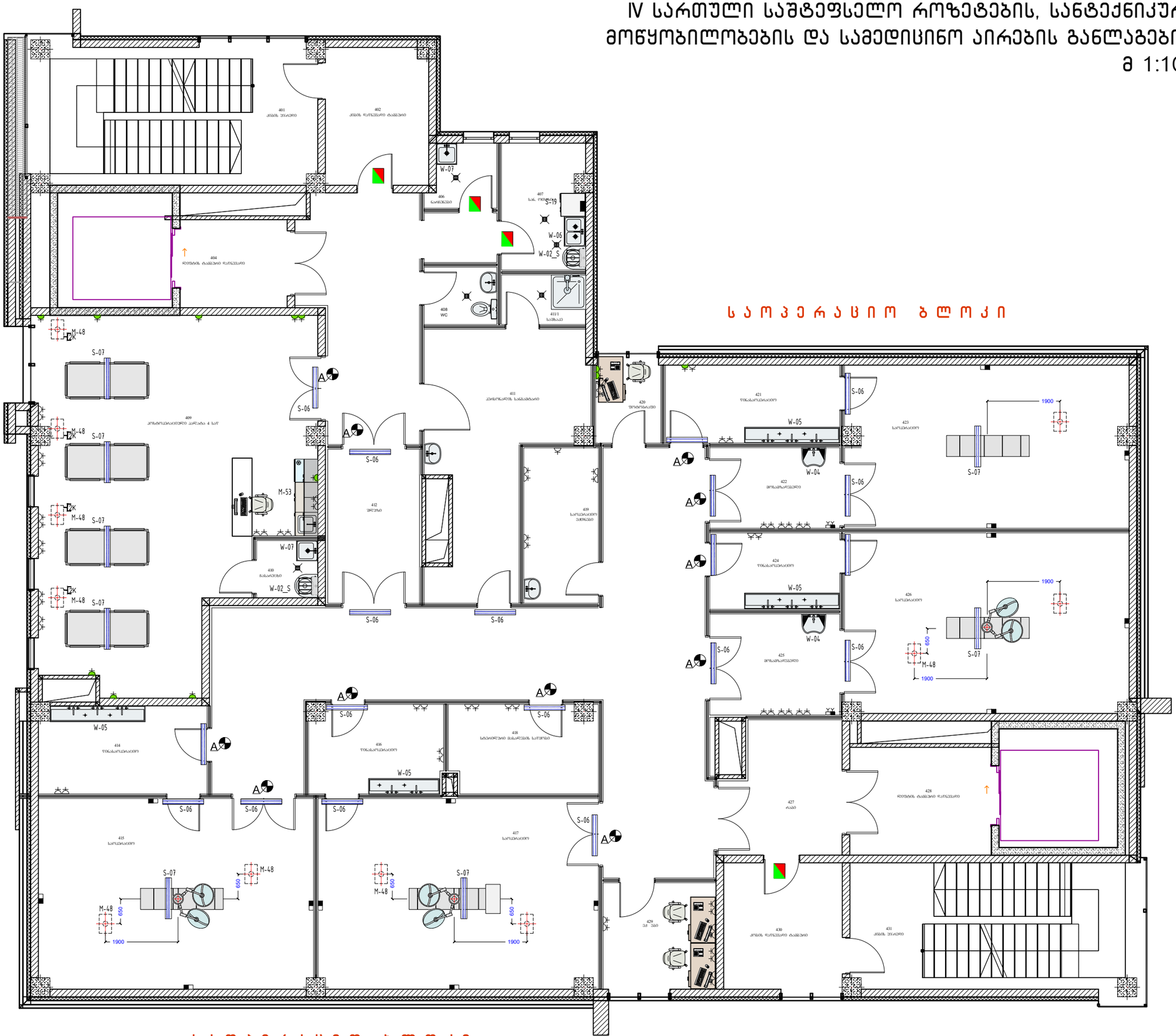

LEGEND

გრაფიკული გამოსახულება	დასახელება	იატაკიდან მონტაჟის სიმაღლე
	საშტეფსელო როზეტი 220ვ.1ფ.+N+PE	300-400
	საშტეფსელო როზეტი 220ვ.1ფ.+N+PE	1000
	საოპერაციო ელ.ფარი /3 კვ./	1400
	გამშვებელი ელ. მოწყობილობა	1200
	ქანგბადის მიყვანილობის კედლის პანელი	1400
	შეკუმშული ჰაერის მიყვანილობის კედლის პანელი	1400
	RJ-45 სოკეტი. ნომერი მიუთითებს სოკეტების რაოდენობაზე. 1-ზე მეტი.	300-400
	კარი აღჭურვილია დაშვების კონტროლის სისტემით	1000
	სასიგნალო ტაბლო "არ შეხვიდე" ბლოკირება ხდება ბაქტერიციდული სანათის ჩამრთველთან.	კარების თავზე
	სასიგნალო ტაბლო "არ შეხვიდე" რენტგენ კაბინეტებისათვის. ბლოკირება ხდება რენტგენ აპარატის ჩამრთველთან.	კარების თავზე
	შხაპის მოწყობილობა და შხაპის საქვეშე	
	შხაპის მოწყობილობა	
	ხელსაბანი	
	უნიტაზი	
	ტრაპი	

NOTES

NOTES:

1. Medical equipment lists were lists produced by according to the architectural-technologic project concept. For this reason, it should be accepted as a recommendation.
2. Considering the new architectural-technologic design, the EQ lists need to be checked by a qualified medical consultant and the necessary updates must be made.

1. სამედიცინო ტექნიკის ჩვ. 2023 წლის მაგისტრალური პროექტის არქიტექტურულ-ტექნოლოგიური ნაწილის მიხედვით და ამის გამო საჭიროებს აუცილებელ განახლებას.
2. არქიტექტურულ-ტექნოლოგიური ცვლილებების გამო, სამედიცინო აირების მიწოდების პროექტის განახლება საჭიროებს მოდა და მოდის გაკეთებას სამრეწ ბანაკში.

სიტუაციური სქემა
KEY PLAN

დამკვეთი PRINCIPAL	შპს "ჯუზანოვის კლინიკა"
პროექტი PROJECT	ჯუზანოვის კლინიკა
მისამართი ADDRESS	ქ. თბილისი, აბრამლურ უნივერსიტეტის ტერიტორია ს.კ. 01.72.14.014.935

თანამდებობა Position	სახელი, გვარი Name, Surname	ხელმოწერა Signature
დირექტორი	ი. ბარნაბიშვილი	
დირექტორი	ნ. ალექსიადისი	
პრ.მთ.არქიტექტორი	მ. იონიდისი	
ინჟ. ტექნოლოგი Engineer Technologist	ვ. ჯოჯარჯიძე V. Jomarjidze	

APEX Studio 1

შპს. "აპექს სტუდიო 1"
საქართველო, თბილისი 0194, კოს ტბის მე-6 ჯვარი №1
ტელ.: (+995 97) 77 55 70
E-mail: apexstudio.ge@ gmail. com

ტექნოლოგიური ნაწილი
TECHNOLOGICAL PART

ფორმატი PAPER SIZE	დაკვეთა № CONTRACT №	პროექტის № PROJECT №	ფაილის სახელი FILE NAME
A-2	...	...	...

მასშ. SCALE		თარიღი DATE OF ISSUE	20.08.2024
ნახაზი DRWG.		კორექტირება	REVISIONS
	№	კორექტ. REV.	თარიღი DATE
	1		
	2		
	3		

სტადია STAGE	ინდექსი INDEX	ფურც. PAGES
მუშა პროექტი Working Draft	T-P-12	14

ს პ ე ც ი ფ ი კ ა ც ი ა

№	დასახელება გაბარიტები მმ	ტექნიკური მახასიათებლები: ე- ელექტროობა ვ- ვენტილაცია კ- კანალიზაცია ც.წ.-ცივი წყალი ცხ.წ.-ცხელიწყალი დ-დამიწება	რაოდენობა
1	2	3	4
ავეჯი			
08	საწერი მაგიდა ორი ტუმბოთი, დიდი ზომის 1540X750X750		1
09	საწერი მაგიდა ერთი ტუმბოთი, 1200X650X750 ლამინირებული ზედაპირით		45
10	დამხმარე (საპალატე) მაგიდა, 850X630X740 ლამინირებული ზედაპირით, რკინის ფეხებით		13
12	მაგიდა თათბირებისთვის, 6 ადგილზე 1500X700X750 ლამინირებული ზედაპირით, რკინის ფეხებით		1
15	საჟურნალო მაგიდა ლამინირებული ზედაპირით 1000X650X550		9
16	მაგიდა კომპიუტერისათვის ლამინირებული ზედაპირით 1000X500X1600		1
19	მრგვალი, პლასტმასის მაგიდა Φ=700 h=750		2
20	მორიგე მედდის მაგიდა დახლი		3
22	ნახევრად რბილი სკამი 400X400X800		80
24	მოძრავი სამუშაო სავარძელი 660X635X850		53
24	სამუშაო სავარძელი 660X635X850		1
26	რბილი სავარძელი 1475X800X800		4
29	პლასტმასის სკამი 400b400b800		8
31	რკინის ჩარჩოზე, სკამების კომპლექტი მოსაცდელებისათვის 1800X510X800 (4 ადგილზე)		14
31c	სკამაბის კომპლექტი მოსაცდელებისათვის 1400X510X800 (3 ადგილზე)		2
48	კარტოტეკის კარადა 1020X518X1000		3
49	საოფისე კარადა 1000X450X1800		10
52	ექიმის კარადა 900X436X1800		8
55	თანასამლის შესანახი ინდივიდუალური კარადა 400X515X1900		82
59	დამლაგებლის ინვენტარის შესანახი კარადა 620X400X1800		7
71	საკლასო დაფა 2000X30X1120		2
73	სტელაჟი 2000X450X1800		20
74	სტელაჟი 1500X450X1800		7
75	სტელაჟი 1000X450X1800		1
76	გადასატანი ეკრანი 2000X1600		1
77	კედლის საკიდი 1000X20X100		19
81	მორიგე მედდის მაგიდა-დახლი		1
121	სავარძელი 650X760X980		29
122_2	რბილი დივანი 1380X770X890		1
ტექნოლოგიური ინვენტარი			
A-04	აკვადისტილატორი 385X510X690 წარმადობით - 25 ლ/სთ.	ე: 220/3803; ვტ. 18.0კვტ. ც.წყ: დ=15 ხარჯ:ვა-350დმ³/სთ. კ: დ=20: □=400-ძაბრიან სიფონში რეზინის შლანგის საშუალებით. დ.	1
B-03	საანესთეზიო მონიტორი, ECG, Resp, HR, NIBP, Temp, SpO2, IBP, NMT, MultyGas(CO2,O2,Anaest.)	ე: 220ვ; 1ფ. 0.35კვტ. დ	4
B-04	სიცოცხლის ფუნქციის მონიტორი, ECG, Resp, HR, NIBP,Temp, SpO2, IBP,NMT,EEG	ე: 220ვ; 1ფ. 0.35კვტ. დ	8
B-06	ექო-კარდიოსკოპი 530X410X196	ე: 220ვ; 1ფ. 0.04კვტ. დ	1
B-12	12-არხიანი ელექტროკარდიოგრაფი 780X530X930	ე: 220ვ; 1ფ. 0.12კვტ. დ	2
B-14	ექო-ტახოკარდიოგრაფი 390X475X280	ე: 220ვ; 1ფ. 0.17კვტ. დ.	1
B-19	სფიგმოგრაფიული ხელსაწყო 167X84X63	ე: აკუმულატორის ელემენტი	1
B-51	4 არხიანი, მოძრავი, ელექტრო-ენცეფალოგრაფი 846X451X790	ე: 220ვ; 1ფ. 0.12კვტ. დ	1
B-64	სტაციონალური ულტრაბგერითი დიაგნოსტიკის აპარატი	ე: 220ვ; 1ფ. 0.3კვტ. დ	1
B-65	სიმაღლისა და წონის ელექტრონული გამზომი 530X420X2200	ე: 220ვ; 1ფ. 0.1კვტ. დ	8
B-67	სტეტასკოპი 150X100X50		10
D-09	ხელის ოფტოლმოლოსკოპი სტაციონალური 180X39X22	ე: აკუმულატორის ელემენტი	10
E-07	ლორინგოსკოპი 145X38X50		10
G-03	გინეკოლოგიური სავარძელი ელექტრორეგულირებით 1280-1820X605X795	ე:220ვ;1ფ.0.2კვტ.	1
G-10	გინეკოლოგიური სამედიცინო 2 რეფლექტორიანი ნათურა 900X700X1900	ე: 220ვ; 1ფ. 0.11კვტ.	1
H-02	კოსმეტოლოგიური ელექტრო სავარძელი 1800X600X600-850	ე: 220ვ; 1ფ. 0.2კვტ.	1
K-85	საწარმო მაგიდა 1200x650x900		1
K-86	საწარმო მაგიდა 1600x650x900		2

L-01	ლაბორატორიული მაგიდა 1000X600X850		**6**
L-02	ქიმიური ლაბორატორიული მაგიდა 1200X600X1500 (დაკომპლექტებული ჩამრეცხი ნიჟარით, სივი წყლის ონკანით, ძალოვანი საშტეფსელო როზეტით, როზეტების ბლოკით, ზესადგამი თაროებით.)	ე:220/380ვ; 3ფ. 4.0კვტ. ს.წყ.: დ=15 კ: დ=50 დ.	**1**
L-03	ლაბორატორიული სამრეცხაო ნიჟარა თვალსაბანით 600X600X900	ს.წყ: დ=15 ცხ.წყ: დ=15 კ: დ=50	**1**
L-10	სალაბორატორიო მაგიდა-კუნძული 1500X1200X800-1500		**2**
L-14	ლაბორატორიული ამწოვი კარადა 1200X800X2400	ე: 220ვ; 1.0კვტ. ს.წ.: დ=15 ცხ.წ.: დ=15 კ: დ=50 ვ: გაწოვა - 800მ3/სთ დ.	**1**
L-24	ცენტრიფუგა სისხლის პრეპარატების მომზადებისთვის 114X170X216	ე: 220ვ; 1ფ. 0.2კვტ.	**1**
L-32	8-არხიანი დიგიტალური კომბინირებული მიკროდოზატორი		**2**
L-33	ბინოკულარული მიკროსკოპი 140X160	000	**1**
L-38	ავტომატური ბიოქიმიური და იმუნოფერმენტული ანალიზატორი 860X510X405	ე:220ვ;1ფ.0.3კვტ.	**1**
L-39	კომპიუტერული ავტომატური ანალიზატორი 250X340X350	□:100 - 240V ჩ - 1,5 50/60□	**1**
L-40	სისხლის გაზების და ელექტროლიტების ანალიზატორი 360X467X487	ე: 220ვ; 1ფ. 0.15კვტ.	**1**
L-41	შარდის ანალიზატორი 324X377X282	ე: 220ვ; 1ფ. 0.15კვტ.	**1**
L-42	კოაგულოგრაფიული ანალიზატორი, ნახევრად ავტომატური 350X200X210	ე: 220ვ; 1ფ. 0.5კვტ.	**1**
L-43	სიტოლოგიური ანალიზის კომპიუტერული სისტემა "□იო ვისიო6„ 650X400X405	ე: 220ვ; 1ფ. 0.7კვტ.	**1**
L-44	იმუნოფერმენტული ანალიზატორი 460X330X190	ე: 220ვ; 1ფ. 0.2კვტ.	**1**
L-45	4-8 არხიანი კოაგულომეტრი მიკროპროცესორით 460X370X420	ე:220ვ;1ფ.0.07კვტ.	**1**
L-48	კომოკოაგულომეტრი 535X295X350	ე:220ვ;1ფ.0.08კვტ.	**1**
L-56	კოლორიმეტრი-ნეფელომეტრი 460X385X235		**1**
L-58	სპექტრომეტრი 940X300X600	ე:220ვ;1ფ.0.2კვტ.	**1**
L-59	სისხლის ჯგუფის და რეზუსფაქტორის ანალიზატორი 385X270X140	ე: 220ვ; 1ფ. 0.18კვტ.	**1**
L-77	კომოკოაგულაციური კვლევებისთვის ტერმოსტატი 400X210X560	ე: 220ვ; 1ფ. 0.5კვტ	**1**
L-79	მშრალჰაეროვანი ელექტრო-ტერმოსტატი 542X528X1360	ე: 220ვ; 1ფ. 0.2კვტ	**1**
L-81	კომპრესიული კრეოსტატი 1680X930X110	ე: 220ვ; 1ფ. 1.7კვტ.	**1**
L-144	Elispot Reader 350*400*600		**1**
M-01	სარეაბილიტაციო სამედიცინო საწოლი 2000X930X970		**13**
M-06	4-სექციანი სამედიცინო სარეანიმაციო საწოლი 2150X930X900		**8**
M-09	ბიქსების დასადგმელი d=520: H=1100		**28**
M-10	თაშტების დასადგმელი d=500 H=850		**32**
M-11	ჭუჭყიანი ტანსაცმლის კონტეინერი 400X400X800		**1**
M-13	შტატივი, საინფუზიო, d=550 H=1720		**30**
M-14	სამედიცინო, საინსტრუმენტო 3 დონიანი მოძრავი მაგიდა 670X470X830		**35**
M-15	სამედიცინო სამანიპულაციო უნივერსალური მოძრავი ურიკა 605X810X900		**6**
M-17	ქირურგიული ინსტრუმენტების მაგიდა 760X380X740/1100		**7**
M-18	ანასტეზიოლოგიური მაგიდა ტუმბოთი (ურიკა, საანესთეზიო) 700X600X800		**1**
M-22	მაგიდა შესახვევისათვის 1900X600X840		**3**
M-24	საპალატე საწოლის მაგიდა ტუმბოთი 740X490X850/110		**13**
M-25	სამედიცინო გასასინჯი ტახტი 1850X600X500		**13**
M-26	საპალატე ტუმბო, მოძრავი 430X430X840		**8**
M-32	ორკარიანი სამედიცინო კარადა 830X450X1600		**4**
M-33	სტერილური მასალების და წამლების შესანახი დიდი კარადა 2000X450X2000		**1**
M-42	სამედიცინო, 2-სექციანი საკაცე ურიკა 2140X770X865		**1**
M-43	3-სექციური სამედიცინო შირმა მოძრავი 1870X1900		**1**
M-44	საბრუნავი მოძრავი სამედიცინო სკამი d=380 H=450-670		**59**
M-45a	სავარძელი სისხლის აღებისათვის 1850X620X570/870		**1**
M-46	კედლის პანელი ელექტროენერგიის და სამედიცინო გაზების მისაყვანათ პალატებისთვის 1400X200X300	ე:220ვ; 1ფ. 1.0კვტ. შეკუმშული ჰაერი და ქანბბადი	**13**
M-47	კედლის პანელი ელექტროენერგიის და სამედიცინო გაზების მისაყვანათ ინტენსიური ტერაპიის პალატებისთვის. 1600X200X300	ე:220ვ; 1ფ. 3,0 კვტ. შეკუმშული ჰაერი და ქანბბადი	**5**
M-48	ჭერის პანელი ელექტროენერგიის და სამედიცინო გაზების მისაყვანათ.	ე:220ვ; 1ფ. 3,0 კვტ. შეკუმშული ჰაერი და ქანბბადი	**13**
M-49	დამხმარე მაგიდა 800X600X900 უჟანგავი ლითონის ზედაპირით		**1**
M-50	ბიო და კონტამინებული მასალების კონტეინერი		**10**
M-51	არა კონტამინებული მასალების კონტეინერი		**10**
M-52	ავზი თეთრეულისათვის Φ=400 H=470		**5**
M-53	სპეციალური ავეჯის ნაკრები სამედიცინო სათავსოებისათვის:ა) უჟანგავი სამრეცხაო ნიჟარა,ბ) სტერილური მასალების და წამლების შესანახი კარადა ზედა და ქვედაგამოსაწევიკარადებით და დახლებით გ) ჩაშენებული ფარმაცევტული მაცივარი, 2000X600X850	ე: 220ვ; 1ფ. 0.14კვტ. ს.წყ: დ=15 ცხ.წყ: დ=15 კ: დ=50	**7**
M-53a	სპეციალური ავეჯის ნაკრები სამედიცინო სათავსოებისათვის:ა) უჟანგავი სამრეცხაო ნიჟარა,ბ) სტერილური მასალების და წამლების შესანახი კარადა ზედა და ქვედაგამოსაწევიკარადებით და დახლებით გ) ჩაშენებული ფარმაცევტული მაცივარი, 1600X600X850	ე: 220ვ; 1ფ. 0.14კვტ. ს.წყ: დ=15 ცხ.წყ: დ=15 კ: დ=50	**4**
M-54a	სპეციალური ავეჯის ნაკრები სამედიცინო სათავსოებისათვის:ა) უჟანგავი სამრეცხაო ნიჟარა,ბ) სტერილური მასალების და წამლების შესანახი კარადა ზედა და ქვედაგამოსაწევიკარადებით და დახლებით 1400X600X850	ს.წყ: დ=15 ცხ.წყ: დ=15 კ: დ=50	**1**
N-18	მოძრავი კოლპოსკოპი 960X630X1615	ე:220ვ;1ფ.0.05კვტ.	**1**

N-23	ულტრაბგერითი გამრეცხი მოწყობილობა	ე: 220ვ; 1ფ. 0.3კვტ.	**2**
N-24	გამრეცხ-სადეზინფექციირებული მოწყობილობა, მოქნილი ენდოსკოპებისათვის		**2**
O-02	დიფებლირატორი 510X400X140	ე:220ვ;1ფ.0.18კვტ.	**5**
O-03	ქირურგიული ინსტრუმენტების დიდი ნაკრები		**4**
O-04	საოპერაციო მოკრომსკოპი 950X630X1900	ე:220ვ;1ფ.0.07კვტ.	**3**
O-08	ინსტრუმენტების ნაკრები, ნეიროქირურგიული		**2**
O-09	ასეპსუარები საოპერაციო მაგიდისათვის, ნეიროქირურგიული		**2**
O-10	ელექტროქირურგიული უნივერსალური მიკროსაკრუსტორო მონო და ბიპოლარული აპარატი, მობილურ ურიკაზე 400X300X190	ე:220ვ;1ფ.0.35კვტ.	**4**
O-11	ელექტროქირურგიული აპარატი 356X490X210	ე:220ვ;1ფ.0.8კვტ. დ.	**4**
O-13	პორტატული ლაზერული ქირურგიული აპარატი 620X370X190	ე:220ვ;1ფ.0.7კვტ.	**2**
O-17	6-სექციური უნივერსალური , გიდრავლიკური საოპერაციო მაგიდა 2160X550X750		**4**
O-19	4-რეფლექტორიანი სამედიცინო მოძრავი ნათურა 1900X550X550	ე:220ვ;1ფ.0.17კვტ.	**8**
O-20	კედლის სანათი	ე:220ვ;1ფ.0.17კვტ.	**18**
O-21	6-რეფლექტორიანი სამედიცინო სტაციონარული ნათურა 1405X860	ე:220ვ;1ფ.0.4კვტ.	**4**
O-23	მაგიდა ქირურგიული ინსტრუმენტებისათვის 1900X500X850		**8**
O-24	ქირურგიული ამომქაჩი დაბალი წნევის 350X230X330	ე:220ვ;1ფ.0.4კვტ.	**17**
O-31	თორაკალური ამომქაჩი 350X230X360	ე:220ვ;1ფ.0.4კვტ.	**2**
O-32	სისხლის ხარჯსაზომი ელექტრომაგნიტური 490X332X370	ე:220ვ;1ფ.0.7კვტ.	**2**
O-32	სისხლის ხარჯსაზომი ელექტრომაგნიტური 490X332X370	ე: 220ვ; 1ფ. 0.3კვტ.	**1**
O-33	ქირურგიული ამომქაჩი მაღალი წნევის 350X230X330	ე:220ვ;1ფ.0.5კვტ.	**4**
O-34	სისხლის გამათბობელი 760X430X1140	ე:220ვ;1ფ.0.5კვტ.	**2**
O-38	გამათბობელი კარადა, საინფუზიო ხსნარის 630X630X920	ე:220ვ;1ფ.0.35კვტ.	**1**
Q-01	საინგალაციო ნარკოზის აპარატი 418X592X1206		**4**
Q-04	საანესთეზიო აპარატი, პორტატიული400X190X376		**1**
Q-11	ხელოვნური სუნთქვის აპარატი 630X520X1135	ე: 220ვ; 1ფ. 0.37კვტ.	**6**
Q-12	პორტატული ხელის რესპირატორი (ამბუ) 350X265X170		**13**
Q-14	გადასატანი ხელოვნური სუნთქვის აპარატი 384X145X300		**4**
S-06	კედლის ბაქტერიციდური გამომსხივებელი 1070X140X80	ე:220ვ;1ფ.0.1კვტ.	**36**
S-07	ჭერის ბაქტერიციდული გამომსხივებელი 1070X160X1155	ე:220ვ;1ფ.0.2კვტ.	**15**
S-11	მშრალკაეროვანი სტერილიზატორი, 570X800X1390	ე:220ვ; 1ფ.+0+მიწა; 2.5კვტ. დ	**2**
S-13	სტერილიზატორი ორთქლით 75 ლ.700X520X1210	ე:220/380ვ; 3ფ. 6.5კვტ. ს.წყ: დ=15 დ.	**2**
S-19	პიგიენური ნივთების გარეცხვის და დეზინფექციის დანადგარი 600X630X1270	ე:220/380ვ; 3ფ. 5.5კვტ. ს.წყ: დ=15 სხ.წყ.: დ=15 ჯ: დ=100 დ.	**3**
S-22	დამხმარე მაგიდა, უჟანგავი ლითონის ზედაპირით 800X600X900		**8**
S-23	საწარმო მაგიდა, უჟანგავი ლითონის ზედაპირით 1200X800X900		**7**
S-24	უჟანგავი ლითონის, საწარმო მოძრავი სტელაჟი 1500X400X1860		**19**
S-25	უჟანგავი ლითონის, საწარმო სტელაჟი 1500X400X1900		**5**
S-26	სასტერილიზაციო პაკეტების დასალუქი აპარატი 498X332X302	ე: 220ვ; 1ფ. 0.1კვტ.	**2**
S-50	გამწოვი ქოლგა 1300x700x350	– 750მ3/час, D=150 мм.	**2**
U-04	სეიფი 700X400X1100		**4**
V-01	ტელევიზორი 700X500X540	ე:220ვ;1ფ.0.25კვტ.	**7**
V-04	კომპუტერის კომპლექტი	ე:220ვ;1ფ.0.5კვტ.	**54**
V-09	პრინტერი	ე:220ვ;1ფ.0.3კვტ.	**25**
V-14	კომპუტერული პროექტორი	ე:220ვ;1ფ.0.3კვტ.	**1**
V-17	კედლის კრონშტეინი ტელევიზორისათვის		**1**
W-02_S	ჩასარეცხი / Drainer 600X600X600	ჯ: დ=100 ს.წყ: დ=15	**9**
W-04	ქირურგიული ხელსაბანი 640X505X215	ს.წყ: დ=15 სხ.წყ.: დ=15 ჯ: დ=50	**2**
W-05	ქირურგიული ხელსაბანი წინასაოპერაციოებისათვის 2500X400X600	ს.წყ: დ=15 სხ.წყ.: დ=15 ჯ: დ=50	**3**
W-05A	ქირურგიული ხელსაბანი წინასაოპერაციოებისათვის 2500X400X600	ს.წყ: დ=15 სხ.წყ.: დ=15 ჯ: დ=50	**1**
W-06	2-სექციანი სამრეცხაო აბაზანა 770X530X300	ს.წყ: დ=15 სხ.წყ.: დ=15 ჯ: დ=50	**7**
W-07	1-სექციანი სამრეცხაო აბაზანა 500X530X300	ს.წყ: დ=15 სხ.წყ.: დ=15 ჯ: დ=50	**9**
X-01	რენტგენო-დიაგნოსტიკური აპარატი	ე: 380ვ; 3ფ. 100.0/35.0 კვა.	**1**
X-04	ნეგატოსკოპი 505X502X25	ე:220ვ; 1ფ. 0.26კვტ.	**4**
X-04b	ნეგატოსკოპი 1270X502X25	ე:220ვ; 1ფ. 0.78კვტ.	**4**
Z-10	საყოფაცხოვრებო მაცივარი 600X500X1100 (0.28³)	ე:220ვ;1ფ.0.14კვტ.	**1**
Z-13	სისხლის შესანახი მაცივარი 600X607X1950	ე:220ვ;1ფ.0.35კვტ.	**3**
Z-14	ფარმოცეფტული მაცივარი 600X607X1300	ე:220ვ;1ფ.0.25კვტ.	**13**
ხელსაბანი		ს.წყ: d=15 სხ.წყ.: d=15 ჯ: d=50	**76**
უნიტაზი		ს.წყ: d=15 ჯ: d=100	**32**
ტრაპი		ჯ: d=50	**58**

საკვებში	ს.წყ: d=15 სხ.წყ.: d=15 კ: d=50	12
ინვალიდთა ხელსაბანი	ს.წყ: d=15 სხ.წყ.: d=15 კ: d=50	4
ინვალიდთა უნიტაზი	ს.წყ: d=15 კ: d=100	4
Telephone		39
ფარდა		10

სამონტაჟო კვანძები და დეტალები

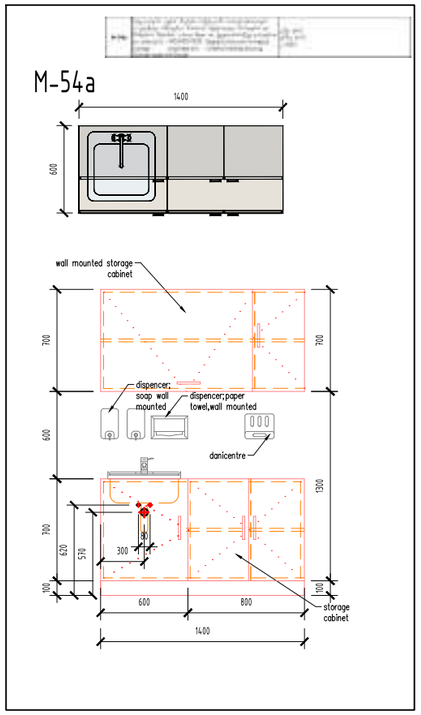

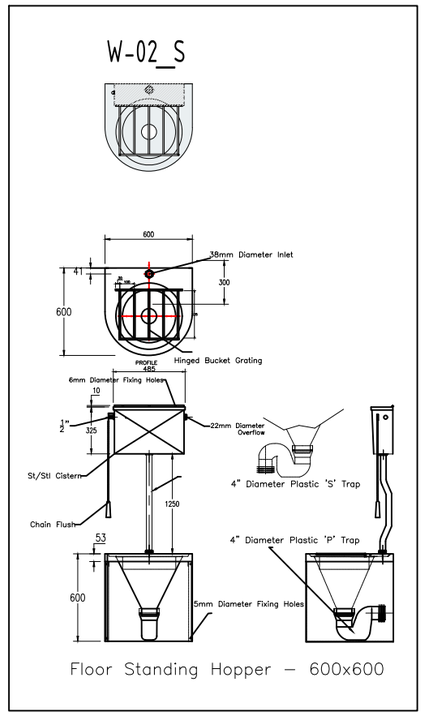

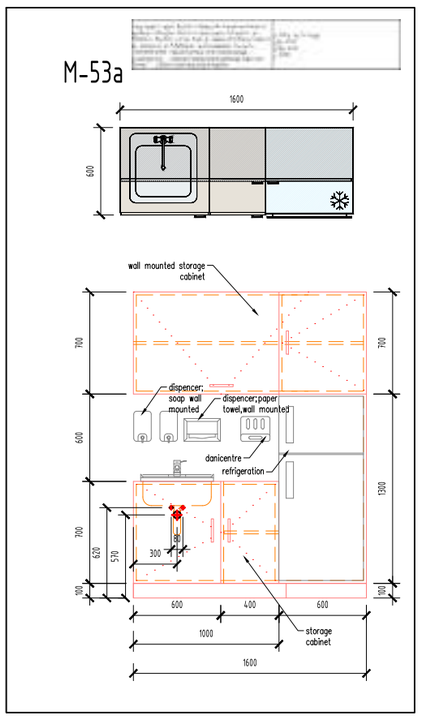

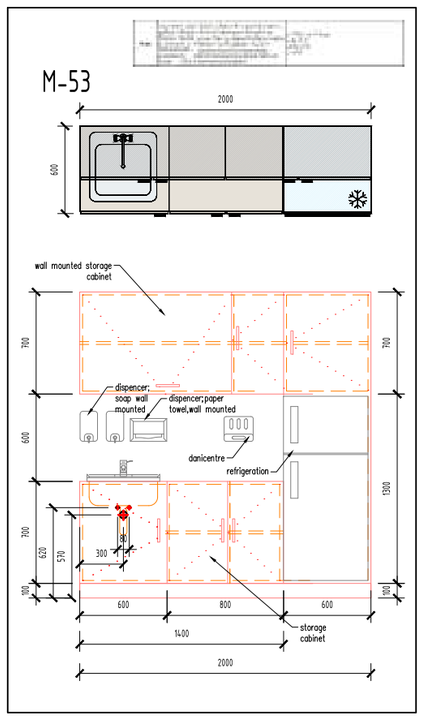

ჩამრთველი
ჩართვა/გამორთვა

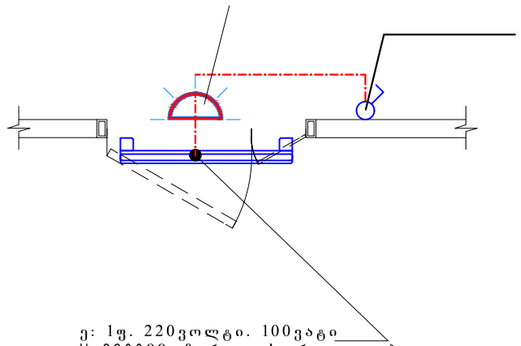

ე: 1ფ. 220ვოლტი. 100ვატი
H=2200მმ; ჩართვა ხორციელდება
ჩამრთველით

ბაქტერიციდული სანათის მონტაჟის სქემა ნახაზე ინდექსი -S-06

ბაქტერიციდული სანათი OBN-150 ერთი ბაქტეციდული ნათურით რომელიც არ არი დაცული სპეციალური ეკრანით, შეიძლება გამოყენებულ იქნას მხოლოდ საგავსში ადამიანის არ ყოფნის შემთხვევაში.

შადაც:

1 დაუფარავი ნათურის ჩამრთველი უნდა დამონტაჟდესმხოლოდ მომსახურე ოთახის გარეთ. შეიძლება დაჯგუფდეს მიმდებარე ოთახებში.

2 ოთახში შესასვლელი კარის თავზე გადამრთველის ჩართვისას უნდა აინთოს ნიშანი " ფრთხილად! აქტერიციდული ნათურა ჩართულია!"

3 ყურადღება ულრტაიისფერი გამოსხივების გამოყენება მოითხოვს უსაფრთხოების ზომების მკაცრ დაცვას.

შენიშვნა:

1 მონტაჟი და ქსელში ჩართვის დროს აუცილებლად უნდა იყოს დაცული მწარმოებლის მიერ დადგენილი მოთხოვნები

2 ბაქტერიციდული სანათის ჩამრთველი უნდა განსხვავდებოდეს ფერით სხვა ჩამრთველებისგან.

3 ეს ფარაგმენტი ეხება მხოლოდ პოზიციას S-06, S-07 ჭერის ბაქტერიციდული სანათი- რომელიც მაგრდება ჭერზე მონტაჟში გასათვალისწინებელი ყველა ზემოთ მითითებული პუნკტი.

4 ყნელა სიმაღლე მითითებული სუფთა იატალის დონიდან

5 ყველა საინჟინრო კომუნიკაცია, უნდა იყოს დამალული.

ფორმატი PAPER SIZE	დაკვეთა № CONTRACT №	პროექტის № PROJECT №	ფაილის სახელი FILE NAME
A-2	...	...	...

პირობითი აღნიშვნები LEGEND

გრაფიკული გამოსახულება	დასახელება	იატაკიდან მონტაჟის სიმაღლე
	საშტეფსელო როზეტი 2203.19.+N+PE	300-400
	საშტეფსელო როზეტი 2203.19.+N+PE	1000
	საოპერაციო ელ.ფარი /3 კვ./	1400
	გამთვეები ელ. მოწყობილობა	1200
	ქანგბადის მიყვანილობის კედლის პანელი	1400
	შეკუმშული ჰაერის მიყვანილობის კედლის პანელი	1400
	RJ-45 სოკეტი. ნომერი მიუთითებს სოკეტების რაოდენობაზე. 1-ზე მეტი.	300-400
	კარი აღჭურვილია დაშვების კონტროლის სისტემით	1000
A	სასიგნალო ტაბლო "არ შეხვიდე" ბლოკირება ხდება ბაქტერიციდული სანათის ჩამრთველთან.	კარების ზემოთ
	სასიგნალო ტაბლო "არ შეხვიდე" რენტგენო კაბინეტებისათვის. ბლოკირება ხდება რენტგენო აპარატის ჩამრთველთან.	კარების ზემოთ
	შხაპის მოწყობილობა და შხაპის საქვეშე	
	შხაპის მოწყობილობა	
	ხელსაბანი	
	უნიტაზი	
	ტრაპი	

შენიშვნები NOTES

NOTES:

1. Medical equipment lists were lists produced by according to the architectural-technologic project concept. For this reason, it should be accepted as a recommendation.
2. Considering the new architectural-technologic design, the EQ lists need to be checked by a qualified medical consultant and the necessary updates must be made.

1. სამედიცინო ტექნიკის ჩამონათვალი შეიმუშავა არქიტექტორ-ტექნოლოგის პროექტის ფარგლებში და ამდენად, იგი რეკომენდაციის ხასიათს ატარებს.
2. არქიტექტორ-ტექნოლოგის მოსაზრება საჭიროებისამებრ, ტექნიკურმა სპეციალისტმა უნდა შეამოწმოს საჭირო ცვლილებები სამედიცინო ტექნიკის შესახებ და შეიტანოს საჭირო ცვლილებები.

სიტუაციური სქემა
KEY PLAN

დამკვეთი PRINCIPAL	შპს "ქუხანოვის კლინიკა"	
პროექტი PROJECT	ქუხანოვის კლინიკა	
მისამართი ADDRESS	ქ. თბილისი, აბარალურ უნივერსიტეტის ტერიტორია ს.კ. 01.72.14.014.935	
თანამდებობა Position	სახელი, გვარი Name, Surname	ხელმოწერა Signature
დირექტორი	ი. ბარნაბიშვილი	
დირექტორი	ნ. ალექსიადისი	
არ.მთ.არქიტექტორი	მ. იონიდისი	
ინჟ. ტექნილოგი Engineer Technologist	ვ. ჯოგარჯიძე V. Jomarjidze	

შპს. "აპექს სტუდიო 1"
საქართველო, თბილისი 0194, კეს ტბის შესახვევი №1
ტელ.: (+995 97) 77 55 70
E-mail: apexstudio.ge@ gmail. com

ტექნოლოგიური ნაწილი
TECHNOLOGICAL PART

მასშ. SCALE		თარიღი DATE OF ISSUE	20.08.2024
ნახაზი DRWG.		კორექტირება REVISIONS	
		№	კორექტ. REV.	თარიღი DATE
		1		
		2		
		3		

სტადია STAGE	ინდექსი INDEX	ფურც. PAGES
მუშა პროექტი Working Draft	T-P-14	14