ქ.თბილისი, ელენე ვირსალაძის I ჩიხი №3, №3ა, №3-ის მიმდებარედ, №1, №1ა, ელენე ვირსალაძის ქუჩა №8, №8ა, №12, №12-ის მიმდებარედ ს.კ. 01.17.14.010.017 არსებული შენობა-ნაგებობების

დასაშლელი სამუშაოთა პროექტი

შემსრულებელი  ვ. მაისაშვილი

ქ.თბილისი 2024წ.

ქ.თბილისი, ელენე ვირსალაძის I ჩიხი №3, №3ა, №3-ის მიმდებარედ, №1, №1ა, ელენე ვირსალაძის ქუჩა №8, №8ა, №12, №12-ის მიმდებარედ ს.კ. 01.17.14.010.017
არსებული შენობა-ნაგებობების დემონტაჟის სამუშაოთა ორგანიზაციის პროექტი

სამუშაოთა ორგანიზაციის პროექტის შედგენას საფუძვლად დაედო საკადასტრო გეგმა, ამონაწერი საჯარო რეესტრიდან, ტერიტორიის დათვალიერება და შესწავლა. დასაშლელია ერთ (1); ორ (2); და სამ (3) სართულიანი შენობები, შენობის საერთო ფართია 978,2 კვ.მ. და მოცულობით 2641,1 კუბ.მ. შენობა-ნაგებობები ქალაქ თბილისი საგარეუბნო განაშენიანებაში მდებარეობს. რომელიც მოცემულ საკადასტრო გეგმაზე 01/1; 02/3; 03/1; 04/1; 05/1; 06/1; 07/1; 08/1; 09/1 და 10/1 ნომრით არის აღნიშნული. შენობები ნომრებით: 05/1 და 06/1 ინგრევა საპროექტო შენობის მშენებლობის დასრულების შემდეგ. სადემონტაჟო შენობების ტერიტორიასტან მისასვლელი სამანქანო გზა არსებობს, რაც წარმოდგენილია დემონტაჟის პროექტის გენგეგმაზე. დასაშლელ სამუშაოთა წარმართვა სასურველია ძირითადად ხელით და სააგტომობილო ამწის მეშვეობით, რაც არ გამოიწვევს მომიჯნავეთ განთავსებულ შენობებზე კონსტრუქციული დაზიანებას. დემონტაჟის პროექტი დამუშავებულია დამოუკიდებლად და სამშენებლო გრაფიკში ასახულია ყველა ობიექტის სადემონტაჟო ქმედებები.

დემონტაჟის სამუშაოების ეტაპები

1. ტერიტორიის შემოღობვა
2. ტერიტორიაზე მცირე ზომის ნაგებობების დაშლა.
3. ძირითადი შენობების სახურავის დაშლა
4. შენობების კარფანჯრების მოხსნა
5. შენობების შიდა ტიხრების და კედლების დაშლა
6. შენობების საძირკვლების დაშლა
7. ტერიტორიის დასუფთავება

დაშლილი სამშენებლო მასალებისა და ნაგვის დასატვირთად გამოყენებულ იქნას თვითმცლელ ავტოტრანსპორტი. უბანი ხასიათდება შემდეგი კლიმატური და სეისმური ფაქტორებით: ქარის დაწოლა - 85კგმ^2; თოვლის საფარის წონა - 50კგმ^2, დასაშლელი სამუშაოების წარმოების პერიოდში დროებითი ღობის ფარგლებში უნდა მოხდეს გადარჩენილი მასალა-ნაკეთობების (აგურის, ხის, მასალის და სხვა.) დაშტაბელება. სამშენებლო ნარჩენებისა და ნაგვის გატანა ნაყარში გათვალისწინებულია თვითმცლელი ავტოტრანსპორტით. მათი ნუსხა მოყვანილია ცხრილში მომდევნო ფურცელზე. სამუშაოთა წარმოების დროს აუცილებელია შრომის უსაფრთხოების წესების დაცვა, აგრეთვე შენობის დაშლის დროს სელიტებურ ზონაში მტვრის გაფანტვისაგან დამცავი ღონისძიებების უზრუნველყოფა. შენობების დაშლის სამუშაოები აუცილებელია წარიმართოს შრომის ტექნიკური უსაფრთხოების ინჟინრის მეთვალყურეობის ქვეშ. სამშენებლო მოედანზე შექმნილი უნდა იქნას შრომუის უსაფრხოების ჟურნალი. დაშლის სამუშაოებზე დამკვეთის მიერ დადგენილია გეგმიური ხანგრძლივობა 12 თვის პერიოდში.

შენობის დასაშლელ სამუშაოთა წარმოების პროექტის შესადგენი ნორმატივები

- საქართველოს ორგანული კანონი " შრომის უსაფრთხოების შესახებ".
- საქართველოს ორგანული კანონი " შრომის კოდექსი"
- ტექნიკური რეგლამენტი 477. "სიმაღლეზე მუშების უსაფრთხოების მოთხოვნების შესახებ".
- საქართველოს მთავრობის 27.05.2014წ. დადგენილება 361 "ტექნიკური რეგლამენტი მშენებლობის უსაფრთხოების შესახებ".
- თექნიკური რეგლამენტი" შენობა-ნაგებობის უსაფრთხოების წესები" დამტკიცებულია საქართველოს მტავრობის 20.01.2016წ.41 დადგენილება.
- საქართველოს ოკუპირებული ტერიტორიებიდან დევნილთა შრომის, ჯამრთელობისა და სოციალური დაცვის მინისტრის ბრძანება "სამუშაო დროის აღრიცხვის ფორმისა და მისი წარმოების წესის დამტკიცების თაობაზე". (ქ. თბილისი).
- საქართველოს ოკუპირებული ტერიტორიებიდან დევნილთა შრომის, ჯამრთელობის და სოციალური დაცვის მინისტრის №01-15/ნ ბრძანება "სამუშაო სივრცეში რისკის შეფასების წესის დამტკიცების თაობაზე". (ქ.თბილისი. ცვლილება 01-21/ნ).
- საქართველოს მთავრობის №429 დადგენილება ტექნიკური რეგლამენტი "ამწე მოწყობილობების მოწყობისა და უსაფრთხო ექსპლუატაციის შესახებ ტექნიკური რეგლამენტის დამტკიცების თაობაზე".
- საქართველოს შრომის, ჯამრთელობისა და სოციალური დაცვის მინისტრის ბრძანება №127/ნ (2003 წლის 6 ივნისი ქ.თბილისი). "საქართველოს ტერიტორიის სანიტარული დაცვის წესების დამტკიცების შესახებ".
- საქართველოს მთავრობის №370 დადგენილება (2015წლის 23 ივლისი ქ.თბილისი). "სახანძრო უსაფრთხოების წესებისა და პირობების შესახებ ტექნიკური რეგლამენტის დამტკიცების თაობაზე".
- საქართველოს მთავრობის დადგენილება №17 "გარემოს დაცვითი ტექნიკურირეგლამენტი დამტკიცების თაობაზე".
- საქართველოს მთავრობის №457 დადგენილება (2022 წლის 16

სექტემბერი ქ.თბილისი). "სამუშაო სივრცეში უსაფრთხოების ან/და ჯამრთელობის დაცვასთან დაკავშირებული ნიშნების განთავსების მინიმალური მოთხოვნები". (დადგენილების ამოქმედების ვადა- 2023 წლის 1 იანვარი).

- საქართველოს მთავრობის №590 დადგენილება (2022წლის 23 დეკემბერი ქ.თბილისი). "ტექნიკური რეგლამენტის – სამუშაო სივრცეში ინდივიდუალური დაცვის საშუალებების გამოყენებისას უსაფრთხოებისა და ჯამრთელობის დაცვასთან დაკავშირებული მინიმალური მოთხოვნების დამტკიცების თაობაზე".

დასაშლელი ობიექტის დახასიათება

სადემონტაჟო შენობები ერთ, ორ და სამ სართულიანია. არსებული შენობების კედლები: აგურით და სააშენებლო ბლოკით არის შევსებული. შენობა 01/1-ის წარმოადგენს ერთ სართულს, საძირკველი ლენტური, გადახურვა ქანობიანი, ხის კონსტრუქციის, დაფარული შიფერის ფილებით და თუნუქით. შენობა 02/3 წარმოადგენს ორ სართულს, მასსარდით საძირკველი ლენტური, მონოლითური რკინა-ბეტონის. გადახურვა ქანობიანი, ხის კონსტრუქციის, დაფარული თუნუქით. შენობა 03/1 წარმოადგენს ერთ სართულიან შენობას, ნახევარსარდაფით. საძირკველი ლენტური, მონოლითური რკინა-ბეტონის. გადახურვა ერთ ქანობიანი ხის კონსტრუქციაზე დაფარებული თუნუქით. შენობა 04/1 და 10/1 გაერთაიებულია, წარმოადგენს ერთ სართულიან შენობას, საძირკველი კომბინირებული ტიპისა, გადახურვა ორ ქანობიანი ხის კონსტრუქციაზე დაფარებული თუნუქით; 07/1 წარმოადგენს ერთ სართულიან შენობას, საძირკველი ლენტური, მონოლითური რკინა-ბეტონის. გადახურვა ერთ ქანობიანი ხის კონსტრუქციაზე დაფარებული თუნუქით. 08/1 წარმოადგენს ერთ სართულიან შენობას, საძირკველი ლენტური, მონოლითური რკინა-ბეტონის. გადახურვა ერთ ქანობიანი ხის კონსტრუქციაზე დაფარებული თუნუქით. 09/1 წარმოადგენს ერთ სართულიან შენობას, საძირკველი ლენტური, მონოლითური რკინა-ბეტონის. გადახურვა ერთ ქანობიანი ხის კონსტრუქციაზე დაფარებული თუნუქით.

მითითებები სამუშაოთა წარმოების თაობაზე

როგორც აღნიშნა დასაშლელი სამუშაოების წარმართვა უნდა მოხდეს ძირითადად ხელით და საავტომობილო ამწის გამოყენებით.

სამუშაოები იწყება სახურავის მოხსნით. მოხსნილი მასალები გასუფთავდეს, გაიწმინდოს, დახარისხდეს და შტაბელებად დაეწყოს დროებითი ღობის ფარგლებში.

დაშლის ხანგრძლივობის შესახებ

შენობა-ნაგებობების დაშლა დამკვეთის მიერ განსაზღვრულია 12 თვის ვადაში.

გეგმიურად დადგენილი ხანგრძლივობის დაცვა შენობების დაშლაზე 12 თვის პერიოდში შესაძლებელია უწყვეტი ფინანსირების პერიოდში, რასაც ხელი უნდა შეუწყოს ქალაქ თბილისი ზომიერმა კლიმატურმა პირობებმაც.

სამუშაოთა შესრულების ვადების დაცვა უწყვეტ ფინანსირებაზეა დამოკიდებული, რაც უნდა გაითვალისწინოს დამკვეთმა.

სამშენებლო მანქანა-მექანიზმების, დანადგარებისა და ინსტრუმენტების ჩამონათვალი

№	დასახელება	მარკა	რაოდენ. ცალი
1	2	3	4
1	თვითმცლელი ძარიანი და სპეც-დანიშნულების ავტოტრანსპორტი სამშენებლო ტვირთის გადასატანად	სხვადასხვა	4
2	გადასატანი კომპრესორი	სო-48	3
3	ელექტროშესადუღებელი საჭრელი აგრეგატი	კომპ.	3
4	ავტოკენური შედუღების და ჭრის აპარატი	კომპ. პკუ-35	3
5	ლითონის სახარაჩო სექციები 100 მ^2 ფართობისათვის და სიმაღლით 7მ.	კომპ.	3
6	საავტომობილო ამწე	-	1
7	ხელის ელექტრო პნევმატური ჩაქუჩი	კომპ.	4

მომუშავეთა შრომის უსაფრთხოების წესების დაცვის თაობაზე

სადემონტაჟო სამუშაოების დაწყებამდე შრომის სერტიფიცირებული უსაფრთხოების სპეციალისტის მიერ მოხდეს საფრთხეებიას იდენტიფიცირება, რისკების შეფასება და პრევენციული ზომების შემუშავება.

მომუშავეთა შრომის უსაფრთხოების პირობების დაცვა შენობათა სამშენებო ცალკეულ ეტაპებზე აუცილებელია სნ და წ III-4-80* "უსაფრთხოების ტექნიკა მშენებლობაზე" და სხვა ნორმატულ-საკანონმდებლო დოკუმენტების შესაბამისობით. მათგან ყურადღებას გამახვილებთ შემდეგზე:

სამუშაო ადგილები მუშაობის პირობებისა და ტექნოლოგიურობის გათვალისწინებით უზრუნველყოფილი უნდა იყოს კოლექტიური დაცვისა და სიგნალიზაციის საშუალებით.

ელექტრო უსაფრთხოების წესები ჩამოყალიბებულია სახელმწიფო სტანდარტში 12.013-88 ელექტრო კარადა ყოველთვის უნდა იყოს ჩაკეტილ მდგომარეობაში, ელექტრო კაბელები, ელექრტო სადენები და ელექტრო მოწყობილობები კი უნდა იმყოფებოდეს იზოლირებულ მდგომარეობაში. "გაშიშვლებული სადენების გამოყენება აკრძალულია სამუშაო გარემოში".

ელექტრო საწევლას მუშაობის პერიობში დაუშვებელია უცხო პირთა, დაუსაქმებელ მუშა-მომსახურეთა ყოფნა, სამშემებლო გენგეგმაზე შემოფარგლული ელექტროსაწევლას მოქმედების სახიფათო ზონის ფარგლებში.

ღამის პერიოდში აუცილებლად უნდა განთავსდეს უსაფრთხოების ზონის აღმნიშვნელი ფირნიშები და განათდეს.

სამუშაოთა უწყვეტობისა და ტექნოლოგიურობის, აგრეთვე შრომის უსაფრთხოების უზრუნველყოფად აუცილებელია სადემონტაჟო ცხრილში მოცემული და ჩვენს მიერ რეკომენდირებული მანქანა-მექანიზმებით, ინსტრუმენტებითა და დანადგარ-სამარჯვეებით აღჭურვა. ცხადია შესაძლებელია მათი შეცვლაც უფრო თანამედროვეთი.

სამუშაო ოპერაციების განმახორციელებელი მუშაკები/დასაქმებულები არჭურვილნი უნდა იყვნენ ინდივიდუალური დაცვის საშუალებებით (ჩაფხუტები, დამცავი ქამრები, სპეც ფეხსაცმელი, დამცავი სათვალეები, სამშენებლო რესპერატორები, ხმაურდამხშობი საყურეები, დამცავი ხელთათმანები) საქართველოს მთავრობის №590 დადგენილების შესაბამისად.

დაუშვებელია მანქანების, ხელსაწყოებისა და მოწყობილობების დატოვება ჩართულ მდგომარეობაში ზედამხედველობის გარეშე. ცხადია მათი ტექნიკური მომსახურეობაც უნდა მოხდეს ძრავის გამორთვის შემდეგ. ლითონის ელემენტების ჩაჭრას ელექტრო ან აიროვანი აპარატებით 5 მეტრის რადიუსში ფართობები უნდა გავანთავისუფლოთ წვადიმასალებისაგან, ხოლო 10 მეტრის რადიუსში ასაფეთქებელი (მაგალითად ჟანგბადის ბალონები) მასალებისაგან სამშენებლო სამუშაოებზე დასაქმებულია ყველა მუშაკმა (როგორც მუშამ, ასევე მოსამსახურემ) უნდა შეისწავლოს შრომის უსაფრთხოების წესები, გაიაროს ინსტრუქტაჟი, ჩააბაროს გამოცდა სპეციალურ ჟურნალში ხელმოწერის დაფიქსირებით.

ბუნების დაცვითი და ჰაერის დაბინძურების საწინააღმდეგო ღონისძიებები

შენობა-ნაგებობები მდებარეობს ქ.თბილისის საგარეუბნო განაშენიანებაში. აღნიშნულის გამო აუცილებელია შენობების დაშლის პერიოდში შემდეგი ღონისძიებების დაცვა:

გარემოს დაცვის სამსახურის ნებართვის გარეშე იკრძალება მრავალწლიანი ხეებისა და ნარგავების მოჭრა, ამოძირკვა ან განადგურება.

არსებული მონოლითური რკინა-ბეტონის კარკასის, არსებული კედლების, ტიხრების და იატაკის დაშლის პროცესში მოსალოდნელია მტვრის გაფანტვა გარე სივრცეში, რის გამოც შენობებს უნდა ჩამოეფაროს დროებითი ფარდა და დაინამოს.

იკრძალება სამშენებლო ნაგვისა და ნარჩენების ღია წესით გადატანა და ჩამოყრა. სამშენებლო ნაგვის პირდაპირ თვითმცლელი მანქანების ძარებში ჩაყრა, დანამვა. დიდი ზომის სამშენებლო ნარჩენები ან მოხსნილი ნაკეთობები უნდა ჩაიტვირთოს ამწის საშუალებით. ოხდეს გატანა ნაგავსაყრელზე დამკვეთის მიერ მითითებულ ადგილზე, შესაბამისი სამსახურებთან შეთანხმების შემდეგ.

დაუშვებელია არსებული საკანალიზაციო ჭების დანაგვიანება სამშენებლო ნარჩენებით. ასევე დაუშვებელია ამოსახპაი ორმოების მოწყობა. სამშენებლო ნაგვის ტრანსპორტირება ფხვიერ მდგომარეობაში რეკომენდირებული არ არის. ავტომანქანების ძარებში ჩატვირთვის შემდეგ მათი ზედაპირი უნდა დაინამოს.

საკადასტრო გეგმა

საჯარო რეესტრის ეროვნული სააგენტო

საკადასტრო კოდი:	**01.17.14.010.017**	ნაკვეთის დანიშნულება:	**არასასოფლო სამეურნეო**
განცხადების ნომერი:	**882024821821**	ფართობი:	**3342 კვ.მ (WGS 84 / UTM zone 38N)**
მომზადების თარიღი:	**10/06/2024**	ვალდებულების ფართობი:	**33 კვ.მ (WGS 84 / UTM zone 38N)**

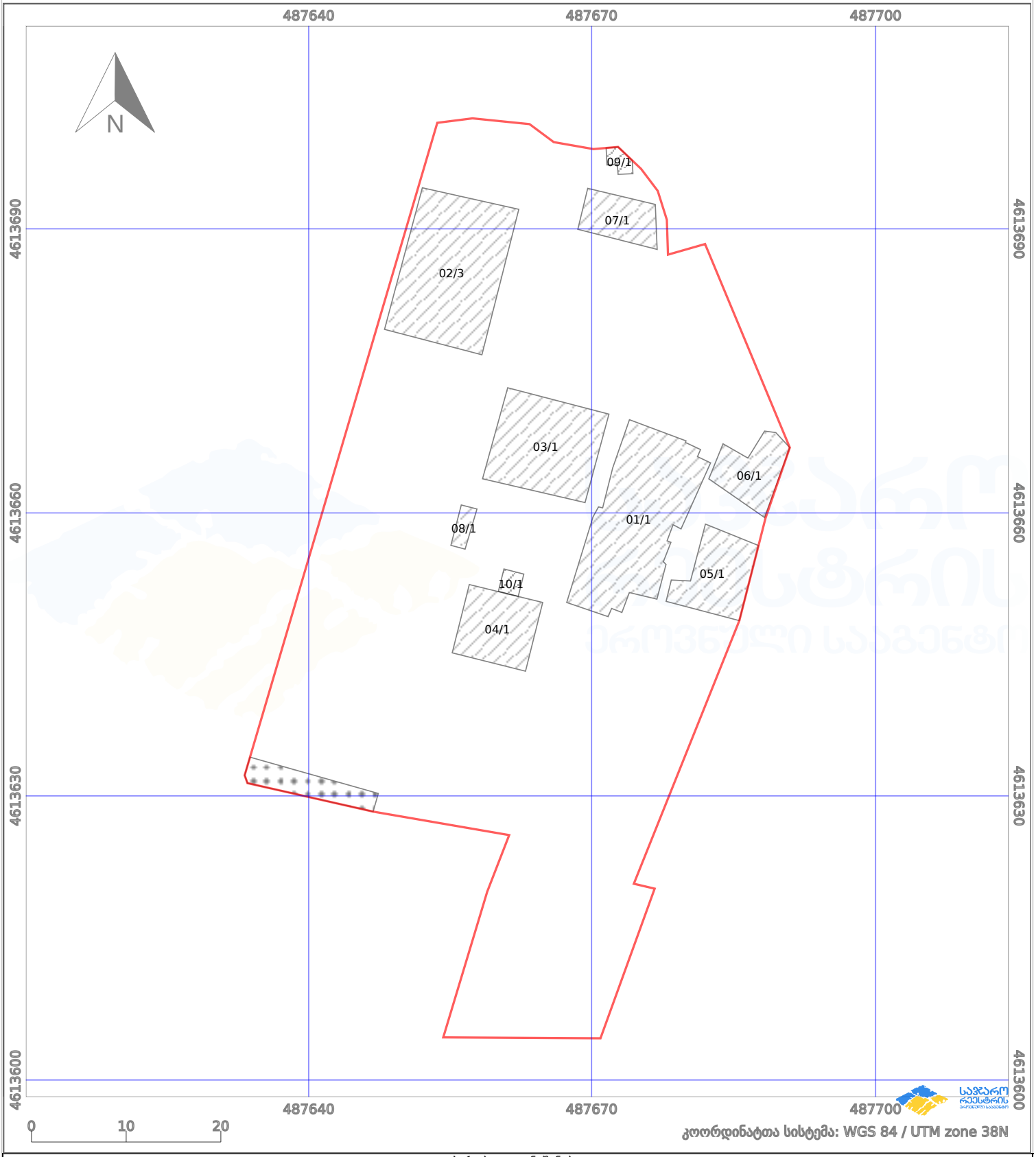

პირობითი აღნიშვნები:

ნაკვეთის საზღვარი		მშენებარე ნაგებობა	02/4	აშენებული ნაგებობა		მიწისქვეშა ნაგებობა
ხაზობრივი ნაგებობა		ტყის ფონდი		ვალდებულება		ქარსაფარი ზოლი

მიწის (უძრავი ქონების) საკადასტრო კოდი **N 01.17.14.010.017**

ამონაწერი საჯარო რეესტრიდან

განცხადების რეგისტრაცია
N 882024998520 - 04/07/2024 16:10:52

მომზადების თარიღი
05/07/2024 09:58:16

საკუთრების განყოფილება

ზონა	სექტორი	კვარტალი	ნაკვეთი
თბილისი	ისანი		
01	**17**	**14**	**010/017**

მისამართი: ქ. თბილისი, ელენე ვირსალაძის I ჩიხი N3,N3ა,N3-ის მიმდებარედ, N1,N1ა,ელენე ვირსალაძის ქუჩა N8,N8ა,N12,N12-ის მიმდებარედ

ნაკვეთის საკუთრების ტიპი: საკუთრება
ნაკვეთის დანიშნულება: არასასოფლო სამეურნეო
დაზუსტებული ფართობი: 3342.00 კვ.მ.
ნაკვეთის წინა ნომერი:**01.17.14.010.010; 01.17.14.010.012; 01.17.14.010.011;**
შენობა-ნაგებობის ჩამონათვალი: N1; N2; N3; N4; N5; N6; N7; N8; N9, N10

მესაკუთრის განყოფილება

განცხადების რეგისტრაცია : ნომერი 882024821821 , თარიღი 07/06/2024 15:11:53
უფლების რეგისტრაცია: თარიღი 10/06/2024

უფლების დამადასტურებელი დოკუმენტი:

- უძრავი ქონების ვალდებულებით ნასყიდობის ხელშეკრულება (ბარტერით), დამოწმების თარიღი:04/04/2023, საქართველოს იუსტიციის სამინისტრო საჯარო რეესტრის ეროვნული სააგენტო
- უძრავი ქონების ვალდებულებით ნასყიდობის ხელშეკრულება (ბარტერით), დამოწმების თარიღი:06/04/2023, საქართველოს იუსტიციის სამინისტრო საჯარო რეესტრის ეროვნული სააგენტო
- უძრავი ქონების ნასყიდობის ხელშეკრულება , დამოწმების თარიღი:18/07/2023 ,სსიპ საქართველოს იუსტიციის სამინისტროს საჯარო რეესტრის ეროვნული სააგენტოს მიერ
- უძრავი ნივთის ნასყიდობის ხელშეკრულება , დამოწმების თარიღი:03/07/2023 , საქართველოს იუსტიციის სამინისტროს საჯარო რეესტრის ეროვნული სააგენტო
- უძრავი ქონების ნასყიდობის ხელშეკრულება , დამოწმების თარიღი:18/07/2023 ,სსიპ საქართველოს იუსტიციის სამინისტროს საჯარო რეესტრის ეროვნული სააგენტოს მიერ
- უძრავი ქონების ნასყიდობის ხელშეკრულება , დამოწმების თარიღი:18/07/2023 , საქართველოს იუსტიციის სამინისტროს საჯარო რეესტრის ეროვნული სააგენტო
- უძრავი ქონების ვალდებულებით ნასყიდობის ხელშეკრულება (ბარტერით), დამოწმების თარიღი:04/04/2023, საქართველოს იუსტიციის სამინისტრო საჯარო რეესტრის ეროვნული სააგენტო
- უძრავი ქონების ვალდებულებით ნასყიდობის ხელშეკრულება (ბარტერით), დამოწმების თარიღი:06/04/2023, საქართველოს იუსტიციის სამინისტრო საჯარო რეესტრის ეროვნული სააგენტო
- უძრავი ქონების ვალდებულებით ნასყიდობის ხელშეკრულება (ბარტერით), დამოწმების თარიღი:06/04/2023, საქართველოს იუსტიციის სამინისტრო საჯარო რეესტრის ეროვნული სააგენტო
- უძრავი ქონების ვალდებულებით ნასყიდობის ხელშეკრულება (ბარტერით), დამოწმების თარიღი:04/04/2023, საქართველოს იუსტიციის სამინისტრო საჯარო რეესტრის ეროვნული სააგენტო
- უძრავი ქონების ვალდებულებით ნასყიდობის ხელშეკრულება (ბარტერით), დამოწმების თარიღი:04/04/2023, საქართველოს იუსტიციის სამინისტრო საჯარო რეესტრის ეროვნული სააგენტო
- უძრავი ქონების ვალდებულებით ნასყიდობის ხელშეკრულება (ბარტერით), დამოწმების თარიღი:06/04/2023, საქართველოს იუსტიციის სამინისტრო საჯარო რეესტრის ეროვნული სააგენტო
- საკუთრების დამადასტურებელი მოწმობა N409423 , დამოწმების თარიღი:16/05/2024 , ქალაქ თბილისის მერიის საჯარო სამართლის იურიდიული პირი ქონების მართვის სააგენტო
- საკუთრების დამადასტურებელი მოწმობა N409337, თარიღი: 15/03/2024, ქალაქ თბილისის მერიის სსიპ ქონების მართვის სააგენტო

- უძრავი ქონების ვალდებულებით ნასყიდობის ხელშეკრულება (ბარტერით), დამოწმების თარიღი:04/04/2023, საქართველოს იუსტიციის სამინისტრო საჯარო რეესტრის ეროვნული სააგენტო
- უძრავი ქონების ვალდებულებით ნასყიდობის ხელშეკრულება (ბარტერით), დამოწმების თარიღი:06/04/2023, საქართველოს იუსტიციის სამინისტრო საჯარო რეესტრის ეროვნული სააგენტო

მესაკუთრეები:
შპს "ტერრა დეველოპმენტი" , ID ნომერი:404612255

მესაკუთრე: **აღწერა:**

შპს "ტერრა დეველოპმენტი"

იპოთეკა

საგადასახადო გირავნობა:

რეგისტრირებული არ არის

შეზღუდული სარგებლობა

განცხადების რეგისტრაციის ნომერი 882024198553 თარიღი 14/02/2024 15:02:37

უფლების რეგისტრაცია: თარიღი 20/02/2024

საგანი:33 კვ.მ. დატვირთულია საჯაროსამართლებრივი სერვიტუტით;

ბრძანება:ბ61. 012333927, დამოწმების თარიღი05/12/2023, თბილისის მერიის სსიპ ქონების მართვის სააგენტო

ბრძანება N:ბ61. 01240452, დამოწმების თარიღი14/02/2024, ქალაქ თბილისის მუნიციპალიტეტის საჯარო სამართლის იურიდიული პირი ქონების მართვის სააგენტო

ვალდებულება

განცხადების რეგისტრაციის ნომერი 882023327953 თარიღი 04/04/2023 16:25:45

უფლების რეგისტრაცია: თარიღი 13/04/2023

გამყიდველი: ნათია მამფორიაP/N: 01021008188;

საგანი:დაზუსტებული ფართობი: 250.00 კვ.მ.და მასზე არსებული N1, N2. ;
ხელშეკრულებით გათვალისწინებული ნაკისრი ვალდებულების შესრულების პირობით (მათ შორის: ხელშეკრულების 1.2, 1.3. და 3.1. პუნქტებით გათვალისწინებული პირობებით);;

უძრავი ქონების ვალდებულებით ნასყიდობის ხელშეკრულება (ბარტერით), დამოწმების თარიღი:04/04/2023, საქართველოს იუსტიციის სამინისტრო საჯარო რეესტრის ეროვნული სააგენტო,

უძრავი ქონების ვალდებულებით ნასყიდობის ხელშეკრულება (ბარტერით), დამოწმების თარიღი:06/04/2023, საქართველოს იუსტიციის სამინისტრო საჯარო რეესტრის ეროვნული სააგენტო,

განცხადების რეგისტრაციის ნომერი 882023327990 თარიღი 04/04/2023 16:31:03

უფლების რეგისტრაცია: თარიღი 12/04/2023

გამყიდველი: ნათია მამფორიაP/N: 01021008188;

საგანი:დაზუსტებული ფართობი: 463.00 კვ.მ. და შენობა-ნაგებობის ჩამონათვალი:N1 საერთო ფართით 203.38 კვ.მ (მათ შორის სარდაფი 90.95 კვ.მ, I სართ 112.43 კვ.მ) სხვა ფართი:ნაგებობა N2 ;
ხელშეკრულებით გათვალისწინებული ნაკისრი ვალდებულების შესრულების პირობით (მათ შორის: ხელშეკრულების 1.2, 1.3. და 3.1. პუნქტებით გათვალისწინებული პირობებით); ;

უძრავი ქონების ვალდებულებით ნასყიდობის ხელშეკრულება (ბარტერით), დამოწმების თარიღი:04/04/2023, საქართველოს იუსტიციის სამინისტრო საჯარო რეესტრის ეროვნული სააგენტო ,

	უძრავი ქონების ვალდებულებით ნასყიდობის ხელშეკრულება (ბარტერით), დამოწმების თარიღი:06/04/2023, საქართველოს იუსტიციის სამინისტრო სჯარო რეესტრის ეროვნული სააგენტო ,
განცხადების რეგისტრაცია ნომერი 882023328052 თარიღი 04/04/2023 16:39:27	**გამყიდველი:** მანანა ციცვიძე P/N: 57001008097; საგანი:ნაკვეთის დანიშნულება: არასასოფლო სამეურნეო, დაზუსტებული ფართობი: 108.00 კვ.მ. მასზე განლაგებული შენობა-ნაგებობები: N1 საერთო ფართით 30.13 კვ.მ., სხვა ფართი:ნაგებობა N2 ; ხელშეკრულებით ნაკისრი ვალდებულების შესრულების პირობით (მათ შორის: ხელშეკრულების 1.2, 1.3. და 3.1. პუნქტებით გათვალისწინებული პირობებით);
უფლების რეგისტრაცია: თარიღი 19/04/2023	**უძრავი ქონების ვალდებულებით ნასყიდობის ხელშეკრულება (ბარტერით), დამოწმების თარიღი:04/04/2023, საქართველოს იუსტიციის სამინისტრო სჯარო რეესტრის ეროვნული სააგენტო,**
	უძრავი ქონების ვალდებულებით ნასყიდობის ხელშეკრულება (ბარტერით), დამოწმების თარიღი:06/04/2023, საქართველოს იუსტიციის სამინისტრო სჯარო რეესტრის ეროვნული სააგენტო,
განცხადების რეგისტრაცია ნომერი 882023328116 თარიღი 04/04/2023 16:46:50	**გამყიდველი:** მამუკა ეფრემიძე P/N: 01011052626; საგანი:დაზუსტებული ფართობი: 690.00 კვ.მ.; შენობა-ნაგებობის ჩამონათვალი:N1 შენობა-ნაგებობ(ებ)ის საერთო ფართი:415.65 კვ.მ.; ხელშეკრულებით გათვალისწინებული ნაკისრი ვალდებულების შესრულების პირობით (მათ შორის: ხელშეკრულების 1.2, 1.3. და 3.1. პუნქტებით გათვალისწინებული პირობებით);
უფლების რეგისტრაცია: თარიღი 12/04/2023	**უძრავი ქონების ვალდებულებით ნასყიდობის ხელშეკრულება (ბარტერით), დამოწმების თარიღი:06/04/2023, საქართველოს იუსტიციის სამინისტრო სჯარო რეესტრის ეროვნული სააგენტო,**
	უძრავი ქონების ვალდებულებით ნასყიდობის ხელშეკრულება (ბარტერით), დამოწმების თარიღი:04/04/2023, საქართველოს იუსტიციის სამინისტრო სჯარო რეესტრის ეროვნული სააგენტო,
განცხადების რეგისტრაცია ნომერი 882023328155 თარიღი 04/04/2023 16:52:44	**გამყიდველი:** მამუკა ეფრემიძე P/N: 01011052626; საგანი:დაზუსტებული ფართობი: 151.00 კვ.მ.; ხელშეკრულებით გათვალისწინებული ნაკისრი ვალდებულების შესრულების პირობით (მათ შორის: ხელშეკრულების 1.2, 1.3. და 3.1. პუნქტებით გათვალისწინებული პირობებით);
უფლების რეგისტრაცია: თარიღი 19/04/2023	**უძრავი ქონების ვალდებულებით ნასყიდობის ხელშეკრულება (ბარტერით), დამოწმების თარიღი:06/04/2023,' 'საქართველოს იუსტიციის სამინისტრო სჯარო რეესტრის ეროვნული სააგენტო,** **უძრავი ქონების ვალდებულებით ნასყიდობის ხელშეკრულება (ბარტერით), დამოწმების თარიღი:04/04/2023,' 'საქართველოს იუსტიციის სამინისტრო სჯარო რეესტრის ეროვნული სააგენტო,**
განცხადების რეგისტრაცია ნომერი 882023695627 თარიღი 03/07/2023 16:11:56	**გამყიდველი:** პეტრე ქიქავა P/N: 71 1139271; **ნაზი კვაჭანტირაძე** P/N: 01011056692; საგანი:მიწის დაზუსტებული ფართობი: 453.00 კვ.მ. შენობა-ნაგებობის ჩამონათვალი:N1, N2, N3;; ხელშეკრულებით ნაკისრი ვალდებულების შესრულების პირობით (მათ შორის:ხელშეკრულების 1.2, 1.3. და 3.1. პუნქტებით გათვალისწინებული პირობებით);
უფლების რეგისტრაცია: თარიღი 24/07/2023	**უძრავი ქონების ნასყიდობის ხელშეკრულება, დამოწმების თარიღი18/07/2023, საქართველოს იუსტიციის სამინისტრო სჯარო რეესტრის ეროვნული სააგენტო**

განცხადების რეგისტრაცია ნომერი 882023695640 თარიღი 03/07/2023 16:13:45	**გამყიდველი: ნაზი კვაჭანტირაძე**P/N: 01011056692; **პეტრე ქიქავა** C/N: 76 2978301; საგანი:დაზუსტებული ფართობი: 452 კვ.მ და შენობა N1; ხელშეკრულებით გათვალისწინებული ვალდებულებების შესრულების პირობით (მათ შორის: ხელშეკრულების 1.2.1. , 1.3., 2.5. და 3.1. პუნქტებით გათვალისწინებული პირობებით); **უძრავი ქონების ნასყიდობის ხელშეკრულება , დამოწმების თარიღი:18/07/2023 ,სსიპ საქართველოს იუსტიციის სამინისტროს საჯარო რეესტრის ეროვნული სააგენტოს მიერ ,**
უფლების რეგისტრაცია: თარიღი 20/07/2023	
განცხადების რეგისტრაცია ნომერი 882023695651 თარიღი 03/07/2023 16:15:01	**გამყიდველი: ნაზი კვაჭანტირაძე**P/N: 01011056692; საგანი:დაზუსტებული ფართობი: 305.00 კვ.მ. ; ხელშეკრულებით გათვალისწინებული ვალდებულებების შესრულების პირობით (მათ შორის: ხელშეკრულების 1.2.1. , 1.3., 2.5. და 3.1. პუნქტებით გათვალისწინებული პირობებით); **უძრავი ქონების ნასყიდობის ხელშეკრულება , დამოწმების თარიღი:18/07/2023 ,სსიპ საქართველოს იუსტიციის სამინისტროს საჯარო რეესტრის ეროვნული სააგენტოს მიერ,**
უფლების რეგისტრაცია: თარიღი 27/07/2023	
განცხადების რეგისტრაცია ნომერი 882024695551 თარიღი 16/05/2024 16:17:20	საგანი:დარეგისტრირებული კონფიგურაციით მშენებლობის უფლების გარეშე; **საკუთრების დამადასტურებელი მოწმობა N409423 , დამოწმების თარიღი:16/05/2024 , ქალაქ თბილისის მერიის საჯარო სამართლის იურიდიული პირი ქონების მართვის სააგენტო ,**
უფლების რეგისტრაცია: თარიღი 23/05/2024	

ყადაღა/აკრძალვა:

რეგისტრირებული არ არის

მოვალეთა რეესტრი:

რეგისტრირებული არ არის

- ფიზიკური პირის მიერ არასამეწარმეო საქმიანობის ფარგლებში 2 წლამდე ვადით საკუთრებაში არსებული ქონების/აქტივის მიწოლებით ნამეტი შემოსავლის მიღების შემთხვევაში ფიზიკური პირი ვალდებულია არაუგვიანეს საანგარიშო თვის მომდევნო თვის 15 რიცხვისა საგადასახადო ორგანოს წარუდგინოს დეკლარაცია საშემოსავლო გადასახადის შესახებ და ამავე ვადაში გადაიხადოს კუთვნილი საშემოსავლო გადასახადი.
- საგადასახადო წლის განმავლობაში გადახდის წყაროსთან დაუკავებლად 1000 ლარის ან მეტი ღირებულების ქონების საჩუქრად მიღებისას საშემოსავლო გადასახადი გადახდას ექვემდებარება საანგარიშო წლის მომდევნო წლის 1 აპრილამდე, რის შესახებაც აღნიშნული ფიზიკური პირი იმავე ვადაში წარუდგენს დეკლარაციას საგადასახადო ორგანოს.
- აღნიშნული ვალდებულების შეუსრულებლობა წარმოადგენს საგადასახადო სამართალდარღვევას, რაც იწვევს პასუხისმგებლობას საგადასახადო კოდექსის XL თავის მიხედვით.
- დოკუმენტის ნამდვილობის გადამოწმება შესაძლებელია საჯარო რეესტრის ეროვნული სააგენტოს ოფიციალურ ვებ–გვერდზე www.napr.gov.ge;
- ამონაწერის მიღება შესაძლებელია ვებ–გვერდზე www.napr.gov.ge, ნებისმიერ ტერიტორიულ სარეგისტრაციო სამსახურში, იუსტიციის სახლებსა და სააგენტოს ავტორიზებულ პირებთან;
- ამონაწერში ტექნიკური ხარვეზის აღმოჩენის შემთხვევაში დაგვიკავშირდით: 2 405405 ან პირადად შეავსეთ განაცხადი ვებ–გვერდზე;
- კონსულტაციის მიღება შესაძლებელია იუსტიციის სახლის ცხელ ხაზზე 2 405405;
- საჯარო რეესტრის თანამშრომელთა მხრიდან უკანონო ქმედების შემთხვევაში დაგვიკავშირდით ცხელ ხაზზე: 2 405405
- თქვენთვის საინტერესო ნებისმიერ საკითხთან დაკავშირებით მოგვწერეთ ელ-ფოსტით: info@napr.gov.ge

მიწის ნაკვეთის ტოპოგრაფიული აზომვითი ნახაზი

ქალაქი თბილისი ვირსალაძის I ჩიხი ს.კ 01.17.14.010.017

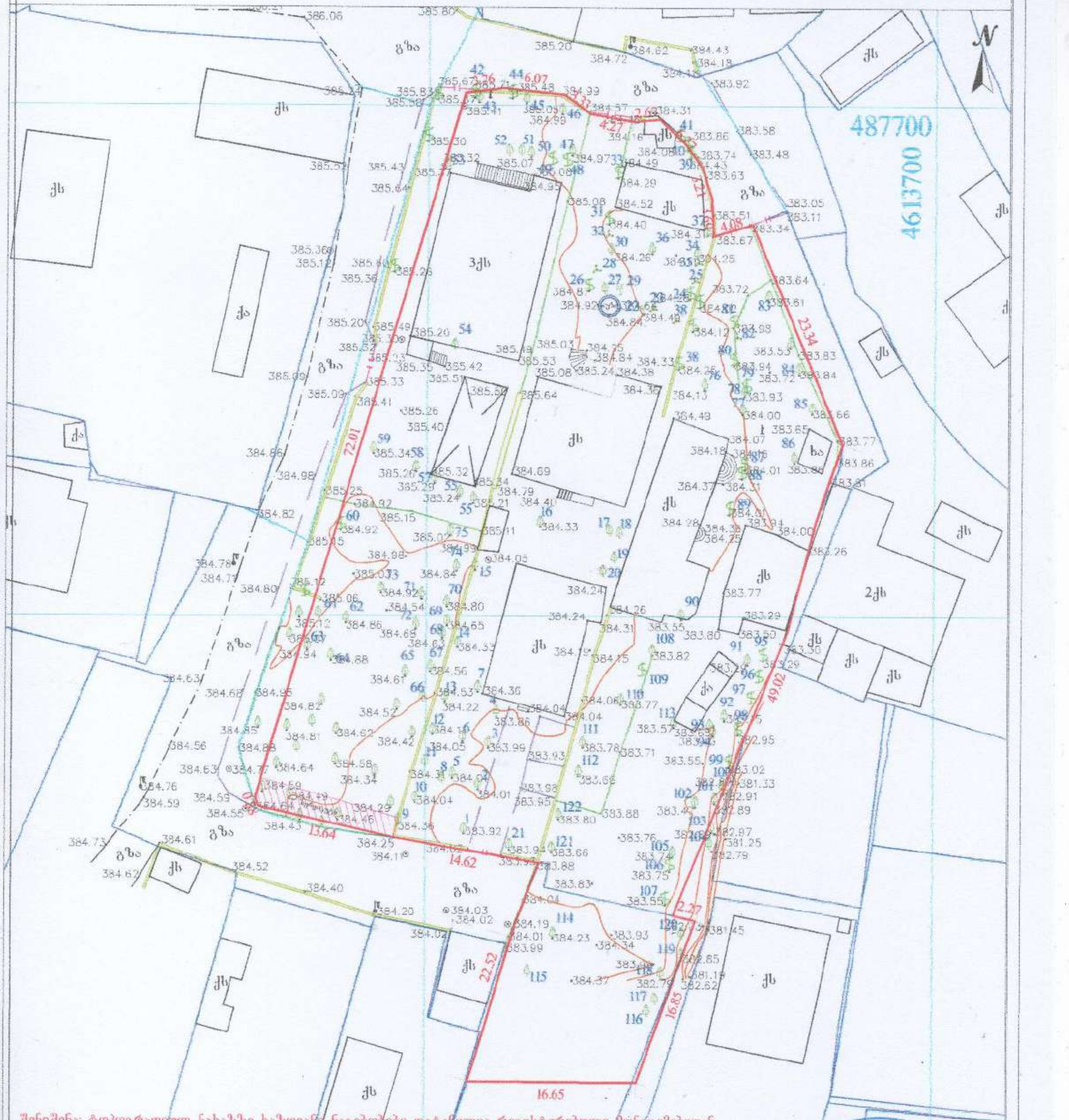

შენიშვნა: ტოპოგრაფიულ ნახაზზე ხაზოვანი ნაგებობები დატანილია რეგისტრირებული მონაცემებიდან

პირობითი აღნიშვნები	შენიშვნა: მიწის სამუშაოები შეათანხმეთ კომუნიკაციის წარმომადგენლებთან			პროექცია UTM 38N საკოორდინატო სისტემა WGS 84
მიწისქვეშა კომუნიკაციები	ნაკვეთის საზღვარი	ბუჩქი	ცოცხალი ღობე	ღობე
კანალიზაცია	შენობა	ვაზი	ხეების რიგი	ბორდიური
დენის კაბელი	არკა	გაზონი	ტრანსფორმატორი	ბეტონი
გაზის მილი	ფარდული	სამეთვალყურეო ჭები	რადიო ან ტელე ანძა	კედელი
წყლის მილი	კიბე	ძეგლი	ლამპიონები	საყრდენი კედელი
კავშირგაბმულობა	ფოთლოვანი ხე	შადრევანი	ელექტრო ბოძი	ბილიკი
	წიწვოვანი ხე	ონკანი	რკინიგზა	გზის კონტური
	ხეხილის ხე	წყარო ან ჭა	იზოჰიფსი	ფლატე
	პალმა	[illegible]	მთავარი იზოჰიფსი	წყლის კონტური
		[illegible]		

ს/ნ 33001014065

თბილისი, იწყურის ქუჩა №30 ტელ: 595 598 18-04-18 trimblein3@gmail.com

აზომვა კონტ. უზრუნველყოფა		ლ. ჩიტაიშვილი
შემკვეთი		

მასშტაბი 1:500 08.07.2024

A-3



პირობითი ნიშნები

დირექტორი		
შეასრულა		ვ. მაისაშვილი

ქ.თბილისი, ელენე ვირსალაძის I ჩიხი №3, №3ა, №3-ის მიმდებარედ, №1, №1ა, ელენე ვირსალაძის ქუჩა №8, №8ა, №12, №12-ის მიმდებარედ ს.კ. 01.17.14.010.017	2024წ.

დემონტაჟის ორგანიზაციის პროექტი	სტადია	ფურ-ლი	სულ
	მ.ო.		

არსებული სიტუაციის ფოტომასალა



A-3

ᲐᲠᲥᲘᲢᲔᲥᲢᲣᲠᲣᲚᲘ ᲜᲐᲬᲘᲚᲔᲑᲘ

ᲓᲘᲠᲔᲥᲢᲝᲠᲘ		
ᲨᲔᲡᲠᲣᲚᲐ		Ვ. ᲛᲐᲘᲡᲐᲨᲕᲘᲚᲘ

ქ.ᲗᲑᲘᲚᲘᲡᲘ, ᲔᲚᲔᲜᲔ ᲕᲘᲠᲡᲐᲚᲐᲫᲘᲡ I ᲩᲘᲮᲘ №3, №3ა, №3-ᲘᲡ ᲛᲘᲛᲓᲔᲑᲐᲠᲔ, №1, №1ა, ᲔᲚᲔᲜᲔ ᲕᲘᲠᲡᲐᲚᲐᲫᲘᲡ ᲥᲣᲩᲐ №8, №8ა, №12, №12-ᲘᲡ ᲛᲘᲛᲓᲔᲑᲐᲠᲔ ს.კ. 01.17.14.010.017 — 2024წ.

ᲓᲔᲛᲝᲜᲢᲐᲟᲘᲡ ᲝᲠᲒᲐᲜᲘᲖᲐᲪᲘᲘᲡ ᲞᲠᲝᲔᲥᲢᲘ	ᲡᲢᲐᲓᲘᲐ	ᲤᲣᲠ-ᲚᲘ	ᲡᲣᲚ
	Მ.Პ.		
ᲐᲠᲡᲔᲑᲣᲚᲘ ᲮᲘᲢᲣᲐᲪᲘᲘᲡ ᲤᲝᲢᲝᲛᲐᲡᲐᲚᲐ			



ВЗ.ГМ.ЗЗ.01/1	Ситуационный план		
ВЗ.ГМ.ЗЗ.02/3	Ситуационный план		
ВЗ.ГМ.ЗЗ.03/1	Ситуационный план		
ВЗ.ГМ.ЗЗ.04/1 ВЭ 10/1	Ситуационный план		
ВЗ.ГМ.ЗЗ.07/1	Ситуационный план		
ВЗ.ГМ.ЗЗ.08/1	Ситуационный план		
ВЗ.ГМ.ЗЗ.09/1	Ситуационный план		

Разработал		З. Валиахметов	
Главный архитектор проекта			

Изм.	Кол.уч.	Лист	№док.
Подп.		Дата	

Многоквартирный жилой дом №3, №3А, №3-Ов, №3Ж, №1, №1А, №1Б, №4Ж, №8, №12, №12-Ов, №12А, №12Б
г. Нур-Султан, район Есиль

Ситуационный план

Стадия	Лист	Листов
РП	1	1

ТОО "Архитектурная мастерская "Зодчий"

Инв.№ подл.	
Подп. и дата	
Взам.инв.№	
Инв.№ дубл.	
Подп. и дата	

А-3



ЯОЛЭДФФ(М)Л0		
ЗЭЭЬЬЛЭ₾Ъ₾Ъ		З. ВЭОЬЬ.ЭЭЭ₾₾О

ДЭЭЭЭ₾₾ОЬО, Э₾₾ЭБЭ ЗОЛЬЛ₾₾ЛЭЬ I ЬОЬО №3, №3Л, №3-ОЬ ВОЗ₾₾ЭЛЛЭ₾, №1, №1Л, Э₾₾ЭБЭ ЗОЛЬЛ₾₾ЛЭЬ ДЭЬЛ №8, №8Л, №12, №12-ОЬ ВОЗ₾₾ЭЛЛЭ₾ Ь.Л. 01.17.14.010.017		2024Ѵ.
ЯЭЭВ₾ЬЛЭЬ ₾ОЬЭЛЬЛЭЬ ЬФЛЭЯЄОЛ	ЬФЛЯЄОЛ	ЭЭЛ-₾₾О Ь∃₾
ЗЛ₾(ЭЭЛФО		Ǝ.₾.
ЛФЬЛЭЭ₾₾О ЬОФЭЛСЭОЬ ЭЭ₾ФЭЛЭЛ₾Ъ		

А-3
ЭОФЭЯЛООЭО ЬОЭ₾ЭЛО

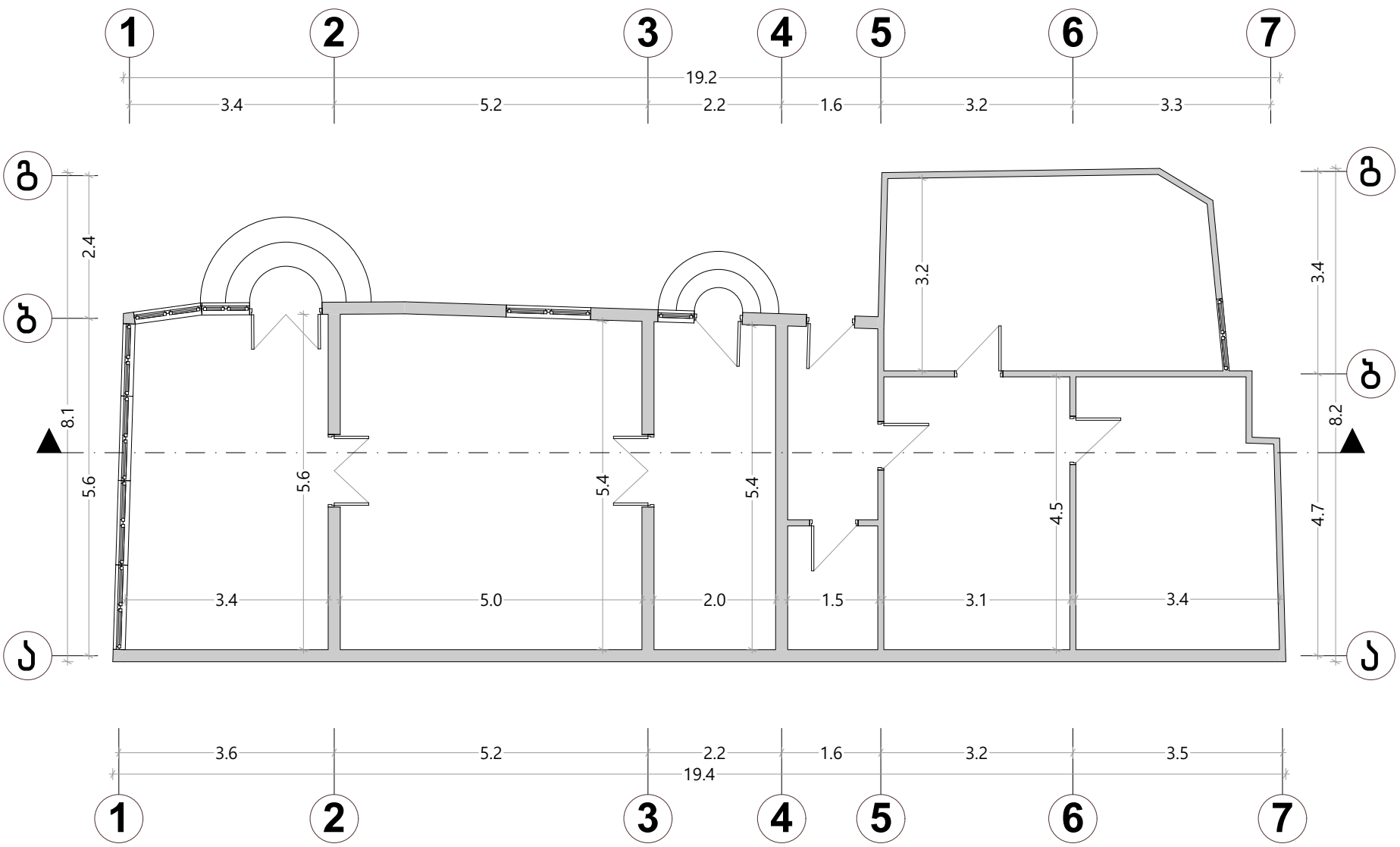

A-3

პროგრამული ნაწილი

დირექტორი		
შესრულა		ვ. მაისაშვილი

ქ.თბილისი, ელენე ვირსალაძის I ჩიხი №3, №3ა, №3-ის მიმდებარედ, №1, №1ა, ელენე ვირსალაძის ქუჩა №8, №8ა, №12, №12-ის მიმდებარედ ს.კ. 01.17.14.010.017

2024წ.

დემონტაჟის ორგანიზაციის პროექტი	სტადია	ფურცელი	სულ
	მ.ო.		

შენობა 01/1

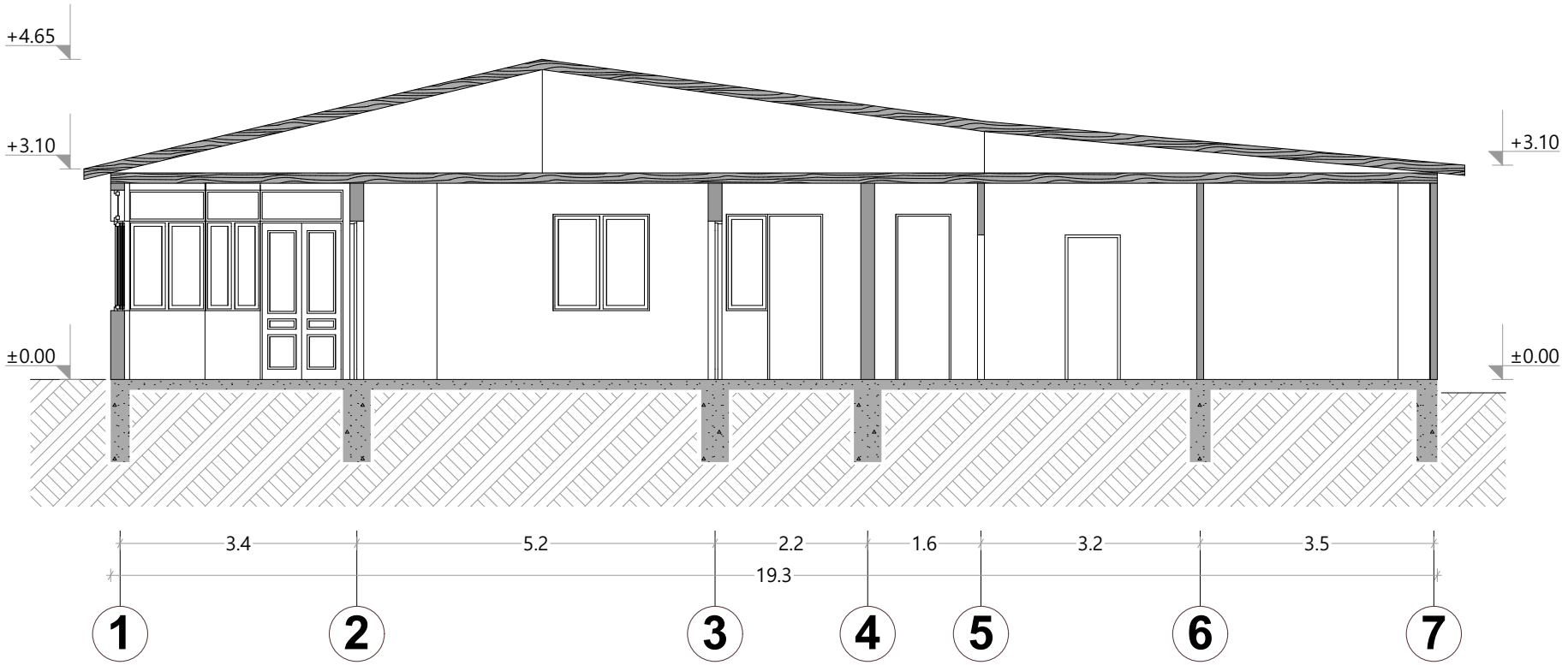

A-3

პირობითი ნიშნები

დირექტორი		
შეასრულა		ვ. მაისაშვილი

ქ.თბილისი, ელენე ვირსალაძის I ჩიხი №3, №3ა, №3-ის მიმდებარედ, №1, №1ა, ელენე ვირსალაძის ქუჩა №8, №8ა, №12, №12-ის მიმდებარედ ს.კ. 01.17.14.010.017 — 2024წ.

დეპონტაჟის ორგანიზაციის პროექტი	სტადია	ფურ-ლი	სულ
	მ.ო.		

შენობა 01/1

პირობითი ნიშნები

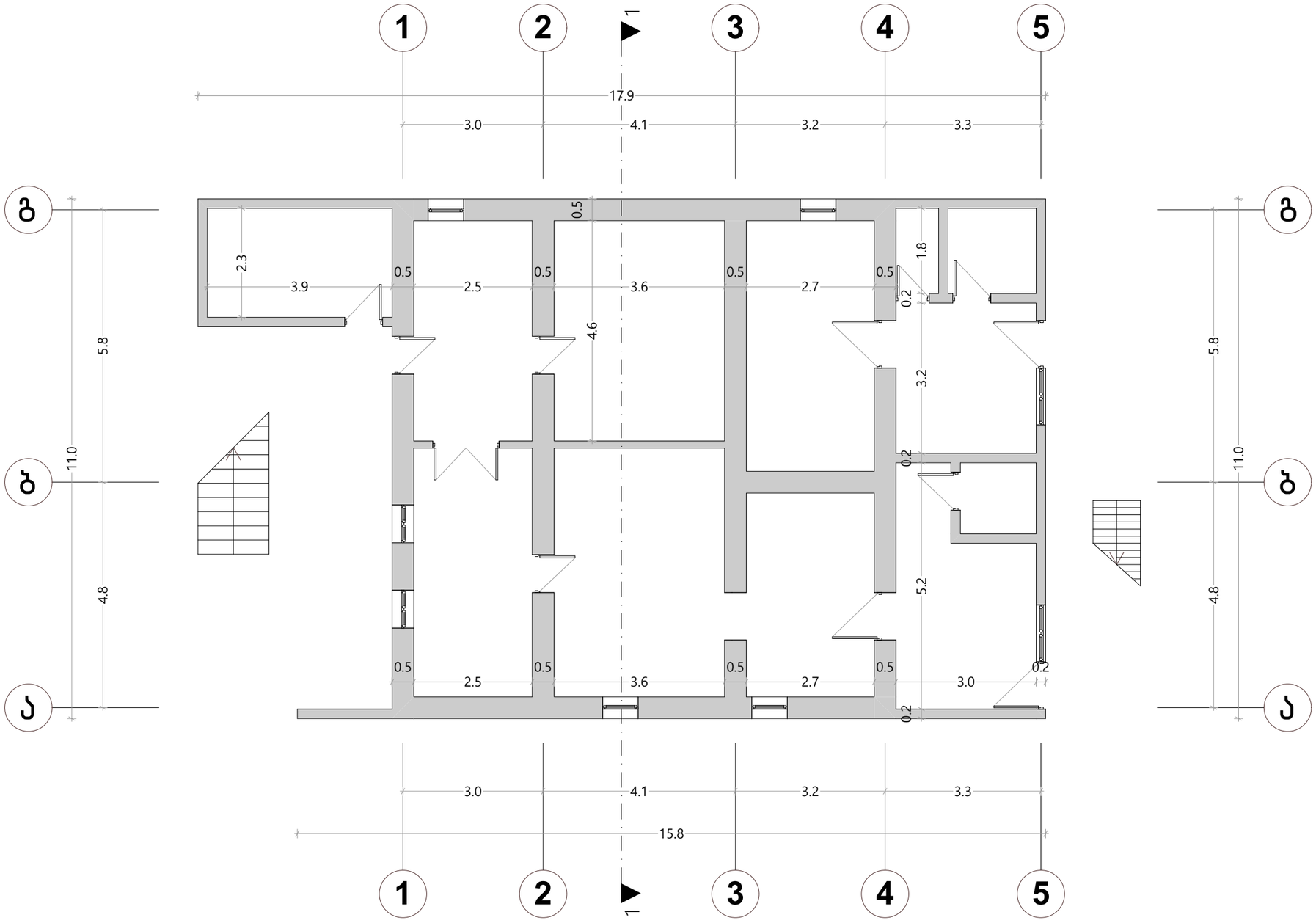

დირექტორი		
შეასრულა		ვ. მაისაშვილი

ქ.თბილისი, ელენე ვირსალაძის I ჩიხი №3, №3ა, №3-ის მიმდებარედ, №1, №1ა, ელენე ვირსალაძის ჟუჩა №8, №8ა, №12, №12-ის მიმდებარედ
ს.კ. 01.17.14.010.017

2024წ.

დემონტაჟის ორგანიზაციის პროექტი	სტადია	ფურ-ლი	სულ
	მ.ო.		

შენობა 02/3

პირობითი ნიშნები

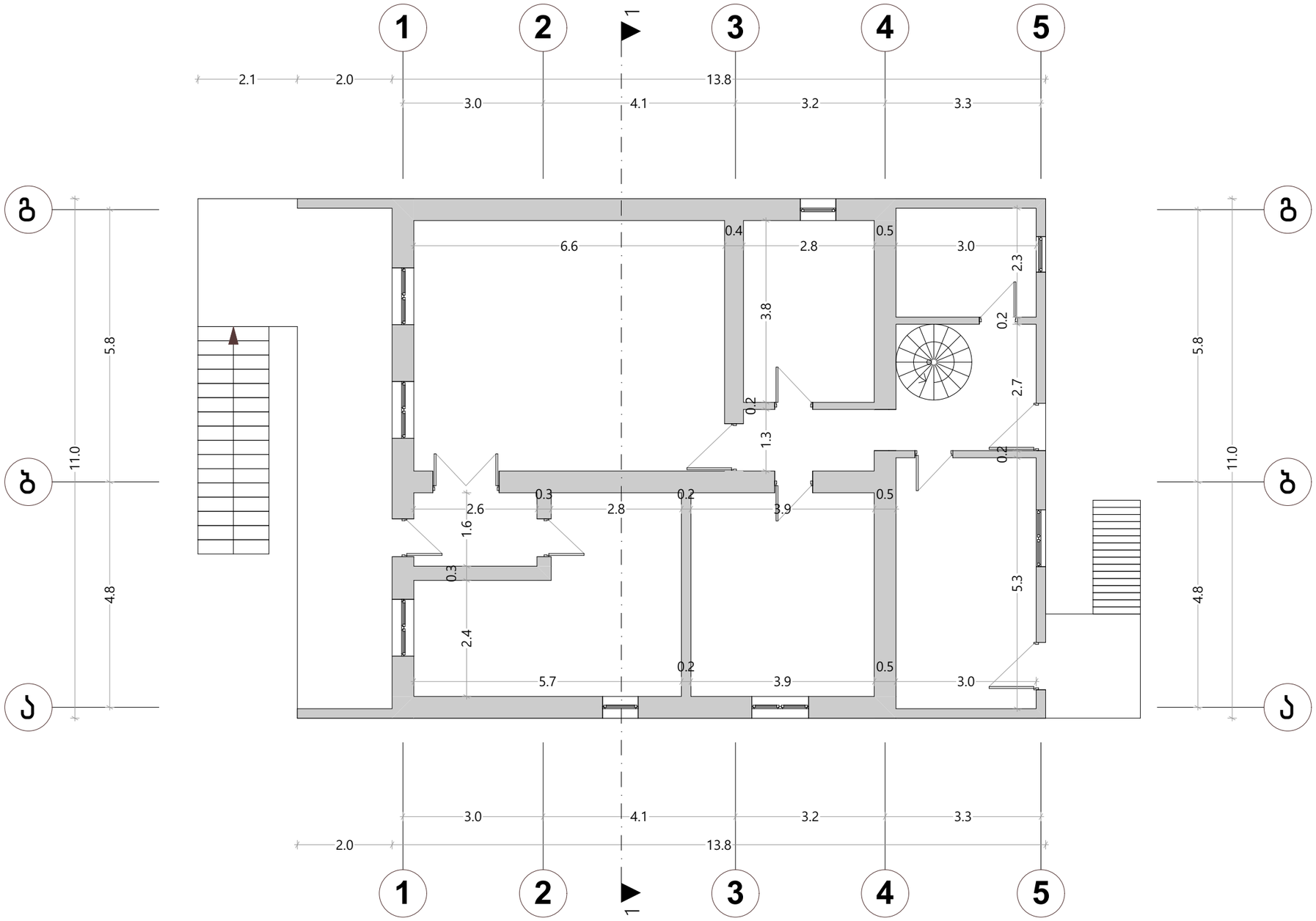

დირექტორი		
შეასრულა		ვ. მაისაშვილი

ქ.თბილისი, ელენე ვირსალაძის I ჩიხი №3, №3ა, №3-ის მიმდებარედ, №1, №1ა, ელენე ვირსალაძის ქუჩა №8, №8ა, №12, №12-ის მიმდებარედ
ს.კ. 01.17.14.010.017

2024წ.

დემონტაჟის ორგანიზაციის პროექტი	სტადია	ფურ-ლი	სულ
	მ.ო.		

შენობა 02/3

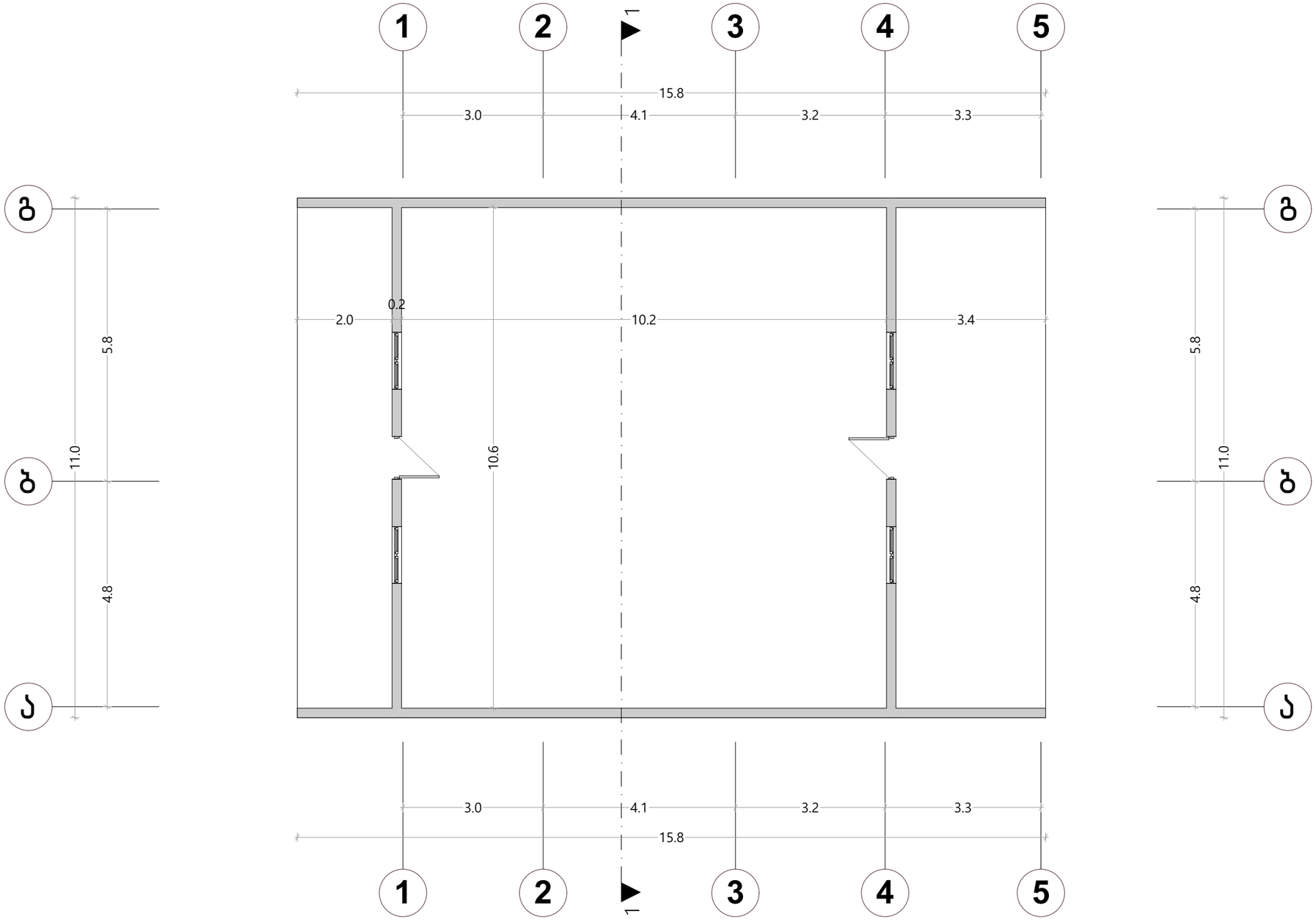

A-3

პირობითი ნიშნები

დირექტორი		
შეასრულა		ვ. მაისაშვილი

ქ.თბილისი, ელენე ვირსალაძის I ჩიხი №3, №3ა, №3-ის მიმდებარედ, №1, №1ა, ელენე ვირსალაძის ქუჩა №8, №8ა, №12, №12-ის მიმდებარედ
ს.კ. 01.17.14.010.017

2024წ.

დემონტაჟის ორგანიზაციის პროექტი	სტადია	ფურ-ლი	სულ
	მ.ო.		

შენობა 02/3

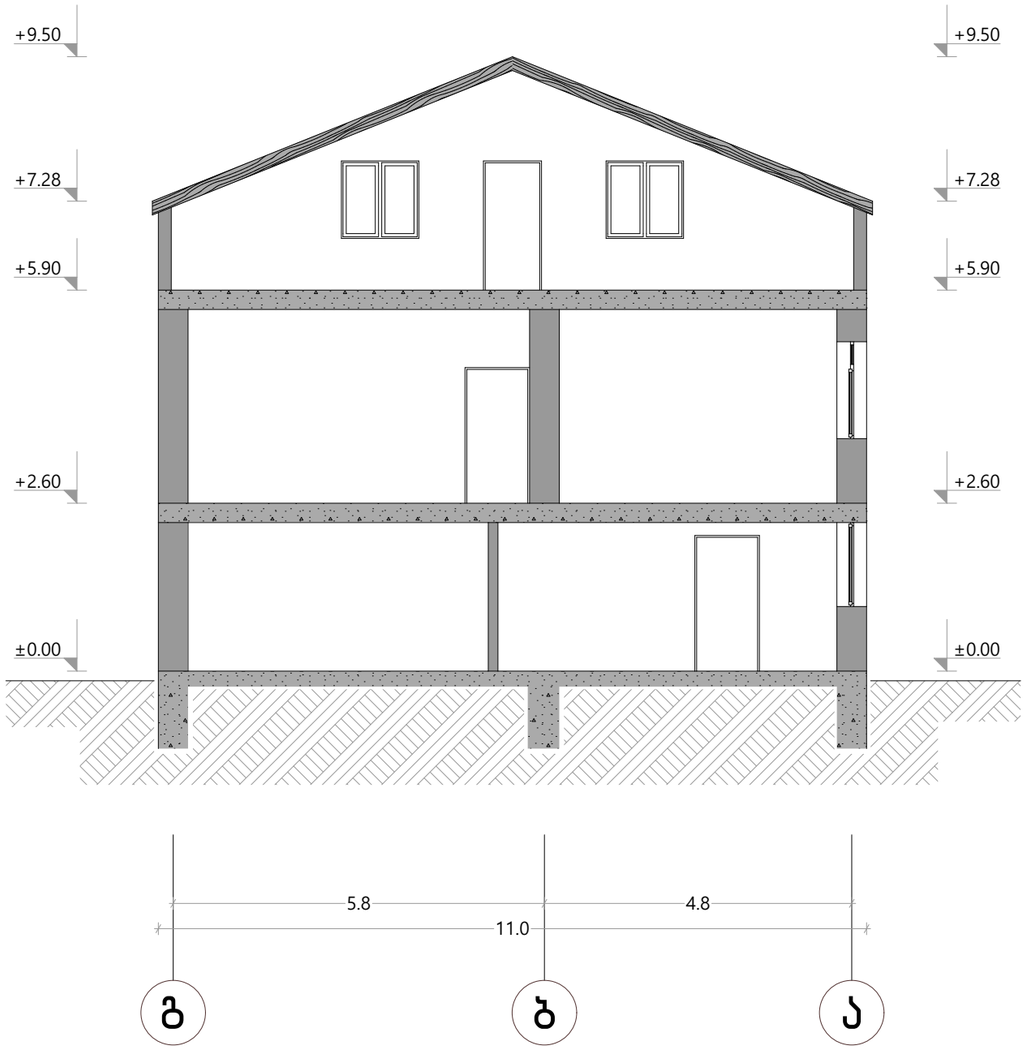

პირობითი ნიშნები

დირექტორი		
შეასრულა		ვ. მაისაშვილი

ქ.თბილისი, ელენე ვირსალაძის I ჩიხი №3, №3ა, №3-ის მიმდებარედ, №1, №1ა, ელენე ვირსალაძის ქუჩა №8, №8ა, №12, №12-ის მიმდებარედ ს.კ. 01.17.14.010.017 — 2024წ.

დემონტაჟის ორგანიზაციის პროექტი	სტადია	ფურ-ლი	ხულ
	მ.ო.		

შენობა 02/3

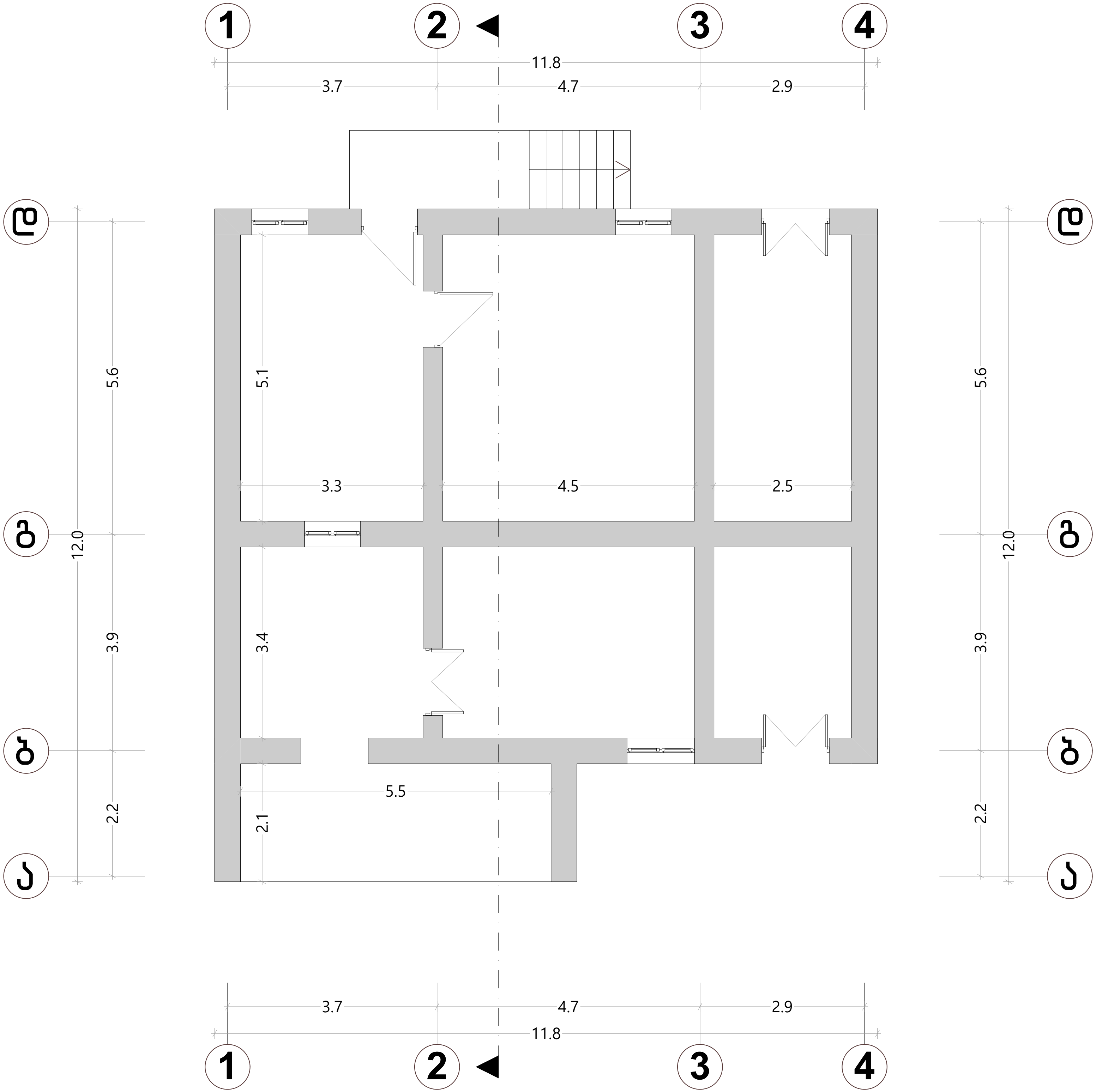

A-3

პირობითი ნიშნები

დირექტორი		
შეასრულა		ვ. მაისაშვილი

ქ.თბილისი, ელენე ვირსალაძის I ჩიხი №3, №3ა, №3-ის მიმდებარედ, №1, №1ა, ელენე ვირსალაძის ქუჩა №8, №8ა, №12, №12-ის მიმდებარედ ს.კ. 01.17.14.010.017	2024წ.

დემონტაჟის ორგანიზაციის პროექტი	სტადია	ფურ-ლი	სულ
	მ.ო.		

შენობა 03/1

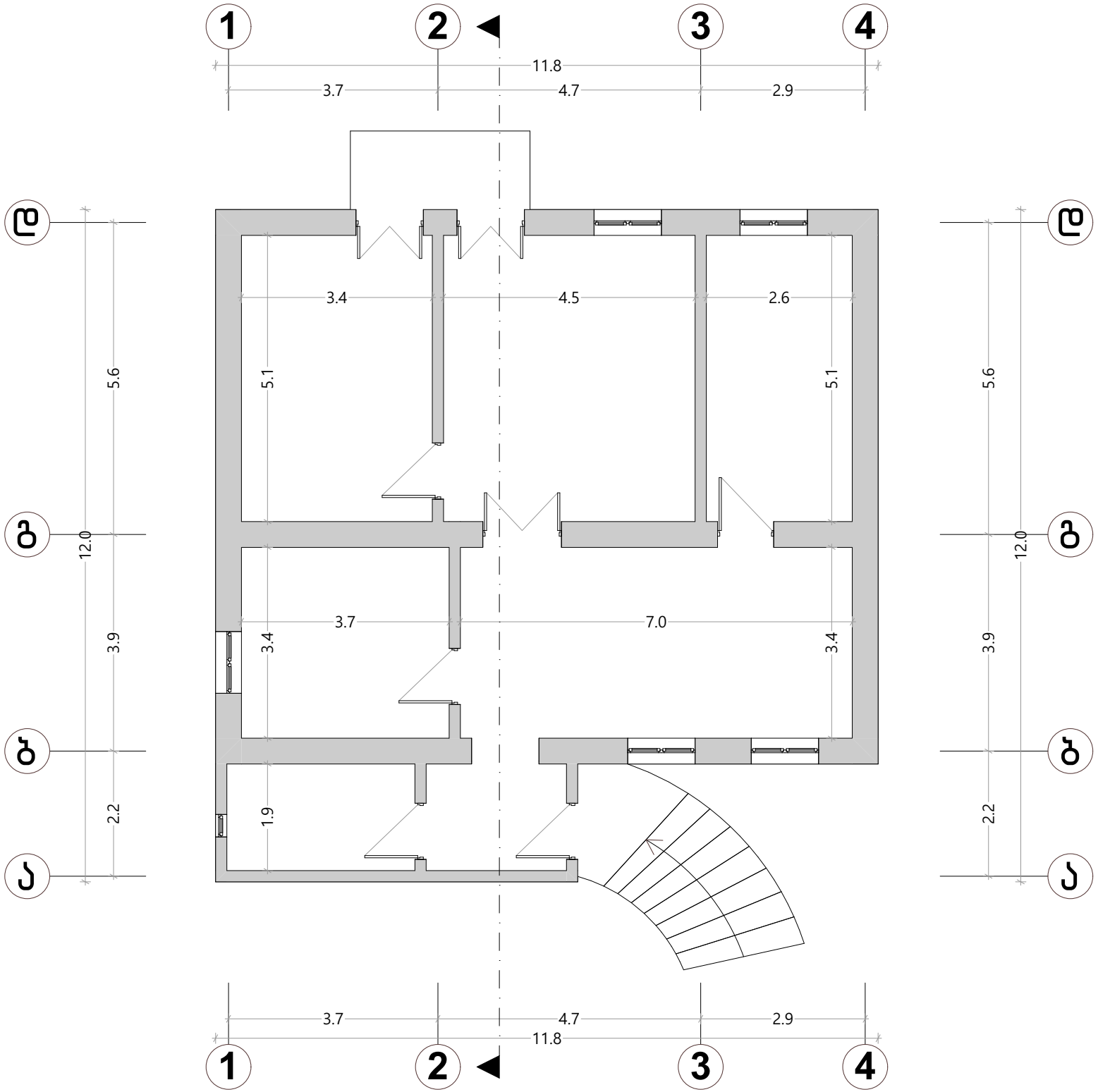

A-3

არქიტექტურული ნაწილი

დირექტორი		
შეასრულა		ვ. მაისაშვილი

ქ.თბილისი, ელენე ვირსალაძის I ჩიხი №3, №3ა, №3-ის მიმდებარედ, №1, №1ა, ელენე ვირსალაძის ქუჩა №8, №8ა, №12, №12-ის მიმდებარედ
ს.კ. 01.17.14.010.017

2024წ.

დემონტაჟის ორგანიზაციის პროექტი	სტადია	შუალედური	სულ
	მ.ო.		

შენობა 03/1

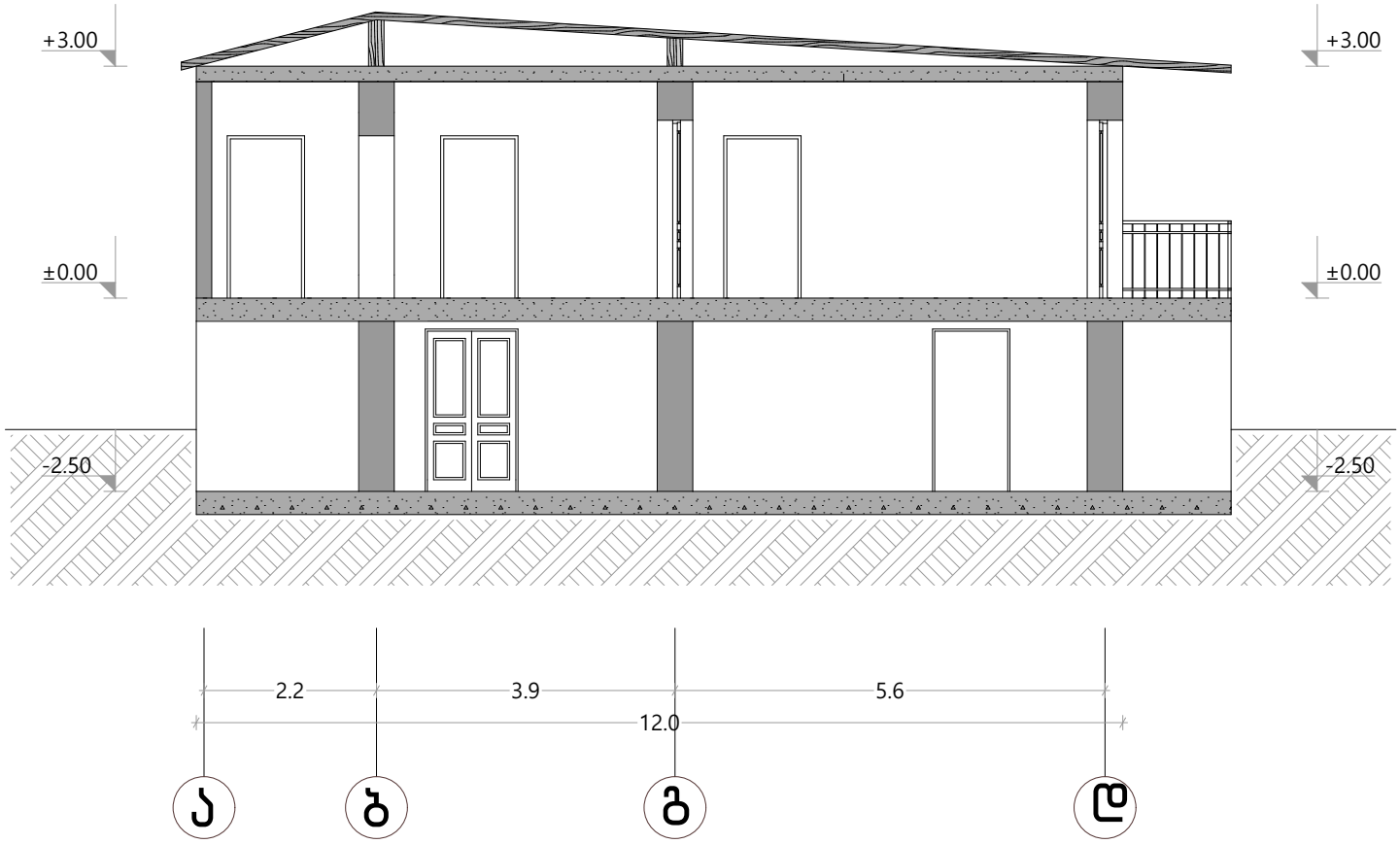

A-3

არქიტექტურული ნაწილები

დირექტორი		
შესრულა		ვ. მაისაშვილი

ქ.თბილისი, ელენე ვირსალაძის I ჩიხი №3, №3ა, №3-ის მიმდებარედ, №1, №1ა, ელენე ვირსალაძის ქუჩა №8, №8ა, №12, №12-ის მიმდებარედ ს.კ. 01.17.14.010.017

2024წ.

დემონტაჟის ორგანიზაციის პროექტი	სტადია	ფურ-ლი	სულ
	მ.ო.		

შენობა 03/1

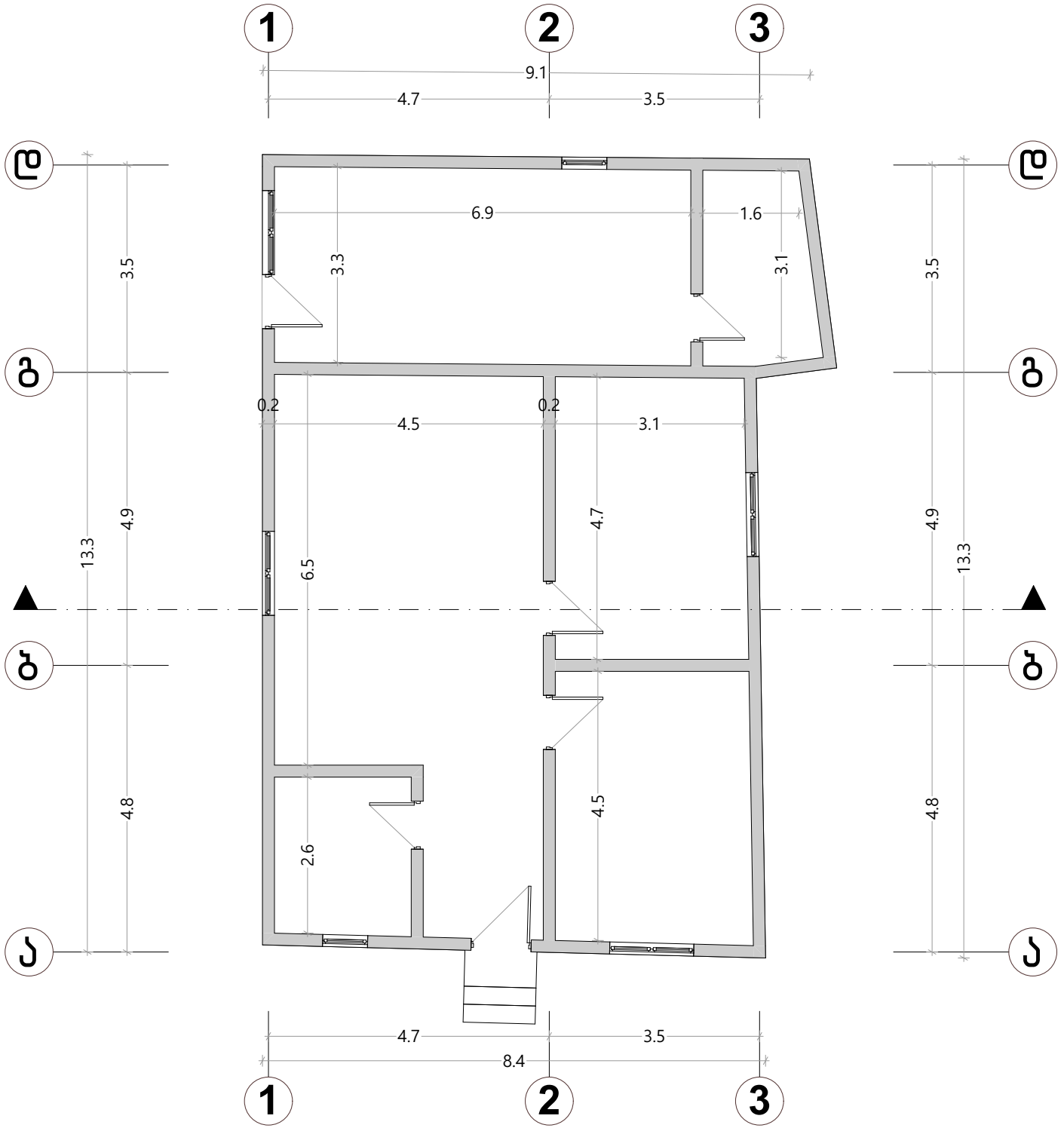

A-3

არქიტექტურული ნაწილი

დირექტორი		
შესრულა		ვ. მაისაშვილი

ქ.თბილისი, ელენე ვირსალაძის I ჩიხი №3, №3ა, №3-ის მიმდებარედ, №1, №1ა, ელენე ვირსალაძის ქუჩა №8, №8ა, №12, №12-ის მიმდებარედ ს.კ. 01.17.14.010.017

2024წ.

დემონტაჟის ორგანიზაციის პროექტი

სტადია	შუალედი	სულ
მ.ო.		

შენობა 04/1 და 10/1

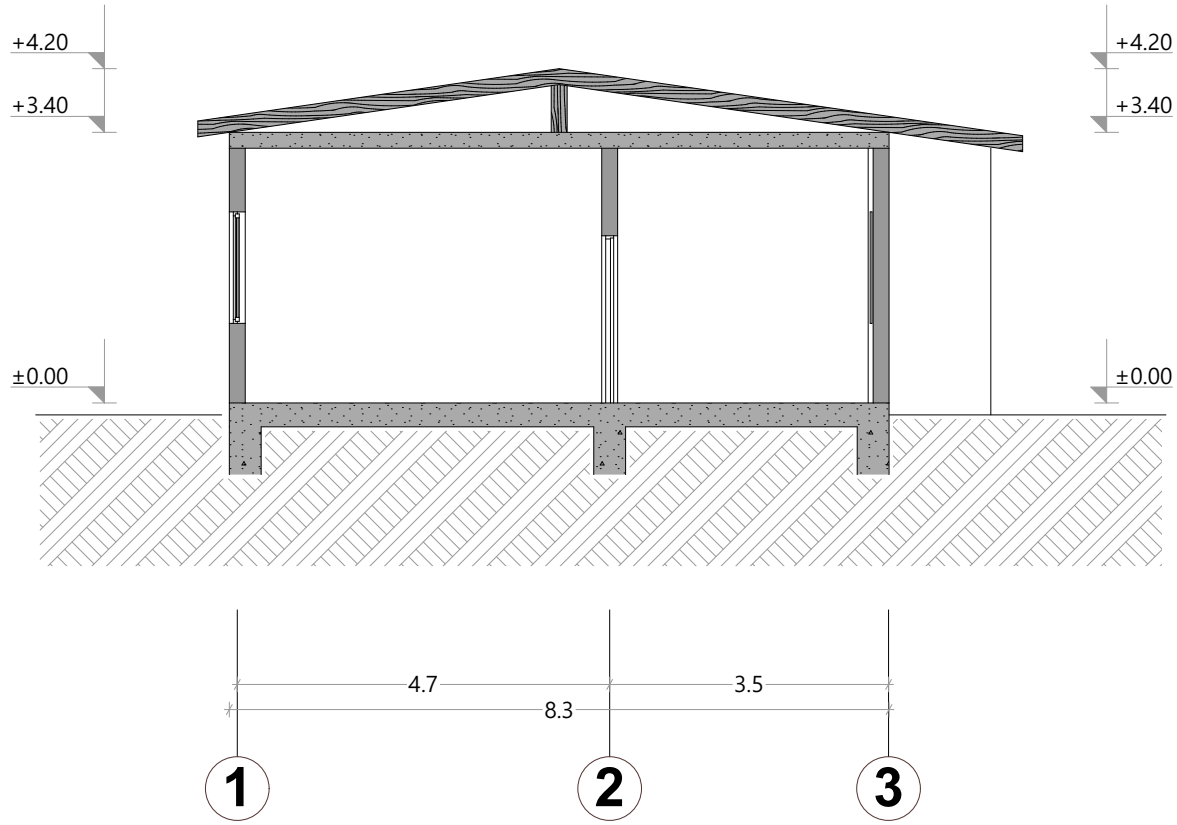

A-3

პროგრამული ნაწილები

დირექტორი		
შეასრულა		ვ. მაისაშვილი

ქ.თბილისი, ელენე ვირსალაძის I ჩიხი №3, №3ა, №3-ის მიმდებარედ, №1, №1ა, ელენე ვირსალაძის ქუჩა №8, №8ა, №12, №12-ის მიმდებარედ ს.კ. 01.17.14.010.017 — 2024წ.

დემონტაჟის ორგანიზაციის პროექტი	სტადია	შუალედი	სულ
	მ.ო.		

შენობა 04/1 და 10/1

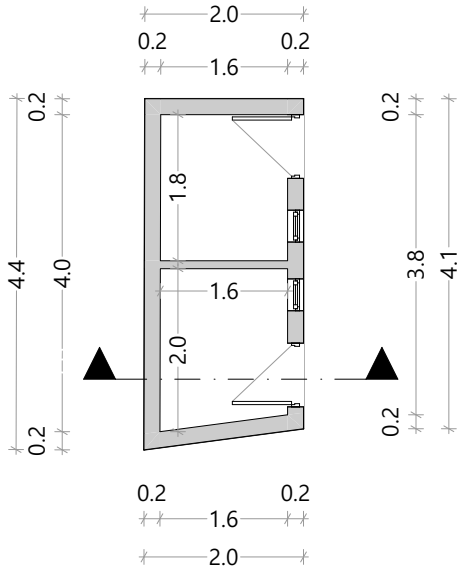

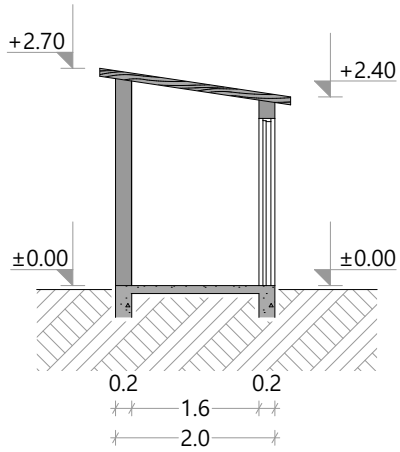

A-3

არქიტექტურული ნაწილები

დირექტორი		
შეასრულა		ვ. მაისაშვილი

ქ.თბილისი, ელენე ვირსალაძის I ჩიხი №3, №3ა, №3-ის მიმდებარედ, №1, №1ა, ელენე ვირსალაძის ქუჩა №8, №8ა, №12, №12-ის მიმდებარედ ს.კ. 01.17.14.010.017

2024წ.

დემონტაჟის ორგანიზაციის პროექტი

სტადია	ფურცელი	სულ
მ.ო.		

შენობა 08/1

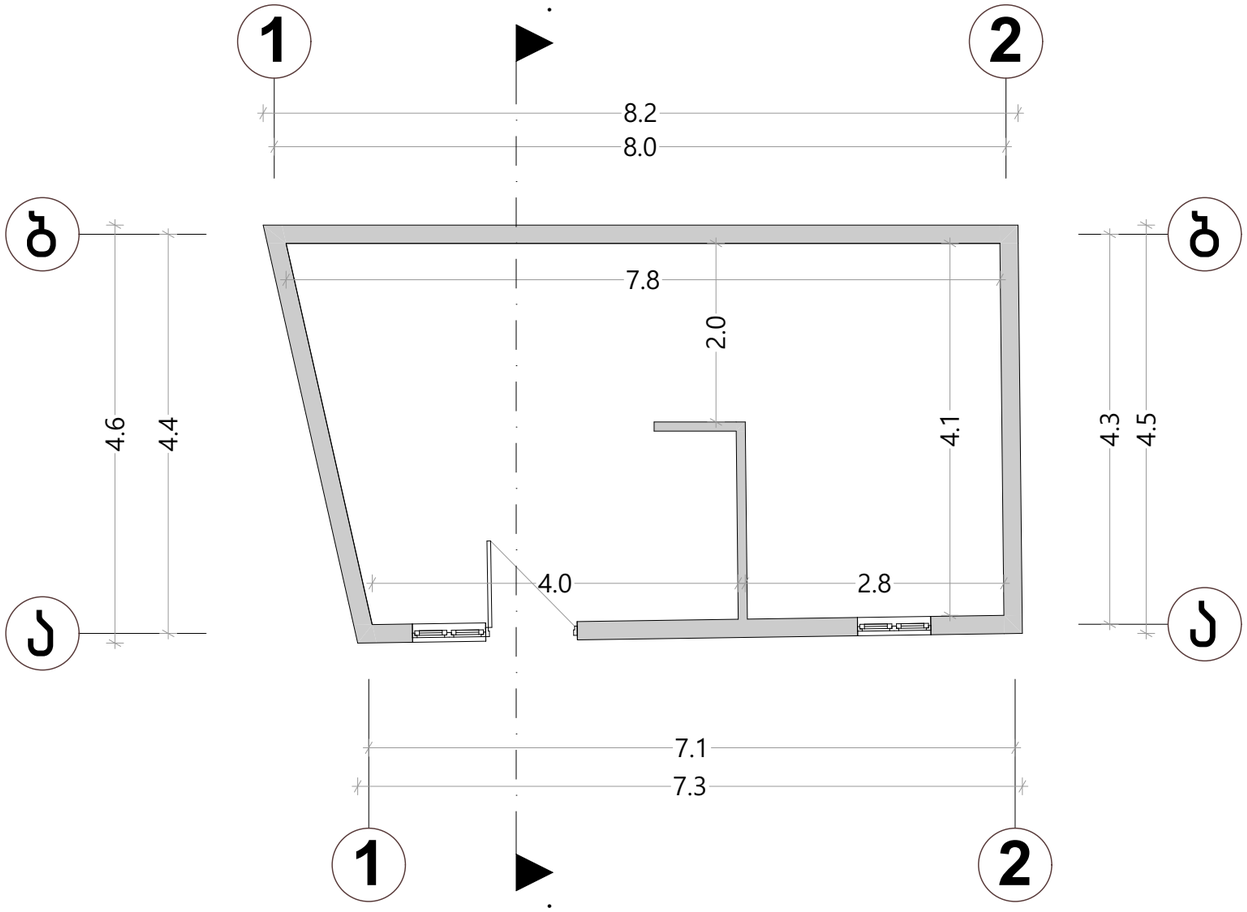

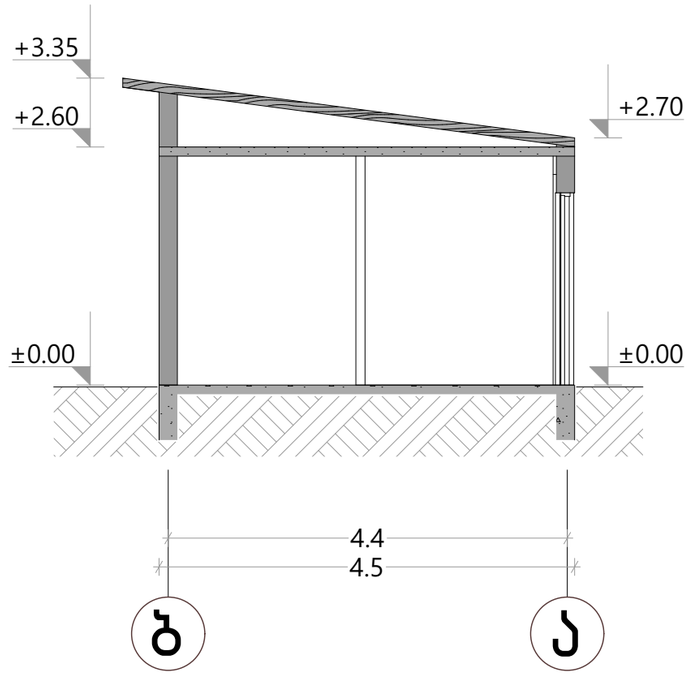

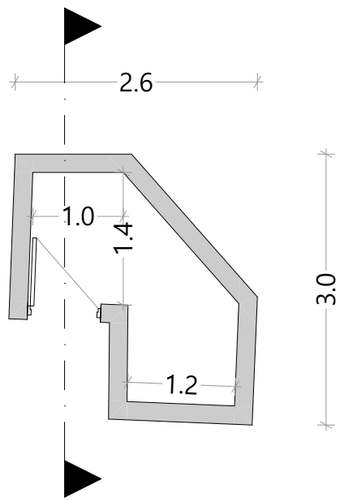

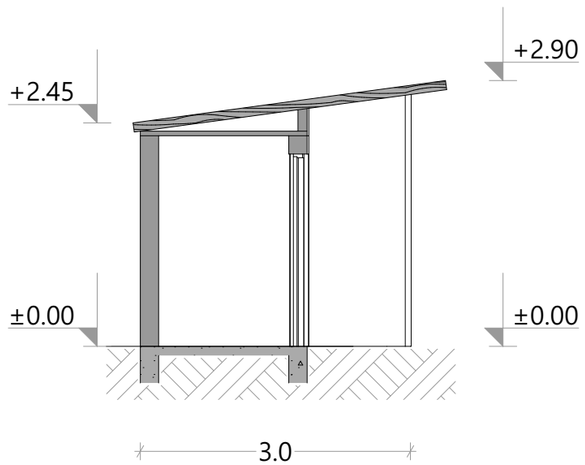

A-3

პროგრამი ნიშნები

დირექტორი		
შესრულა		ვ. მაისაშვილი

ქობილისი, ელენე ვირსალაძის I ნიხი №3, №3ა, №3-ის მიმდებარედ, №1, №1ა, ელენე ვირსალაძის ქუჩა №8, №8ა, №12, №12-ის მიმდებარედ
ს.კ. 01.17.14.010.017

2024წ.

დემონტაჟის ორგანიზაციის პროექტი	სტადია	ფურ-ლი	სულ
	მ.ო.		

შენობა 07/1 და 09/1

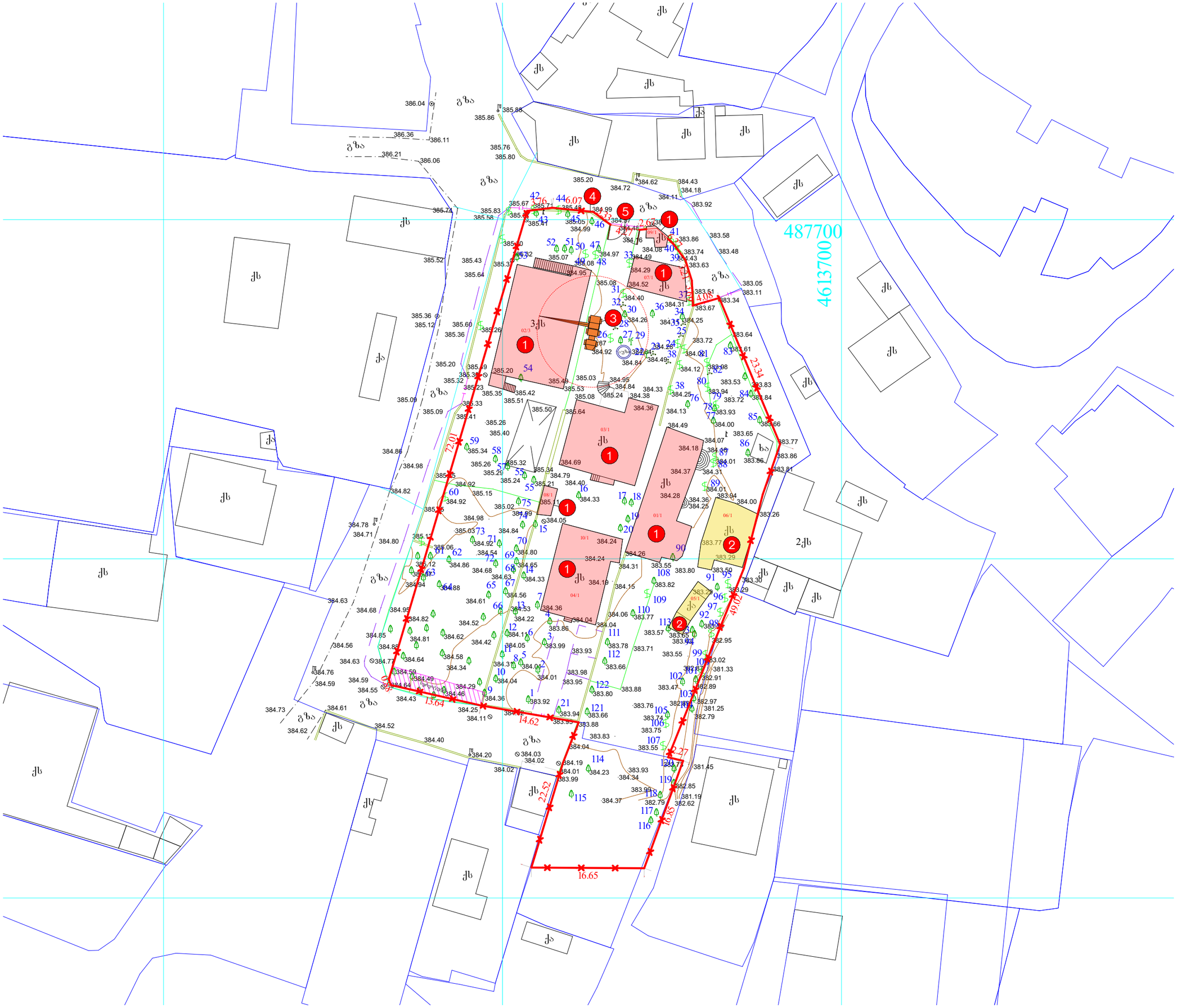

A-3

ექსპლიკაცია

1. დასაშლელი ნაგებობა
2. მშენებლობის შემდგომ დასაშლელი შენობები
3. ავტოამწე
4. ღობე
5. ჯიშკარი

პირობითი ნიშნები

- არსებული შენობა
- დასაშლელი ნაგებობა
- მშენებლობის შემდგომ დასაშლელი შენობები
- ღობე
- ავტოამწე
- ჯიშკარი

დირექტორი		
შესრულა		ვ. მაისაშვილი

ქ.თბილისი, ელენე ვირსალაძის I ჩიხი №3, №3ა, №3-ის მიმდებარედ, №1, №1ა, ელენე ვირსალაძის ქუჩა №8, №8ა, №12, №12-ის მიმდებარედ ს.კ. 01.17.14.010.017

2024წ.

დემონტაჟის ორგანიზაციის პროექტი	სტადია	შურ-ლი	სულ
	მ.ო.		

სადემონტაჟო შენობების ტერიტორია

A-3



პირობითი ნიშნები

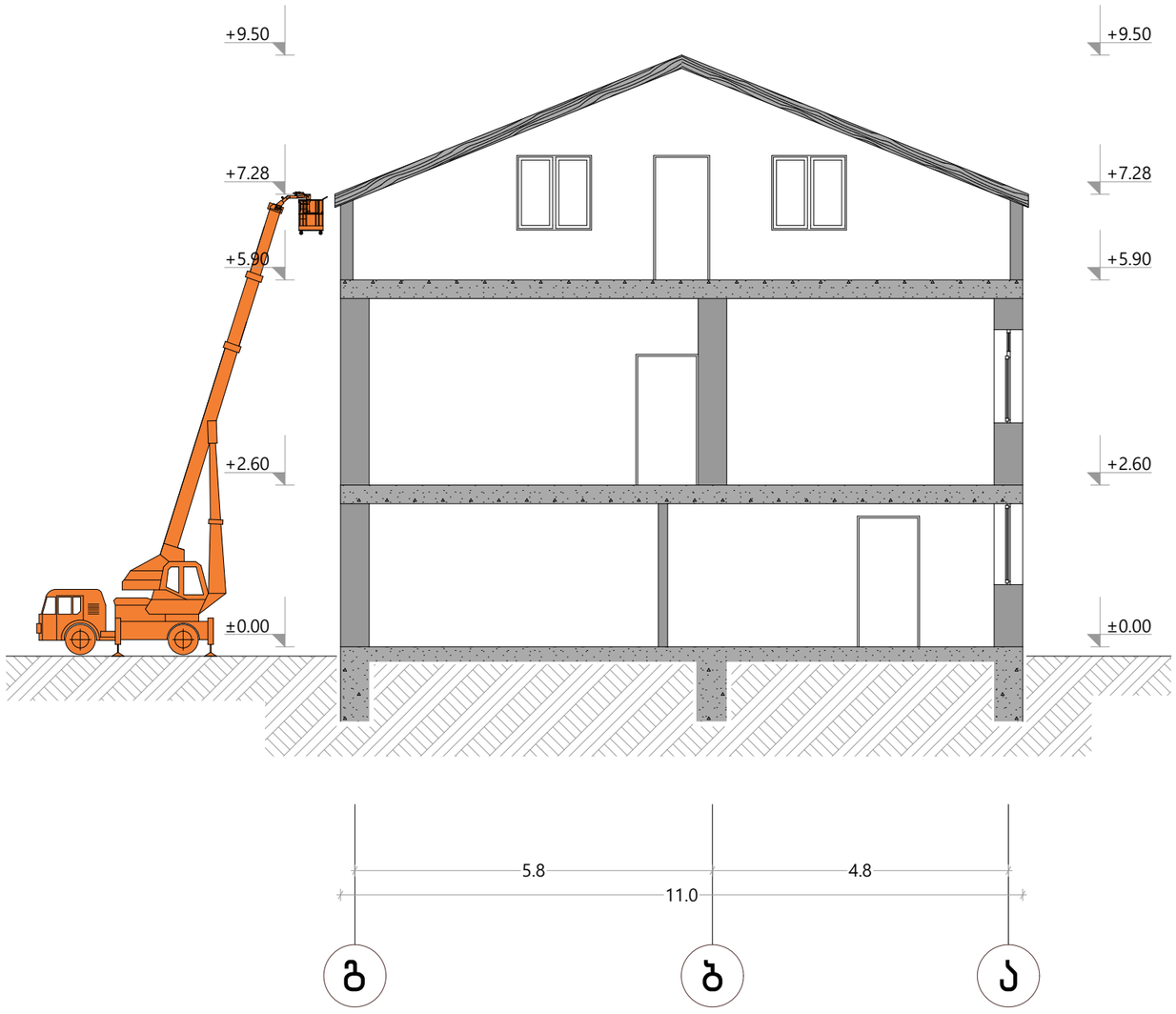

დირექტორი		
შეასრულა		ვ. მაისაშვილი

ქ.ოზილისი, ელენე ვირსალაძის I ჩიხი №3, №3ა, №3-ის მიმდებარედ, №1, №1ა, ელენე ვირსალაძის ქუჩა №8, №8ა, №12, №12-ის მიმდებარედ
ს.კ. 01.17.14.010.017

2024წ.

დემონტაჟის ორგანიზაციის პროექტი	სტადია	ფურ-ლი	სულ
	მ.ო.		

სამონტაჟო სქემა

პირობითი ნიშნები

	სამუშაოთა ჩამონათვალი	I თვე						II თვე						IIIთვე						IV თვე						V თვე						VIთვე						VIIთვე						VIII თვე						IX თვე						X თვე						XI თვე						XII თვე					
		5	10	15	20	25	30	5	10	15	20	25	30	5	10	15	20	25	30	5	10	15	20	25	30	5	10	15	20	25	30	5	10	15	20	25	30	5	10	15	20	25	30	5	10	15	20	25	30	5	10	15	20	25	30	5	10	15	20	25	30	5	10	15	20	25	30	5	10	15	20	25	30
1	ტერიტორიის შემოღობვა		10																																																																						
2	ტერიტორიაზე მცირე ზომის ნაგებობების დაშლა								30																																																														
3	ძირითადი შენობებისის სახურავის დაშლა																				60																																																		
4	შენობების კარფანჯრების მოხსნა																												50																																										
5	შენობების შიდა ტიხრების და კედლების დაშლა																																														90																										
6	შენობების საძირკვლების დაშლა																																																																		90								
7	ტერიტორიის დასუფთავება																																																																								40

დროებითი ღობე

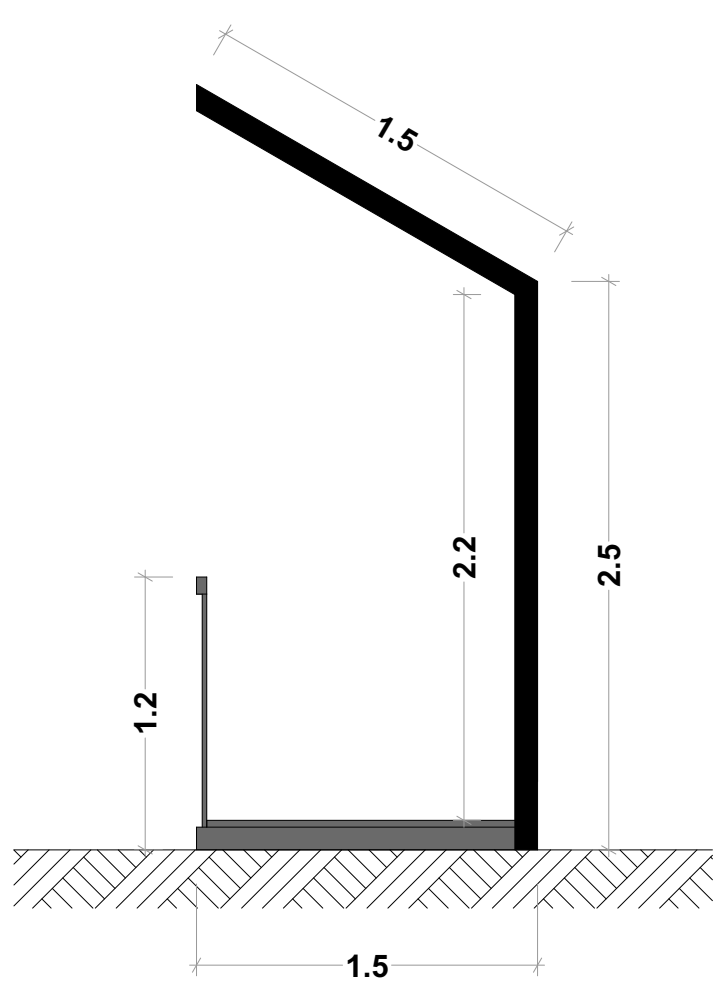

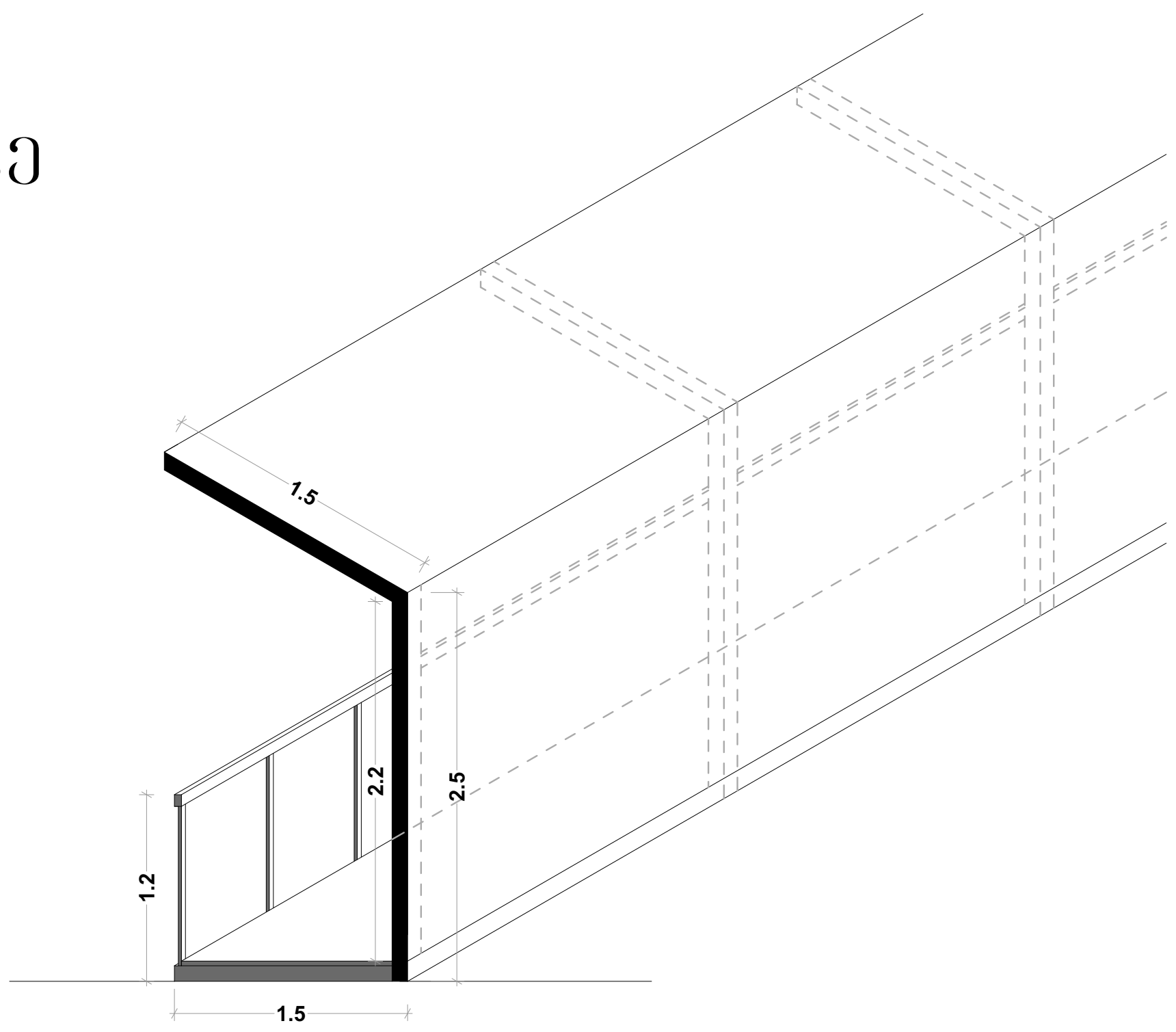

დირექტორი		
შეასრულა		ვ. მაისაშვილი

ქ.თბილისი, ელენე ვირსალაძის I ჩიხი №3, №3ა, №3-ის მიმდებარედ, №1, №1ა, ელენე ვირსალაძის ქუჩა №8, №8ა, №12, №12-ის მიმდებარედ
ს.კ. 01.17.14.010.017

2024წ.

დემონტაჟის ორგანიზაციის პროექტი	სტადია	ფურ-ლი	სულ
	მ.ო.		

დემონტაჟის გრაფიკი

საფარით. დანარჩენი შენობები ერთსართულიანებია სარდაფის გარეშე. კედლები აგურითაა და სამშენებლო ბლოკებითაა შეკრული, სახურავი ხის ნივნივური სისტემის, გადახურვა თუნუქის ფურცლებით.

როგორც აღვნიშნეთ სადემონტაჟო შენობების ჯამური ფართი 978,2კვ.მ.

სადემონტაჟო სამუშაოების ჩასატარებლად პროექტში გათვალისწინებულია ხელით და სხვადასხვა სამშენებლო მექანიზმები.

აღნიშნული მექანიზმების მუშაობის პროცესი დატანილია სადემონტაჟო გენგეგმაზე. აგრეთვე პროექტში მოცემულია მექანიზმების ჩამონათვალი პროექტში გათვალისწინებულია შრომის უსაფრთხოების წესები, რომელიც უნდა იქნას დაცული მუშაობის პროცესში.

პროექტში მოცემულია ჩასატარებელი სამუშაოების კალენდარული გრაფიკი, რაც თორმეტ თვეს შეადგენს. ჩვენი თვალსაზრისით აღნიშნული სავსებით საკმარისია.

დასკვნა

ქ.თბილისი, ელენე ვირსალაძის I ჩიხი N3, N3ა და N3–ის მიმდებარედ N1, N1ა, ელენე ვირსალაძის ქუჩა N8, N8ა, N12 და N12–ის მიმდებარედ (ს.კ.01.17.14.010.017) განთავსებული შენობების სადემონტაჟი სამუშაოების პროექტი დამუშავებულია დამაკმაყოფილებლად და მას რეკომენდაცია ეძლევა აღნიშნულ ტერიტორიაზე ჩატარდეს სადემონტაჟო სამუშაოები.

ექსპერტ-ინჟინერი: */ა. მაისაშვილი/*

შ.პ.ს. საპროექტო,
არქიტექტურულ–დიზაინერული სტუდია
„ბაზისი XXI“ (ID 202235296)

საქართველო. თბილისი.
დავით აღმაშენებლის გამზ. №63-ა
ტელ. (+995 595) 27 21 27
e-mail: bazisi_xxi@yahoo.com

L.T.D. projecting,
architect-design studio
„BAZISI XXI“(ID 202235296)
63a Agmashenebeli av.
Tbilisi. Georgia
mob. (+995 595) 27 21 27
e-mail: bazisi_xxi@yahoo.com

ქ. თბილისი, ელენე ვირსალაძის ქ. I ჩიხი, N3, N3ა და N3–ის მიმდებარედ N1, N1ა, ელენე ვირსალაძის ქუჩა N8, N8ა, N12 და N12–ის მიმდებარედ ს.კ. 01.17.14.010.017, არსებული შენობების დემონტაჟის პროექტის

საექსპერტო შეფასება

საპროექტო ორგანიზაცია: შ.პ.ს. „არქსპეის სტუდიო“
შემსრულებელი: ვალერიან მაისაშვილი
ექსპერტი: ა. მაისაშვილი

ექსპერტიზაზე წარმოდგენილ იქნა შ.პ.ს. „არქსპეის სტუდიო“–ს მიერ დამუშავებული ქ.თბილისში, ელენე ვირსალაძის I ჩიხი N3, N3ა და N3–ის მიმდებარედ N1, N1ა, ენლენე ვირსალაძის ქუჩა N8, N8ა, N12 და N12–ის მიმდებარედ ს.კ. N01.17.14.010.017 არსებული შენობების დემონტაჟის პროექტი.

წარმოდგენილ პროექტში განხილულია ტერიტორიაზე, რომლის საკადასტრო ამონაწერის N01.17.14.010.017 სადემონტაჟო შენობები. აღნიშნული შენობები საკადასტრო გეგმაზე 01/1; 02/3; 03/1; 04/1; 05/1; 06/1; 07/1; 08/1; 09/1 და 10/1 ნომრებითაა აღნიშნული. ტერიტორიის ფართი 3342,0კვ.მ. შეადგენს შენობების მაქსიმალურ მალებს შორის მანძილ 8,0მ–ია, მაქსიმალური სიმაღლე 9,5მ სადემონტაჟო შენობების ფართი 978,2კვ.მ.–ს შეადგენს. აქედან გამომდინარე შენობები III კლასს განეკუთვნებიან.

არსებული სადემონტაჟო შენობა, რომელიც საკადასტრო გეგმაზე 02/3 არის აღნიშნული მდგრადია. შენობა სამსართულიანია, სარდაფის გარეშე. შენობა სამშენებლო ბლოკებითაა შეკრული, სახურავი ხის ნივნივური სისტემით, გადახურული თუნუქის

ამონაწერი მეწარმეთა და არასამეწარმეო (არაკომერციული) იურიდიული პირების რეესტრიდან

განაცხადის ნომერი: 115518
განაცხადის რეგისტრაციის ნომერი: B10105547
ამონაწერის მომზადების თარიღი: 03/09/2010 15:40:23

სუბიექტი

საფირმო სახელწოდება:	შპს ბაზისი XXI
იურიდიული მისამართი:	საქართველო, ძველი თბილისის რაიონში, აღმაშენებლის გამზირი 63ა
საიდენტიფიკაციო კოდი:	202235296
სამართლებრივი ფორმა:	შეზღუდული პასუხისმგებლობის საზოგადოება
სახელმწიფო რეგისტრაციის თარიღი:	12/12/2003
სახელმწიფო რეგისტრაციის ნომერი:	2/4-3679
მარეგისტრირებელი ორგანო:	დიდუბე-ჩუღურეთის სასამართლო
საგადასახადო ინსპექცია:	თბილისის რეგ.ცენტრი ძველი თბილისის გ-ბა

ხელმძღვანელობაზე/წარმომადგენლობაზე უფლებამოსილი პირები

- 01001003423, იოსებ ცერცვაძე,
  გენერალური დირექტორი, ,
- 01005021796, ვახტანგ ჯაფარიძე,
  , , აღმასრულებელი დირექტორი

პარტნიორები

	წილი	ანგარიშის ნომერი
01001003423, იოსებ ცერცვაძე,	100.00000000%	202235296-SH-00001

ყადაღა/აკრძალვა:

რეგისტრირებული არ არის

საგადასახადო გირავნობა/იპოთეკის უფლება:

რეგისტრირებული არ არის

შემოთავაზებული სპეციალისტის ბიოგრაფიული მონაცემები

შემოთავაზებული თანამდებობა	ინჟინერ-მშენებელი
ფირმის დასახელება	შ.პ.ს. "ბაზისი - XXI"
სახელი და გვარი	ავთანდილ მაისაშვილი
დაბადების თარიღი	1951 წლის 21 ოქტომბერი
პროფესია	ინჟინერ-მშენებელი
საპროექტო ორგანიზაციაში მუშაობის სტაჟი	44 წელი
ეროვნება	ქართველი
მოვალეობის დეტალური აღწერა	სამრეწველო და ინდივიდუალური მშენებლობის ორგანიზაციის პროექტირება
განათლება 1968 - 1983 წწ.	უმაღლესი, საქართველოს პოლიტექნიკური ინსტიტუტი - სამშენებლო ფაკულტეტი
წითელი არმიაში სამსახური 1972-1974 წწ.	რიგითი
ძირითადი კვალიფიკაციები 1974 წ. - დღემდე	ს.ი. "კომუნმშენპროექტი. ქ. თბილისის მერიის მთავარი არქიტექტურული სამმართველოს განყოფილების შ.პ.ს. "ბაზისი - XXI"-ის ინჟინერ ექსპერტი
დაპროექტებული ობიექტები 1974 - 2018 წწ. - დღემდე	მრავალ ინდივიდუალური და სამრეწველო ობიექტების წყალმომარაგება-კანალიზაციისა და მშენებლობის ორგანიზაციის პროექტები
ენები	ქართული, რუსული

დადასტურება:

მე, ქვემოთ ხელისმომწერი ვადასტურებ, რომ წარმოდგენილი მონაცემები ზუსტად აღწერს პიროვნებას, გამოცდილებას და კვალიფიკაციას.

სპეციალისტი: ა. მაისაშვილი

ინფორმაცია საპროექტო და საექსპერტო სამუშაოების შესახებ

მე, ავთანდილ ვალერიანის ძე მაისაშვილი 1977 წლიდან ვეწევი საპროექტო საქმიანობას ს.ი. „საქსასკომუნმშენპროექტში“ - ვთანამშრომლობ შპს „კოლხა-07“-თან, სადაც ვასრულებ საპროექტო და საექსპერტო სამუშაოებს: ასევე მიწვევით ვთანამშრომლობ სხვადასხვა საპროექტო და საექსპერტო ორგანიზაციებთან.

2004 წლიდან ვარ შპს „კოლხა-07“ მთავარი ინჟინერი. ჩემი უშუალო ხელმძღვანელობით დამუშავდა შემდგი საპროექტო დოკუმენტაციები.

- ნუცუბიძე N211 არსებული შენობის დემონტაჟის პროექტი;
- ქ.ვალეში არსებული ბაგა-ბაღის რეკონსტრუქციის პროექტი;
- ქ. თბილისში, ბაგებში არსებული შენობის დემონტაჟის პროექტი;
- ქ.ბორჯომში, არსებული სანატორიუმის დემონტაჟის პროექტი;
- ქ.თბილისი, ამბროლაურის ქ. ყოფილი სასტუმროს დემონტაჟის პროექტი;
- ქ. თბილისი, კრწანისი, სამთავრობო რეზიდენციის დასასვენებელი კოტეჯების დემონტაჟის პროექტი;
- ქ.რუსთავი, მშვიდობის ქ. N24 არსებული შენობის დემონტაჟის პროექტი;

ბოლო 5 წლის განმავლობაში ჩატარებული საექსპერტო სამუშაოები

- ქ.თბილისი, ავჭალა, ყოფილი შუშის ქარხნის საამქროების დემონტაჟი;
- ქ.ჭიათურა, მარგანეცის გამამდიდრებელი ფაბრიკის შენობის დემონტაჟი;
- ქ.თბილისი, ვაჟა-ფშაველას 25-ში სასტუმრო „აფხაზეთი“-ს დემონტაჟი;
- ქ.თბილისი, თამარაშვილის ქ. ამიერკავკასიის ჯარების შტაბის შენობის დემონტაჟი;
- ქ.თბილისი, კოსტავას ქ. ყოფლი „ЧАЙ ГРУЗИЯ“-ს შენობის დემონტაჟი;
- ქ.თბილისში, ორთაჭალა, მრგვალი ავტოგარაჟის შენობის დემონტაჟი;
- ქ.თბილისი, რკინიგზის სადგურის მიმდებარედ შენობების დემონტაჟი;

„ბაზისის -XXI“-ს
გენ. დირექტორი: /ი.ცერცვაძე/



საქართველო
მოქალაქის პირადობის მოწმობა

პირადი № 01024055067

სახელი ავთანდილ

გვარი მპის[illegible]

დაბადების თარიღი [illegible] 1951 წ

დაბადების ადგილი თბილისი

№ 8 0680514

პირადი ხელმოწერა

მისამართი თბილისი. ვ/ფშაველას გამზ. 25ა
ბინა 15

მოწმობის გამცემი ორგანოს დასახელება თბილისის
საბურთალოს სრგ სამსახური

გაცემის თარიღი 05.05.2005წ

მოქმედების ვადა უვადო

თანამდებობის პირის ხელმოწერა

დიპლომი

ИВ № 254102

ეს დიპლომი მიეცა ავთანდილ
ვალერიანის ძე მაისურაძეს
მასზე, რომ იგი 1968 წელს შევიდა
საქართველოს ს.ორჯონიკიძის სახელობის
პოლიტექნიკურ ინსტიტუტში
და 1983 წელს დაამთავრა
ვ.ი.ლენინის სახელობის
ინსტიტუტის
სრული კურსი სპეციალობით წყალთმომარაგება
და კანალიზაცია

სახელმწიფო საგამოცდო კომისიის 1983 წ.
„ 21 " ივნისის გადაწყვეტილებით
ა.ვ. მაისურაძეს მიენიჭა ინჟინერ-
მშენებლის
კვალიფიკაცია.

სახელმწიფო საგამოცდო კომისიის თავმჯდომარე
რექტორი
მდივანი

ქალაქ თბილისი 1983წ. „ 4 " ივლისი

სარეგისტრაციო № 20800

Грузинский яз.

ДИПЛОМ

ИВ № 254102

Настоящий диплом выдан Маисурадзе
Автандилу Валериановичу
в том, что он в 1968 году поступил
в Грузинский политехнический
институт им. В.И. Ленина
и в 1983 году окончил полный курс
названного
института
по специальности водоснабжение
и канализация

Решением Государственной экзаменационной
комиссии от „ 21 " июня 1983 г.
Маисурадзе А.В.
присвоена квалификация инженера
строителя

Председатель Государственной экзаменационной комиссии

Ректор

Секретарь

М. П.

Город Тбилиси „ 4 " июля 1983 г.

Регистрационный № 20800

Московская типография Госзнака. 1981.