ქ. თბილისი, დასახლება ოძროყანა
საკადასტრო კოდი: (01.18.01.002.223)

ტექნიკური შენობის საჩრდილობელი
(კონსტრუქციული ნაწილი)

		T.T.S.062024.000.000.000	ნაკეთობა ტექნიკური შენობის საჩრდილობელი
			ფაილი
გაიცა	შპს " თაბორი რიზორტები"	თავფურცელი	თარიღი 6/20/2024
შესრულა	გიორგი ნოზაძე		ფურც. / მასშტ.
			1 / 21 / 1:70
პრ. მთ. ინჟ.	სერაფიონ ნოზაძე		
დაამტკიცა			

Формат А3

კონსტრუქციული პროექტი წარმოადგენს ქალაქ თბილისში,დასახლება ოქროყანაში ს.კ (01.18.01.002.223) არსებული ტექნიკური შენობის საჩრდილობელს.
მოცემული ტექნიკური შენობის საჩრდილობელი წარმოადგენს კარკასული ტიპის ნაგებობას, მოცემული საჩრდილობლის დგარები განლაგდება წერტილოვან ფუნდამენტებზე, სახურავის ფორიზონტალური ძელის ბოლოები ჩამაგრდება არსებული ტექნიკური შენობის რკინაბეტონის სვეტებზე.
სახურავის სიმაღლე მისი დახრილობიდან გამომდინარე არის არსებული რკინაბეტონის ფილიდან +4,69/მეტრი - +5,13/მეტრი.
ტექნიკური შენობის საჩრდილობლის სახურავზე მოეწყობა ფერადი პროფნასტილი.

ტექნიკური რეგლამენტის_ "საამშენებლო კლიმატოლოგია ~ (დანართი 5) - ის მიხედვით შენობის განთავსების უბნის (ქალაქი თბილისი) საანგარიშო პარამეტრებად დადგენილია შემდეგი კლიმატური მონაცემები (შესაბამისი ცხრილები 17 და 18)
- თოვლის საფარის წონა შეადგენს - 0,59 Kpa-ს (59 კგძ /მ²).
-ქარის წნევის ნორმატიული მნიშვნელობა კი _ 0,48 Kpa-ს (48 კგძ/მ²)
პროექტი შედგენილია "კმდ' - ის სტადიაში არქიტექტურული ნახაზების შესაბამისად.

კონსტრუქციისადმი წაყენებული საერთო მოთხოვნები.

1. მოქმედი საპროექტო ნორმების და წესების: СНиП 2.01-85* «Нагрузки и воздействия » , СНиП II - 23-81* «Нормы проектирования. Стальные конструкции», СНиП 2.03 -11- 85* « Защита Стальные конструкций от корозии »
2.შედუღებით შეერთებები შესრულდეს Гост 8713-79: Гост 11533-75* «Автоматичсская и полуавтоматичсская сварка под флюсом» Гост 5264-80* Гост 11534-75* «Ручная электродуговая сварка»
3.შედუღების მასალა მიღებული იქნას (Табл. 55 СНиП II - 23-81*)
4.კუთხური ნაკერის მინიმალური სისქე მიღებული იქნას - Табл. 38 СНиП II - 23-81*
5.ყველა ალუნიშნავში არასაანგარიშო ნაკერი მიღებული იქნას - 5 მმ და არაუმეტეს 1.2 უმცირესი შედუღების ელემენტის სისქისა
6.ქარხნული წესით დამზადებული შედუღებითი კონსტრუქციებისათვის შედუღების მასალები დადგენილი უნდა იყოს ტექნოლოგიური პროცესის მიხედვით დამუშავებული დამამზადებლი ქარხნის მიერ. შედუღების ნაკერები გასუფთავდეს და შემოწმდეს ვიზუალურად.
7.ლითონკონსტრუქციების დამზადება წარმოებდეს СНиП III - 18-75 «Металлические конструкции» Гост 23118-78 «Конструкции Металлические строителные. Обшие технические условия» СНиП 3.03.01-87 «Несушие и ограждаюшие конструкции » Глава 4. « Монтаж Стальных конструкций» მოთხოვნების შესრულებით.
8.კონსტრუქცია დაიგრუნტოს და შეიღებოს ანტიკოროზიული საღებავით ორ ფენად.
9.ყველა სამუშაო შესრულდეს "სნპ" - ს და СНиП 3.03.01-87 «Несушие и ограждаюшие конструкции » მიხედვით. СНиП III - 18-75 «Металлические конструкции» სათანადო აქტების და მკაცრი უსაფრთხოების ტექნისკის წესების დაცვით - СНиП III-4 -80*
10. კონსტრუქცია გაანგარიშებულია კომპლექცური პროგრამით "Robot Structural Analysis Professional 2021"

პროექტი დამუშავებულია მოქმედი ნორმების და წესების, ინსტრუქციების და სახელმწიფო სტანდარტების შესაბამისად.

		T.T.S.062024.000.000.001	ნაკეთობა ტექნიკური შენობის საჩრდილობელი
			ფაილი
გაიცა	შპს " თაბორი რიზორთხი"	საერთო ნაწილი	თარიღი 6/20/2024
შესასრულა	გიორგი ნოზაძე		ფურც. / მასშტ.
			2 / 21 / 1:70
პრ. მთ. ინჟ.	სერაფიონ ნოზაძე		
დაამტკიცა			

Формат А3

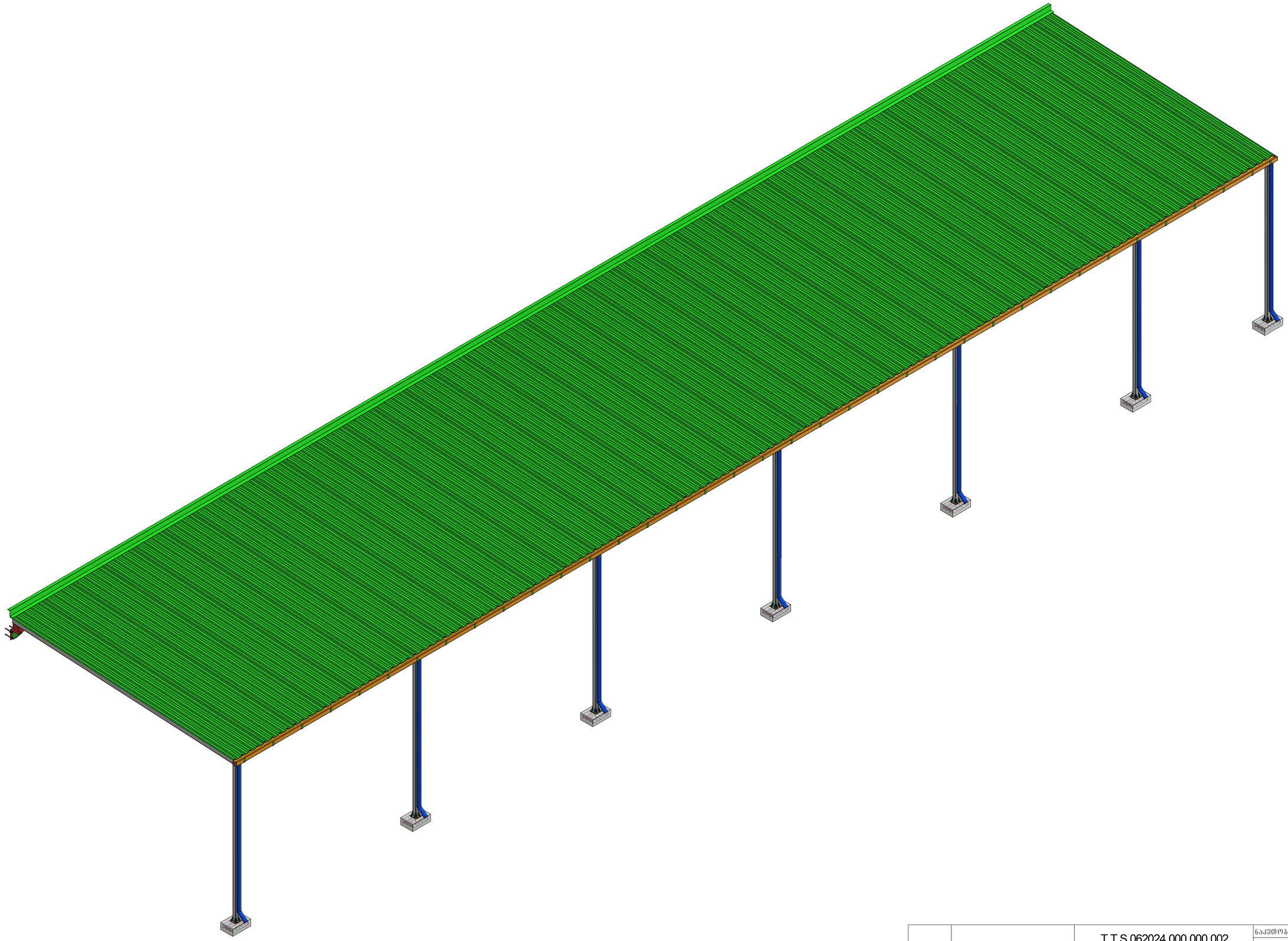

		T.T.S.062024.000.000.002	ნაკეთობა ტექნიკური შენობის საჩრდილობელი
			ფაილი
გაიცა	შპს "თაბორი რიზორთინი"	ტექნიკური შენობის საჩრდილობელის საერთო ხედი	თარიღი 6/20/2024
შესრულა	გიორგი ნოზაძე		ფურც. 3 / 21
პრ. მთ. ინჟ.	სერაფიონ ნოზაძე		მასშტ. 1:70
დაამტკიცა			

Формат A2

ნახაზების ჩამონათვალი

დასახელება	ნახ.№
თავფურცელი	T.T.S.062024.000.000.000
საერთო ნაწილი	T.T.S.062024.000.000.001
ტექნიკური შენობის საჩრდილოგლის საერთო ხედი	T.T.S.062024.000.000.002
ნახაზების ჩამონათვალი და მასალების ამოკრება	T.T.S.062024.000.000.002
ტექნიკური შენობის საჩრდილოგლი	T.T.S.062024.100.000.000
ტექნიკური შენობის საჩრდილოგლი ჭრილი B-B	T.T.S.062024.100.100.000
ტექნიკური შენობის საჩრდილოგლის კვანძები	T.T.S.062024.100.200.000
ჩასატანებელი დეტალი 1	T.T.S.062024.100.200.100
წერტილოვანი ფუნდამენტი	T.T.S.062024.100.200.200
ჩასატანებელი დეტალი 2	T.T.S.062024.100.200.201
მილკვადრატის ნამზადი	T.T.S.062024.100.200.300
სიხისტის წიბო	T.T.S.062024.100.200.400
წყალშემკრების სამაგრების განლაგება	T.T.S.062024.100.300.000
წყალშემკრების მოწყობა ჭრილი A - A	T.T.S.062024.100.300.100
წყლის ჩამომყვანები	T.T.S.062024.200.000.000
წყალშემკრების სამაგრი	T.T.S.062024.200.000.001
წყალშემკრები	T.T.S.062024.200.000.002
წყალშემკრების გადამყვანი	T.T.S.062024.200.000.003
წყალშემკრების თავის ჩახურვა	T.T.S.062024.200.000.004
წყლის ჩამომყვანი	T.T.S.062024.200.000.005
ჩახურვა არსებულ პარაპეტთან	T.T.S.062024.200.000.006

დამხმარე შენობების კონსტრუქციისთვის საჭირო მასალების ამოკრება

პოზ:	დასახელება	სტანდარტი	რაოდენობა. (ც)	საერთო სიგრძე (მ)	საერთო ფართობი(მ/2)	1მრძ,მ; 1მ/2; 1ც; - ის წონა(კგ)	საერთო, წონა(კგ)	მასალის მარკა
1	მილკვადრატი 100 X 100 X 4	ГОСТ 8639-82		232.9		11,923	2776.9	C235
2	მილკვადრატი 200 X 100 X 6	ГОСТ 30245-2003		53.1		26.4	1401.8	C235
3	ლითონის ფურცელი 10 მმ	ГОСТ 19903-76			0.28	78,5	21.98	C235
4	ლითონის ფურცელი 8 მმ	ГОСТ 19903-76			1.3	62,8	81.64	C235
5	ლითონის ფურცელი 4 მმ	ГОСТ 19903-76			0.6	31,4	18.8	C235
6	ლითონის ფურცელი 1 მმ	ГОСТ 8639-82			32.9	7,85	258.1	C235
7	არმატური ღერო	ГОСТ 5781-82		75		1.210	90.8	
8	ხრახნიანი ღერო M20	DIN 975 (სიმტკიცე 8,8)		7		2,08	14.56	
9	ქანჩი	DIN EN ISO 4034 - M20	28			0.1	2.8	
10	საყელური	DIN 125 - A 21	28			0.01	0.28	
11	საყელური გროვერი	DIN 128 - A20	28			0.01	0.28	

		T.T.S.062024.000.000.003	ნაკეთობა ტექნიკური შენობის საჩრდილოგელი
			ფაილი
გაიცა	შპს " თბილისი რიზორთინი"	ნახაზების ჩამონათვალი და მასალების ამოკრება	თარიღი 6/20/2024
შესრულა	გიორგი ნოზაძე		შურც. / მასშტ.
			4 / 21 / 1:70
პრ. მთ. ინჟ.	სერაფიონ ნოზაძე		
დაამტკიცა			

Формат А2

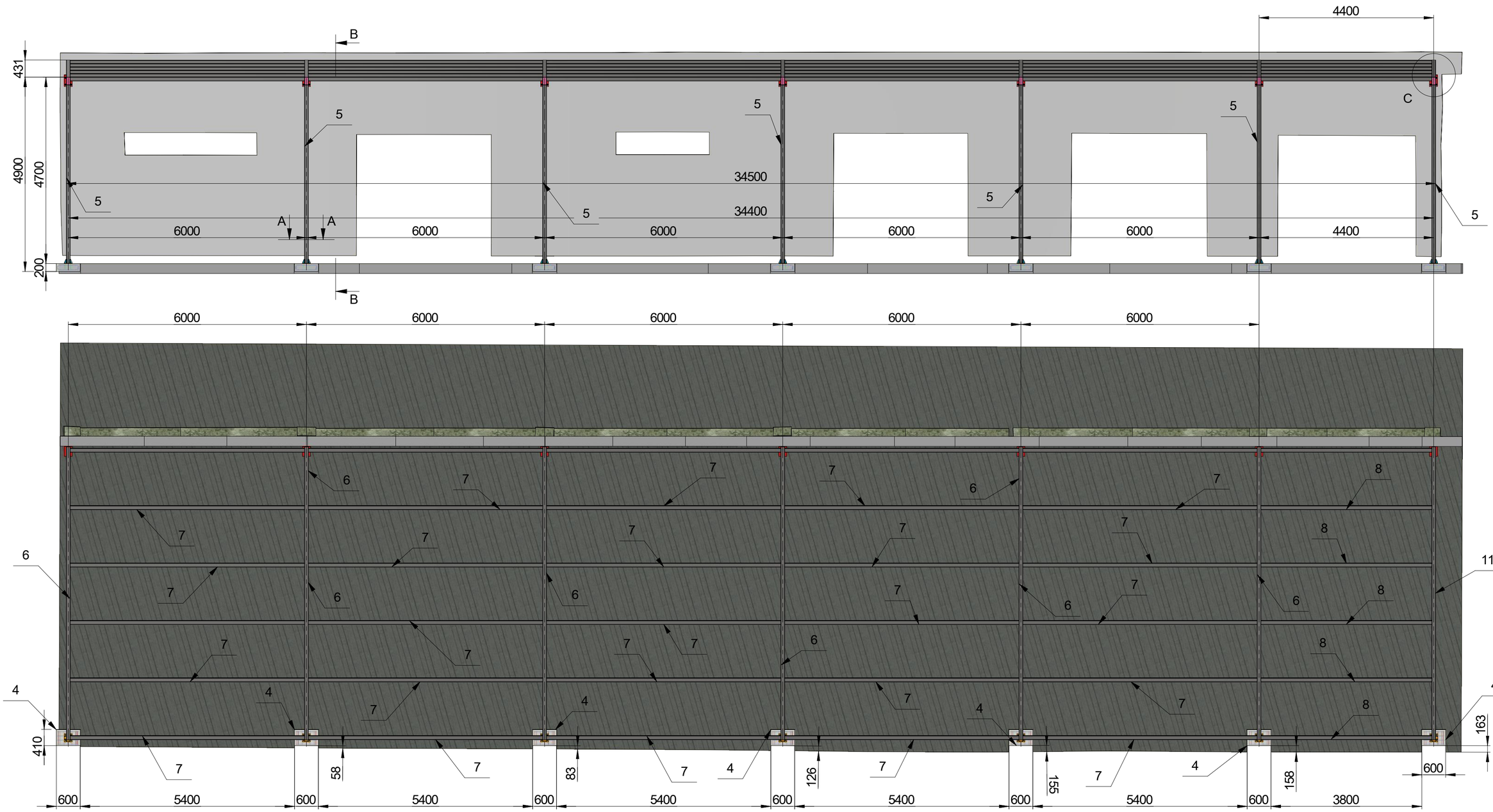

A - A (1 : 12)

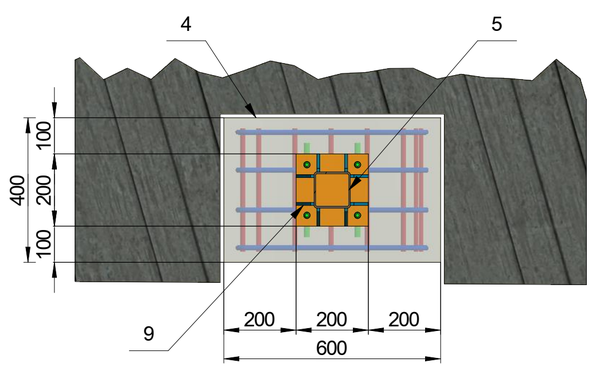

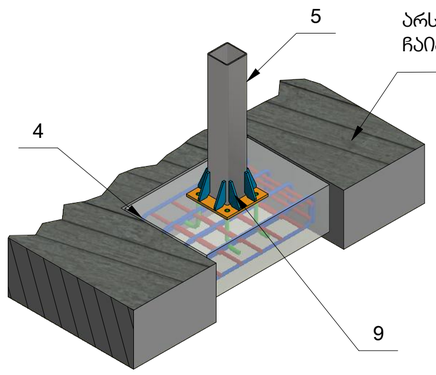

არსებული ბეტონი რომელიც უნდა ჩაიჭრას და მოეწყოს ფუნდამენტი

C (1 : 15)

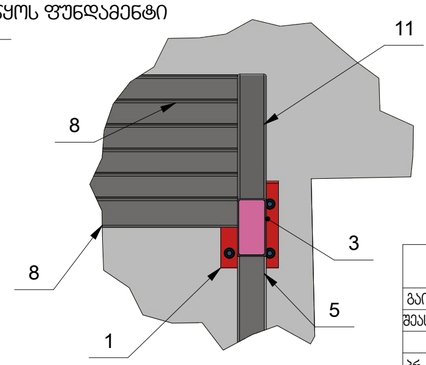

D (1 : 20)

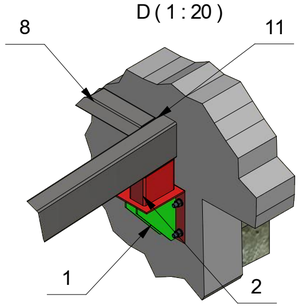

		T.T.S.062024.100.000.000	ნაკეთობა ტექნიკური შენობის საჩრდილობელი
			ფაილი
გაიცა	შპს " თაბორი რიზორტში"		თარიღი 6/20/2024
შესრულა	გიორგი ნოზაძე	ტექნიკური შენობის საჩრდილობელი	ფურც. / მასშტ.
			5 / 21 / 1 : 70
პრ. მთ. ინჟ.	სარაფიონ ნოზაძე		
დაამტკიცა			

Формат A2

ჭრილი B - B (1 : 20)

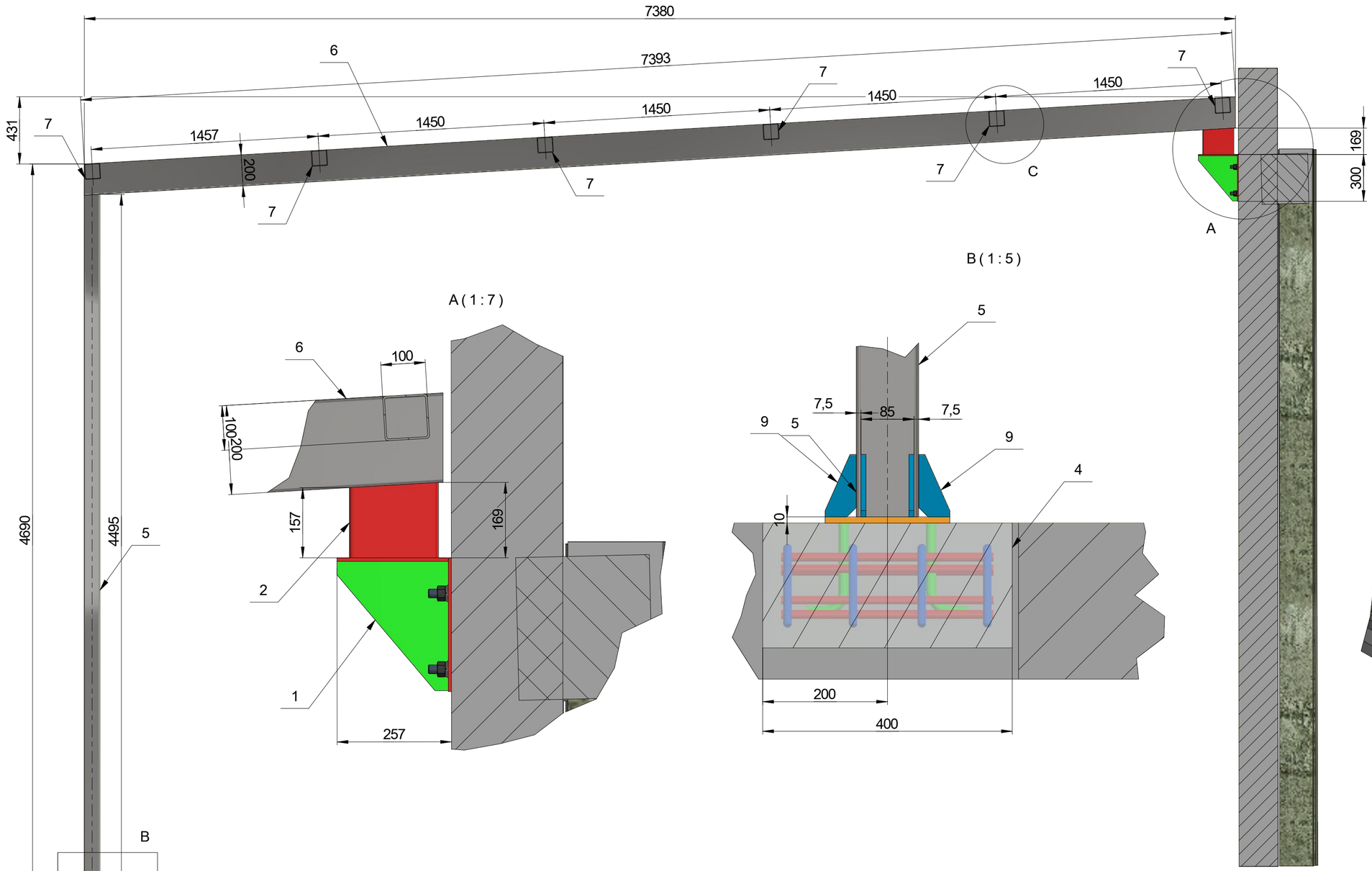

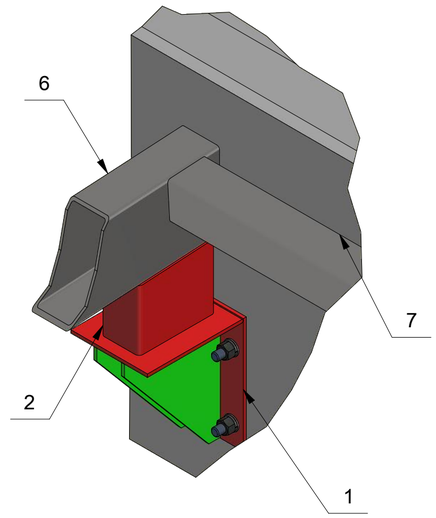

A (1 : 7)

B (1 : 5)

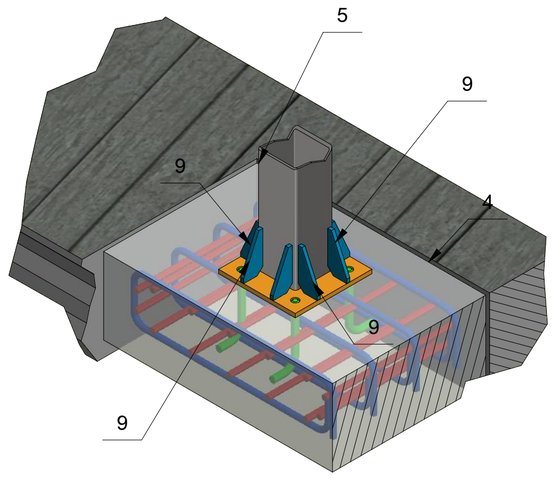

C (1 : 5)

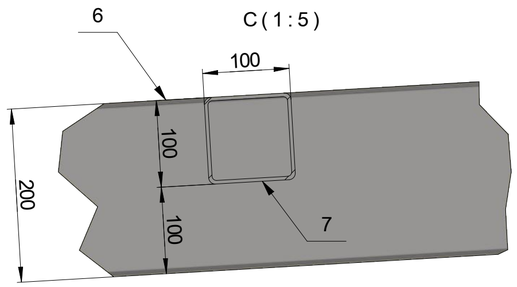

		T.T.S.062024.100.100.000	ნაკეთობა ტექნიკური შენობის საჩრდილობელი
			ფაილი
გაიცა	შპს " თაგორი რიზორთინი"	ტექნიკური შენობის საჩრდილობელი ჭრილი B-B	თარიღი 6/20/2024
შესრულა	გიორგი ნოზაძე		ფურც. 6 / 21
			მასშტ. 1:70
პრ. მთ. ინჟ.	სერაფიონ ნოზაძე		
დამტკიცა			

Формат A2

A (1 : 15)

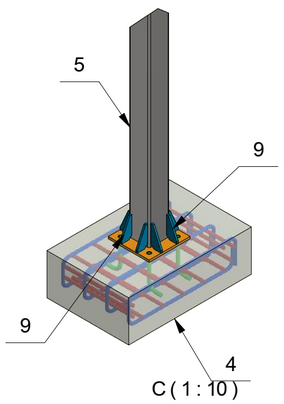

B (1 : 10)

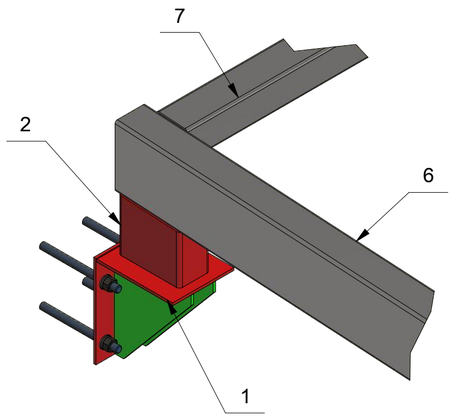

D (1 : 12)

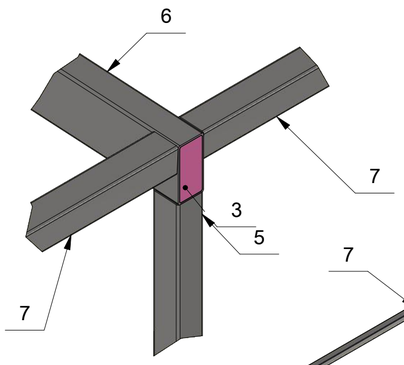

C (1 : 10)

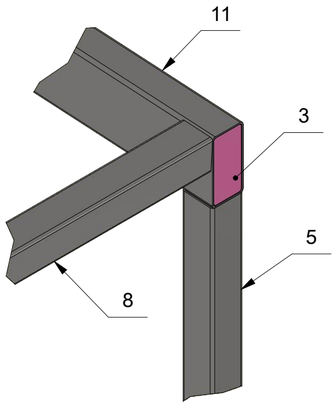

E (1 : 8)

F (1 : 12)

პოზ:2

პოზ:3

პოზ.	რაოდ	ფორმ	დასახელება	აღნიშვნა	სტანდარტი	ზომა	მასა, კგ	მასალა
1	7	A3	კრონშტეინი	T.T.S.062024.100.200.100			15,2	
2	7	ნ.მ.	მილკვადრატი		200 x 100 x 6	169	3,6	ფოლადი 3
3	14	ნ.მ.	ხუფი				0,7	ფოლადი 3
4	7	A3	ფუნდამენტი	T.T.S.062024.100.200.200			0	
5	7	A3	მილკვადრატი	T.T.S.062024.100.200.300	100 x 100 x 4	4295	51,2	ფოლადი 3
6	6	A3	მილკვადრატი	T.T.S.062024.100.200.300	200 x 100 x 6	7405	199	ფოლადი 3
7	30	ნ.მ.	მილკვადრატი		100 x 100 x 4	5900	69,9	ფოლადი 3
8	6	ნ.მ.	მილკვადრატი		100 x 100 x 4	4300	50,9	ფოლადი 3
9	56	A4	სიხისტის წიგო	T.T.S.062024.100.200.400			0,2	ფოლადი 3

		T.T.S.062024.100.200.000	ნაკეთობა ტექნიკური შენობის საჩრდილობელი
			ფაილი
გაიცა	შპს "თაბორი რიზორტინი"	ტექნიკური შენობის საჩრდილობელი კვანძები	თარიღი 6/20/2024
შეასრულა	გიორგი ნოზაძე		ფურც. / მასშტ.
			7 / 21 / 1 : 70
პრ. მთ. ინჟ.	სერაფიონ ნოზაძე		
დაამტკიცა			

Формат A2

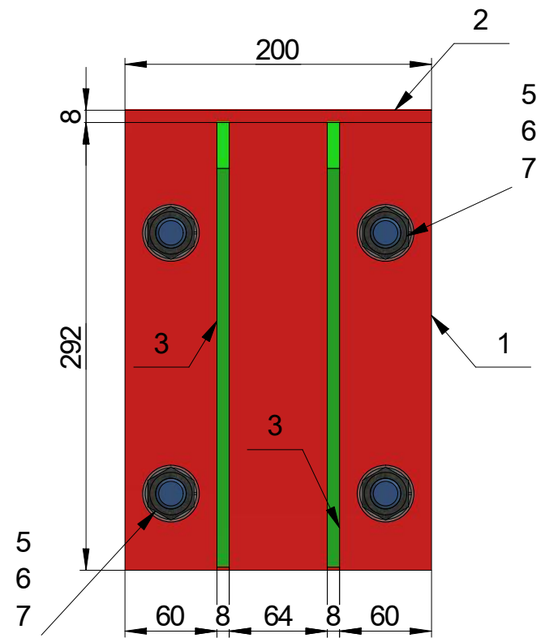

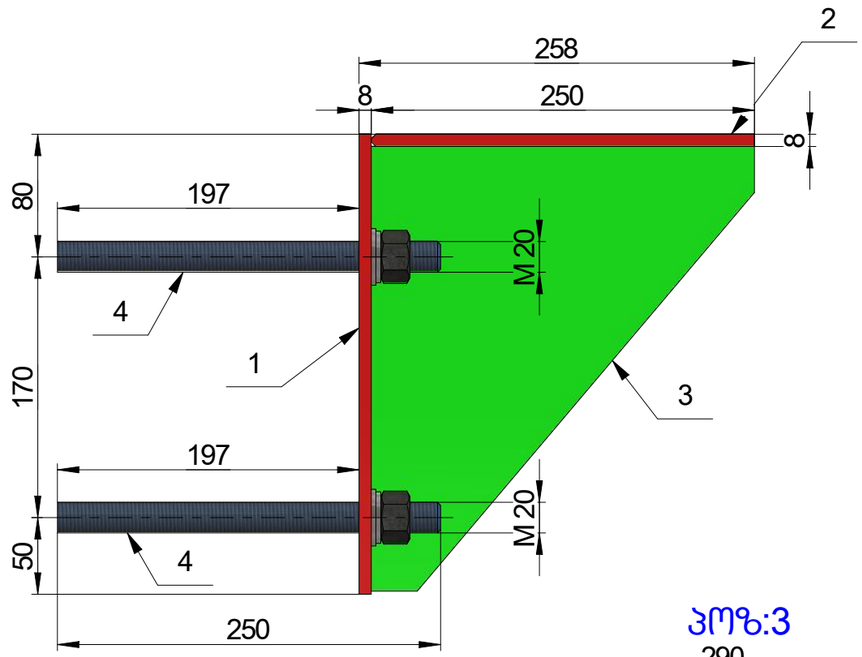

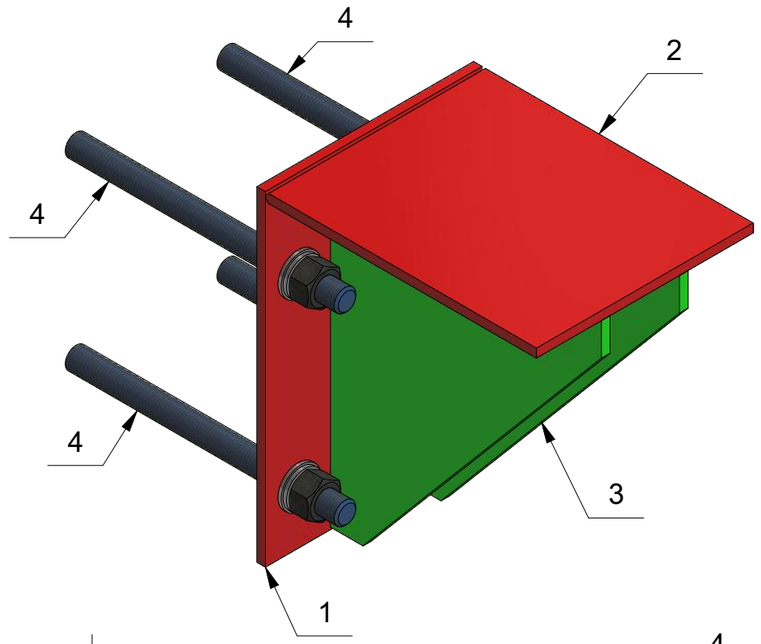

პოზ:1

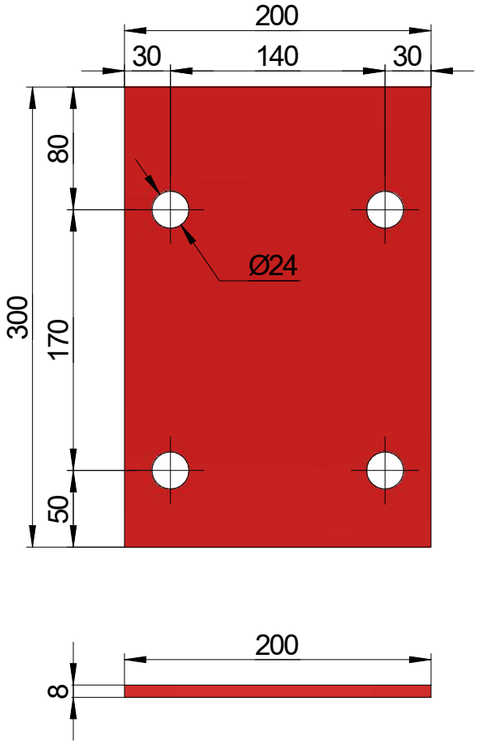

პოზ:2

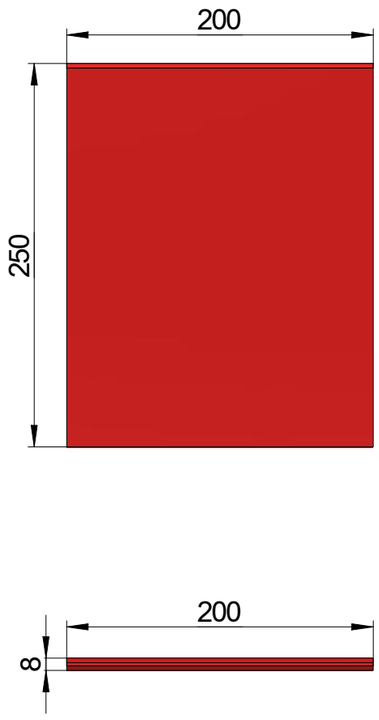

პოზ:3

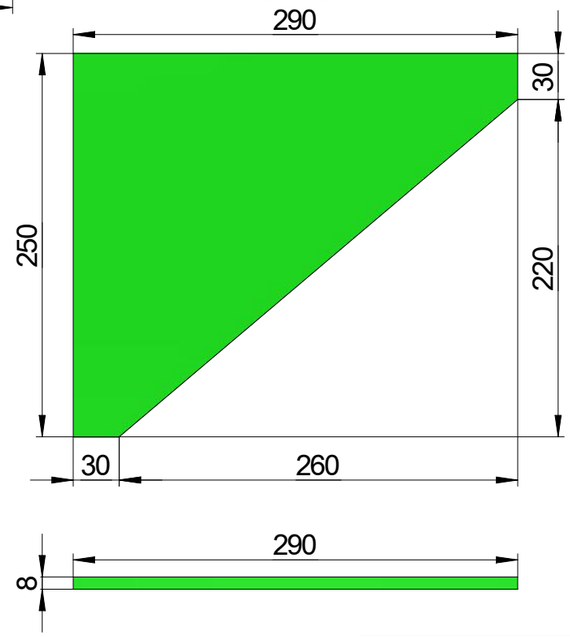

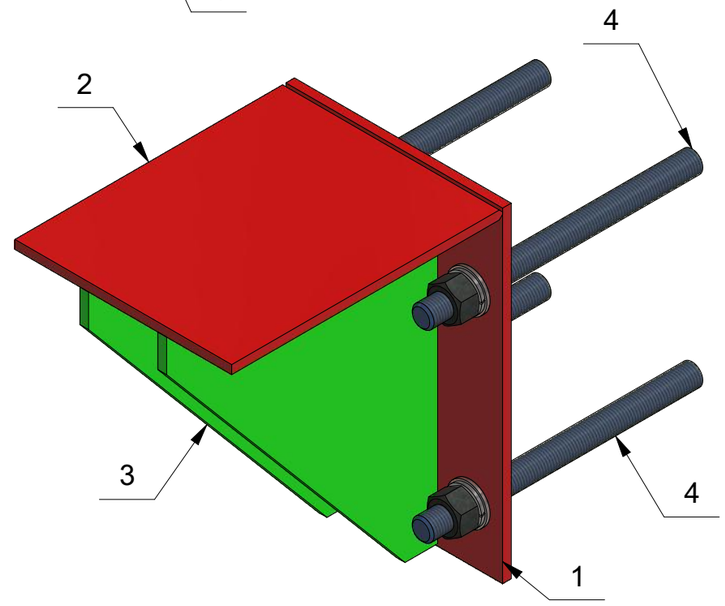

პოზ.	რაოდ	ფორმ	დასახელება	აღნიშვნა	სტანდარტი	ზომა	მასა, კგ	მასალა
1	1	ნ.გ.	ფურცელი				3,7	ფოლადი 3
2	1	ნ.გ.	ფურცელი				3,1	ფოლადი 3
3	2	ნ.გ.	ფურცელი				2,8	ფოლადი 3
4	4	ნ.გ.	ხრახნიანი ღერო		მაღალი სიმტკიცის		0,6	
5	4	ნ.გ.	საყელური		DIN 125 - A 21		0	ფოლადი 3
6	4	ნ.გ.	საყელური გროვერი		DIN 128 - A20		0	ფოლადი 3
7	4	ნ.გ.	ქანჩი		DIN EN ISO 4034 - M20		0,1	ფოლადი 3

1. პოზიცია 4 ხრახნიანი ღერო M20 ჩამაგრდეს ქიმიურ ხსნარზე

		T.T.S.062024.100.200.100	ნაკეთობა ტექნიკური შენობის საჩრდილობელი
			ფაილი
გაიცა	შპს " თაგორი რიზორთები"	ჩასატანებელი დეტალი 1	თარიღი 6/20/2024
შეასრულა	გიორგი ნოზაძე		ფურც. / მასშტ.
			8 / 21 / 1:70
პრ. მთ. ინჟ.	სერაფიონ ნოზაძე		
დაამტკიცა			

Формат А3

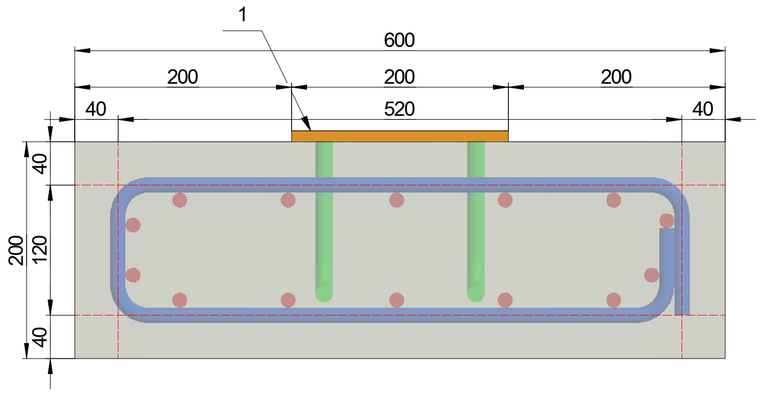

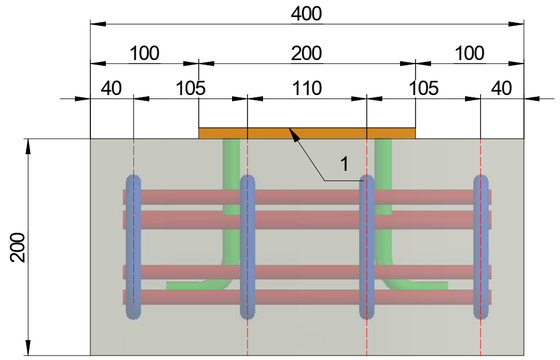

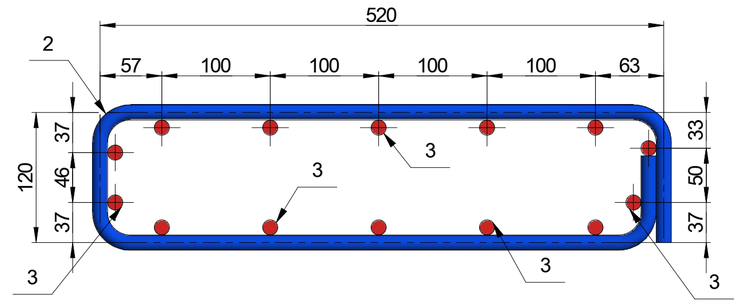

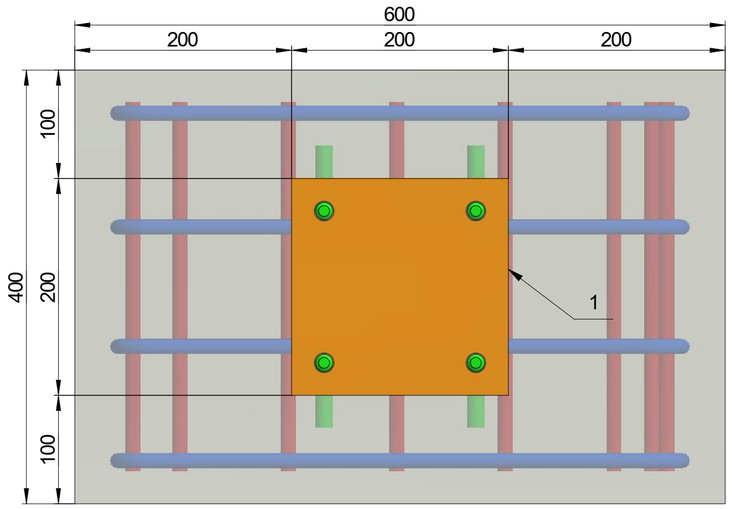

პოზ:2

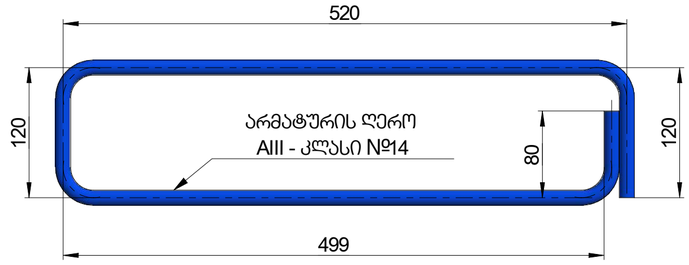

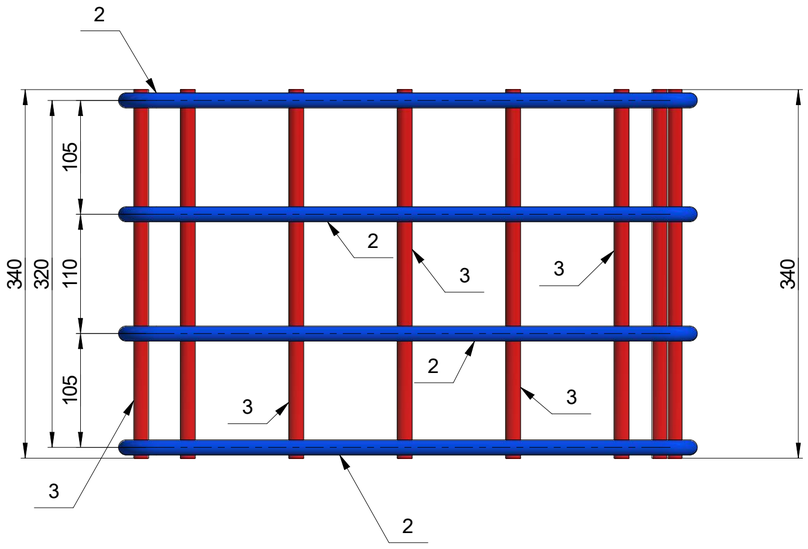

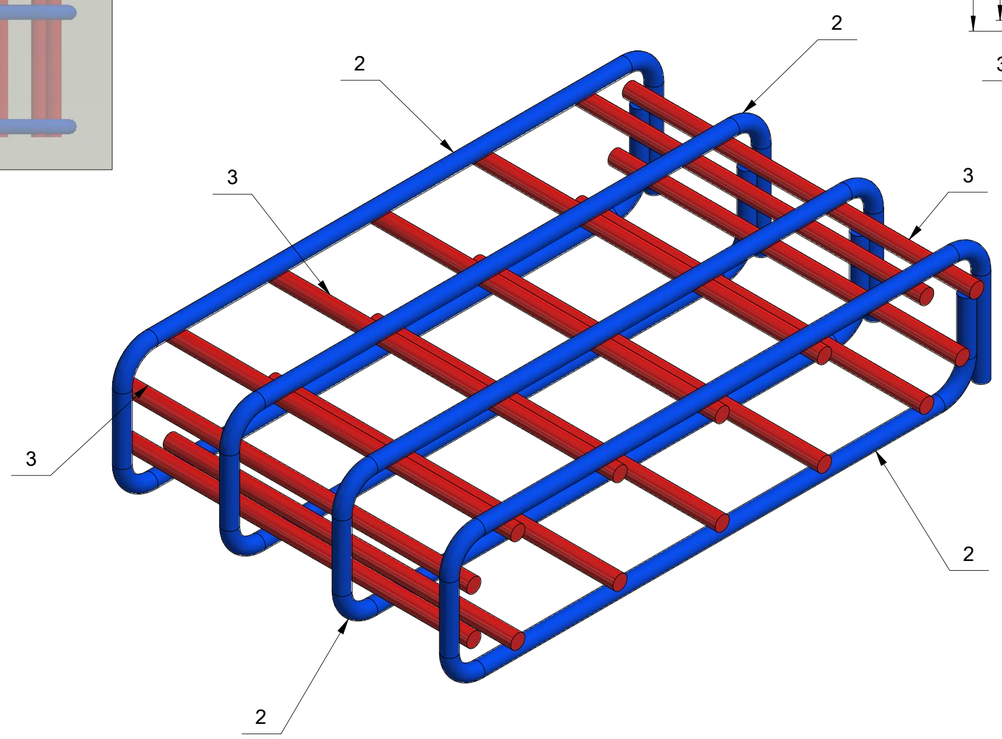

1. ჩაისხას ბეტონი B 30 კლასის

პოზ.	რაოდ	ფორმ	დასახელება	აღნიშვნა	სტანდარტი	ზომა	მასა, კგ	მასალა
1	1	A3	კრონშტეინი	T.T.S.062024.100.200.201			4,3	
2	4	ნ.მ.	არმატურის ღერო		A - III კლასი №14	1280	1,6	
3	14	ნ.მ.	არმატურის ღერო		A - III კლასი №14	340	0,4	

		T.T.S.062024.100.200.200	ნაკეთობა ბეტონის საყრდენები
			ფაილი
გაიცა	შპს "თბილისი რიზორტები"	წერთილოვანი ფუნდამენტი	თარიღი 6/20/2024
შესრულა	გიორგი ნოზაძე		ფურც. 9 / 21 მასშტ. 1 : 70
არ. მთ. ინჟ.	სერაფიონ ნოზაძე		
დამტკიცა			

Формат A2

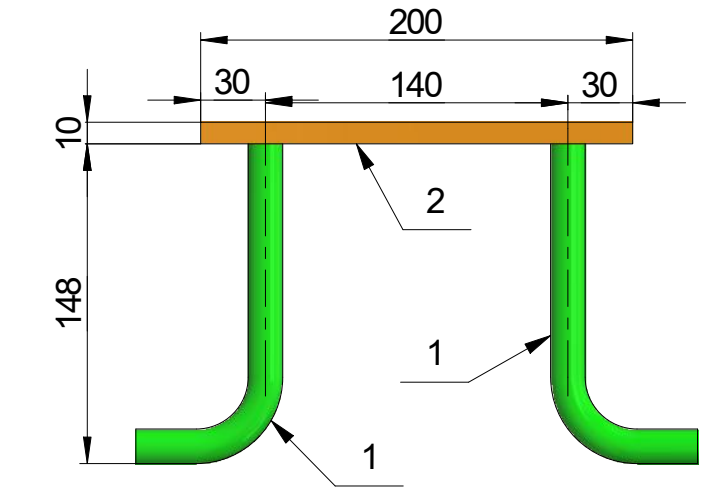

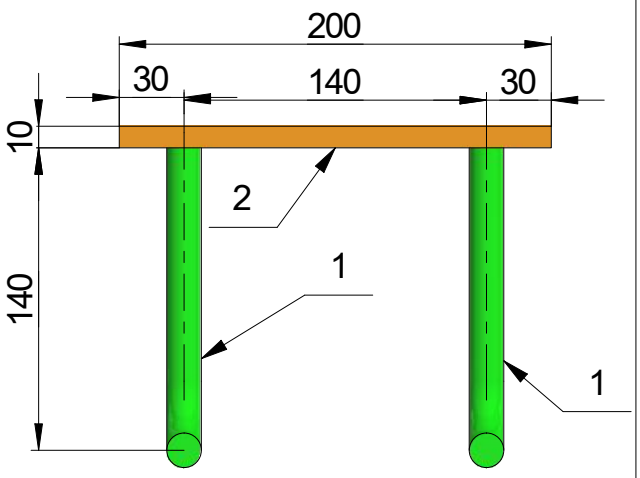

პოზ:2

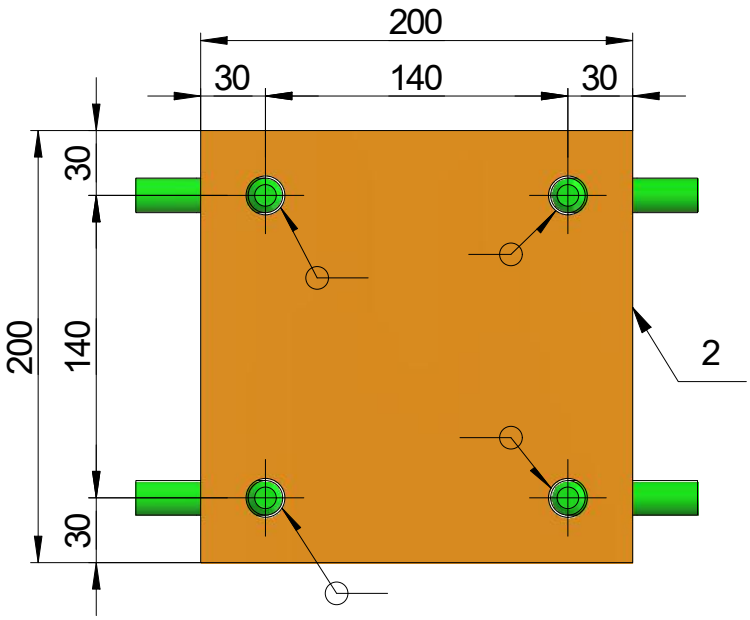

პოზ:1

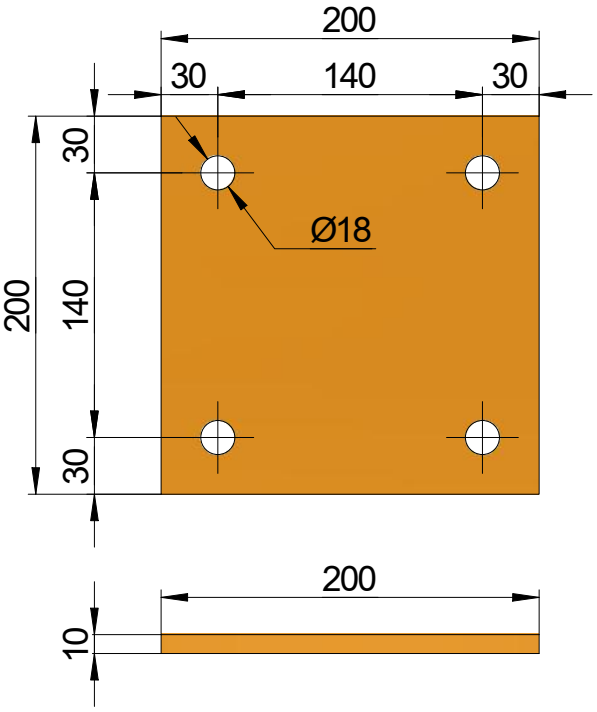

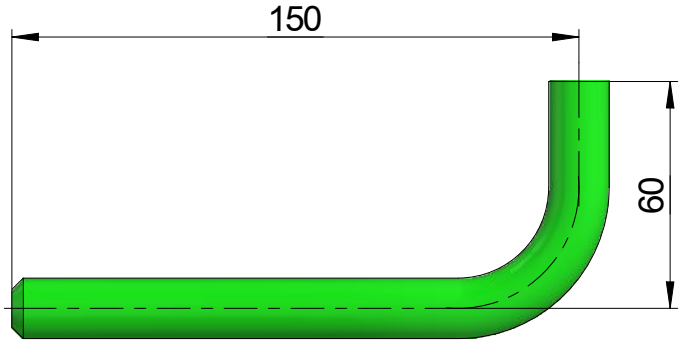

პოზ.	რაოდ	ფორმ	დასახელება	აღნიშვნა	სტანდარტი	ზომა	მასა, კგ	მასალა
1	4	ნ.გ.	არმატურის ღერო		A - III კლასი №14	210	0,3	
2	1	ნ.გ.	ფურცელი				3,1	ფოლადი 3

		T.T.S.062024.100.200.201	ნაკეთობა ტექნიკური შენობის საჩრდილობელი	
			ფაილი	
გაიცა	შპს " თაბორი რიზორთხი"	ჩასატანებელი დეტალი 2	თარიღი 6/20/2024	
შეასრულა	გიორგი ნოზაძე		ფურც.	მასშტ.
			10 / 21	1 : 70
პრ. მთ. ინჟ.	სერაფიონ ნოზაძე			
დაამტკიცა				

Формат А4

პოზ:5

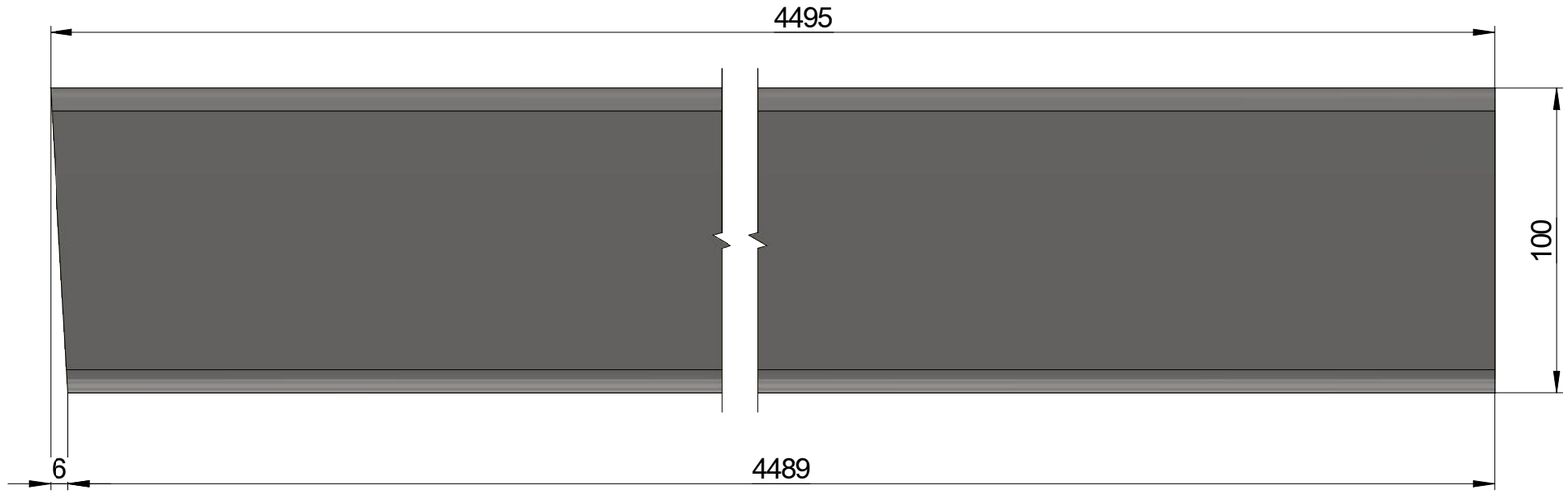

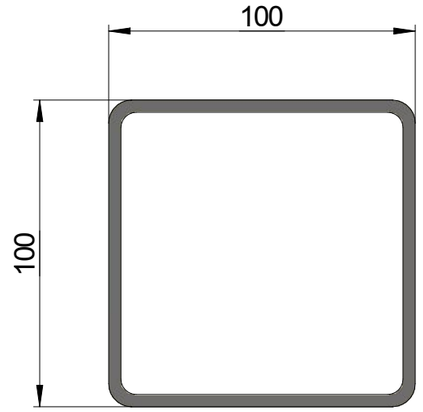

პოზ:6

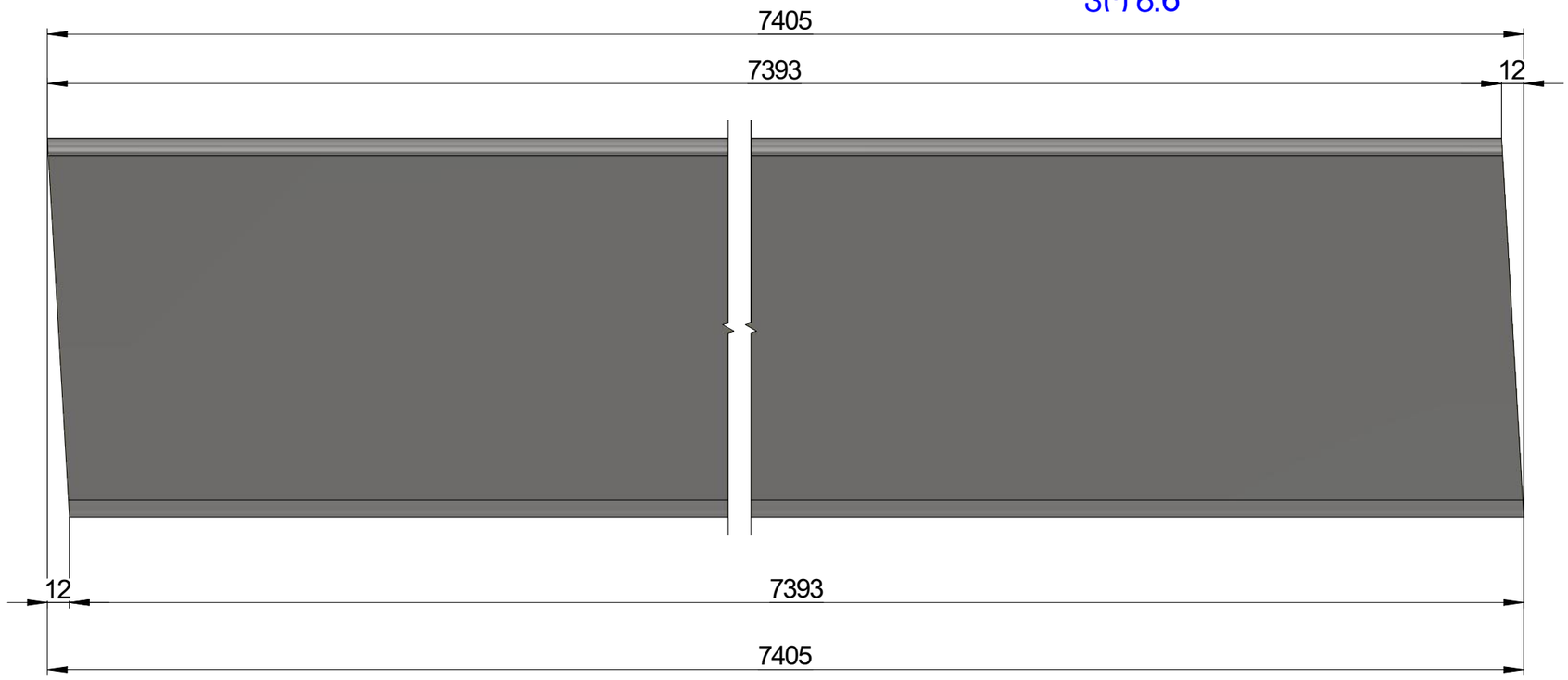

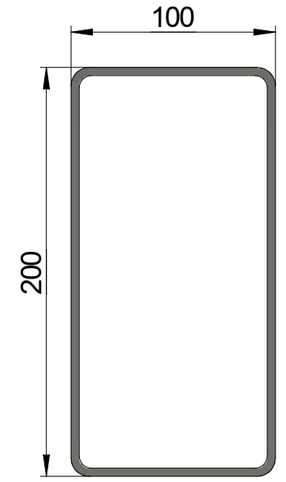

		T.T.S.062024.100.200.300	ნაკეთობა ტექნიკური შენობის სარდილოგელი
			ფაილი
გაიცა	შპს " თაბორი რიზორთინი"	მილკვადრატის ნამზადი	თარიღი 6/20/2024
შეასრულა	გიორგი ნოზაძე		ფურც. / მასშტ.
			11 / 21 / 1:70
პრ. მთ. ინჟ.	სერაფიონ ნოზაძე		
დაამტკიცა			

Формат А3

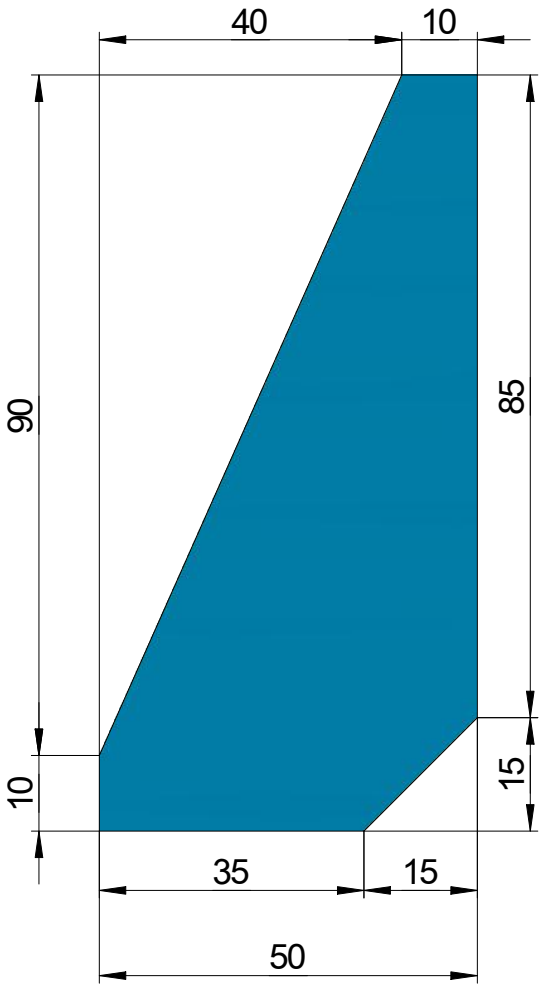

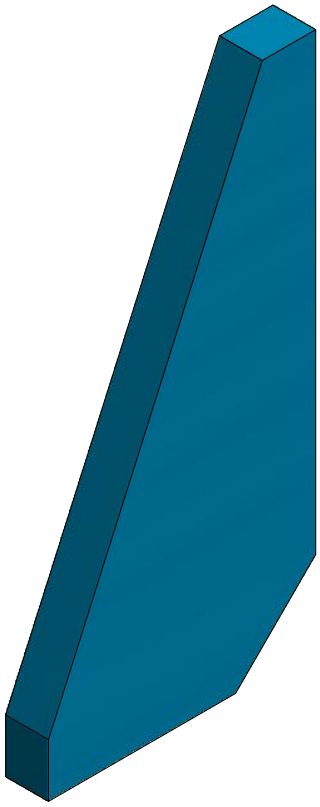

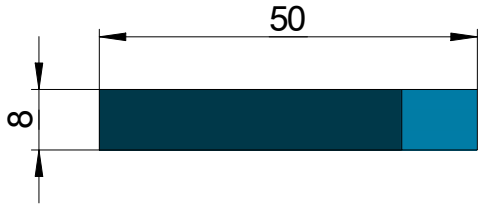

		T.T.S.062024.100.200.400	ნაკეთობა ტექნიკური შენობის საჩრდილობელი ფაილი
გაიცა	შპს " თაბორი რიზორთი"	სიხისტის წიგო	თარიღი 6/20/2024
შეასრულა	გიორგი ნოზაძე		ფურც. / მასშტ. 12 / 21 / 1:70
პრ. მთ. ინჟ.	სერაფიონ ნოზაძე	ფოლადი 3	
დაამტკიცა			

Формат А4

წყალშემკრების სამაგრების განლაგება

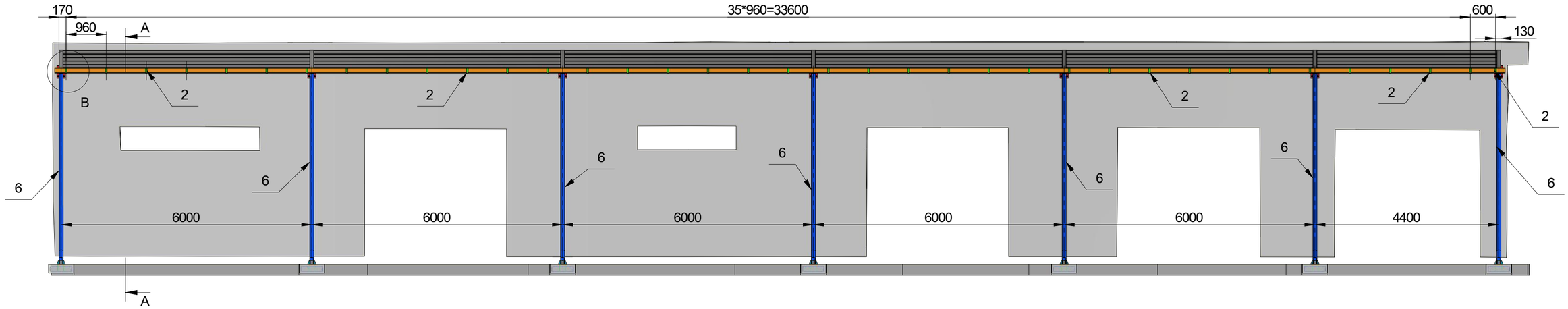

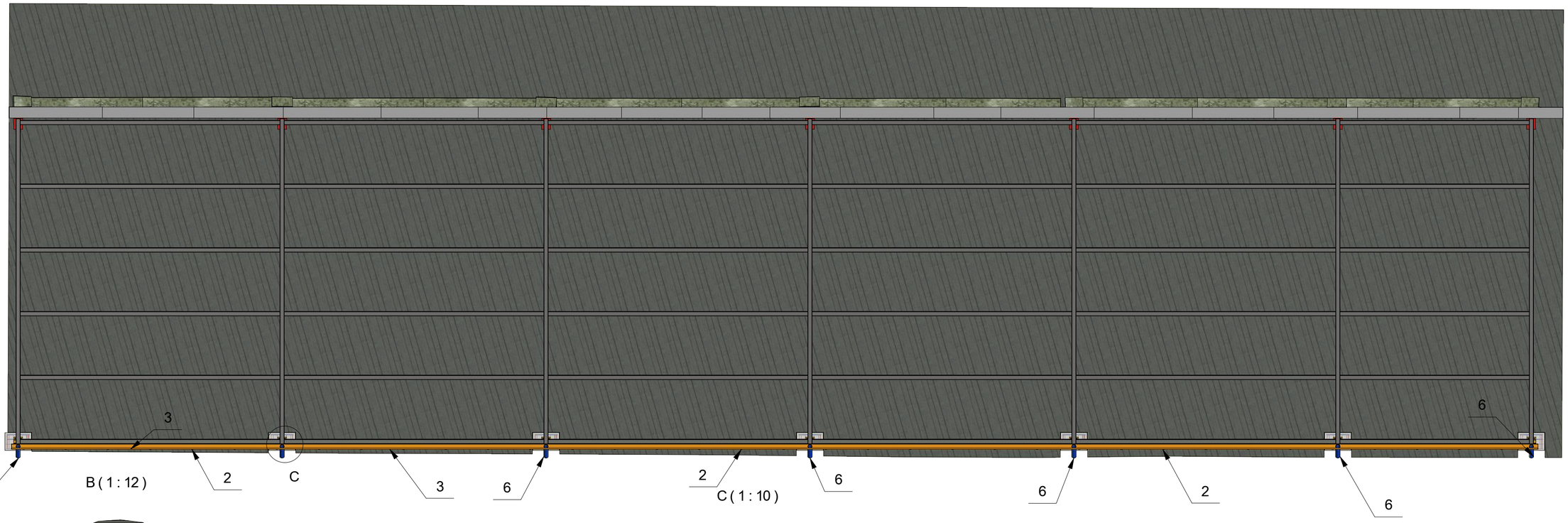

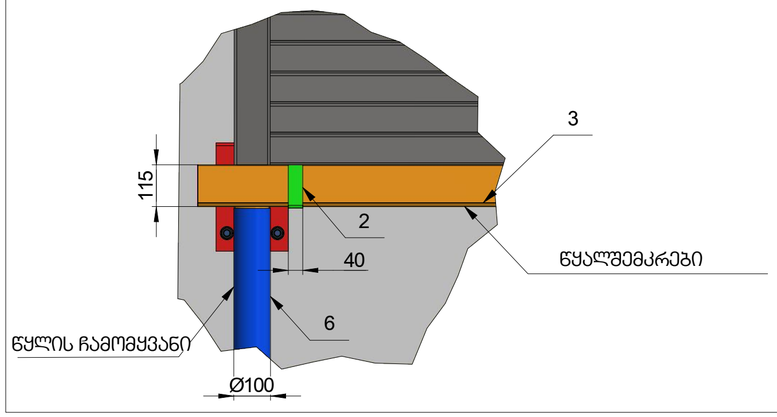

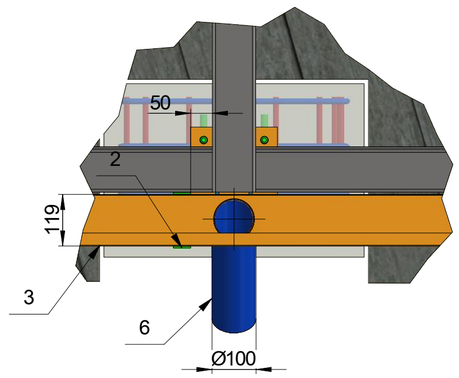

		T.T.S.062024.100.300.000	ნაკეთობა ტექნიკური უნივერსიტეტი
			ფაილი
გაიცა	შპს " თაბორი რიზორტში"	წყალშემკრების სამაგრების განლაგება	თარიღი 6/20/2024
შესრულა	გიორგი ნოზაძე		ფურც. 13 / 21
			მასშტ. 1 : 70
პრ. მთ. ინჟ.	სარაფიონ ნოზაძე		
დაამტკიცა			

Формат А2

ჭრილი A - A (1 : 20)

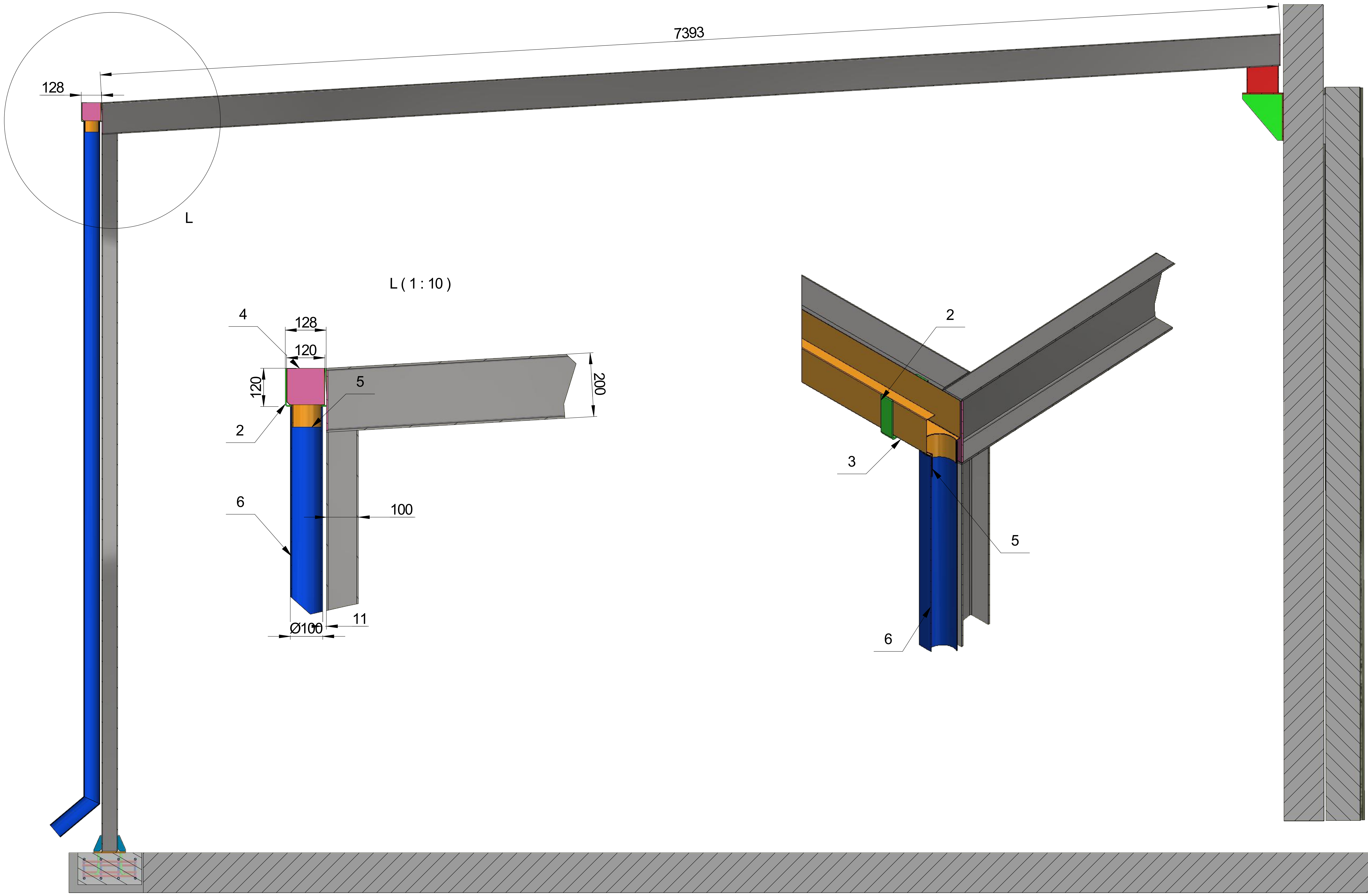

		T.T.S.062024.100.300.100	ნაკეთობა ტექნიკური შენობის საჩრდილობელი	
			ფაილი	
გაიცა	შპს " თაბორი რიზორთხი"	წყალშემკრების მოწყობა ჭრილი A - A	თარიღი 6/20/2024	
შეასრულა	გიორგი ნოზაძე		ფურც.	მასშტ.
			14 / 21	1 : 70
პრ. მთ. ინჟ.	სერაფიონ ნოზაძე			
დაამტკიცა				

Формат A2

A (1 : 10)

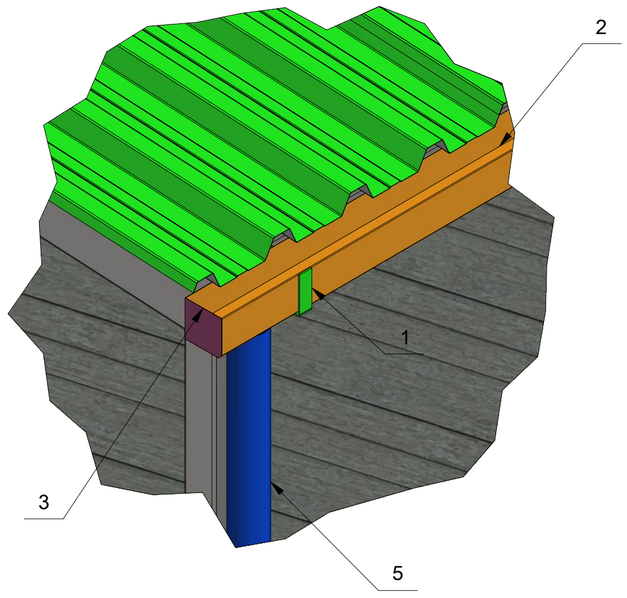

B (1 : 15)

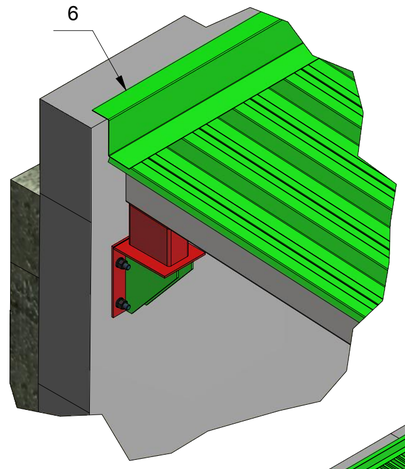

C (1 : 10)

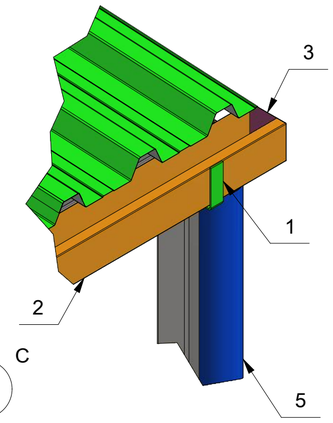

D (1 : 15)

1. მოცემული წყალშემკრები და წყლის ჩამომყვანი დეტალები შესაძლებელია შევიძინოთ ძარხნული წარმოების პროფნასტილის შესაბამისი
2. საჩრდილოგელზე უნდა მოეწყოს პროფნასტილის ფენილი მწვანე ფერის (ფერი შეთანხმდეს დამკვეთთან) წყალ შემკრები და წყლის ჩამომყვანიც პროფნასტილის შესაბამის ფერის დამზადდეს ან შევიძინოთ.
3. არსებულ პარაპეტთან ჩახურვის ფურცელიც უნდა იყოს პროფნასტილის ფერის შესაბამისი. (ჩახურვის ზომები დადგინდეს ადგილზე პროფნასტილის მოწყობის შემდეგ)
4. პროფნასტილის გოფრირებულ ზედაპირზე და მის ძვეთით უნდა ჩაიდოს სპეციალური სადები დეტალი (შემავსებელი დეტალი) რომელიც უზრუნველყოფს წყლის უკან შედინების შეზღუდვას.
5. პროფნასტილის კეხის სიმაღლე არანაკლებ 40 მმ - ის.

პოზ.	რაოდ	ფორმ	დასახელება	აღნიშვნა	სტანდარტი	ზომა	მასა, კგ	მასალა
1	37	A4	წყალშემკრების სამაგრი	T.T.S.062024.200.000.001			0,5	ფოლადი 3
2	1	A4	წყალშემკრები	T.T.S.062024.200.000.002			100,4	ფოლადი 3
3	2	A4	გადამყვანი	T.T.S.062024.200.000.003			0,1	ფოლადი 3
4	7	A4	ხუფი (თასის ჩახურვა)	T.T.S.062024.200.000.004			0,3	ფოლადი 3
5	7	A4	წყლის ჩამომყვანი	T.T.S.062024.200.000.005			22,4	
6	1	A4	ჩახურვა (არსებულ პარაპეტთან)	T.T.S.062024.200.000.006			180,2	ფოლადი 3

		T.T.S.062024.200.000.000	ნაკეთობა ტვინარი შენობის სარდიონები
			ფაილი
გაიცა	შპს " თაბორი რიზორტში"	წყლის ჩამომყვანები	თარიღი 6/20/2024
შესრულა	გიორგი ნოზაძე		ფურც. 15 / 21 მასშტ. 1 : 70
პრ. მთ. ინჟ.	სარაფიონ ნოზაძე		
დაამტკიცა			

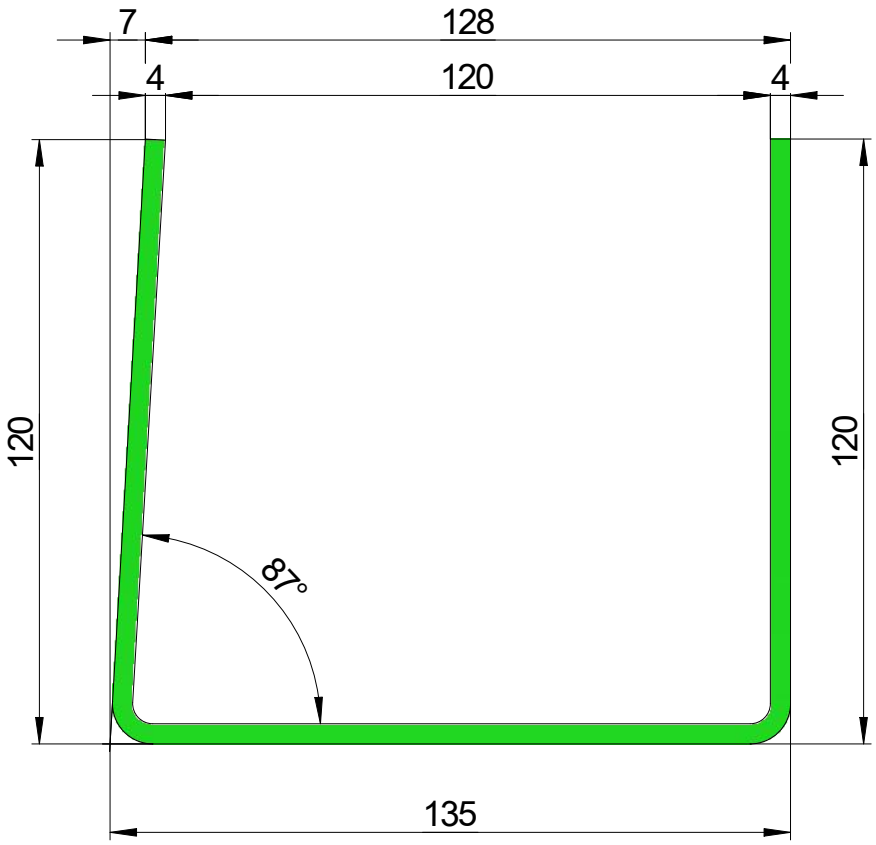



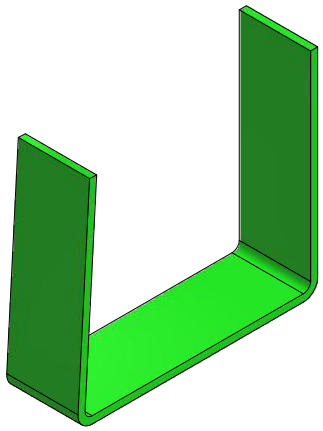

		T.T.S.062024.200.000.001	ნაკეთობა ტექნიკური შენობის საჩრდილობელი ფაილი
გაიცა	შპს " თაბორი რიზორთხი"	წყალშემკრების სამაგრი	თარიღი 6/20/2024
შეასრულა	გიორგი ნოზაძე		ფურც. 16 / 21 მასშტ. 1 : 70
პრ. მთ. ინჟ.	სერაფიონ ნოზაძე		
დაამტკიცა			

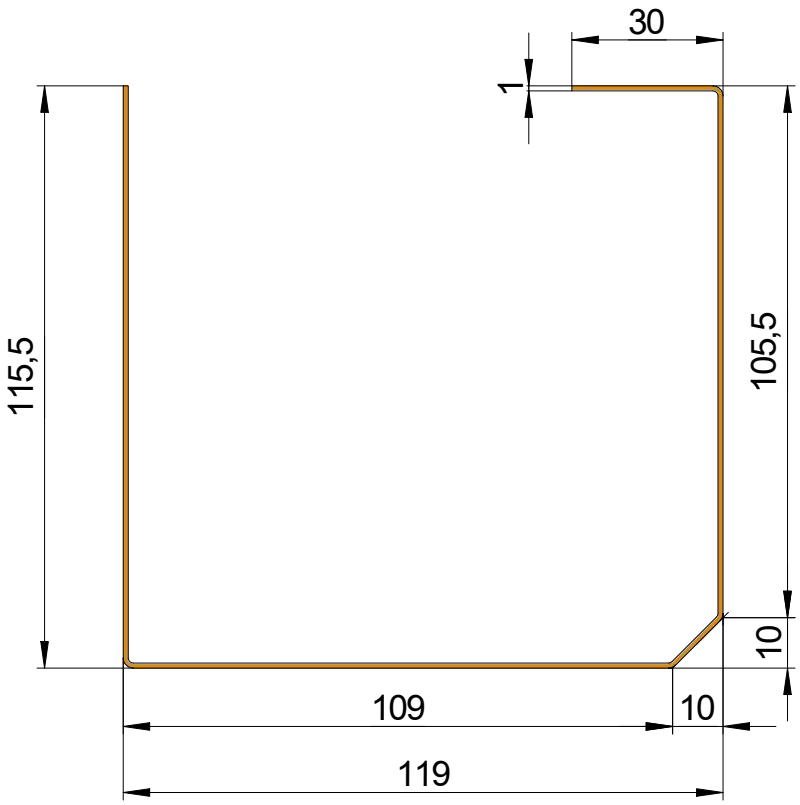

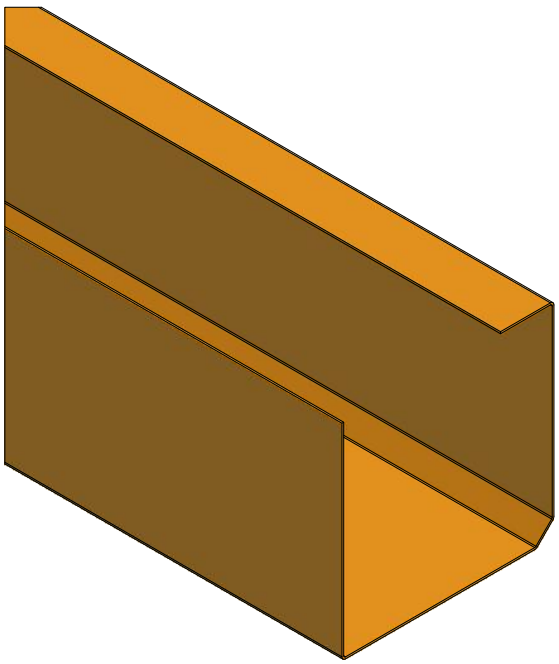

1.წყლის ჩამომყვანის გადამყვანისთვის
საჭირო ნახვრეტები გაუკეთდეს ადგილზე
2.წალშემკრების მთლიანი სიგრძე 34,7 მეტრი

		T.T.S.062024.200.000.002	ნაკეთობა ტექნიკური შენობის საჩრდილობელი	
			ფაილი	
გაიცა	შპს " თაბორი რიზორთხი"	წყალშემკრები	თარიღი 6/20/2024	
შესრულა	გიორგი ნოზაძე		ფურც.	მასშტ.
			17 / 21	1:70
პრ. მთ. ინჟ.	სერაფიონ ნოზაძე			
დაამტკიცა				

Формат А4

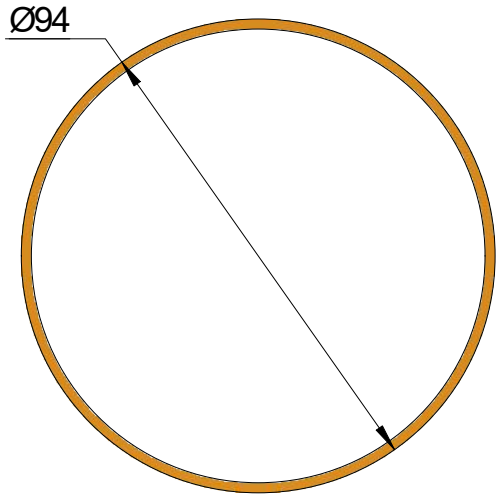



1. მოცემული დეტალის დამაგრება წყალშემკრებზე მოხდეს ხელოსნის გადაწყვეტილების მიხედვით.

		T.T.S.062024.200.000.003	ნაკეთობა ტექნიკური შენობის საჩრდილობელი		
			ფაილი		
გაიცა	შპს " თაბორი რიზორთხი"	წყალშემკრების გადამყვანი	თარიღი 6/20/2024		
შეასრულა	გიორგი ნოზაძე		ფურც.		მასშტ.
			18 / 21		1 : 70
პრ. მთ. ინჟ.	სერაფიონ ნოზაძე				
დაამტკიცა					

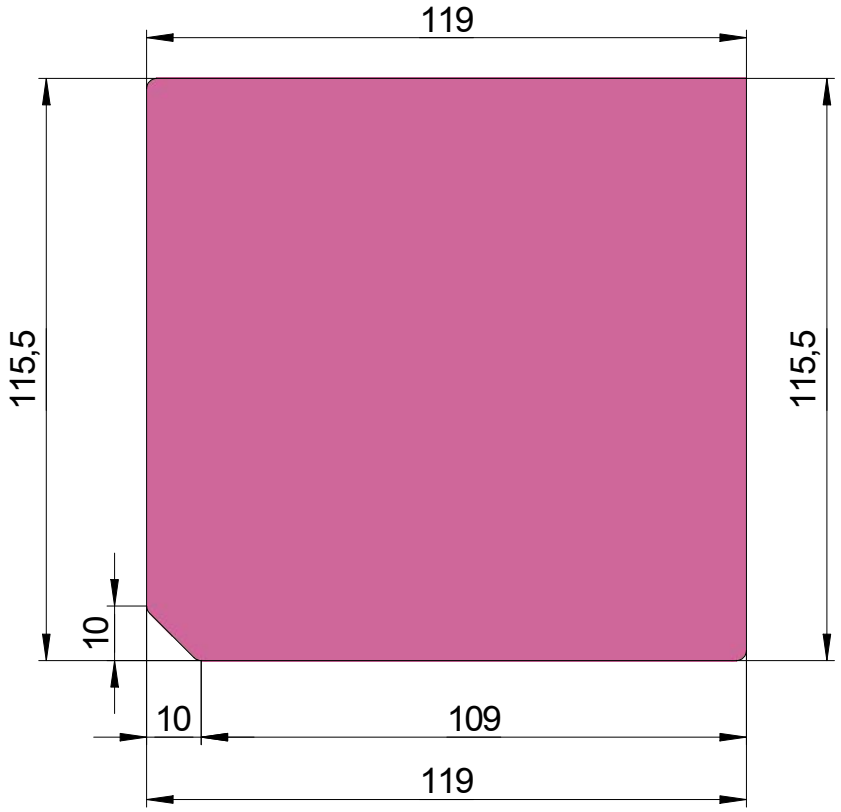

1. მოცემული დეტალის დამაგრება წყალშემკრებზე მოხდეს ხელოსნის გადაწყვეტილების მიხედვით.

		T.T.S.062024.200.000.004	ნაკეთობა ტექნიკური შენობის საჩრდილობელი
			ფაილი
გაიცა	შპს " თაბორი რიზორთიჩი"	წყალშემკრების თავის ჩახურვა	თარიღი 6/20/2024
შეასრულა	გიორგი ნოზაძე		ფურც. / მასშტ.
			19 / 21 / 1:70
პრ. მთ. ინჟ.	სერაფიონ ნოზაძე		
დაამტკიცა			

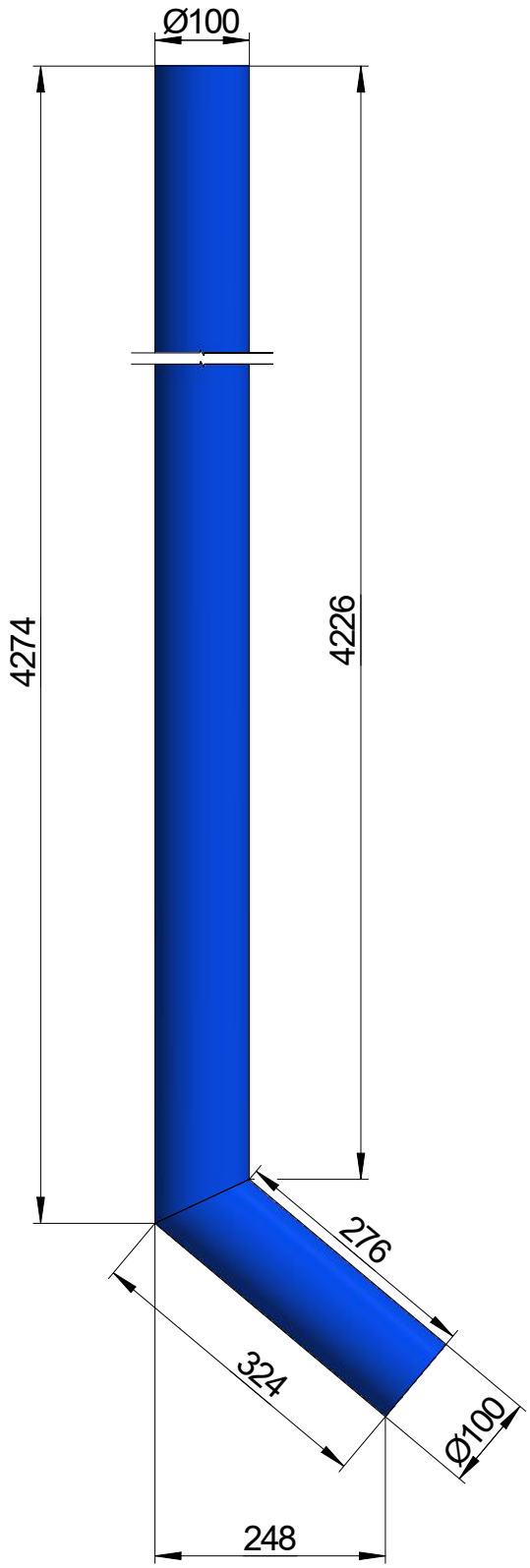

		T.T.S.062024.200.000.005	ნაკეთობა ტექნიკური შენობის საჩრდილობელი
			ფაილი
გაიცა	შპს " თაბორი რიზორთი"	წყლის ჩამომყვანი	თარიღი 6/20/2024
შეასრულა	გიორგი ნოზაძე		ფურც. / მასშტ.
			20 / 21 / 1:70
პრ. მთ. ინჟ.	სერაფიონ ნოზაძე		
დაამტკიცა			

Формат А4

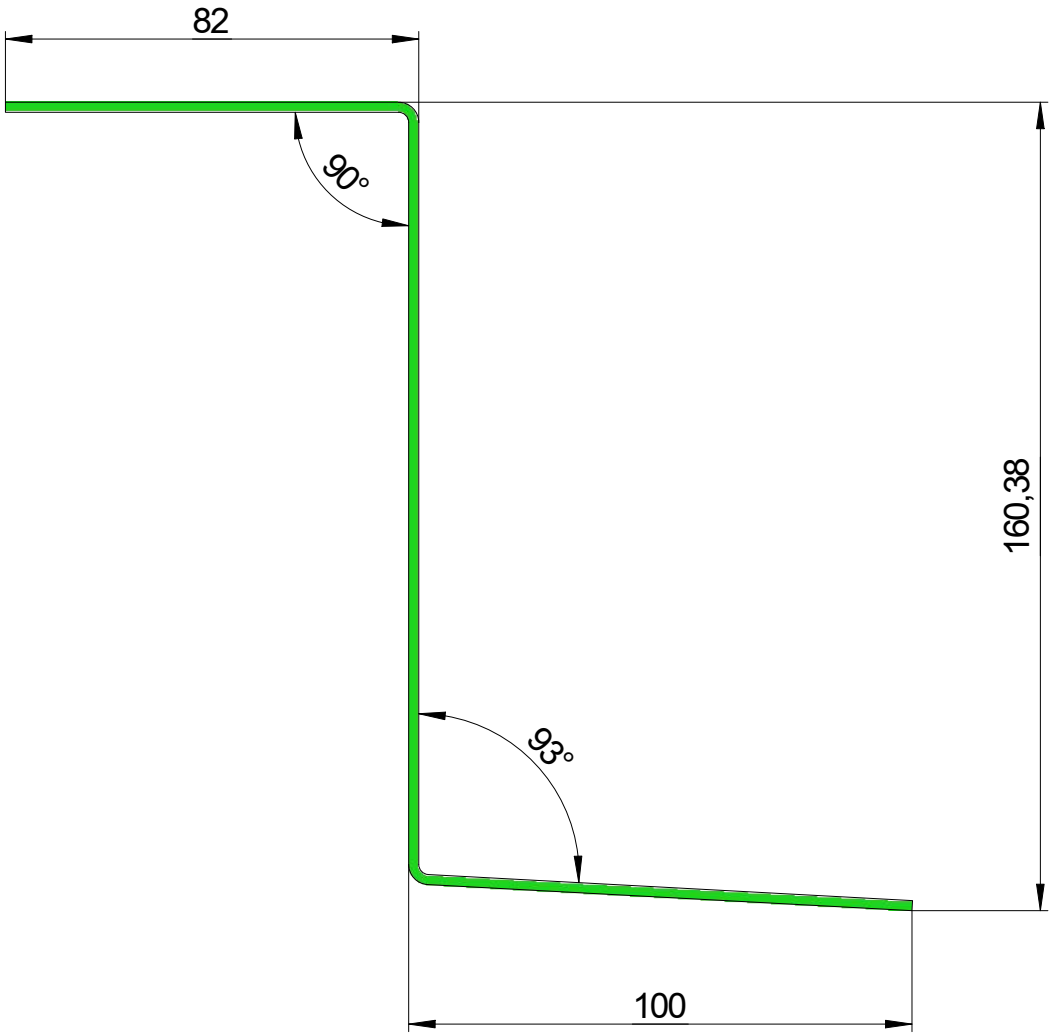

1.ჩახურვის ზომები დადზუსტდეს ადგილზე
პროფნასტილის მოწყობის შემდეგ.
2.წალშემკრების მთლიანი სიგრძე 34,7 მეტრი

		T.T.S.062024.200.000.006	ნაკეთობა ტექნიკური შენობის საჩრდილობელი	
			ფაილი	
გაიცა	შპს " თაბორი რიზორთხი"	ჩახურვა არსებულ პარაპეტთან	თარიღი 6/20/2024	
შეასრულა	გიორგი ნოზაძე		ფურც.	მასშტ.
			21 / 21	1:70
პრ. მთ. ინჟ.	სერაფიონ ნოზაძე			
დაამტკიცა				

Формат А4

საექსპერტო კვლევითი ჯგუფი

შ.პ.ს "ექსპერტ დეველოპმენტი"



LTD "expert development"

მტკვრის ქუჩა №6

ტელ: 599 98 05 21

Mail:expert_development@gmail.com

22/11/2024 წელი

პროექტის კონსტრუქციული ნაწილის ექსპერტიზა

ქალაქი თბილისი, დასახლება ოქროყანა საკადასტრო კოდით №01.18.01.002.223 შპს "თაბორი რიზორთსი"-ს საკუთრებაში არსებულ შენობის ფართზე არიტექტურულ პროექტზე დაყრდნობით საჩრდილობლის მოწყობის პროექტის კონსტრუქციული ნაწილის ექსპერტიზა

შინაარსი

ქალაქი თბილისი, დასახლება ოქროყანა საკადასტრო კოდით №01.18.01.002.223 შპს "თაბორი რიზორთსი"-ს წარმომადგენლის თხოვნის საფუძველზე შემოწმება ჩავუტარეთ არსებულ მიწის ნაკვეთზე შედგენილ საპროექტო დოკუმენტაციას, რომელიც მოიცავს არქიტექტურულ ნახაზებზე დამუშავებულ კონსტრუქციულ მუშა ნახაზებს. პროექტის მიხედვით დაგეგმარებულია არსებულ შენობაზე ლითონ-კონსტრუქციებისგან შემდგარი საჩრდილობლის მოწყობა. საპროექტო საჩრდილობელი გეგმაში მართკუთხა ფორმისაა (ეწყობა სწორ ზედაპირზე), მაქსიმალური გაბარიტული ზომები შეადგენს 35,00X7,38 მეტრს. გეოლოგიურ მონაცემებზე დაყრდნობით ლითონის კოლონების ფუნდამენტი განისაზღვრა რკინა-ბეტონის ბალიშებზე.

კონსტრუქციული ნაწილის ექსპერტიზა

აღნიშნულ პროექტზე ჩვენს მიერ ჩატარებულ იქნა კვლავა, სადაც შესწავლილ იქნა ყველა ის კონსტრუქციული მახასიათებლები და საანგარიშო სქემა, რაც მოიცავს საჩრდილობლის კონსტრუქციის მნიშველოვან მზიდუნარიან დეტალებს. საპროექტო დოკუმენტაციის მიხედვით კონსტრუქციული სქემა წარმოდგენილია შემდეგი სახით:

1. საძირკველი გაანგარიშებულია მონოლითურ რკინა-ბეტონის ბალიშებზე - კვეთით 600X400 მმ;
2. კოლონები – მილკვადრატი 100X100X4 მმ;
3. ჰორიზონტალური შემკრავი კოჭები – მილკვადრატი 200X100X6 მმ და 100X100X4 მმ;
4. გადახურვის გრძივი კოჭები – მილკვადრატი 100X100X4 მმ

საპროექტო დოკუმენტაციის მიხედვით გათვალისწინებულია ლითონ-კონსტრუქციებისგან შემდგარი საჩრდილობლის მოწყობა, რომლის კონსტრუქცია ლითონის დგარებისა და შემკრავი კოჭების მეშვეობით არის გაანგარიშებული. საპროექტო საჩრდილობლის საძირკვლების კონსტრუქციული სქემა რკინა-ბეტონის ბეტონის ბალიშზეა გაანგარიშებული, რომელიც გეოლოგიური მონაცემების მიხედვით დასულია 2 შრეზე. დაფუძვნების პირობები: თიხნარი გრუნტი, საანგარიშო სიმკვრივით ერთღერძა კუმშვაზე Ro=2.50 კგძ/სმ^2. გამოყენებულია საანგარიშო გათვალებით გამოყენებულია მილკვადრატები, კოლონებად გამოყენებულია 100X100X4 მმ კვეთის

მილკვადრატები, ხოლო ჰორიზონტალურ შემკრავ კოჭებად მილკვადრატი 200X100X6 მმ და 100X100X4 მმ კვეთის მილკვადრატები, გრძივს კოჭებად გამოყენებულია 100X100X40 მმ კვეთის მილკვადრატები. სეისმო მედეგობის პირობის მიხედვით აღნიშნული კონსტრუქციული პროექტი მოქმედ სამშენებლო ნორმატივებთან მიმართებაში წარმოებულია სწორად, რასაც ვეთანხმებით და ვანიჭებთ დადებით შეფასებას.

ჩატარებული ექსპერტიზის საფუძველზე საპროექტო დოკუმენტაცია შედგენილია გეოლოგიური მონაცემების და კონსტრუქციული სწორი საანგარიშო სქემის მიხედვით თანდართული მასალებით, რაც მოცემულია მუშა ნახაზებში და გათვლებში. შესაბამისად წარმოდგენილი მსუბუქი კონსტრუქციის მქონე ლითონის საჩრდილობლის პროექტის კონსტრუქციული ნაწილი შედგენილია და დამუშავებული სამშენებლო ნორმატივებისა და წესების ფარგლებში.

ჩატარებული ექსპერტიზის საფუძველზე საპროექტო დოკუმენტაცია შედგენილია გეოლოგიური მონაცემების და კონსტრუქციული სწორი საანგარიშო სქემის მიხედვით. მილკვადრატებისგან შემდგარი საჩრდილობლის მზიდი კონსტრუქციები გაანგარიშებულია სასრული ელემენტების მეთოდის საფუძველზე, გაანგარიშებაში განხილულია შემდეგი დატვირთვები: 1. სტატიკური მუდმივი 2. სტატიკური ხანმოკლე 3. სტატიკური ხანგრძლივი 4. სეისმური X მიმართულება (0.17g აჩქარება) 5. სეისმური Y მიმართულება 6. სეისმური 45^0 7. სეისმური 135^0 8. ქარი სტატიკური X მიმართულება 9. ქარი სტატიკური Y 10. ქარი პულსაციური X 11. ქარი პულსაციური Y 12. აქსელეროგრამა 1, X მიმართულება 13. აქსელეროგრამა 1, Y 14. აქსელეროგრამა 2, X მიმართულება 15. აქსელეროგრამა 2, Y მიმართულება 16. აქსელეროგრამა 3, X მიმართულება 17. აქსელეროგრამა 3, Y მიმართულება 18. აქსელეროგრამა 4, X მიმართულება 19. აქსელეროგრამა აქსელეროგრამა Y მიმართულება 20. აქსელეროგრამა 5, X მიმართულება 21. აქსელეროგრამა Y მიმართულება 22. აქსელეროგრამა 6, X მიმართულება 23. აქსელეროგრამა 6, Y მიმართულება 24. აქსელეროგრამა 7, X მიმართულება 25. აქსელეროგრამა 7, Y მიმართულება.

გრუნტის კატეგორია სეისმური თვისებებით-II. საანგარიშო სეისმურობა 8 ბალს შეადგენს. (EMS-98 სკალით) გათვალისწინებულია საკუთარი რხევის 36 ფორმა. ბეტონის კლასი B-25. შესაბამისად

წარმოდგენილი პროექტის კონსტრუქციული ნაწილი შედგენილია და დამუშავებული სამშენებლო ნორმატივებისა და წესების ფარგლებში.

დასკვნითი ნაწილი: ჩვენს მიერ შესწავლილი ქალაქი თბილისი, დასახლება ოქროყანა (საკ. კოდით №01.18.01.002.223) არსებულ მიწის ნაკვეთზე შედგენილი ლითონ-კონსტრუქციებისგან შემდგარი საჩრდილობლის საპროექტო დოკუმენტაცია და მასში მოცემული კონსტრუქციული ნახაზები შესრულებულია სამშენებლო ნორმატივების, გეოლოგიური მონაცემებზე დაგეგმარებული კონსტრუქციული ნაწილის გათვალისწინებით, რომელიც სავსებით დამაკმაყოფილებელია და საიმედო დღეისათვის მოქმედ სამშენებლო ნორმებთან და წესებთან მიმართებაში. წარმოდგენილი კონსტრუქციული პროექტის სქემების შესაბამისად არ ირღვევა კონსტრუქციული ელემენტების მუშაობის პრინციპი, დაცულია სეისმომედეგობის ნორმები, რის საფუძველზეც მოცემული დოკუმენტაცია სრულიად აკმაყოფილებს დღეისათვის მოქმედ სამშენებლო ნორმებსა და წესებს.

კონსტრუქტორ-ექსპერტი: ა. ყურაშვილი

შპს ექსპერტ დეველოპმენტი • EXPERT DEVELOPMENT LTD • 402030495

სამუშაო გამოცდილება

გვარი, სახელი, მამის სახელი: - ყურაშვილი ალექსანდრე

მისამართი: - ქ.თბილისი, იპ. ხვიჩიას ქუჩა №16, ბინა 11

ტელეფონი: - ტელ: 2 37 55 77
მობ: 5 99 05 70 94
პ/ნ 01024034907

განათლება: - 2002 წელს ჩავაბარე და 2008 წელს დავამთავრე საქართველოს პოლიტექნიკური ინსტიტუტის სამშენებლო ფაკულტეტი, სპეციალობით სამრეწველო და სამოქალაქო მშენებლობა (მაგისტრი)

- მშნებელ-ინჟინერის სამუშაო საქმიანობა და გამოცდილება 2006 წლიდან დღემდე.

-შპს "ვალენტია ინდუსტრია" 2005-2006წწ.

-"სახელმწიფო უზრუნველყოფის სამსახური" თანამდებობა: ქონების განვითარების სამსახურის სპეციალისტი 2006-2009 წწ. (ავლაბრის ადმინისტრაციული კომპლექსის მშენებლობაზე)

- 2009 წლიდან 2011 წლამდე ვმუშაობდი საპროექტო ორგანიზაცია შპს "დიტრიხ"-ში კონსტრუქტორის პოზიციაზე მის: ქ.თბილისის, ბახტრიონის ქუჩა №28

- 2011 წლიდან შპს "ლილეო"– ს დირექტორი თანამდებობა: ინჟინერ-კონსტრუქტორი
- 2018 წლიდან დღემდე შპს "ექსპერტ დეველოპმენტი"-ს დირექტორი, თანამდებობა : ინჟინერ-ექსპერტი

ენების ცოდნა: - ქართული– მშობლიური
- რუსული-კარგად
- ინგლისური-კარგად

სხვა მონაცემები:

კომპიუტერული პროგრამები:
OS: Auto cad; ArchiCAD; Windows XP; Microsoft Office; Internet Explorer; საინჟინრო-გამოთვლითი პროგრამა Lira

2009 წლიდან - დღემდე, თბილისსა და საქართველოს სხვადასხვა რეგიონებში, შესწავლილი მაქვს 200 ერთეულამდე ავარიული ან/და სარეკონსტრუქციო 1-ლი, მე-2, მე-3 და მე-4 კლასის შენობა-ნაგებობა, რაზედაც გაცემულია შესაბამისი ნახაზები, საექსპერტო დასკვნები და რეკომენდაციები. თბილისსა და საქართველოს სხვადასხვა რეგიონებში დაპროექტებული მაქვს 600-ზე მეტი 1-ლი, მე-2, მე-3, მე-4 კლასის შენობების კონსტრუქციული პროექტი. თბილისსა და საქართველოს სხვადასხვა რეგიონებში შესრულებული მაქვს 4000 მეტ ობიექტზე საექსპერტო დასკვნები, სადემონტაჟო-სამშენებლო ობიექტების ექსპერტიზა, შენობა-ნაგებობების ტექნიკური მდგომარეობების ექსპერტიზა, სარეკონსტრუქციო ნაგებობების ექსპერტიზა, შენობა-ნაგებობებზე ზემოქმედებასა და მე-4 კლასის შენობებისთვის ფუძე-საძირკვლებისა და სხვა კონსტრუქციული ელემენტების საექსპერტო შეფასების შესახებ. ჩემს მიერ, თბილისში მომზადებულია რამოდენიმე ათეული მეოთხე კლასის მრავალბინიანი საცხოვრებელი და მრავალფუნქციური კომპლექსების, საწარმო ტიპის ნაგებობების პროექტის კონსტრუქციული ნაწილები.

Georgia

IDENTITY CARD

მოქალაქის პირადობის მოწმობა

საქართველო

GEO



ბარათის No / CARD No

19IA43611

სახელი / FIRST NAME

ალექსანდრე

ALEKSANDRE

გვარი / LAST NAME

ყურაშვილი

KURASHVILI

მოქ. / CIT	სქესი / SEX	პირადი No / PERSONAL No
GEO	მმ / M	01024034907

დაბადების თარიღი DATE OF BIRTH	მოქმედების ვადა DATE OF EXPIRY
21.02.1985	15.10.2029

ხელმოწერა
SIGNATURE

დაბადების ადგილი / PLACE OF BIRTH

თბილისი

TBILISI

გაცემის თარიღი / DATE OF ISSUE

15.10.2019

გამცემი ორგანო / ISSUING AUTHORITY

იუსტიციის სამინისტრო

MINISTRY OF JUSTICE

დამკვეთი: სრს; დამამზადებელი: MB-IDS 2019

სფს-ს რეგისტრაციის No 26-3184

IDGE019IA4361130102403490 7<<<<

8502212M2910150GEO<<<<<<<<<<<8

KURASHVILI<<ALEKSANDRE<<<<<<<<<

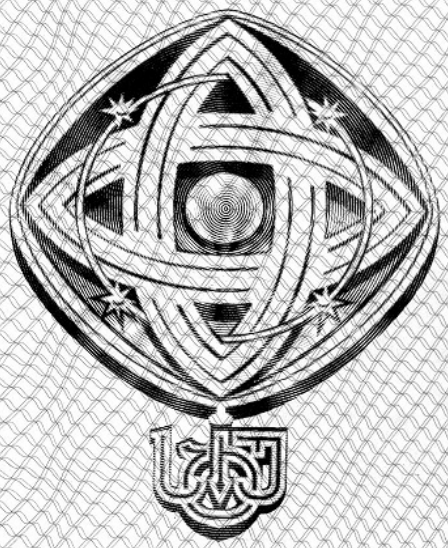

დამკვეთი: საქართველოს ტექნიკური უნივერსიტეტი
შემსრულებელი: საგამომცემლო პოლიგრაფიული სახლი კაბადონი
ს.ფ.ს. რეგისტრაციის № 7 - 0158

საქართველოს ტექნიკური უნივერსიტეტი

GEORGIAN TECHNICAL UNIVERSITY



ბაკალავრის დიპლომი

BACHELOR'S DIPLOMA

GEORGIAN TECHNICAL UNIVERSITY

DIPLOMA

With honours

STU № 000839

This is to certify that Mr./Ms. Alexander
Name, Surname
Kurashvili

was enrolled in 2002 in Georgian Technical University and in 2006

completed the requirements of Faculty of

Civil Engineering

Bachelor's Degree of the University

with major in Industrial and Civil Engineering

By the decision of the State Qualification Commission, September
Month, Day, Year
18, 2006, Mr. Alexander Kurashvili
Name, Surname

was awarded the Academic Degree of

Bachelor of Civil Engineering

Seal

Rector

Dean

City: Tbilisi

Registration # 06535

საქართველოს ტექნიკური უნივერსიტეტი

დიპლომი

წარჩინებით

STU № 000839

ეძლევა ალექსანდრე ყურაშვილს

მასზედ, რომ იგი 2002 წელს ჩაირიცხა და 2006

წელს დაამთავრა საქართველოს ტექნიკური უნივერსიტეტის

სამშენებლო

ფაკულტეტის

ბაკალავრიატის სრული კურსი სამრეწველო და სამოქალაქო

მშენებლობის

სპეციალობით

საკვალიფიკაციო კომისიის 2006 18. 9
(წელი, რიცხვი, თვე)
გადაწყვეტილებით

ალექსანდრე ყურაშვილს მიენიჭა

ბაკალავრის აკადემიური ხარისხი და მშენებლის

კვალიფიკაცია

რექტორი

დეკანი

ქალაქი თბილისი

სარეგისტრაციო ნომერი 06535



მაგისტრის
დიპლომი

MASTER'S
DIPLOMA

დამკვეთი: საქართველოს ტექნიკური უნივერსიტეტი
დამამზადებელი: შპს „ფორმა“
სფს რეგისტრაციის № 04-1599

GEORGIA

LEGAL ENTITY OF PUBLIC LAW

TECHNICAL UNIVERSITY OF GEORGIA

MASTER'S

DIPLOMA

MA № 000505

This is to certify that by the decision June 26, 2008.

of the Civil Engineering faculty

of the **Technical University of Georgia**

Mr. Alexander Kurashvili

born on February 21, 1985.

was awarded an academic Degree of Master with a Major in

Civil Engineering

seal

Dean of the faculty

Rector

Tbilisi September 18, 2008. Registration No 00504

საქართველო

საჯარო სამართლის იურიდიული პირი

საქართველოს ტექნიკური უნივერსიტეტი

მაგისტრის

დიპლომი

MA № 000505

საქართველოს ტექნიკური უნივერსიტეტის

საინჟინრო

ფაკულტეტის 2008 წლის 26. 6 გადაწყვეტილებით,

ალექსანდრე ყურაშვილს

დაბადებულს 1985 წლის 21 თებერვალს

მიენიჭა მშენებლობის

მაგისტრის აკადემიური ხარისხი.

ბ. ა.

ფაკულტეტის დეკანი

რექტორი

თბილისი 18/09/2008 სარეგისტრაციო # 00504

საქართველო

ორი ათას ჩვიდმეტი წლის ექვს დეკემბერს მე, საქართველოს ნოტარიუსს თეა მაღალდაძეს, ჩემს სანოტარო ბიუროში, რომელიც მდებარეობს მისამართზე: თბილისი, მტკვრის ქ. N6, მომმართა: **ალექსანდრე ყურაშვილმა**, რომელმაც წარმოადგინა მის მიერ შედგენილი **სამუშაო გამოცდილების** ერთი ეგზემპლარი და მოითხოვა მასზე მისი ხელმოწერის სანოტარო წესით დამოწმება.

მე დავადგინე მისი პირადობა წარმოდგენილი პირადობის დამადასტურებელი დოკუმენტით და დავრწმუნდი, რომ მე ნამდვილად **ალექსანდრე ყურაშვილმა** (დაბად.21.02.1985წ. პ/ნ 01024034907, პ/მ დ1428509) მომმართა.

მე შევამოწმე მისი ქმედუნარიანობა და ვადასტურებ, რომ მის ქმედუნარიანობაში ეჭვის შეტანის საფუძველი არ მაქვს.

მან განაცხადა, რომ მისთვის ცნობილია სამუშაო გამოცდილების შინაარსი და მასზე ხელმოწერის სამართლებრივი შედეგი, რომ იგი სრულად გამოხატავს მის ნებასა და სურვილს, რის შემდეგაც მან ჩემი თანდასწრებით, პირადად მოაწერა ხელი სამუშაო გამოცდილებას, რომელიც თან ერთვის სანოტარო აქტს.

ნოტარიუსმა მას განუმარტა, რომ იგი ამოწმებს მხოლოდ **სამუშაო გამოცდილებაზე** მისი ხელმოწერის ნამდვილობას და არა **სამუშაო გამოცდილებაში** მოყვანილი ფაქტის სიზუსტეს და ნამდვილობას. მე მას აგრეთვე განუმარტე, რომ ნოტარიუსს არ ეკისრება პასუხისმგებლობა კერძო აქტის კანონმდებლობასთან შეუსაბამობის, ან კერძო აქტში ხელმომწერის ნების არაადეკვატურად ასახვის გამო და შესაბამისად, პასუხს არ აგებს მის ნამდვილობაზე.

დამოწმებულია ერთი ხელმოწერის ნამდვილობა **სამუშაო გამოცდილების** ერთ ეგზემპლარზე და შესაბამისად გადახდილია სანოტარო საზღაური: "სანოტარო მოქმედებათა შესრულებისათვის საზღაურისა და საქართველოს ნოტარიუსთა პალატისათვის დადგენილი საფასურის ოდენობების, მათი გადახდევინების წესისა და მომსახურების ვადების დამტკიცების შესახებ" საქართველოს მთავრობის #507-ე დადგენილების (29.12.2011 წ.) 31-ე მუხლის საფუძველზე 2.00 ლარი, 39-ე მუხლის საფუძველზე 2.00 ლარი და საგადასახადო კოდექსის 169-ე მუხლის საფუძველზე დ.ღ.გ. 0.36 ლარი, ჯამში: 4.36 ლარი.

საქართველოს ნოტარიუსი
თეა მაღალდაძე

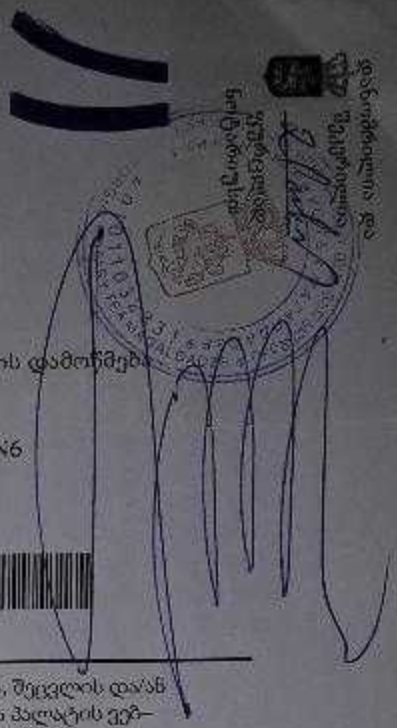

სანოტარო მოქმედების რეგისტრაციის ნომერი	N171419327
სანოტარო მოქმედების რეგისტრაციის თარიღი	06.12.2017 წ
სანოტარო მოქმედების დასახელება	ხელმოწერის ნამდვილობის დამოწმება
სრულიად	თეა მაღალდაძე
სანოტარო ბიუროს მისამართი	თბილისი, მტკვრის ქუჩა N6
სანოტარო ბიუროს ტელეფონი	0322931887
სანოტარო მოქმედების ინდივიდუალური ნომერი	31278100086917

სანოტარო მოქმედებისა და სანოტარო აქტის შესახებ ინფორმაციის (მისი შექმნის, შეცვლის და/ან გაუქმების შესახებ) მიღება–გადამოწმება შეგიძლიათ საქართველოს ნოტარიუსთა პალატის ვებ–გვერდზე: www.notary.ge ასევე შეგიძლიათ დარეკოთ ტელეფონზე: +995(32) 2 66 19 18