ჭრილი 1-1

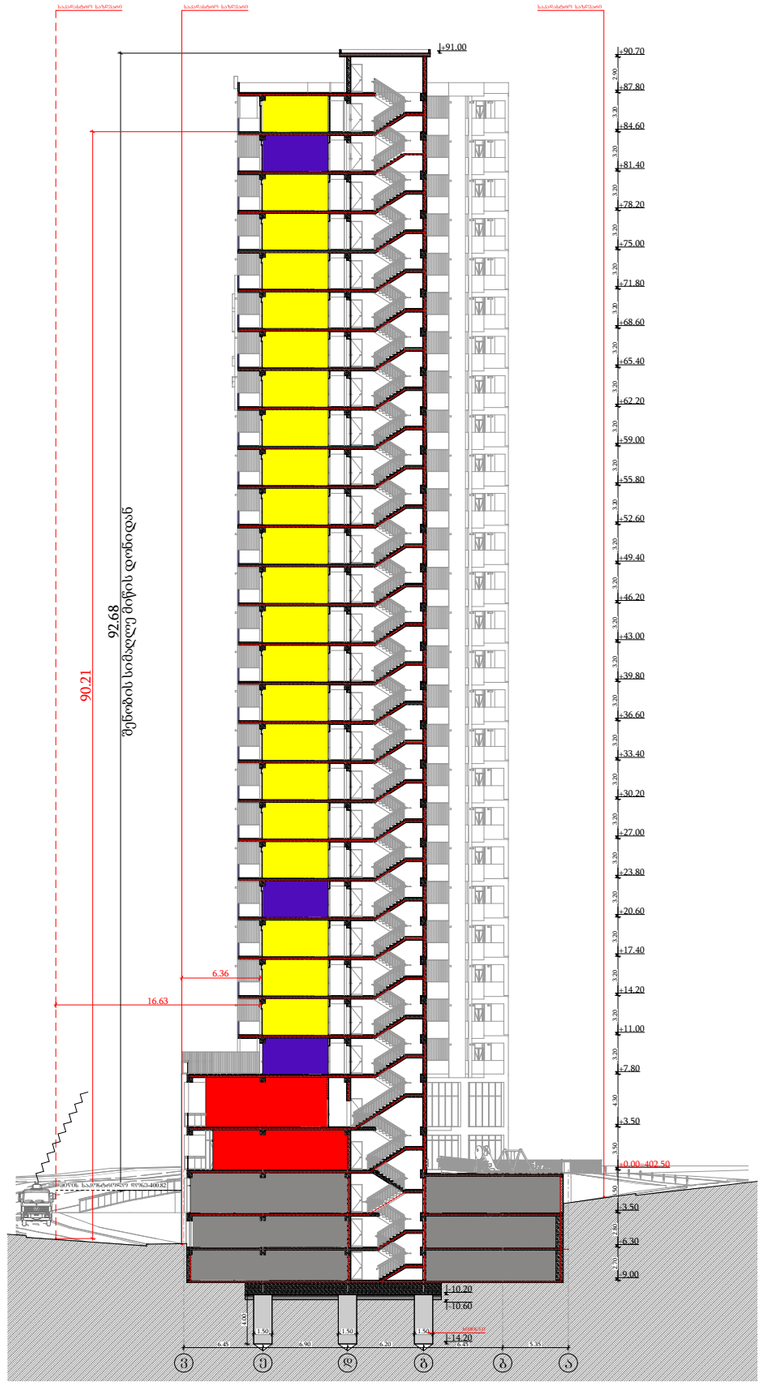

ფორმატი	საპროექტო ორგანიზაცია		დირექტორი	მ. ხვედელიძე		პროექტის სახელწოდება	ნახაზის სახელწოდება
A3	four group		მთ. არქიტექტორი	შ. პაპინაშვილი		მრავალბინიანი საცხოვრებელი სახლი	
			არ. ავტორი	შ. პაპინაშვილი		მის: ქალაქი ობილისი, ნავთლულის ქუჩა №14; №16; ჰოსპიტალის შესახვევი №2; მიწის საკადასტრო კოდი: 01.17.12.024.012	თარიღი: 12/08/2024; მასშტაბი: 1:500; ფურცელი; ფურცლები
			დამკვეთი	შპს ახალი ვარსკვლავი 2015; ID ნომერი: 406136140			

ჭრილი 2-2

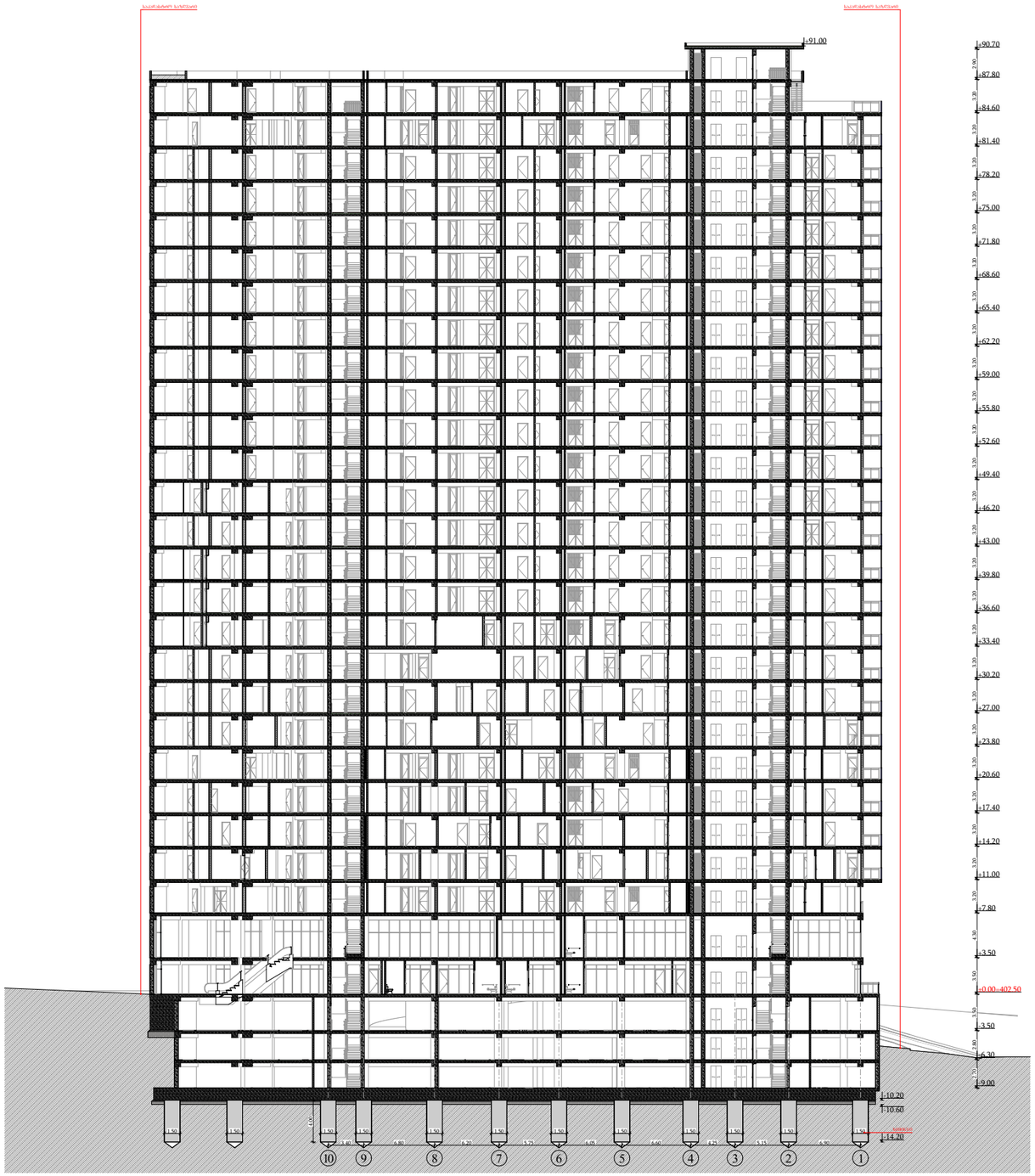

ფორმატი	საპროექტო ორგანიზაცია	დირექტორი	მ. ხვედელიძე		პროექტის სახელწოდება	ნახაზის სახელწოდება	
A3	four group	მთ. არქიტექტორი	შ. პაპინაშვილი		მრავალბინიანი საცხოვრებელი სახლი		
		პრ. ავტორი	შ. პაპინაშვილი		მის: ქალაქი თბილისი, ნავთლულის ქუჩა №14; №16; ჰოსპიტალის შესახვევი №2; მიწის საკადასტრო კოდი: 01.17.12.024.012	თარიღი 12/08/2024	მასშტაბი 1:500	ფურცელი	ფურცლები
		დამკვეთი	შპს ახალი ვარსკვლავი 2015; ID ნომერი: 406136140						

გაძლიერებული ბეტონის კოჭი იატაკის და სახურავის ფილა ცეცხლმედეგობა 2 სთ.

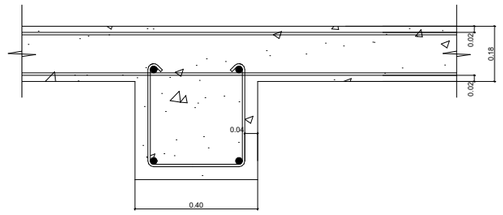

ბლოკის კედელი ბინებს შორის გამყოფი ტიხარი ცეცხლმედეგობა 1 სთ.

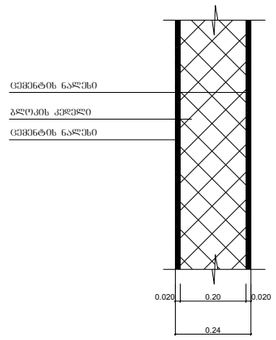

გაძლიერებული ბეტონის კედელი გზა-კიბის შემომზღუდავები ცეცხლმედეგობა 2 სთ.

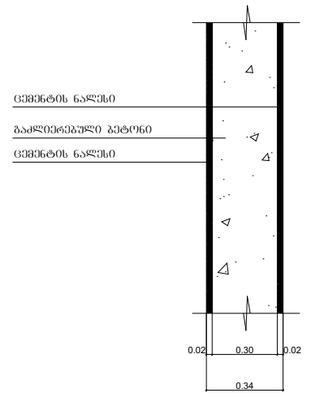

ფორმატი	საპროექტო ორგანიზაცია		დირექტორი	მ. ხველედიძე		პროექტის სახელწოდება	ნახაზის სახელწოდება	
A3	four group		მთ. არქიტექტორი	შ. პაპინაშვილი		მრავალბინიანი საცხოვრებელი სახლი		
			პრ. ავტორი	შ. პაპინაშვილი		მის: ქალაქი თბილისი, ნავთლუღის ქუჩა №14; №16; ჰოსპიტალის შესახვევი №2; მიწის საკადასტრო კოდი: 01.17.12.024.012	თარიღი: 12/08/2024	მასშტაბი:	ფურცელი:	ფურცლები:
			დამკვეთი	შპს ახალი ვარსკვლავი 2015; ID ნომერი: 406136140				

შახტის ჭრილი

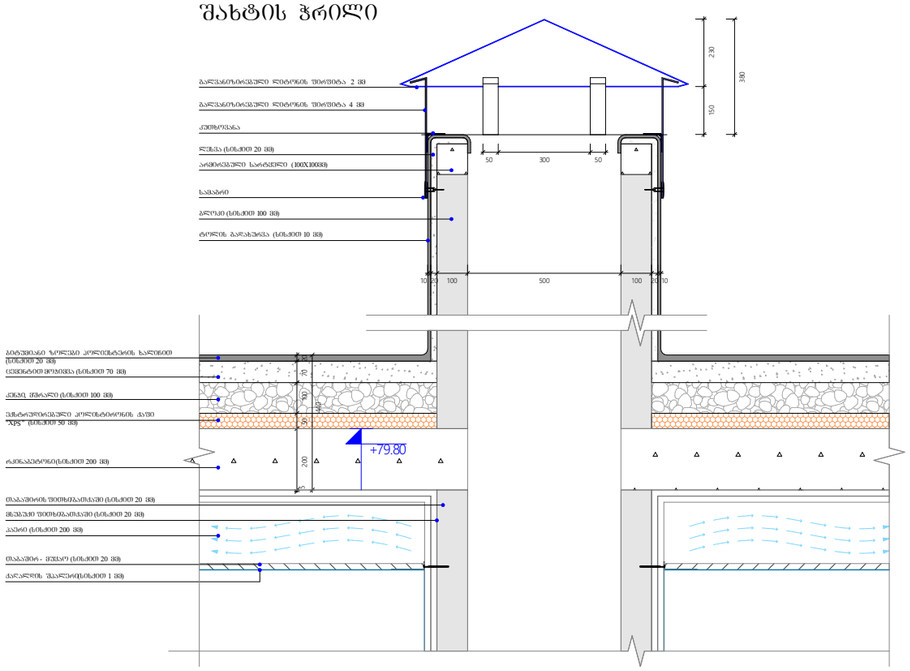

ბადახურვის და პარაპეტის მოწყობა

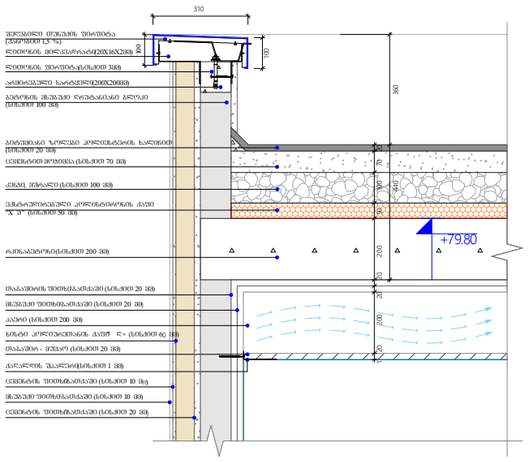

წყლის შემკრები მილი

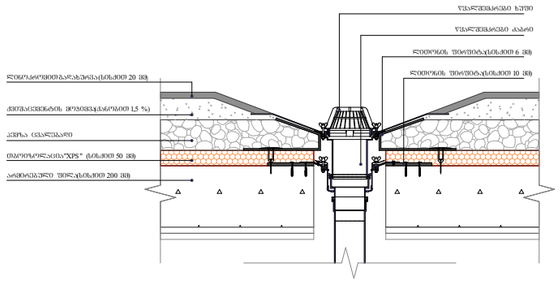

ფორმატი	საპროექტო ორგანიზაცია	დირექტორი	მ. ხვედელიძე		პროექტის სახელწოდება	ნახაზის სახელწოდება	
A3	four group	მთ. არქიტექტორი	შ. პაპინაშვილი		მრავალბინიანი საცხოვრებელი სახლი		
		პრ. ავტორი	შ. პაპინაშვილი				
		დამკვეთი	შპს ახალი ვარსკვლავი 2015; ID ნომერი: 406136140		მის: ქალაქი ობილისი, ნავთლულის ქუჩა №14; №16; ჰოსპიტალის შესახვევი №2; მიწის საკადასტრო კოდი: 01.17.12.024.012	თარიღი: 12/08/2024	მასშტაბი:
						წერცელი:	წერცლები:

ՁՅՈՒՄՆԱԿԱՆ	ԼՍՄԱԿԱՆԱՑՄԱՆ ՄԵՔՆՈՒԹՅԱՆ ՀԱՄԱՐ		ԵՐԱՖԻՔՍ ՍԱՀՄԱՆԱՓԱԿՈՒՄ				
			ՀԵՂԻՆԱԿ. ՀԱՅԿ ՄԱՐՏԻՐՈՍՅԱՆ				
			ՀԱՍՏԱՏ. ՀԱՅԿ ՄԱՐՏԻՐՈՍՅԱՆ				
			ԳԼԽ. ՃԱՐՏԱՐԱՊԵՏ				
			ՍՏՈՒԳ.				
			ՆԿԱՐ. ՀԱՄԱԿԱՐԳՉ				
ՀԱՄԱՁԱՅՆԵՑՎԱԾ ԼՈՒԾՈՒՄՆԵՐ			ՀՀ, ԿՈՏԱՅՔԻ ՄԱՐԶ, ԱԲՈՎՅԱՆ ՔԱՂԱՔ, ՀԱՆՐԱՊԵՏՈՒԹՅԱՆ ՊՈՂՈՏԱ, 1 ՀԱՍՑԵ				
ՀԱՄԱՁԱՅՆԵՑՎԱԾ ԼՈՒԾՈՒՄՆԵՐ ՀԱՄԱՐ ՀԱՄԱՁԱՅՆԵՑՎԱԾ ԼՈՒԾՈՒՄՆԵՐ ՀԱՄԱՐ			ՀՀ, ԿՈՏԱՅՔԻ ՄԱՐԶ, ԱԲՈՎՅԱՆ ՔԱՂԱՔ, ՀԱՆՐԱՊԵՏՈՒԹՅԱՆ ՊՈՂՈՏԱ, 1 ՀԱՍՑԵ				

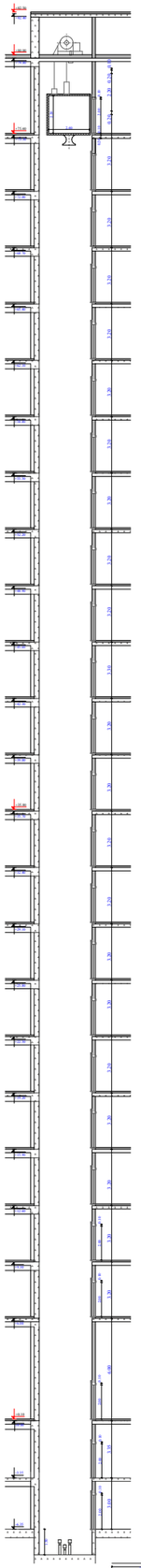

ლიფტის ჭრილი

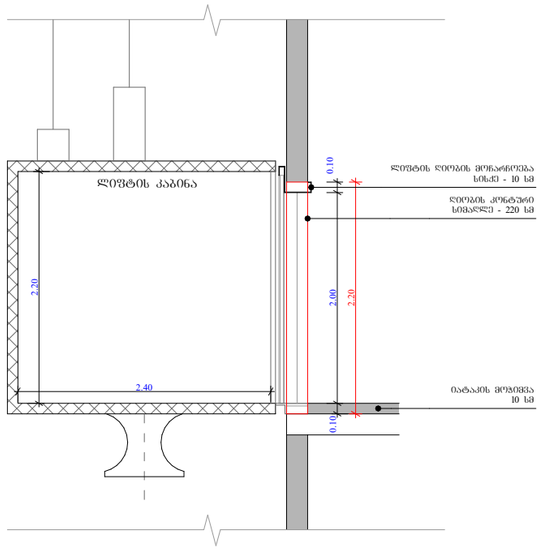

შენიშვნები :

შენობაში გამოყენებულია 408-ე ძვეთავის შესაბამისი შეზღუდული გამოყენების ლიფტი.
- ლიფტი შესაბამისობაში იძნება შ 17.1/ნშ 44 სტანდარტებთან.
- ლიფტის გამოსაძახებელი ღილაკები და კლავიშები იძნება 407.2.1 ძვეთავთან შესაბამისობაში.

- ფოიეს სიგნალები შესაბამისობაში იძნება 407.2.2. ძვეთავთან.

- ლიფტის შახტებთან განთავსებული ნიშნები შესაბამისობაში იძნება 407.2.3. ძვეთავთან.

- ლიფტის კაბინის გალანსირება შესაბამისობასი იძნება 407.4.4. ძვეთავთან.

- ლიფტის კაბინის განათება შესაბამისობაში იძნება 407.4.5. ძვეთავთან.

- ლიფტის კაბინის სამართავები შესაბამისობაში იძნება 407.4.6. ძვეთავთან. მართვის პანელები განთავსდება გვერდითა კედლის ცენტრში.

- კაბინის სამართავების აღნიშვნები და მითითებები შესაბამისობაში იძნება 407.4.7. ძვეთავთან.

- კაბინაში მოეწყობა 407.4.10. ძვეთავის შესაბამისი საავარიო სიგნალიზაციის მექანიზმები.

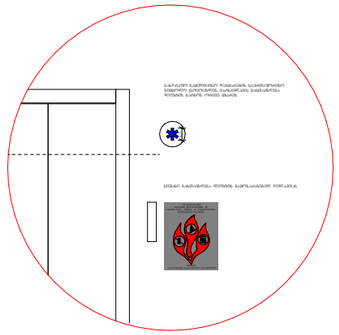

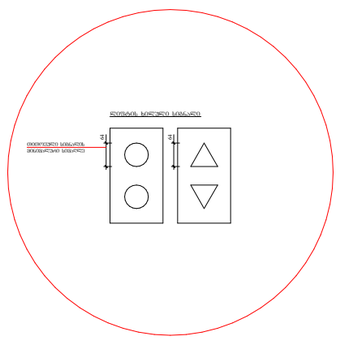

ლიფტის ტექნიკური მახასიათებლები :

- ლიფტების შახტის ბაბრიტები - 2.20 X 3.10 მ; 2.00 X 3.10
- ლიფტების კაბინის შიდა ბაბარიტები - 2.40 X 1.30 მ; 2.40 X 1.50 მ
- ლიფტების კარის სუშთა სიგანე - 1; 0.9 მ
- ლიფტების კარის ცეცხლმედეგობა - 90 წთ
- ლიფტების ტვირთამწეობა - 1200 კგ (16 კაცი)
- ლიფტების მოძრაობის სიჩქარე - 1 მ/წმ

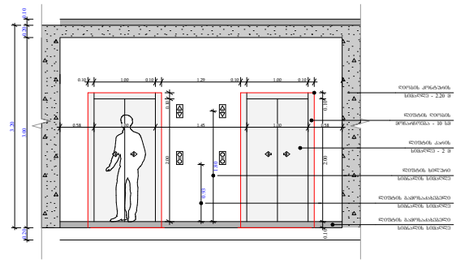

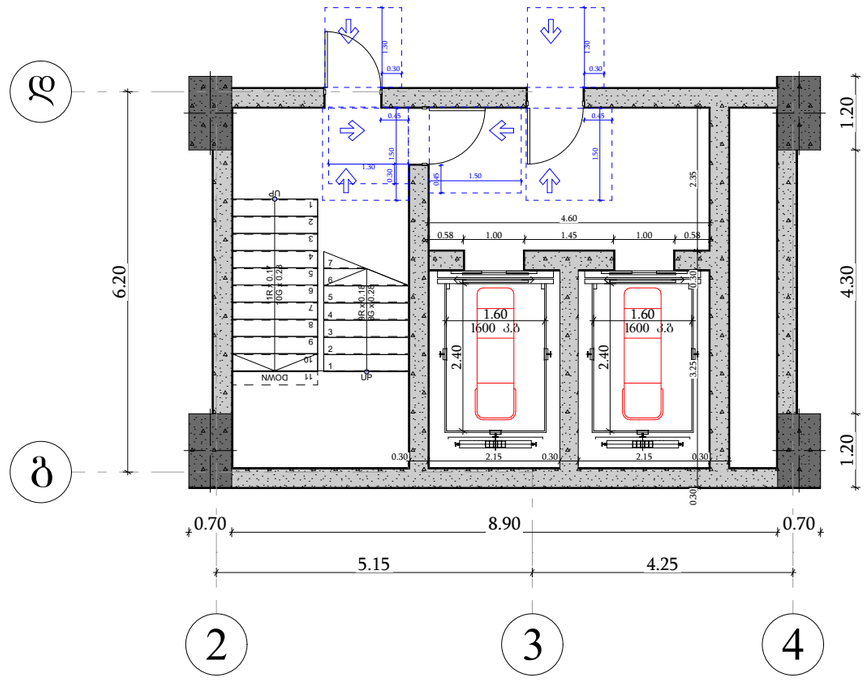

ფორმატი	საპროექტო ორგანიზაცია		დირექტორი	მ. ხვედელიძე	პროექტის სახელწოდება	ნახაზის სახელწოდება
A3	four group		მთ. არქიტექტორი	შ. პაპინაშვილი	მრავალბინიანი საცხოვრებელი სახლი	
			პრ. ავტორი	შ. პაპინაშვილი		
			დამკვეთი	შპს ახალი ვარსკვლავი 2015; ID ნომერი: 406136140	მის: ქალაქი ობილისი, ნავთლულის ქუჩა №14; №16; ჰოსპიტალის შესახვევი №2; მიწის საკადასტრო კოდი: 01.17.12.024.012	თარიღი: 12/08/2024; მასშტაბი; ფურცელი; ფურცლები

კ-1

კარი ზღურგლის გარეშე მიმხურავით

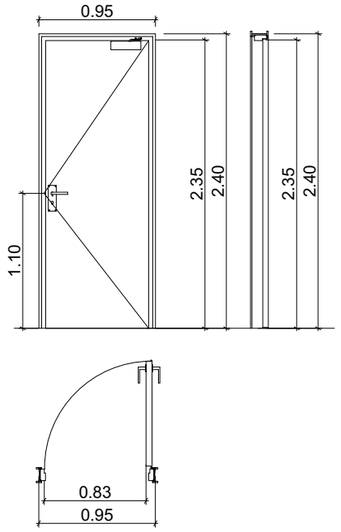

კ-2

კარი ზღურგლით მიმხურავის გარეშე

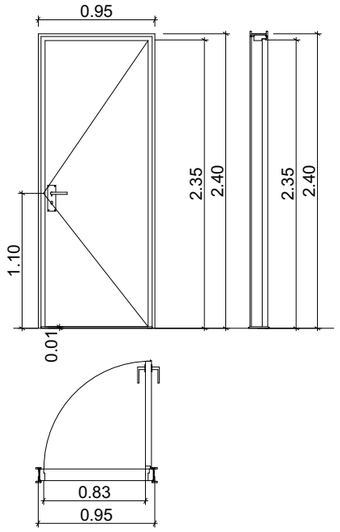

კ-3

კარი ზღურგლის და მიმხურავის გარეშე

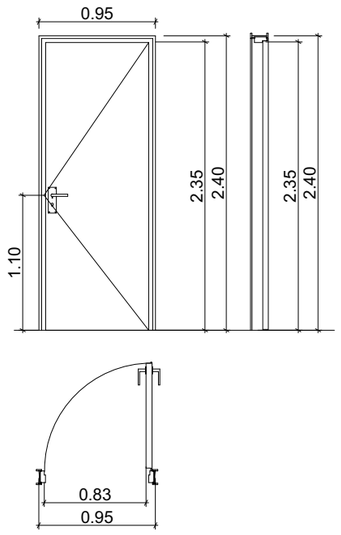

ზღურგლი მ. 1:1



შენიშვნები:

- კარის ზედაპირი უნდა იყოს გლუვი იატაკიდან მინიმუმ 250 მმ-ის სიმაღლეზე.
- სახელურები, ჩამოსაწევი სახელურები, საკეტები, რაზები და მისაწვდომი კარის სხვა სამართავები ისეთი ფორმის იქნება, რომ ადვილად შეიძლებოდეს ერთი ხელით მოქიდება და მის ასამუშავებლად საჭირო არ იქნება მაგრად მოქიდება, წვალება ან მაჯის ტრიალი.
- დახურული კარის კავეულის გასაღები ნაწილები და გაღებისათვის განკუთვნილი ძალა მესაბამისობაში იქნება შემდეგთან:
  1. წინიდან მისაწვდომობისას, გამოწვეით ან მიწოლით გაღებადი, არაუმეტეს 66.7 ნიუტონი.
  2. ბრუნვითი მოძრაობით გასაღები, არაუმეტეს 315 ნიუტონი სმ.
- **გასასვლელის კომპონენტებს (გზა-კიბე და ვესტიბიული) ემსახურება მიმხურავით აღჭურვილი კარებები.**
- კარის მიმხურავები ისე მოეწყობა, რომ 90 გრადუსით, ღია მდგომარეობიდან 12 გრადუსით გაღებულ მდგომარეობამდე კარის მისახურად საჭირო დრო არაუმცირეს 5 წამი იქნება.
- კარის ზამბარიანი ანჯამები ისე მოეწყობა, რომ 70 გრადუსით ღია მდგომარეობიდან დახურულ მდგომარეობამდე კარი არაუმცირეს 1.5 წამში გადავა.
- ცეცხლმედეგი კარისგან განსხვავებული კარის მიწოლით ან გამოწვეით გაღებისათვის საჭირო ძალა მესაბამისობაში იქნება შემდეგთან:
  1. შენობაში განთავსებული ანჯამიანი კარი: არაუმეტეს 22.2 ნიუტონი.
- კარებების ცეცხლმედეგობა მითითებულია ხანძარსაწინააღმდეგო გეგმებზე.
- კარებების გაღების მიმართულება მითითებულია გეგმებზე.
- კერის ზღურბლი მითითებულია გეგმებზე
- არცერთი კარის სუფთა სიმაღლე არ იქნება 2,05 მეტრზე ნაკლები.

ფორმატი	საპროექტო ორგანიზაცია	დირექტორი	მ. ხვედელიძე	პროექტის სახელწოდება	ნახაზის სახელწოდება
A3	four group	მთ. არქიტექტორი	შ. პეპინაშვილი	მრავალბინიანი საცხოვრებელი სახლი	
		პრ. ავტორი	შ. პეპინაშვილი		
		დამკვეთი	შპს ახალი ვარსკვლავი 2015; ID ნომერი: 406136140	მის: ქალაქი ობილისი, ნავთლუღის ქუჩა №14; №16; ჰოსპიტალის შესახვევი №2; მიწის საკადასტრო კოდი: 01.17.12.024.012	თარიღი: 12/08/2024; მასშტაბი:; ფურცელი:; ფურცლები: