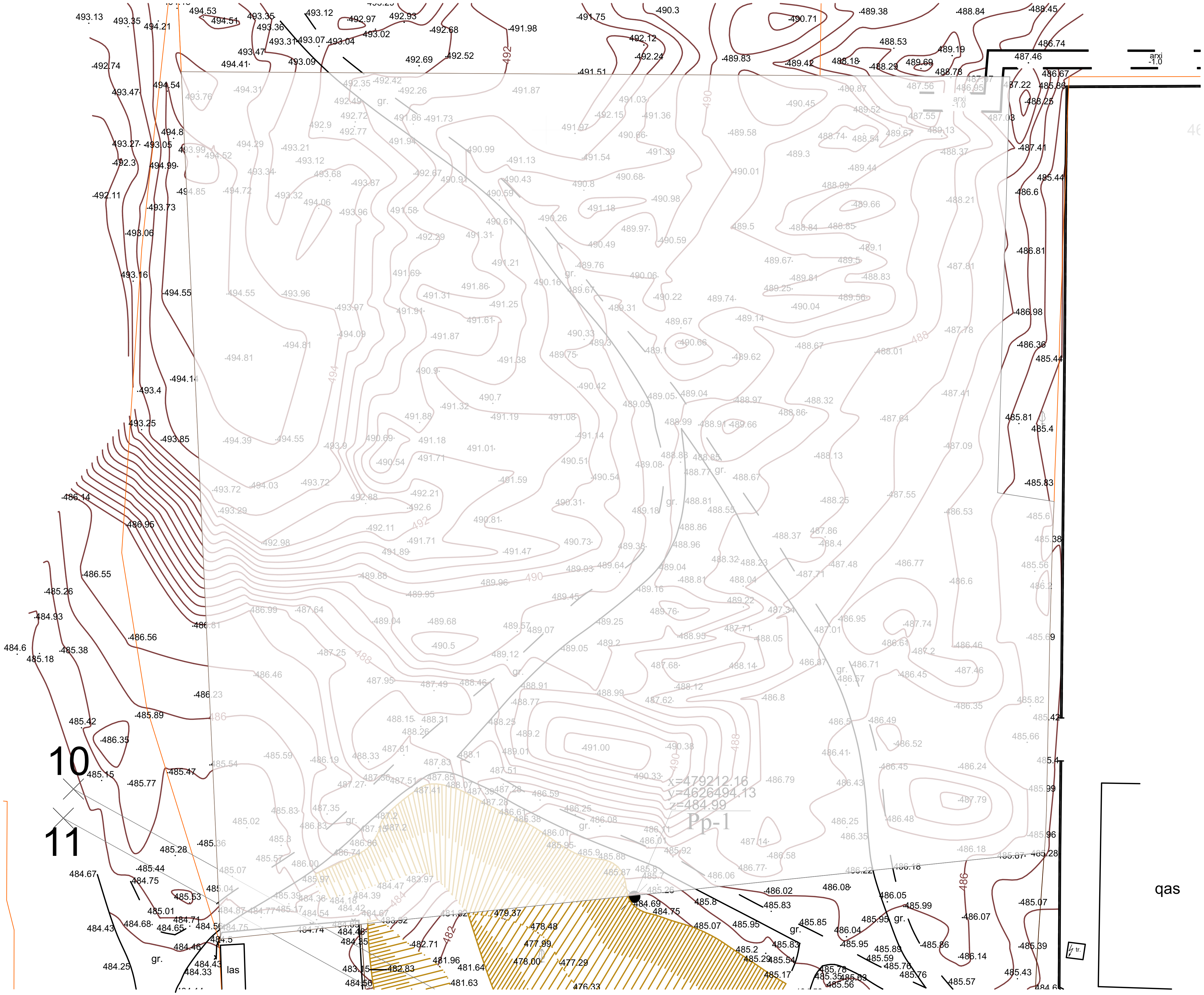

დამკვეთი	შ.პ.ს. "გრადა"	
მისამართი	დიდი დიღომი ველოტრეკის მიმდ.	
პროექტის სახელი		
მრავალბინიანი საცხოვრებელი სახლი		
შემსრულებელი	შ.პ.ს. "ჰელიქსი" 404855992	
თანამდებობა	გვარი	ხელმოწერა
დირექტორი	ვ. ცომაია	
მთ. არქიტექტორი	ვ. ცომაია	
კონსტრუქტორი	ჯ. ცომაია	

მასშტაბი	ნახაზის დასახელება	
1:500	ტოპო გეგმა	
სტადია	ფურცლის №	ფურცლები
მ.პ.		

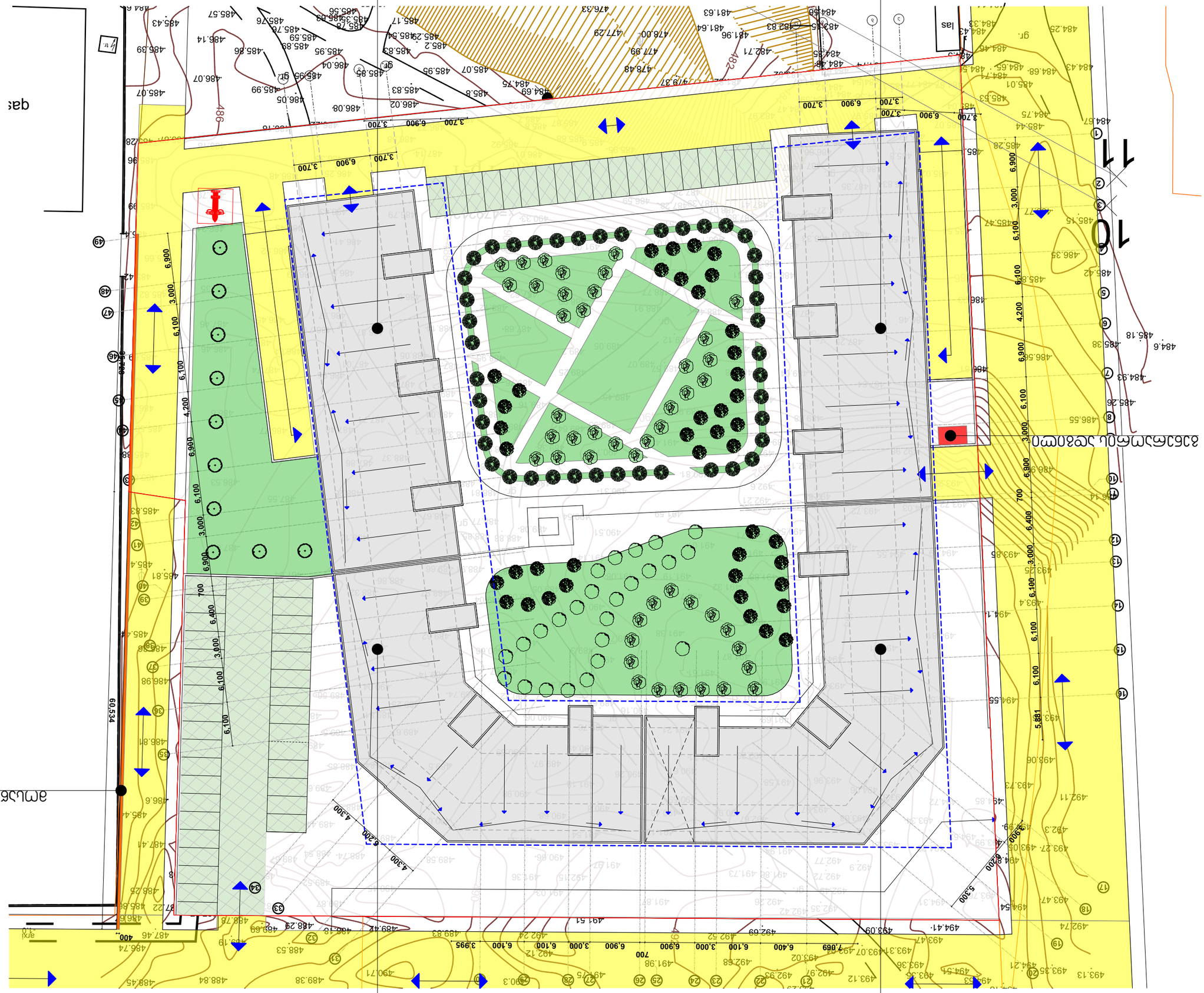

Възложител:	„Б.Б.“ ЕООД
Проект:	Жилищна сграда с ателиета и подземен паркинг
Адрес на имота:	гр. Пловдив, ул. „Цар Борис III“ № 60, УПИ I-1, кв. 1
Фаза:	Работен проект
Част:	Архитектура
Чертеж:	Ситуация
Мащаб:	1:500
Дата:	03.2026 г.
Чертал №:	8.3.

Проектанти:	
Архитект:	арх. Мария Христова
Конструктивна част:	инж. Иван Христов
Електро част:	инж. Иван Христов
ВиК част:	инж. Иван Христов
Пожарна безопасност:	инж. Иван Христов
Геодезия:	„Геодезия 2000“ ЕООД

HELIX ARCHITECTURE
гр. Пловдив, ул. „Цар Борис III“ № 60, ет. 2, ап. 4
тел.: 0888 123 456
e-mail: helix.arch@abv.bg

გაცემის თარიღი

12.08.2024

განხილვის საგანი :	სამუშაოების წარმოებაზე აქტის გამოცემა
დაინტერესებული პირი :	ნათია ლაბაძე 01017052997
წარმოების საფუძველი :	განცხადება №: QN11051333
გასაჩივრების წესი :	ამ ბრძანების გასაჩივრება შესაძლებელია დაინტერესებული პირის მიერ, საქართველოს კანონმდებლობით დადგენილი წესით, მისი გაცნობიდან 1 (ერთი) თვის ვადაში, ქალაქ თბილისის მუნიციპალიტეტის მერთან (მისამართი: ქ. თბილისი, შარტავას ქ. №7)
აქტის მოქმედების ვადა :	აქტი ძალაშია გამოქვეყნებისთანავე

სააგენტოს გადაწყვეტილება № QN11051333

1. საკითხის შემდგომი განხილვის მიზნით :
ა) ველში "ტერიტორიის ფართობი/სიგრძე" მისათითებელია გამოსაყენებელი მუნიციპალიტეტის ტერიტორიის ზუსტი ფართობი.
ბ) გადასახდელია არჩეული / პროგრამულად განსაზღვრული მომსახურების საფასური.
გ) წარმოსადგენია ქ. თბილისის მუნიციპალიტეტის მერიის სსიპ - ქ. თბილისის მუნიციპალიტეტის არქიტექტურის სამსახურის მიერ გაცემული მშენებლობის ნებართვა / შუალედური გადაწყვეტილება, რომლის ფარგლებშიც იგეგმება მუნიციპალიტეტის ტერიტორიაზე საყრდენის განთავსების მიზნით საჭირო სამუშაოების წარმოება.
დ) წარმოსადგენია სსიპ ქალაქ თბილისის მუნიციპალიტეტის ტრანსპორტისა და ურბანული განვითარების სააგენტოსთან და ქალაქ თბილისის საპატრულო პოლიციის დეპარტამენტთან შეთანხმებული დროებითი მოძრაობის ორგანიზების სქემები. გაცნობებთ, რომ აღნიშნული ტერიტორიის გამოყენებით გაცემულია თანხმობა გზის მოწყობის მიზნით საჭირო სამუშაოების წარმოებაზე და ტერიტორია (01.10.06.022.001 საკადასტრო ერთეული) წარმოადგენს გზისთვის განკუთვნილ სივრცეს.
ე) წარმოსადგენია რეალური სიტუაციის ამსახველი გენ.გეგმა (დამოწმებული შესაბამისი უფლებამოსილი პირის / ორგანიზაციის მიერ), რომელზეც დატანილი იქნება საპროექტო საყრდენი კედლის კონტურები (ზუსტი გაბარიტული ზომების და სიმაღლის მითითებით).
ვ) წარმოსადგენია ფოტოსურათები და მათ საფუძველზე დამუშავებული ფოტომონტაჟი, მუნიციპალიტეტის ტერიტორიაზე შესასრულებელი სამუშაოების და მოსაწყობი საყრდენი კედლის ასახვით, ზუსტი ზომების (სიმაღლის) მითითებით.
2. ზემოაღნიშნული ხარვეზების აღმოსაფხვრელად განმცხადებელს მიეცეს 20 (ოცი) დღის ვადა. ხარვეზების აღმოუფხვრელობის შემთხვევაში, განცხადება დარჩეს განუხილველი.

საფუძველი:

“ცალკეული ხაზობრივი ნაგებობის განთავსების, სამუშაოების წარმოების ან/და მათი შემდგომი რეგისტრაციის თაობაზე

თანხმობის გაცემის წესის დამტკიცების შესახებ“ ქალაქ თბილისის მუნიციპალიტეტის საკრებულოს 2014 წლის 22 დეკემბრის #19-75 დადგენილება; “ქალაქ თბილისის მუნიციპალიტეტის საჯარო სამართლის იურიდიული პირის – ქონების მართვის სააგენტოს მიერ გაწეული მომსახურებისა და დაჩქარებული მომსახურების საფასურის და ვადების განსაზღვრის შესახებ” ქალაქ თბილისის მუნიციპალიტეტის საკრებულოს 2014 წლის 22 დეკემბრის #19-74 დადგენილება; ,,ქალაქ თბილისის მუნიციპალიტეტის საჯარო სამართლის იურიდიული პირის – ქონების მართვის სააგენტოს დებულების დამტკიცების შესახებ” ქალაქ თბილისის მუნიციპალიტეტის საკრებულოს 2018 წლის 16 თებერვლის #13-42 დადგენილება



გამოყენებულია კვალიფიციური
ელექტრონული ხელმოწერა/
ელექტრონული შტამპი

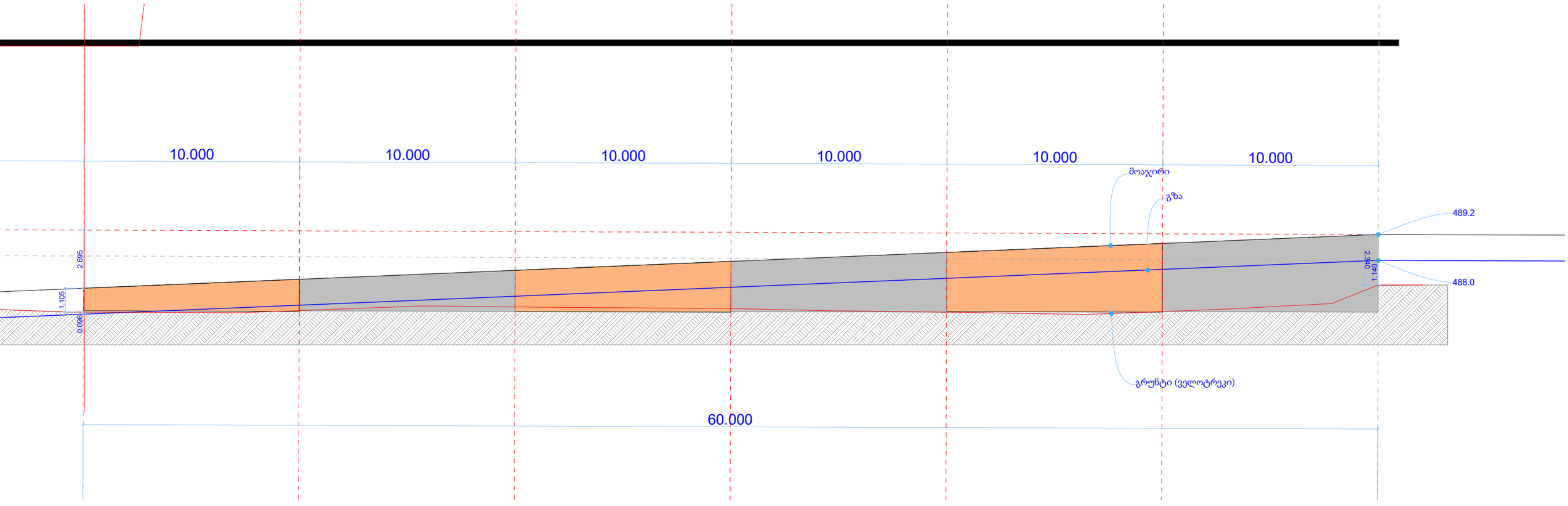
10.000
10.000
10.000
10.000
10.000
10.000
მოაჯირი
გზა
489.2
488.0
2.695
1.105
0.096
2.340
1.140
გრუნტი (ველოტრეკი)
60.000

საყდენი კედლის განშლა

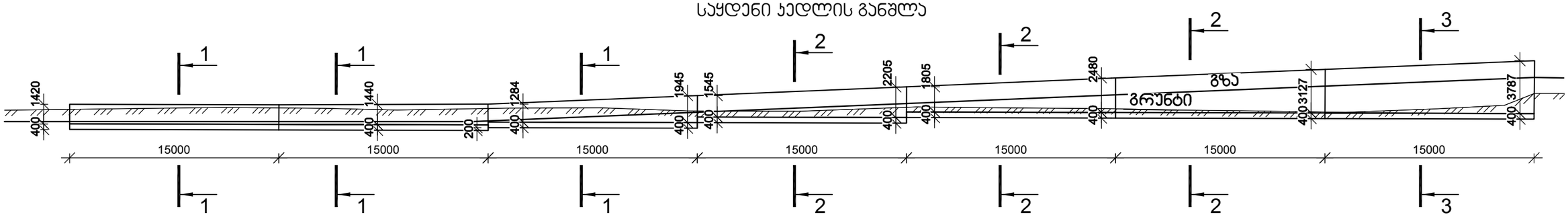

№ პოზ	აღნიშვნა	დასახელება	რაოდ. ელ-ში	წონა, (კგ) ერთის	წონა, (კგ) საერთო	შენიშვნა
		ჭრილი 1-1 45 მეტრი				
1		Ø 14 A500c ГОСТ Р 52544-2006 L= 1720 მმ	5	2.08	10	
2		Ø 14 A500c ГОСТ Р 52544-2006 L= 2245 მმ	5	2.71	14	
3		Ø 10 A500c ГОСТ Р 52544-2006 L= 1720 მმ	5	1.06	5	
4		Ø 10 A500c ГОСТ Р 52544-2006 L= 2135 მმ	5	1.32	7	
5		Ø 10 A500c ГОСТ Р 52544-2006 L= 1000 მმ	29	0.62	18	
		ბეტონი		B-25	1.28	კუბ მ

№ პოზ	აღნიშვნა	დასახელება	რაოდ. ელ-ში	წონა, (კგ) ერთის	წონა, (კგ) საერთო	შენიშვნა
		ჭრილი 2-2 45 მეტრი				
1		Ø 14 A500c ГОСТ Р 52544-2006 L= 2020 მმ	5	2.44	12	
2		Ø 14 A500c ГОСТ Р 52544-2006 L= 3160 მმ	5	3.82	19	
3		Ø 10 A500c ГОСТ Р 52544-2006 L= 2020 მმ	5	1.24	6	
4		Ø 10 A500c ГОСТ Р 52544-2006 L= 3140 მმ	5	1.93	10	
5		Ø 10 A500c ГОСТ Р 52544-2006 L= 1000 მმ	38	0.62	23	
		ბეტონი		B-25	1.90	კუბ მ

№ პოზ	აღნიშვნა	დასახელება	რაოდ. ელ-ში	წონა, (კგ) ერთის	წონა, (კგ) საერთო	შენიშვნა
		ჭრილი 3-3 15 მეტრი				
1		Ø 16 A500c ГОСТ Р 52544-2006 L= 2720 მმ	5	4.29	21	
2		Ø 16 A500c ГОСТ Р 52544-2006 L= 4160 მმ	5	6.56	33	
3		Ø 10 A500c ГОСТ Р 52544-2006 L= 2720 მმ	5	1.68	8	
4		Ø 10 A500c ГОСТ Р 52544-2006 L= 4140 მმ	5	2.55	13	
5		Ø 10 A500c ГОСТ Р 52544-2006 L= 1000 მმ	54	0.62	33	
		ბეტონი		B-25	2.65	კუბ მ

ჭრილი 1-1

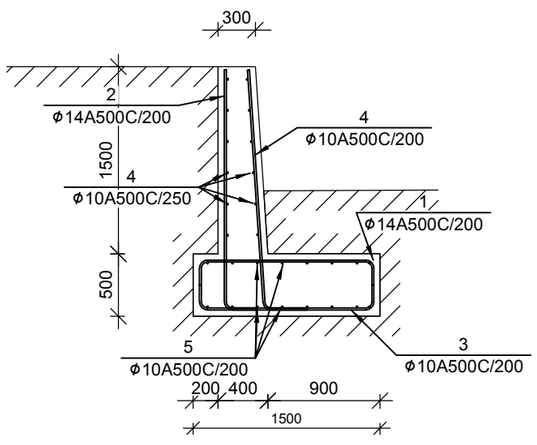

ჭრილი 2-2

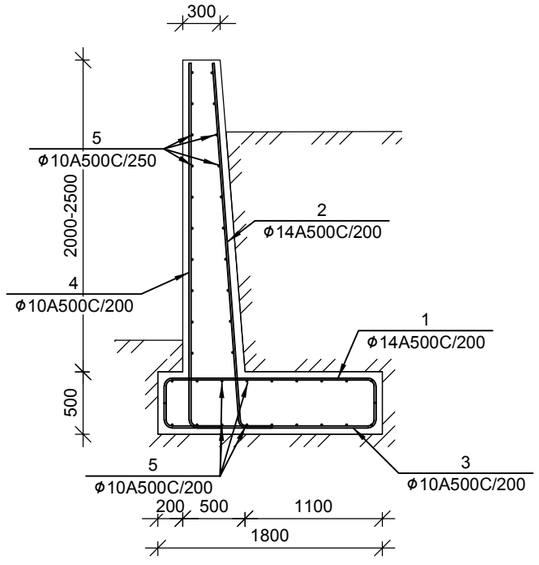

ჭრილი 3-3

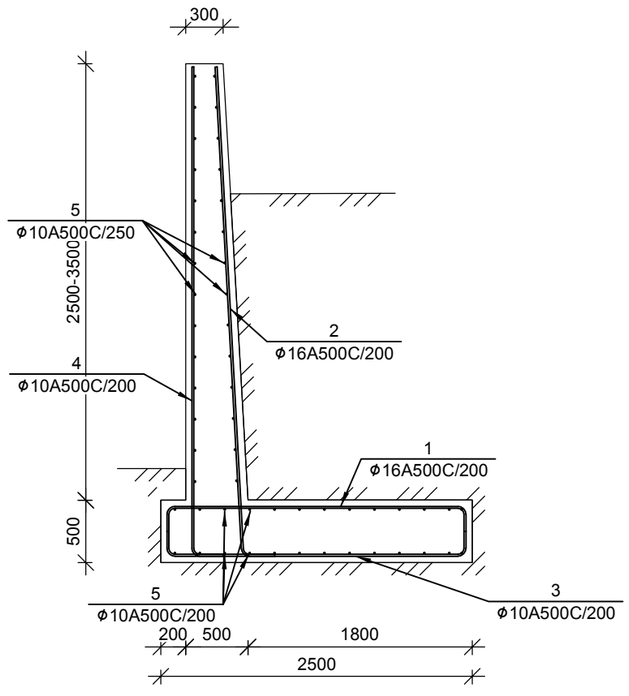

შენიშვნა:

1) საყრდენი კედლის მოწყობამდე საჭიროა არსებული გრუნტის მოჭრა. მოჭრა განხორციელდეს СНиП III-4-80* მოთხოვნების გათვალისწინებით.

2) კედელი ეწყობა 15 მ სექციებად (იხილეთ განშლა). სექციებს შორის ეწყობა ჰიდროიზამკეტი კვანძი

3) კედელში გამოყენებული უნდა იყოს წყალშეუღწევადი ბეტონი.

4) კედელში საჭიროა მოეწყოს სადრენაჟო მილები 1.5მ ბიჯით.

5) კედლის თავსა და ძირზე საჭიროა სადრენაჟო არხების მოწყობა.

6) კედლის უკან გრუნტის უკუჩაყრა უნდა მოხდეს ბალასტით. 250მმ ფენებად დატკეპნით. ტკეპნის კოეფიციენტი 0.95. ბალასტის კონტორლი უნდა მოხდეს ლაბორატორიულად. საანგარიშო მნიშვნელობები ბალასტისთვის: დეფორმაციის მოდული 40 მპა, შიდა ხახუნის კუთხე მინიმუმ 30^0.

№ პოზ	აღნიშვნა	დასახელება	რაოდ. ელ-ში	წონა, (კგ) ერთის	წონა, (კგ) საერთო	შენიშვნ
		დიზელგენერატორის საძირკველი 1 ცალი				
1		Ø 10 A500c ГОСТ Р 52544-2006 L= 3700 მმ	34	2.28	78	
2		Ø 10 A500c ГОСТ Р 52544-2006 L= 6500 მმ	20	4.01	80	
3		Ø 12 A500c ГОСТ Р 52544-2006 L= 3700 მმ	34	3.28	112	
4		Ø 12 A500c ГОСТ Р 52544-2006 L= 6500 მმ	20	5.77	115	
1-1		Ø 12 A500c ГОСТ Р 52544-2006 L= 1105 მმ	102	0.98	100	
1-2		Ø 8 A240 ГОСТ Р 52544-2006 L= 470 მმ	150	0.19	28	
		ბეტონი		B-25	9.62	ჯამ მ
		ბეტონის მოზადება		B-7.5	2.41	ჯამ მ

დიზელ გენერატორის საძირკვლის ფილის არმირების სქემა (ქვედა შრე)

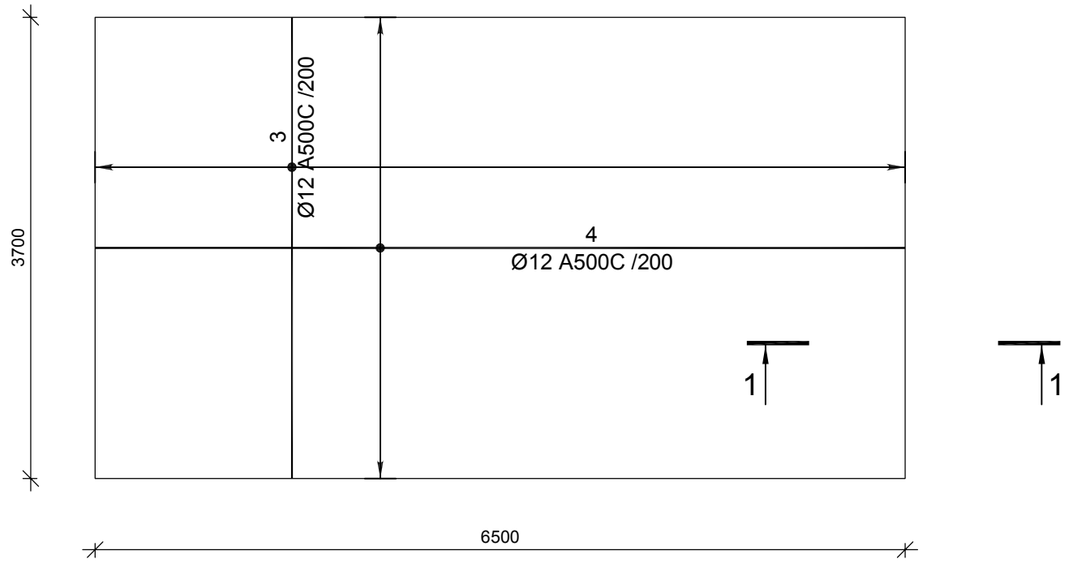

ჭრილი 1-1

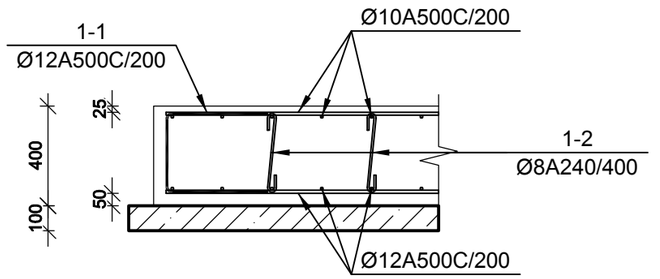

პოზ.	ესკიზი
1-2	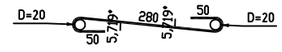
1-1	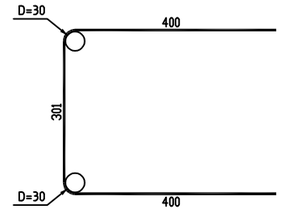

დიზელ გენერატორის საძირკვლის ფილის არმირების სქემა (ზედა შრე)

