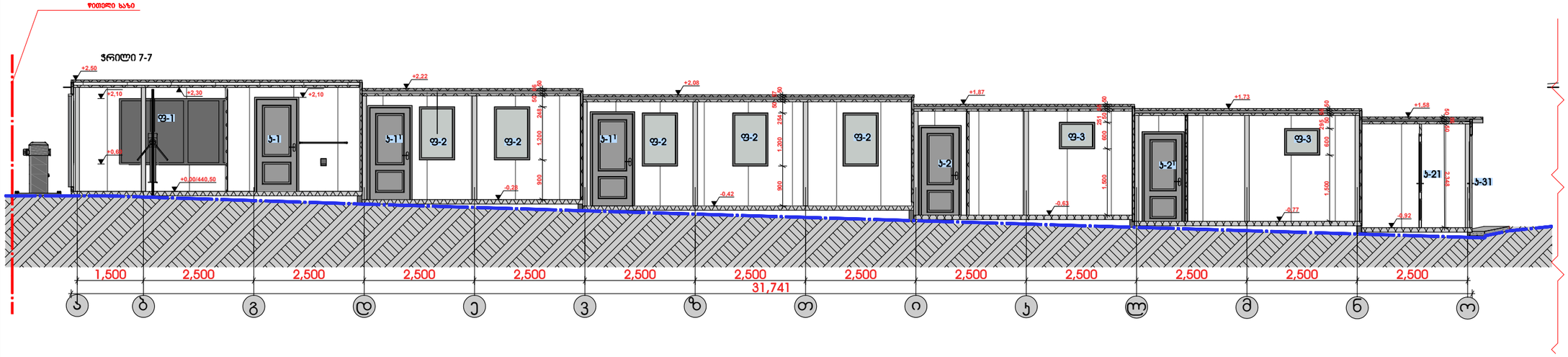

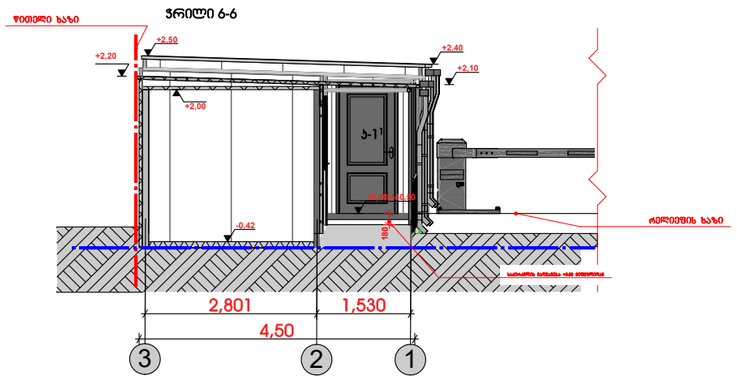

PAPER SIZE	CONTRACT№		FILE NAME
A-3			036-0001

ნახატის ლეგენდა LEGEND

საორიენტაციო ნიშნული
±0.000/511.100
ტერიტორიის მონიშვნის ნიშნული
ტერიტორიის ნაკრძალის ზღუდე
ნაგებობის ხაზი
ღობის ხაზი
სვეტების ღერძები
A-5 1-24 ფასადის ღერძი
12.000 m² ფართობი

ნახაზის ნომერი

NOTES

1. ნახაზის ზომები მოცემულია მილიმეტრებში
2. ნახაზის ზომა 297×420 მმ
3. ფასადის ნაგებობის ფერადოვნება შეთანხმებული უნდა იქნეს არქიტექტორთან

KEY PLAN

დამკვეთი CLIENT	შპს „ქართული ბრიკი ჯგუფი“	
პროექტი PROJECT	ლოჯისტიკური ცენტრი	
პროექტის ნომერი NUMBER	შპს „ქართული ბრიკი ჯგუფი“ საკადასტრო კოდი: 01.21.01.010.021	
არქიტექტორი:	ნანა	
მთავარი არქიტექტორი:	ლ. ბერიძე	
მთავარი ინჟ.:	ლ. ბერიძე	
ტექნიკური:	ლ. ბერიძე	

თბილისი 2024წ

IC COMPANY INDUSTRIAL CONSTRUCTION

არქიტექტურული ნაწილი ARCHITECTURE

მასშტაბი SCALE	1:100	თარიღი DATE OF ISSUE	
ნახაზის DRWG.	ვრილები 6-6 და 7-7		
სტადია STAGE	ცვლილების INDEX	ფურც. PAGES	
მშპ			