ქ. თბილისი, კობარეთის ქუჩა №1, ნაკვ. №01.17.13.001.365
მრავალბინიანი საცხოვრებელი სახლი

კონსტრუქციული ნაწილი

მუშა პროექტი

თბილისი 2024

კონსტრუქციული ნაწილის განმარტებითი ბარათი

ქ.თბილისი, კობარეთის ქუჩა №1, ნაკვ. №01.17.13.001.365 მრავალბინიანი საცხოვრებელი კომპლექსი, კონსტრუქციული ნაწილი მარკით "კ" მოცემულია ალბომში, რომელიც დამუშავდა ტექნიკური დოკუმენტაციის საფუძველზე, არქიტექტურული ნახაზების მიხედვით მარკით "ა".

შენობა თოთხმეტსართულიანია, სარდაფით; პირობით ნიშნულად 0.00 მ. მიღებულია შენობის I სართულის იატაკის დონე რომელიც შეესაბამებააბსოლუტურ ნიშნულს +447.80 მ-ს.

სეისმური დარაიონების მიხედვით სამშენებლო ტერიტორია იმყოფება 8 ბალიან ზონაში. გაანგარიშება ჩატარებულია 8 (0.17g) ბალზე.

საინჟინრო-გეოლოგიური გამოკვლევის მიხედვით, სამშენებლო ტერიტორია იმყოფება დამაკმაყოფილებელ საინჟინრო-გეოლოგიურ პირობებში - უარყოფითი ფიზიკურ-გეოლოგიური პროცესები არ არის გავრცელებული. საძირკვლის ფუძედ მიღებულია გამოფიტული ქვიშაქვები და არგელიტები , რომლის ფიზიკურ-მექანიკური მახასიათებლებია:

სიმკვრივე	ρ=2.14 გ/სმ^3;
პირობითი საანგარიშო წინაღობა	R_0=450 კპა
დეფორმაციის მოდული	E=350 კგძ/სმ^2;

კლიმატური პირობები:
თოვლის ნორმატიული დატვირთვა 0.5 კპა,
ქარის ნორმატიული დატვირთვა 15 წელიწადში ერთხელ 0.85 კპა

მზიდ კონსტრუქციას წარმოადგენს მონოლითური რკინაბეტონის სივრცითი კარკასი ხისტი კვანძებით:
საძირკველი - რკინაბეტონის ფილა, სისქით 100 (სმ) ბეტონი B25;
სვეტები - მონოლითური რკინაბეტონის სხვადასხვა კონფიგურაციის, bxh=40X100, 40x80, 40x60, 40x40,(სმ) ბეტონი B25;
კედლები - მონოლითური რკინაბეტონის, სისქით 20, 25, (სმ) ბეტონი B25;
რიგელები - მონოლითური რკინაბეტონის 40x50; (სმ) ბეტონი B25;
სართულშუა გადახურვის ფილები - მონოლითური რკინაბეტონის, სისქით 18, ბეტონი B25;
კიბეები - მონოლითური რკინაბეტონის, სისქით 18 (სმ) ბეტონი B25;

კარკასის შევსება - წვრილი მსუბუქი ბეტონის ბლოკით, რომელიც უნდა ჩამაგრდეს კარკასთან სათანადო დეტალებით; ბლოკის მარკა მ-75, ხსნარის მარკა მ-50;

ტიხრები - წვრილი მსუმბუქი ბეტონის ბლოკების წყობა ჩამაგრდეს მზიდ კონსტრუქციებთან შესაბამისი დეტალების საშუალებით.

წინამდებარე პროექტი გაანგარიშებულია და დამუშავებულია საქართველოში მოქმედი სამშენებლო ნორმებისა და წესების დაცვით:
1) პნ 01.05-08 "სამშენებლო კლიმატოლოგია"
2) პნ 01.01-09 "სეისმოდეგები მშენებლობა"
3) პნ 03.01-09 "ბეტონისა და რკინაბეტონის კონსტრუქციები"
4) პნ 02.01-08 "შენობისა და ნაგებობის ფუძეები"
5) СНиП 2.01.07-85* "Нагрузки и воздействия"

ზოგადი მითითებები

1. ქვაბული მიღებულ იქნას ინჟინერ-გეოლოგის მიერ, შედგეს შესაბამისი აქტი სამშენებლო ნორმებისა და წესების მიხედვით.
2. მშენებლობის ორგანიზაციამ უზრუნველყოს მონოლითური რ/ბ-ის ჰორიზონტალურ კონსტრუქციებში: საძირკველსა და გადახურვის ფილებში ბეტონის ჩაწყობა უწყვეტად, ჰორიზონტალური მიმართულებით.
3. რ/ბ-ის კონსტრუქციების დაბეტონებისას უნდა გაეწიოს კონტროლი ბეტონის კლასს, ვიბრირებას, დაბეტონების ხარისხს და შრობის პროცესს თანახმად ГОСТ 10180-78, ГОСТ 18105.0-80, ГОСТ 18105.1-80, ГОСТ 18105.2-80.
4. რ/ბ-ის კონსტრუქციებში გამოყენებულია A500C და A240 კლასის არმატურა ТСН102-00-ის მიხედვით. შემოწმებულ იქნას შემოტანილი არმატურის ხარისხი აკრედიტირებული ლაბორატორიის მიერ და შედგეს შესაბამისი აქტი.
5. ანკერებისა და ჩასატანებელი დეტალებისთვის გამოყენებულ იქნას ლითონის ფურცელი ГОСТ 380-71-ის მიხედვით.
6. ანკერები დამზადდეს ხელის რკალური შედუღებით განღრუებულ ნახვრეტში ГОСТ 19292-73-ის მიხედვით.
7. რ/ბ-ის კონსტრუქციებში გრძივი არმატურების დაკავშირება შესრულდეს გადადებით - წინამდებარე პროექტის და სამშენებლო ნორმების და წესების მიხედვით.
8. არმატურების გადაღუნვა მოხდეს ცივად, შესაბამისი მექანიზმების მეშვეობით.
9. კარკასის ღეროვან ელემენტებში განივი არმირება შესრულდეს შეკრული არმატურის საკიდების მეშვეობით, რომელთა ბოლოები გადაიღუნოს და ჩაანკერდეს კონსტრუქციის ტანში.
10. რ/ბ-ის კონსტრუქციებში პროექტით გათვალისწინებულია B-25 კლასის ბეტონი. კონსტრუქციებში ბეტონის ჩაწყობა შესრულდეს ვიბრატორის გამოყენებით.
მშენებლობის პროცესში განხორციელდეს ბეტონის კლასის სისტემატიური კონტროლი, მოწოდებული პარტიიდან აღებულ იქნას ნიმუშები და შემოწმებულ იქნას ლაბორატორიულად, თანახმად სამშენებლო ნორმებისა.
ბეტონის დამზადებისას განსაკუთრებული ყურადღება მიექცეს ცემენტის შემადგენლობას და ხარისხს - დანიშნულების მიხედვით.
11. კონსტრუქციულ ნახაზებზე მუშა არმატურები მიბმულია ღერძულად, ზომები მმ-შია ნაჩვენები.
12. ბეტონის მომზადების ზედაპირი, ასევე საძირკვლისა და სარდაფის კედლის გრუნტთან საკონტაქტო ზედაპირები, დამუშავდეს და მოეწყოს ჰიდროიზოლაცია.
13. ლითონკონსტრუქციების დამზადებისას იხელმძღვანელეთ შესაბამისად ТУ 36-2282-80 და СНиП III-18-75 "Металлические конструций. Правила производства и приемки работ";
14. ლითონის ელემენტებისათვის მასალად გამოყენებულ იქნას ჩვეულებრივი ხარისხის ნახშირბადოვანი ფოლადი ГОСТ 380-71*-ის (СНиП-II-23-81*) მიხედვით:
15. ლითონის კონსტრუქციების ელექტროშედუღებისათვის ქარხანაში გამოყენებულ იქნას ნახევრადავტომატური ელექტროშედუღება; მშენებარე ობიექტზე ხელით ელექტროშედუღების შესრულებისას გამოყენებულ იქნას ელექტროდები ხელით რკალური შედუღებისათვის ГОСТ 9467-75-ის მიხედვით; შესადუღი მავთული ГОСТ 2246-70-ის მიხედვით; ფლუსი-ГОСТ 9087-81-ის მიხედვით; ნახშირორჟანგის აირი ГОСТ 8050-76-ის მიხედვით.
16. ლითონის ელემენტების შედუღება განხორციელდეს (თუ მითითებული არ არის კონსკრეტულად) მათი შეხების მთელ პერიმეტრზე (კონტურზე). შედუღების ნაკერის სიმაღლედ მიიღება 1.2h სადაც h არის შესადუღებელი ელემენტების სისქეებს შორის უმცირესი, არანაკლები 6 მმ-ისა
17. ლითონკონსტრუქციების კვანძებში გამოყენებული იქნას ჭანჭიკი ГОСТ 7798-70-ის მიხედვით, ფოლადის მარკა ВСт.5, ქანჩი ГОСТ 5915-70-ის მიხედვით, საყელური ГОСТ 11371-98-ის მიხედვით;
18. ლითონის კონსტრუქციების ელემენტები შეიღებოს СНиП-2.03.11-85-ის „სამშენებლო კონსტრუქციების დაცვა კოროზიისაგან" მიხედვით;

პროექტის მიხედვით შენობის გეომეტრიის დაცვის მიზნით მშენებლობის პროცესი უნდა მიმდინარეობდეს გეოდეზიური მეთვალყურეობის თანხლებით.

მშენებლობის პროცესში წარმოქმნილი პრობლემები, რომლებიც შეხებაში არიან წარმოდგენილი პროექტის ან ცალკეული დეტალების ცვლილებასთან, როგორც წესი, შეთანხმდეს საპროექტო ორგანიზაციასთან.

ნაგებობის პასუხისმგებლობის კლასი

თანახმად საქართველოს პროექტირების ნორმებისა პნ 03.01-09 დანართი 3, განსახილველი შენობა მიეკუთვნება I კლასის ნაგებობას. ამ შემთხვევაში საიმედობის კოეფიციენტი ნაგებობის პასუხისმგებლობის კლასის მიხედვით γ_n=1.

თანახმად საქართველოში მოქმედი პროექტირების ნორმებისა НАГРУЗКИ И ВОЗДЕЙСТВИЯ СНиП 2.01.07-85*, განსახილველ შენობის კონსტრუქციებზე მოსული დატვირთების საიმედობის კოეფიციენტი γ

A. მუდმივი დატვირთვებისთვის:
A 1. ნაყარი გრუნტი 1,15;
A 2. რ/ბ-ის კონსტრუქციები 1,1;
A 3. ლითონის კონსტრუქციები...1,05;
A 4. იატაკები..1,2;
A 5. სტაციონარული დანადგარები 1,05;
B. დროებითი დატვირთვებისთვის:
B 1. თანაბრად განაწილებული დატვირთა < 200 კგძ/მ^2.........1,3;
B 2. თანაბრად განაწილებული დატვირთა > 200 კგძ/მ^2........1,2
C. თოვლის დატვირთვისთვის...1,4;
C. ქარის დატვირთვისთვის..1,4;

დროებითი ნორმატიული დატვირთვები, შესაბამისად - 200 კგ/მ^2,
თოვლის ნორმატიული დატვირთვა - 50 კგძ/მ^2;
ქარის ნორმატიული დატვირთვა - 85 კგძ/მ^2;
გრუნტის კატეგორია სეისმური თვისებების მიხედვით არის მეორე.
გაანგარიშება ჩატარებულია I და II ჯგუფის ზღვრული მდგომარეობის მიხედვით.

შენობის მზიდი კონსტრუქციების გაანგარიშება ჩატარებულია გამოთვლითი კომპლექს "LIRA SAPR"-ის მიხედვით. საანგარიშო სქემა სივრცითია. დრეკადი ფუძე მოდელირებულია საგების ორი კოეფიციენტით (პასტერნაკის მოდელი).

წინამდებარე ალბომში დამუშავებულია შენობის კონსტრუქციები, მარკით "კ", რომელშიც მოცემულია კონსტრუქციების მუშა ნახაზები:
1. კონსტრუქციების სქემები;
2. მონ. რ/ბ-ის საძირკვლის კონსტრუქცია;
3. მონ. რ/ბ-ის კედლების და დიაფრაგმების კონსტრუქციები;
4. მონ. რ/ბ-ის სვეტების კონსტრუქციები;
5. მონ. რ/ბ-ის გადახურვის ფილის კონსტრუქციები;
6. მონ. რ/ბ-ის კიბეების კონსტრუქციები;

პროექტის დასახელება
მრავალბინიანი საცხოვრებელი სახლი

პროექტის მისამართი
ქ.თბილისი, კობარეთის ქუჩა №1, ნაკვ. №01.17.13.001.365

დამკვეთი

სტადია	თარიღი	განმარტება
მპ	2024.11.20	

დაკვეთის №

CAD DWG ფაილი meria.dwg

დირექტორი:
მთ. კონსტრუქტორი: ა. კორტავა
შეასრულა ნ. ხუბულავა
შეამოწმა გ. ვაშაკიძე

ნახაზის დასახელება
განმარტებითი ბარათი

კ-0.02

A2

საანგარიშო სქემა

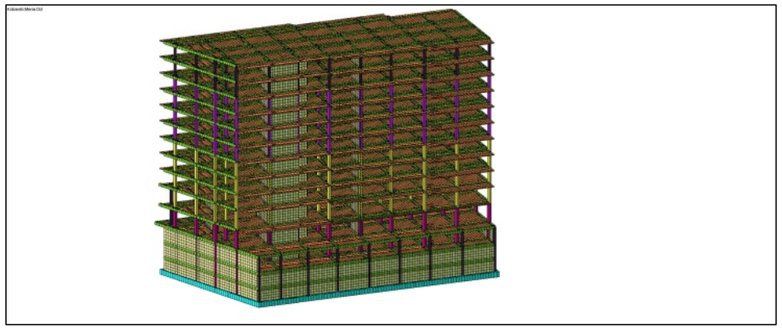

დეფორმაციული სქემა

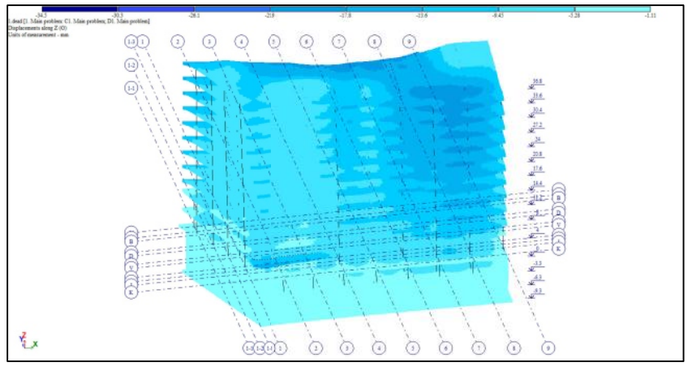

სვეტების არმირების სქემა

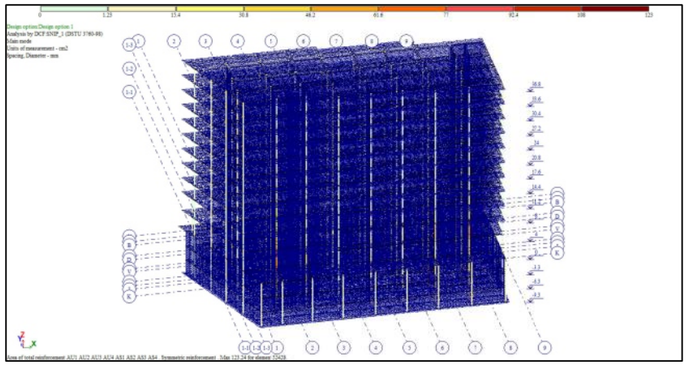

რიგელების არმირების სქემა

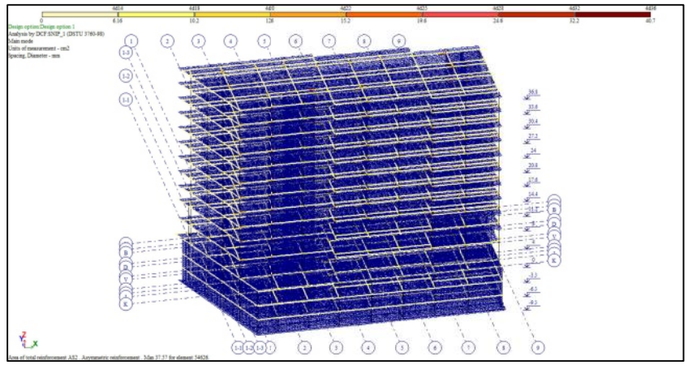

ფილების და კედლების არმირების სქემა

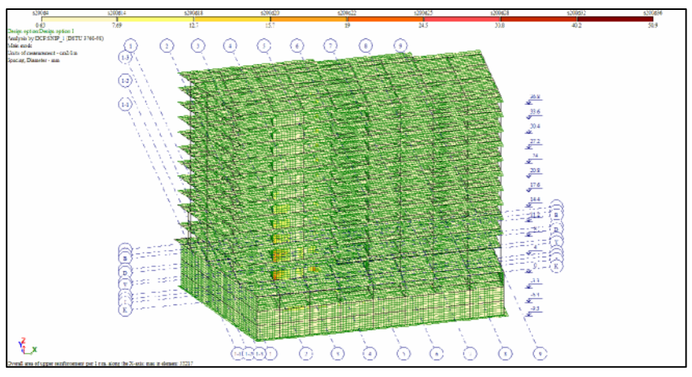

Rz - გრუნტის რეაქციის სქემა

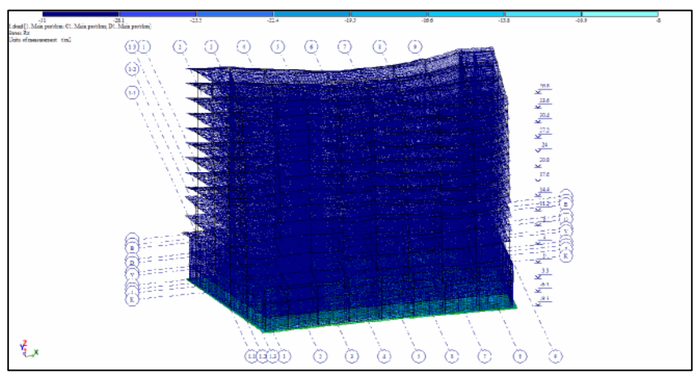

პროექტის დასახელება

მრავალბინიანი საცხოვრებელი სახლი

პროექტის მისამართი

ქ.თბილისი, კობარეთის ქუჩა №1, ნაკვ. №01.17.13.001.365

დამკვეთი

სტადია	მარცხი	გაანგარიშება
მპ	2024.11.20	

დაკვეთის №

CAD DWG ფაილი meria.dwg

დირექტორი:

მთ. კონსტრუქტორი: ა. კორტავა

შესრულა ნ. ხუბულავა

შემოწმა გ. ვაშაკიძე

ნახაზის დასახელება

გაანგარიშების რეზულტატები

კ-0.03

A2

მოდალური ანალიზის შედეგები

Frequencies of natural vibrations

File Edit Options

Frequencies of natural vibrations

load.#	mode #	Eigenvalues	Frequencies		Period (s)	Distrib.coef.	Modal mass (%)	Modal mass sum (%)
			Circle freq. (rad/s)	Frequency (Hz)				
3	1	0.207	4.823	0.768	1.303	0.816	12.414	12.414
3	2	0.196	5.099	0.812	1.232	1.176	46.152	58.565
3	3	0.162	6.187	0.985	1.016	0.579	2.574	61.139
3	4	0.050	19.985	3.181	0.314	0.456	5.395	66.534
3	5	0.045	22.214	3.535	0.283	0.571	7.420	73.954
3	6	0.040	25.290	4.025	0.248	0.576	1.151	75.105
3	7	0.038	26.285	4.183	0.239	0.197	0.018	75.123
3	8	0.035	28.205	4.489	0.223	- 0.013	0.000	75.124
3	9	0.034	29.291	4.662	0.215	0.081	0.006	75.130
3	10	0.031	32.264	5.135	0.195	- 0.154	0.004	75.134
3	11	0.030	32.834	5.226	0.191	- 0.139	0.005	75.138
3	12	0.030	33.320	5.303	0.189	- 0.014	0.000	75.138
3	13	0.028	35.204	5.603	0.178	0.011	0.000	75.138
3	14	0.028	36.230	5.766	0.173	- 0.280	0.037	75.176
3	15	0.027	37.249	5.928	0.169	0.113	0.002	75.177
3	16	0.027	37.555	5.977	0.167	0.567	0.070	75.247
3	17	0.026	37.788	6.014	0.166	- 0.382	0.005	75.252
3	18	0.026	38.206	6.081	0.164	0.569	0.058	75.310
3	19	0.026	38.501	6.128	0.163	0.170	0.006	75.316
3	20	0.026	39.033	6.212	0.161	- 0.057	0.000	75.317
3	21	0.025	39.736	6.324	0.158	- 0.699	0.080	75.397
3	22	0.025	39.950	6.358	0.157	0.296	0.008	75.405
4	1	0.207	4.823	0.768	1.303	- 1.560	45.323	45.323
4	2	0.196	5.099	0.812	1.232	0.686	15.682	61.004
4	3	0.162	6.187	0.985	1.016	- 0.439	1.476	62.481
4	4	0.050	19.985	3.181	0.314	- 0.583	8.793	71.274
4	5	0.045	22.214	3.535	0.283	0.580	7.665	78.938
4	6	0.040	25.290	4.025	0.248	- 0.234	0.190	79.129
4	7	0.038	26.285	4.183	0.239	- 1.145	0.614	79.743
4	8	0.035	28.205	4.489	0.223	- 0.132	0.035	79.778
4	9	0.034	29.291	4.662	0.215	- 0.054	0.003	79.781
4	10	0.031	32.264	5.135	0.195	0.338	0.019	79.800
4	11	0.030	32.834	5.226	0.191	0.362	0.031	79.831
4	12	0.030	33.320	5.303	0.189	- 0.252	0.014	79.845
4	13	0.028	35.204	5.603	0.178	0.098	0.001	79.846

პროექტის დასახელება

მრავალბინიანი საცხოვრებელი სახლი

პროექტის მისამართი

ქ. თბილისი, ჯიქიას №9
(ს.კ. 01.14.05.005.121)

დამკვეთი

სტადია

მპ 2023.01.12

დაკვეთის №

CAD DWG ფაილი

მთ. კონსტრუქტორი:

შეასრულა

შეამოწმა

საავტორო უფლებები

ნახაზის დასახელება

მოდალური ანალიზის შედეგები

კ-0.05

კონსტრუქციების საყალიბე გეგმა -9,300 ნიშნულზე

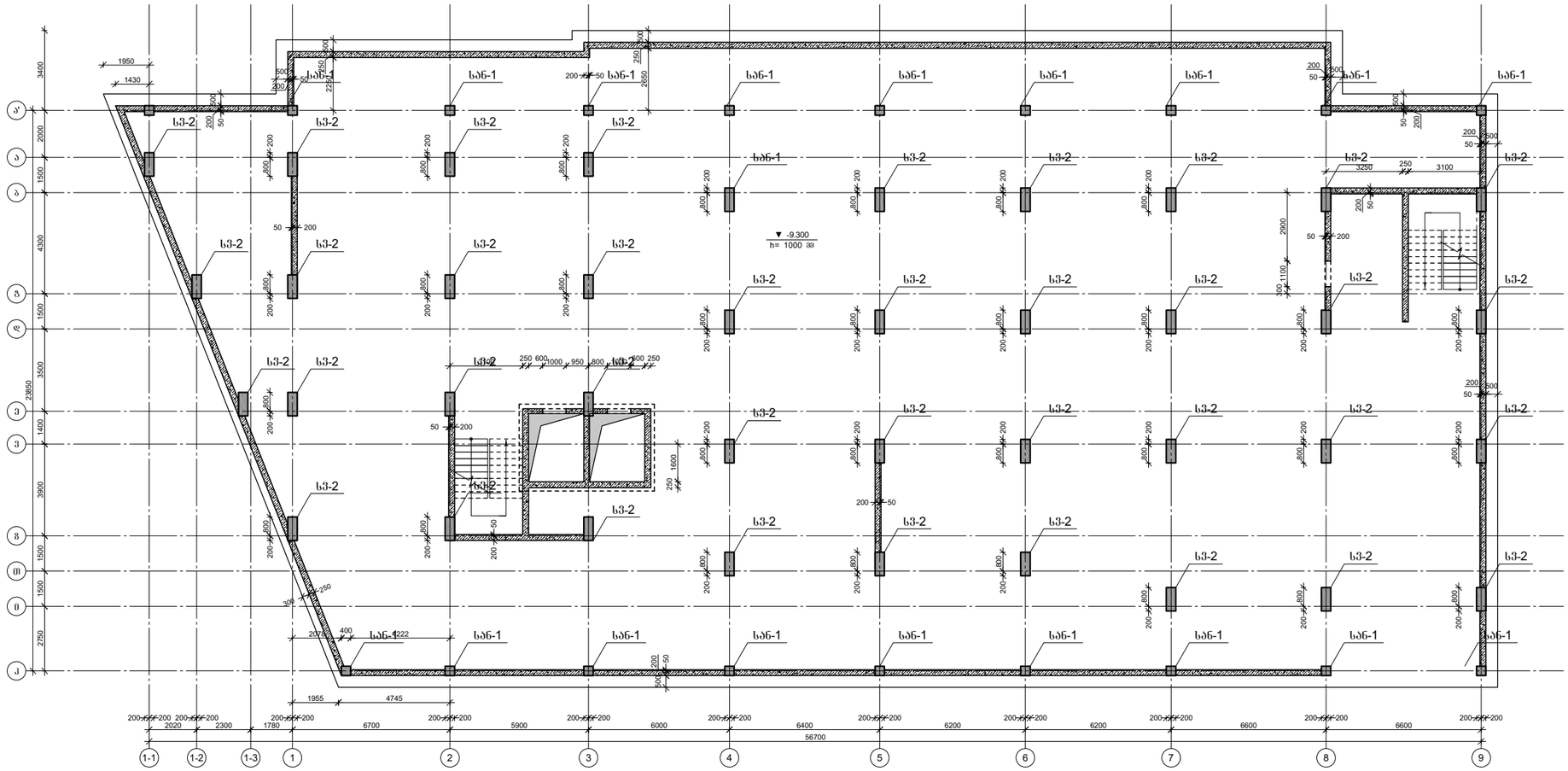

სა6-1

პროექტის დასახელება

მრავალბინიანი საცხოვრებელი სახლი

პროექტის მისამართი

ქ.ბათუმი, კობარეთის ქუჩა №1, ნაკვ. №01.17.13.001.365

დამკვეთი

სტადია	მარიდი	განმარტება
მპ	2024.11.20	

დაკვეთის №

CAD DWG ფაილი: meria.dwg

დირექტორი:

მთ. კონსტრუქტორი: ა. კორტავა

შეასრულა: ნ. ხუბულავა

შეამოწმა: ზ. ვაშაკიძე

ნახაზის დასახელება

კონსტრუქციების საყალიბე გეგმა -9,300 ნიშნულზე

კ-1.01

A2

კონსტრუქციების საყალიბე გეგმა -6,300 ნიშნულზე

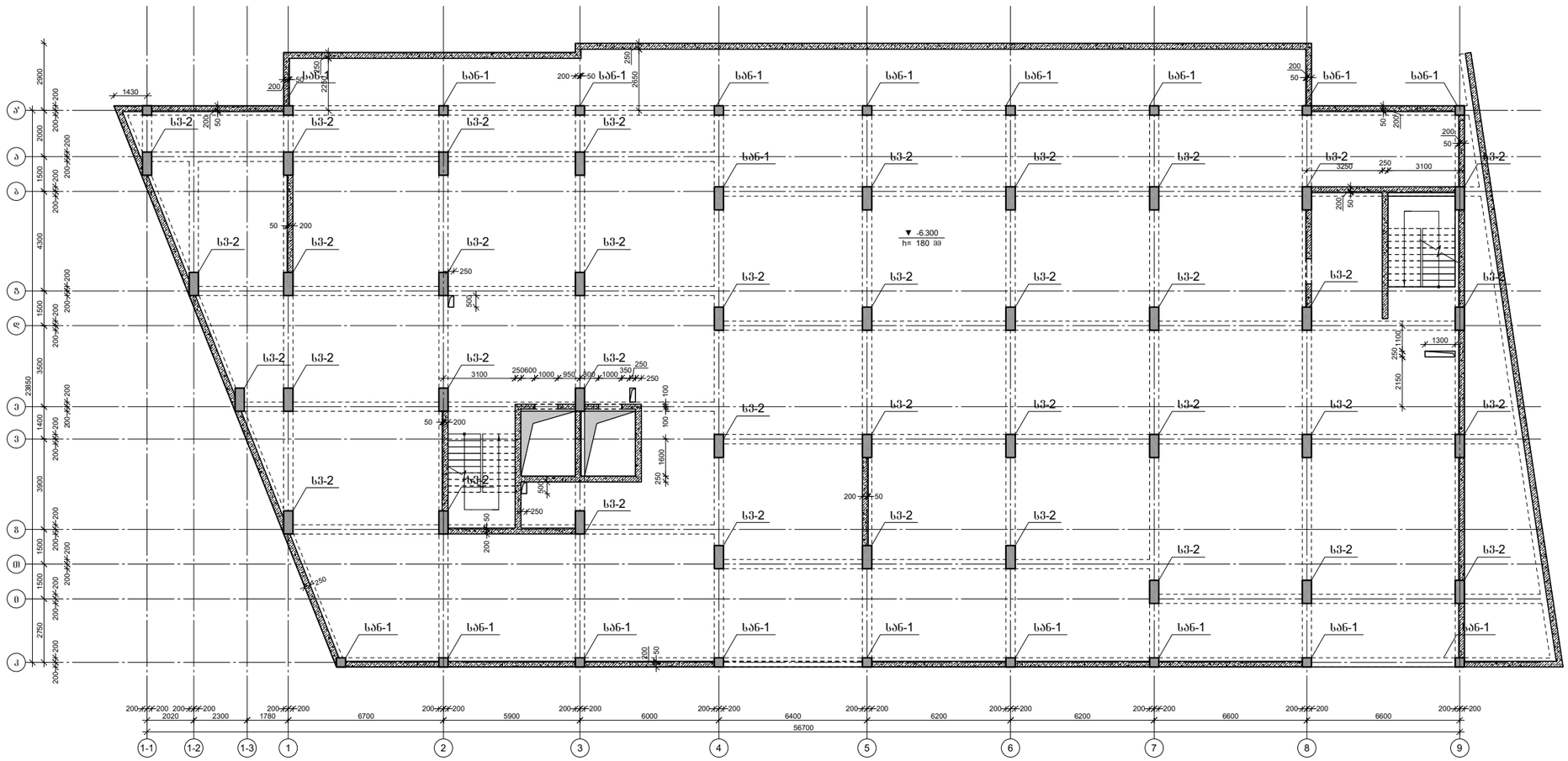

სა6-1

პროექტის დასახელება

მრავალბინიანი საცხოვრებელი სახლი

პროექტის მისამართი

ქ.ბათილისი, კობარეთის ქუჩა №1, ნაკვ. №01.17.13.001.365

დამკვეთი

სტადია	მარილი	განმარტება
მპ	2024.11.20	

დაკვეთის №

CAD DWG ფაილი meria.dwg

დირექტორი:

მთ. კონსტრუქტორი: ა. კორტავა

შესრულა ნ. ხუბულავა

შეამოწმა ზ. ვაშაკიძე

ნახაზის დასახელება

კონსტრუქციების საყალიბე გეგმა -6,300 ნიშნულზე

კ-1.02

A2

კონსტრუქციების საყალიბე გეგმა -3,300 ნიშნულზე

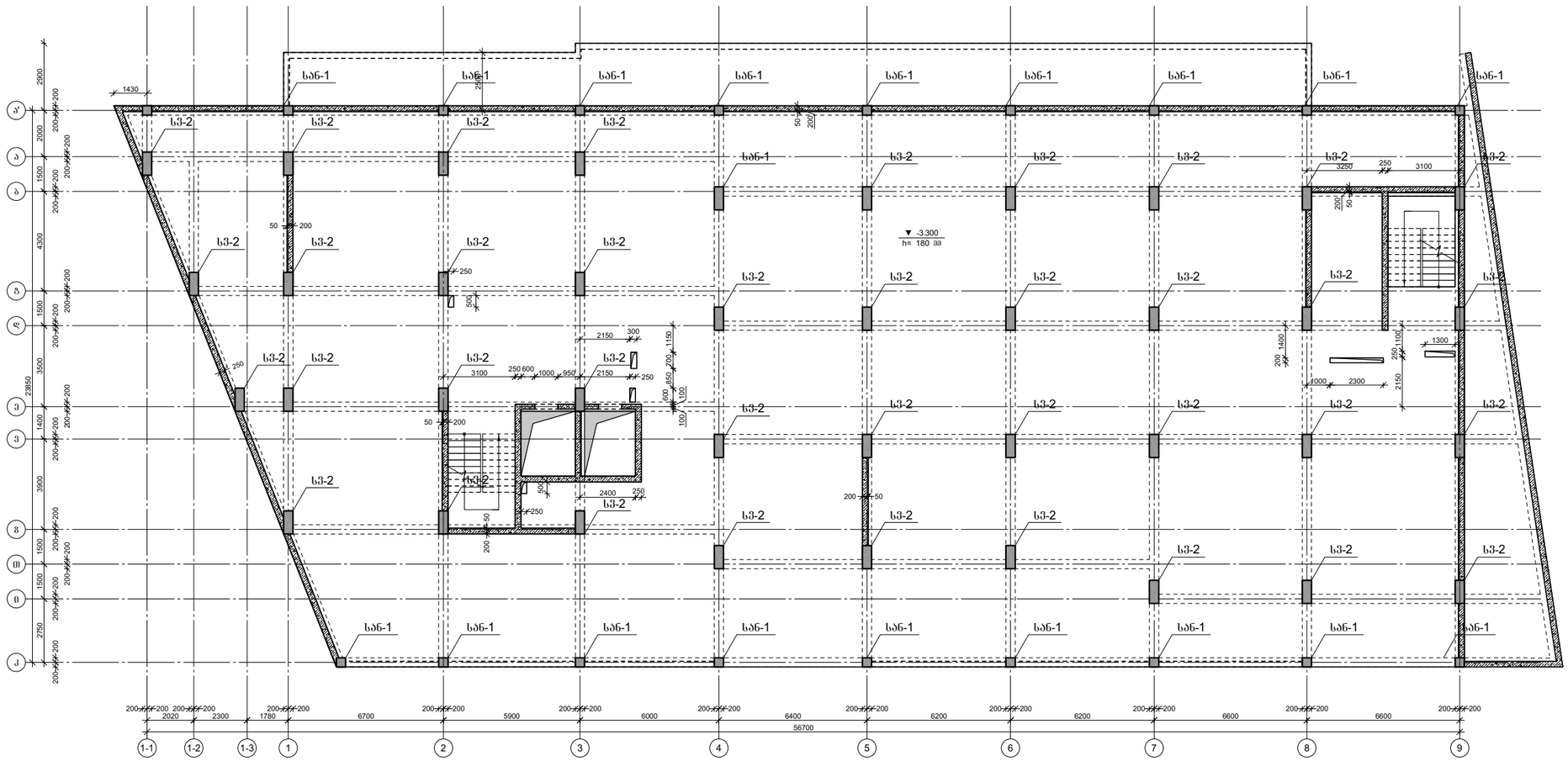

სა6-1

პროექტის დასახელება

მრავალბინიანი საცხოვრებელი სახლი

პროექტის მისამართი

ქ.თბილისი, კობარეთის ქუჩა №1, ნაკვ. №01.17.13.001.365

დამკვეთი

სტადია	მარილი	განმარტება
მპ	2024.11.20	

დაკვეთის №

CAD DWG ფაილი: meria.dwg

დირექტორი:

მთ. კონსტრუქტორი: ა. კორტავა

შესრულა: ნ. ხუბულავა

შეამოწმა: გ. ვაშაკიძე

ნახაზის დასახელება

კონსტრუქციების საყალიბე გეგმა -3,300 ნიშნულზე

კ-1.03

A2

კონსტრუქციების საყალიბე გეგმა 0,000 ნიშნულზე

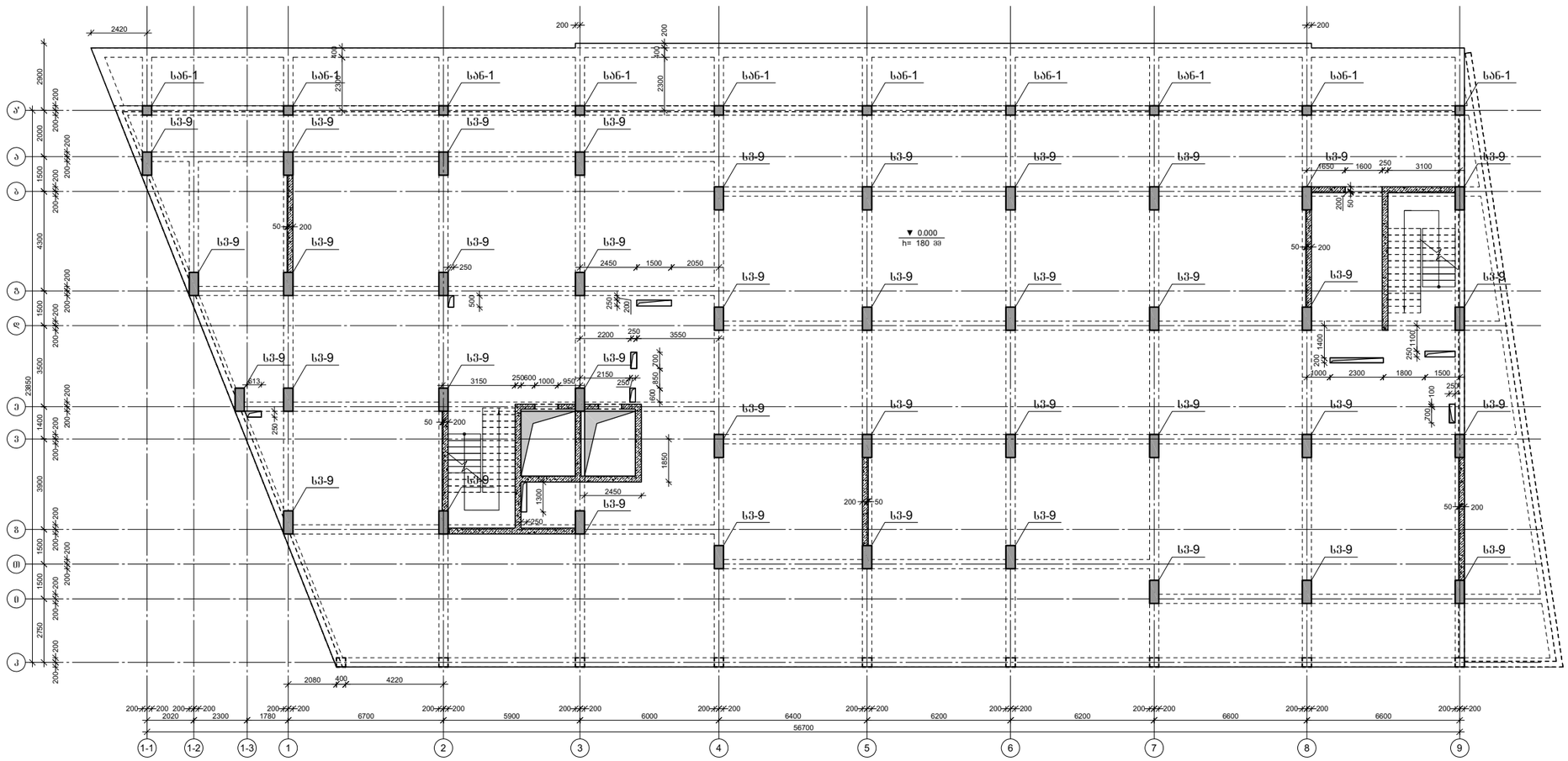

პროექტის დასახელება	მრავალბინიანი საცხოვრებელი სახლი
პროექტის მისამართი	ქ.თბილისი, კობარეთის ქუჩა №1, ნაკვ. №01.17.13.001.365
დამკვეთი	
სტადია	მარილი
	განმარტება
მპ	2024.11.20
დაკვეთის №	
CAD DWG ფაილი	meria.dwg

დირექტორი:

მთ. კონსტრუქტორი: ა. კორტავა

შესრულა ნ. ხუბულავა

შეამოწმა ვ. ვაშაკიძე

ნახაზის დასახელება

კონსტრუქციების საყალიბე გეგმა 0,000 ნიშნულზე

კ-1.04

A2

კონსტრუქციების საყალიბე გეგმა +4,000 ნიშნულზე

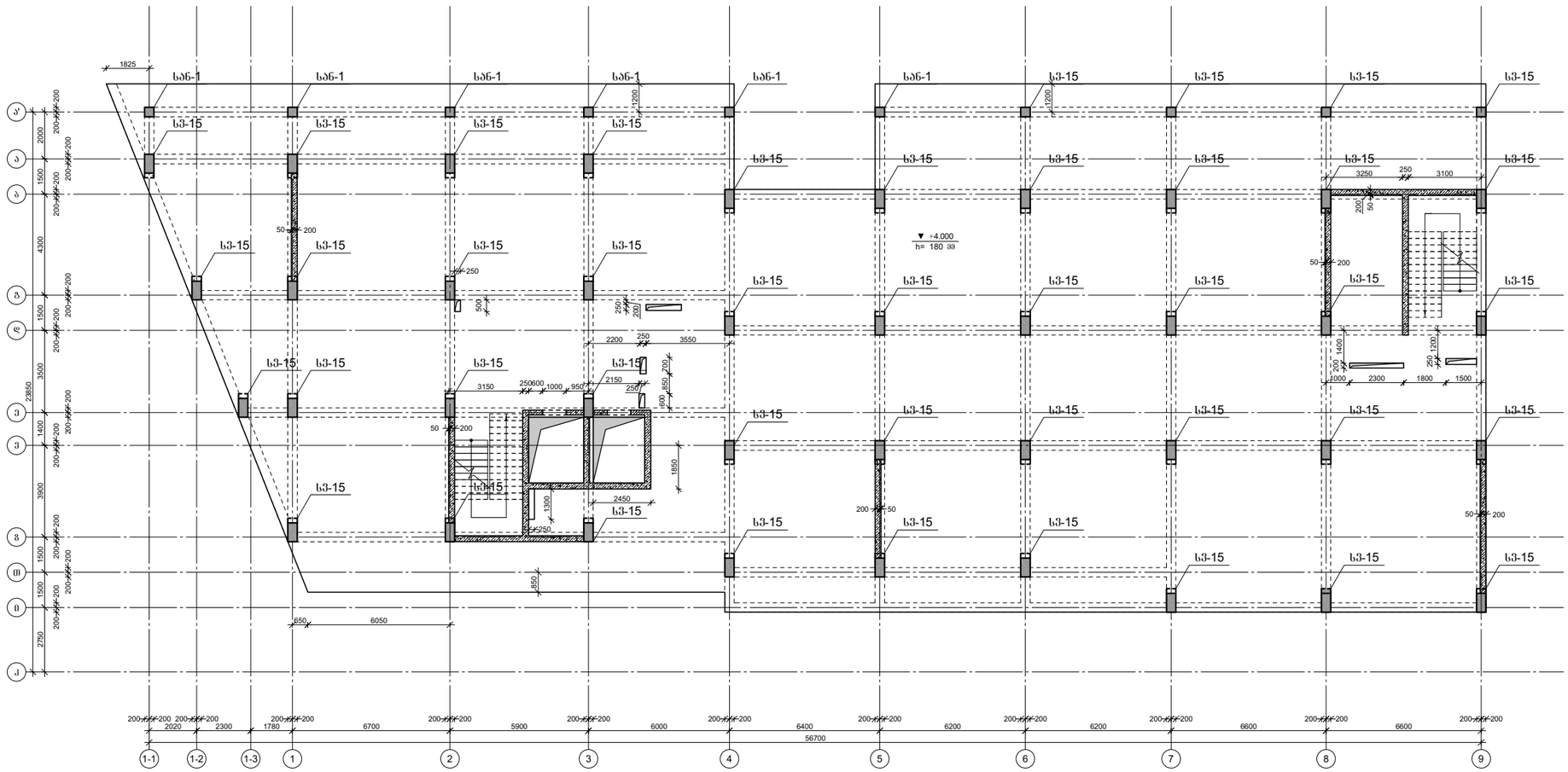

პროექტის დასახელება

მრავალბინიანი საცხოვრებელი სახლი

პროექტის მისამართი

ქ.თბილისი, კობარეთის ქუჩა №1, ნაკვ. №01.17.13.001.365

დამკვეთი

სტადია	მარცხი	განმარტება
მპ	2024.11.20	

დაკვეთის №

CAD DWG ფაილი meria.dwg

დირექტორი:

მთ. კონსტრუქტორი: ა. კორტავა

შესრულა ნ. ხუბულავა

შეამოწმა ზ. ვაშაკიძე

ნახაზის დასახელება

კონსტრუქციების საყალიბე გეგმა +4,000 ნიშნულზე

კ-1.05

A2

კონსტრუქციების საყალიბე გეგმა +8,000 ნიშნულზე

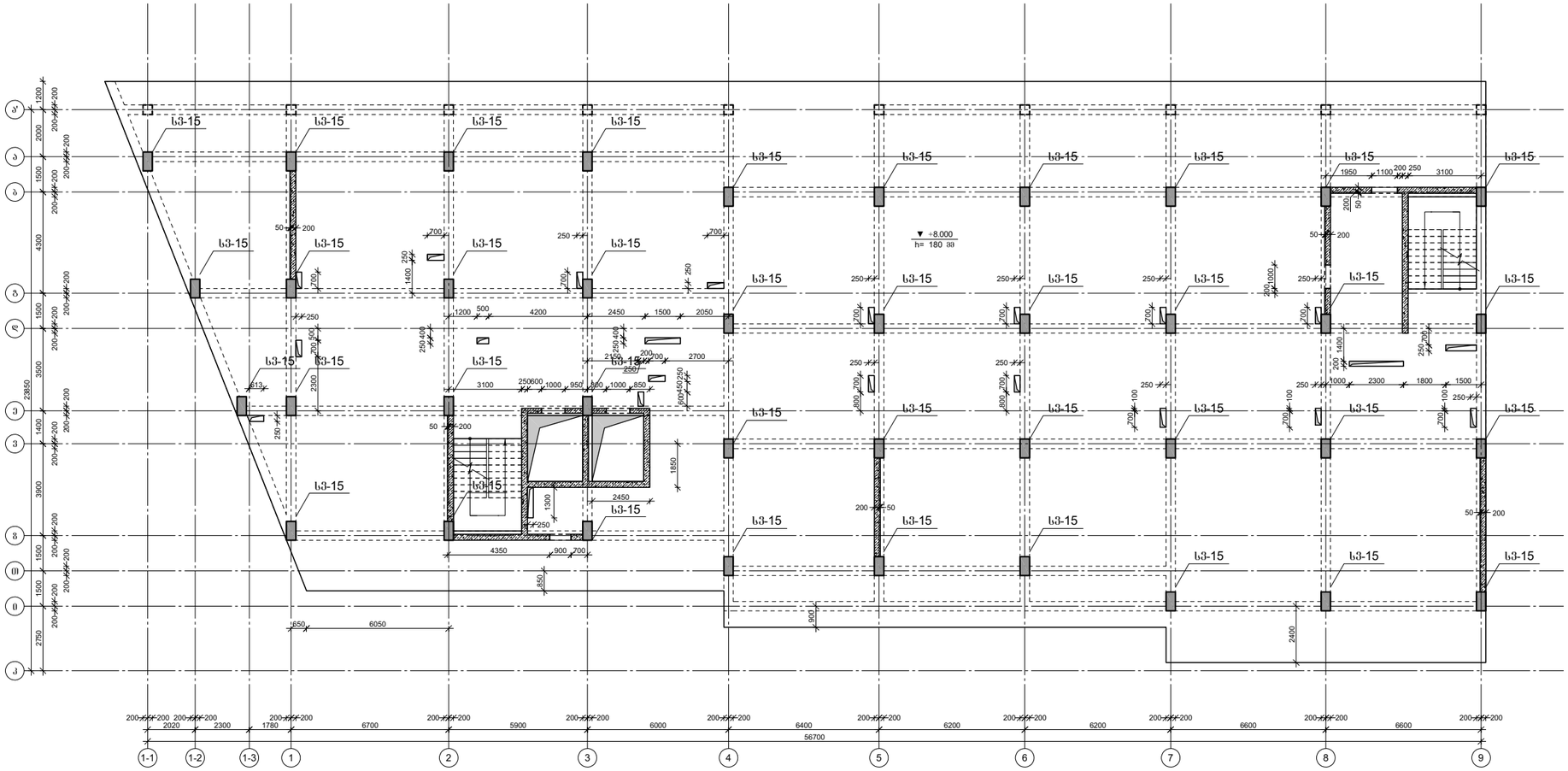

პროექტის დასახელება

მრავალბინიანი საცხოვრებელი სახლი

პროექტის მისამართი

ქ.თბილისი, კობარეთის ქუჩა №1, ნაკვ. №01.17.13.001.365

დამკვეთი

სტადია	მარცხი	განმარტება
მპ	2024.11.20	

დაკვეთის №

CAD DWG ფაილი meria.dwg

დირექტორი:

მთ. კონსტრუქტორი: ა. კორტავა

შესრულა ნ. ხუბულავა

შეამოწმა ზ. ვაშაკიძე

ნახაზის დასახელება

კონსტრუქციების საყალიბე გეგმა +8,000 ნიშნულზე

კ-1.06

A2

კონსტრუქციების საყალიბე გეგმა +11,200 ნიშნულზე

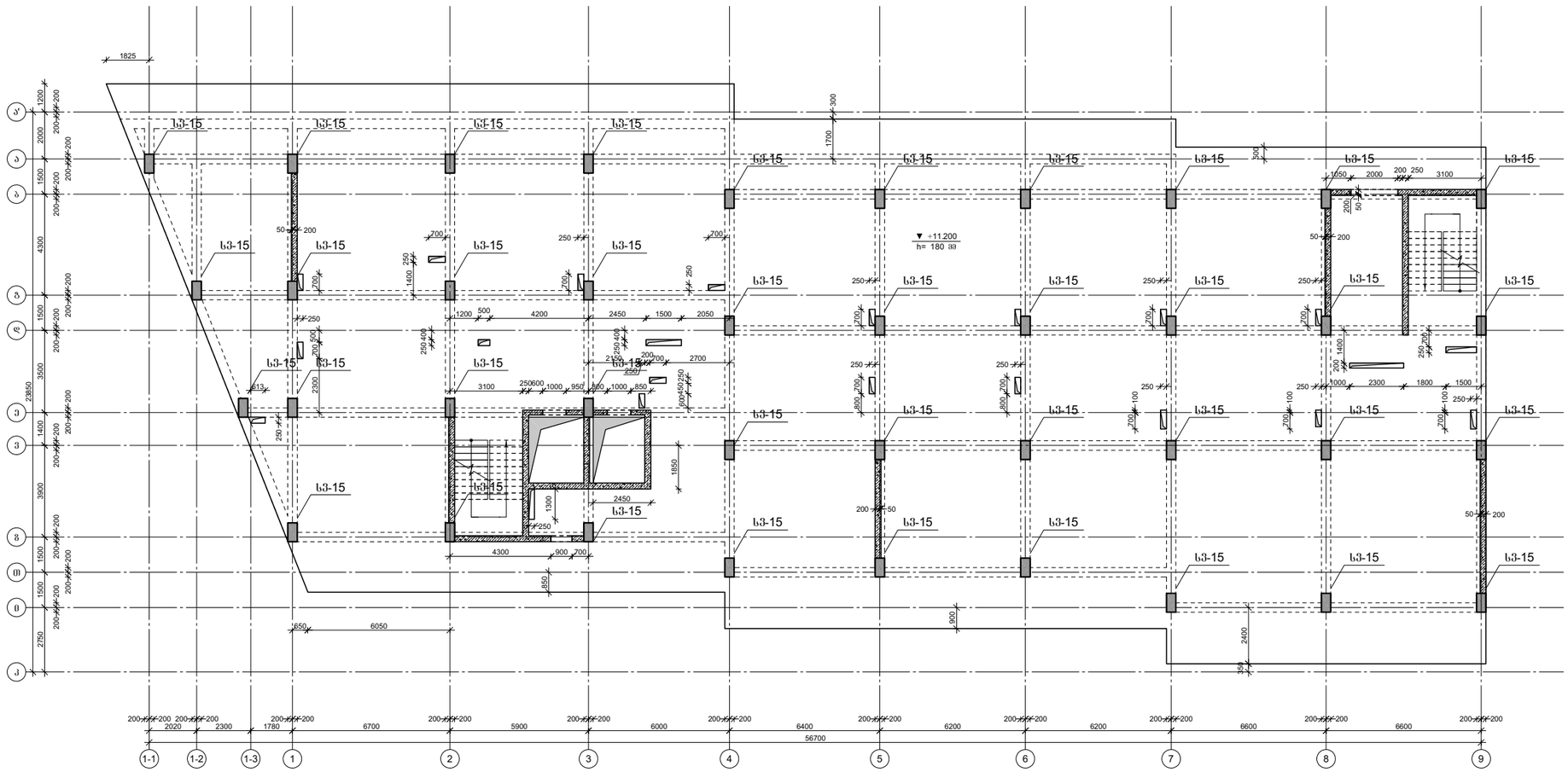

პროექტის დასახელება

მრავალბინიანი საცხოვრებელი სახლი

პროექტის მისამართი

ქ.ობილისი, კობარეთის ქუჩა №1, ნაკვ. №01.17.13.001.365

დამკვეთი

სტადია	მარცხი	განმარტება
მპ	2024.11.20	

დაკვეთის №

CAD DWG ფაილი meria.dwg

დირექტორი:

მთ. კონსტრუქტორი: ა. კორტავა

შესრულა ნ. ხუბულავა

შეამოწმა ზ. ვაშაკიძე

ნახაზის დასახელება

კონსტრუქციების საყალიბე გეგმა +11,200 ნიშნულზე

კ-1.07

A2

კონსტრუქციების საყალიბე გეგმა +14,400 ნიშნულზე

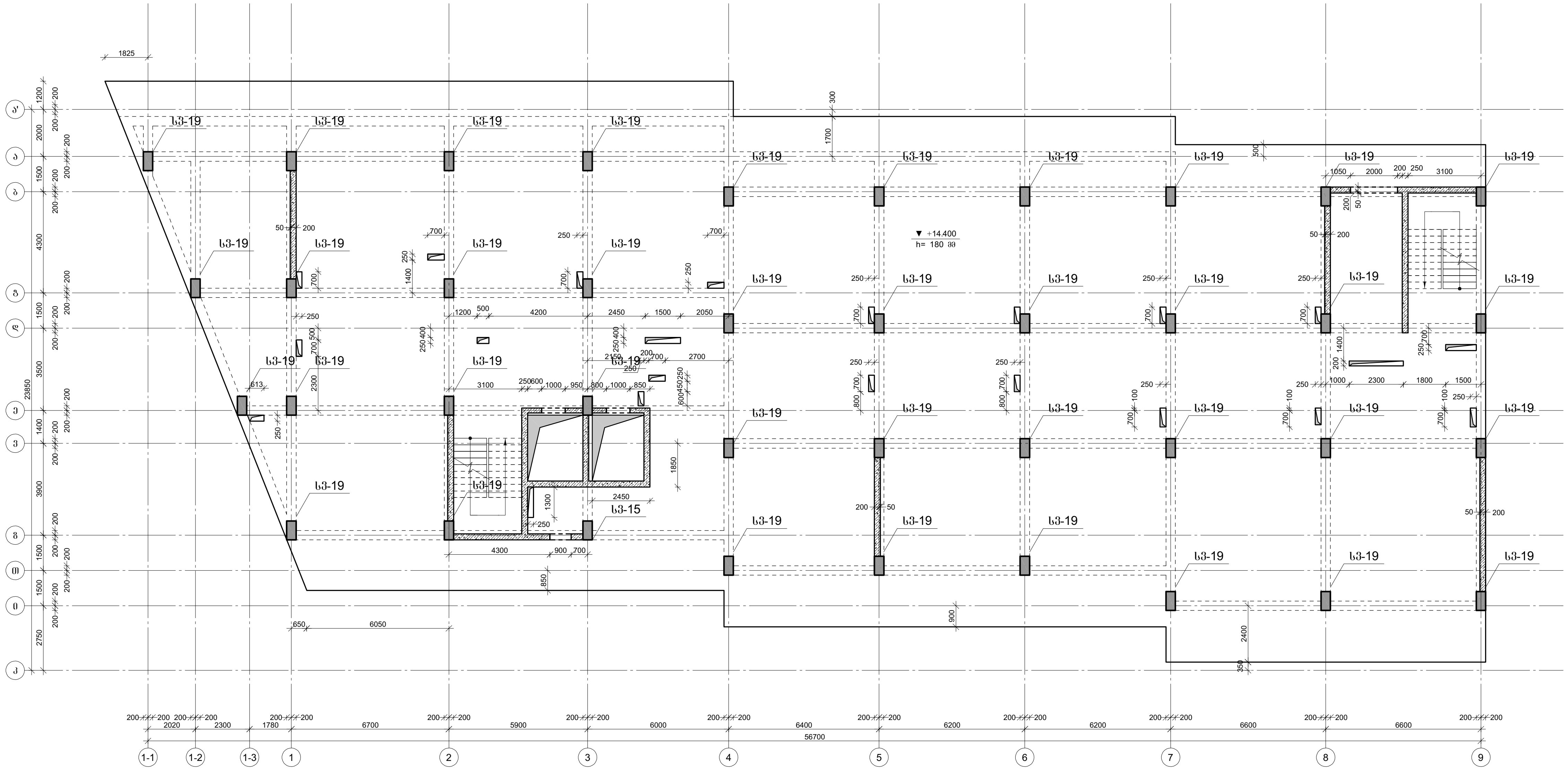

პროექტის დასახელება

მრავალბინიანი საცხოვრებელი სახლი

პროექტის მისამართი

ქ.თბილისი, კობარეთის ქუჩა №1, ნაკვ. №01.17.13.001.365

დამკვეთი

სტადია	თარიღი	განმარტება
ეპ	2024.11.20	

დაკვეთის №

CAD DWG ფაილი meria.dwg

დირექტორი:

მთ. კონსტრუქტორი: ა. კორტავა

შეასრულა ნ. ხუბულავა

შეამოწმა გ. ვაშაკიძე

ნახაზის დასახელება

კონსტრუქციების საყალიბე გეგმა +14,400 ნიშნულზე

კ-1.08

A2

კონსტრუქციების საყალიბე გეგმა +17,600 ნიშნულზე

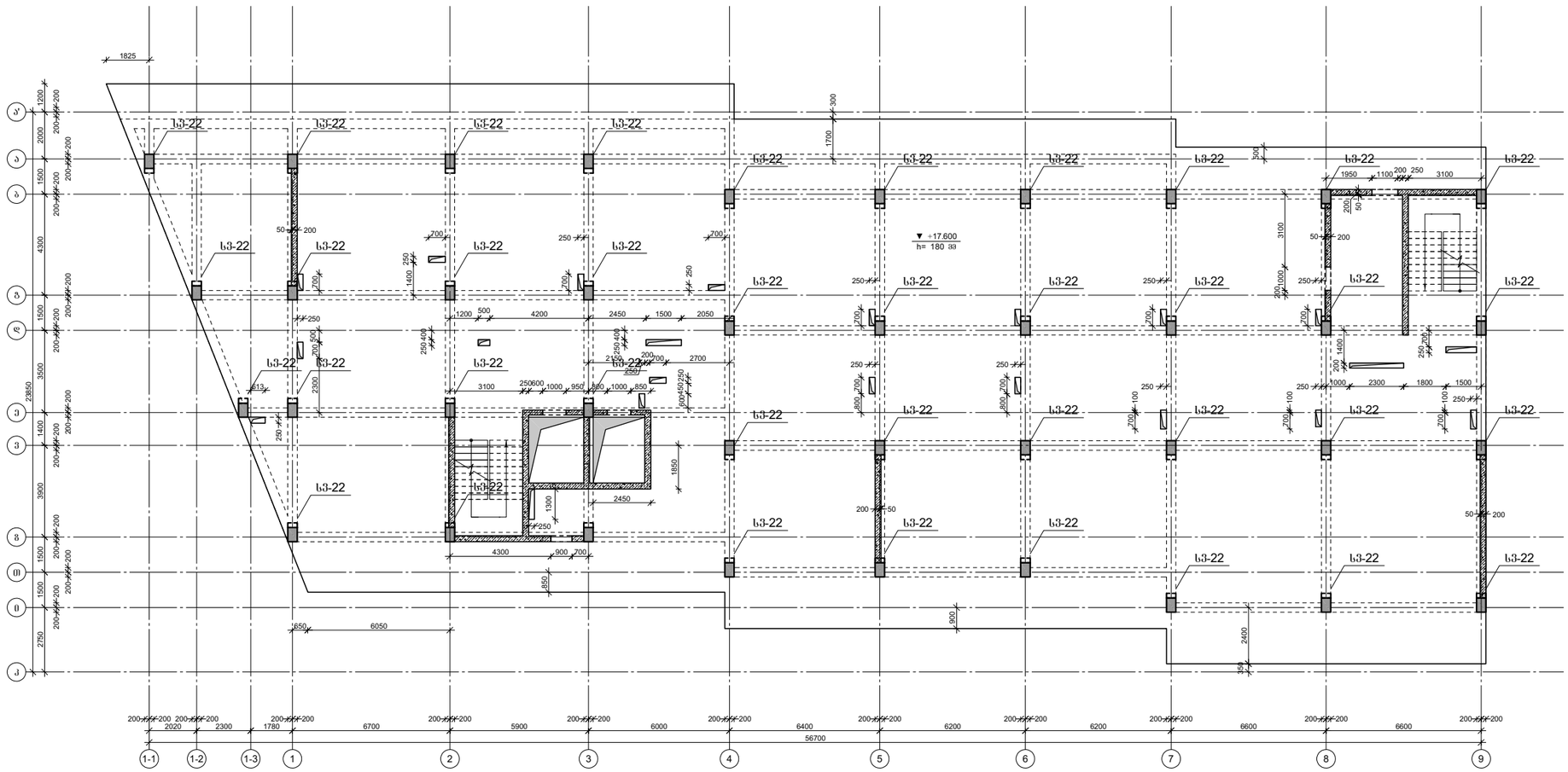

პროექტის დასახელება

მრავალბინიანი საცხოვრებელი სახლი

პროექტის მისამართი

ქ.ობილისი, კობარეთის ქუჩა №1, ნაკვ. №01.17.13.001.365

დამკვეთი

სტადია	მარიდი	განმარტება
მპ	2024.11.20	

დაკვეთის №

CAD DWG ფაილი meria.dwg

დირექტორი:

მთ. კონსტრუქტორი: ა. კორტავა

შესრულა ნ. ხუბულავა

შეამოწმა ზ. ვამაკიძე

ნახაზის დასახელება

კონსტრუქციების საყალიბე გეგმა +17,600 ნიშნულზე

კ-1.09

A2

კონსტრუქციების საყალიბე გეგმა +20,800 ნიშნულზე

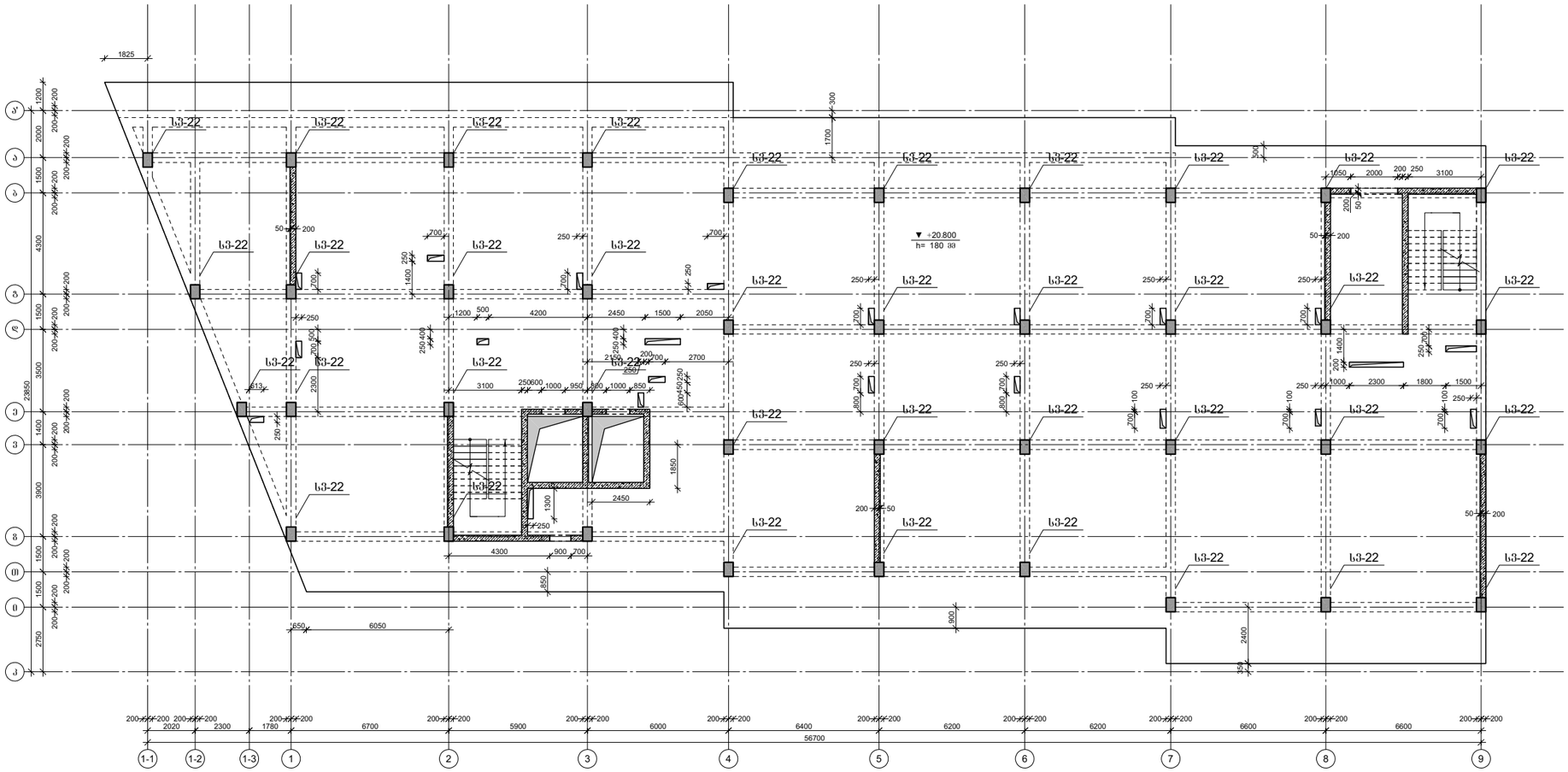

პროექტის დასახელება

მრავალბინიანი საცხოვრებელი სახლი

პროექტის მისამართი

ქ.ობილისი, კობარეთის ქუჩა №1, ნაკვ. №01.17.13.001.365

დამკვეთი

სტადია	მარცხი	განმარტება
მპ	2024.11.20	

დაკვეთის №

CAD DWG ფაილი meria.dwg

დირექტორი:

მთ. კონსტრუქტორი: ა. კორტავა

შესრულა ნ. ხუბულავა

შეამოწმა ზ. ვაშაკიძე

ნახაზის დასახელება

კონსტრუქციების საყალიბე გეგმა +20,800 ნიშნულზე

კ-1.10

A2

კონსტრუქციების საყალიბე გეგმა +24,000 ნიშნულზე

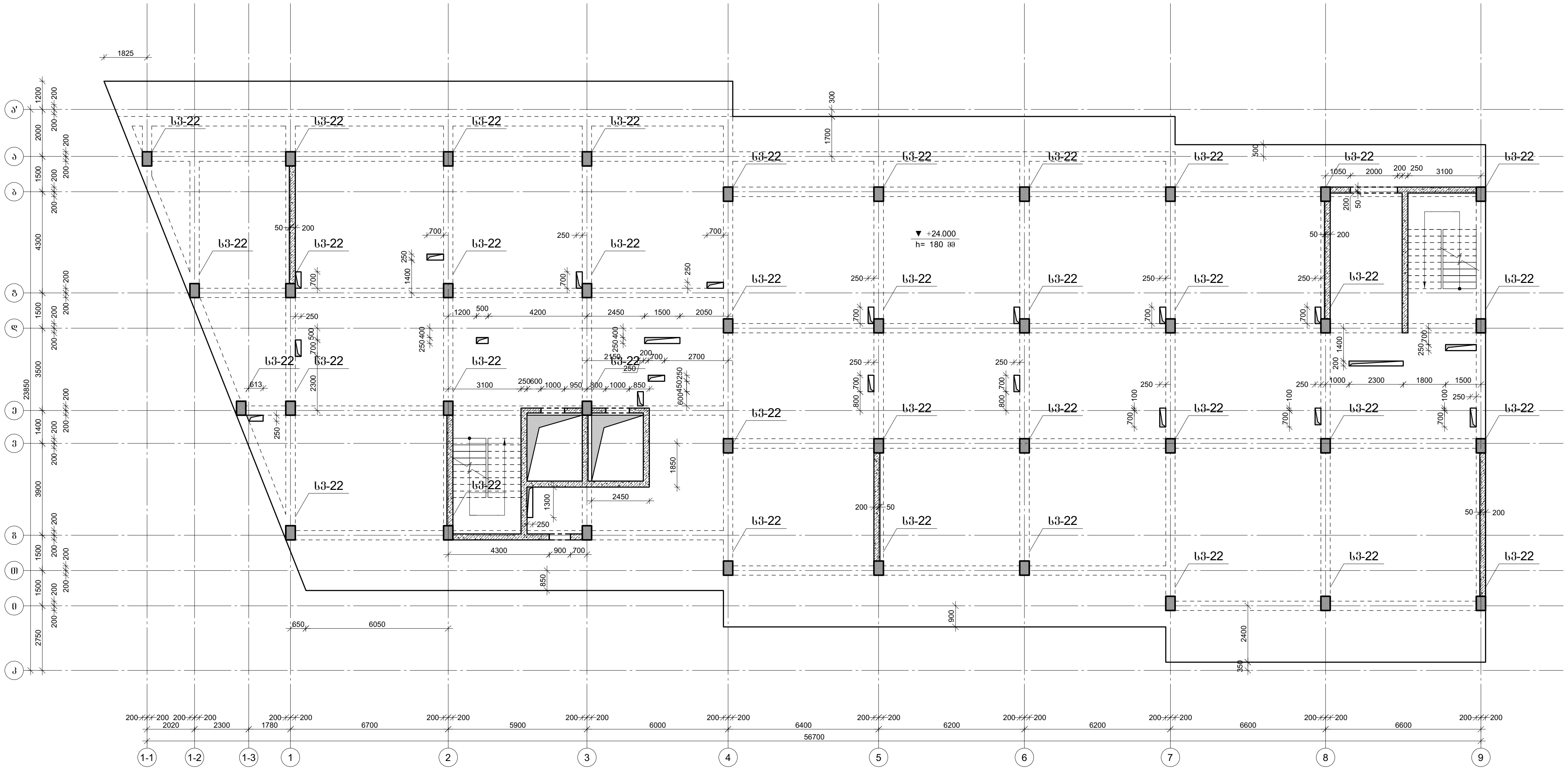

პროექტის დასახელება		
მრავალბინიანი საცხოვრებელი სახლი		
პროექტის მისამართი		
ქ.თბილისი, კობარეთის ქუჩა №1, ნაკვ. №01.17.13.001.365		
დამკვეთი		
სტადია	თარიღი	განმარტება
მპ	2024.11.20	
დაკვეთის №		
CAD DWG ფაილი		meria.dwg
დირექტორი:		
მთ. კონსტრუქტორი:		ა. კორტავა
შეასრულა		ნ. ხუბულავა
შეამოწმა		გ. ვაშაკიძე
ნახაზის დასახელება		
კონსტრუქციების საყალიბე გეგმა +24,000 ნიშნულზე		
კ-1.11		
A2		

კონსტრუქციების საყალიბე გეგმა +27,200 ნიშნულზე

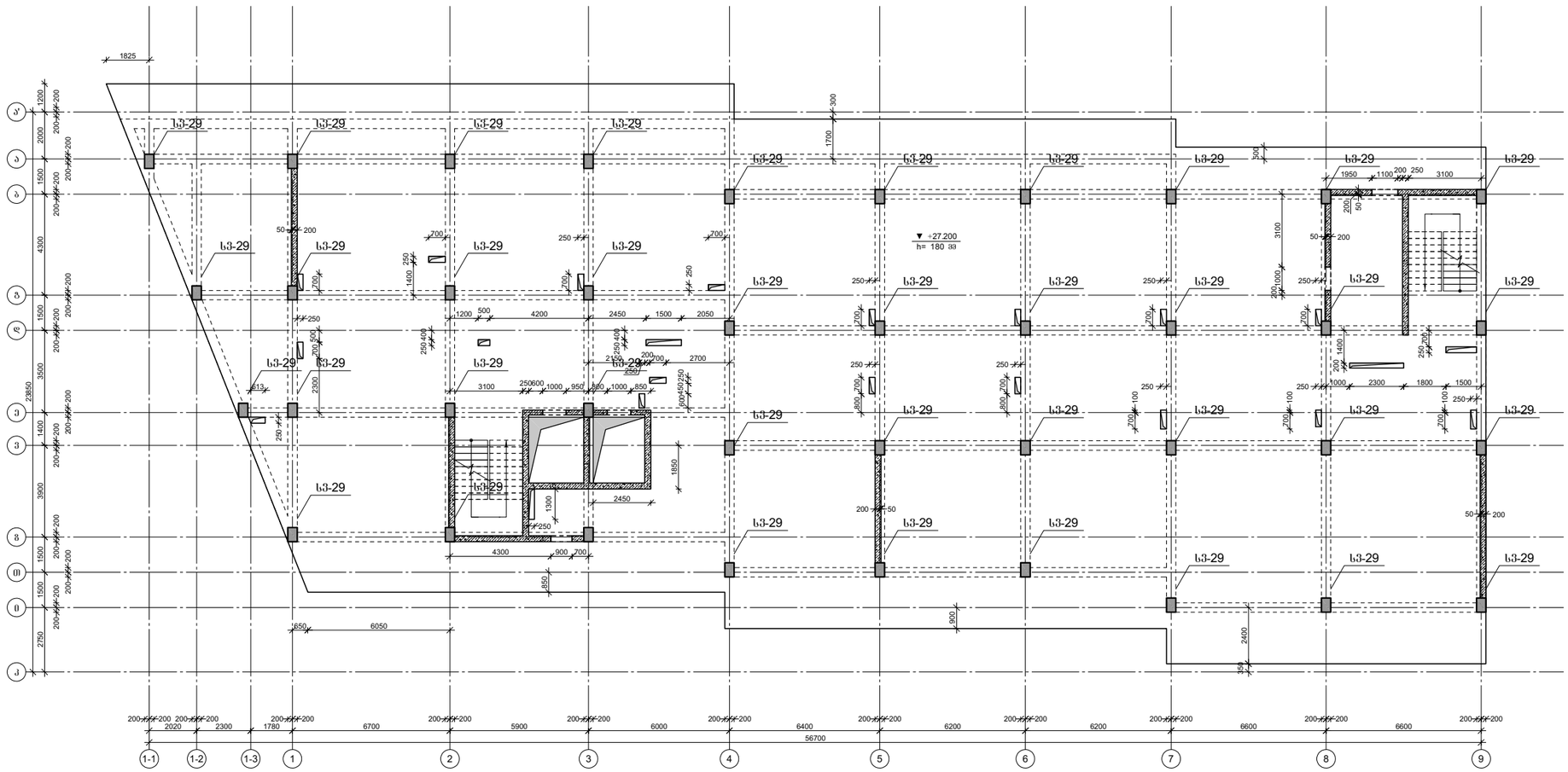

პროექტის დასახელება

მრავალბინიანი საცხოვრებელი სახლი

პროექტის მისამართი

ქ.ობილისი, კობარეთის ქუჩა №1, ნაკვ. №01.17.13.001.365

დამკვეთი

სტადია	მარცხი	განმარტება
მპ	2024.11.20	

დაკვეთის №

CAD DWG ფაილი meria.dwg

დირექტორი:

მთ. კონსტრუქტორი: ა. კორტავა

შესრულა ნ. ხუბულავა

შეამოწმა ზ. ვამაკიძე

ნახაზის დასახელება

კონსტრუქციების საყალიბე გეგმა +27,200 ნიშნულზე

კ-1.12

A2

კონსტრუქციების საყალიბე გეგმა +30,400 ნიშნულზე

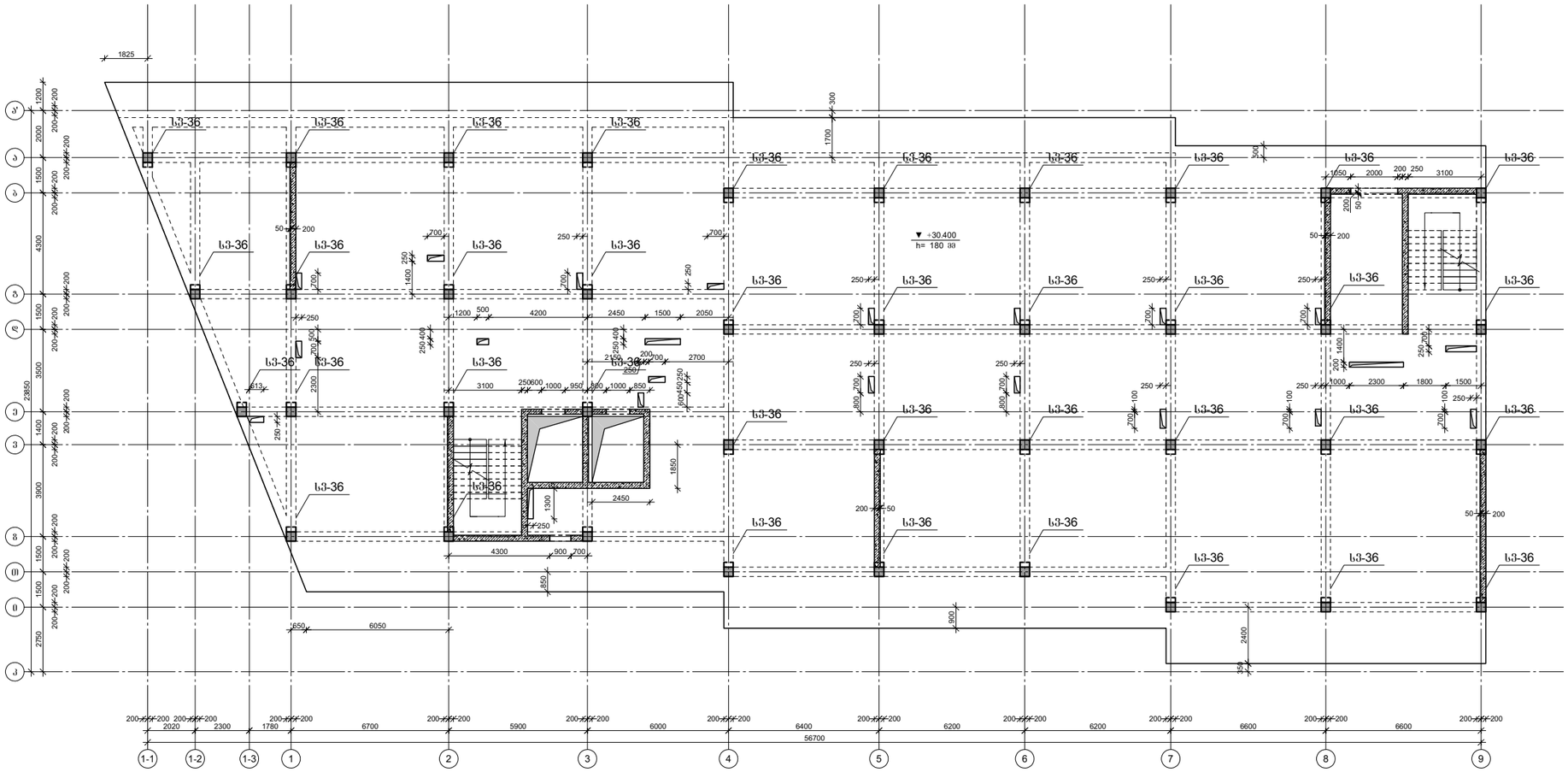

პროექტის დასახელება

მრავალბინიანი საცხოვრებელი სახლი

პროექტის მისამართი

ქ.ობილისი, კობარეთის ქუჩა №1, ნაკვ. №01.17.13.001.365

დამკვეთი

სტადია	მარცხი	განმარტება
მპ	2024.11.20	

დაკვეთის №

CAD DWG ფაილი meria.dwg

დირექტორი:

მთ. კონსტრუქტორი: ა. კორტავა

შესრულა ნ. ხუბულავა

შეამოწმა ზ. ვაშაკიძე

ნახაზის დასახელება

კონსტრუქციების საყალიბე გეგმა +30,400 ნიშნულზე

კ-1.13

A2

კონსტრუქციების საყალიბე გეგმა +33,600 ნიშნულზე

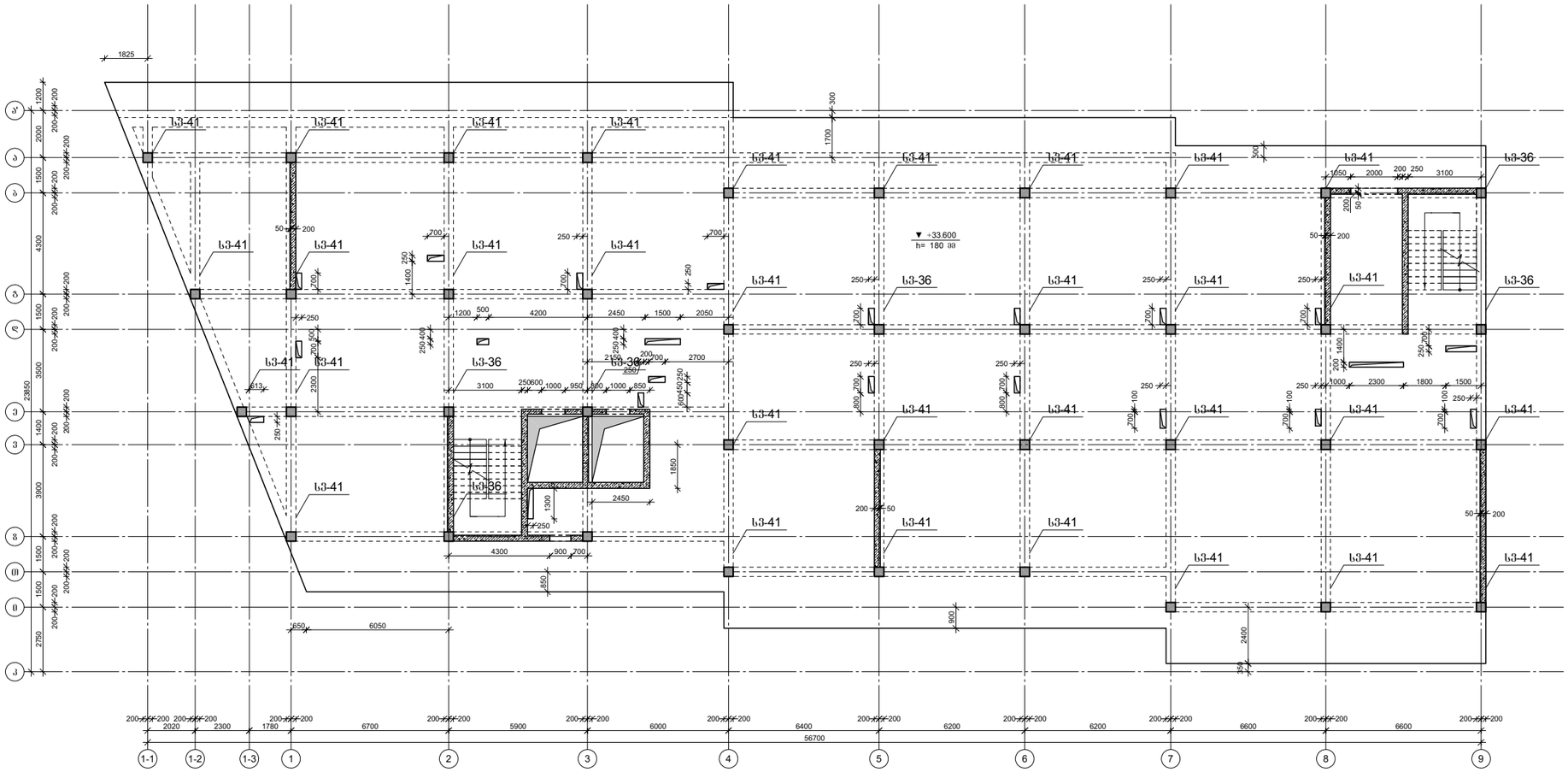

პროექტის დასახელება

მრავალბინიანი საცხოვრებელი სახლი

პროექტის მისამართი

ქ.ობილისი, კობარეთის ქუჩა №1, ნაკვ. №01.17.13.001.365

დამკვეთი

სტადია	მარცხი	განმარტება
მპ	2024.11.20	

დაკვეთის №

CAD DWG ფაილი meria.dwg

დირექტორი:

მთ. კონსტრუქტორი: ა. კორტავა

შესრულა ნ. ხუბულავა

შეამოწმა ზ. ვაშაკიძე

ნახაზის დასახელება

კონსტრუქციების საყალიბე გეგმა +33,600 ნიშნულზე

კ-1.14

A2

კონსტრუქციების საყალიბე გეგმა +36,800 ნიშნულზე

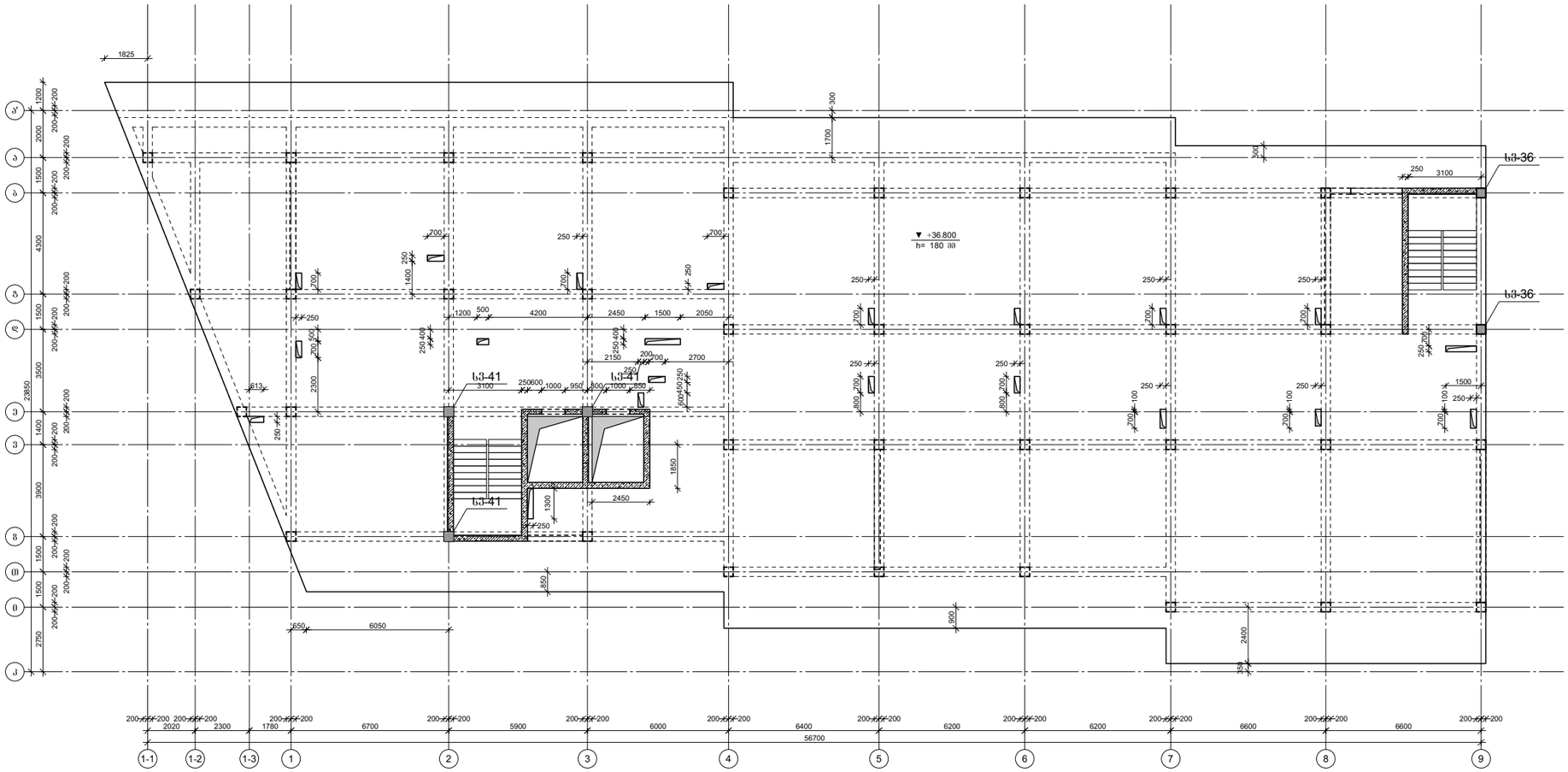

პროექტის დასახელება

მრავალბინიანი საცხოვრებელი სახლი

პროექტის მისამართი

ქ.ობილისი, კობარეთის ქუჩა №1, ნაკვ. №01.17.13.001.365

დამკვეთი

სტადია	მარცხი	განმარტება
მპ	2024.11.20	

დაკვეთის №

CAD DWG ფაილი meria.dwg

დირექტორი:

მთ. კონსტრუქტორი: ა. კორტავა

შესრულა ნ. ხუბულავა

შეამოწმა ზ. ვაშაკიძე

ნახაზის დასახელება

კონსტრუქციების საყალიბე გეგმა +36,800 ნიშნულზე

კ-1.15

A2

კონსტრუქციების საყალიბე გეგმა +42,900 ნიშნულზე

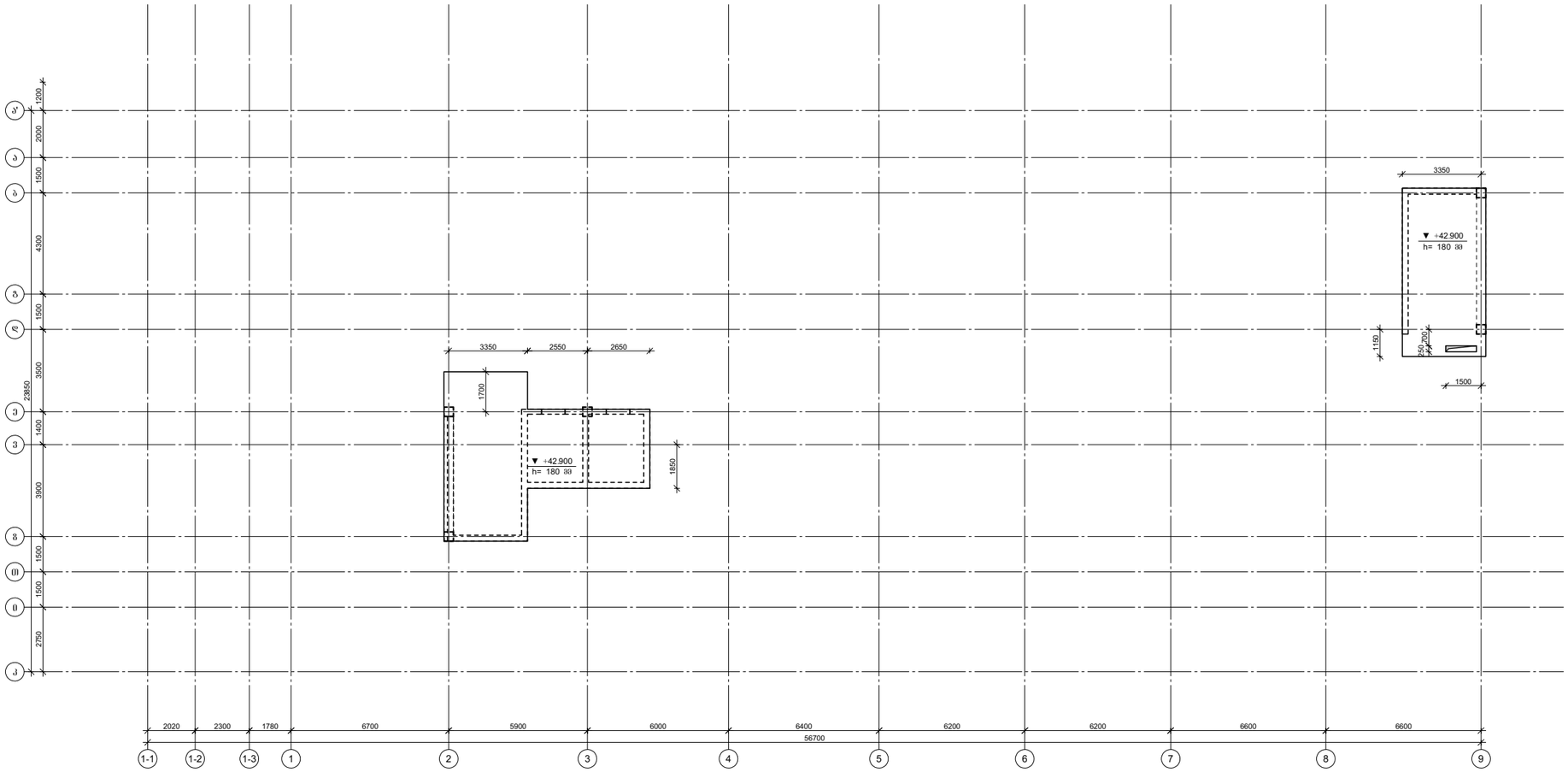

პროექტის დასახელება

მრავალბინიანი საცხოვრებელი სახლი

პროექტის მისამართი

ქ.თბილისი, კობარეთის ქუჩა №1, ნაკვ. №01.17.13.001.365

დამკვეთი

სტადია	მარცხი	განმარტება
მპ	2024.11.20	

დაკვეთის №

CAD DWG ფაილი meria.dwg

დირექტორი:

მთ. კონსტრუქტორი: ა. კორტავა

შესრულა ნ. ხუბულავა

შეამოწმა ზ. ვაშაკიძე

ნახაზის დასახელება

კონსტრუქციების საყალიბე გეგმა +42,900 ნიშნულზე

კ-1.16

A2

მრნ. რ/ბ საძირკვლის ქვედა შრის არმირება -9,300 ნიშნულზე

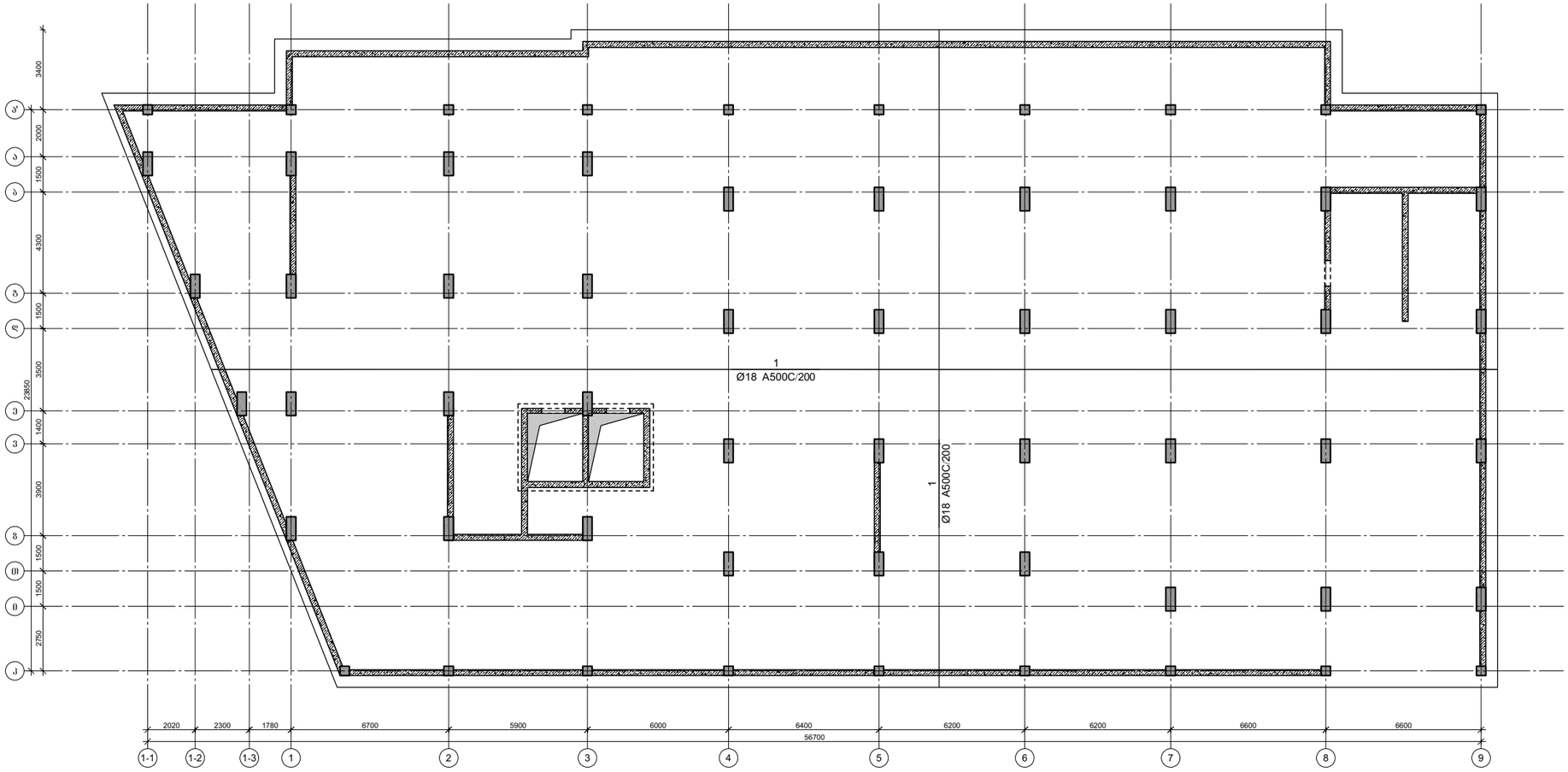

პროექტის დასახელება

მრავალბინიანი საცხოვრებელი სახლი

პროექტის მისამართი

ქ.თბილისი, კობარეთის ქუჩა №1, ნაკვ. №01.17.13.001.365

დამკვეთი

სტადია	მარცხი	განმარტება
მპ	2024.11.20	

დაკვეთის №

CAD DWG ფაილი meria.dwg

დირექტორი:

მთ. კონსტრუქტორი: ა. კორტავა

შესრულა ნ. ხუბულავა

შეამოწმა ზ. ვაშაკიძე

ნახაზის დასახელება

მრნ. რ/ბ საძირკვლის ქვედა შრის არმირება -9,300 ნიშნულზე

კ-2.01

A2

მრნ. რ/ბ საძირკვლის ზედა შრის არმირება -9,300 ნიშნულზე

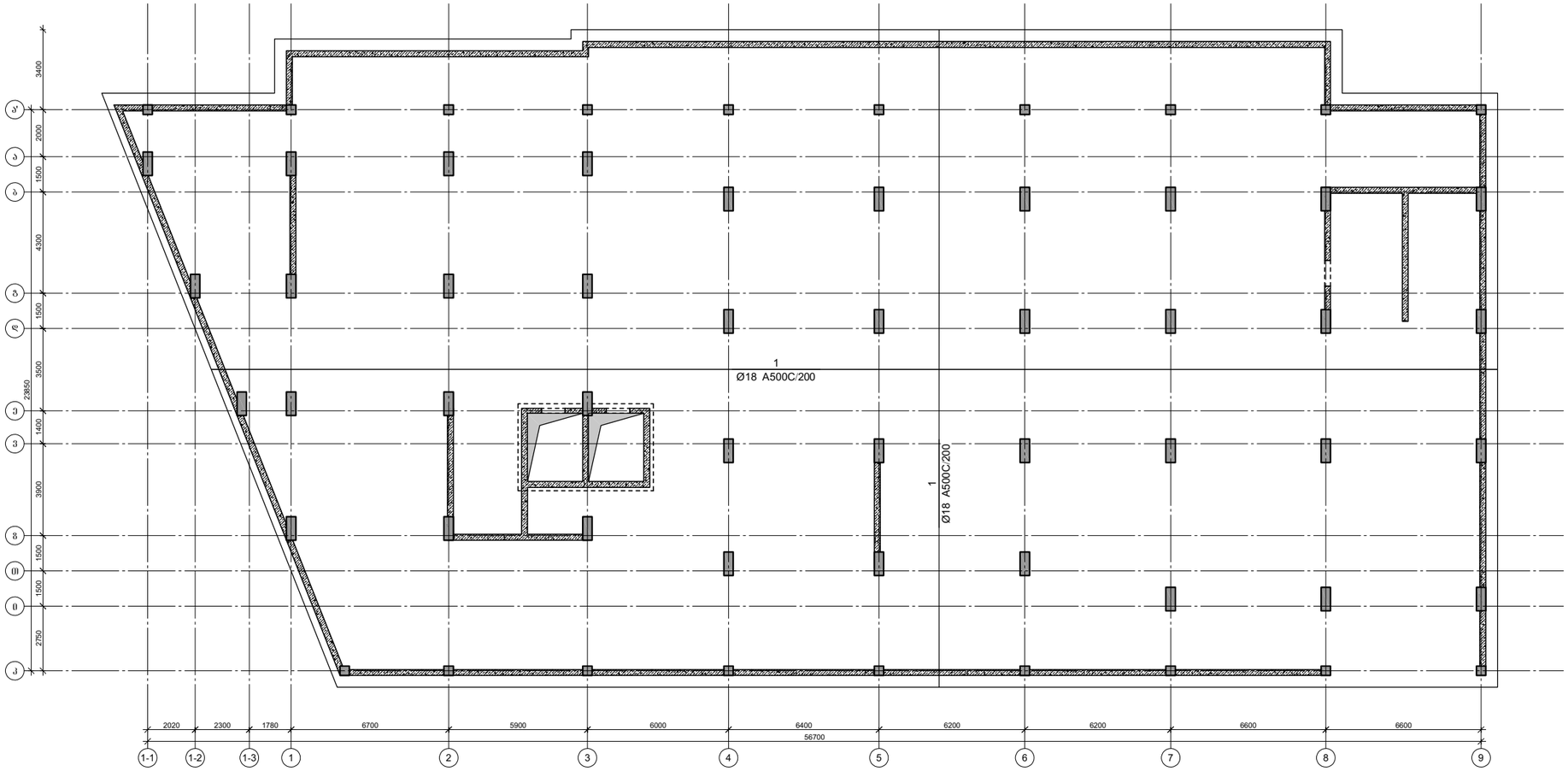

პროექტის დასახელება

მრავალბინიანი საცხოვრებელი სახლი

პროექტის მისამართი

ქ.თბილისი, კობარეთის ქუჩა №1, ნაკვ. №01.17.13.001.365

დამკვეთი

სტადია	მარცხი	განმარტება
მპ	2024.11.20	

დაკვეთის №

CAD DWG ფაილი meria.dwg

დირექტორი:

მთ. კონსტრუქტორი: ა. კორტავა

შესრულა ნ. ხუბულავა

შეამოწმა ზ. ვაშაკიძე

ნახაზის დასახელება

მრნ. რ/ბ საძირკვლის ზედა შრის არმირება -9,300 ნიშნულზე

კ-2.02

A2

მრნ. რ/ბ საძირკვლის საკიდების მოწყობის გეგმა -9,300 ნიშნულზე

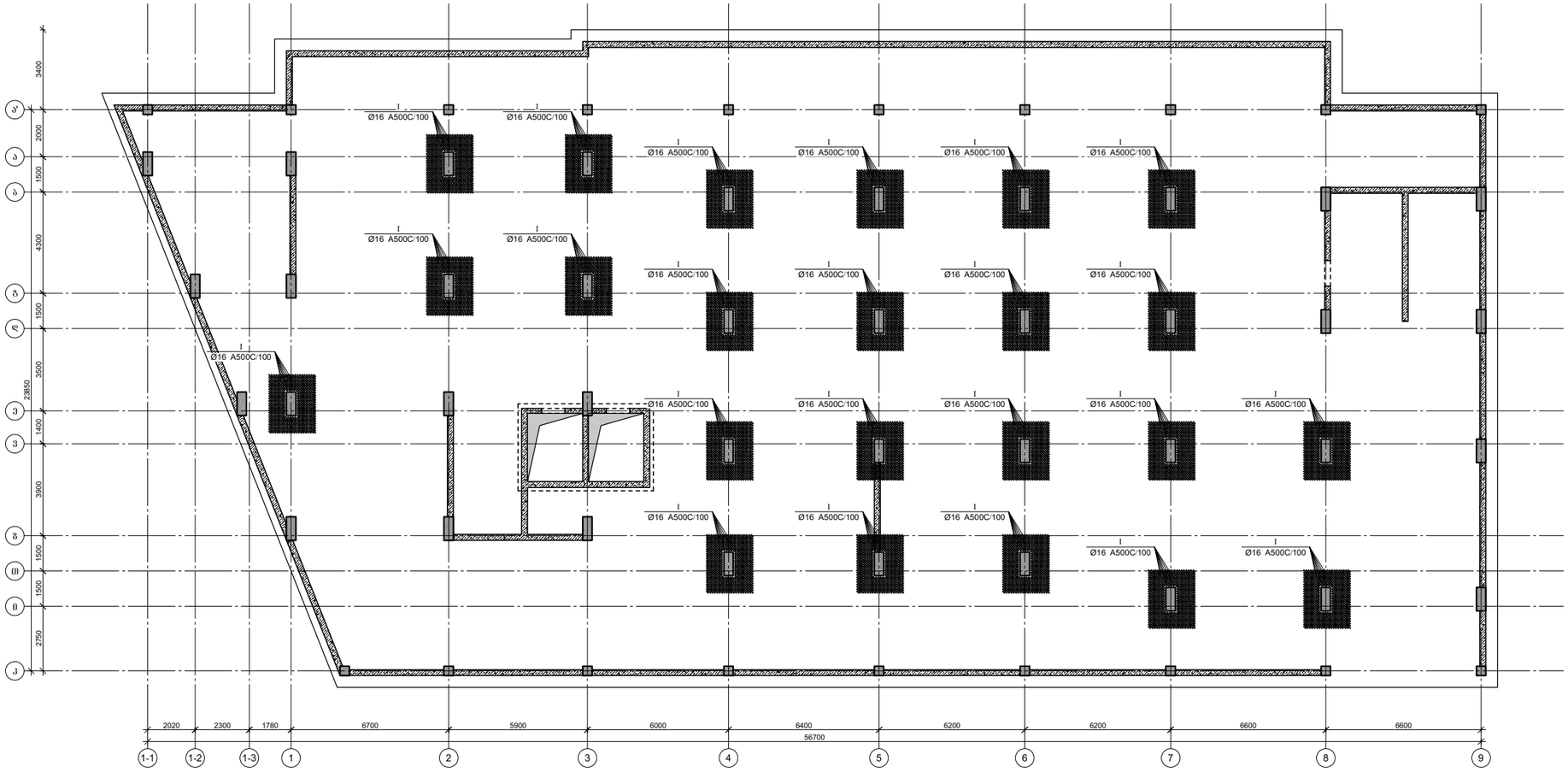

პროექტის დასახელება

მრავალბინიანი საცხოვრებელი სახლი

პროექტის მისამართი

ქ.ხობილისი, კობარეთის ქუჩა №1, ნაკვ. №01.17.13.001.365

დამკვეთი

სტადია	მარცხი	განმარტება
მპ	2024.11.20	

დაკვეთის №

CAD DWG ფაილი meria.dwg

დირექტორი:

მთ. კონსტრუქტორი: ა. კორტავა

შესრულა ნ. ხუბულავა

შეამოწმა ზ. ვაშაკიძე

ნახაზის დასახელება

მრნ. რ/ბ საძირკვლის ქვედა შრის არმირება -9,300 ნიშნულზე

კ-2.03

A2

საძირკვლის შილის არმირების შრატმენტი ჭრილში

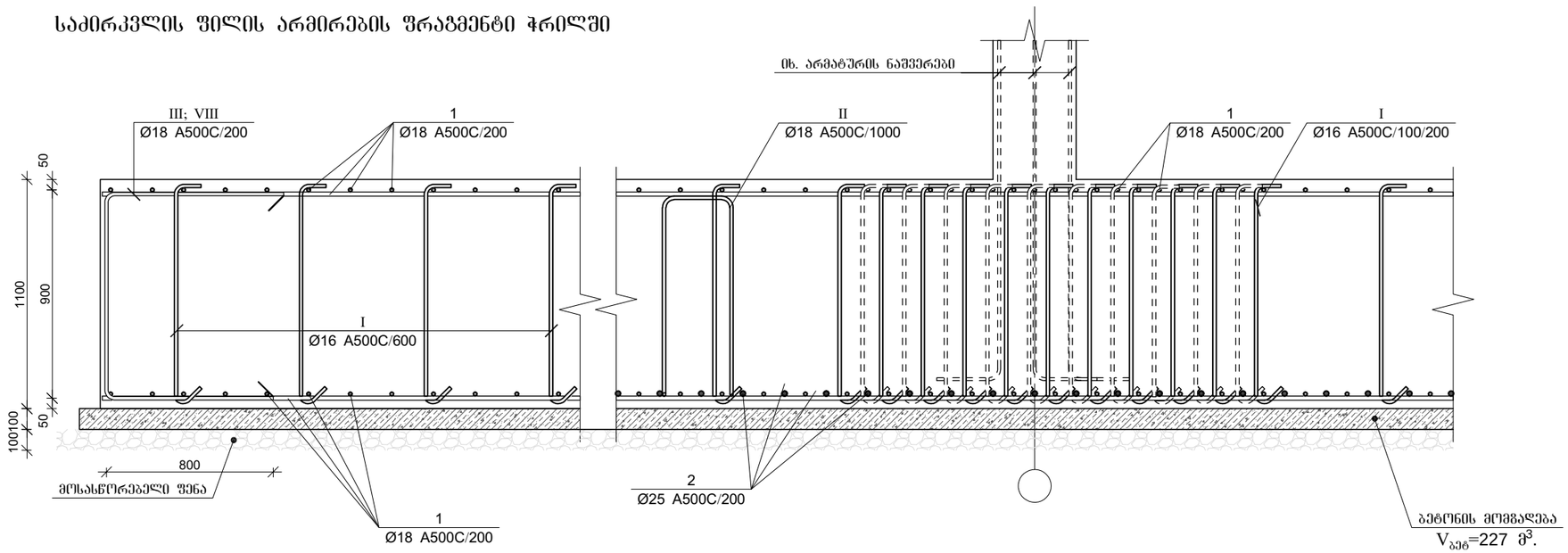

მონ. რ/ბ საძირკვლის შილის სპეციფიკაცია

არმატურის სპეციფიკაცია					არმატურის ამოკრეფა					ბეტონი B 25
პოზ. №	Ø	L მმ	n ცალი	Ln მ	Ø	∑Ln მ	ერთეული მეტრის წონა კგ.	წონა კგ. A240	წონა კგ. A500C	V; მ³
1	2	3	4	5	6	7	8	9	10	11
1	18 A500C	-	-	48774						2051.0
2	25 A500C	-	-	12132	16 A500C	50901.5	1.58		80339.9	
3	18 A500C	-	-	2214.0	18 A500C	60897.99	2.00		121648.99	
					25 A500C	12132.00	3.85		46749.07	
I	16 A500C	1450	34260	49677.00						
II	18 A500C	3220	1400	4508.00						
III	18 A500C	2580	625	1612.50						
IV	16 A500C	590	1803	1063.77						
V	16 A500C	940	171	160.74						
VI	18 A500C	2850	515	1467.75						
VII	18 A500C	2040	556	1134.24						
VIII	18 A500C	1900	625	1187.50		∑			248737.9	2051.0
						n= 1			248737.9	2051.0
									121.28	კგ/მ³

პოზ.	Ø [მმ.]	ესკიზი [მმ.]	სიგრძე [მმ.]	პოზ.	Φ [მმ.]	ესკიზი [მმ.]	სიგრძე [მმ.]
Ⓘ	Ø16	1050, 200, 200	1450	Ⓥ	Φ16	700, 120, 120	940
Ⓘ Ⓘ	Ø18	500, 980, 400, 980, 400	3220	Ⓥ Ⓘ	Φ18	1000, 1000, 550	2850
Ⓘ Ⓘ Ⓘ	Ø18	800, 980, 800	2580	Ⓥ Ⓘ Ⓘ	Ø18	500, 370, 500, 370, 500	2040
Ⓥ	Φ16	350, 120, 120	590	Ⓥ Ⓘ Ⓘ Ⓘ	Ø18	800, 300, 800	1900

პროექტის დასახელება

მრავალბინიანი საცხოვრებელი სახლი

პროექტის მისამართი

ქ.თბილისი, კობარეთის ქუჩა №1, ნაკვ. №01.17.13.001.365

დამკვეთი

სტადია	მარილი	განმარტება
მპ	2024.11.20	

დაკვეთის №

CAD DWG ფაილი meria.dwg

დირექტორი:

მთ. კონსტრუქტორი: ა. კორძაია

შესრულა ნ. ხუციშვილი

შეამოწმა გ. ვაშაკიძე

ნახაზის დასახელება

საძირკვლის არმირების კვეთები და სპეციფიკაცია

კ-2.04

A2

მრნ. რ/ბ საძირკვლის ქვედა შრის არმირება -9,300 ნიშნულზე

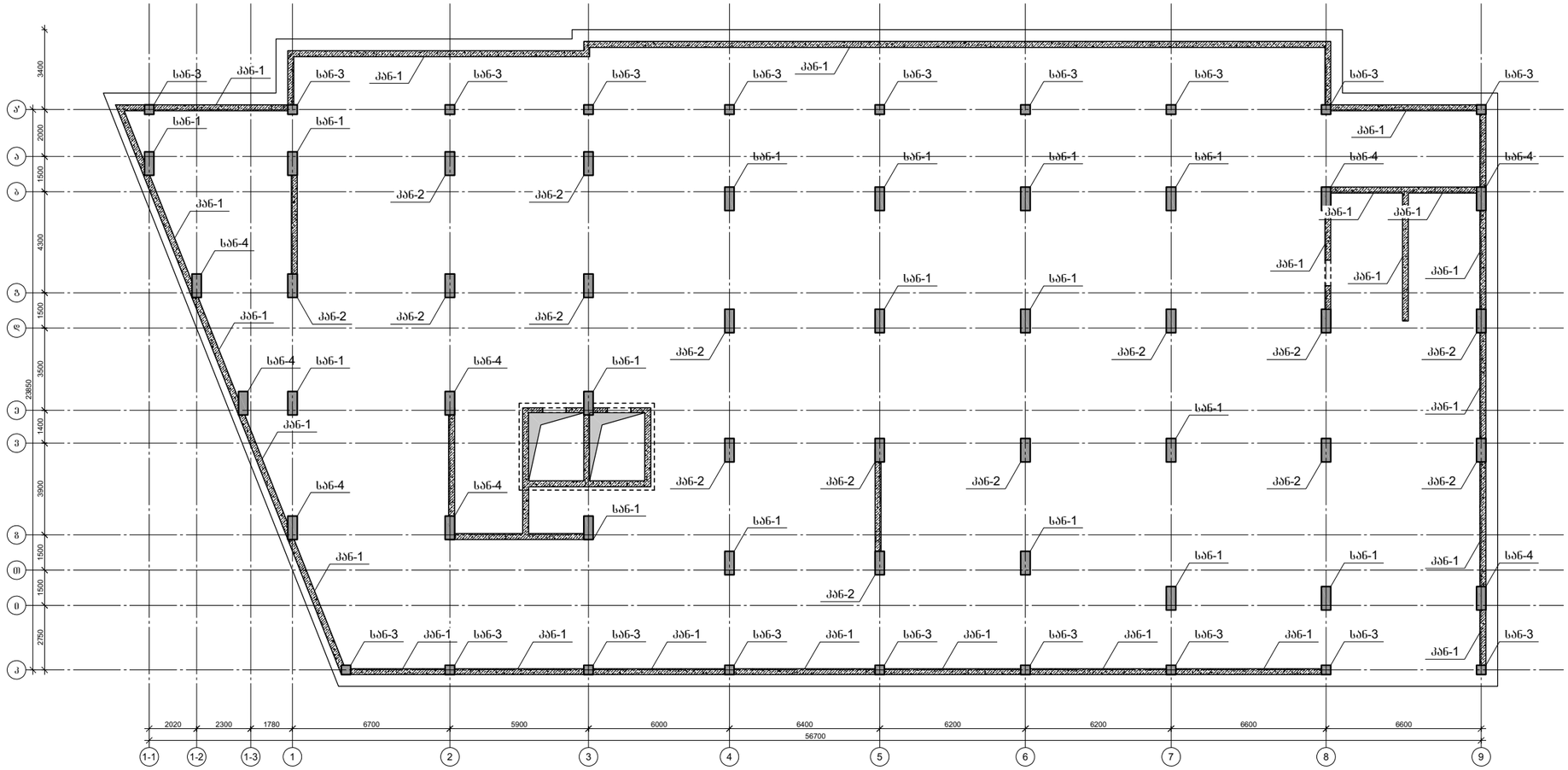
სან-3
კან-1
სან-1
კან-2
სან-4
სან-3
კან-1
სან-1
კან-2
სან-4
სან-3
კან-1
სან-1
კან-2
სან-4

სვეტის არმატურის ნაშვერი სან-4
n=15 ცალი

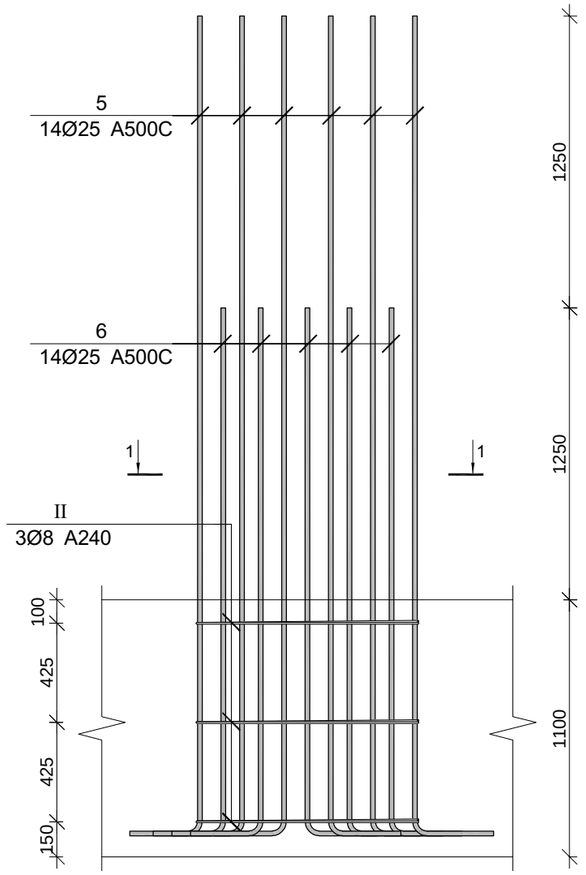

სვეტის არმატურის ნაშვერი სან-5
n=5 ცალი

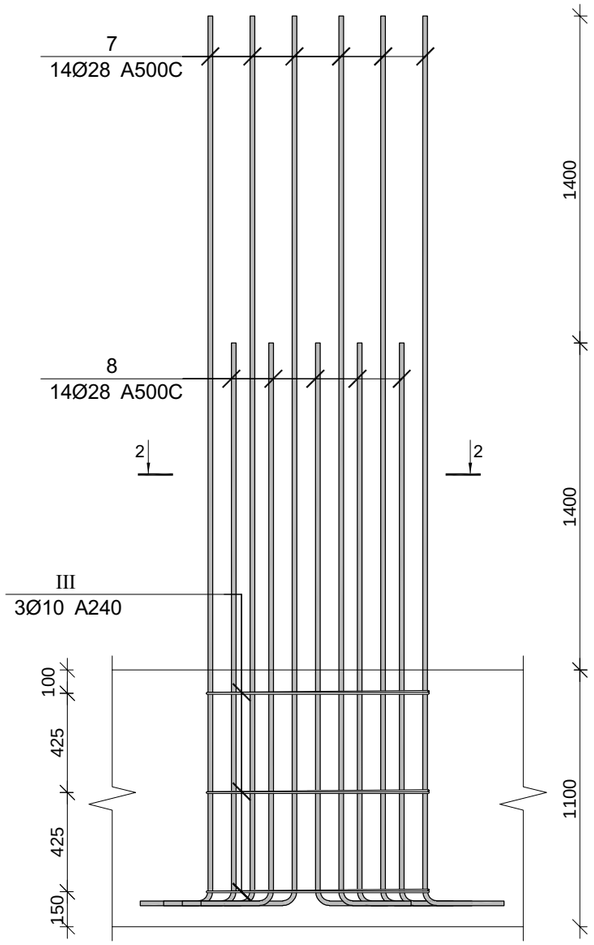

სვეტის არმატურის ნაშვერი სან-6
n=12 ცალი

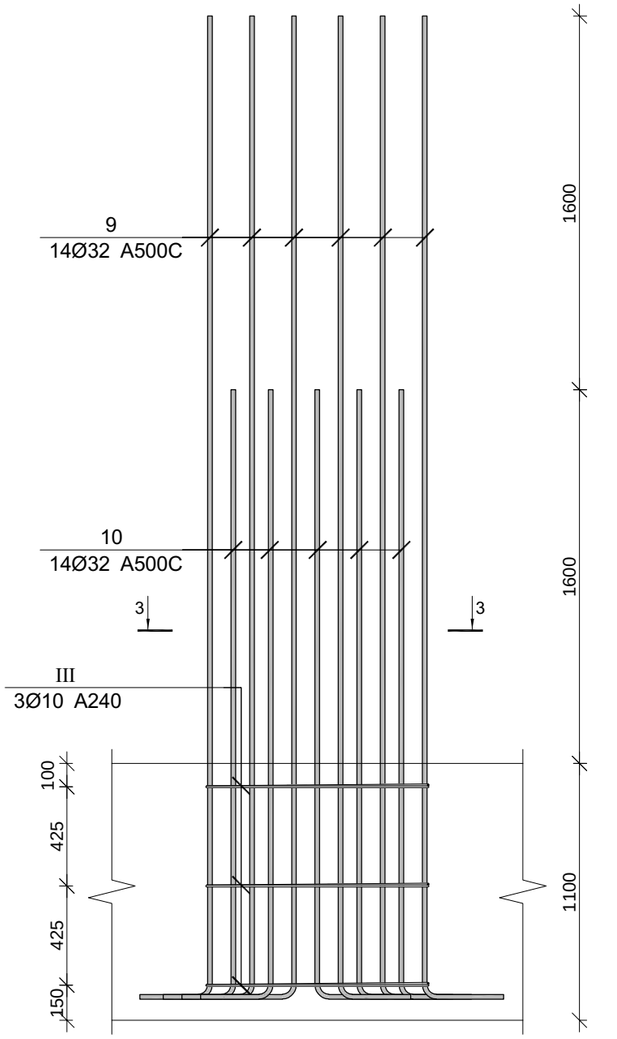

კვეთი 1-1

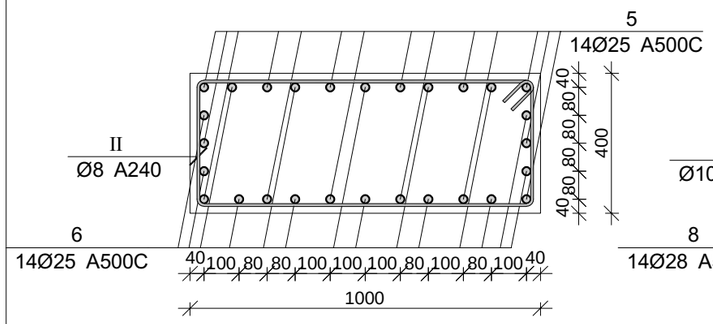

კვეთი 2-2

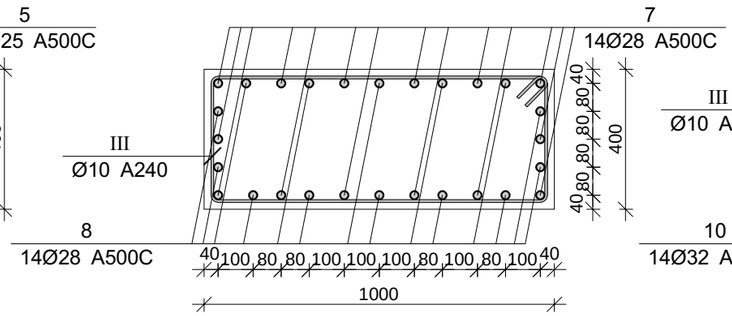

კვეთი 3-3

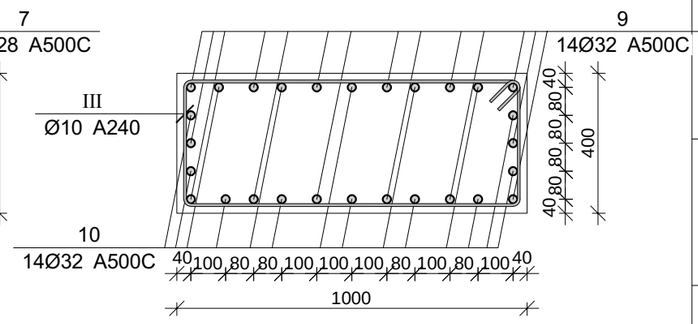

პროექტის დასახელება

მრავალბინიანი საცხოვრებელი სახლი

პროექტის მისამართი

ქ.თბილისი, კობარეთის ქუჩა №1, ნაკვ. №01.17.13.001.365

დამკვეთი

სტადია	მარტივი	განმარტება
მპ	2024.11.20	

დაკვეთის №

CAD DWG ფაილი meria.dwg

დირექტორი:

მთ. კონსტრუქტორი: ა. კორტავა

შესრულა ნ. ხუციშვილი

შეამოწმა ზ. ვაშაკიძე

ნახაზის დასახელება

სვეტის და კედლის არმატურის ნაშვერები

კ-2.12

A2

სვეტის არმატურის ნაშვერი სან-1
n=20 ცალი

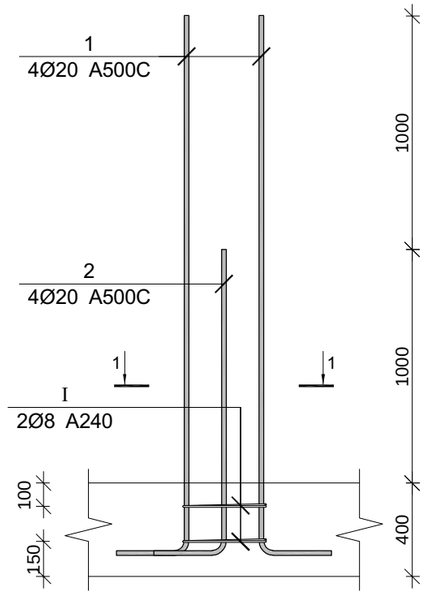

სვეტის არმატურის ნაშვერი სან-2
n=14 ცალი

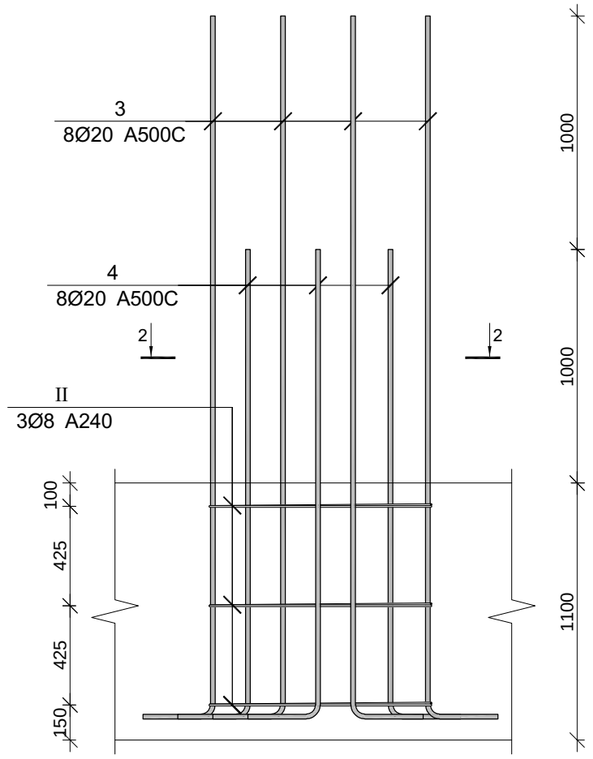

სვეტის არმატურის ნაშვერი სან-3
n=22 ცალი

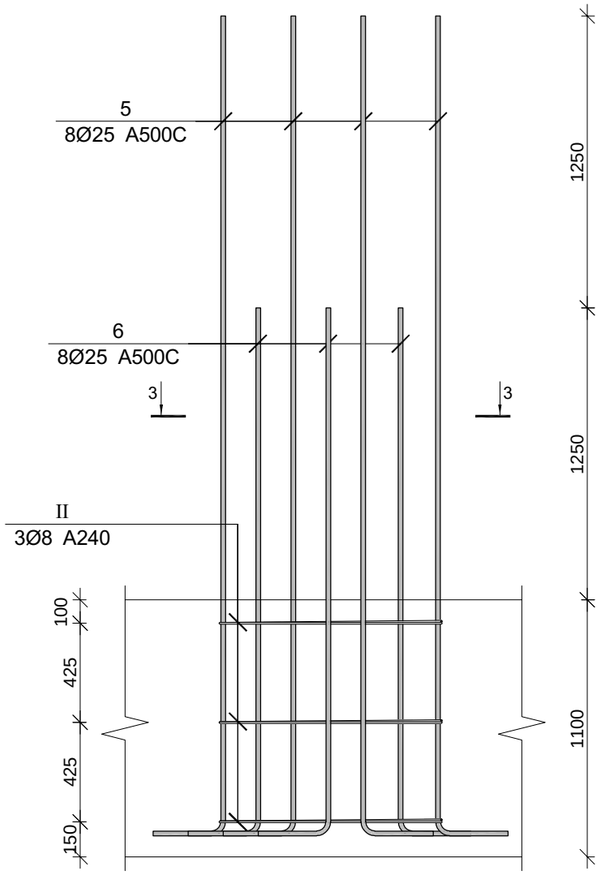

კვეთი 1-1

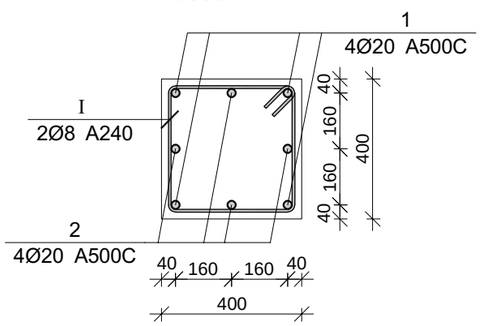

კვეთი 2-2

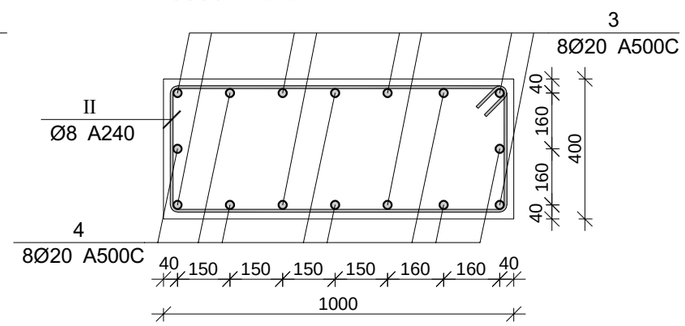

კვეთი 3-3

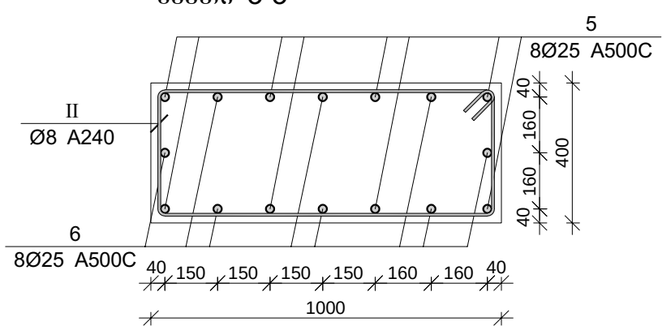

პროექტის დასახელება

მრავალბინიანი საცხოვრებელი სახლი

პროექტის მისამართი

ქ.თბილისი, კობარეთის ქუჩა №1, ნაკვ. №01.17.13.001.365

დამკვეთი

სტადია	მარცლი	განმარტება
მპ	2024.11.20	

დაკვეთის №

CAD DWG ფაილი meria.dwg

დირექტორი:

მთ. კონსტრუქტორი: ა. კორტავა

შესრულა: ნ. ხუციშვილი

შეამოწმა: გ. ვაშაკიძე

ნახაზის დასახელება

სვეტის და კედლის არმატურის ნაშვერები

კ-2.11

A2

კედლის არმატურის ნაშვერი კან-4

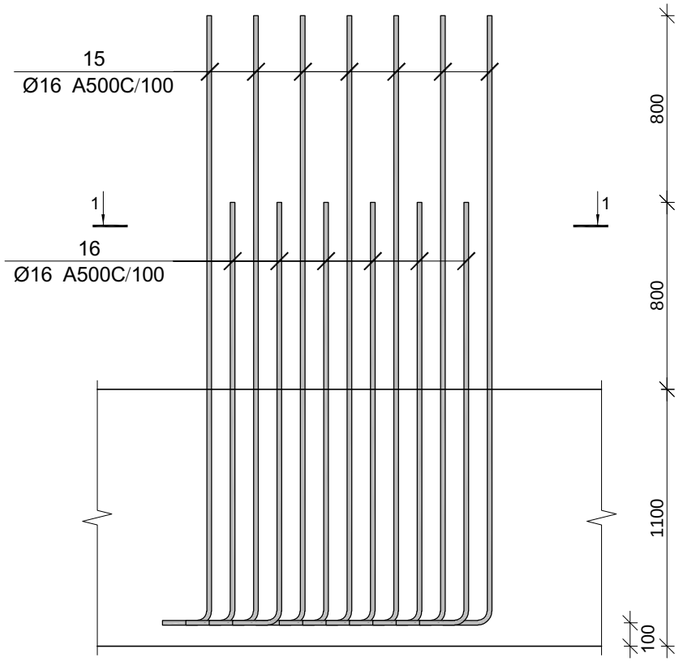

კვეთი 1-1

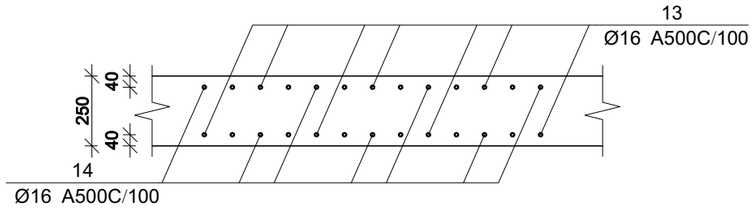

კედლის არმატურის ნაშვერი კან-5

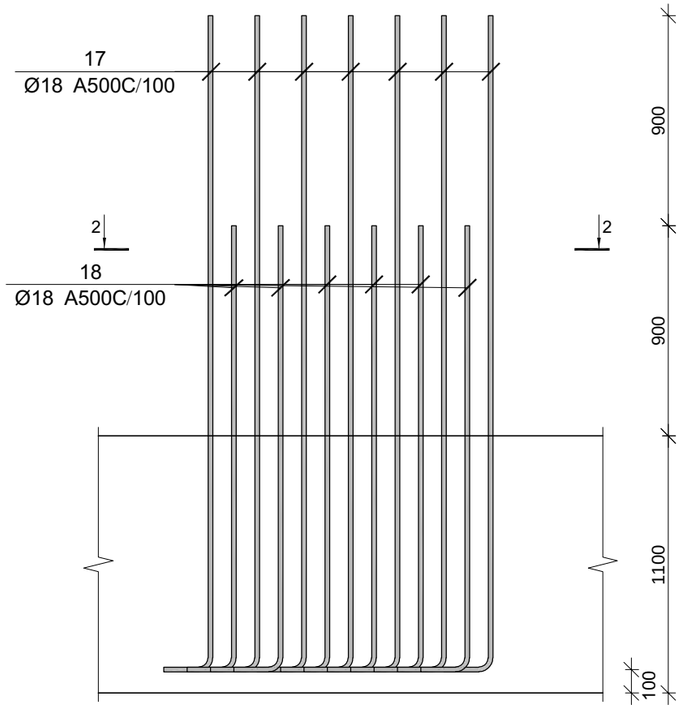

კვეთი 2-2

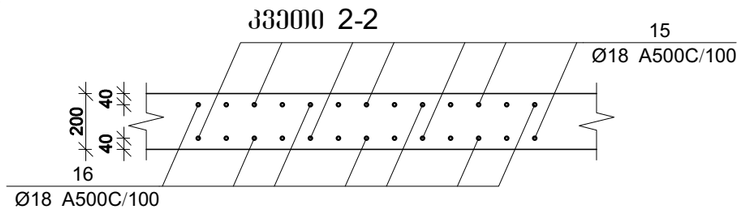

კედლის არმატურის ნაშვერი კან-6

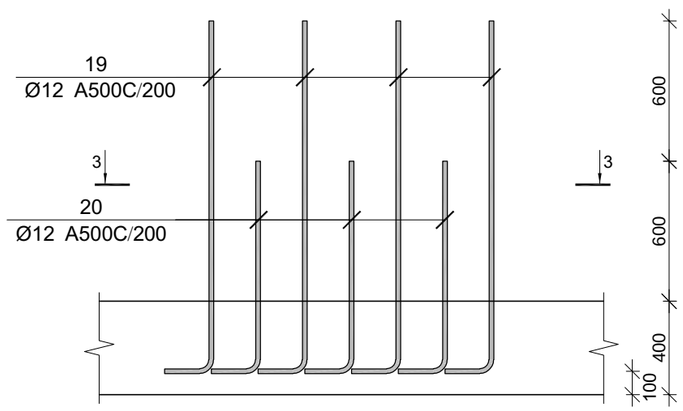

კვეთი 3-3

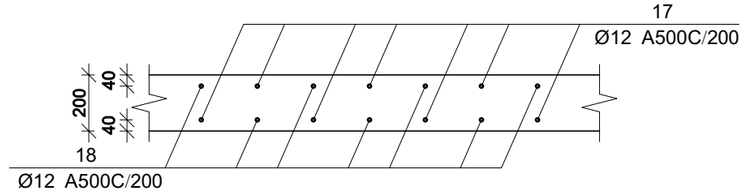

პროექტის დასახელება

მრავალბინიანი საცხოვრებელი სახლი

პროექტის მისამართი

ქ.თბილისი, კობარეთის ქუჩა №1, ნაკვ. №01.17.13.001.365

დამკვეთი

სტადია	მარტივი	განმარტება
მპ	2024.11.20	

დაკვეთის №

CAD DWG ფაილი meria.dwg

დირექტორი:

მთ. კონსტრუქტორი: ა. კორტავა

შესრულა ნ. ხუციშვილი

შეამოწმა ზ. ვაშაკიძე

ნახაზის დასახელება

სვეტის და კედლის არმატურის ნაშვერები

კ-2.14

A2

კედლის არმატურის ნაშვერი კან-1

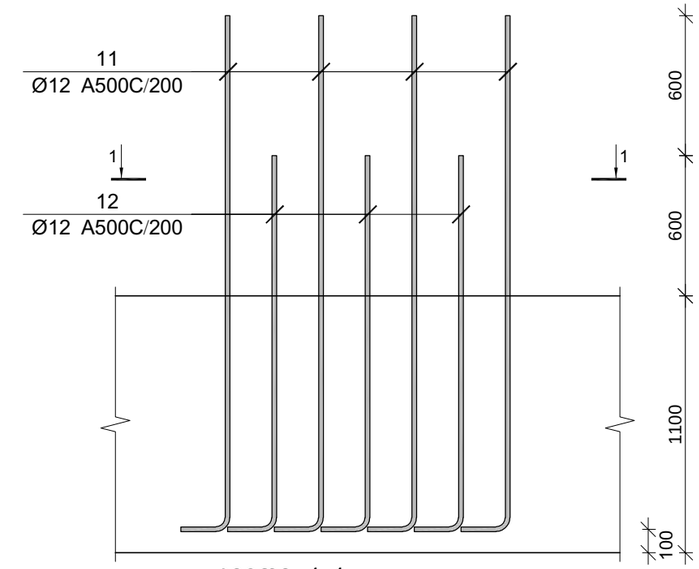

კვეთი 1-1

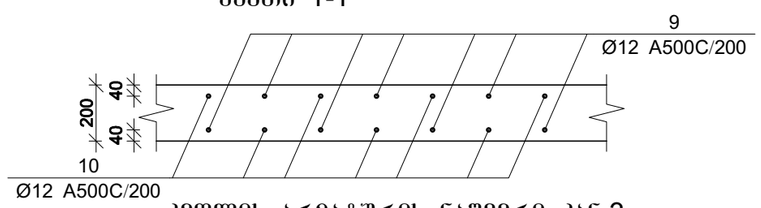

კედლის არმატურის ნაშვერი კან-2

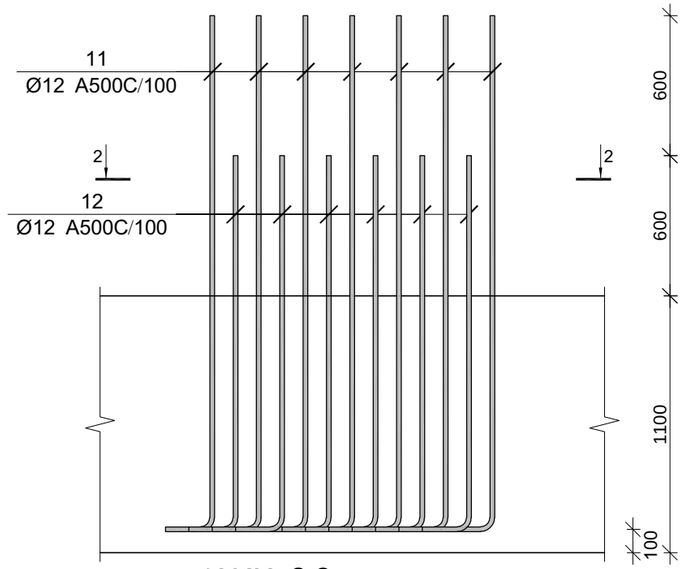

კვეთი 2-2

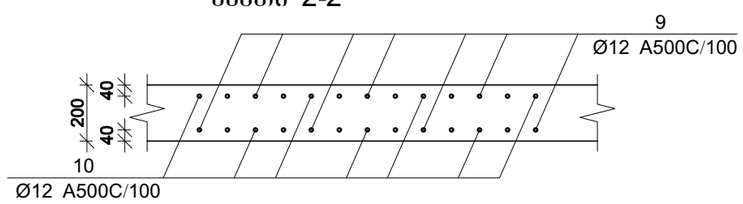

კედლის არმატურის ნაშვერი კან-3

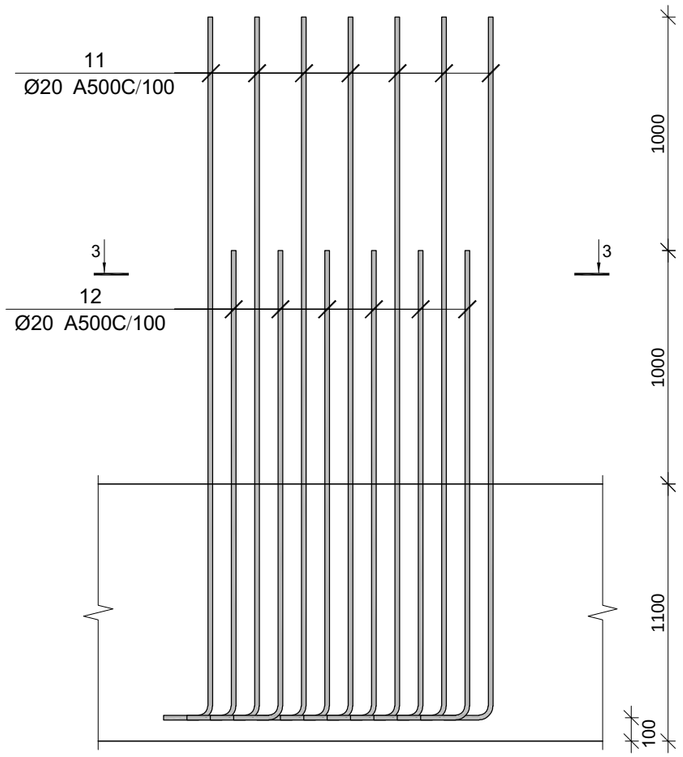

კვეთი 3-3

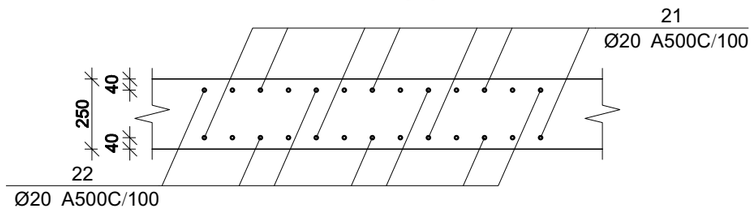

პროექტის დასახელება

მრავალბინიანი საცხოვრებელი სახლი

პროექტის მისამართი

ქ.თბილისი, კობარეთის ქუჩა №1, ნაკვ. №01.17.13.001.365

დამკვეთი

სტადია	მარტილი	განმარტება
მპ	2024.11.20	

დაკვეთის №

CAD DWG ფაილი meria.dwg

დირექტორი:

მთ. კონსტრუქტორი: ა. კორტავა

შესრულა ნ. ხუბულავა

შეამოწმა ზ. ვაშაკიძე

ნახაზის დასახელება

სვეტის და კედლის არმატურის ნაშვერები

კ-2.13

A2

კედლის არმატურის ნაშვერი კან-7

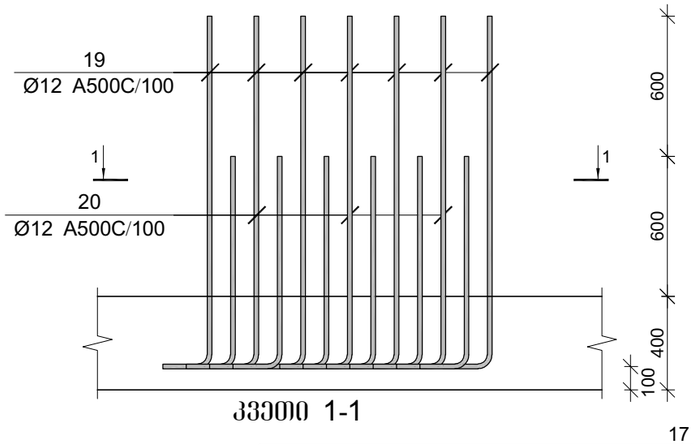

კვეთი 1-1

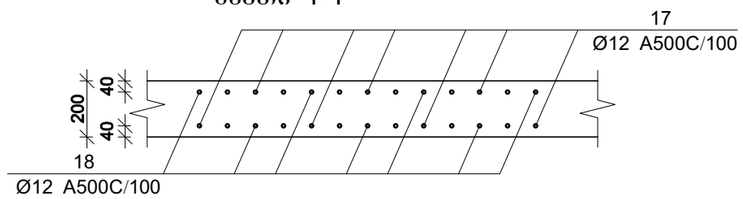

კედლის არმატურის ნაშვერი კან-8

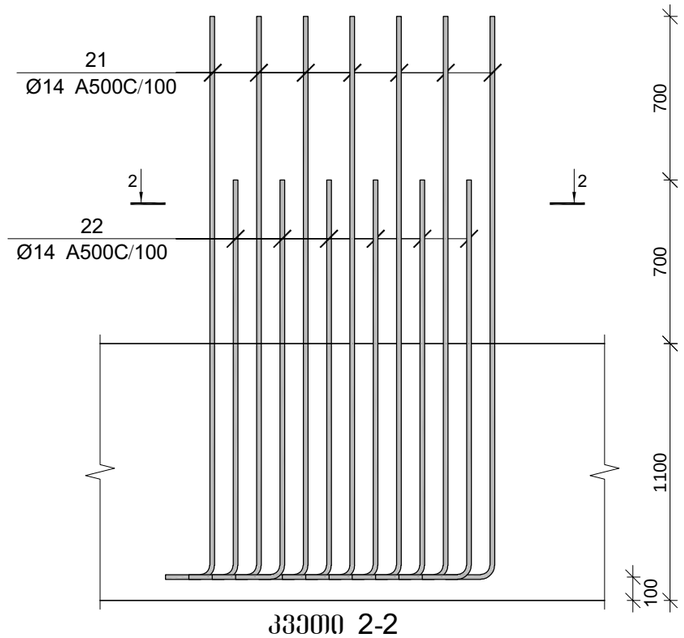

კვეთი 2-2

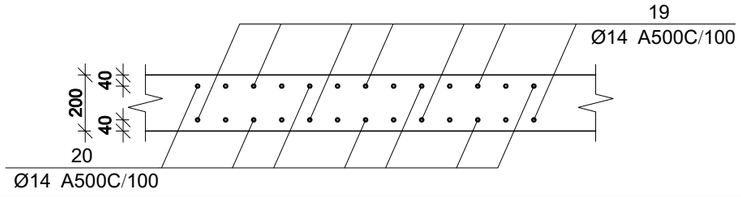

კედლის არმატურის ნაშვერი კან-9

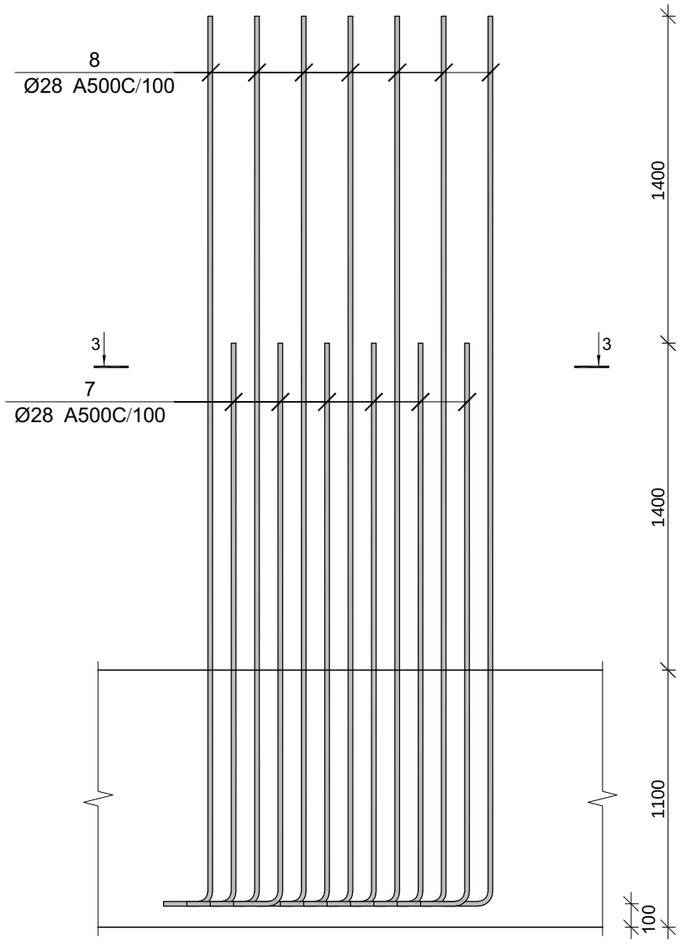

კვეთი 3-3

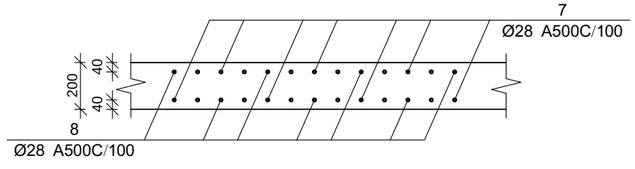

პროექტის დასახელება

მრავალბინიანი საცხოვრებელი სახლი

პროექტის მისამართი

ქ.თბილისი, კობარეთის ქუჩა №1, ნაკვ. №01.17.13.001.365

დამკვეთი

სტადია	მარცილი	განმარტება
მპ	2024.11.20	

დაკვეთის №

CAD DWG ფაილი meria.dwg

დირექტორი:

მთ. კონსტრუქტორი: ა. კორტავა

შესრულა ნ. ხუბულავა

შეამოწმა ზ. ვაშაკიძე

ნახაზის დასახელება

სვეტის და კედლის არმატურის ნაშვერები

კ-2.15

A2

პოზ.	Ø [მმ.]	ესკიზი [მმ.]	სიგრძე [მმ.]	პოზ.	Ø [მმ.]	ესკიზი [მმ.]	სიგრძე [მმ.]
①	Ø20	450 3000	3450	⑭	Ø20	450 2000	2450
②	Ø20	450 2000	2450	⑮	Ø16	450 2600	3050
③	Ø20	450 2300	2750	⑯	Ø16	450 1800	2250
④	Ø20	450 1300	1750	⑰	Ø18	450 2800	3250
⑤	Ø25	450 3500	3950	⑱	Ø18	450 1900	2350
⑥	Ø25	450 2250	2650	⑲	Ø12	250 1500	1750
⑦	Ø28	450 3800	4250	⑳	Ø12	250 900	1150
⑧	Ø28	450 2400	2850	㉑	Ø14	450 2400	2850
⑨	Ø32	450 4200	4650	㉒	Ø14	450 1700	2150
⑩	Ø32	450 2600	3050	Ⅰ	Ø8	350 150 150 350 350 350	1600
⑪	Ø12	250 2200	2450	Ⅱ	Ø8	950 150 150 350 350 950	2800
⑫	Ø12	250 1600	1850	Ⅲ	Ø10	950 150 150 350 350 950	2800
⑬	Ø20	450 3000	3450				

სვეტების და კედლების არმატურის ნაშვრების სპეციფიკაცია

არმატურის სპეციფიკაცია					არმატურის ამოკრეფა					ბეტონი B 25
პოზ. №	Ø	L მმ.	n ცალი	Ln მ.	Ø	∑ Ln მ.	ერთეულ მეტრის წონა კგ.	წონა კგ.		V; მ³
								A240	A500C	
1	2	3	4	5	6	7	8	9	10	11
1	20 A500C	3450	80	276.00	8 A240	571.20	0.39	225.39		
2	20 A500C	2450	80	196.00	10 A500C	50.40	0.62		31.07	
3	20 A500C	2750	224	616.00	12 A500C	5871.00	0.89		5212.37	
4	20 A500C	1750	224	392.00	14 A500C	800.00	1.21		966.73	
5	25 A500C	3950	386	1524.70	16 A500C	636.00	1.58		1003.82	
6	25 A500C	2650	386	1022.90	18 A500C	672.00	2.00		1342.38	
7	28 A500C	4250	70	297.50	20 A500C	1981.50	2.47		4886.69	
8	28 A500C	2850	70	199.50	25 A500C	2547.60	3.85		9816.84	
9	32 A500C	4650	168	781.20	28 A500C	497.00	4.83		2402.33	
10	32 A500C	3050	168	512.40	32 A500C	1293.60	6.31		8166.96	
11	12 A500C	2450	755	1849.75						
12	12 A500C	1850	755	1396.75						
13	20 A500C	3450	85	293.25						
14	20 A500C	2450	85	208.25						
15	16 A500C	3050	120	366.00						
16	16 A500C	2250	120	270.00						
17	18 A500C	3250	120	390.00						
18	18 A500C	2350	120	282.00						
19	12 A500C	1750	905	1583.75						
20	12 A500C	1150	905	1040.75						
21	14 A500C	2850	160	456.00						
22	14 A500C	2150	160	344.00						
I	8 A240	1600	42	67.20						
II	8 A240	2800	180	504.00						
III	10 A500C	2800	18	50.40			∑	225.39	33829.20	
						n= 1		225.39	33829.20	
										კგ/მ³

პროექტის დასახელება

მრავალბინიანი საცხოვრებელი სახლი

პროექტის მისამართი

ქ.თბილისი, კობარეთის ქუჩა №1, ნაკვ. №01.17.13.001.365

დამკვეთი

სტადია	მარცილი	ფანმარტება
მპ	2024.11.20	

დაკვეთის №

CAD DWG ფაილი meria.dwg

დირექტორი:

მთ. კონსტრუქტორი: ა. კორტავა

შესრულა ნ. ხუბულავა

შეამოწმა გ. ვაშაკიძე

ნახაზის დასახელება

სვეტის და კედლის არმატურის ნაშვერები

კ-2.16

A2

მონ. რ/ბ სვეტის სვ-1-ის არმირება

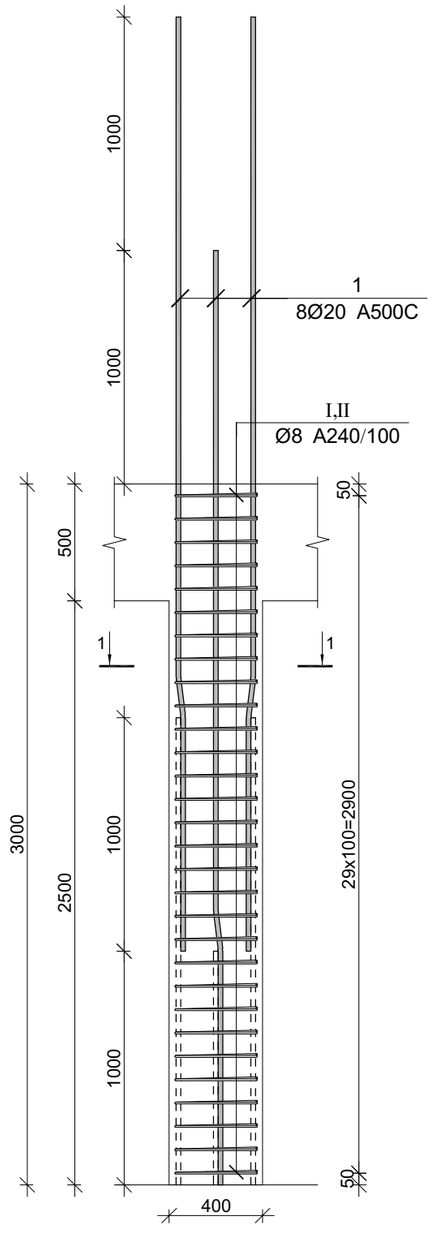

კვეთი 1-1

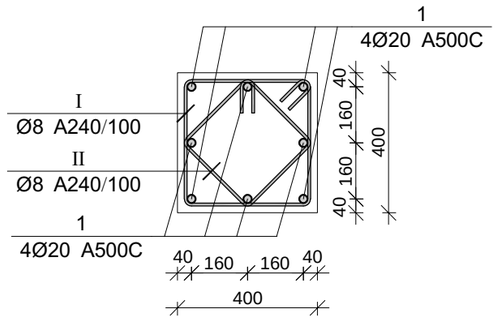

პოზ.	Ø [მმ.]	ესკიზი [მმ.]	სიგრძე [მმ.]
1	Ø20		4000
I	Ø8	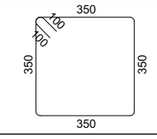	1600
II	Ø8	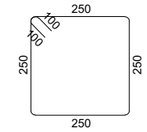	1200

პროექტის დასახელება

მრავალბინიანი საცხოვრებელი სახლი

პროექტის მისამართი

ქ.თბილისი, კობარეთის ქუჩა №1, ნაკვ. №01.17.13.001.365

დამკვეთი

სტადია	მარტო	განმარტება
მპ	2024.11.20	

დაკვეთის №

CAD DWG ფაილი meria.dwg

დირექტორი:

მთ. კონსტრუქტორი: ა. კორტავა

შესრულა ნ. ხუციშვილი

შეამოწმა გ. ვაშაკიძე

ნახაზის დასახელება

მონ. რ/ბ სვეტის სვ-1-ის არმირება

კ-3.01

A2

მონ. რ/ბ სვეტის სვ-1-ის სპეციფიკაცია

არმატურის სპეციფიკაცია					არმატურის ამოკრეფა					ბეტონი B 25
პოზ. №	Ø	L მმ.	n ცალი	Ln მ.	Ø	∑ Ln მ.	ერთეული წონა კგ.	წონა კგ. A240	წონა კგ. A500C	V; მ³
1	2	3	4	5	6	7	8	9	10	11
1	20 A500C	4000	8	32.00	8 A240	84.00	0.39	33.15		0.40
I	8 A240	1600	30	48.00	20 A500C	32.00	2.47		78.92	
II	8 A240	1200	30	36.00						
							∑	33.15	78.92	0.40
						n= 20		662.90	1578.34	8.00
									280.16	კგ/მ³

მონ. რ/ბ სვეტის სვ-2-ის არმირება

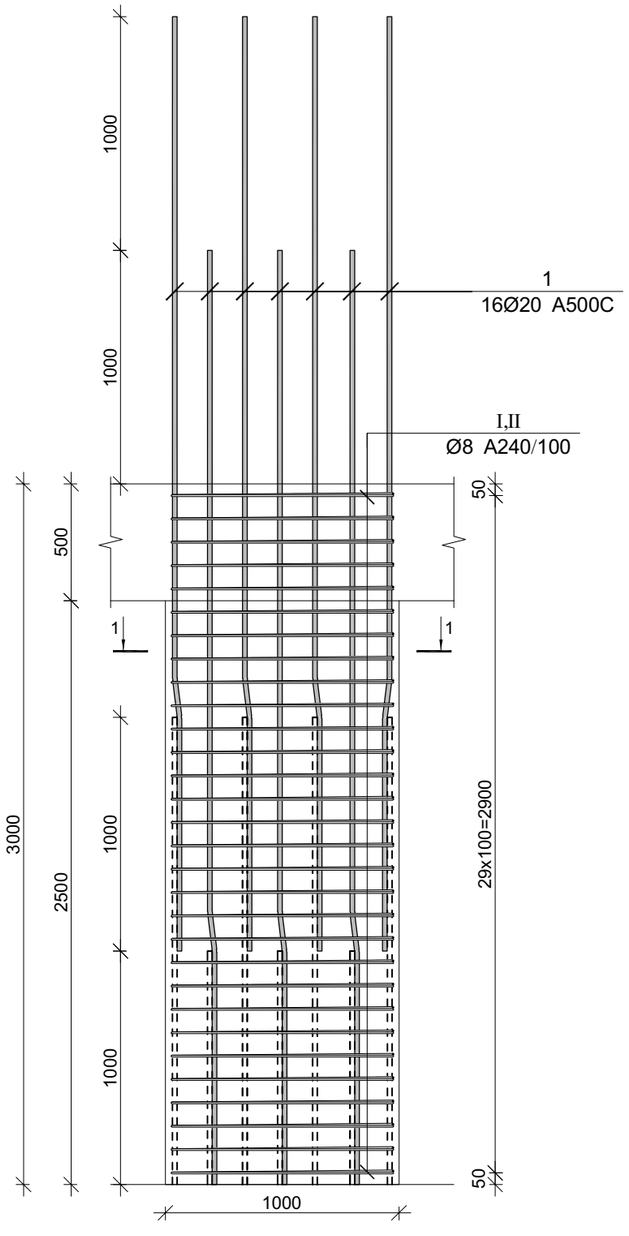

კვეთი 1-1

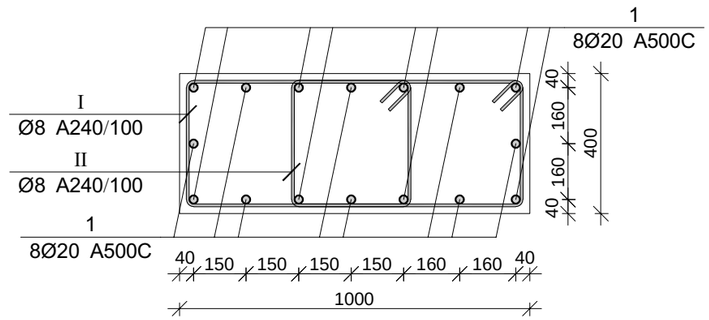

პოზ.	Ø [მმ.]	ესკიზი [მმ.]	სიგრძე [მმ.]
1	Ø20		4000
I	Ø8	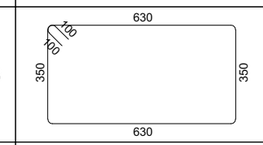	2160
II	Ø8	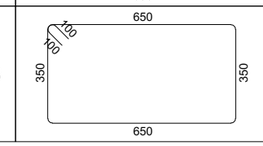	2200

პროექტის დასახელება

მრავალბინიანი საცხოვრებელი სახლი

პროექტის მისამართი

ქ.თბილისი, კობარეთის ქუჩა №1, ნაკვ. №01.17.13.001.365

დამკვეთი

სტადია	მარცხი	ფანმარტება
მპ	2024.11.20	

დაკვეთის №

CAD DWG ფაილი meria.dwg

დირექტორი:

მთ. კონსტრუქტორი: ა. კორტავა

შესრულა ნ. ხუბულავა

შეამოწმა ზ. ვაშაკიძე

ნახაზის დასახელება

მონ. რ/ბ სვეტის სვ-2-ის არმირება

კ-3.02

A2

მონ. რ/ბ სვეტის სვ-2-ის სპეციფიკაცია

არმატურის სპეციფიკაცია					არმატურის ამოკრეფა					ბეტონი B 25
პოზ. №	Ø	L მმ.	n ცალი	Ln მ.	Ø	∑ Ln მ.	ერთეული წონა კგ.	წონა კგ. A240	წონა კგ. A500C	V; მ³
1	2	3	4	5	6	7	8	9	10	11
1	20 A500C	4000	16	64.00	8 A240	130.80	0.39	51.61		1.00
I	8 A240	2160	30	64.80	20 A500C	64.00	2.47		157.83	
II	8 A240	2200	30	66.00						
							∑	51.61	157.83	1.00
						n= 28		1445.13	4419.35	28.00
									209.45	კგ/მ³

მონ. რ/ბ სვეტის სვ-4-ის არმირება

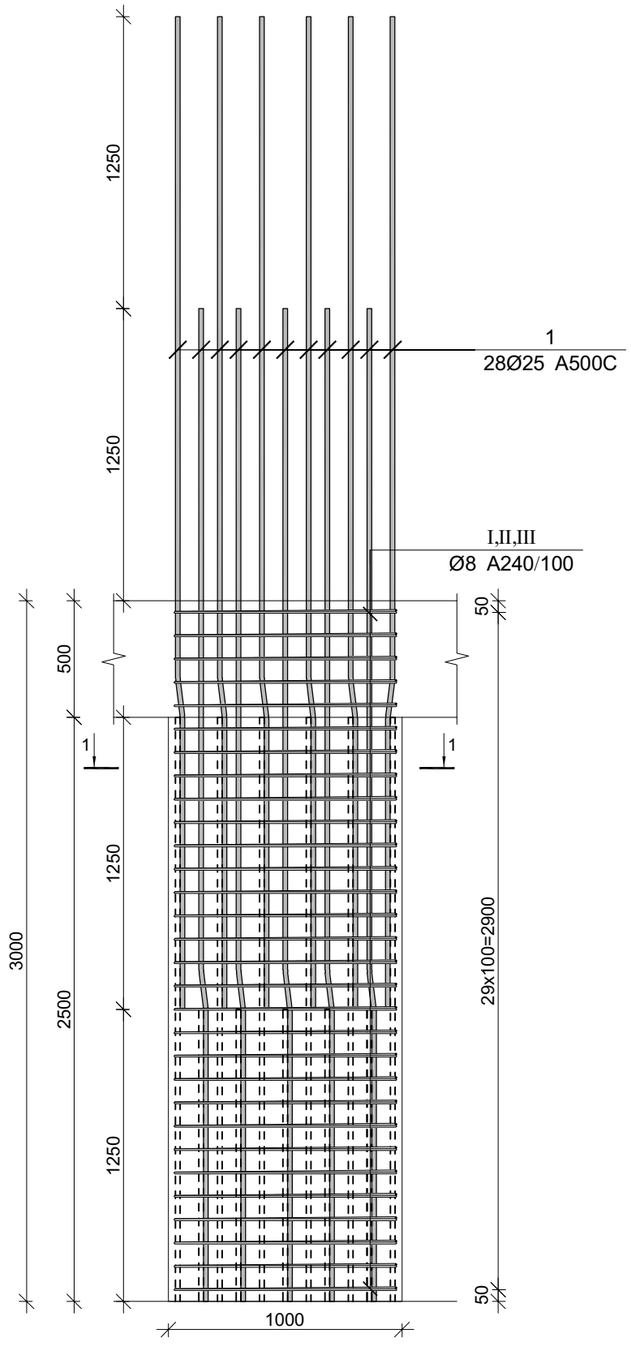

კვეთი 1-1

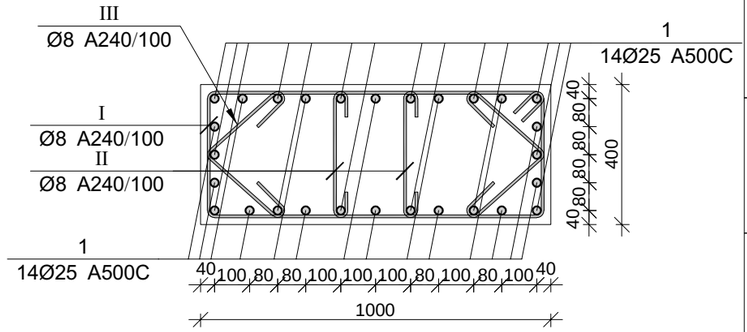

პოზ.	Ø [მმ.]	ესკიზი [მმ.]	სიგრძე [მმ.]
1	Ø25	1250 7° 205 2795	4250
I	Ø8	950 100 100 350 350 950	2800
II	Ø10	350 100 100	550
III	Ø10	280 100 100 280	760

პროექტის დასახელება

მრავალბინიანი საცხოვრებელი სახლი

პროექტის მისამართი

ქ.თბილისი, კობარეთის ქუჩა №1, ნაკვ. №01.17.13.001.365

დამკვეთი

სტადია	მარილი	განმარტება
მპ	2024.11.20	
დაკვეთის №		
CAD DWG ფაილი	meria.dwg	

დირექტორი:

მთ. კონსტრუქტორი: ა. კორტავა

შესრულა ნ. ხუბულავა

შეამოწმა გ. ვაშაკიძე

ნახაზის დასახელება

მონ. რ/ბ სვეტის სვ-4-ის არმირება

კ-3.04

A2

მონ. რ/ბ სვეტის სვ-4-ის სპეციფიკაცია

არმატურის სპეციფიკაცია					არმატურის ამოკრეფა					ბეტონი B 25
პოზ. №	Ø	L მმ.	n ცალი	Ln მ.	Ø	∑ Ln მ.	ზრდადი ვეტრის წონა კგ.	წონა კგ. A240	წონა კგ. A500C	V; მ³
1	2	3	4	5	6	7	8	9	10	11
1	25 A500C	4250	16	68.00	8 A240	162.60	0.39	64.16		1.00
I	8 A240	2800	30	84.00	25 A500C	68.00	3.85		262.03	
II	8 A240	550	60	33.00						
III	8 A240	760	60	45.60		∑		64.16	262.03	1.00
						n= 30		1924.79	7860.87	30.00
									326.19	კგ/მ³

მრნ. რ/ბ სვეტის სვ-3-ის არმირება

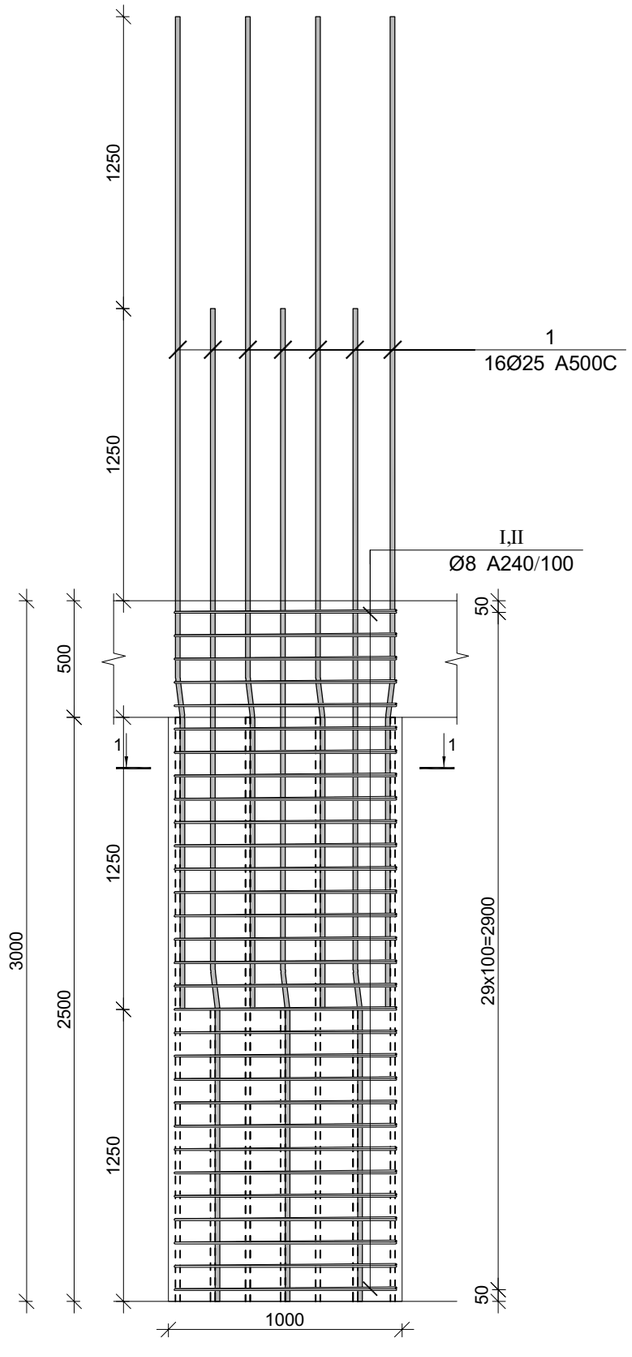

კვეთი 1-1

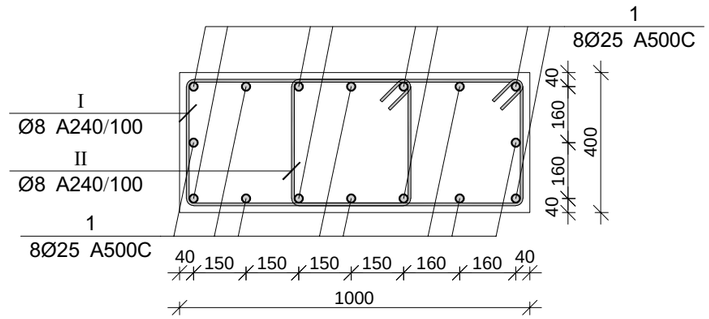

პოზ.	Ø [მმ.]	ესკიზი [მმ.]	სიგრძე [მმ.]
1	Ø25		4250
I	Ø8	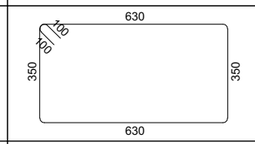	2160
II	Ø8	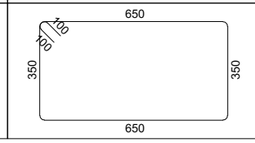	2200

მრნ. რ/ბ სვეტის სვ-3-ის სპეციფიკაცია

არმატურის სპეციფიკაცია					არმატურის ამოკრეფა					ბეტონი B 25
პოზ. №	Ø	L მმ.	n ცალი	Ln მ.	Ø	∑ Ln მ.	ბრაკის ვეტრის წონა კგ.	წონა კგ. A240	წონა კგ. A500C	V; მ³
1	2	3	4	5	6	7	8	9	10	11
1	25 A500C	4250	16	68.00	8 A240	130.80	0.39	51.61		1.00
I	8 A240	2160	30	64.80	25 A500C	68.00	3.85		262.03	
II	8 A240	2200	30	66.00						
							∑	51.61	262.03	1.00
						n= 44		2270.92	11529.28	44.00
									313.64	კგ/მ³

პროექტის დასახელება

მრავალბინიანი საცხოვრებელი სახლი

პროექტის მისამართი

ქ.თბილისი, კობარეთის ქუჩა №1, ნაკვ. №01.17.13.001.365

დამკვეთი

სტადია	მარცხი	ფანმარტება
მპ	2024.11.20	

დაკვეთის №

CAD DWG ფაილი meria.dwg

დირექტორი:

მთ. კონსტრუქტორი: ა. კორტავა

შესრულა ნ. ხუბულავა

შეამოწმა ზ. ვაშაკიძე

ნახაზის დასახელება

მრნ. რ/ბ სვეტის სვ-3-ის არმირება

კ-3.03

A2

მონ. რ/ბ სვეტის სვ-9-ის არმირება

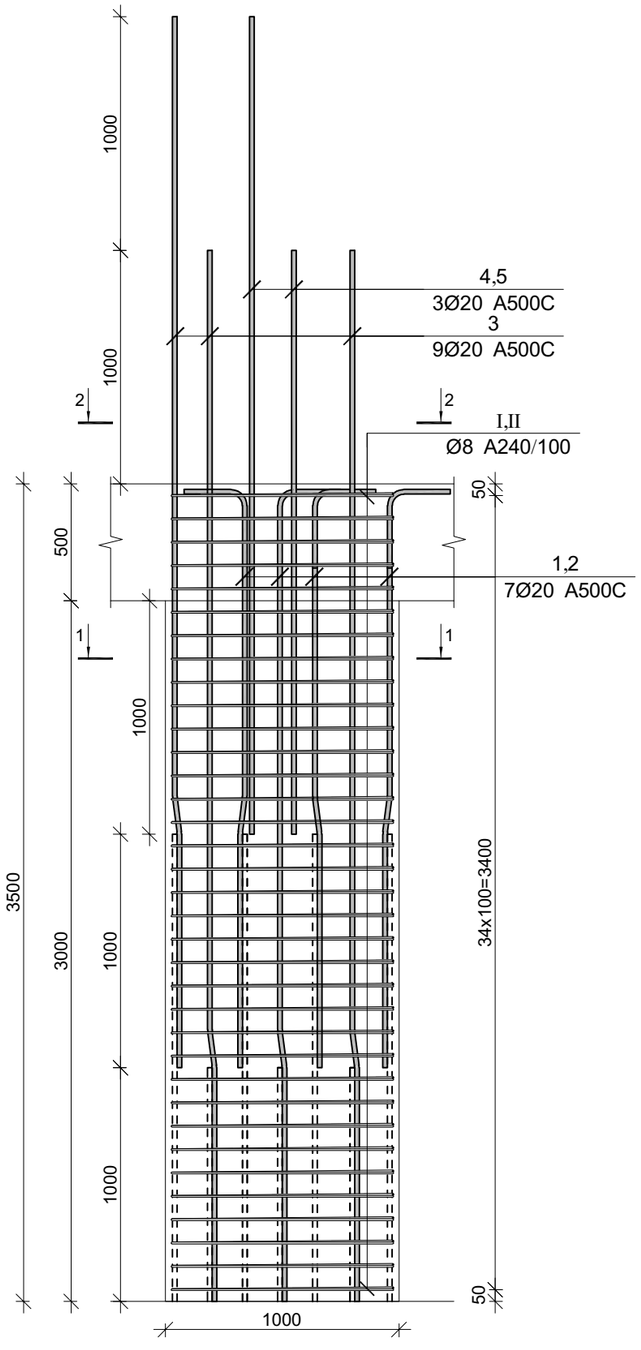

კვეთი 1-1

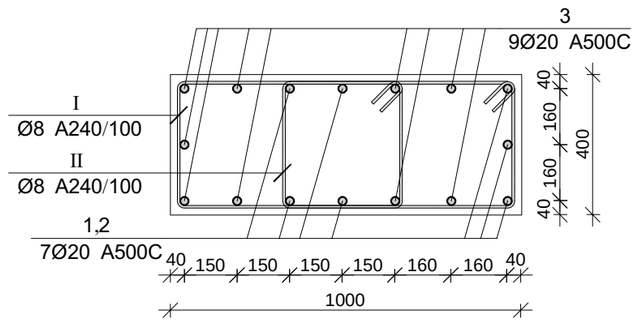

კვეთი 2-2

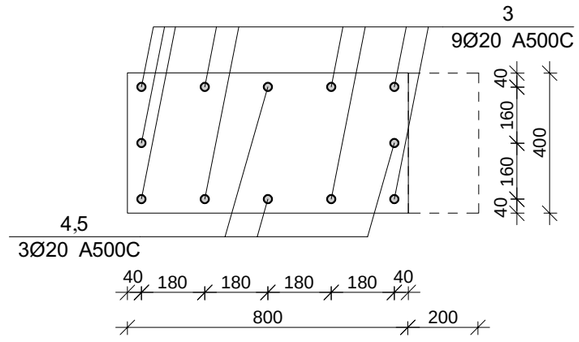

პოზ.	Ø [მმ.]	ესკიზი [მმ.]	სიგრძე [მმ.]
①	Ø20	1000 7° 165 2285 350	3800
②	Ø20	1000 7° 165 1285 350	2800
③	Ø20	1000 7° 165 3335	4500
④	Ø20	3500	3500
⑤	Ø20	2500	2500
Ⅰ	Ø8	630 100 40 350 350 630	2160
Ⅱ	Ø8	650 100 40 350 350 650	2200

მონ. რ/ბ სვეტის სვ-9-ის სპეციფიკაცია

არმატურის სპეციფიკაცია					არმატურის ამოკრეფა					ბეტონი B 25
პოზ. №	Ø	L მმ.	n ცალი	Ln მ.	Ø	∑ Ln მ.	ერთეული მეტრის წონა კგ.	წონა კგ. A240	წონა კგ. A500C	V; მ³
1	2	3	4	5	6	7	8	9	10	11
1	20 A500C	3800	4	15.20	8 A240	152.60	0.39	60.21		1.20
2	20 A500C	2800	3	8.40	20 A500C	73.60	2.47		181.51	
3	20 A500C	4500	9	40.50						
4	20 A500C	3500	2	7.00						
5	20 A500C	2500	1	2.50						
I	8 A240	2160	35	75.60						
II	8 A240	2200	35	77.00			∑	60.21	181.51	1.20
						n= 14		842.99	2541.13	16.80
									201.44	კგ/მ³

პროექტის დასახელება

მრავალბინიანი საცხოვრებელი სახლი

პროექტის მისამართი

ქ.თბილისი, კობარეთის ქუჩა №1, ნაკვ. №01.17.13.001.365

დამკვეთი

სტადია	მარტლი	განმარტება
მპ	2024.11.20	

დაკვეთის №

CAD DWG ფაილი meria.dwg

დირექტორი:

მთ. კონსტრუქტორი: ა. კორძაია

შესრულა ნ. ხუციშვილი

შეამოწმა ზ. ვაშაკიძე

ნახაზის დასახელება

მონ. რ/ბ სვეტის სვ-9-ის არმირება

კ-3.12

A2

მონ. რ/ბ სვეტის სვ-10-ის არმირება

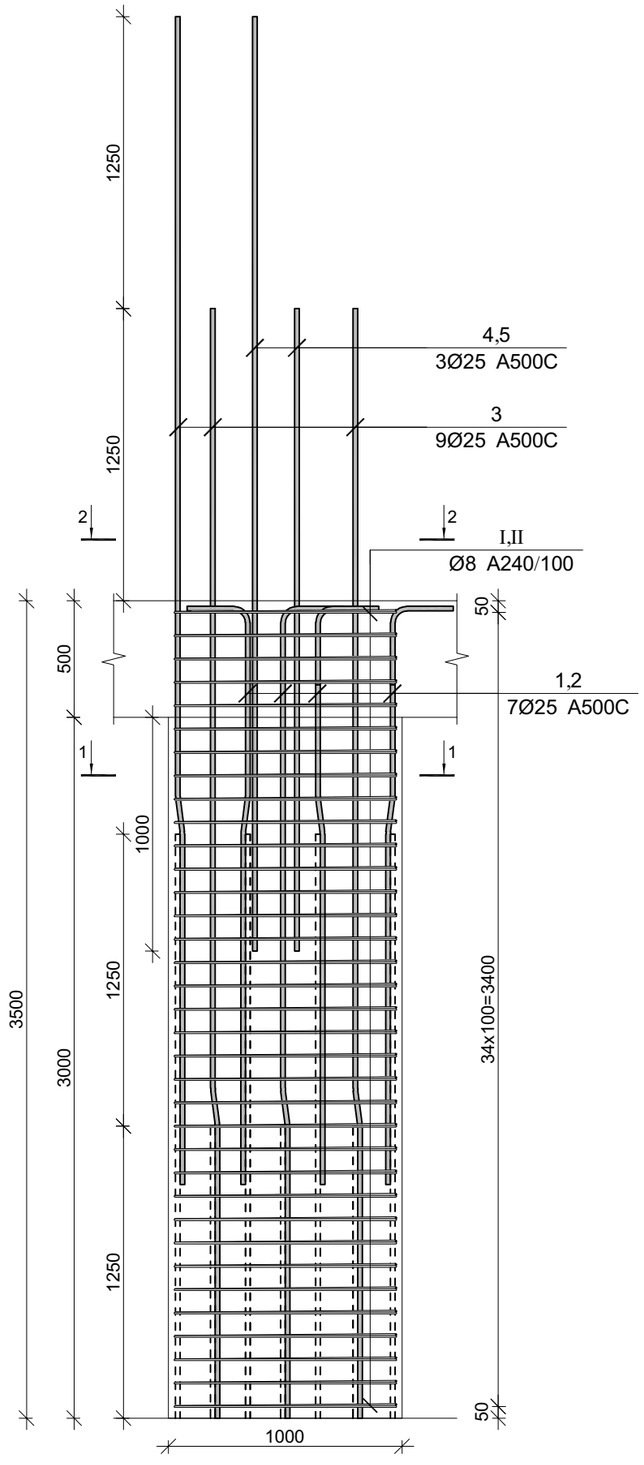

კვეთი 1-1

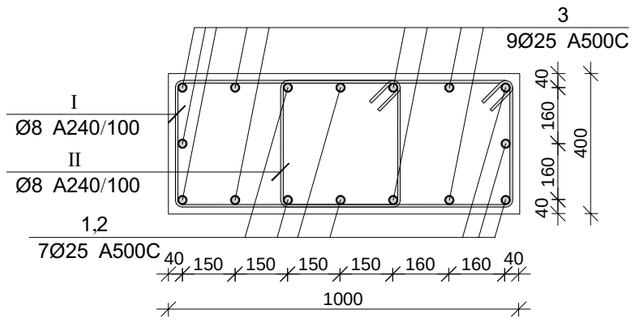

კვეთი 2-2

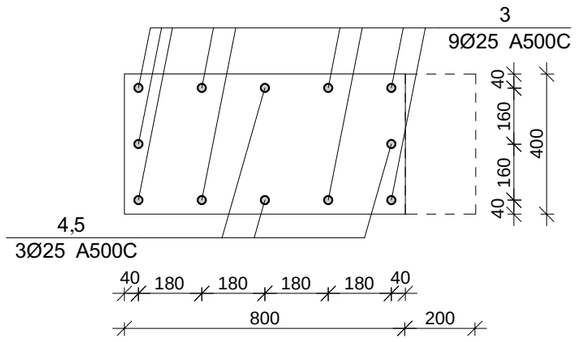

პოზ.	Ø [მმ.]	ესკიზი [მმ.]	სიგრძე [მმ.]
①	Ø25		4000
②	Ø25		2750
③	Ø25		4750
④	Ø25	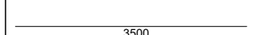	3500
⑤	Ø25		2500
Ⅰ	Ø8	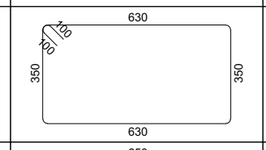	2160
Ⅱ	Ø8	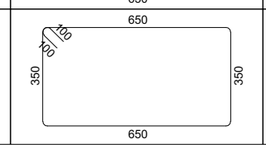	2200

მონ. რ/ბ სვეტის სვ-10-ის სპეციფიკაცია

არმატურის სპეციფიკაცია					არმატურის ამოკრეფა					ბეტონი B 25
პოზ. №	Ø	L მმ.	n ცალი	Ln მ.	Ø	∑ Ln მ.	მრავალი ვეტრის წონა კგ.	წონა კგ. A240	წონა კგ. A500C	V; მ³
1	2	3	4	5	6	7	8	9	10	11
1	25 A500C	4000	4	16.00	8 A240	152.60	0.39	60.21		1.20
2	25 A500C	2750	3	8.25	25 A500C	76.50	3.85		294.78	
3	25 A500C	4750	9	42.75						
4	25 A500C	3500	2	7.00						
5	25 A500C	2500	1	2.50						
Ⅰ	8 A240	2160	35	75.60						
Ⅱ	8 A240	2200	35	77.00		∑		60.21	294.78	1.20
						n= 18		1083.85	5306.09	21.60
									295.83	კგ/მ³

პროექტის დასახელება

მრავალბინიანი საცხოვრებელი სახლი

პროექტის მისამართი

ქ.თბილისი, კობარეთის ქუჩა №1, ნაკვ. №01.17.13.001.365

დამკვეთი

სტადია	მარცილი	განმარტება
მპ	2024.11.20	

დაკვეთის №

CAD DWG ფაილი meria.dwg

დირექტორი:

მთ. კონსტრუქტორი: ა. კორტავა

შესრულა: ნ. ხუბულავა

შეამოწმა: ზ. ვაშაკიძე

ნახაზის დასახელება

მონ. რ/ბ სვეტის სვ-10-ის არმირება

კ-3.13

A2

მრნ. რ/ბ სვეტის სვ-5-ის არმირება

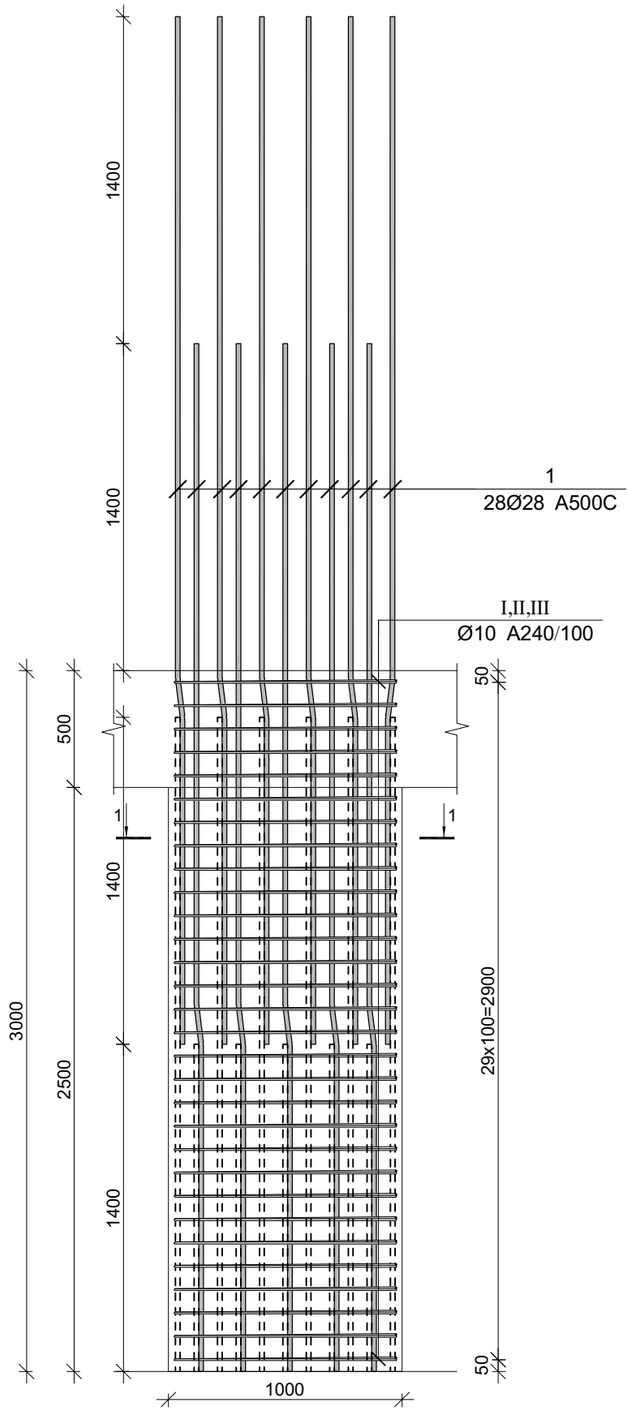

კვეთი 1-1

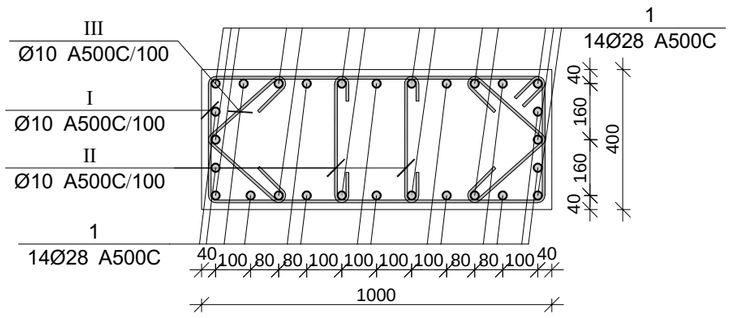

პოზ.	Ø [მმ.]	ესკიზი [მმ.]	სიგრძე [მმ.]
1	Ø28	1400 7° 245 2755	4400
I	Ø10	950 100 100 350 350 950	2800
II	Ø10	350 100 100	550
III	Ø10	100 280 100 280	760

მრნ. რ/ბ სვეტის სვ-5-ის სპეციფიკაცია

არმატურის სპეციფიკაცია					არმატურის ამოკრეფა					ბეტონი B 25
პოზ. №	Ø	L მმ.	n ცალი	Ln მ.	Ø	∑ Ln მ.	ერთეული ვეტრის წონა კგ.	წონა კგ. A240	წონა კგ. A500C	V; მ³
1	2	3	4	5	6	7	8	9	10	11
1	28 A500C	4400	28	123.20	10 A500C	162.60	0.62		100.25	1.00
I	10 A500C	2800	30	84.00	28 A500C	123.20	4.83		595.51	
II	10 A500C	550	60	33.00						
III	10 A500C	760	60	45.60						
						∑			695.76	1.00
						n= 10			6957.57	10.00
									695.76	კგ/მ³

პროექტის დასახელება

მრავალბინიანი საცხოვრებელი სახლი

პროექტის მისამართი

ქ.თბილისი, კობარეთის ქუჩა №1, ნაკვ. №01.17.13.001.365

დამკვეთი

სტადია	მარილი	განმარტება
მპ	2024.11.20	

დაკვეთის №

CAD DWG ფაილი meria.dwg

დირექტორი:		
მთ. კონსტრუქტორი:		ა. კორტავა
შესრულა		ნ. ხუბულავა
შეამოწმა		ზ. ვაშაკიძე

ნახაზის დასახელება

მრნ. რ/ბ სვეტის სვ-5-ის არმირება

კ-3.05

A2

მონ. რ/ბ სვეტის სვ-15-ის არმირება

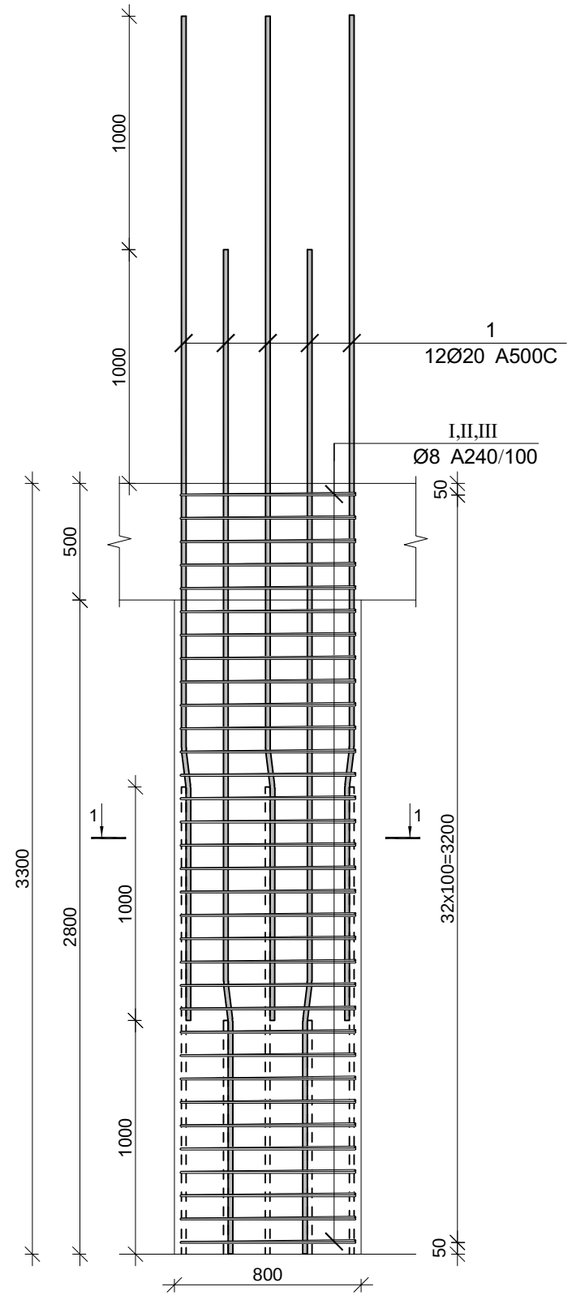

კვეთი 1–1

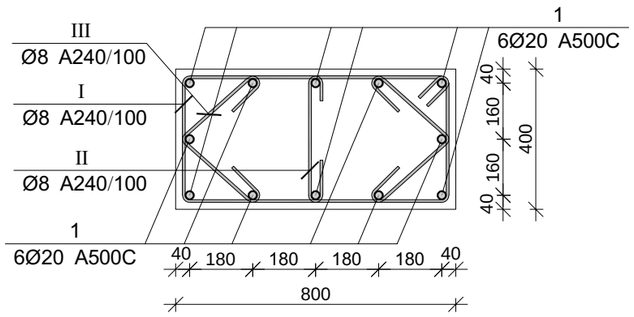

პოზ.	Ø [მმ.]	ესკიზი [მმ.]	სიგრძე [მმ.]
①	Ø20		4300
Ⅰ	Ø8	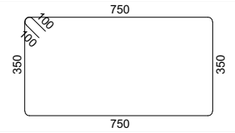	2400
Ⅱ	Ø8	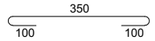	550
Ⅲ	Ø8	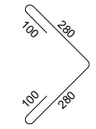	760

მონ. რ/ბ სვეტის სვ-15-ის სპეციფიკაცია

არმატურის სპეციფიკაცია					არმატურის ამოკრეფა					ბეტონი B 25
პოზ. №	Ø	L მმ.	n ცალი	Ln მ.	Ø	∑ Ln მ.	ზრდადი ვეტრის წონა კგ.	წონა კგ. A240	წონა კგ. A500C	V; მ³
1	2	3	4	5	6	7	8	9	10	11
1	20 A500C	4300	12	51.60	8 A240	147.51	0.39	58.21		0.90
I	8 A240	2400	33	79.20	20 A500C	51.60	2.47		127.25	
II	8 A240	550	33	18.15						
III	8 A240	760	66	50.16						
							∑	58.21	127.25	0.90
						n= 18		1047.69	2290.57	16.13
									206.99	კგ/მ³

პროექტის დასახელება

მრავალბინიანი საცხოვრებელი სახლი

პროექტის მისამართი

ქ.თბილისი, კობარეთის ქუჩა №1, ნაკვ. №01.17.13.001.365

დამკვეთი

სტადია	მარილი	პანმარტება
მპ	2024.11.20	

დაკვეთის №

CAD DWG ფაილი meria.dwg

დირექტორი:

მთ. კონსტრუქტორი: ა. კორტავა

შესრულა ნ. ხუბულავა

შემოწმა ზ. ვაშაკიძე

ნახაზის დასახელება

მონ. რ/ბ სვეტის სვ-15-ის არმირება

კ-3.19

A2

მრნ. რ/ბ სვეტის სვ-6-ის არმირება

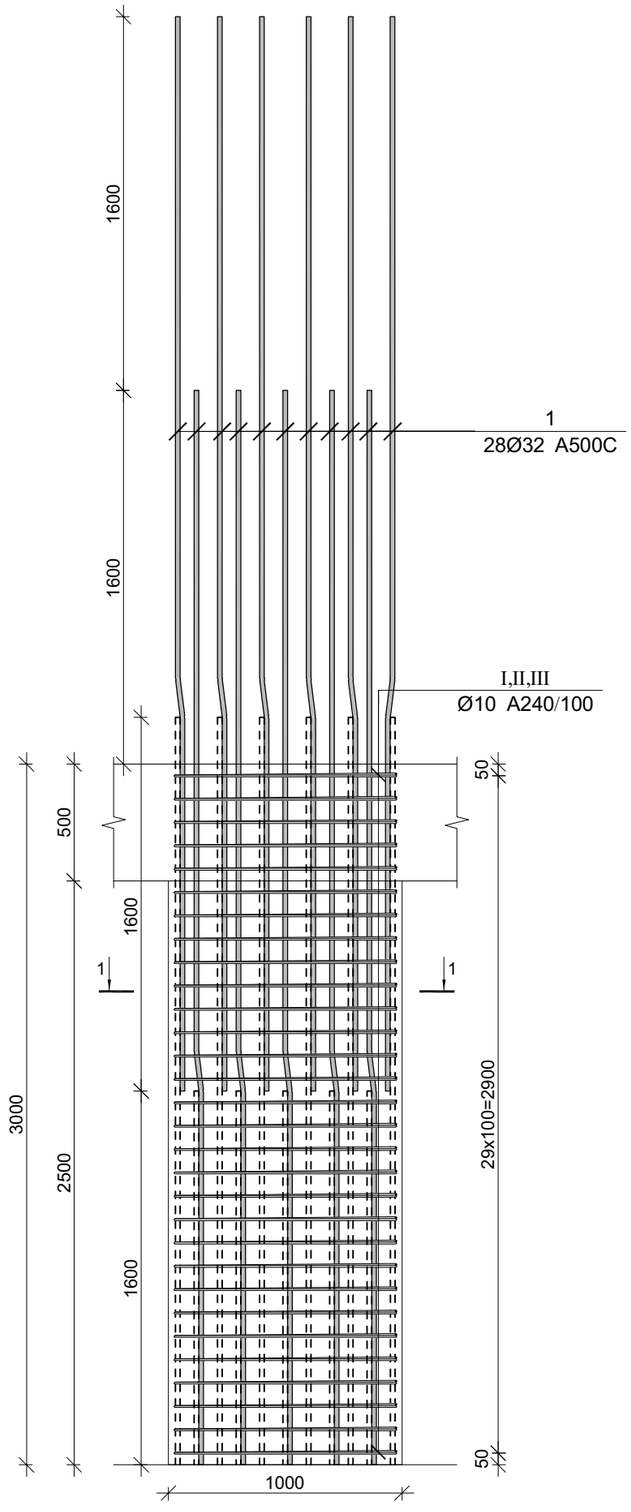

კვეთი 1-1

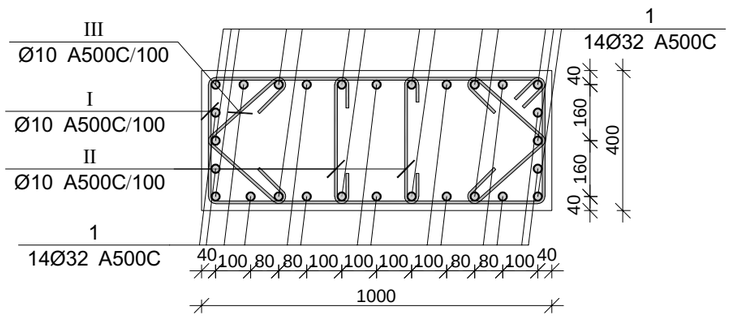

პოზ.	Ø [მმ.]	ესკიზი [მმ.]	სიგრძე [მმ.]
1	Ø32	1600 7° 260 2740	4600
I	Ø10	950 100 100 350 350 950	2800
II	Ø10	350 100 100	550
III	Ø10	100 280 100 280	760

პროექტის დასახელება

მრავალბინიანი საცხოვრებელი სახლი

პროექტის მისამართი

ქ.თბილისი, კობარეთის ქუჩა №1, ნაკვ. №01.17.13.001.365

დამკვეთი

სტადია	მარიდი	განმარტება
მპ	2024.11.20	

დაკვეთის №

CAD DWG ფაილი meria.dwg

დირექტორი:

მთ. კონსტრუქტორი: ა. კორტავა

შესრულა ნ. ხუბულავა

შეამოწმა ზ. ვაშაკიძე

ნახაზის დასახელება

მრნ. რ/ბ სვეტის სვ-6-ის არმირება

კ-3.06

A2

მრნ. რ/ბ სვეტის სვ-6-ის სპეციფიკაცია

არმატურის სპეციფიკაცია					არმატურის ამოკრეფა					ბეტონი B 25
პოზ. №	Ø	L მმ.	n ცალი	Ln მ.	Ø	∑ Ln მ.	ერთეული წონა კგ.	წონა კგ. A240	წონა კგ. A500C	V; მ³
1	2	3	4	5	6	7	8	9	10	11
1	32 A500C	4600	28	128.80	10 500C	78.60	0.62		48.46	1.00
I	10 500C	2800	30	84.00	32 A500C	212.80	6.31		1343.48	
II	10 500C	550	60	33.00						
III	10 500C	760	60	45.60						
						∑			1391.94	1.00
						n= 24			33406.63	24.00
									1391.94	კგ/მ³

მონ. რ/ბ სვეტის სვ-16-ის არმირება

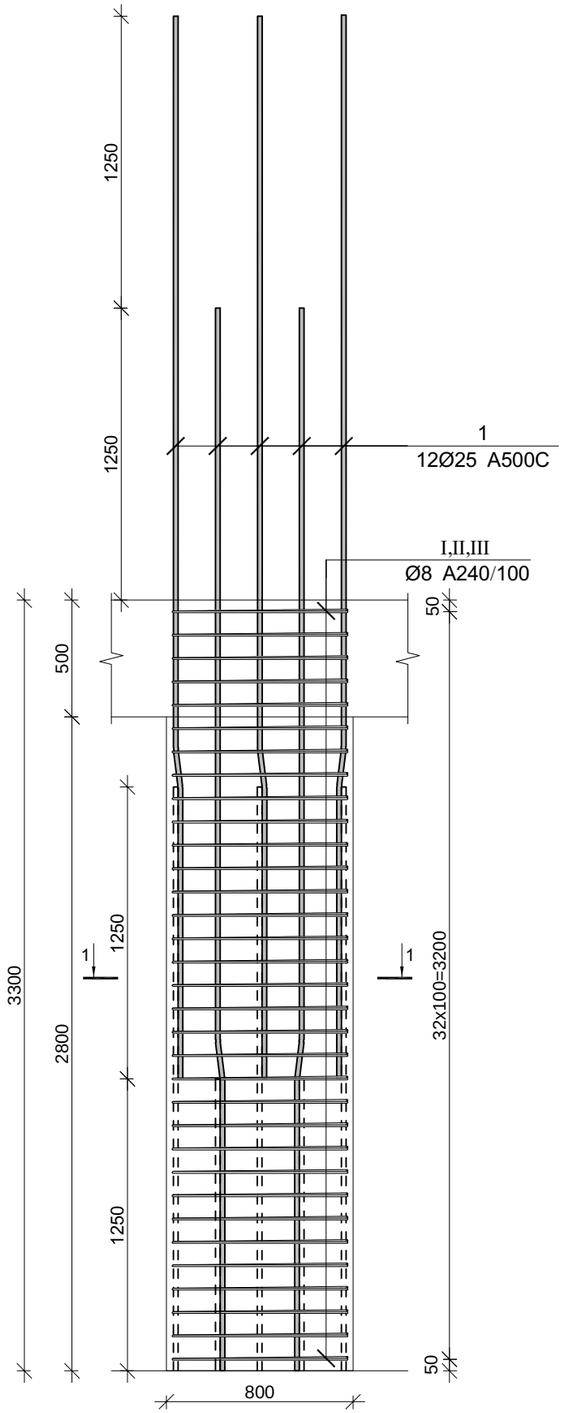

კვეთი 1–1

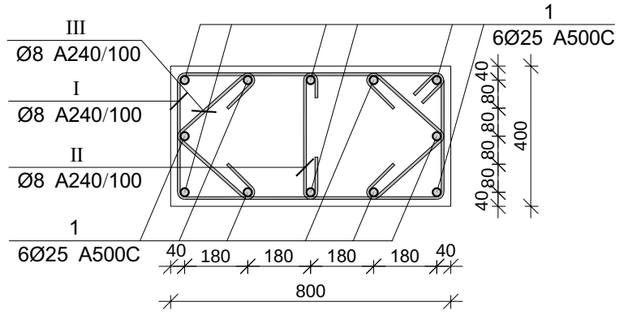

პოზ.	Ø [მმ.]	ესკიზი [მმ.]	სიგრძე [მმ.]
1	Ø25	1250 7° 165 3135	4550
I	Ø8	750 100 100 350 350 750	2400
II	Ø8	350 100 100	550
III	Ø8	280 100 100 280	760

მონ. რ/ბ სვეტის სვ-16-ის სპეციფიკაცია

არმატურის სპეციფიკაცია					არმატურის ამოკრეფა					ბეტონი B 25
პოზ. №	Ø	L მმ.	n ცალი	Ln მ.	Ø	∑ Ln მ.	1მ.ის წონა კგ.	წონა კგ. A240	წონა კგ. A500C	V; მ³
1	2	3	4	5	6	7	8	9	10	11
1	25 A500C	4550	12	54.60	8 A240	147.51	0.39	58.21		0.90
I	8 A240	2400	33	79.20	25 A500C	54.60	3.85		210.39	
II	8 A240	550	33	18.15						
III	8 A240	760	66	50.16						
							∑	58.21	210.39	0.90
						n= 22		1280.52	4628.67	19.71
									299.78	კგ/მ³

პროექტის დასახელება

მრავალბინიანი საცხოვრებელი სახლი

პროექტის მისამართი

ქ.თბილისი, კობარეთის ქუჩა №1, ნაკვ. №01.17.13.001.365

დამკვეთი

სტადია	მარილი	განმარტება
მპ	2024.11.20	

დაკვეთის №

CAD DWG ფაილი meria.dwg

დირექტორი:

მთ. კონსტრუქტორი: ა. კორტავა

შესრულა ნ. ხუბულავა

შემოწმა გ. ვაშაკიძე

ნახაზის დასახელება

მონ. რ/ბ სვეტის სვ-16-ის არმირება

კ-3.20

A2

მონ. რ/ბ სვეტის სვ-20-ის არმირება

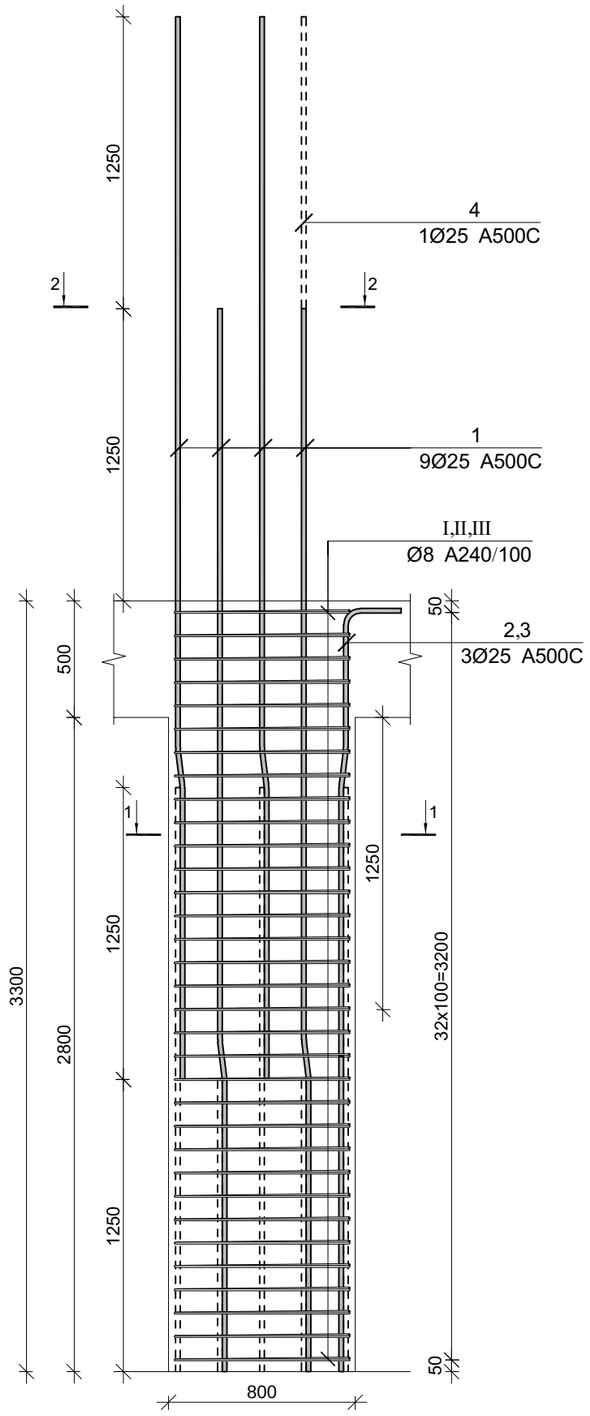

კვეთი 1–1

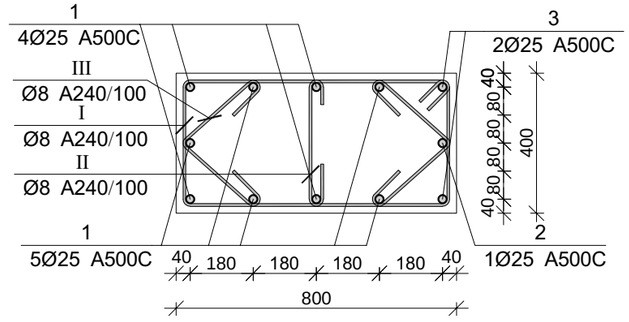

კვეთი 2–2

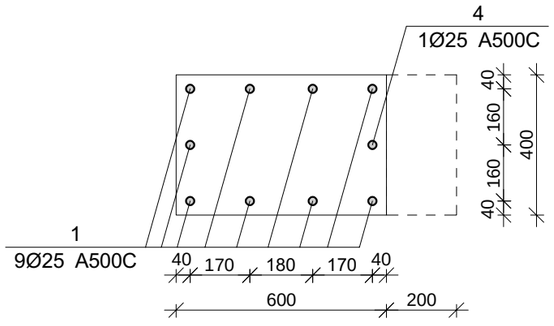

პოზ.	Ø [მმ.]	ესკიზი [მმ.]	სიგრძე [მმ.]
①	Ø25	1250 7° 165 3135	4550
②	Ø25	1250 7° 165 1835 550	3800
③	Ø25	1250 7° 165 585 550	2550
④	Ø25	4250	4250
Ⅰ	Ø8	750 100 100 350 350 750	2400
Ⅱ	Ø8	350 100 100	550
Ⅲ	Ø8	100 280 100 280	760

მონ. რ/ბ სვეტის სვ-20-ის სპეციფიკაცია

არმატურის სპეციფიკაცია					არმატურის ამოკრეფა					ბეტონი B 25
პოზ. №	Ø	L მმ.	n ცალი	Ln მ.	Ø	∑ Ln მ.	მრავი ვეტრის წონა კგ.	წონა კგ. A240	წონა კგ. A500C	V; მ³
1	2	3	4	5	6	7	8	9	10	11
1	25 A500C	4550	9	40.95	8 A240	147.51	0.39	58.21		0.90
2	25 A500C	3800	1	3.80	25 A500C	54.10	3.85		208.47	
3	25 A500C	2550	2	5.10						
4	25 A500C	4250	1	4.25						
I	8 A240	2400	33	79.20						
II	8 A240	550	33	18.15						
III	8 A240	760	66	50.16		∑		58.21	208.47	0.90
						n= 25		1455.13	5211.68	22.40
									297.63	კგ/მ³

პროექტის დასახელება

მრავალბინიანი საცხოვრებელი სახლი

პროექტის მისამართი

ქ.თბილისი, კობარეთის ქუჩა №1, ნაკვ. №01.17.13.001.365

დამკვეთი

სტადია	მარტლი	განმარტება
მპ	2024.11.20	

დაკვეთის №

CAD DWG ფაილი meria.dwg

დირექტორი:

მთ. კონსტრუქტორი: ა. კორძაია

შესრულა ნ. ხუციშვილი

შეამოწმა ზ. ვაშაკიძე

ნახაზის დასახელება

მონ. რ/ბ სვეტის სვ-20-ის არმირება

კ-3.26

A2

მონ. რ/ბ სვეტის სვ-19-ის არმირება

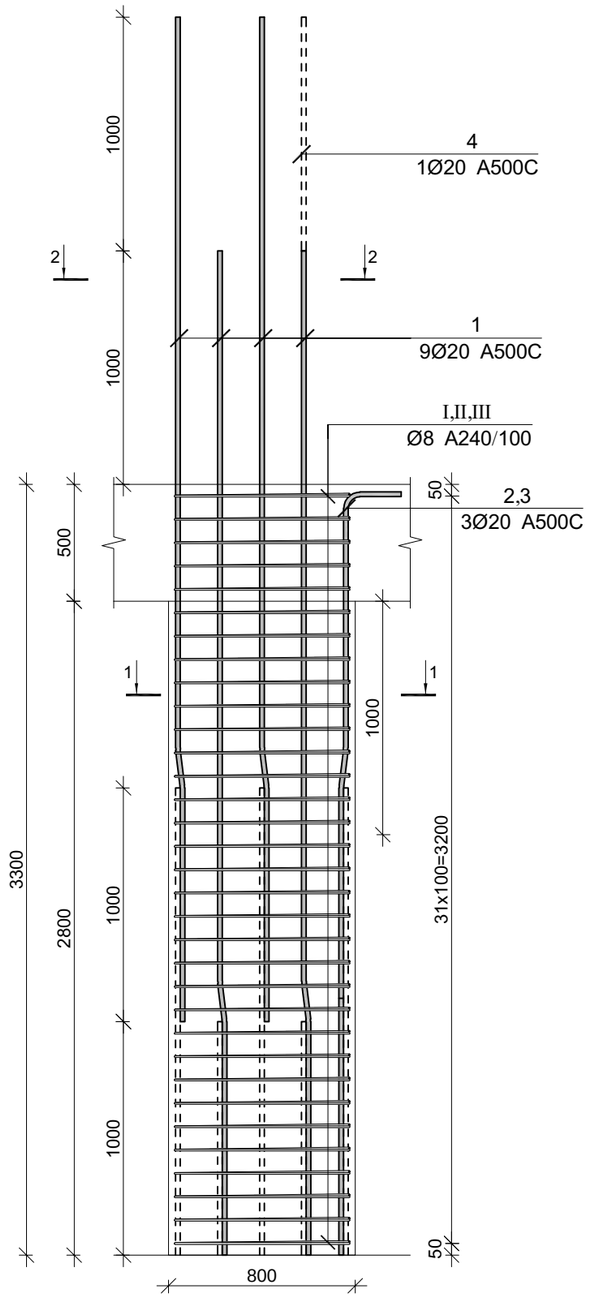

კვეთი 1–1

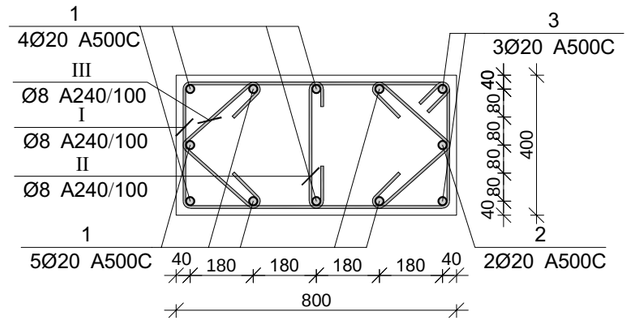

კვეთი 2–2

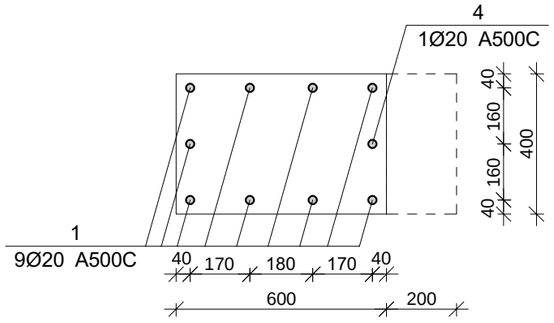

პოზ.	Ø [მმ.]	ესკიზი [მმ.]	სიგრძე [მმ.]
①	Ø20	1000 7° 165 3135	4300
②	Ø20	1000 7° 165 2085 350	3600
③	Ø20	1000 7° 165 1085 350	2600
④	Ø20	3500	3500
Ⅰ	Ø8	750 100 100 350 350 750	2400
Ⅱ	Ø8	350 100 100	550
Ⅲ	Ø8	100 280 100 280	760

მონ. რ/ბ სვეტის სვ-19-ის სპეციფიკაცია

არმატურის სპეციფიკაცია					არმატურის ამოკრეფა					ბეტონი B 25
პოზ. №	Ø	L მმ.	n ცალი	Ln მ.	Ø	∑ Ln მ.	ზრდადი ვეტრის წონა კგ.	წონა კგ. A240	წონა კგ. A500C	V; მ³
1	2	3	4	5	6	7	8	9	10	11
1	20 A500C	4300	9	38.70	8 A240	147.51	0.39	58.21		0.90
2	20 A500C	3600	1	3.60	20 A500C	51.00	2.47		125.77	
3	20 A500C	2600	2	5.20						
4	20 A500C	3500	1	3.50						
Ⅰ	8 A240	2400	33	79.20						
Ⅱ	8 A240	550	33	18.15						
Ⅲ	8 A240	760	66	50.16		∑		58.21	125.77	0.90
						n= 30		1746.16	3773.22	26.88
									205.33	კგ/მ³

პროექტის დასახელება

მრავალბინიანი საცხოვრებელი სახლი

პროექტის მისამართი

ქ.თბილისი, კობარეთის ქუჩა №1, ნაკვ. №01.17.13.001.365

დამკვეთი

სტადია	მარცხი	განმარტება
მპ	2024.11.20	

დაკვეთის №

CAD DWG ფაილი meria.dwg

დირექტორი:

მთ. კონსტრუქტორი: ა. კორტავა

შესრულა ნ. ხუბულავა

შეამოწმა ზ. ვაშაკიძე

ნახაზის დასახელება

მონ. რ/ბ სვეტის სვ-19-ის არმირება

კ-3.25

A2

მონ. რ/ბ სვეტის სვ-22-ის არმირება

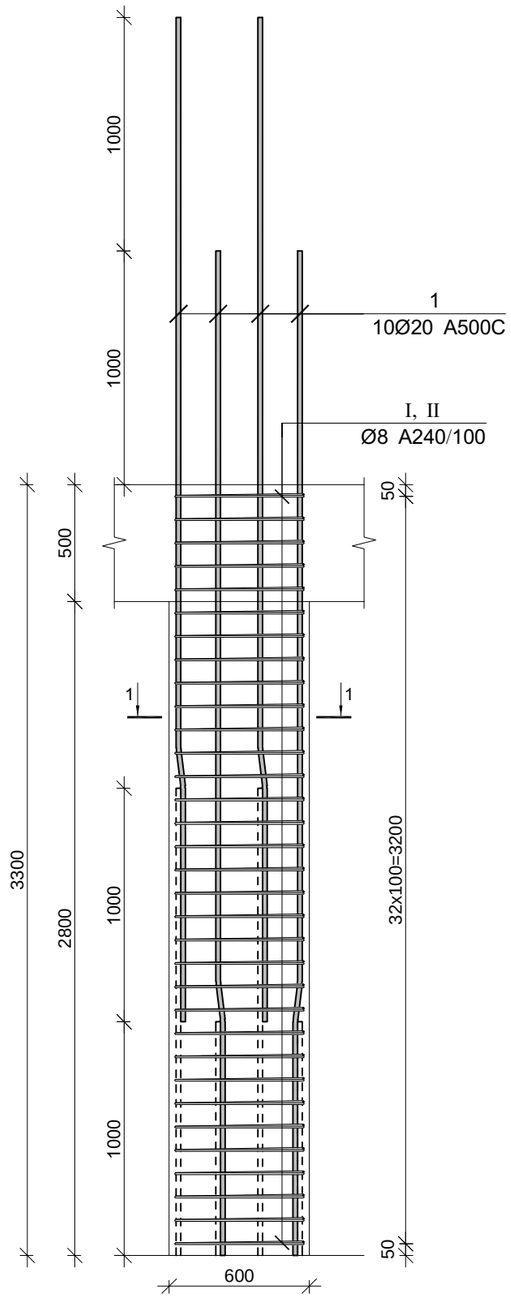

კვეთი 1–1

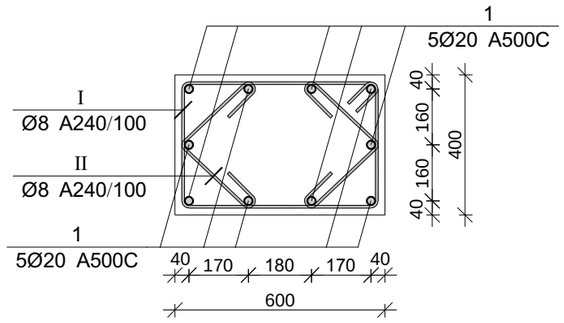

პოზ.	Ø [მმ.]	ესკიზი [მმ.]	სიგრძე [მმ.]
1	Ø20	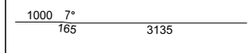	4300
I	Ø8	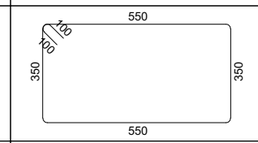	2000
II	Ø8	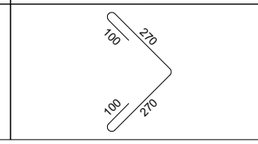	740

მონ. რ/ბ სვეტის სვ-22-ის სპეციფიკაცია

არმატურის სპეციფიკაცია					არმატურის ამოკრეფა					ბეტონი B 25
პოზ. №	Ø	L მმ.	n ცალი	Ln მ.	Ø	∑ Ln მ.	ზრდადი ვეტრის წონა კგ.	წონა კგ. A240	წონა კგ. A500C	V; მ³
1	2	3	4	5	6	7	8	9	10	11
1	20 A500C	4300	10	43.00	8 A240	114.84	0.39	45.31		0.67
I	8 A240	2000	33	66.00	20 A500C	43.00	2.47		106.04	
II	8 A240	740	66	48.84						
							∑	45.31	106.04	0.67
						n= 129		5845.52	13679.77	86.69
									225.24	კგ/მ³

პროექტის დასახელება

მრავალბინიანი საცხოვრებელი სახლი

პროექტის მისამართი

ქ.თბილისი, კობარეთის ქუჩა №1, ნაკვ. №01.17.13.001.365

დამკვეთი

სტადია	მარცხი	განმარტება
მპ	2024.11.20	
დაკვეთის №		

CAD DWG ფაილი meria.dwg

დირექტორი:

მთ. კონსტრუქტორი: ა. კორძაია

შესრულა ნ. ხუშულაძა

შეამოწმა გ. ვამაკიძე

ნახაზის დასახელება

მონ. რ/ბ სვეტის სვ-22-ის არმირება

კ-3.28

A2

მონ. რ/ბ სვეტის სვ-30-ის არმირება

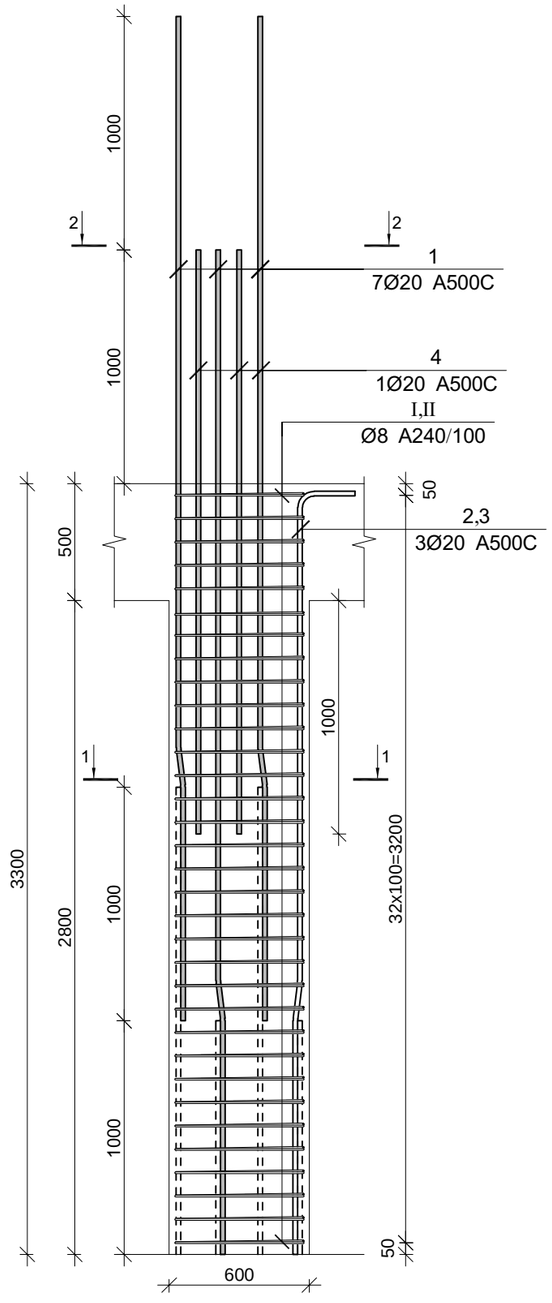

კვეთი 1–1

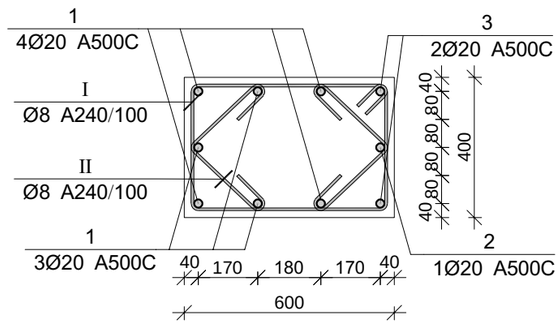

კვეთი 2–2

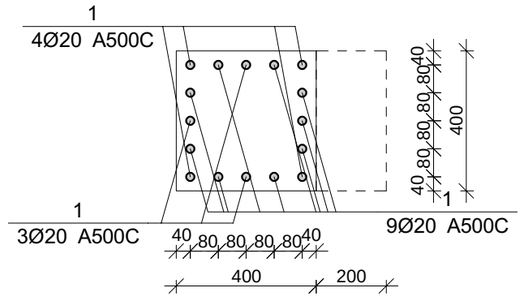

პოზ.	Ø [მმ.]	ესკიზი [მმ.]	სიგრძე [მმ.]
①	Ø20	1000 7° 165 3135	4300
②	Ø20	1000 7° 165 1085 350	2600
③	Ø20	1000 7° 165 2085 350	3600
④	Ø20	3500	3500
Ⅰ	Ø8	550 100 100 350 350 550	2000
Ⅱ	Ø8	270 100 100 270	740

პროექტის დასახელება

მრავალბინიანი საცხოვრებელი სახლი

პროექტის მისამართი

ქ.თბილისი, კობარეთის ქუჩა №1, ნაკვ. №01.17.13.001.365

დამკვეთი

სტადია	მარტი	განმარტება
მპ	2024.11.20	

დაკვეთის №

CAD DWG ფაილი meria.dwg

დირექტორი:

მთ. კონსტრუქტორი: ა. კორტავა

შესრულა ნ. ხუბულავა

შეამოწმა გ. ვაშაკიძე

ნახაზის დასახელება

მონ. რ/ბ სვეტის სვ-30-ის არმირება

კ-3.36

A2

მონ. რ/ბ სვეტის სვ-30-ის სპეციფიკაცია

არმატურის სპეციფიკაცია					არმატურის ამოკრეფა					ბეტონი B 25
პოზ. №	Ø	L მმ.	n ცალი	Ln მ.	Ø	∑ Ln მ.	ბრაკივე ვეტრის წონა კგ.	წონა კგ. A240	წონა კგ. A500C	V; მ³
1	2	3	4	5	6	7	8	9	10	11
1	20 A500C	4300	7	30.10	8 A240	114.84	0.39	45.31		0.67
2	20 A500C	2600	1	2.60	20 A500C	71.40	2.47		176.08	
3	20 A500C	3600	2	7.20						
4	20 A500C	3500	9	31.50						
Ⅰ	8 A240	2000	33	66.00						
Ⅱ	8 A240	740	66	48.84						
						∑		45.31	176.08	0.67
						n= 2		90.63	352.17	1.34
									329.46	კგ/მ³

მონ. რ/ბ სვეტის სვ-23-ის არმირება

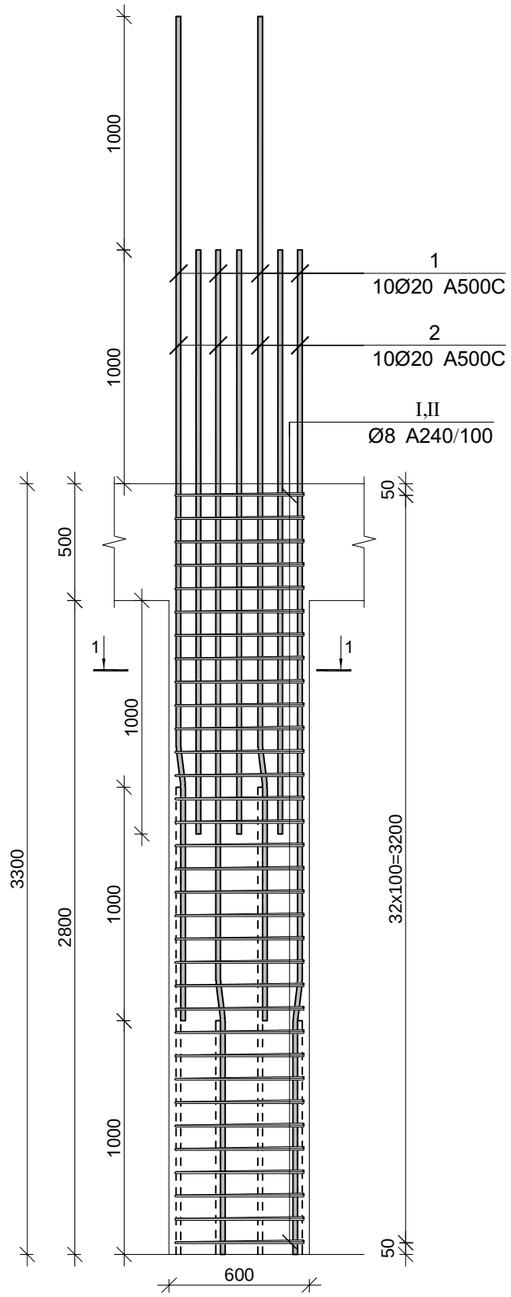

კვეთი 1–1

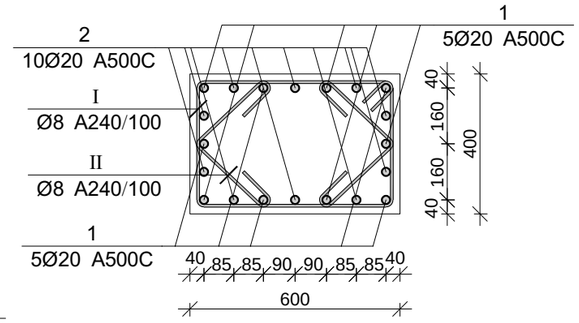

პოზ.	Ø [მმ.]	ესკიზი [მმ.]	სიგრძე [მმ.]
①	Ø20		4300
②	Ø20	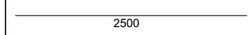	2500
Ⅰ	Ø8	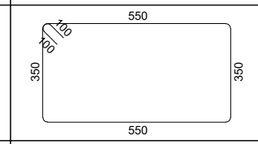	2000
Ⅱ	Ø8	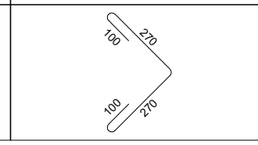	740

მონ. რ/ბ სვეტის სვ-23-ის სპეციფიკაცია

არმატურის სპეციფიკაცია					არმატურის ამოკრეფა					ბეტონი B 25
პოზ. №	Ø	L მმ.	n ცალი	Ln მ.	Ø	∑ Ln მ.	ბრაკის ვენტრის წონა კგ.	წონა კგ. A240	წონა კგ. A500C	V; მ³
1	2	3	4	5	6	7	8	9	10	11
1	20 A500C	4300	10	43.00	8 A240	114.84	0.39	45.31		0.67
2	20 A500C	2500	10	25.00	20 A500C	68.00	2.47		167.70	
I	8 A240	2000	33	66.00						
II	8 A240	740	66	48.84			∑	45.31	167.70	0.67
						n= 25		1132.85	4192.47	16.80
									316.98	კგ/მ³

პროექტის დასახელება

მრავალბინიანი საცხოვრებელი სახლი

პროექტის მისამართი

ქ.თბილისი, კობარეთის ქუჩა №1, ნაკვ. №01.17.13.001.365

დამკვეთი

სტადია	მარტივი	განმარტება
მპ	2024.11.20	
დაკვეთის №		
CAD DWG ფაილი		meria.dwg

დირექტორი:

მთ. კონსტრუქტორი: ა. კორტავა

შესრულა ნ. ხუციშვილი

შეამოწმა ზ. ვაშაკიძე

ნახაზის დასახელება

მონ. რ/ბ სვეტის სვ-23-ის არმირება

კ-3.29

A2

მონ. რ/ბ სვეტის სვ-29-ის არმირება

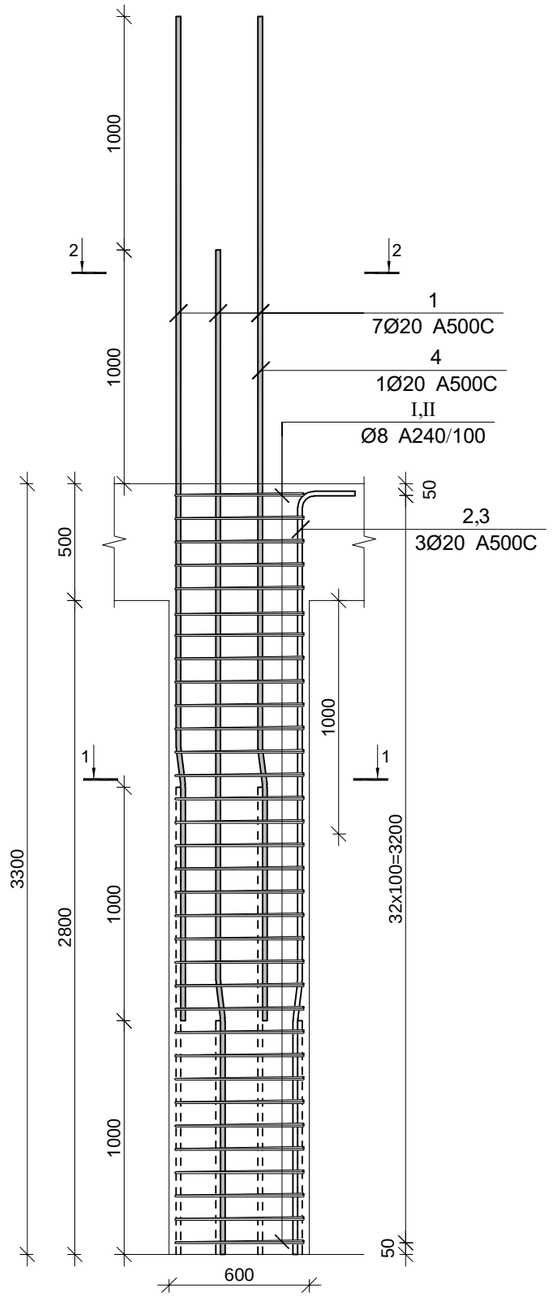

კვეთი 1–1

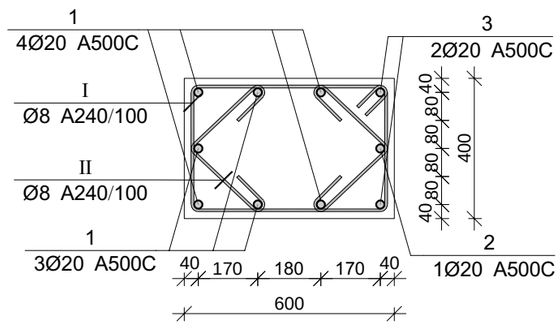

კვეთი 2–2

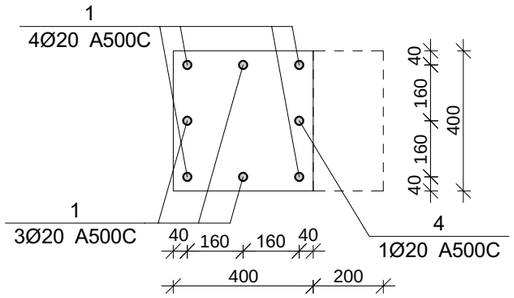

პოზ.	Ø [მმ.]	ესკიზი [მმ.]	სიგრძე [მმ.]
①	Ø20	1000 7° 165 3135	4300
②	Ø20	1000 7° 165 1085 350	2600
③	Ø20	1000 7° 165 2085 350	3600
④	Ø20	3500	3500
Ⅰ	Ø8	550 100 100 350 350 550	2000
Ⅱ	Ø8	270 100 100 270	740

პროექტის დასახელება

მრავალბინიანი საცხოვრებელი სახლი

პროექტის მისამართი

ქ.თბილისი, კობარეთის ქუჩა №1, ნაკვ. №01.17.13.001.365

დამკვეთი

სტადია	მარილი	განმარტება
მპ	2024.11.20	

დაკვეთის №

CAD DWG ფაილი meria.dwg

დირექტორი:

მთ. კონსტრუქტორი: ა. კორტავა

შესრულა ნ. ხუბულავა

შეამოწმა გ. ვაშაკიძე

ნახაზის დასახელება

მონ. რ/ბ სვეტის სვ-29-ის არმირება

კ-3.35

A2

მონ. რ/ბ სვეტის სვ-29-ის სპეციფიკაცია

არმატურის სპეციფიკაცია					არმატურის ამოკრეფა					ბეტონი B 25
პოზ. №	Ø	L მმ.	n ცალი	Ln მ.	Ø	∑ Ln მ.	ბრაკივე ვეტრის წონა კგ.	წონა კგ. A240	წონა კგ. A500C	V; მ³
1	2	3	4	5	6	7	8	9	10	11
1	20 A500C	4300	7	30.10	8 A240	114.84	0.39	45.31		0.67
2	20 A500C	2600	1	2.60	20 A500C	43.40	2.47		107.03	
3	20 A500C	3600	2	7.20						
4	20 A500C	3500	1	3.50						
I	8 A240	2000	33	66.00						
II	8 A240	740	66	48.84						
						∑		45.31	107.03	0.67
						n= 25		1132.85	2675.78	16.80
									226.70	კგ/მ³

მონ. რ/ბ სვეტის სვ-41-ის არმირება

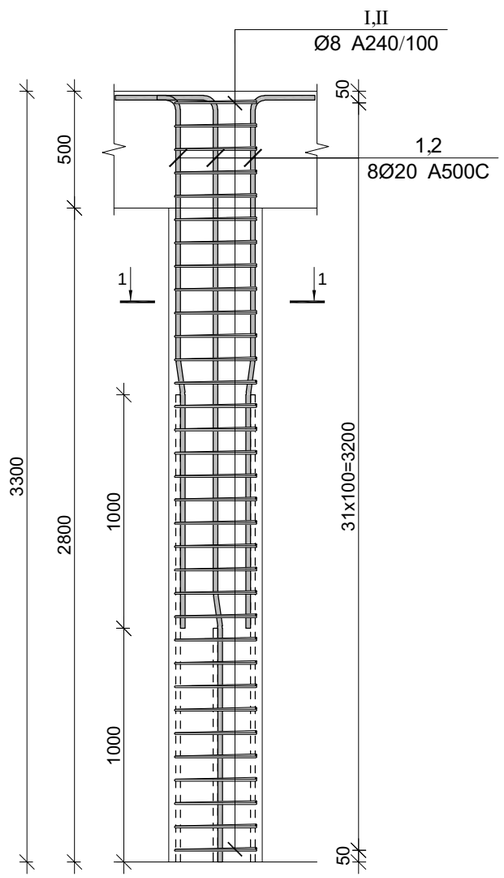

კვეთი 1–1

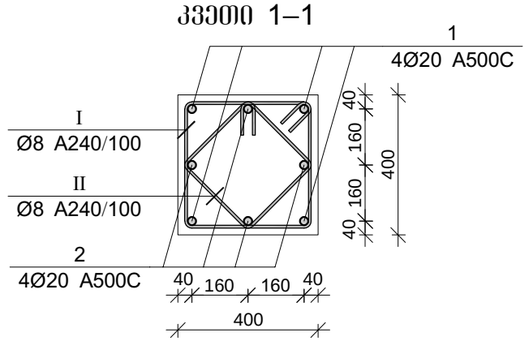

პოზ.	Ø [მმ.]	ესკიზი [მმ.]	სიგრძე [მმ.]
①	Ø20		3600
②	Ø20	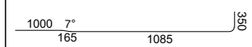	2600
Ⅰ	Ø8	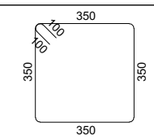	1600
Ⅱ	Ø8	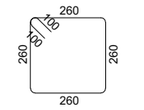	1240

მონ. რ/ბ სვეტის სვ-41-ის სპეციფიკაცია

არმატურის სპეციფიკაცია					არმატურის ამოკრეფა					ბეტონი B 25
პოზ. №	Ø	L მმ.	n ცალი	Ln მ.	Ø	∑ Ln მ.	ერთეული მეტრის წონა კგ.	წონა კგ. A240	წონა კგ. A500C	V; მ³
1	2	3	4	5	6	7	8	9	10	11
1	20 A500C	3600	4	14.40	8 A240	90.88	0.39	35.86		0.45
2	20 A500C	2600	4	10.40	20 A500C	24.80	2.47		61.16	
Ⅰ	8 A240	1600	32	51.20						
Ⅱ	8 A240	1240	32	39.68			∑	35.86	61.16	0.45
						n= 17		609.62	1039.73	7.62
									216.56	კგ/მ³

პროექტის დასახელება

მრავალბინიანი საცხოვრებელი სახლი

პროექტის მისამართი

ქ.თბილისი, კობარეთის ქუჩა №1, ნაკვ. №01.17.13.001.365

დამკვეთი

სტადია	მარტივი	განმარტება
მპ	2024.11.20	

დაკვეთის №

CAD DWG ფაილი meria.dwg

დირექტორი:

მთ. კონსტრუქტორი: ა. კორტავა

შესრულა ნ. ხუბულავა

შეამოწმა ზ. ვაშაკიძე

ნახაზის დასახელება

მონ. რ/ბ სვეტის სვ-41-ის არმირება

კ-3.47

A2

მონ. რ/ბ სვეტის სვ-36-ის არმირება

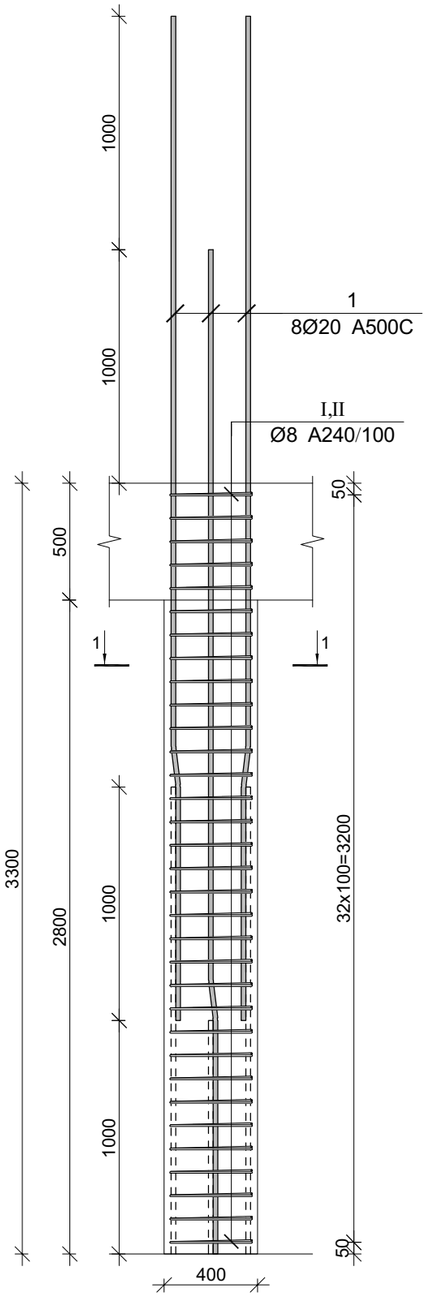

კვეთი 1-1

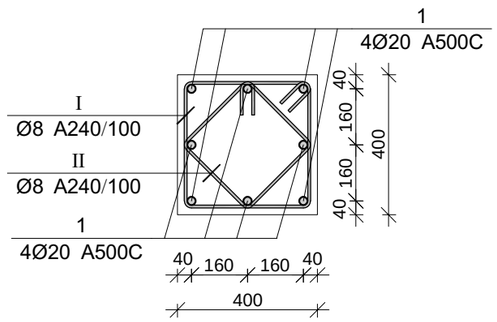

პოზ.	Ø [მმ.]	ესკიზი [მმ.]	სიგრძე [მმ.]
1	Ø20		4300
I	Ø8	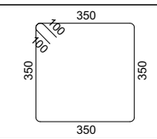	1600
II	Ø8	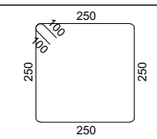	1200

მონ. რ/ბ სვეტის სვ-36-ის სპეციფიკაცია

არმატურის სპეციფიკაცია					არმატურის ამოკრეფა					ბეტონი B 25
პოზ. №	Ø	L მმ.	n ცალი	Ln მ.	Ø	∑ Ln მ.	მრაგვი ვეტრის წონა კგ.	წონა კგ. A240	წონა კგ. A500C	V; მ³
1	2	3	4	5	6	7	8	9	10	11
1	20 A500C	4300	8	34.40	8 A240	92.40	0.39	36.46		0.45
I	8 A240	1600	33	52.80	20 A500C	34.40	2.47		84.84	
II	8 A240	1200	33	39.60						
						∑		36.46	84.84	0.45
						n= 48		1750.06	4072.12	21.50
									270.75	კგ/მ³

პროექტის დასახელება

მრავალბინიანი საცხოვრებელი სახლი

პროექტის მისამართი

ქ.თბილისი, კობარეთის ქუჩა №1, ნაკვ. №01.17.13.001.365

დამკვეთი

სტადია	მარცხი	განმარტება
მპ	2024.11.20	

დაკვეთის №

CAD DWG ფაილი meria.dwg

დირექტორი:

მთ. კონსტრუქტორი: ა. კორძაია

შესრულა ნ. ხუციშვილი

შეამოწმა გ. ვაშაკიძე

ნახაზის დასახელება

მონ. რ/ბ სვეტის სვ-36-ის არმირება

კ-3.42

A2

მონ. რ/ბ სვეტის სვ-37-ის არმირება

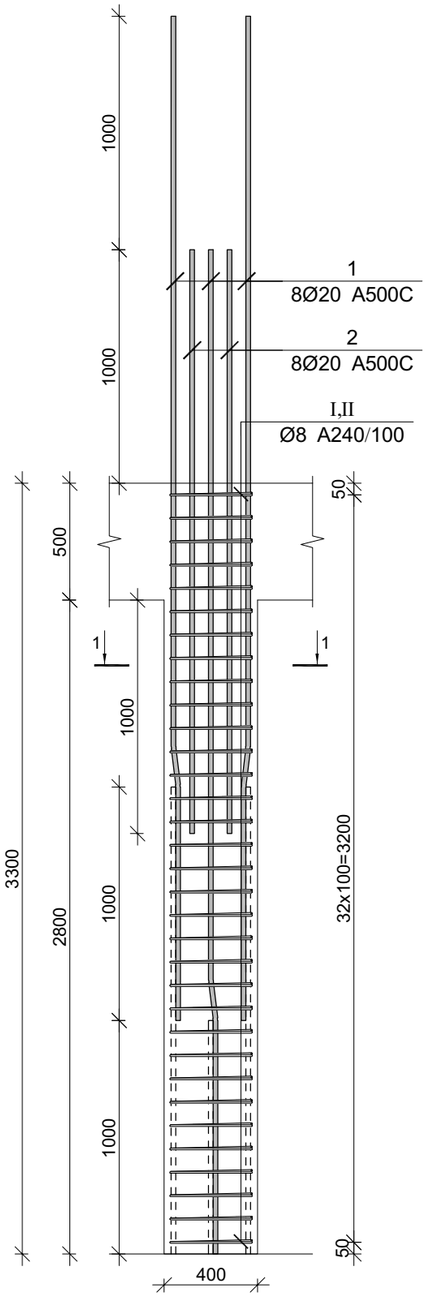

კვეთი 1-1

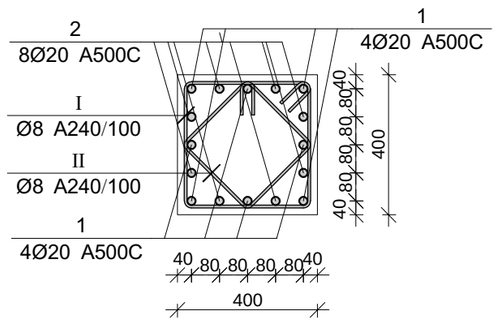

პოზ.	Ø [მმ.]	ესკიზი [მმ.]	სიგრძე [მმ.]
①	Ø20	1000 7° / 165 / 3135	4300
②	Ø20	2500	2500
Ⅰ	Ø8	350 / 350 / 350 / 350 / 100 / 100	1600
Ⅱ	Ø8	250 / 250 / 250 / 250 / 100 / 100	1200

პროექტის დასახელება

მრავალბინიანი საცხოვრებელი სახლი

პროექტის მისამართი

ქ.თბილისი, კობარეთის ქუჩა №1, ნაკვ. №01.17.13.001.365

დამკვეთი

სტადია	მარცხი	განმარტება
მპ	2024.11.20	

დაკვეთის №

CAD DWG ფაილი meria.dwg

დირექტორი:

მთ. კონსტრუქტორი: ა. კორძაია

შესრულა ნ. ხუციშვილი

შეამოწმა ზ. ვაშაკიძე

ნახაზის დასახელება

მონ. რ/ბ სვეტის სვ-37-ის არმირება

კ-3.43

A2

მონ. რ/ბ სვეტის სვ-37-ის სპეციფიკაცია

არმატურის სპეციფიკაცია					არმატურის ამოკრეფა					ბეტონი B 25
პოზ. №	Ø	L მმ.	n ცალი	Ln მ.	Ø	∑ Ln მ.	ზრდადი ვეტრის წონა კგ.	წონა კგ. A240	წონა კგ. A500C	V; მ³
1	2	3	4	5	6	7	8	9	10	11
1	20 A500C	4300	8	34.40	8 A240	92.40	0.39	36.46		0.45
2	20 A500C	2500	8	20.00	20 A500C	54.40	2.47		134.16	
I	8 A240	1600	33	52.80						
II	8 A240	1200	33	39.60		∑		36.46	134.16	0.45
						n= 37		1349.01	4963.88	16.58
									380.84	კგ/მ³

მონ. რ/ბ სვეტის სვ-42-ის არმირება

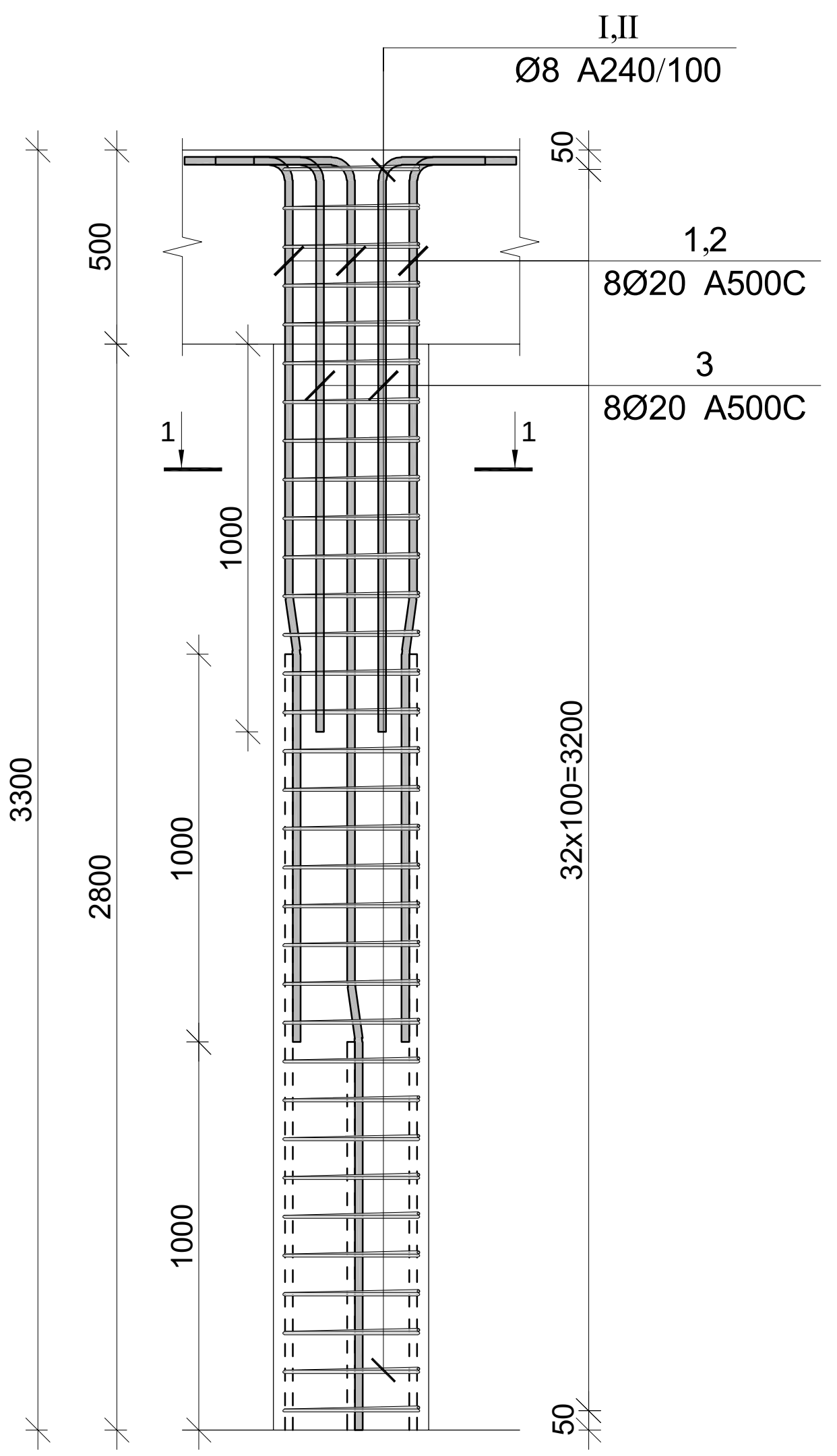

კვეთი 1–1

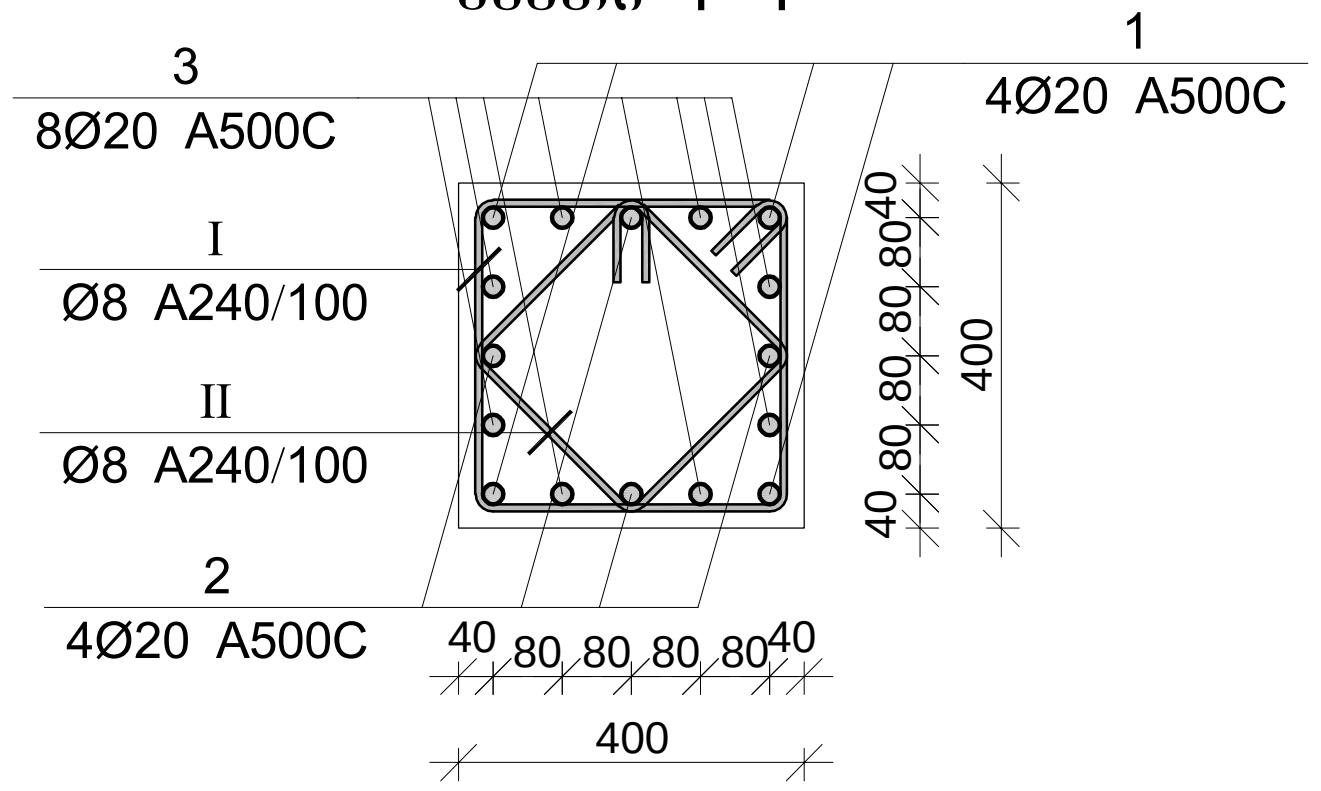

პოზ.	Ø [მმ.]	ესკიზი [მმ.]	სიგრძე [მმ.]
1	Ø20	1000 7° 165 2085 350	3600
2	Ø20	1000 7° 165 1085 350	2600
3	Ø20	1450 550	2000
I	Ø8	350 350 350 350 100 100	1600
II	Ø8	260 260 260 260 100 100	1240

მონ. რ/ბ სვეტის სვ-42-ის სპეციფიკაცია

არმატურის სპეციფიკაცია					არმატურის ამოკრეფა					ბეტონი B 25
პოზ. №	Ø	L მმ.	n ცალი	Ln მ.	Ø	∑ Ln მ.	გრძივი მეტრის წონა კგ.	წონა კგ. A240	წონა კგ. A500C	V; მ³
1	2	3	4	5	6	7	8	9	10	11
1	20 A500C	3600	4	14.40	8 A240	93.72	0.39	36.98		0.45
2	20 A500C	2600	4	10.40	20 A500C	40.80	2.47		100.62	
3	20 A500C	2000	8	16.00						
I	8 A240	1600	33	52.80						
II	8 A240	1240	33	40.92			∑	36.98	100.62	0.45
						n= 33		1220.36	3320.43	14.78
									307.14	კგ/მ³

პროექტის დასახელება
მრავალბინიანი საცხოვრებელი სახლი

პროექტის მისამართი
ქ.თბილისი, კობარეთის ქუჩა №1, ნაკვ. №01.17.13.001.365

დამკვეთი

სტადია	თარიღი	განმარტება
მპ	2024.11.20	

დაკვეთის №

CAD DWG ფაილი meria.dwg

დირექტორი:
მთ. კონსტრუქტორი: ა. კორტავა
შეასრულა ნ. ხუბულავა
შეამოწმა გ. ვაშაკიძე

ნახაზის დასახელება
მონ. რ/ბ სვეტის სვ-42-ის არმირება

კ-3.48

A2

მრნ. რ/ბ კედლის არმირების გეგმა -9,300 ნიშნულზე

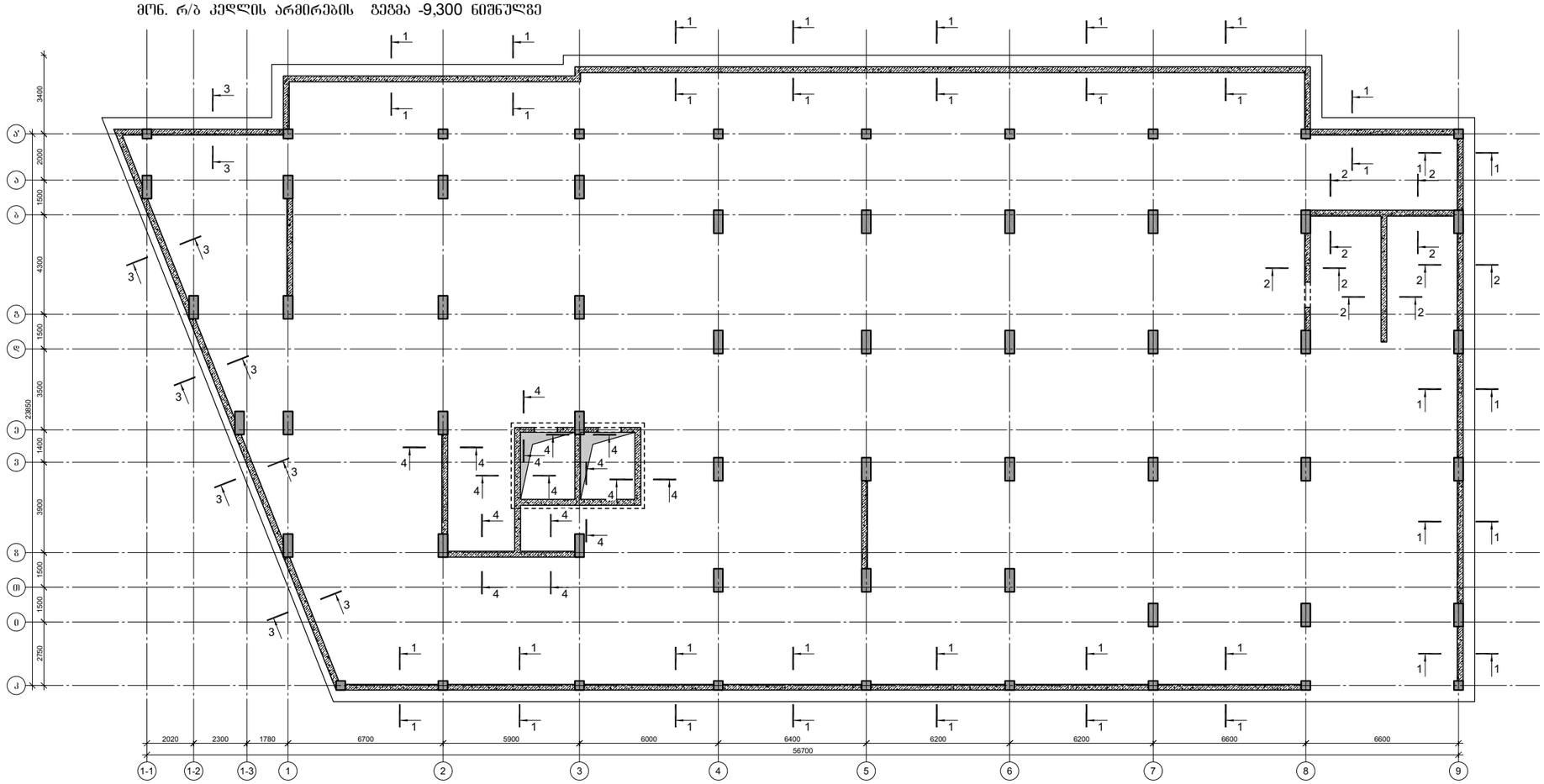

პროექტის დასახელება

მრავალბინიანი საცხოვრებელი სახლი

პროექტის მისამართი

ქ.თბილისი, კობარეთის ქუჩა №1, ნაკვ. №01.17.13.001.365

დამკვეთი

სტადია	მარცხი	განმარტება
მპ	2024.11.20	

დაკვეთის №

CAD DWG ფაილი meria.dwg

დირექტორი:

მთ. კონსტრუქტორი: ა. კორტავა

შესრულა ნ. ხუბულავა

შეამოწმა ზ. ვაშაკიძე

ნახაზის დასახელება

მრნ. რ/ბ კედლის არმირების გეგმა -9,300 ნიშნულზე

კ-4.01

A2

პოზ.	Ø [მმ.]	ესკიზი [მმ.]	სიგრძე [მმ.]	პოზ.	Ø [მმ.]	ესკიზი [მმ.]	სიგრძე [მმ.]
①	Ø12	3600	3600	⑥	Ø12	2950	2950
②	Ø12	----	----	⑦	Ø12	2050	2050
③	Ø12	2950, 350	3300	⑧	Ø18	3900	3900
④	Ø12	2350, 350	2700	⑨	Ø14	6700	6700
⑤	Ø16	3800	3800	Ⓘ	Ø8	50, 50, 175, 180, 180	275
				Ⓘⓘ	Ø12	600, 600, 150	1350

მონ. რ/ბ კედლის სპეციფიკაცია

არმატურის სპეციფიკაცია					არმატურის ამოკრეფა					ბეტონი B 25
პოზ. №	Ø	L მმ.	n ცალი	Ln მ.	Ø	∑ Ln მ.	გრძივი მეტრის წონა კგ.	წონა კგ. A240	წონა კგ. A500C	V; მ³
1	2	3	4	5	6	7	8	9	10	11
1	12 A500C	3600	2078	7480.80	8 A240	492.25	0.39	194.23		106.80
2	12 A500C	----	----	11108.00	12 A500C	20163.80	0.89		17901.75	
3	12 A500C	3300	124	409.20	14 A500C	804.00	1.21		971.57	
4	12 A500C	2700	124	334.80	16 A500C	402.80	1.58		635.76	
5	16 A500C	3800	106	402.80	18 A500C	195.00	2.00		389.53	
6	12 A500C	2950	150	442.50						
7	12 A500C	2050	150	307.50						
8	18 A500C	3900	50	195.00						
9	14 A500C	6700	120	804.00						
I	8 A240C	275	1790	492.25						
II	12 A500C	1350	60	81.00			∑	194.23	19898.60	106.80
						n= 1		194.23	19898.60	106.80
									188.14	კგ/მ³

პროექტის დასახელება

მრავალბინიანი საცხოვრებელი სახლი

პროექტის მისამართი

ქ.თბილისი, კობარეთის ქუჩა №1, ნაკვ. №01.17.13.001.365

დამკვეთი

სტადია	თარიღი	განმარტება
მპ	2024.11.20	

დაკვეთის №

CAD DWG ფაილი meria.dwg

დირექტორი:

მთ. კონსტრუქტორი: ა. კორტავა

შეასრულა ნ. ხუბულავა

შეამოწმა გ. ვაშაკიძე

ნახაზის დასახელება

მონ. რ/ბ კედლის არმირების კვეთები,

კ-4.03

A2

კვეთი 1-1

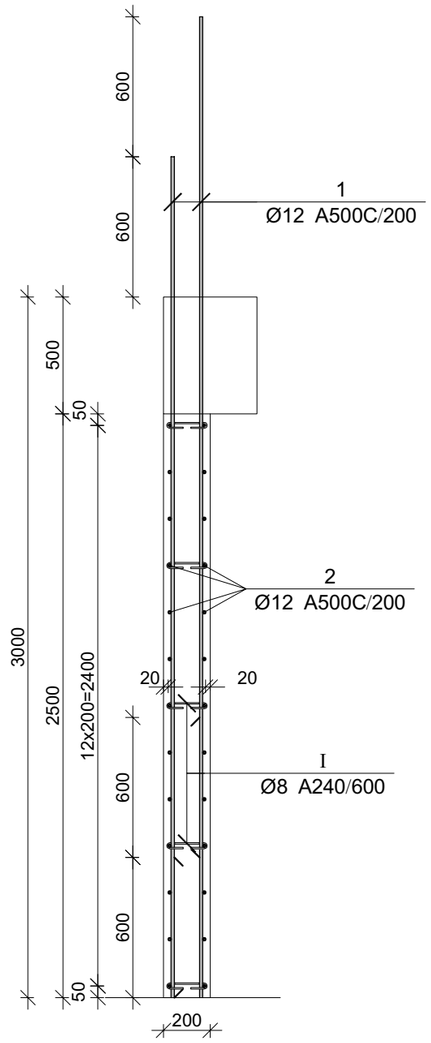

კვეთი 2-2

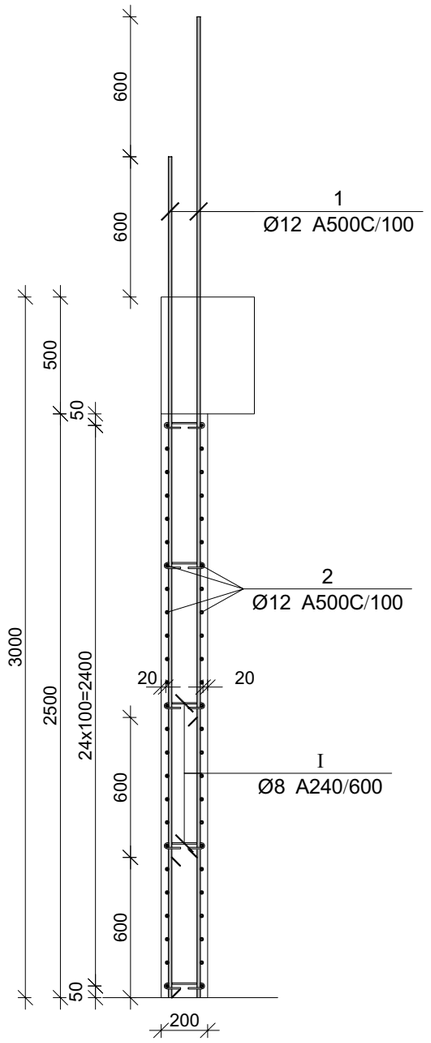

კვეთი 3-3

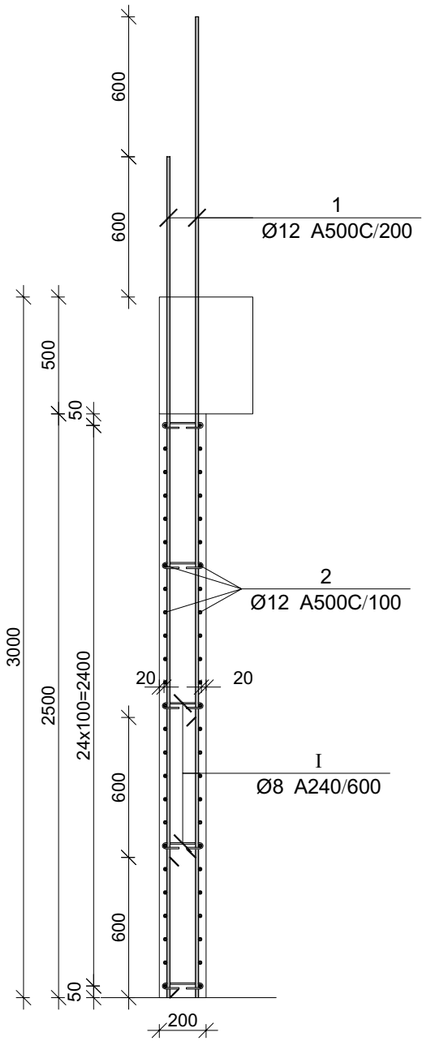

კვეთი 4-4

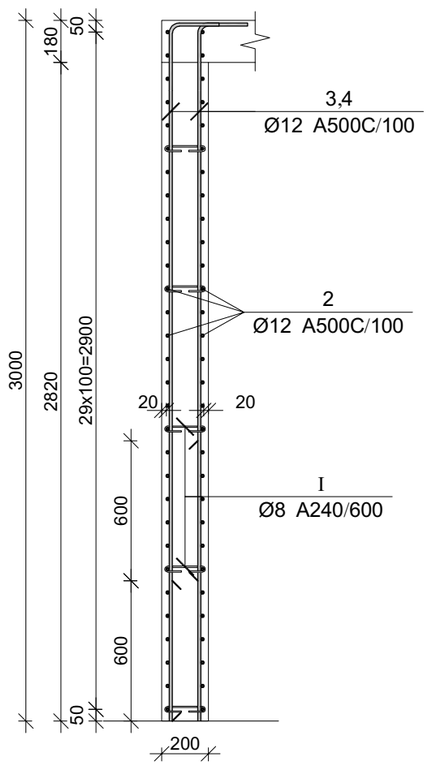

პროექტის დასახელება

მრავალბინიანი საცხოვრებელი სახლი

პროექტის მისამართი

ქ.თბილისი, კობარეთის ქუჩა №1, ნაკვ. №01.17.13.001.365

დამკვეთი

სტადია	მარტივი	განმარტება
მპ	2024.11.20	

დაკვეთის №

CAD DWG ფაილი: meria.dwg

დირექტორი:

მთ. კონსტრუქტორი: ა. კორტავა

შესრულა: ნ. ხუბულავა

შეამოწმა: გ. ვაშაკიძე

ნახაზის დასახელება

მონ. რ/ბ კედლის არმირების კვეთები

კ-4.02

A2

მრავალბინიანი საცხოვრებელი სახლი

მრავალბინიანი საცხოვრებელი სახლი

მრავალბინიანი საცხოვრებელი სახლი

მრავალბინიანი საცხოვრებელი სახლი

მრავალბინიანი საცხოვრებელი სახლი

მრავალბინიანი საცხოვრებელი სახლი

მონ. რ/ბ რიგელების არმირების გეგმა 0,000 ნიშნულზე

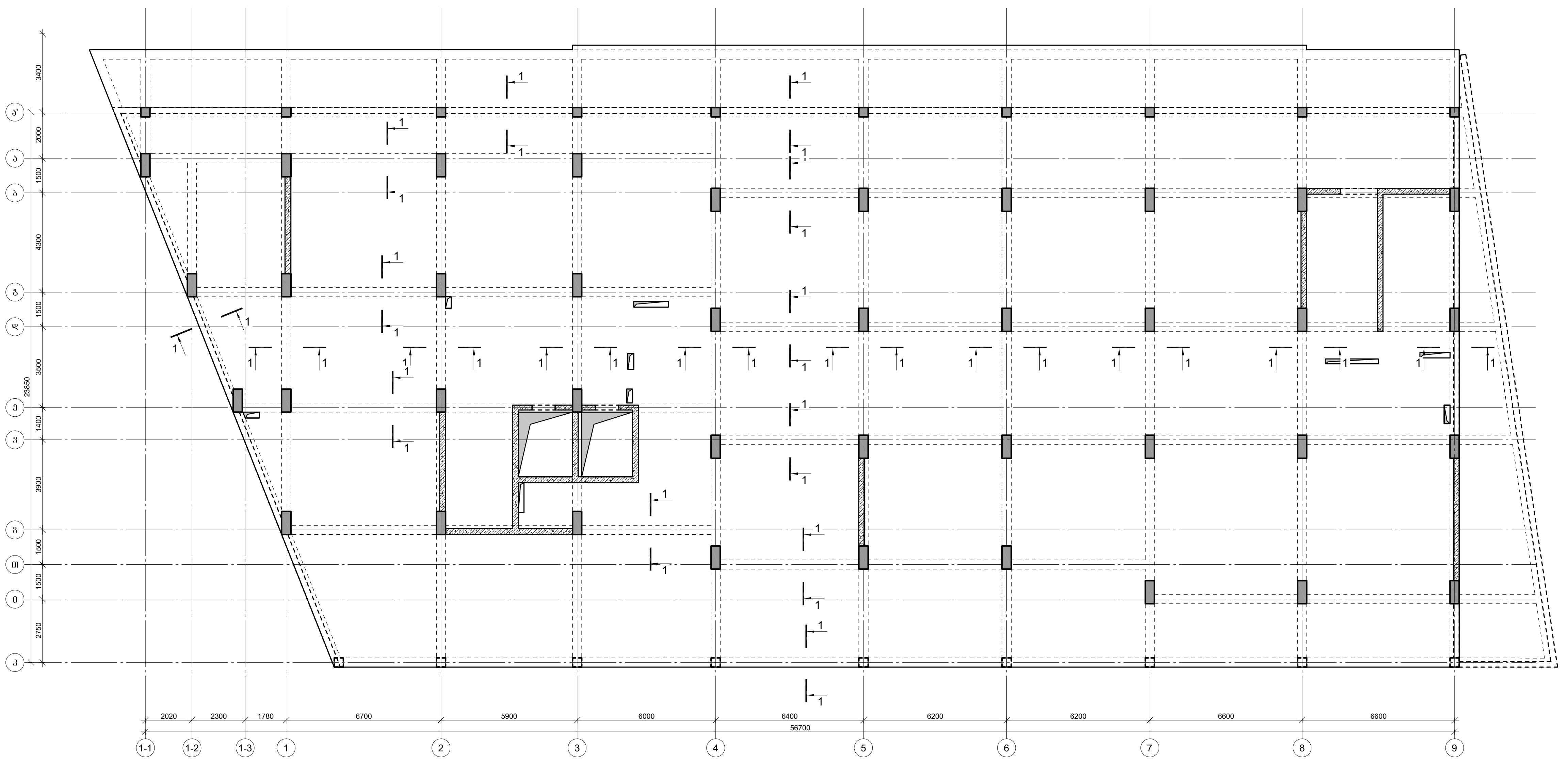

კვეთი 1-1

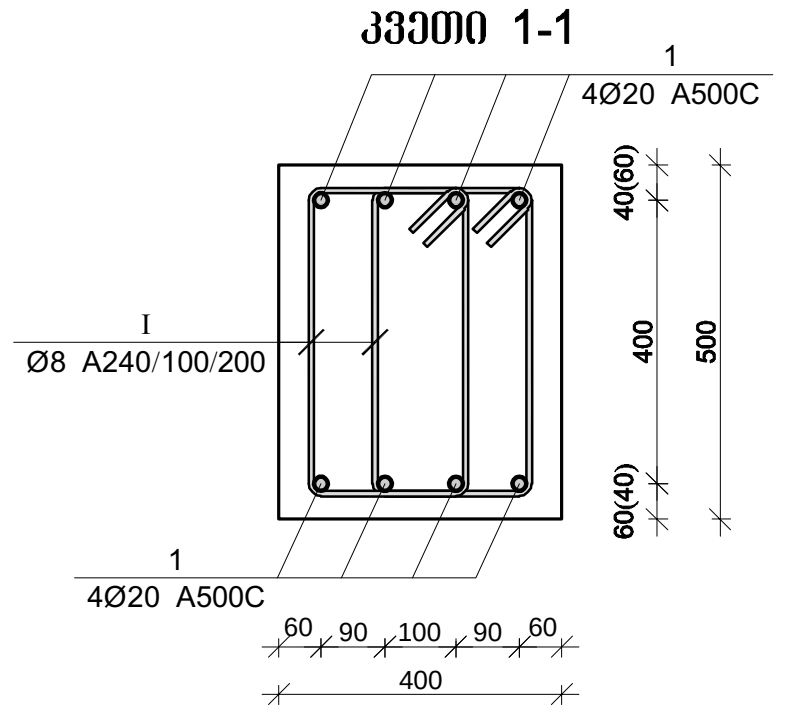

პოზ.	Ø [მმ.]	ესკიზი [მმ.]	სიგრძე [მმ.]
I	Ø8	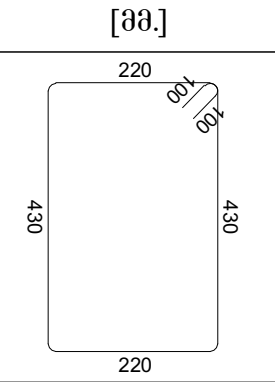	1500
II	Ø8	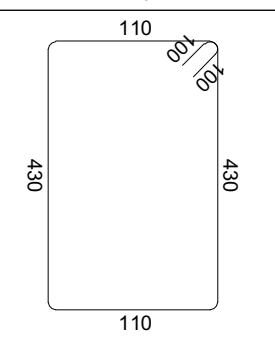	1280

მონ. რ/ბ რიგელების სპეციფიკაცია

არმატურის სპეციფიკაცია					არმატურის ამოკრეფა					ბეტონი B 25
პოზ. №	Ø	L მმ.	n ცალი	Ln მ.	Ø	∑ Ln მ.	ერთეული მეტრის წონა კგ.	წონა კგ. A240	წონა კგ. A500C	V; მ³
1	2	3	4	5	6	7	8	9	10	11
1	20 A500C	-	-	7730.00	8 A240	15627.40	0.39	6166.34		40.32
2	20 A500C	4000	159	636.00	20 A500C	8456.00	2.47		20853.82	
3	20 A500C	6000	15	90.00	25 A500C	96.00	3.85		369.92	
4	25 A500C	4000	3	12.00						
5	25 A500C	6000	14	84.00						
I	8 A240	1500	10350	15525.00						
II	8 A240	1280	80	102.40			∑	6166.34	21223.74	40.32
						n= 1		6166.34	21223.74	40.32
									679.32	კგ/მ³

პროექტის დასახელება

მრავალბინიანი საცხოვრებელი სახლი

პროექტის მისამართი

ქ.თბილისი, კობარეთის ქუჩა №1, ნაკვ. №01.17.13.001.365

დამკვეთი

სტადია	თარიღი	განმარტება
მპ	2024.11.20	

დაკვეთის №

CAD DWG ფაილი meria.dwg

დირექტორი:

მთ. კონსტრუქტორი: ა. კორტავა

შეასრულა ნ. ხუხულავა

შეამოწმა ვ. ვაშაკიძე

ნახაზის დასახელება

მონ. რ/ბ რიგელების არმირების გეგმა 0,000 ნიშნულზე

კ-5.03

A2

მრავალბინიანი საცხოვრებელი სახლი

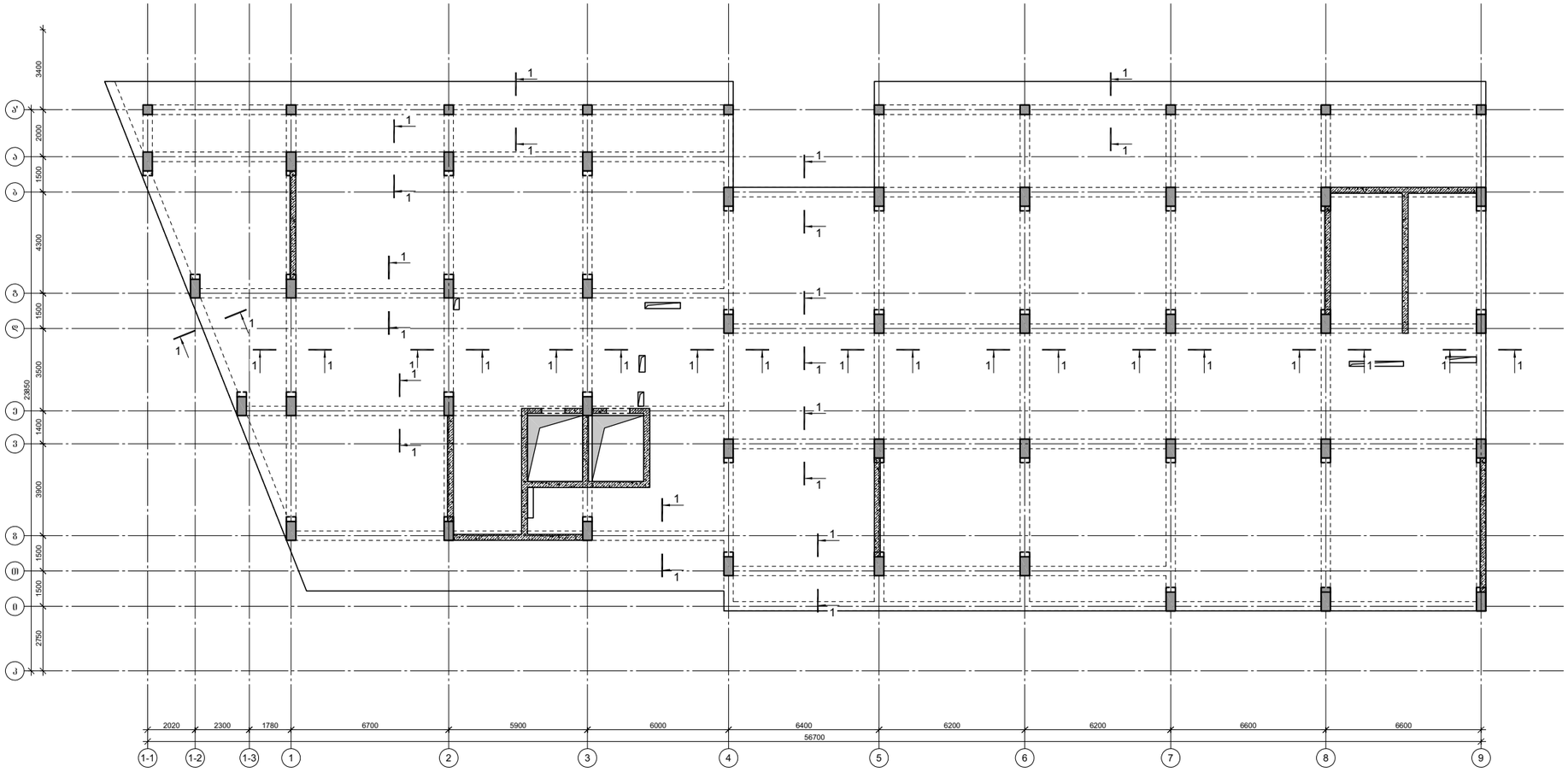

კვეთი 1-1

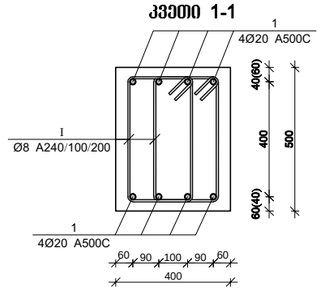

პოზ.	Ø [მმ.]	ესკიზი [მმ.]	სიგრძე [მმ.]
Ⅰ	Ø8	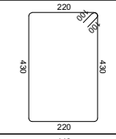	1500
Ⅱ	Ø8	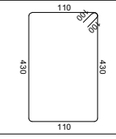	1280

მრნ. რ/ბ რიგელების სპეციფიკაცია

არმატურის სპეციფიკაცია					არმატურის ამოკრეფა					ბეტონი B 25
პოზ. №	Ø	L მმ.	n ცალი	Ln მ.	Ø	∑ Ln მ.	გარდამავალი წონა კგ.	წონა კგ. A240	წონა კგ. A500C	V; მ³
1	2	3	4	5	6	7	8	9	10	11
1	20 A500C	-	-	7730.00	8 A240	15627.40	0.39	6166.34		40.32
2	20 A500C	4000	159	636.00	20 A500C	8456.00	2.47		20853.82	
3	20 A500C	6000	15	90.00	25 A500C	96.00	3.85		369.92	
4	25 A500C	4000	3	12.00						
5	25 A500C	6000	14	84.00						
I	8 A240	1500	10350	15525.00						
II	8 A240	1280	80	102.40		∑		6166.34	21223.74	40.32
						n= 1		6166.34	21223.74	40.32
									679.32	კგ/მ³

პროექტის დასახელება

მრავალბინიანი საცხოვრებელი სახლი

პროექტის მისამართი

ქ.თბილისი, კობარეთის ქუჩა №1, ნაკვ. №01.17.13.001.365

დამკვეთი

სტადია	მარცხი	განმარტება
მპ	2024.11.20	

დაკვეთის №

CAD DWG ფაილი meria.dwg

დირექტორი:

მთ. კონსტრუქტორი: ა. კორძაია

შესრულა 6.6 ნ. ხუბულავა

შეამოწმა ვ. ვამაკიძე

ნახაზის დასახელება

მრნ. რ/ბ რიგელების არმირების გეგმა +4,000 ნიშნულზე

კ-5.04

A2

მონ. რ/ბ რიგელების არმირების გეგმა +8,000 ნიშნულზე

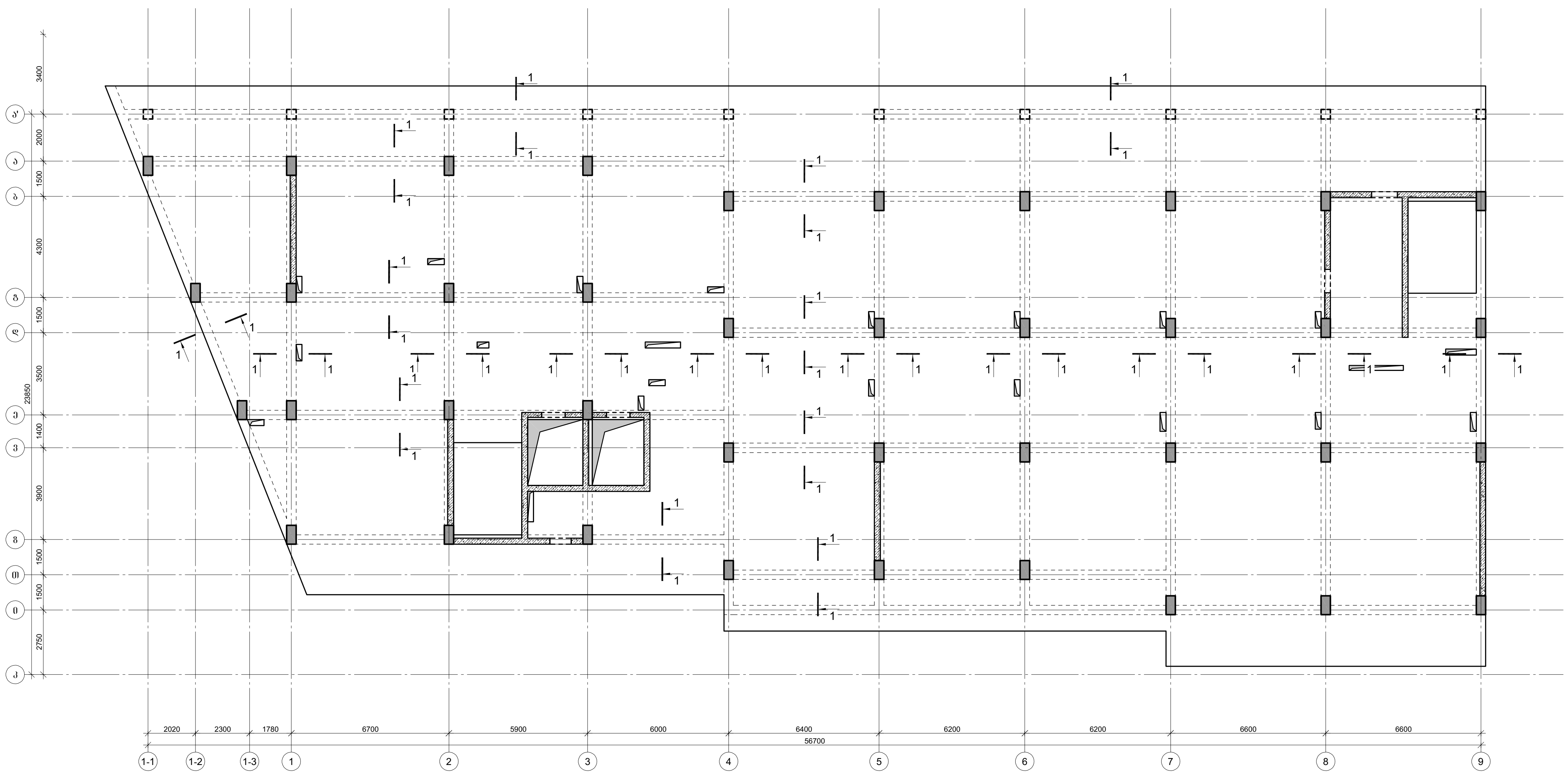

კვეთი 1-1

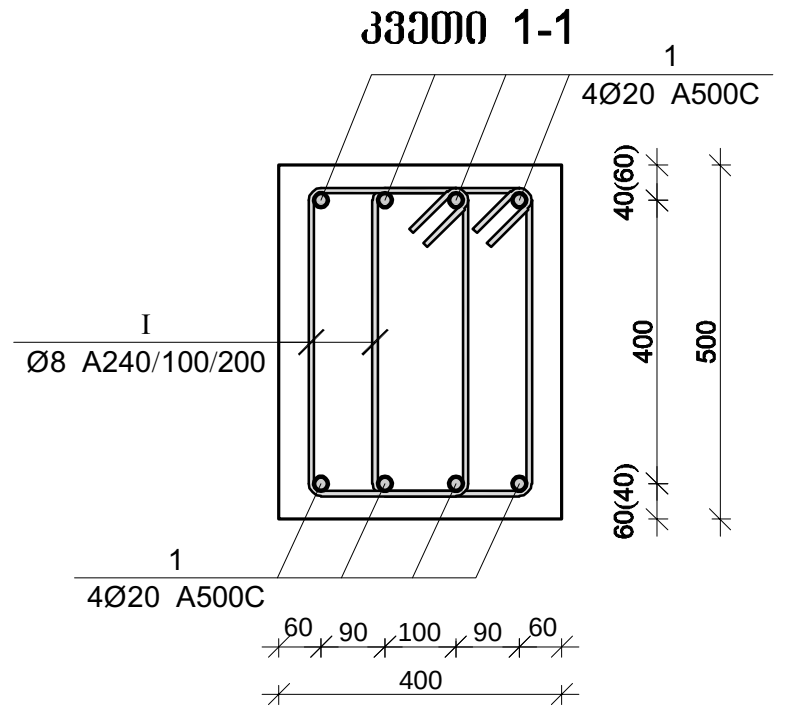

პოზ.	Ø [მმ.]	ესკიზი [მმ.]	სიგრძე [მმ.]
I	Ø8	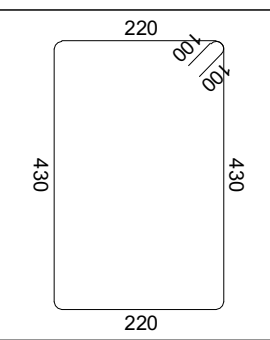	1500
II	Ø8	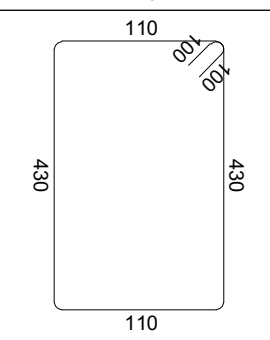	1280

მონ. რ/ბ რიგელების სპეციფიკაცია

არმატურის სპეციფიკაცია					არმატურის ამოკრეფა					ბეტონი B 25
პოზ. №	Ø	L მმ.	n ცალი	Ln მ.	Ø	∑ Ln მ.	გრძივი მეტრის წონა კგ.	წონა კგ. A240	წონა კგ. A500C	V; $მ^3$
1	2	3	4	5	6	7	8	9	10	11
1	20 A500C	-	-	7730.00	8 A240	15627.40	0.39	6166.34		40.32
2	20 A500C	4000	159	636.00	20 A500C	8456.00	2.47		20853.82	
3	20 A500C	6000	15	90.00	25 A500C	96.00	3.85		369.92	
4	25 A500C	4000	3	12.00						
5	25 A500C	6000	14	84.00						
I	8 A240	1500	10350	15525.00						
II	8 A240	1280	80	102.40			∑	6166.34	21223.74	40.32
						n= 1		6166.34	21223.74	40.32
									679.32	კგ/$მ^3$

პროექტის დასახელება

მრავალბინიანი საცხოვრებელი სახლი

პროექტის მისამართი

ქ.თბილისი, კობარეთის ქუჩა №1, ნაკვ. №01.17.13.001.365

დამკვეთი

სტადია	თარიღი	განმარტება
მპ	2024.11.20	

დაკვეთის №

CAD DWG ფაილი meria.dwg

დირექტორი:

მთ. კონსტრუქტორი: ა. კორტავა

შეასრულა ნ. ხუხულავა

შეამოწმა ბ. ვაშაკიძე

ნახაზის დასახელება

მონ. რ/ბ რიგელების არმირების გეგმა +8,000 ნიშნულზე

კ-5.05

A2

მრავალბინიანი საცხოვრებელი სახლი

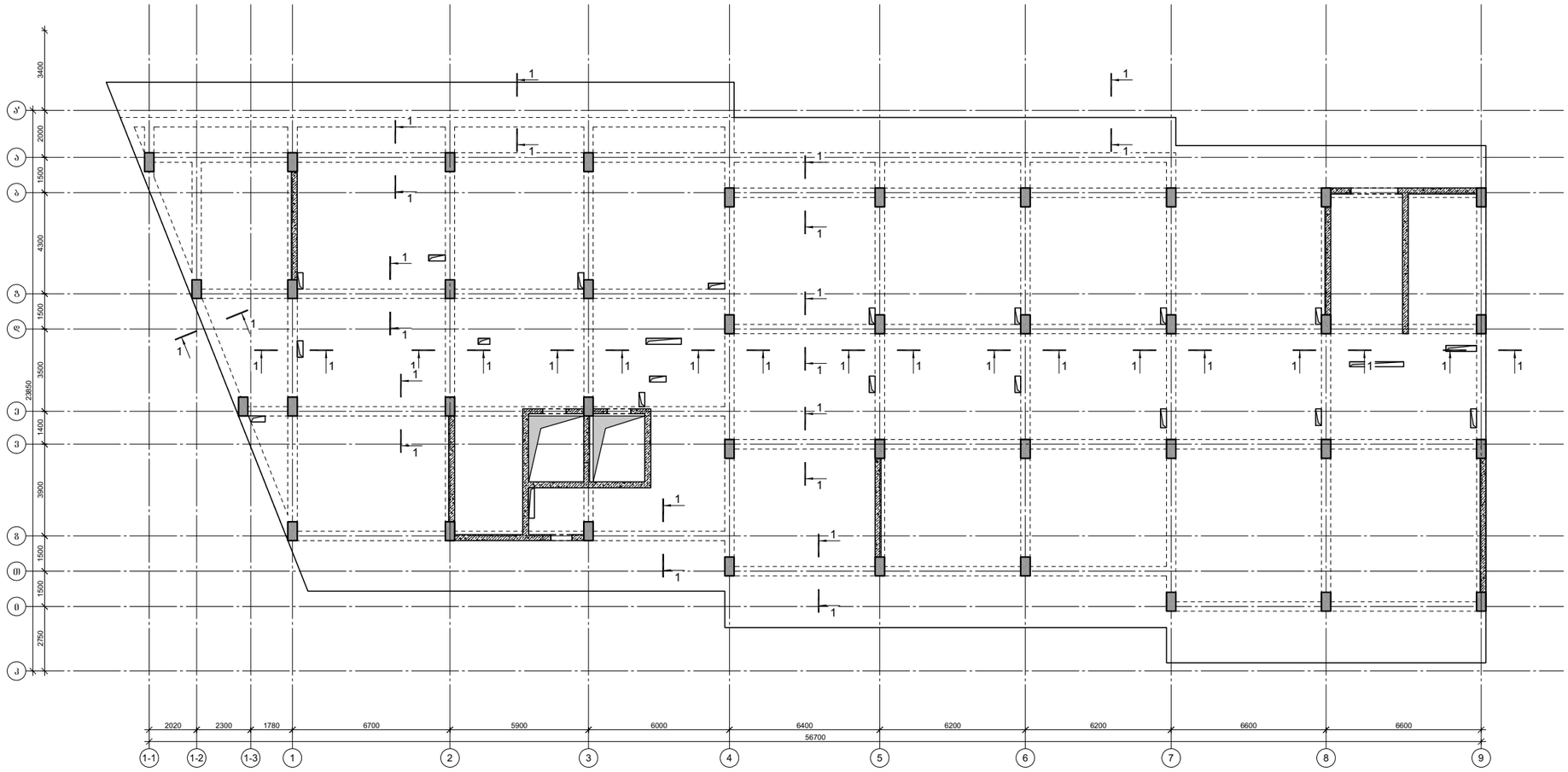
მრავალბინიანი საცხოვრებელი სახლი
მრავალბინიანი საცხოვრებელი სახლი
მრავალბინიანი საცხოვრებელი სახლი

მრავალბინიანი საცხოვრებელი სახლი

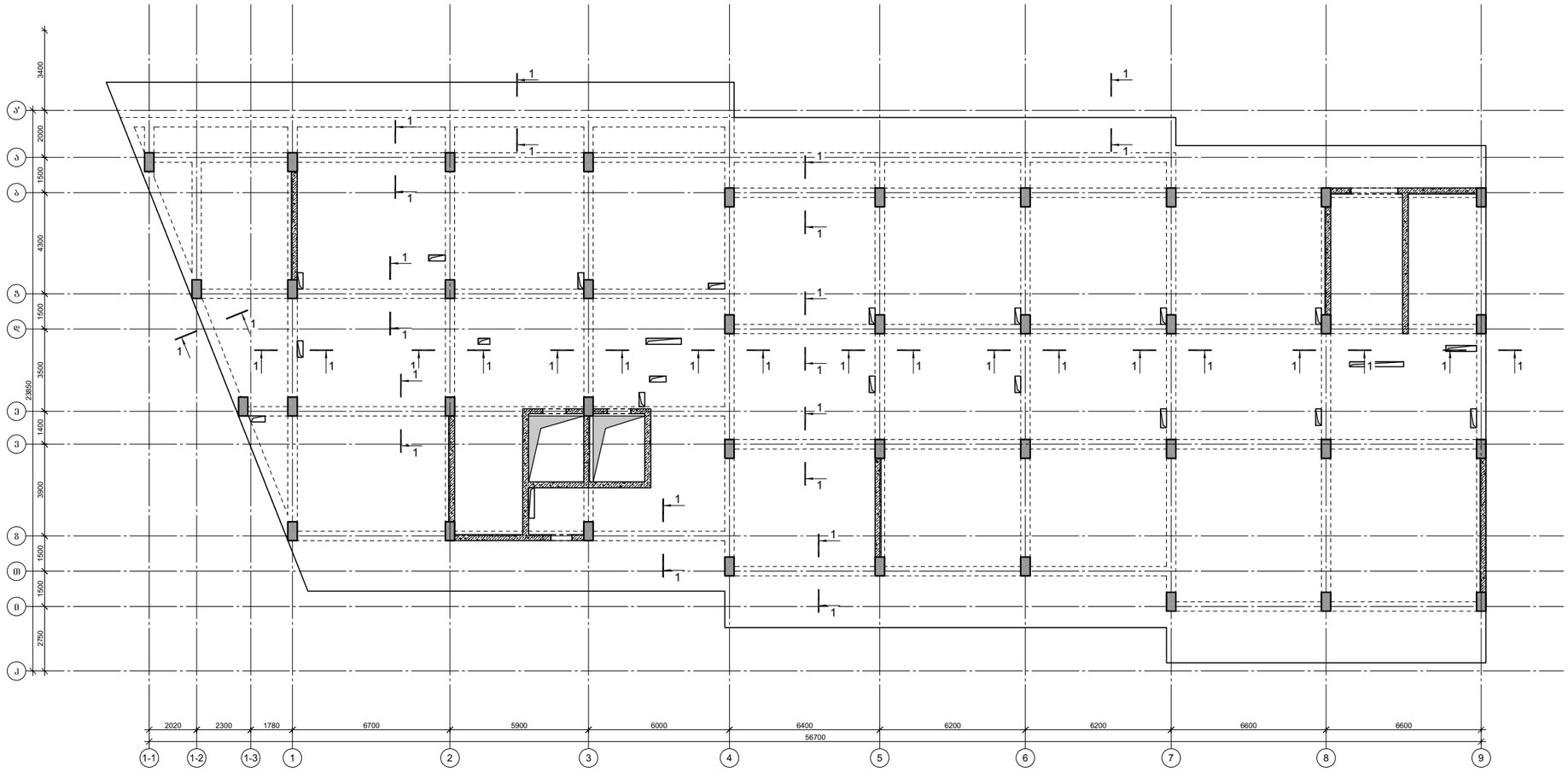

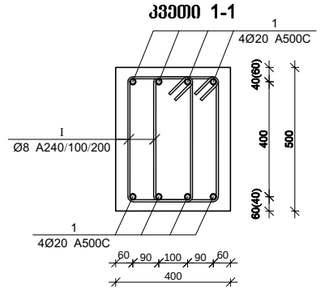

პოზ.	Ø [მმ.]	ესკიზი [მმ.]	სიგრძე [მმ.]
Ⅰ	Ø8	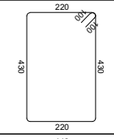	1500
Ⅱ	Ø8	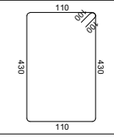	1280

მრნ. რ/ბ რიგელების სპეციფიკაცია

არმატურის სპეციფიკაცია					არმატურის ამოკრეფა					ბეტონი B 25
პოზ. №	Ø	L მმ.	n ცალი	Ln მ.	Ø	∑ Ln მ.	გარდამავალი წონა კგ.	წონა კგ. A240	წონა კგ. A500C	V; მ³
1	2	3	4	5	6	7	8	9	10	11
1	20 A500C	-	-	7730.00	8 A240	15627.40	0.39	6166.34		40.32
2	20 A500C	4000	159	636.00	20 A500C	8456.00	2.47		20853.82	
3	20 A500C	6000	15	90.00	25 A500C	96.00	3.85		369.92	
4	25 A500C	4000	3	12.00						
5	25 A500C	6000	14	84.00						
I	8 A240	1500	10350	15525.00						
II	8 A240	1280	80	102.40		∑		6166.34	21223.74	40.32
						n= 1		6166.34	21223.74	40.32
									679.32	კგ/მ³

პროექტის დასახელება

მრავალბინიანი საცხოვრებელი სახლი

პროექტის მისამართი

ქ.თბილისი, კობარეთის ქუჩა №1, ნაკვ. №01.17.13.001.365

დამკვეთი

სტადია	მარცხი	განმარტება
მპ	2024.11.20	

დაკვეთის №

CAD DWG ფაილი meria.dwg

დირექტორი:

მთ. კონსტრუქტორი: ა. კორძაია

შესრულა 6.6 ნ. ხუბულაია

შეამოწმა ვ. ვამაკიძე

ნახაზის დასახელება

მრნ. რ/ბ რიგელების არმირების გეგმა +14,400 ნიშნულზე

კ-5.07

A2

მრავალბინიანი საცხოვრებელი სახლი

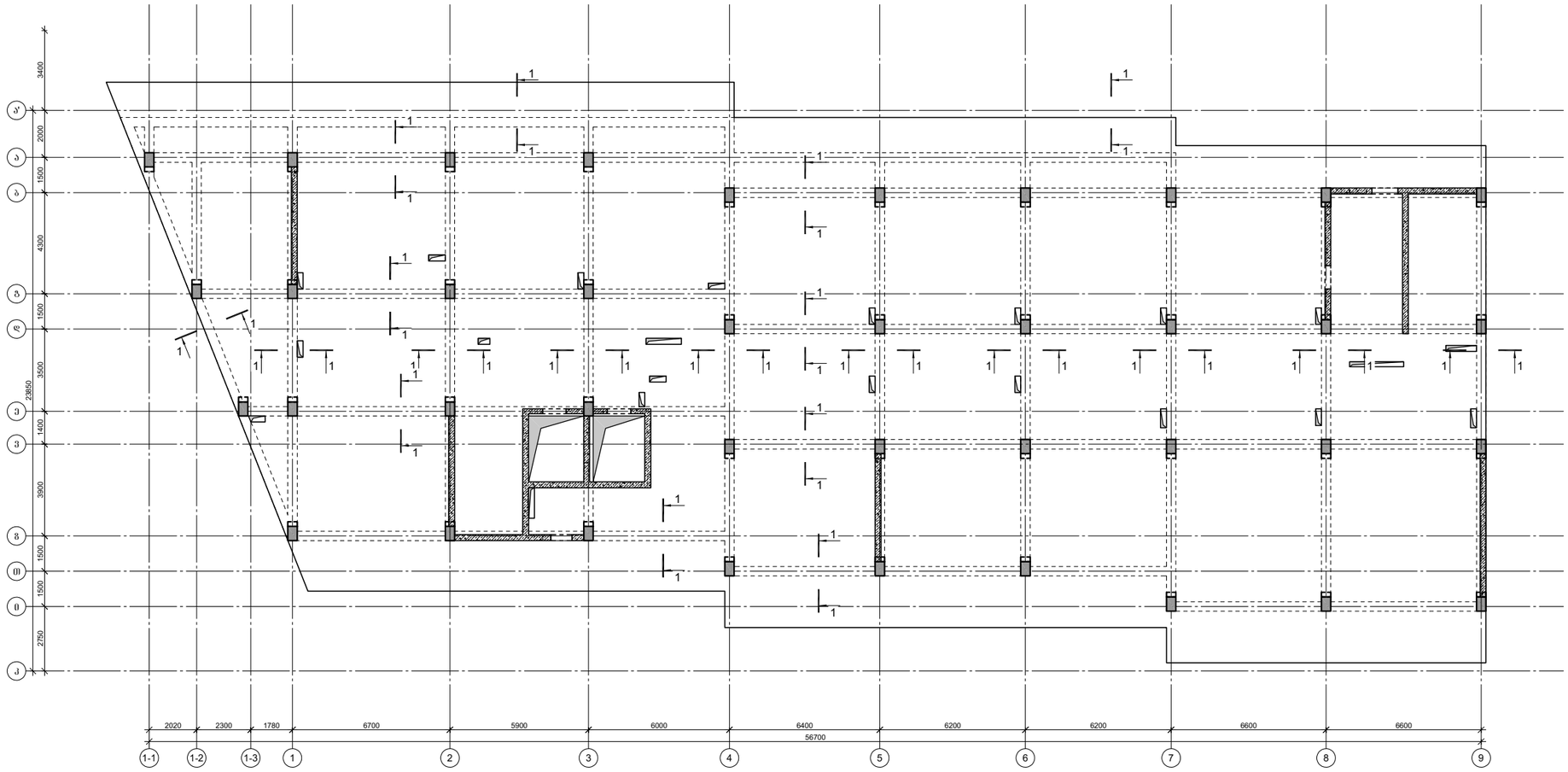

კვეთი 1-1

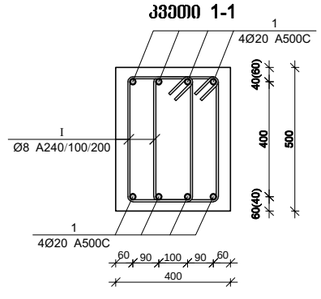

პოზ.	Ø [მმ.]	ესკიზი [მმ.]	სიგრძე [მმ.]
Ⅰ	Ø8	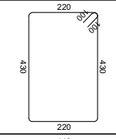	1500
Ⅱ	Ø8	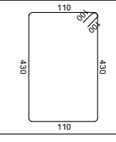	1280

მონ. რ/ბ რიგელების სპეციფიკაცია

არმატურის სპეციფიკაცია					არმატურის ამოკრეფა					ბეტონი B 25
პოზ. №	Ø	L მმ.	n ცალი	Ln მ.	Ø	∑ Ln მ.	გარდამავალი წონა კგ.	წონა კგ. A240	წონა კგ. A500C	V; მ³
1	2	3	4	5	6	7	8	9	10	11
1	20 A500C	-	-	7730.00	8 A240	15627.40	0.39	6166.34		40.32
2	20 A500C	4000	159	636.00	20 A500C	8456.00	2.47		20853.82	
3	20 A500C	6000	15	90.00	25 A500C	96.00	3.85		369.92	
4	25 A500C	4000	3	12.00						
5	25 A500C	6000	14	84.00						
I	8 A240	1500	10350	15525.00						
II	8 A240	1280	80	102.40		∑		6166.34	21223.74	40.32
						n= 1		6166.34	21223.74	40.32
									679.32	კგ/მ³

პროექტის დასახელება

მრავალბინიანი საცხოვრებელი სახლი

პროექტის მისამართი

ქ.თბილისი, კობარეთის ქუჩა №1, ნაკვ. №01.17.13.001.365

დამკვეთი

სტადია	მარცხი	განმარტება
მპ	2024.11.20	

დაკვეთის №

CAD DWG ფაილი meria.dwg

დირექტორი:

მთ. კონსტრუქტორი: ა. კორძაია

შესრულა ნ. ხუბულავა

შეამოწმა ზ. ვამაკიძე

ნახაზის დასახელება

მონ. რ/ბ რიგელების არმირების გეგმა +17,600 ნიშნულზე

კ-5.08

A2

მონ. რ/ბ რიგელების არმირების სქემა +20,800 ნიშნულზე

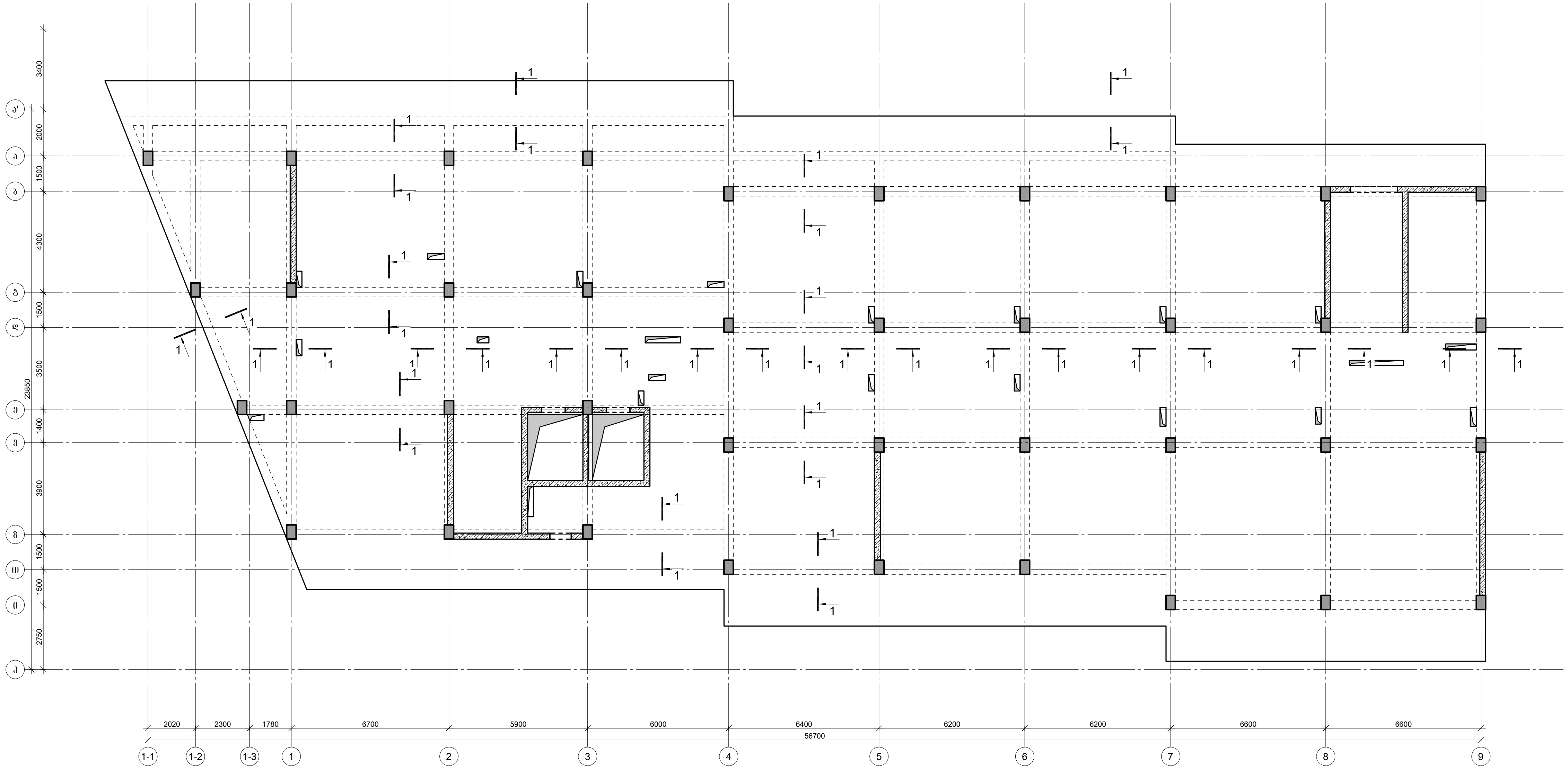

კვეთი 1-1

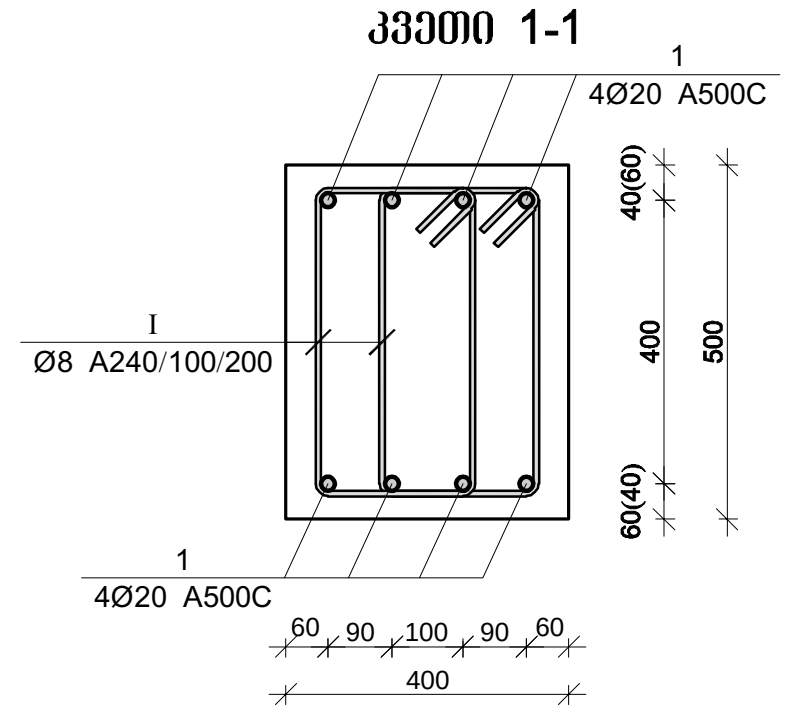

პოზ.	Ø [მმ.]	ესკიზი [მმ.]	სიგრძე [მმ.]
I	Ø8	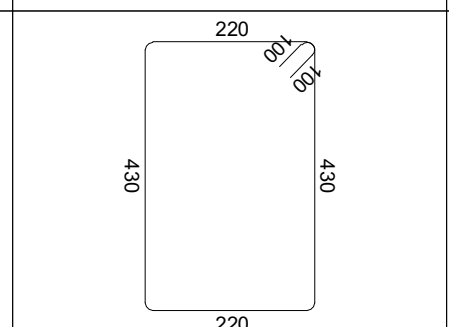	1500
II	Ø8	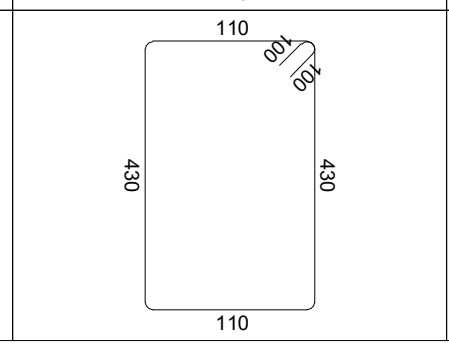	1280

მონ. რ/ბ რიგელების სპეციფიკაცია

არმატურის სპეციფიკაცია					არმატურის ამოკრეფა					ბეტონი B 25
პოზ. №	Ø	L მმ.	n ცალი	Ln მ.	Ø	∑ Ln მ.	გრძივი მეტრის წონა კგ.	წონა კგ. A240	წონა კგ. A500C	V; $მ^3$
1	2	3	4	5	6	7	8	9	10	11
1	20 A500C	-	-	7730.00	8 A240	15627.40	0.39	6166.34		40.32
2	20 A500C	4000	159	636.00	20 A500C	8456.00	2.47		20853.82	
3	20 A500C	6000	15	90.00	25 A500C	96.00	3.85		369.92	
4	25 A500C	4000	3	12.00						
5	25 A500C	6000	14	84.00						
I	8 A240	1500	10350	15525.00						
II	8 A240	1280	80	102.40			∑	6166.34	21223.74	40.32
						n= 1		6166.34	21223.74	40.32
									679.32	კგ/$მ^3$

პროექტის დასახელება

მრავალბინიანი საცხოვრებელი სახლი

პროექტის მისამართი

ქ.თბილისი, კობარეთის ქუჩა №1, ნაკვ. №01.17.13.001.365

დამკვეთი

სტადია	თარიღი	განმარტება
მპ	2024.11.20	

დაკვეთის №

CAD DWG ფაილი meria.dwg

დირექტორი:

მთ. კონსტრუქტორი: ა. კორტავა

შეასრულა ნ. ხუხულავა

შეამოწმა ზ. ვაშაკიძე

ნახაზის დასახელება

მონ. რ/ბ რიგელების არმირების სქემა +20,800 ნიშნულზე

კ-5.09

A2

მონ. რ/ბ რიგელების არმირების გეგმა +24,000 ნიშნულზე

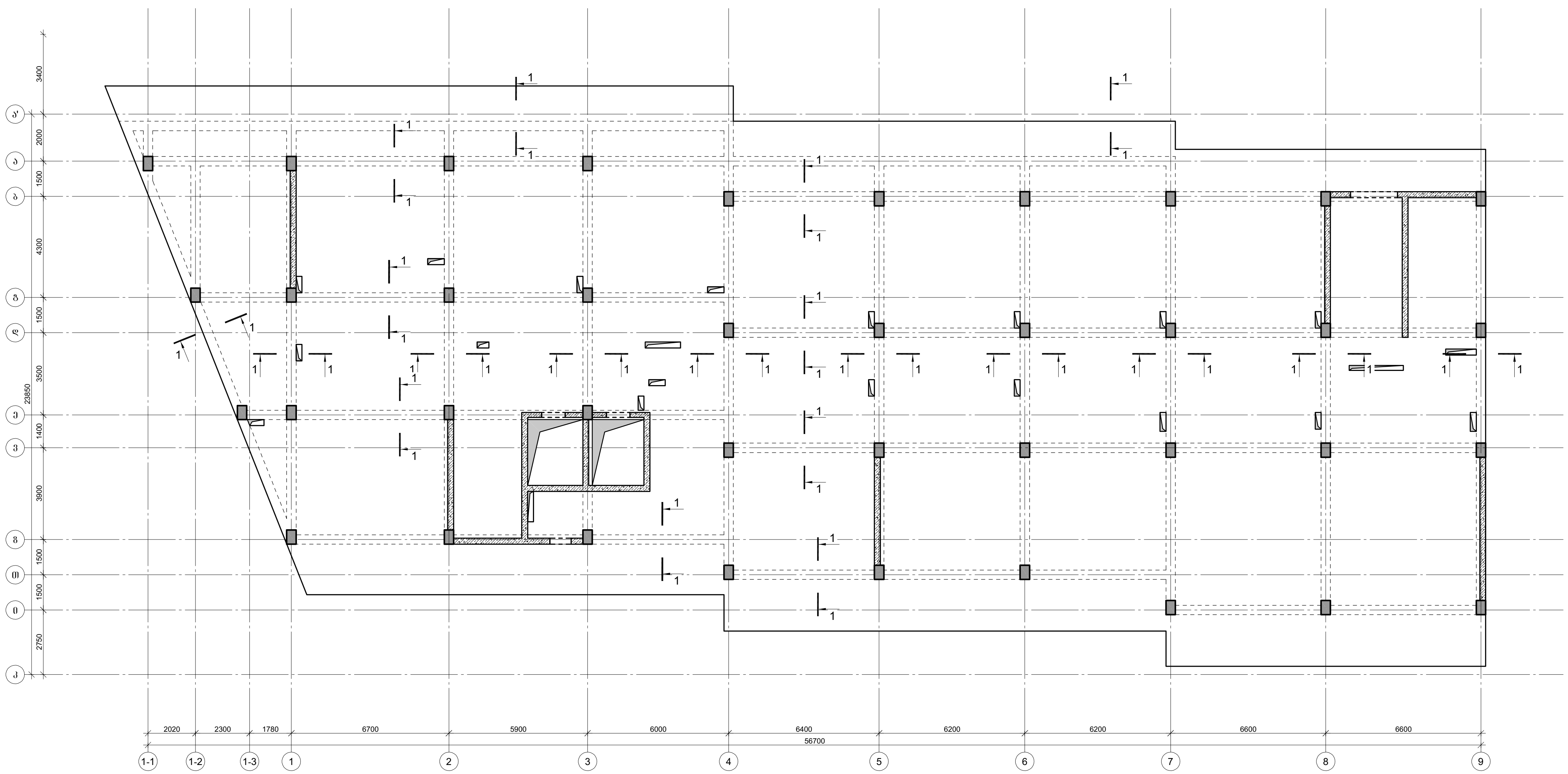

კვეთი 1-1

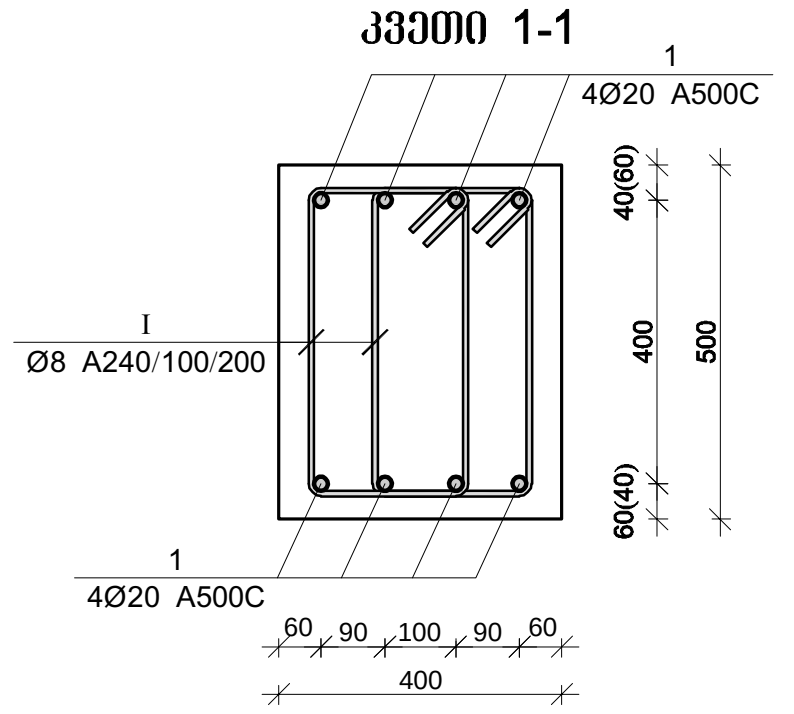

პოზ.	Ø [მმ.]	ესკიზი [მმ.]	სიგრძე [მმ.]
I	Ø8	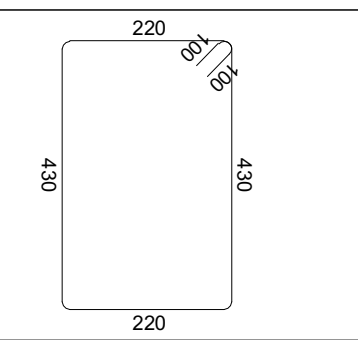	1500
II	Ø8	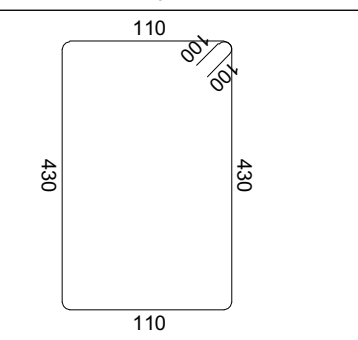	1280

მონ. რ/ბ რიგელების სპეციფიკაცია

არმატურის სპეციფიკაცია					არმატურის ამოკრეფა					ბეტონი B 25
პოზ. №	Ø	L მმ.	n ცალი	Ln მ.	Ø	∑ Ln მ.	გრძივი მეტრის წონა კგ.	წონა კგ. A240	წონა კგ. A500C	V; მ³
1	2	3	4	5	6	7	8	9	10	11
1	20 A500C	-	-	7730.00	8 A240	15627.40	0.39	6166.34		40.32
2	20 A500C	4000	159	636.00	20 A500C	8456.00	2.47		20853.82	
3	20 A500C	6000	15	90.00	25 A500C	96.00	3.85		369.92	
4	25 A500C	4000	3	12.00						
5	25 A500C	6000	14	84.00						
I	8 A240	1500	10350	15525.00						
II	8 A240	1280	80	102.40			∑	6166.34	21223.74	40.32
						n= 1		6166.34	21223.74	40.32
									679.32	კგ/მ³

პროექტის დასახელება

მრავალბინიანი საცხოვრებელი სახლი

პროექტის მისამართი

ქ.თბილისი, კობარეთის ქუჩა №1, ნაკვ. №01.17.13.001.365

დამკვეთი

სტადია	თარიღი	განმარტება
მპ	2024.11.20	

დაკვეთის №

CAD DWG ფაილი meria.dwg

დირექტორი:

მთ. კონსტრუქტორი: ა. კორტავა

შეასრულა ნ. ხუბულავა

შეამოწმა გ. ვაშაკიძე

ნახაზის დასახელება

მონ. რ/ბ რიგელების არმირების გეგმა +24,000 ნიშნულზე

კ-5.10

A2

მრავალბინიანი საცხოვრებელი სახლი

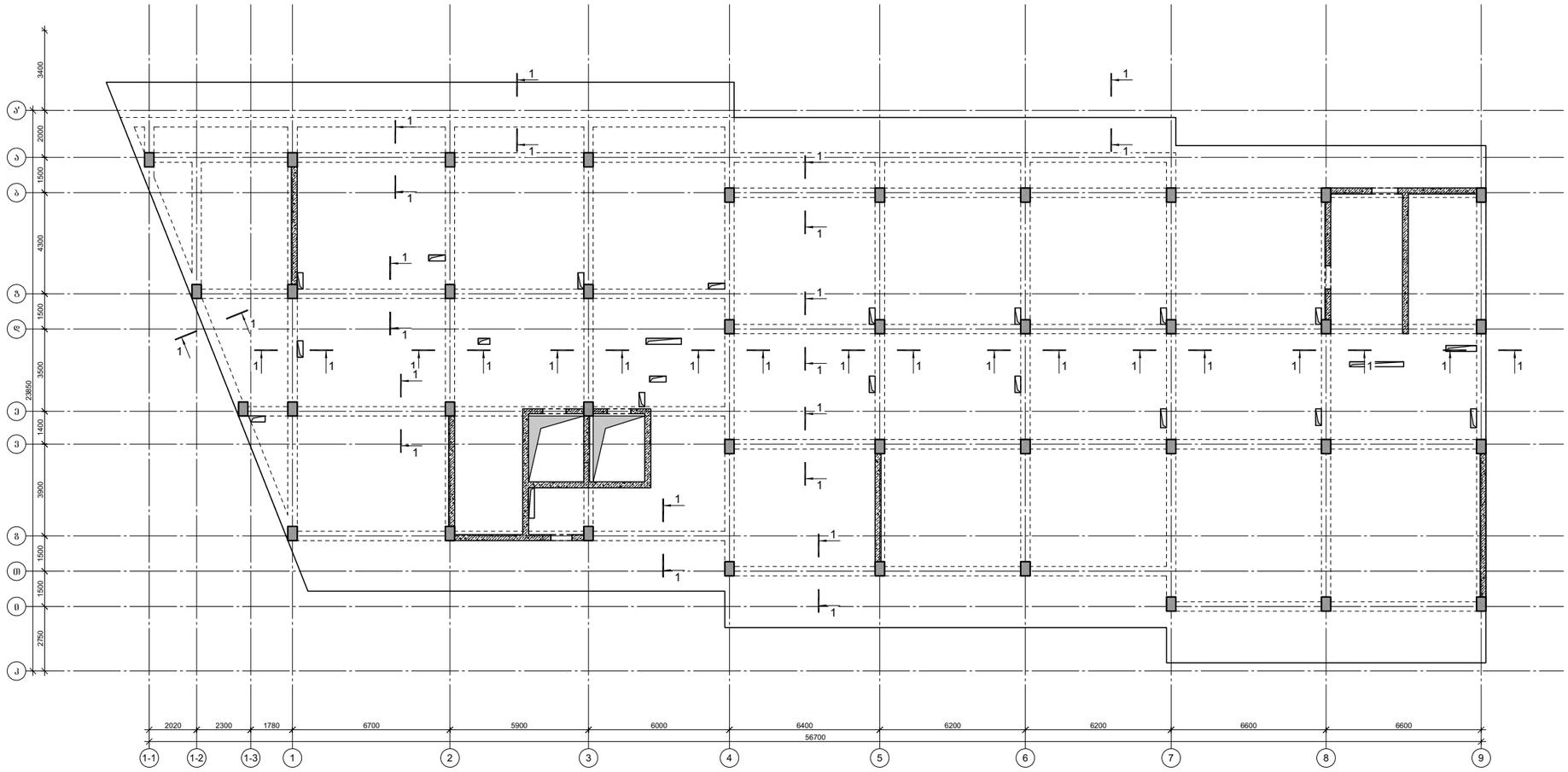

მრავალბინიანი საცხოვრებელი სახლი

ქ.თბილისი, კობარეთის ქუჩა №1, ნაკვ. №01.17.13.001.365

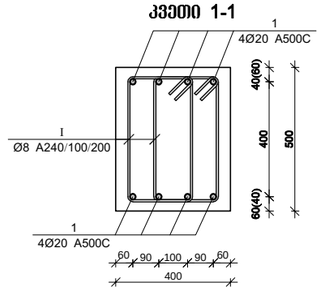

პოზ.	Ø [მმ.]	ესკიზი [მმ.]	სიგრძე [მმ.]
Ⅰ	Ø8	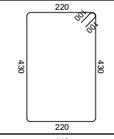	1500
Ⅱ	Ø8	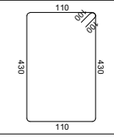	1280

მონ. რ/ბ რიგელების სპეციფიკაცია

არმატურის სპეციფიკაცია					არმატურის ამოკრეფა					ბეტონი B 25
პოზ. №	Ø	L მმ.	n ცალი	Ln მ.	Ø	∑ Ln მ.	გარდამავალი წონა კგ.	წონა კგ. A240	წონა კგ. A500C	V; მ³
1	2	3	4	5	6	7	8	9	10	11
1	20 A500C	-	-	7730.00	8 A240	15627.40	0.39	6166.34		40.32
2	20 A500C	4000	159	636.00	20 A500C	8456.00	2.47		20853.82	
3	20 A500C	6000	15	90.00	25 A500C	96.00	3.85		369.92	
4	25 A500C	4000	3	12.00						
5	25 A500C	6000	14	84.00						
I	8 A240	1500	10350	15525.00						
II	8 A240	1280	80	102.40		∑		6166.34	21223.74	40.32
						n= 1		6166.34	21223.74	40.32
									679.32	კგ/მ³

პროექტის დასახელება

მრავალბინიანი საცხოვრებელი სახლი

პროექტის მისამართი

ქ.თბილისი, კობარეთის ქუჩა №1, ნაკვ. №01.17.13.001.365

დამკვეთი

სტადია	მარცხი	განმარტება
მპ	2024.11.20	

დაკვეთის №

CAD DWG ფაილი meria.dwg

დირექტორი:

მთ. კონსტრუქტორი: ა. კორძაია

შესრულა ნ. ხუბულავა

შეამოწმა ზ. ვამაკიძე

ნახაზის დასახელება

მონ. რ/ბ რიგელების არმირების გეგმა +27.200 ნიშნულზე

კ-5.11

A2

მონ. რ/ბ რიგელების არმირების გეგმა +30,400 ნიშნულზე

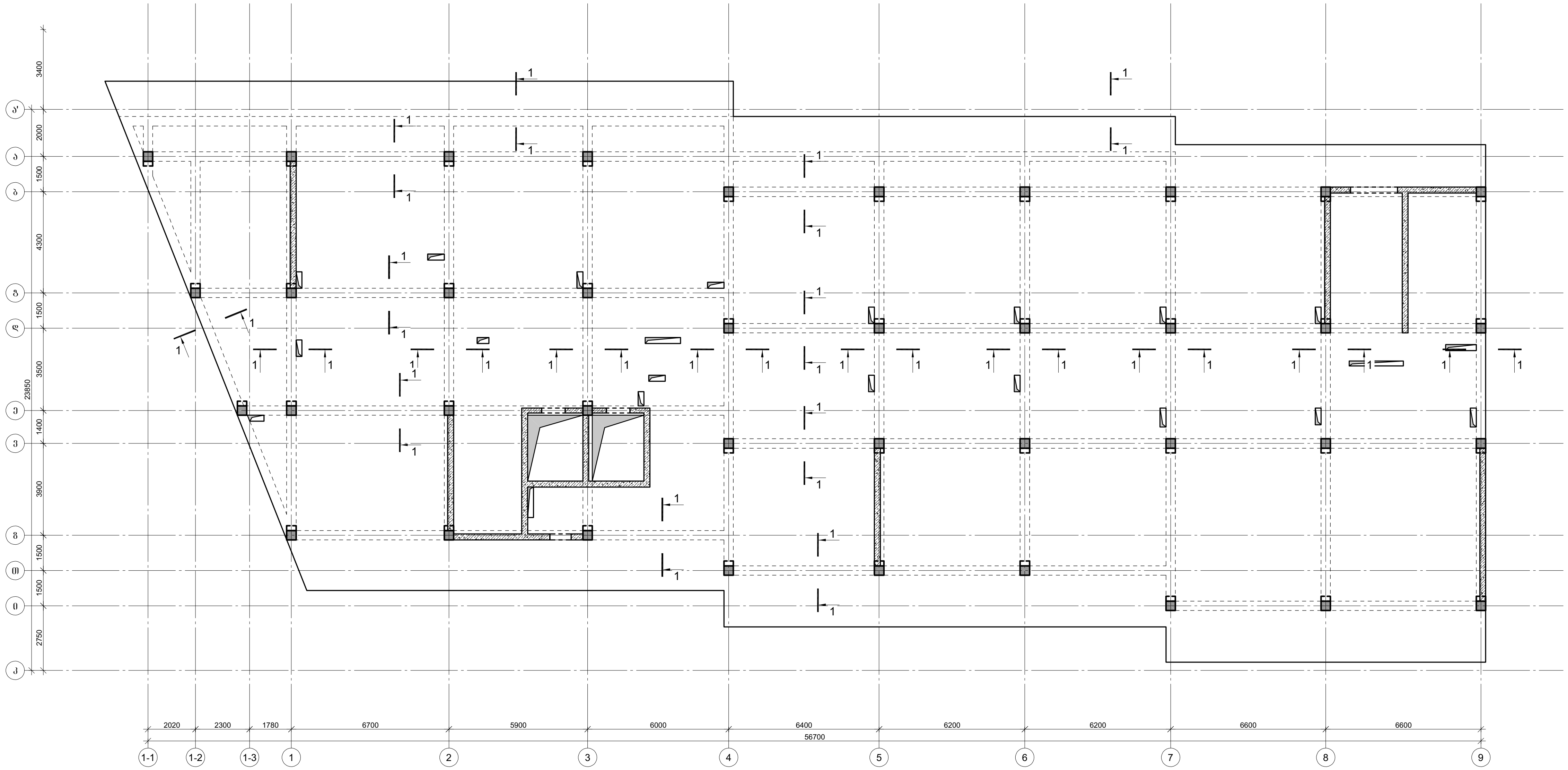

კვეთი 1-1

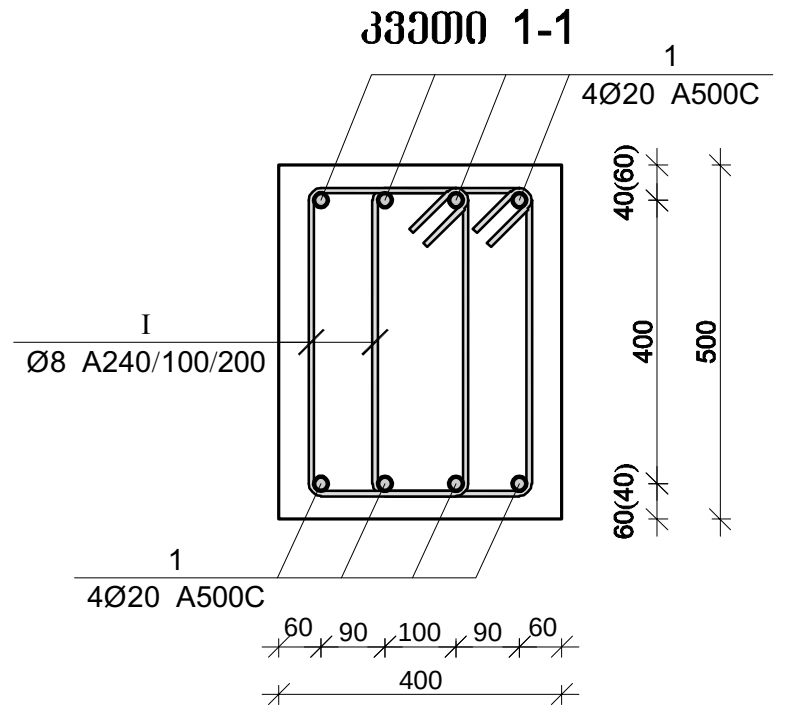

პოზ.	Ø [მმ.]	ესკიზი [მმ.]	სიგრძე [მმ.]
I	Ø8	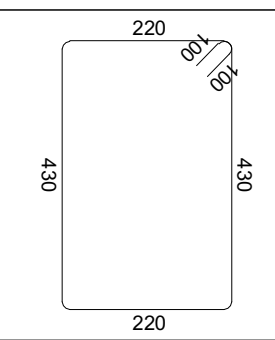	1500
II	Ø8	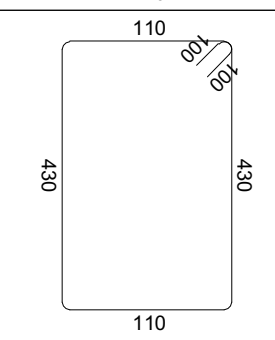	1280

მონ. რ/ბ რიგელების სპეციფიკაცია

არმატურის სპეციფიკაცია					არმატურის ამოკრეფა					ბეტონი B 25
პოზ. №	Ø	L მმ.	n ცალი	Ln მ.	Ø	∑ Ln მ.	გრძივი მეტრის წონა კგ.	წონა კგ. A240	წონა კგ. A500C	V; $მ^3$
1	2	3	4	5	6	7	8	9	10	11
1	20 A500C	-	-	7730.00	8 A240	15627.40	0.39	6166.34		40.32
2	20 A500C	4000	159	636.00	20 A500C	8456.00	2.47		20853.82	
3	20 A500C	6000	15	90.00	25 A500C	96.00	3.85		369.92	
4	25 A500C	4000	3	12.00						
5	25 A500C	6000	14	84.00						
I	8 A240	1500	10350	15525.00						
II	8 A240	1280	80	102.40			∑	6166.34	21223.74	40.32
						n= 1		6166.34	21223.74	40.32
									679.32	კგ/$მ^3$

პროექტის დასახელება

მრავალბინიანი საცხოვრებელი სახლი

პროექტის მისამართი

ქ.თბილისი, კობარეთის ქუჩა №1, ნაკვ. №01.17.13.001.365

დამკვეთი

სტადია	თარიღი	განმარტება
მპ	2024.11.20	

დაკვეთის №

CAD DWG ფაილი meria.dwg

დირექტორი:

მთ. კონსტრუქტორი: ა. კორტავა

შეასრულა ნ. ხუბულავა

შეამოწმა ზ. ვაშაკიძე

ნახაზის დასახელება

მონ. რ/ბ რიგელების არმირების გეგმა +30,400 ნიშნულზე

კ-5.12

A2

მრნ. რ/ბ რიგელების არმირების გეგმა +33,600 ნიშნულზე

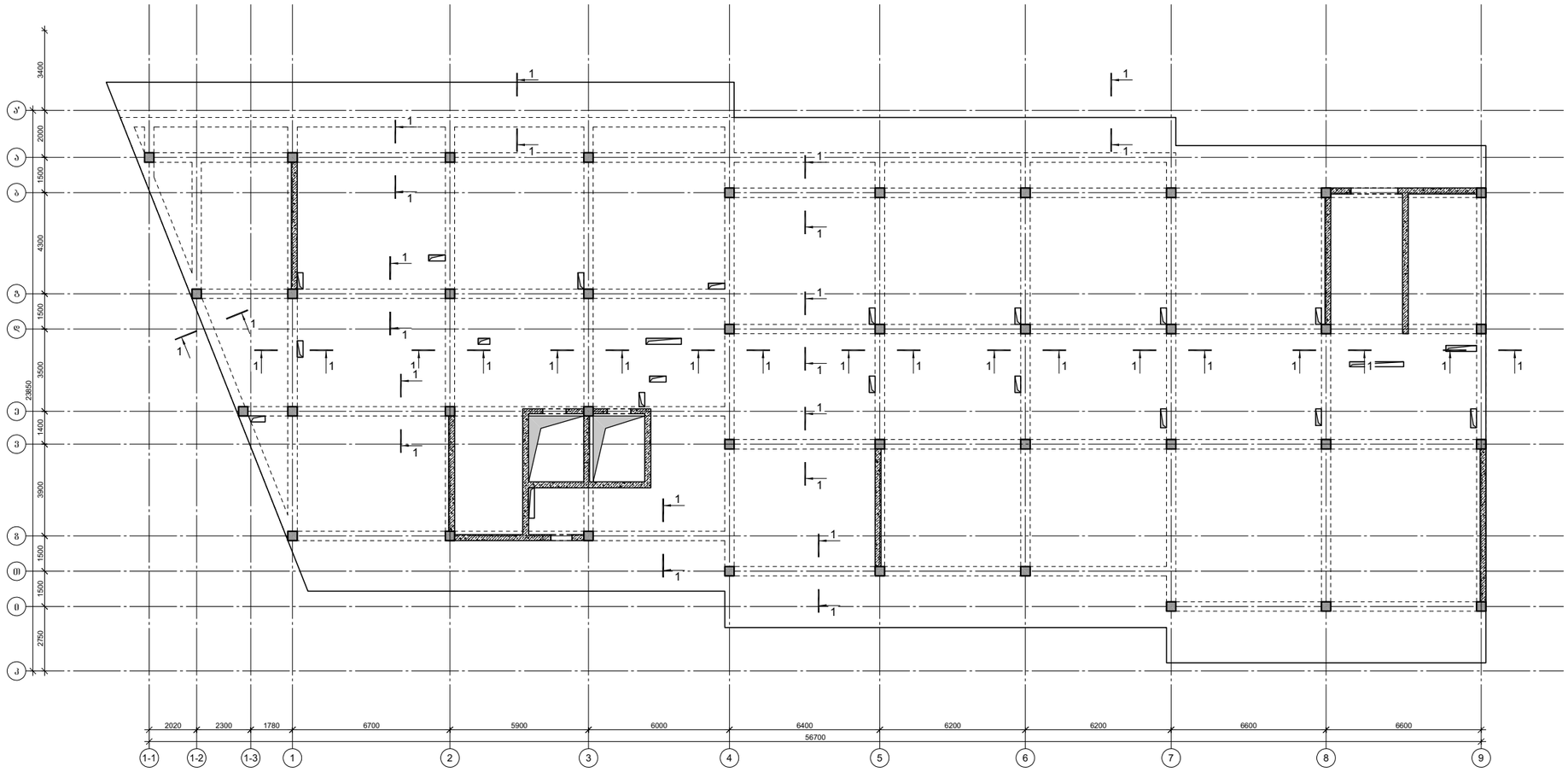

კვეთი 1-1

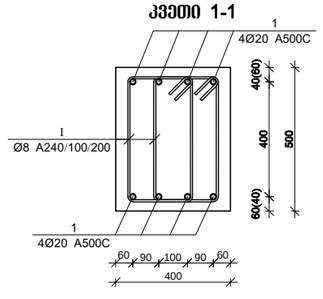

პოზ.	Ø [მმ.]	ესკიზი [მმ.]	სიგრძე [მმ.]
Ⅰ	Ø8	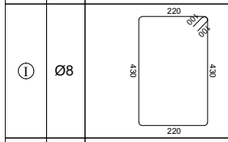	1500
Ⅱ	Ø8	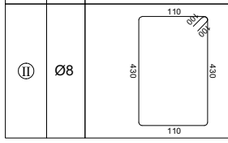	1280

მრნ. რ/ბ რიგელების სპეციფიკაცია

არმატურის სპეციფიკაცია					არმატურის ამოკრეფა					ბეტონი B 25
პოზ. №	Ø	L მმ.	n ცალი	Ln მ.	Ø	∑ Ln მ.	გარდამავალი წონა კგ.	წონა კგ. A240	წონა კგ. A500C	V; მ³
1	2	3	4	5	6	7	8	9	10	11
1	20 A500C	-	-	7730.00	8 A240	15627.40	0.39	6166.34		40.32
2	20 A500C	4000	159	636.00	20 A500C	8456.00	2.47		20853.82	
3	20 A500C	6000	15	90.00	25 A500C	96.00	3.85		369.92	
4	25 A500C	4000	3	12.00						
5	25 A500C	6000	14	84.00						
I	8 A240	1500	10350	15525.00						
II	8 A240	1280	80	102.40		∑		6166.34	21223.74	40.32
						n= 1		6166.34	21223.74	40.32
									679.32	კგ/მ³

პროექტის დასახელება

მრავალბინიანი საცხოვრებელი სახლი

პროექტის მისამართი

ქ.თბილისი, კობარეთის ქუჩა №1, ნაკვ. №01.17.13.001.365

დამკვეთი

სტადია	მარცხი	განმარტება
მპ	2024.11.20	

დაკვეთის №

CAD DWG ფაილი meria.dwg

დირექტორი:

მთ. კონსტრუქტორი: ა. კორძაია

შესრულა 6.6 ნ. ხუბულავა

შეამოწმა ვ. ვამაკიძე

ნახაზის დასახელება

მრნ. რ/ბ რიგელების არმირების გეგმა +33,600 ნიშნულზე

კ-5.13

A2

მრავალბინიანი საცხოვრებელი სახლი

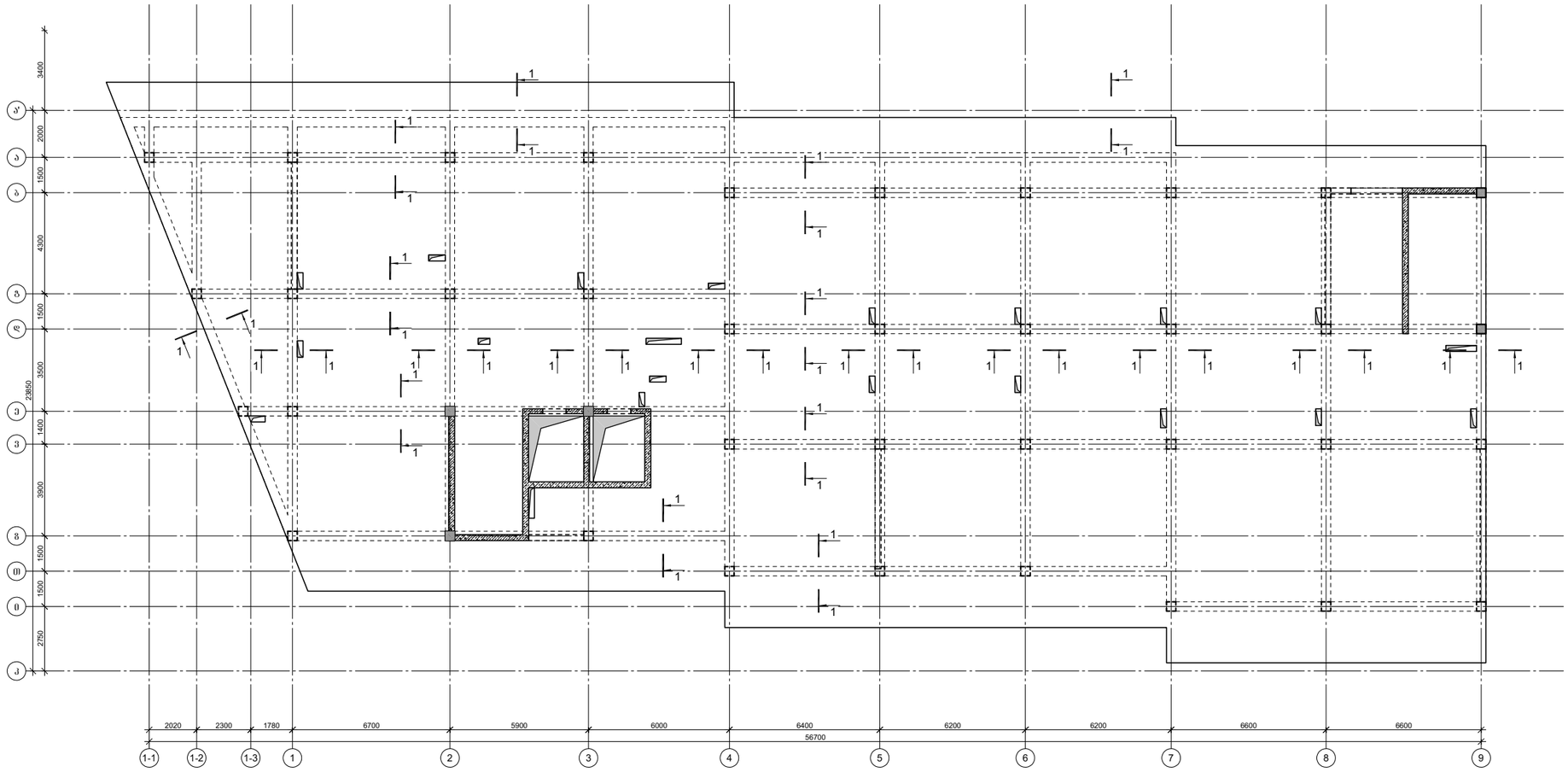

კვეთი 1-1

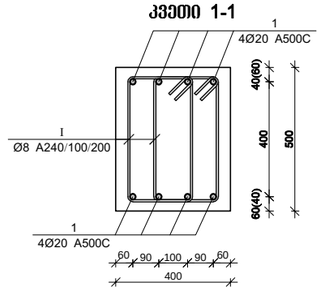

პოზ.	Ø [მმ.]	ესკიზი [მმ.]	სიგრძე [მმ.]
Ⅰ	Ø8	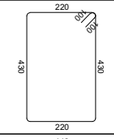	1500
Ⅱ	Ø8	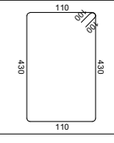	1280

მრნ. რ/ბ რიგელების სპეციფიკაცია

არმატურის სპეციფიკაცია					არმატურის ამოკრეფა					ბეტონი B 25
პოზ. №	Ø	L მმ.	n ცალი	Ln მ.	Ø	∑ Ln მ.	გარდამავალი წონა კგ.	წონა კგ. A240	წონა კგ. A500C	V; მ³
1	2	3	4	5	6	7	8	9	10	11
1	20 A500C	-	-	7730.00	8 A240	15627.40	0.39	6166.34		40.32
2	20 A500C	4000	159	636.00	20 A500C	8456.00	2.47		20853.82	
3	20 A500C	6000	15	90.00	25 A500C	96.00	3.85		369.92	
4	25 A500C	4000	3	12.00						
5	25 A500C	6000	14	84.00						
I	8 A240	1500	10350	15525.00						
II	8 A240	1280	80	102.40		∑		6166.34	21223.74	40.32
						n= 1		6166.34	21223.74	40.32
									679.32	კგ/მ³

პროექტის დასახელება

მრავალბინიანი საცხოვრებელი სახლი

პროექტის მისამართი

ქ.თბილისი, კობარეთის ქუჩა №1, ნაკვ. №01.17.13.001.365

დამკვეთი

სტადია	მარცხი	განმარტება
მპ	2024.11.20	

დაკვეთის №

CAD DWG ფაილი meria.dwg

დირექტორი:

მთ. კონსტრუქტორი: ა. კორძაია

შესრულა 6.6 ნ. ხუბულავა

შეამოწმა ვ. ვამაკიძე

ნახაზის დასახელება

მრნ. რ/ბ რიგელების არმირების გეგმა +36,800 ნიშნულზე

კ-5.14

A2

გაღახურვის ფილის არმირების გეგმა -6.300 ნიშნულზე

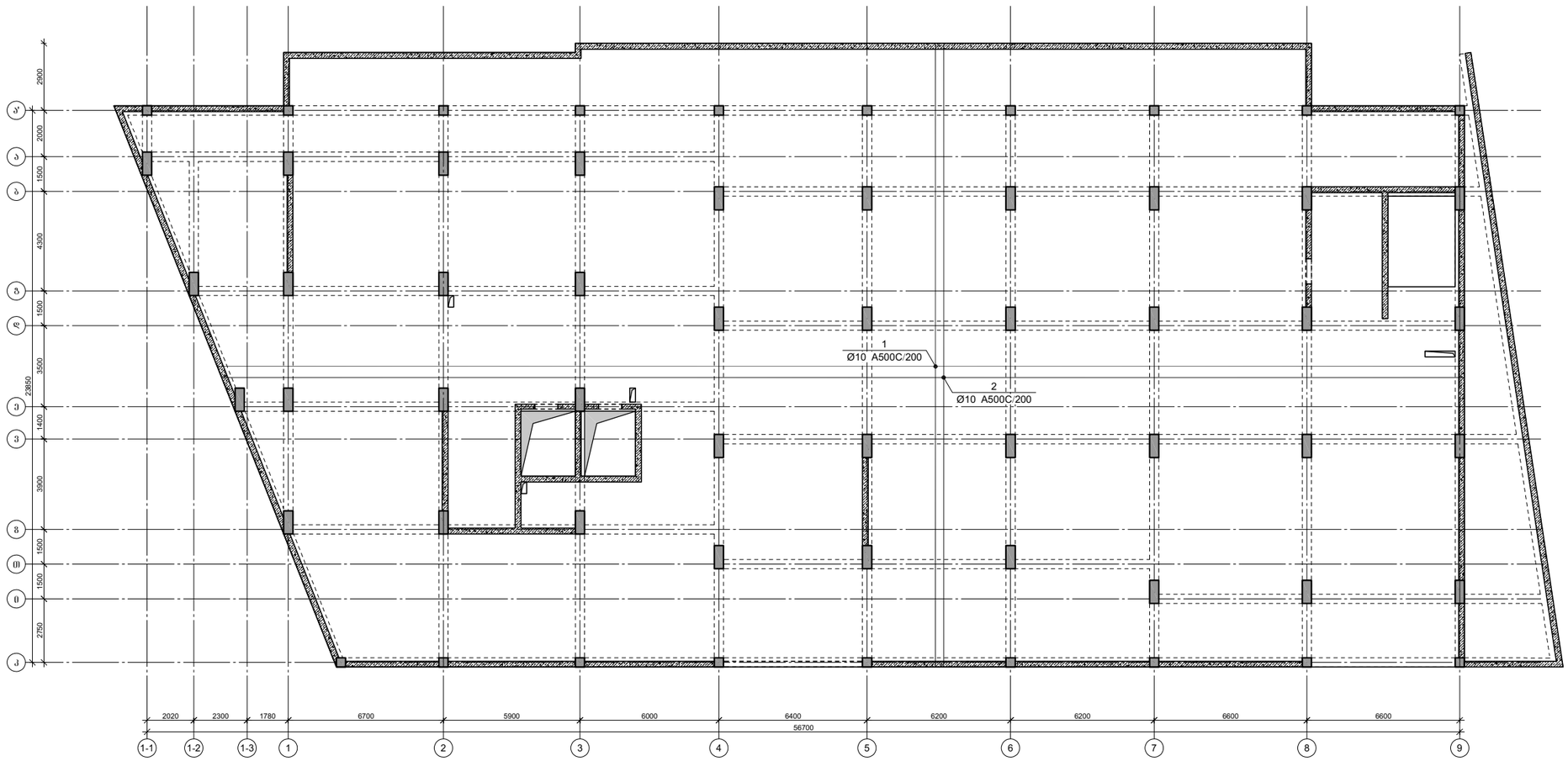

პროექტის დასახელება

მრავალბინიანი საცხოვრებელი სახლი

პროექტის მისამართი

ქ.თბილისი, კობარეთის ქუჩა №1, ნაკვ. №01.17.13.001.365

დამკვეთი

სტადია	მარცხი	განმარტება
მპ	2024.11.20	

დაკვეთის №

CAD DWG ფაილი meria.dwg

დირექტორი:

მთ. კონსტრუქტორი: ა. კორტავა

შესრულა ნ. ხუბულავა

შეამოწმა ზ. ვაშაკიძე

ნახაზის დასახელება

გაღახურვის ფილის არმირების გეგმა -6.300 ნიშნულზე

კ-6.01

A2

ფილის არმირების ფრაგმენტი

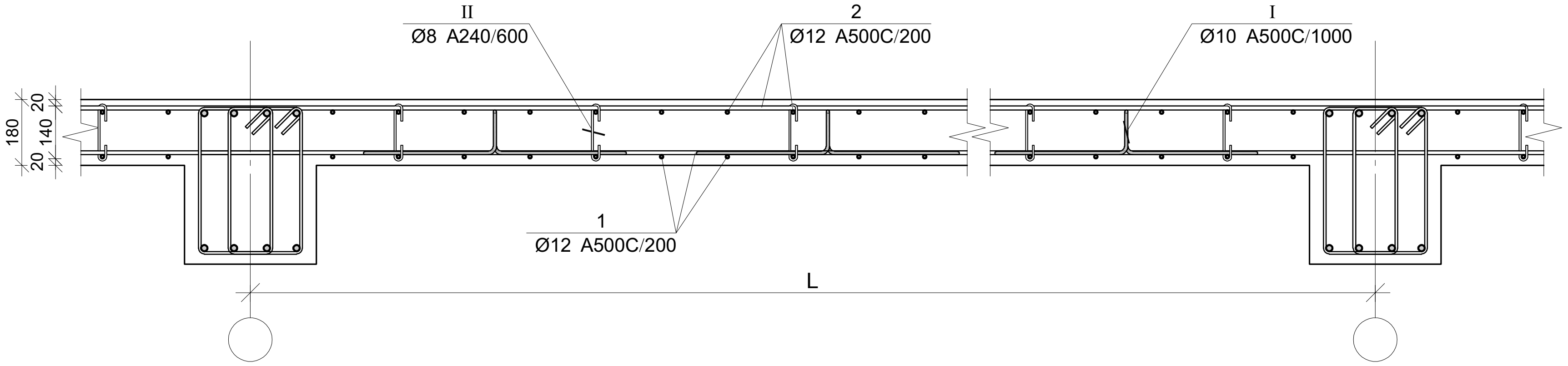

ფილის არმირების კვეთი რიგელთან

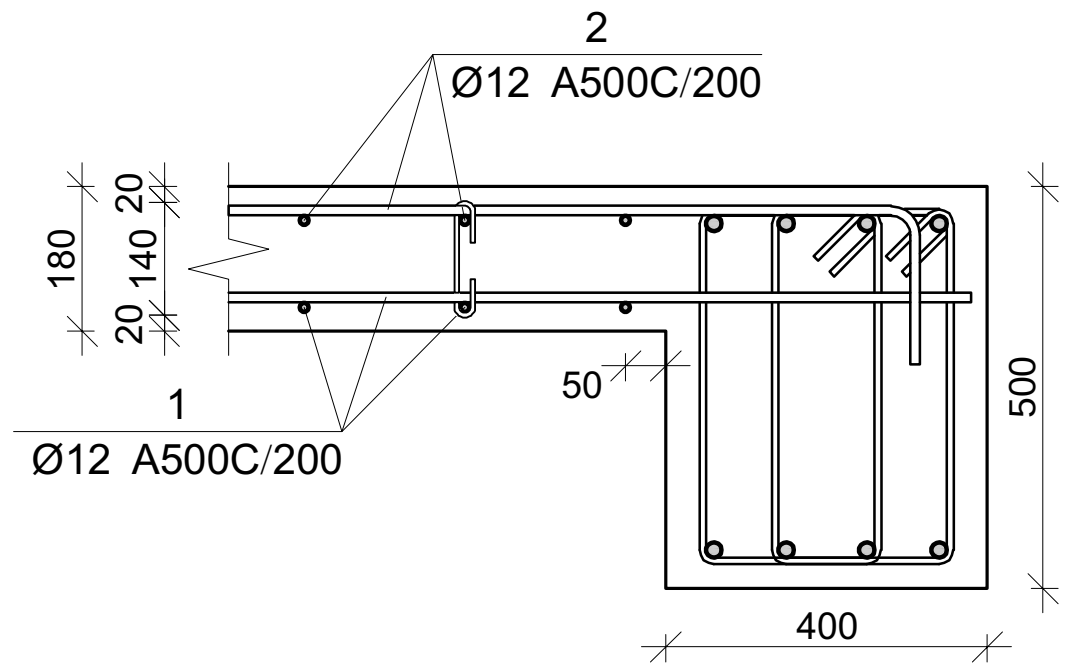

ფილის არმირების კვეთი კიდესთან

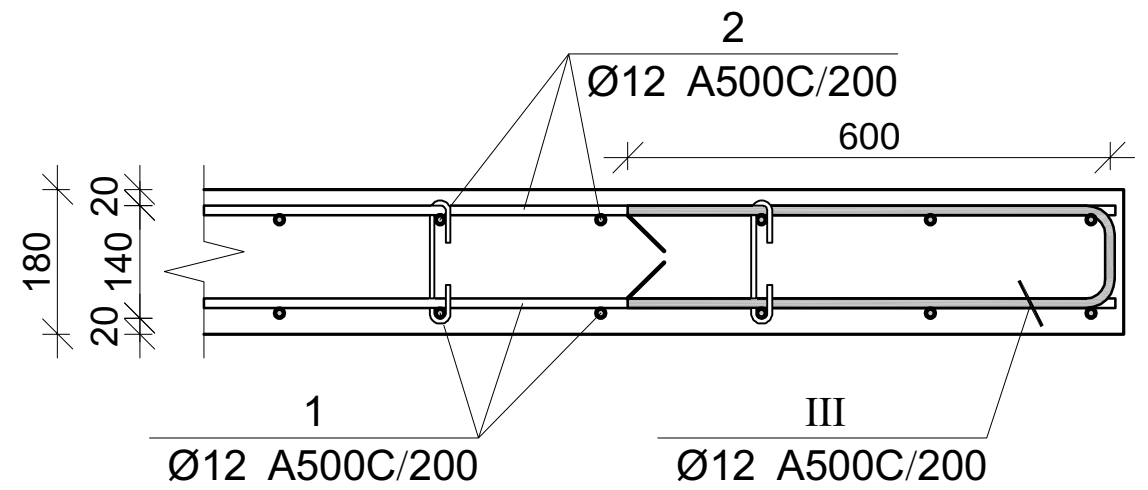

ჭრილი კიბის მარშთან

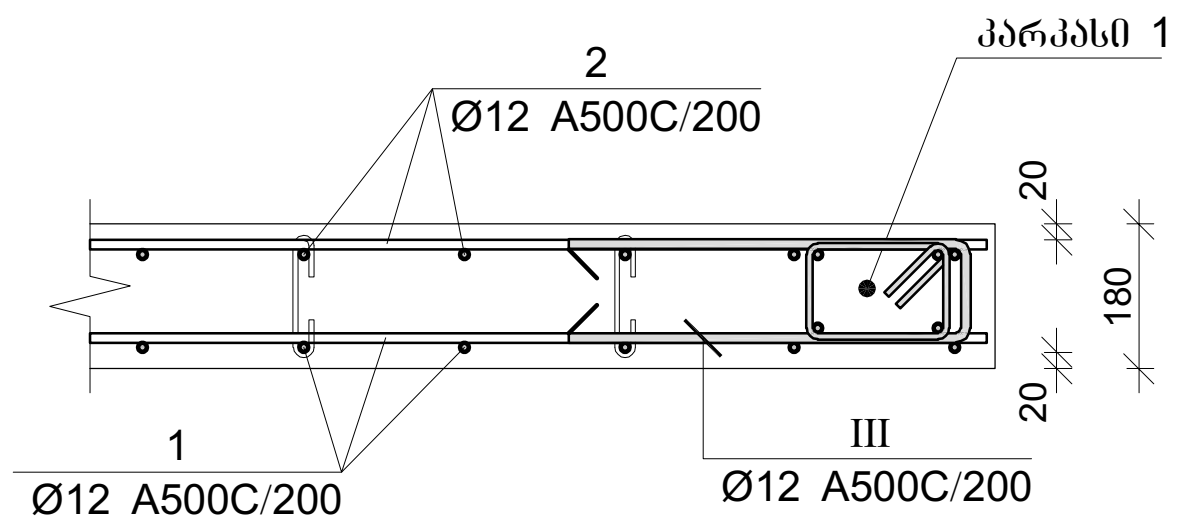

ფილის არმირების კვეთი კიბესთან

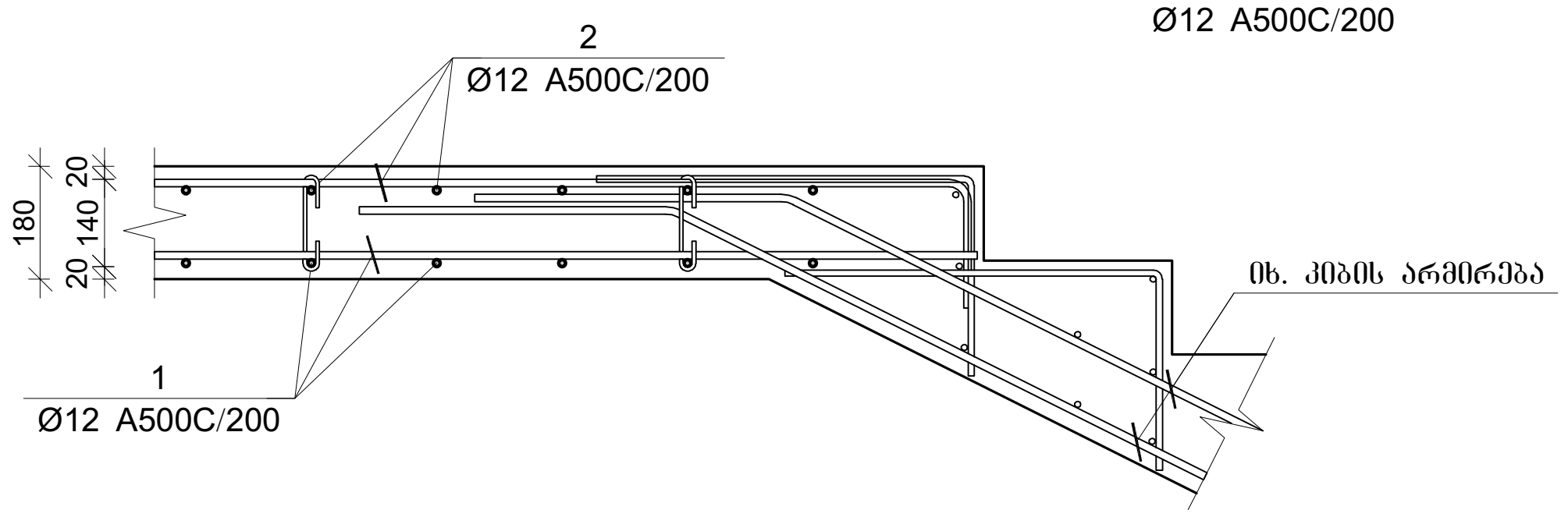

ფილის არმირების კვეთი კიბესთან

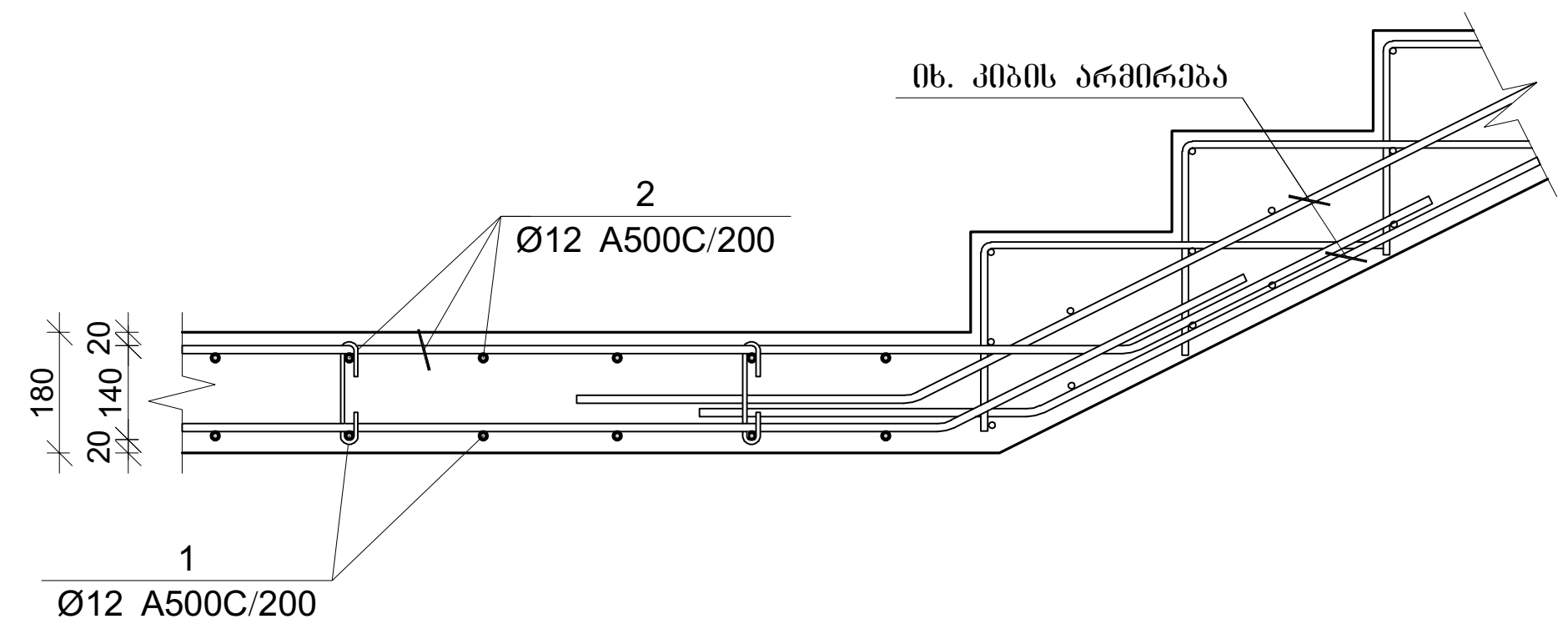

პოზ.	Ø [მმ.]	ესკიზი [მმ.]	სიგრძე [მმ.]
1	Ø12	----	----
2	Ø12	---- (200, 200)	----
1	Ø12	3000	3000
I	Ø10	400, 120, 200, 120, 400	1240
II	Ø8	156, 180, 180, 45, 45	350
III	Ø12	600, 130, 600	1330
IV	Ø8	150, 120, 120, 100, 100, 150	740

გადახურვის ფილის სპეციფიკაცია

არმატურის სპეციფიკაცია					არმატურის ამოკრეფა					ბეტონი B 25
პოზ. №	Ø	L მმ.	n ცალი	Ln მ.	Ø	∑ Ln მ.	გრძივი მეტრის წონა კგ.	წონა კგ. A240	წონა კგ. A500C	V; მ³
1	2	3	4	5	6	7	8	9	10	11
1	10 A500C	-	-	21240.00	8 A240	1702.20	0.39	671.66		368.82
2	10 A500C	-	-	21600.00	10 A500C	45859.00	0.62		28273.86	
3	12 A500C	-	-	3980.00	12 A500C	3980.00	0.89		3533.51	
I	10 A500C	1240	2070	2566.80						
II	8 A240	350	4800	1680.00						
III	10 A500C	1330	340	452.20						
IV	8 A240	740	30	22.20			∑	671.66	31807.37	368.82
						n= 1		671.66	31807.37	368.82
									88.06	კგ/მ³

პროექტის დასახელება

მრავალბინიანი საცხოვრებელი სახლი

პროექტის მისამართი

ქ.თბილისი, კობარეთის ქუჩა №1, ნაკვ. №01.17.13.001.365

დამკვეთი

სტადია	თარიღი	განმარტება
მპ	2024.11.20	

დაკვეთის №

CAD DWG ფაილი meria.dwg

დირექტორი:

მთ. კონსტრუქტორი: ა. კორტავა

შეასრულა ნ. ხუბულავა

შეამოწმა გ. ვაშაკიძე

ნახაზის დასახელება

ფილის ჭრილები
სპეციფიკაცია

კ-6.02

A2

გაღახურვის ფილის არმირების გეგმა -3.300 ნიშნულზე

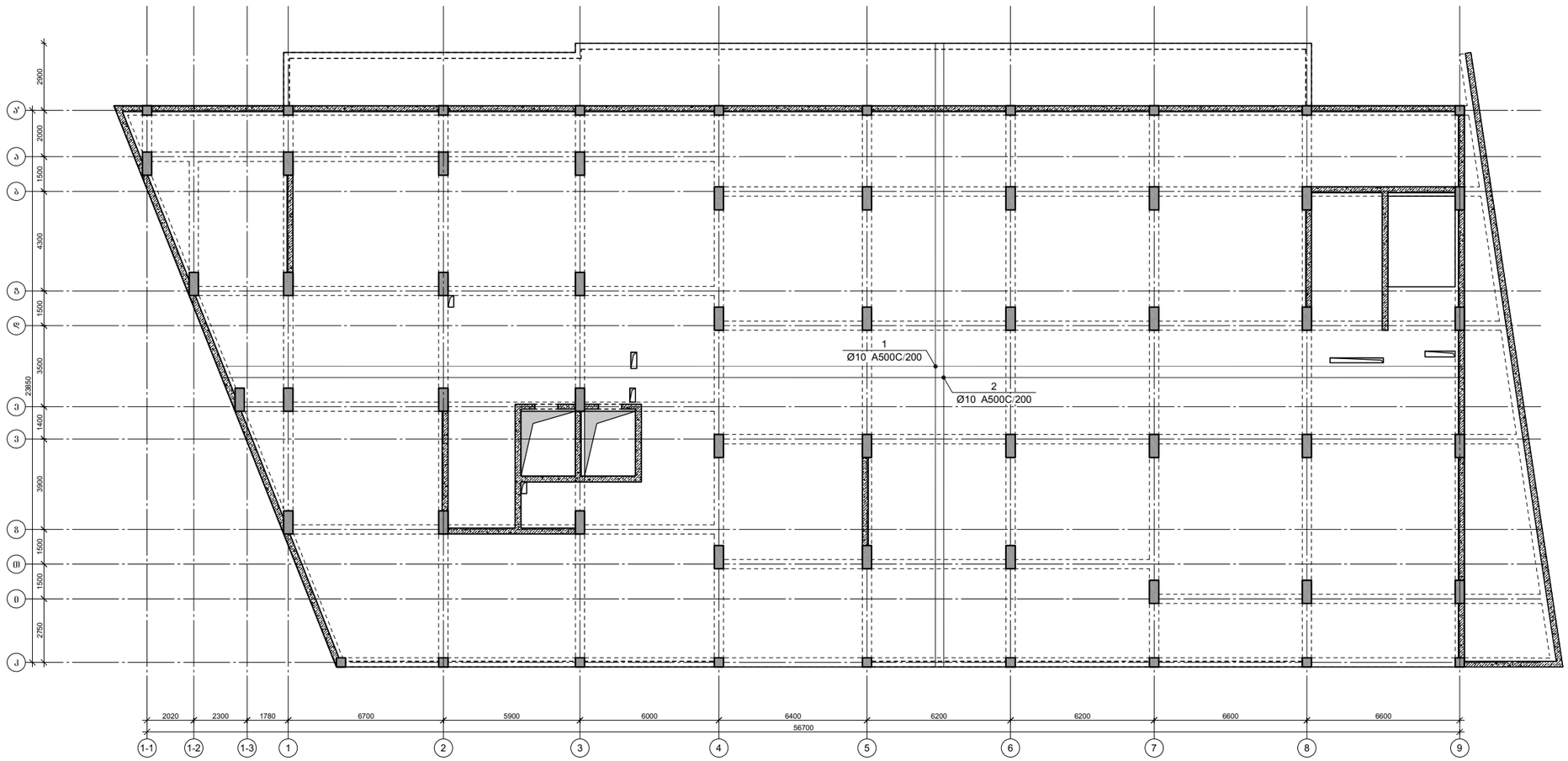

პროექტის დასახელება

მრავალბინიანი საცხოვრებელი სახლი

პროექტის მისამართი

ქ.თბილისი, კობარეთის ქუჩა №1, ნაკვ. №01.17.13.001.365

დამკვეთი

სტადია	მარცხი	განმარტება
მპ	2024.11.20	

დაკვეთის №

CAD DWG ფაილი meria.dwg

დირექტორი:

მთ. კონსტრუქტორი: ა. კორტავა

შესრულა ნ. ხუბულავა

შეამოწმა ზ. ვაშაკიძე

ნახაზის დასახელება

გაღახურვის ფილის არმირების გეგმა -3.300 ნიშნულზე

კ-6.03

A2

ფილის არმირების ფრაგმენტი

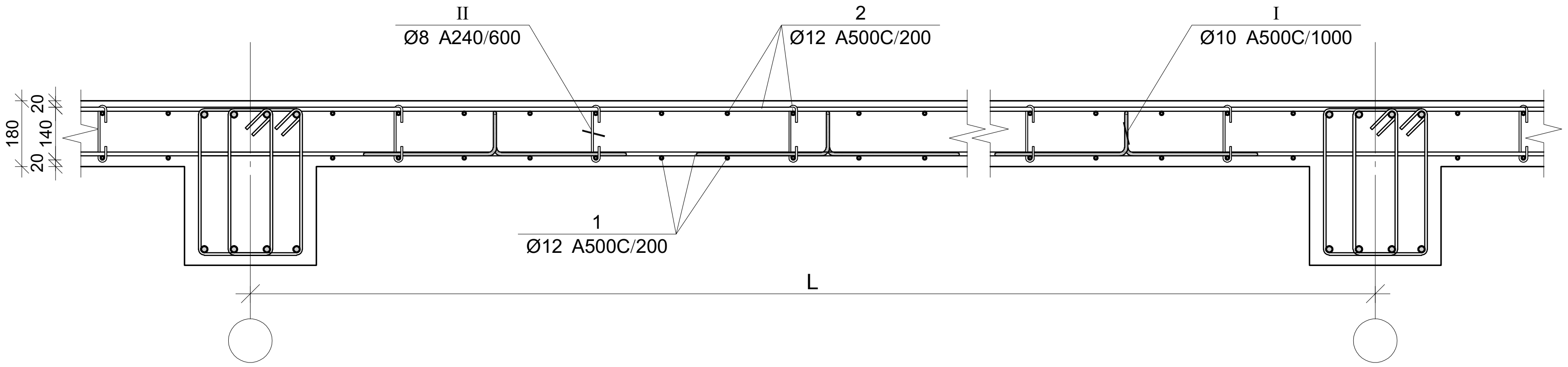

ფილის არმირების კვეთი რიგელთან

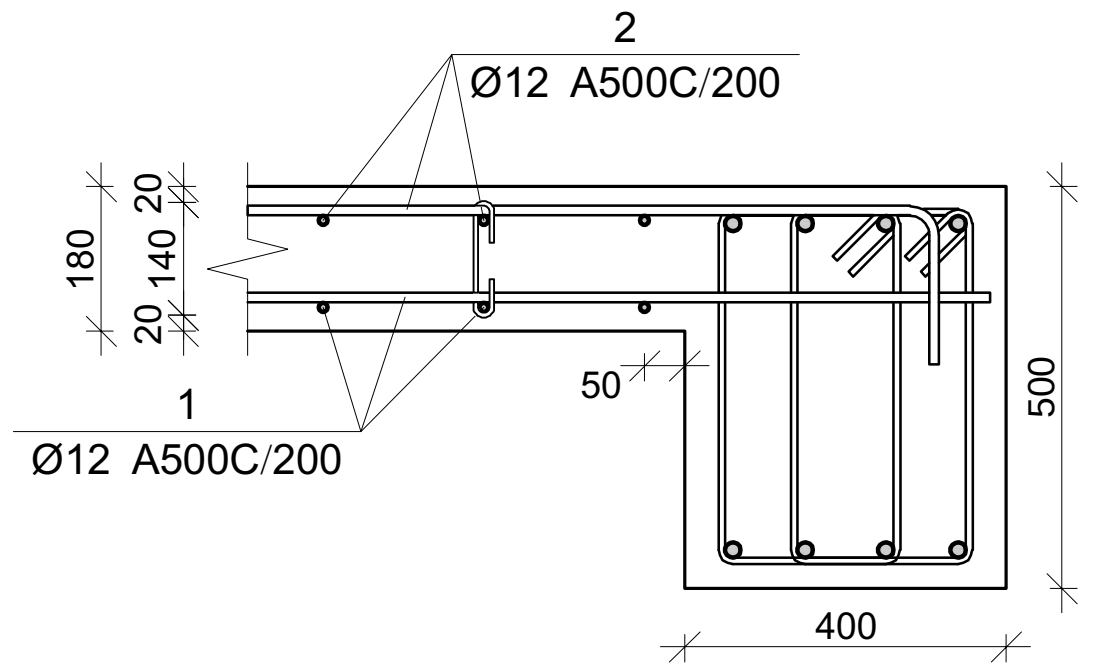

ფილის არმირების კვეთი კიდესთან

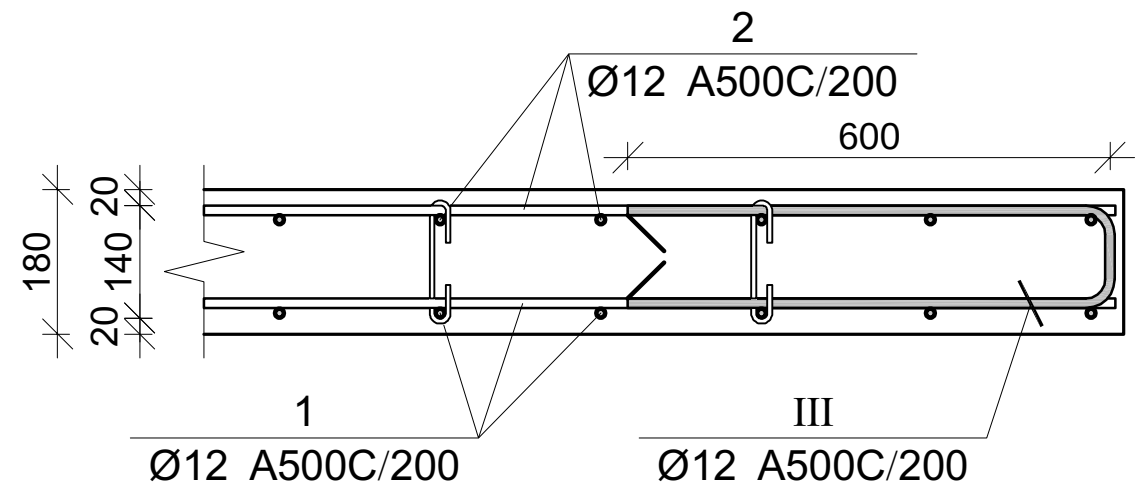

ჭრილი კიბის მარშთან

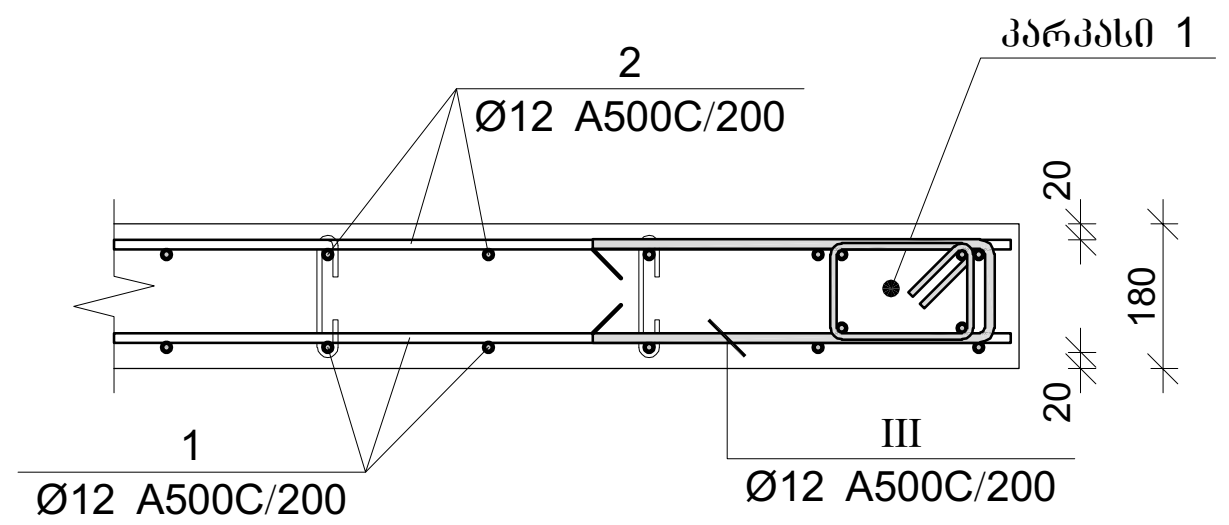

ფილის არმირების კვეთი კიბესთან

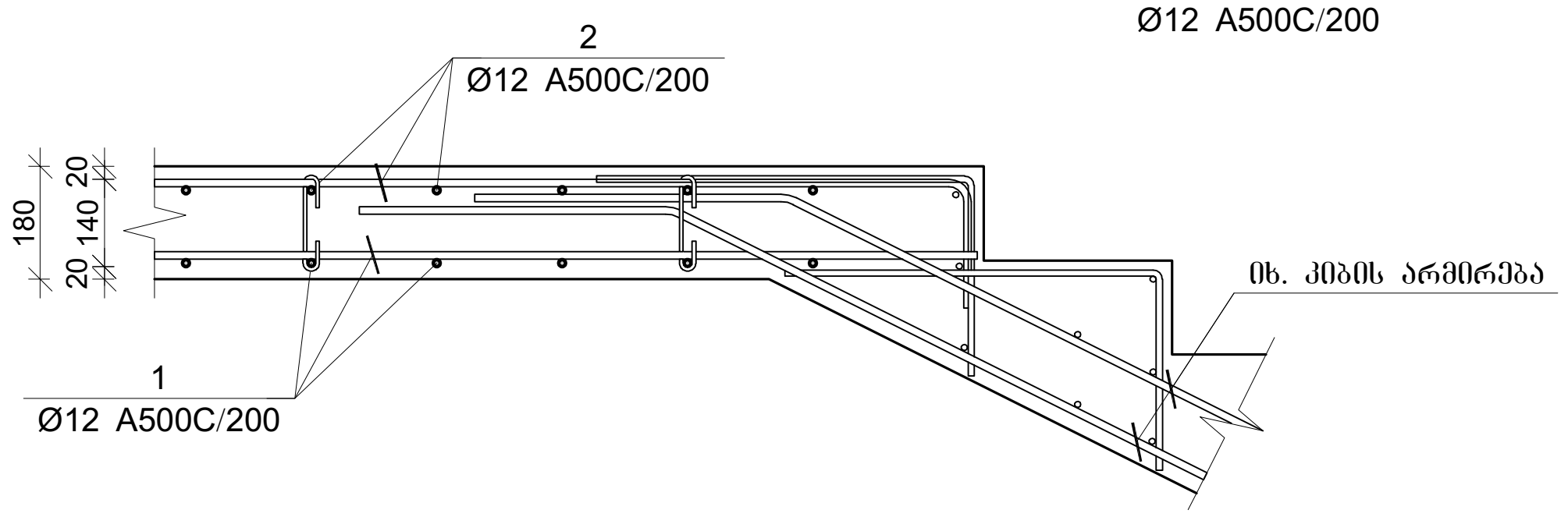

ფილის არმირების კვეთი კიბესთან

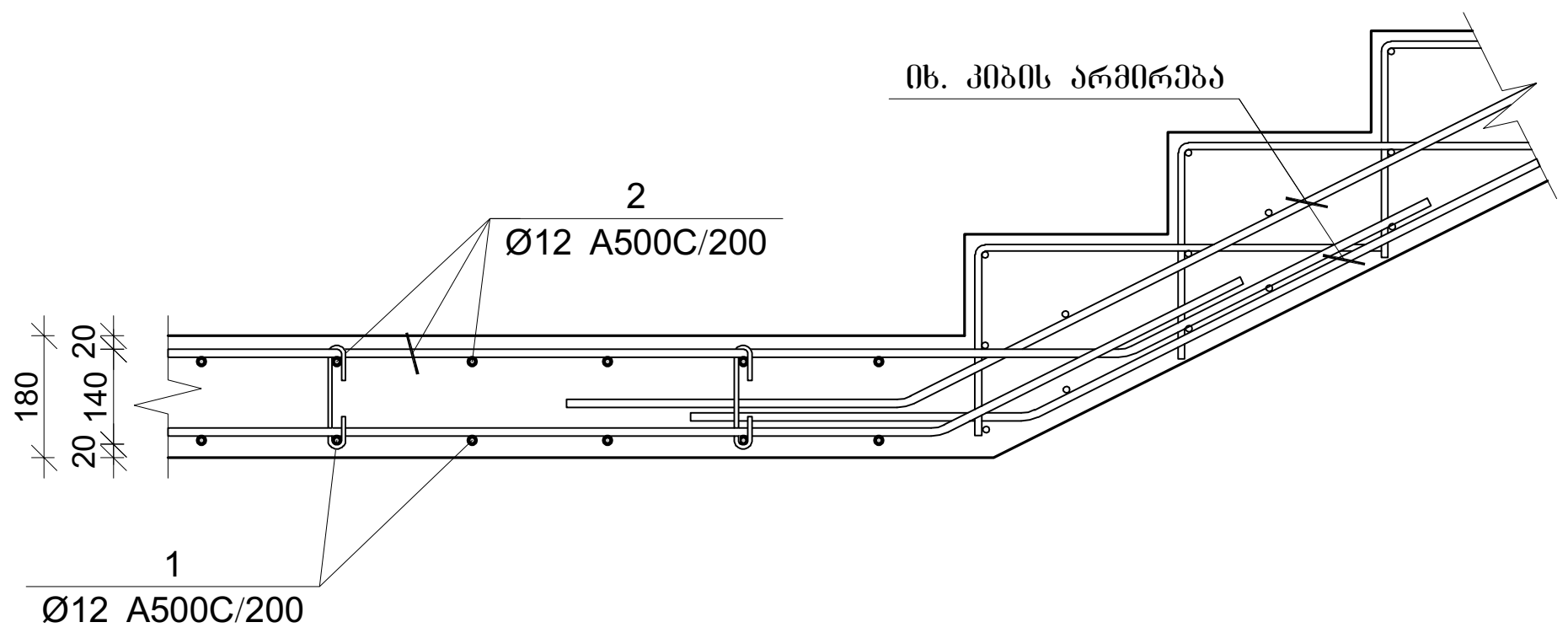

პოზ.	Ø [მმ.]	ესკიზი [მმ.]	სიგრძე [მმ.]
①	Ø12	----	----
②	Ø12	200 ---- 200	----
①	Ø12	3000	3000
Ⅰ	Ø10	400, 120, 200, 120, 400	1240
Ⅱ	Ø8	156, 180, 180, 45, 45	350
Ⅲ	Ø12	600, 130, 600	1330
Ⅳ	Ø8	150, 120, 100, 100, 120, 150	740

გადახურვის ფილის სპეციფიკაცია

არმატურის სპეციფიკაცია					არმატურის ამოკრეფა					ბეტონი B 25
პოზ. №	Ø	L მმ.	n ცალი	Ln მ.	Ø	∑ Ln მ.	გრძივი მეტრის წონა კგ.	წონა კგ. A240	წონა კგ. A500C	V; მ³
1	2	3	4	5	6	7	8	9	10	11
1	10 A500C	-	-	21240.00	8 A240	1702.20	0.39	671.66		
2	10 A500C	-	-	21600.00	10 A500C	45859.00	0.62		28273.86	368.82
3	12 A500C	-	-	3980.00	12 A500C	3980.00	0.89		3533.51	
I	10 A500C	1240	2070	2566.80						
II	8 A240	350	4800	1680.00						
III	10 A500C	1330	340	452.20						
IV	8 A240	740	30	22.20				∑	671.66	31807.37	368.82
						n= 1		671.66	31807.37	368.82
									88.06	კგ/მ³

პროექტის დასახელება

მრავალბინიანი საცხოვრებელი სახლი

პროექტის მისამართი

ქ.თბილისი, კობარეთის ქუჩა №1, ნაკვ. №01.17.13.001.365

დამკვეთი

სტადია	თარიღი	განმარტება
მპ	2024.11.20	

დაკვეთის №

CAD DWG ფაილი meria.dwg

დირექტორი:

მთ. კონსტრუქტორი: ა. კორტავა

შეასრულა ნ. ხუბულავა

შეამოწმა გ. ვაშაკიძე

ნახაზის დასახელება

ფილის ჭრილები სპეციფიკაცია

კ-6.04

A2

გაღახურვის ფილის არმირების გეგმა 0.000 ნიშნულზე

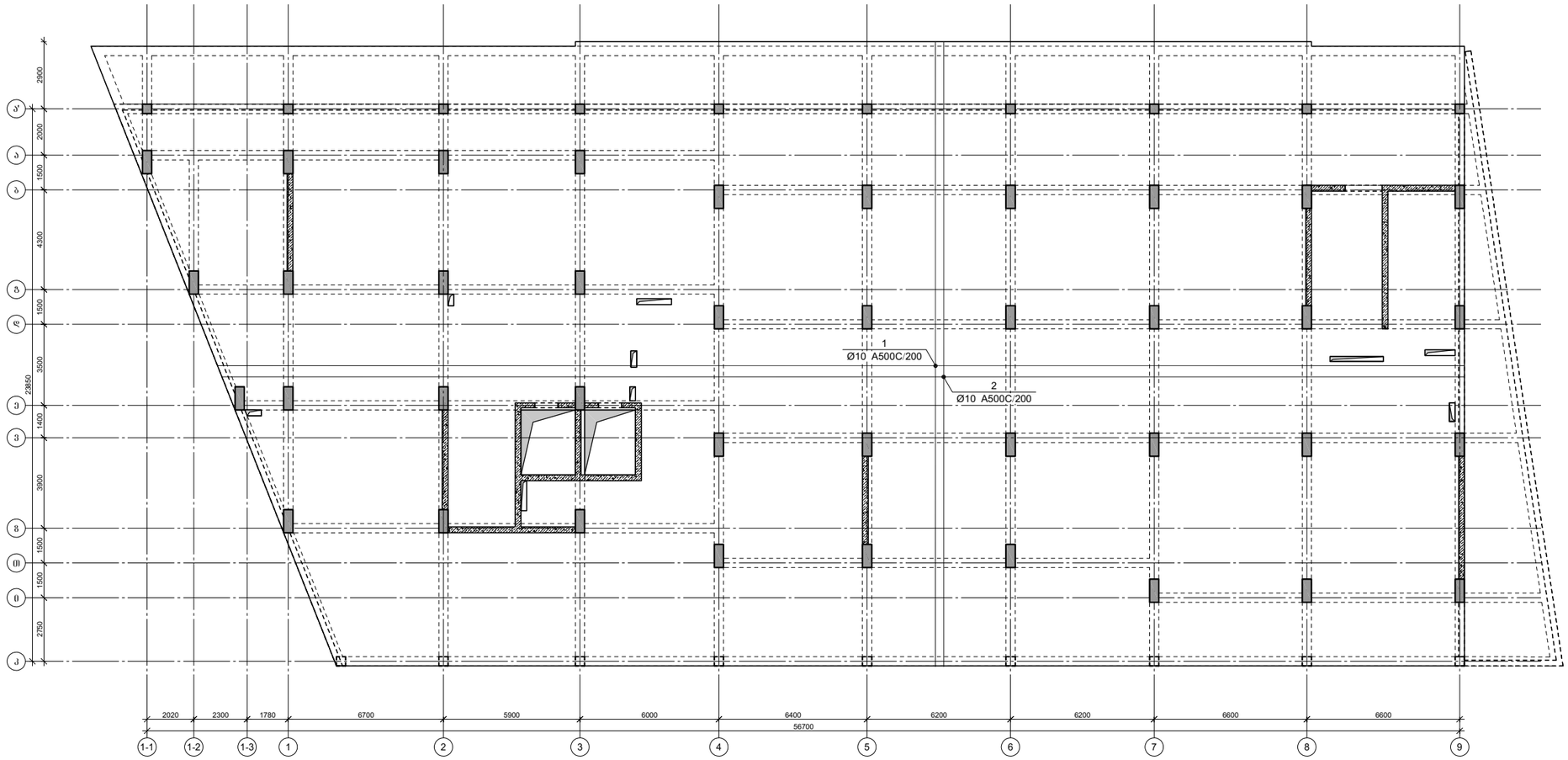

პროექტის დასახელება

მრავალბინიანი საცხოვრებელი სახლი

პროექტის მისამართი

ქ.თბილისი, კობარეთის ქუჩა №1, ნაკვ. №01.17.13.001.365

დამკვეთი

სტადია	მარცხი	განმარტება
მპ	2024.11.20	

დაკვეთის №

CAD DWG ფაილი meria.dwg

დირექტორი:

მთ. კონსტრუქტორი: ა. კორტავა

შესრულა ნ. ხუბულავა

შეამოწმა ზ. ვამაკიძე

ნახაზის დასახელება

გაღახურვის ფილის არმირების გეგმა 0.000 ნიშნულზე

კ-6.05

A2

ფილის არმირების ფრაგმენტი

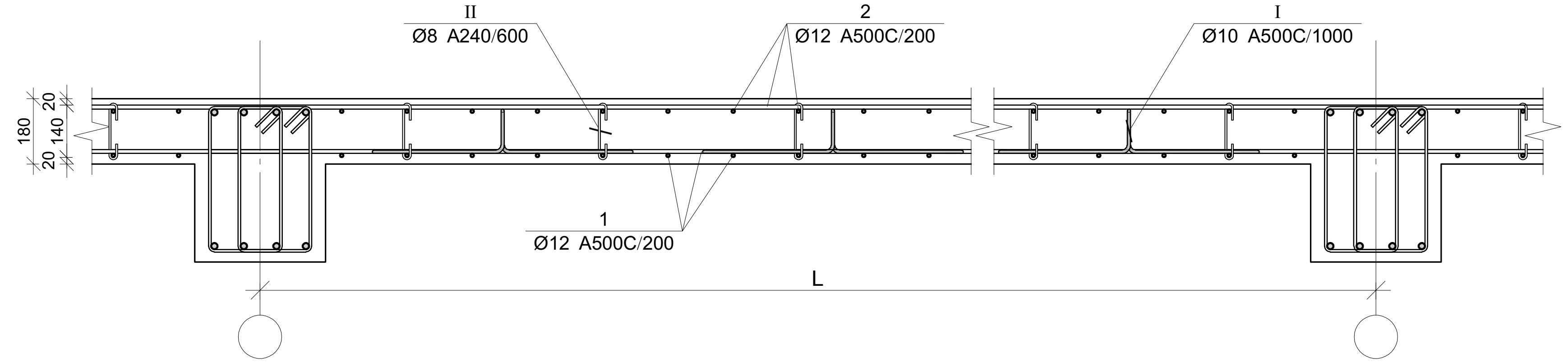

ფილის არმირების კვეთი რიგელთან

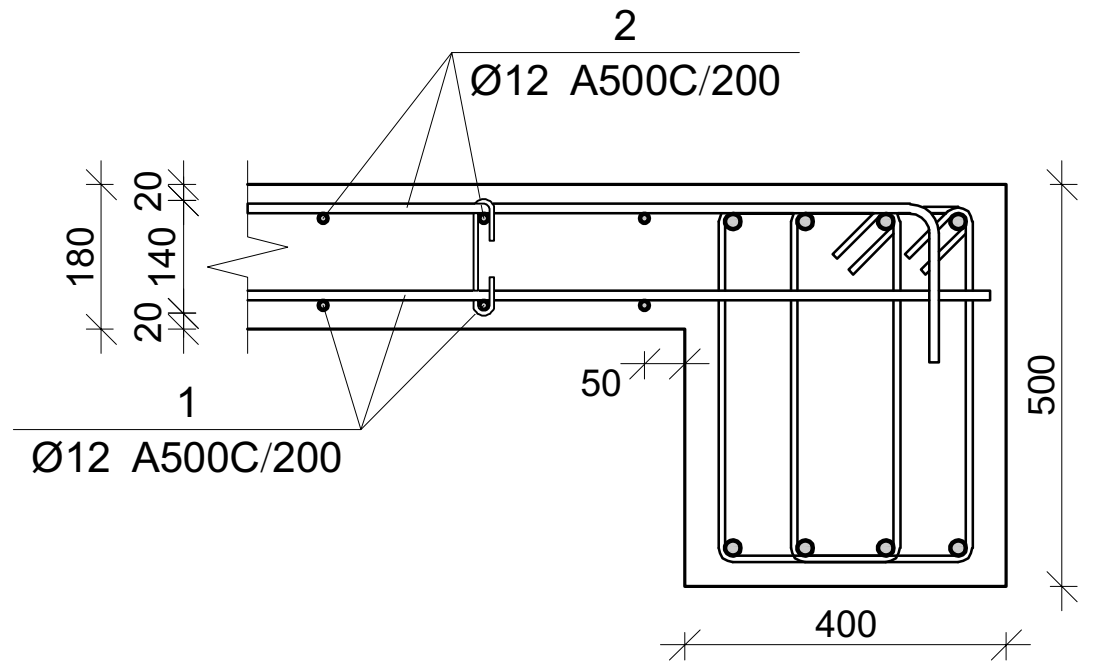

ფილის არმირების კვეთი კიდესთან

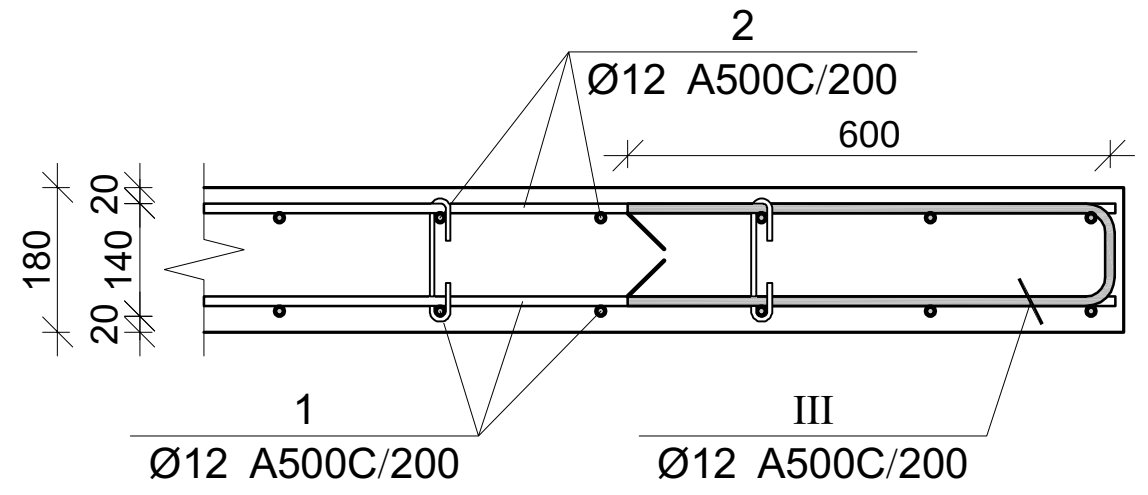

ჭრილი კიბის მარშთან

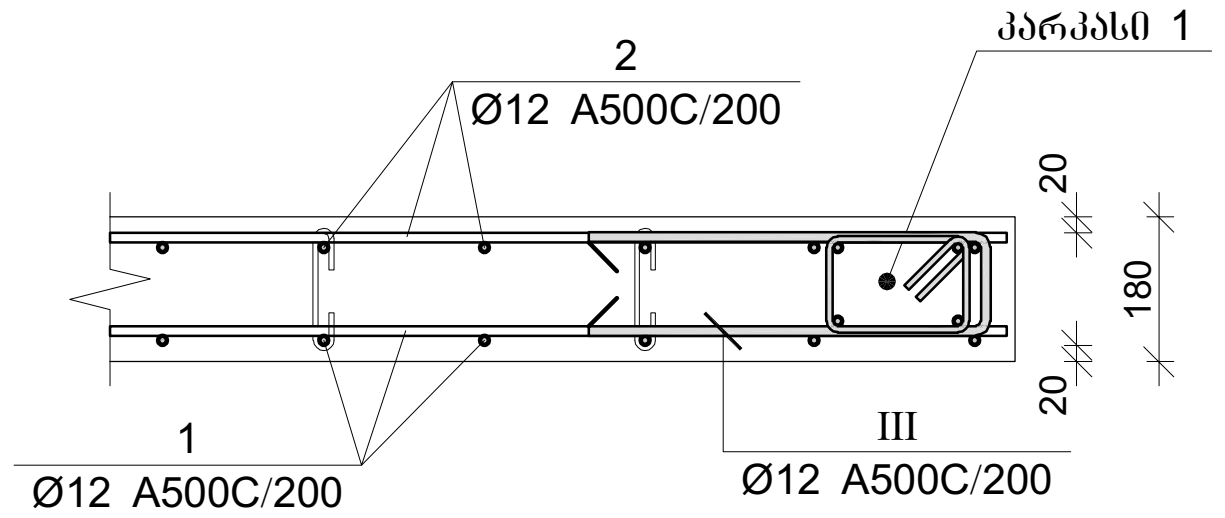

ფილის არმირების კვეთი კიბესთან

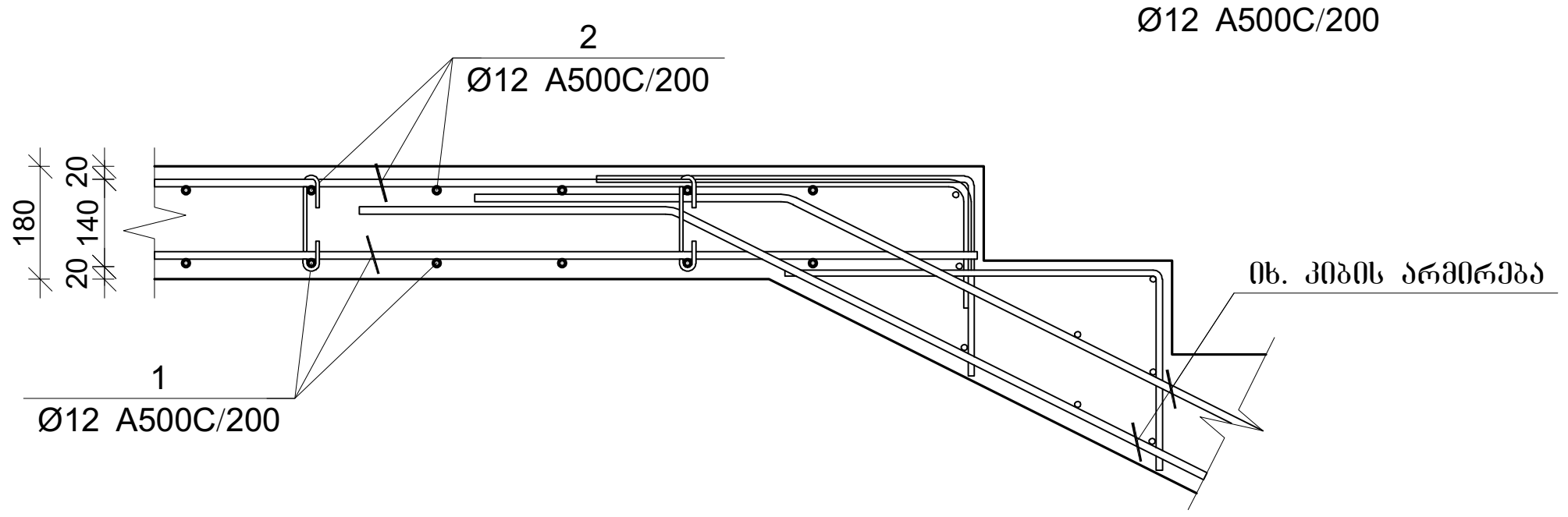

ფილის არმირების კვეთი კიბესთან

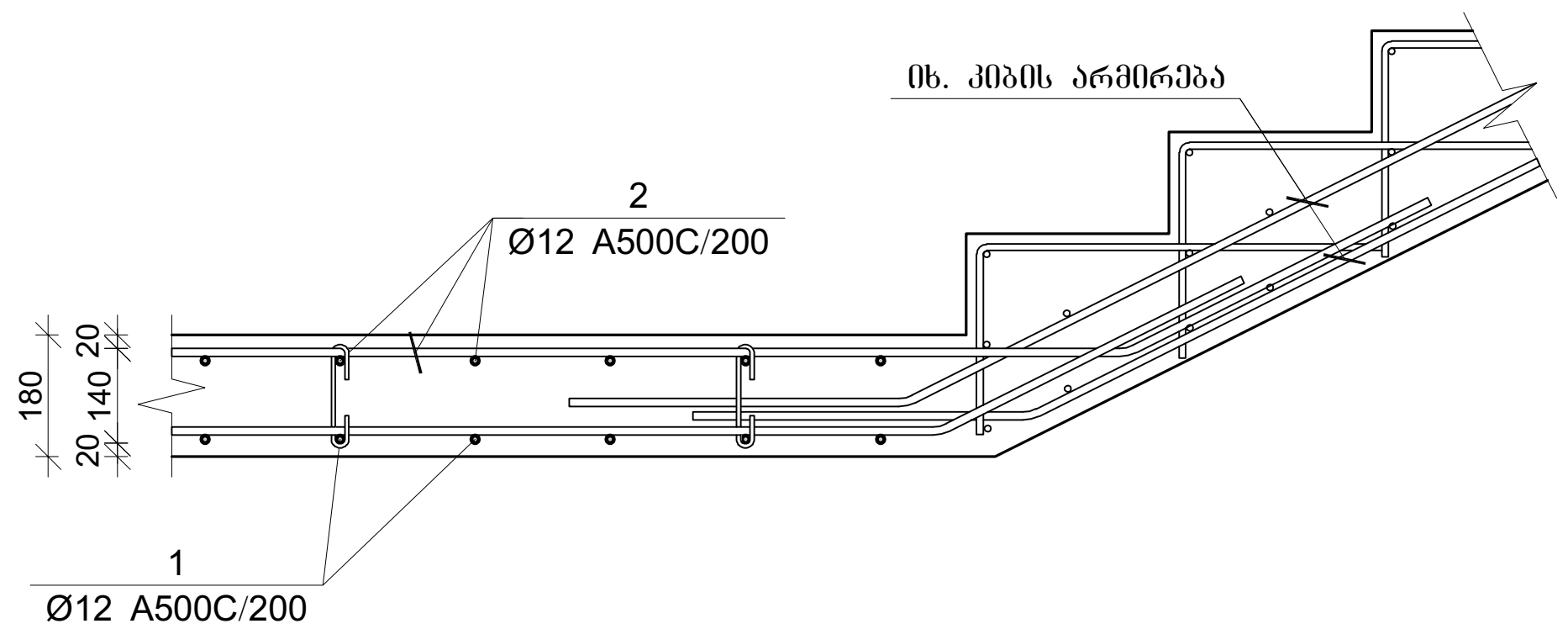

პოზ.	Ø [მმ.]	ესკიზი [მმ.]	სიგრძე [მმ.]
1	Ø12	—	----
2	Ø12	200 — 200	----
1	Ø12	3000	3000
I	Ø10	400, 200, 120, 120, 400	1240
II	Ø8	156, 180, 45, 45, 180	350
III	Ø12	600, 130, 600	1330
IV	Ø8	80, 120, 80	740

გადახურვის ფილის სპეციფიკაცია

არმატურის სპეციფიკაცია					არმატურის ამოკრეფა					ბეტონი B 25
პოზ. №	Ø	L მმ.	n ცალი	Ln მ.	Ø	∑Ln მ.	გრძივი მეტრის წონა კგ.	წონა კგ. A240	წონა კგ. A500C	V; მ³
1	2	3	4	5	6	7	8	9	10	11
1	10 A500C	-	-	21240.00	8 A240	1702.20	0.39	671.66		368.82
2	10 A500C	-	-	21600.00	10 A500C	45859.00	0.62		28273.86	
3	12 A500C	-	-	3980.00	12 A500C	3980.00	0.89		3533.51	
I	10 A500C	1240	2070	2566.80						
II	8 A240	350	4800	1680.00						
III	10 A500C	1330	340	452.20						
IV	8 A240	740	30	22.20			∑	671.66	31807.37	368.82
						n= 1		671.66	31807.37	368.82
									88.06	კგ/მ³

პროექტის დასახელება
მრავალბინიანი საცხოვრებელი სახლი

პროექტის მისამართი
ქ.თბილისი, კობარეთის ქუჩა №1, ნაკვ. №01.17.13.001.365

დამკვეთი

სტადია	თარიღი	განმარტება
მპ	2024.11.20	

დაკვეთის №

CAD DWG ფაილი meria.dwg

დირექტორი:
მთ. კონსტრუქტორი: ა. კორტავა
შეასრულა ნ. ხუბულავა
შეამოწმა გ. ვაშაკიძე

ნახაზის დასახელება
ფილის ჭრილები სპეციფიკაცია

კ-6.06

A2

გაღახურვის ფილის არმირების გეგმა +4.000 ნიშნულზე

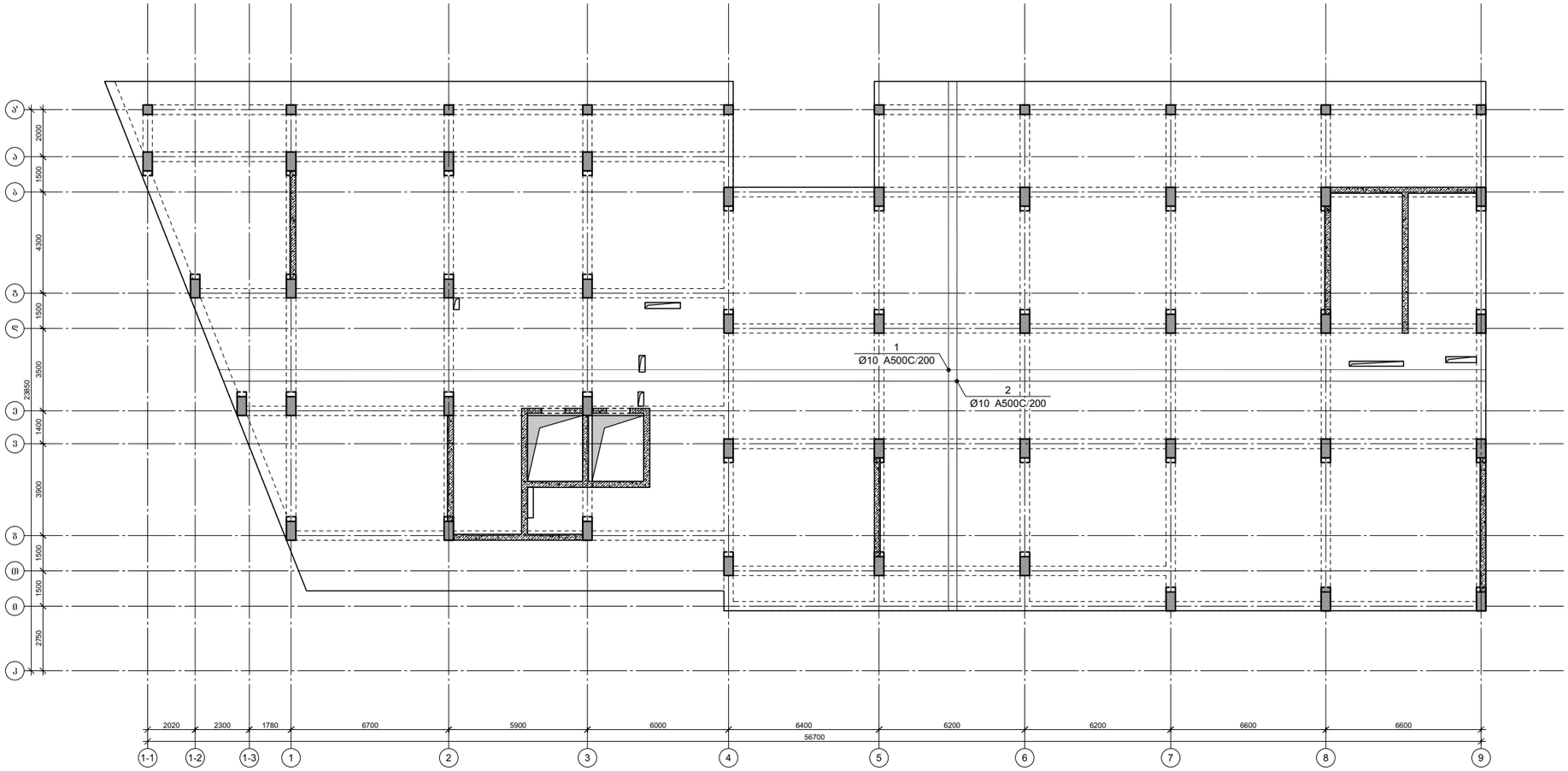

პროექტის დასახელება

მრავალბინიანი საცხოვრებელი სახლი

პროექტის მისამართი

ქ.თბილისი, კობარეთის ქუჩა №1, ნაკვ. №01.17.13.001.365

დამკვეთი

სტადია	მარცხი	განმარტება
მპ	2024.11.20	

დაკვეთის №

CAD DWG ფაილი meria.dwg

დირექტორი:

მთ. კონსტრუქტორი: ა. კორტავა

შესრულა ნ. ხუბულავა

შეამოწმა ზ. ვაშაკიძე

ნახაზის დასახელება

გაღახურვის ფილის არმირების გეგმა +4.000 ნიშნულზე

კ-6.07

A2

ფილის არმირების ფრაგმენტი

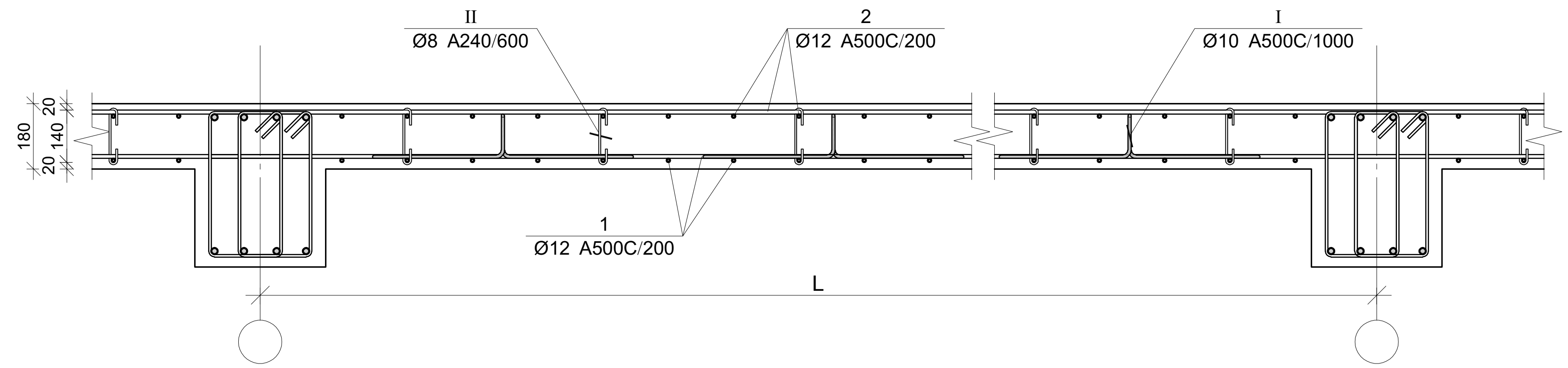

ფილის არმირების კვეთი რიგელთან

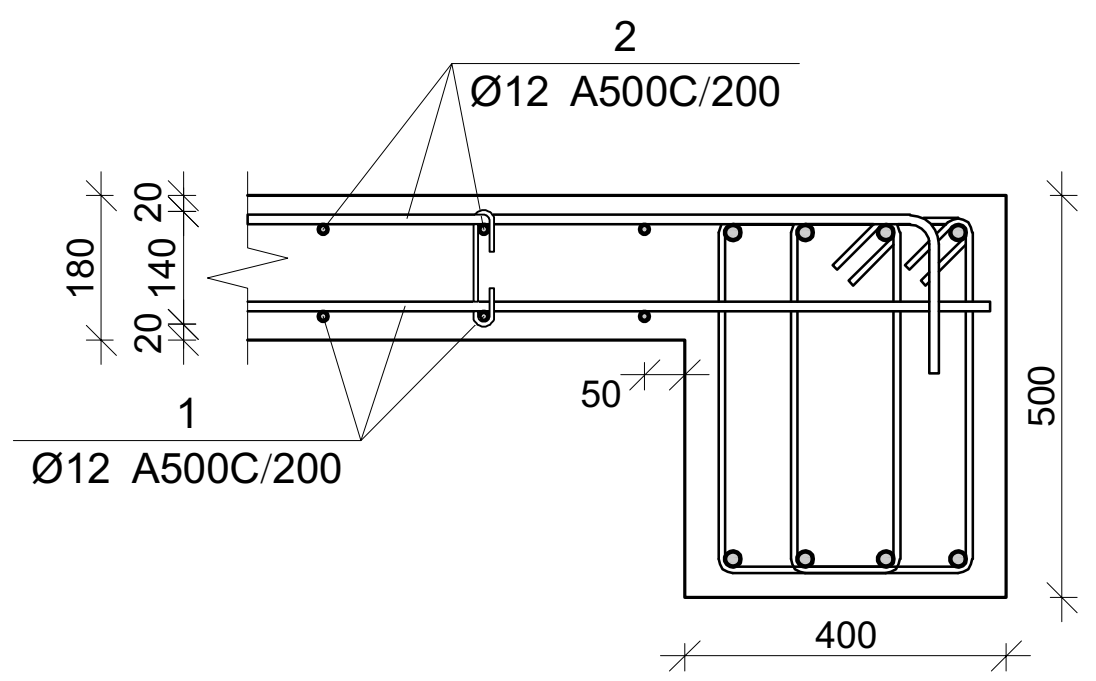

ფილის არმირების კვეთი კიდესთან

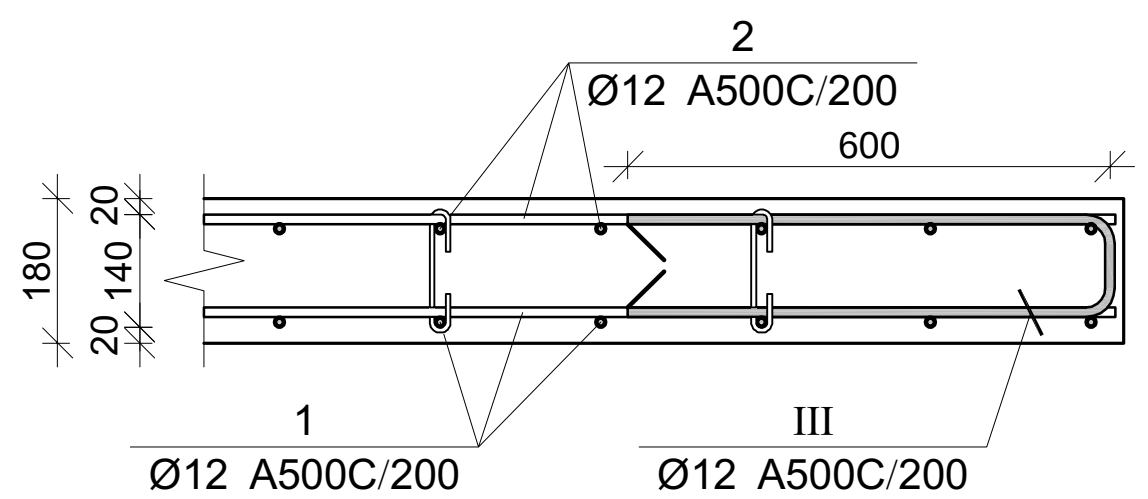

ჭრილი კიბის მარშთან

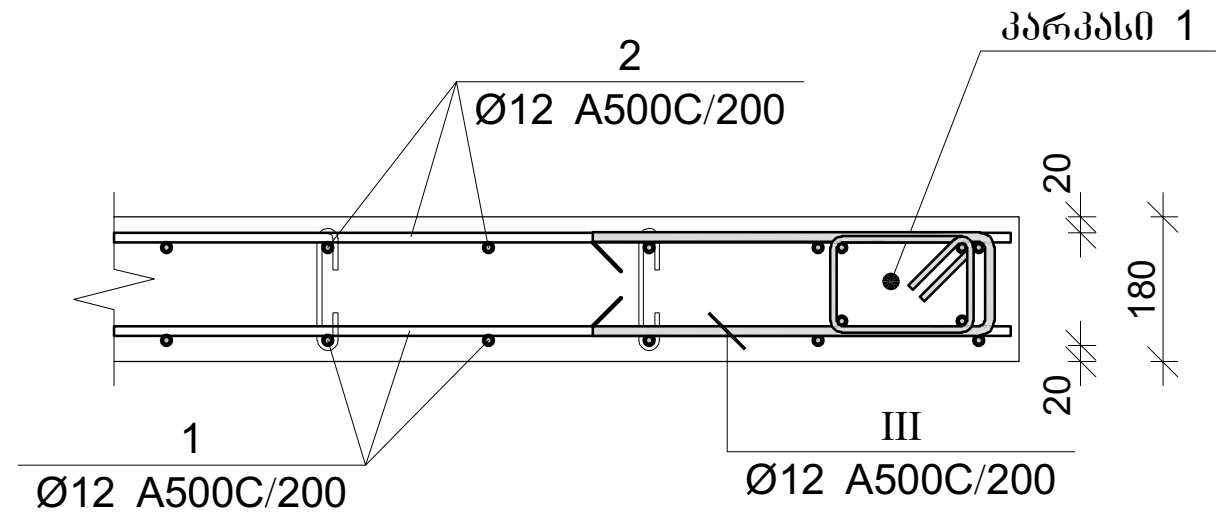

ფილის არმირების კვეთი კიბესთან

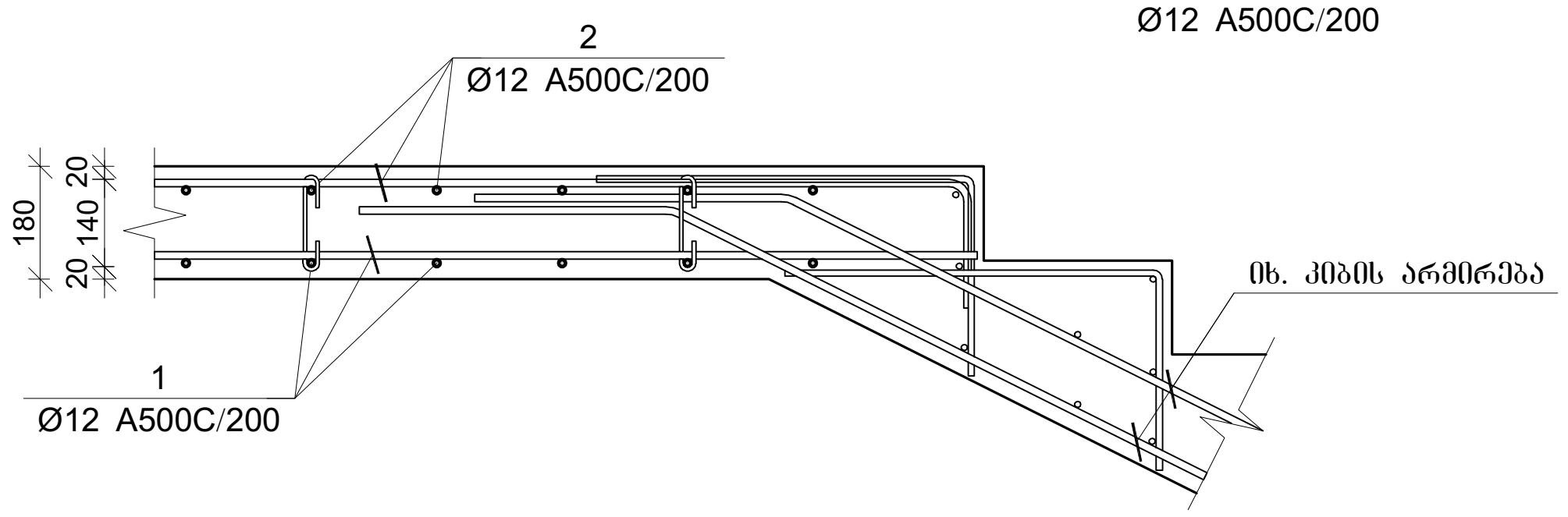

ფილის არმირების კვეთი კიბესთან

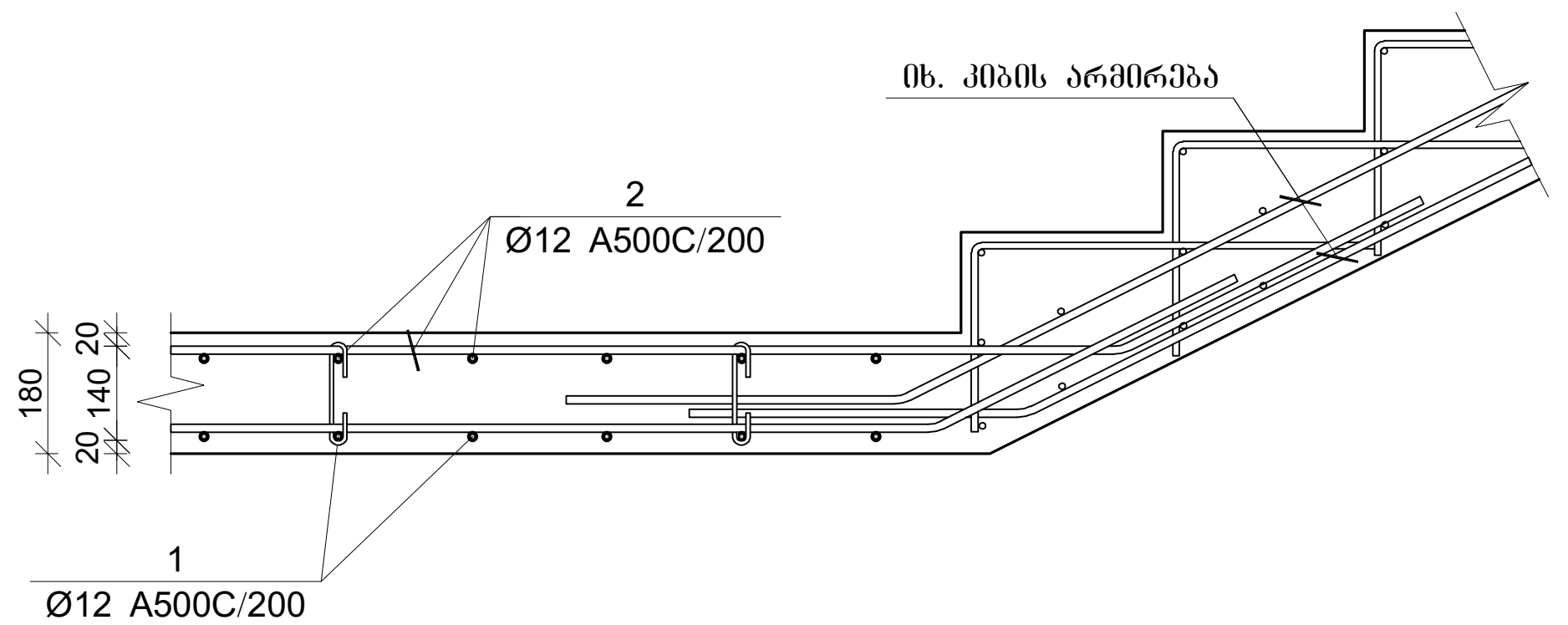

პოზ.	Ø [მმ.]	ესკიზი [მმ.]	სიგრძე [მმ.]
1	Ø12	—	----
2	Ø12	200 — 200	----
1	Ø12	3000	3000
I	Ø10	400, 200, 120, 120, 400	1240
II	Ø8	156, 180, 180, 45, 45	350
III	Ø12	600, 130, 600	1330
IV	Ø8		740

გადახურვის ფილის სპეციფიკაცია

არმატურის სპეციფიკაცია					არმატურის ამოკრეფა					ბეტონი B 25
პოზ. №	Ø	L მმ.	n ცალი	Ln მ.	Ø	∑ Ln მ.	გრძივი მეტრის წონა კგ.	წონა კგ. A240	წონა კგ. A500C	V; მ³
1	2	3	4	5	6	7	8	9	10	11
1	10 A500C	-	-	21240.00	8 A240	1702.20	0.39	671.66		368.82
2	10 A500C	-	-	21600.00	10 A500C	45859.00	0.62		28273.86	
3	12 A500C	-	-	3980.00	12 A500C	3980.00	0.89		3533.51	
I	10 A500C	1240	2070	2566.80						
II	8 A240	350	4800	1680.00						
III	10 A500C	1330	340	452.20						
IV	8 A240	740	30	22.20			∑	671.66	31807.37	368.82
						n= 1		671.66	31807.37	368.82
									88.06	კგ/მ³

პროექტის დასახელება

მრავალბინიანი საცხოვრებელი სახლი

პროექტის მისამართი

ქ.თბილისი, კობარეთის ქუჩა №1, ნაკვ. №01.17.13.001.365

დამკვეთი

სტადია	თარიღი	განმარტება
მპ	2024.11.20	

დაკვეთის №

CAD DWG ფაილი meria.dwg

დირექტორი:

მთ. კონსტრუქტორი: ა. კორტავა

შეასრულა ნ. ხუხულავა

შეამოწმა ბ. ვაშაკიძე

ნახაზის დასახელება

ფილის ჭრილები სპეციფიკაცია

კ-6.08

A2

გაღახურვის ფილის არმირების გეგმა +8.000 ნიშნულზე

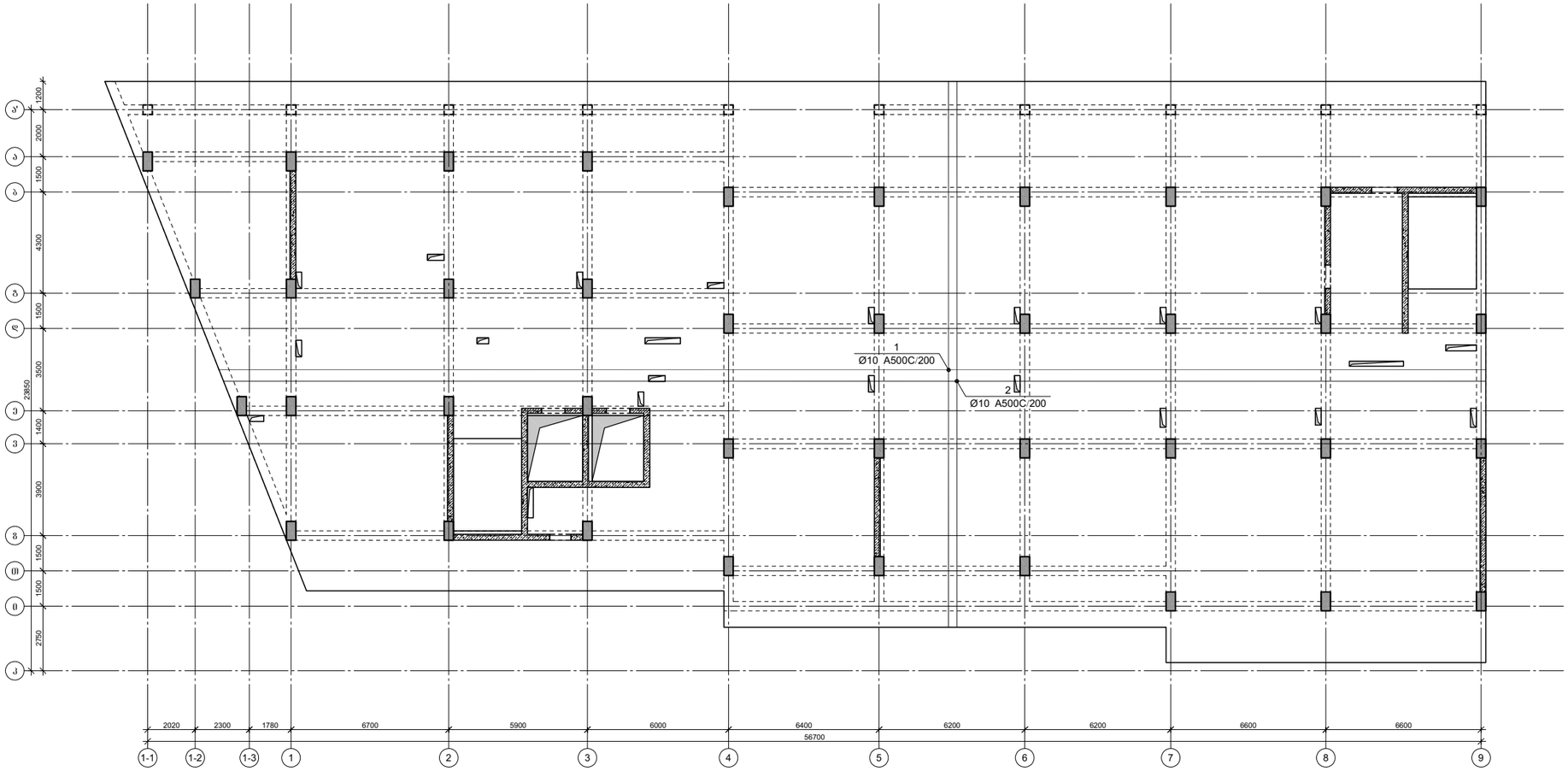

პროექტის დასახელება

მრავალბინიანი საცხოვრებელი სახლი

პროექტის მისამართი

ქ.თბილისი, კობარეთის ქუჩა №1, ნაკვ. №01.17.13.001.365

დამკვეთი

სტადია	მარცხი	განმარტება
მპ	2024.11.20	

დაკვეთის №

CAD DWG ფაილი meria.dwg

დირექტორი:

მთ. კონსტრუქტორი: ა. კორტავა

შესრულა ნ. ხუბულავა

შეამოწმა ზ. ვაშაკიძე

ნახაზის დასახელება

გაღახურვის ფილის არმირების გეგმა +8.000 ნიშნულზე

კ-6.09

A2

ფილის არმირების ფრაგმენტი

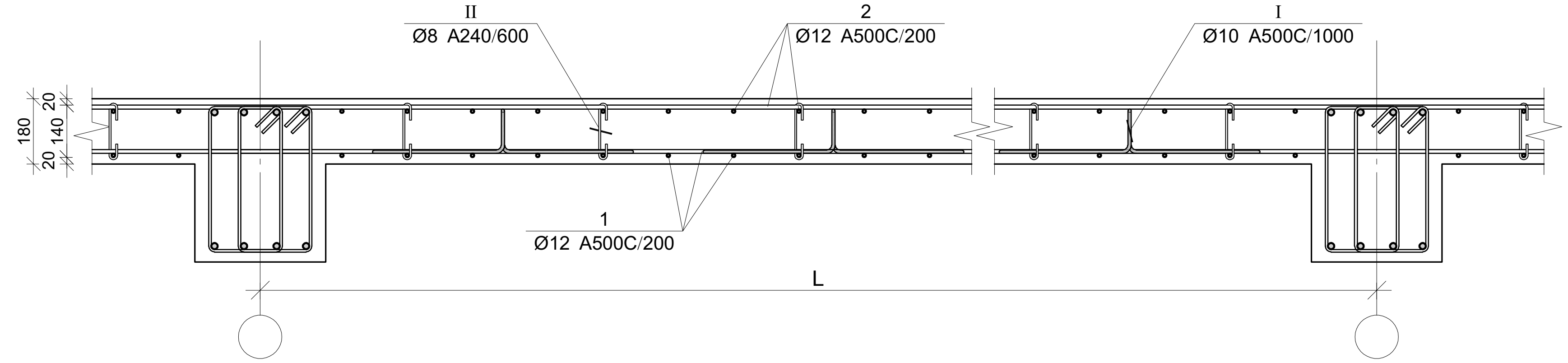

ფილის არმირების კვეთი რიგელთან

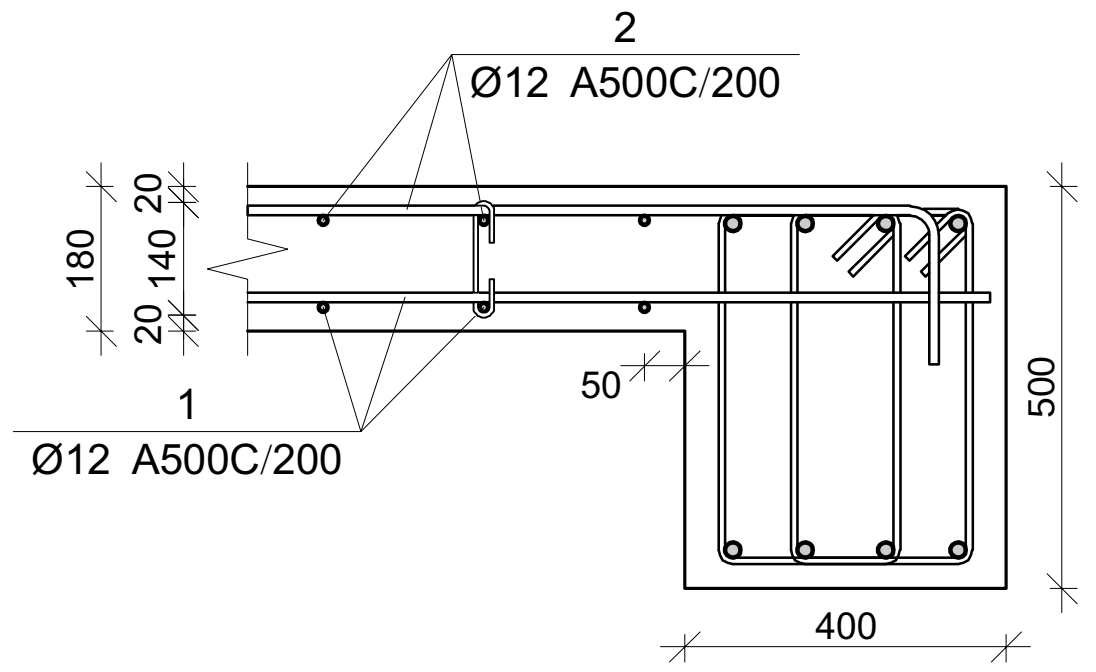

ფილის არმირების კვეთი კიდესთან

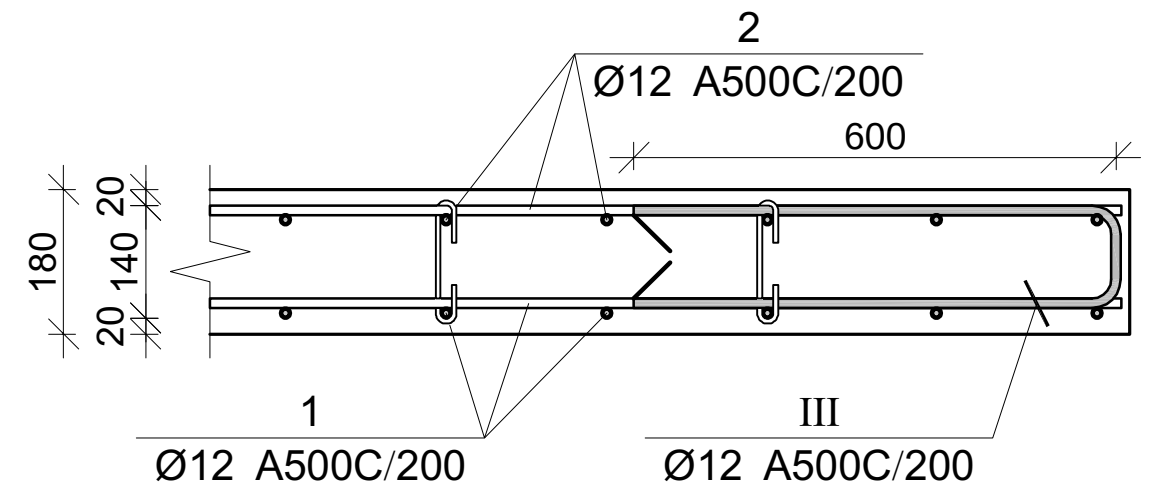

ჭრილი კიბის მარშთან

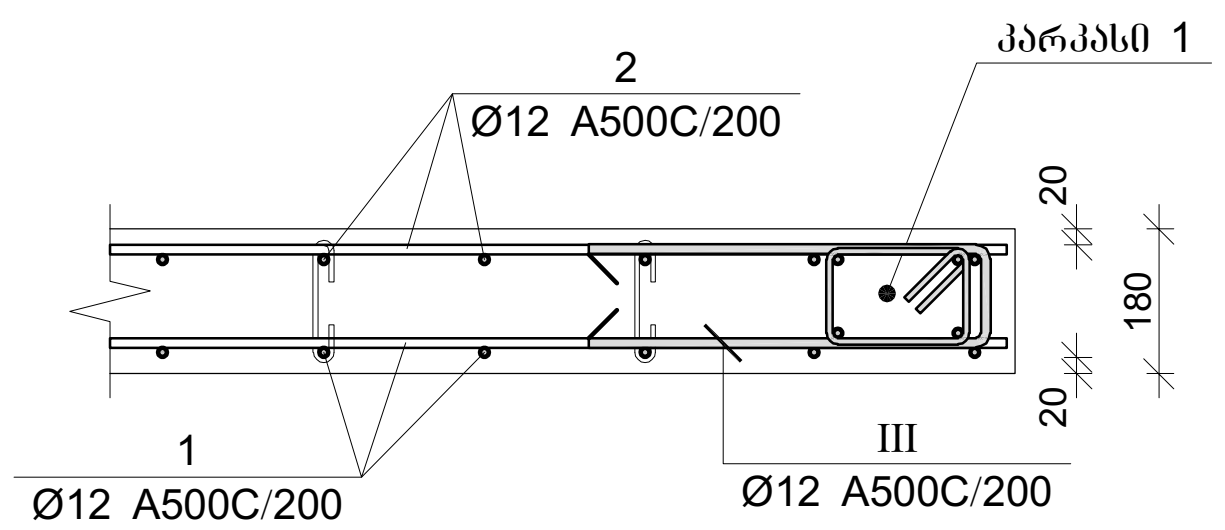

ფილის არმირების კვეთი კიბესთან

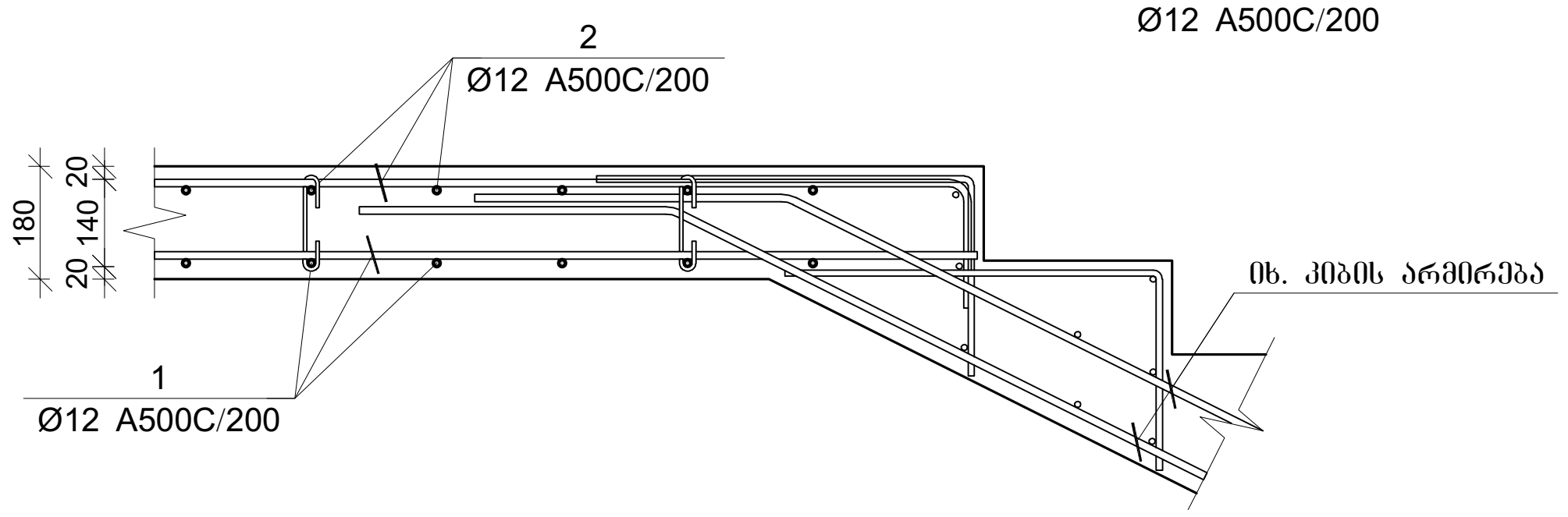

ფილის არმირების კვეთი კიბესთან

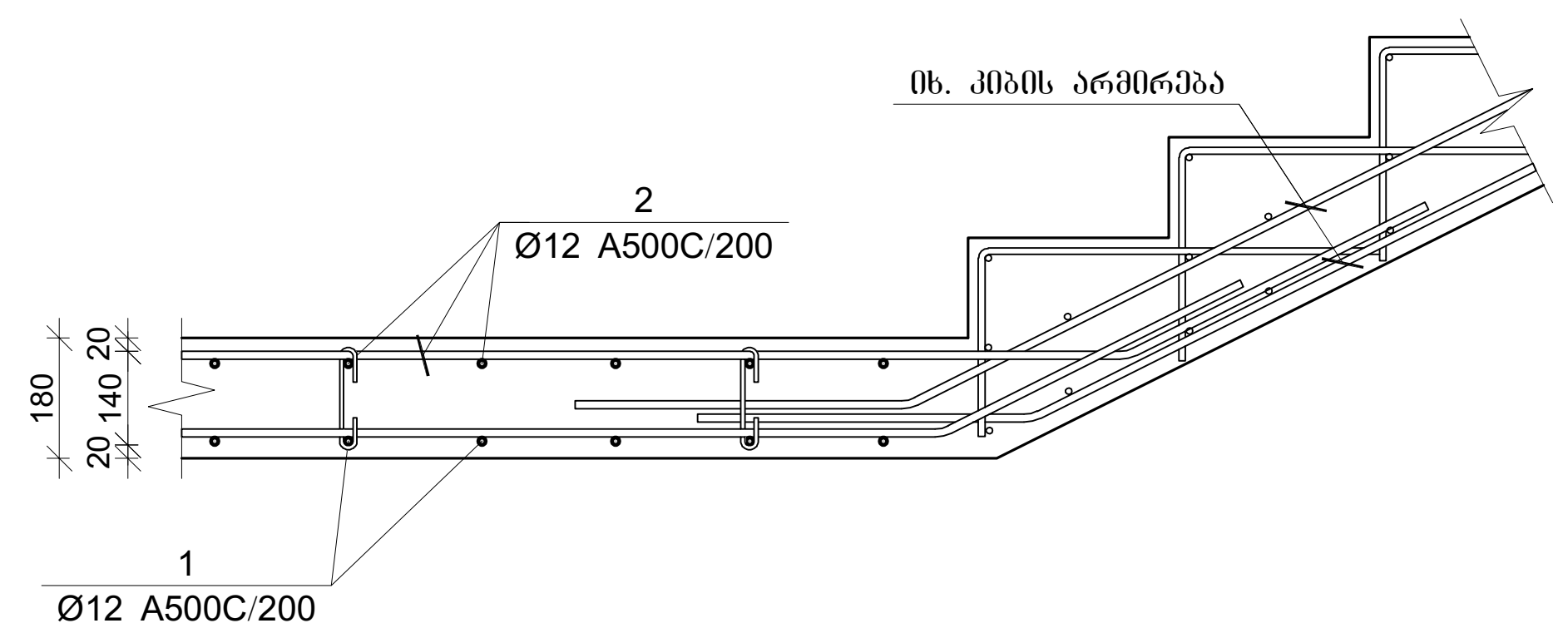

პოზ.	Ø [მმ.]	ესკიზი [მმ.]	სიგრძე [მმ.]
①	Ø12	—	----
②	Ø12	200 — 200	----
①	Ø12	3000	3000
Ⓘ	Ø10	400, 200, 120, 120, 400	1240
Ⓘ	Ø8	156, 180, 45, 45, 180	350
Ⓘ	Ø12	600, 130, 600	1330
Ⓘ	Ø8	80, 20, 20, 80	740

გადახურვის ფილის სპეციფიკაცია

არმატურის სპეციფიკაცია					არმატურის ამოკრეფა					ბეტონი B 25
პოზ. №	Ø	L მმ.	n ცალი	Ln მ.	Ø	∑ Ln მ.	გრძივი მეტრის წონა კგ.	წონა კგ. A240	წონა კგ. A500C	V; მ³
1	2	3	4	5	6	7	8	9	10	11
1	10 A500C	-	-	21240.00	8 A240	1702.20	0.39	671.66		368.82
2	10 A500C	-	-	21600.00	10 A500C	45859.00	0.62		28273.86	
3	12 A500C	-	-	3980.00	12 A500C	3980.00	0.89		3533.51	
I	10 A500C	1240	2070	2566.80						
II	8 A240	350	4800	1680.00						
III	10 A500C	1330	340	452.20						
IV	8 A240	740	30	22.20			∑	671.66	31807.37	368.82
						n= 1		671.66	31807.37	368.82
									88.06	კგ/მ³

პროექტის დასახელება

მრავალბინიანი საცხოვრებელი სახლი

პროექტის მისამართი

ქ.თბილისი, კობარეთის ქუჩა №1, ნაკვ. №01.17.13.001.365

დამკვეთი

სტადია	თარიღი	განმარტება
მპ	2024.11.20	

დაკვეთის №

CAD DWG ფაილი meria.dwg

დირექტორი:

მთ. კონსტრუქტორი: ა. კორტავა

შეასრულა ნ. ხუბულავა

შეამოწმა ვ. ვაშაკიძე

ნახაზის დასახელება

ფილის ჭრილები სპეციფიკაცია

კ-6.10

A2

გაღახურვის ფილის არმირების გეგმა +11.200 ნიშნულზე

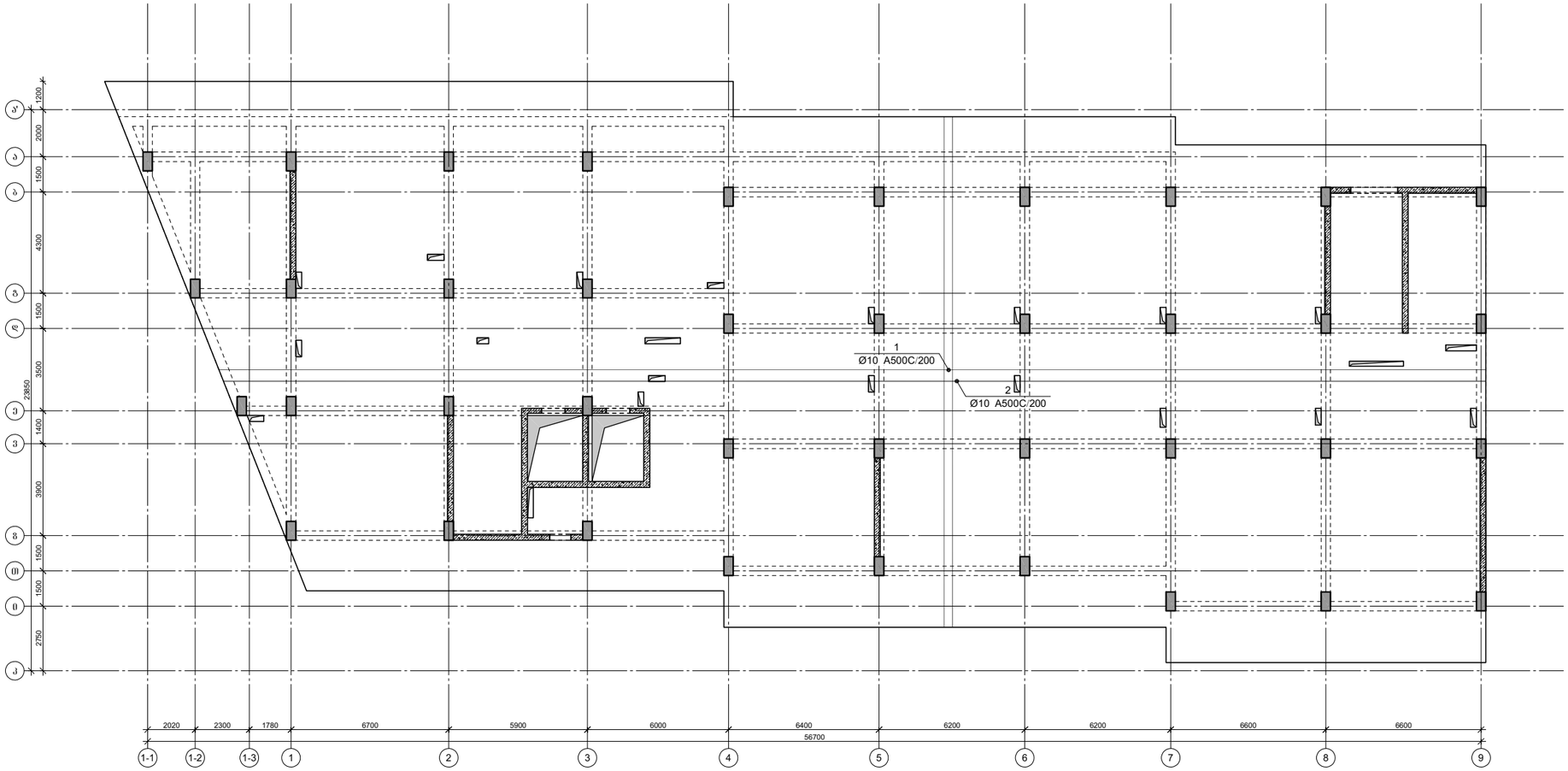

პროექტის დასახელება

მრავალბინიანი საცხოვრებელი სახლი

პროექტის მისამართი

ქ.ობილისი, კობარეთის ქუჩა №1, ნაკვ. №01.17.13.001.365

დამკვეთი

სტადია	მარცხი	განმარტება
მპ	2024.11.20	

დაკვეთის №

CAD DWG ფაილი meria.dwg

დირექტორი:

მთ. კონსტრუქტორი: ა. კორტავა

შესრულა ნ. ხუბულავა

შეამოწმა ზ. ვამაკიძე

ნახაზის დასახელება

გაღახურვის ფილის არმირების გეგმა +11.200 ნიშნულზე

კ-6.11

A2

ფილის არმირების ფრაგმენტი

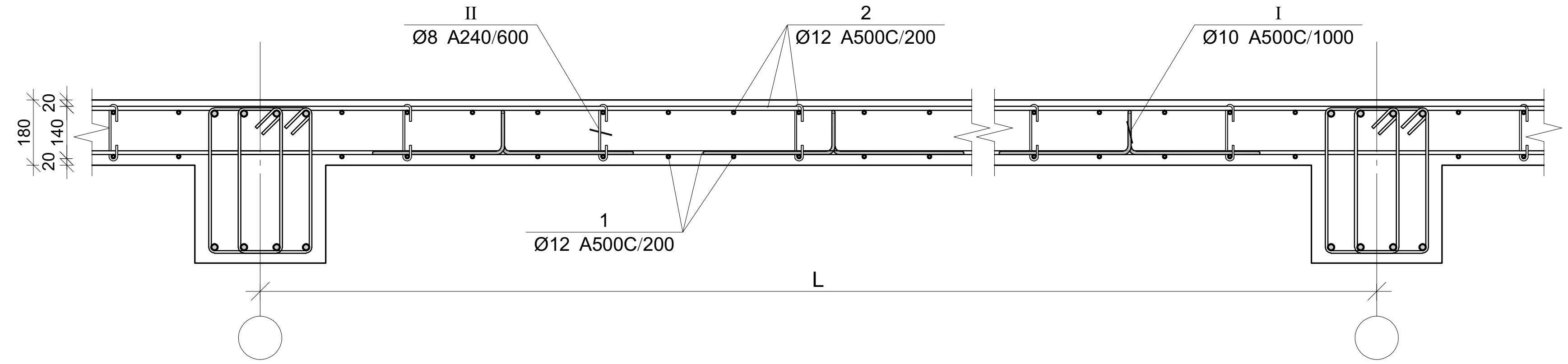

ფილის არმირების კვეთი რიგელთან

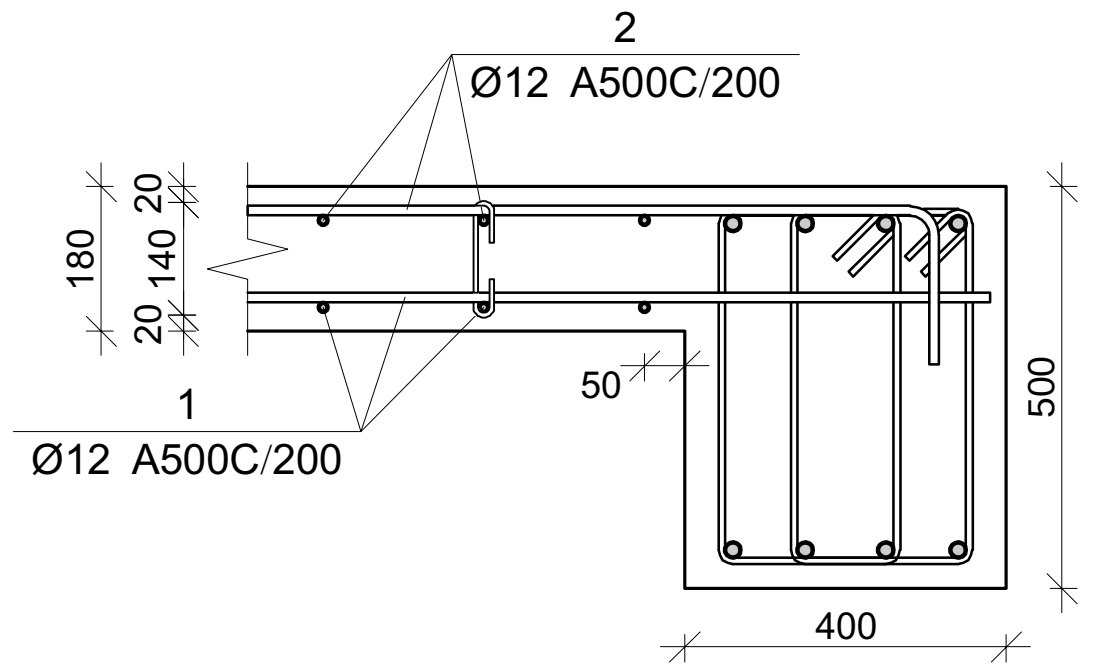

ფილის არმირების კვეთი კიდესთან

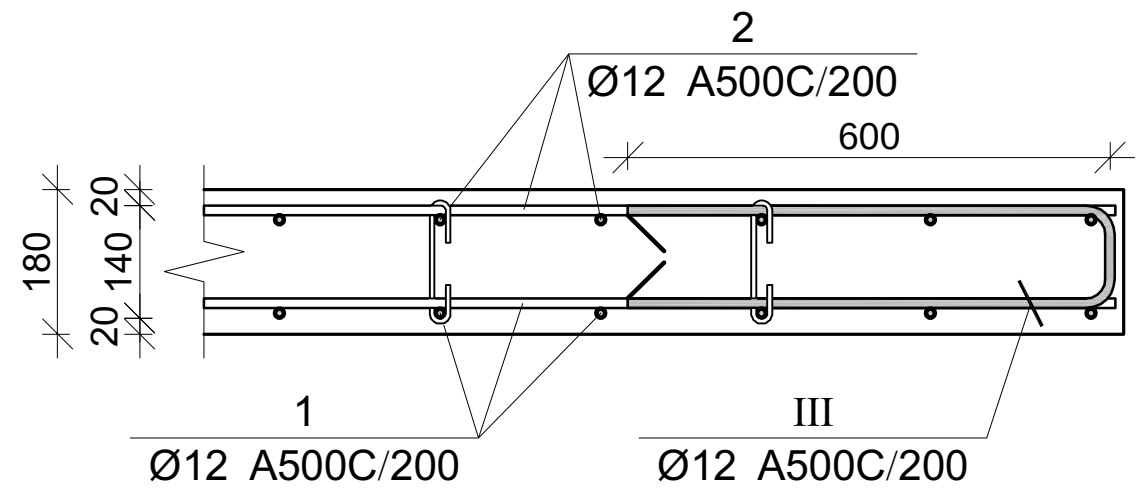

ჭრილი კიბის მარშთან

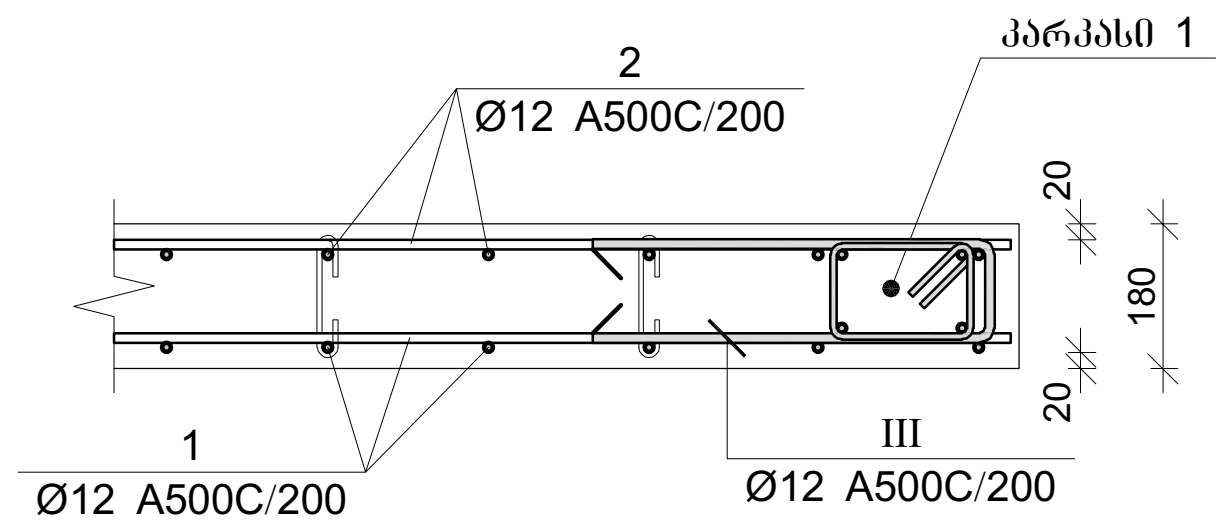

ფილის არმირების კვეთი კიბესთან

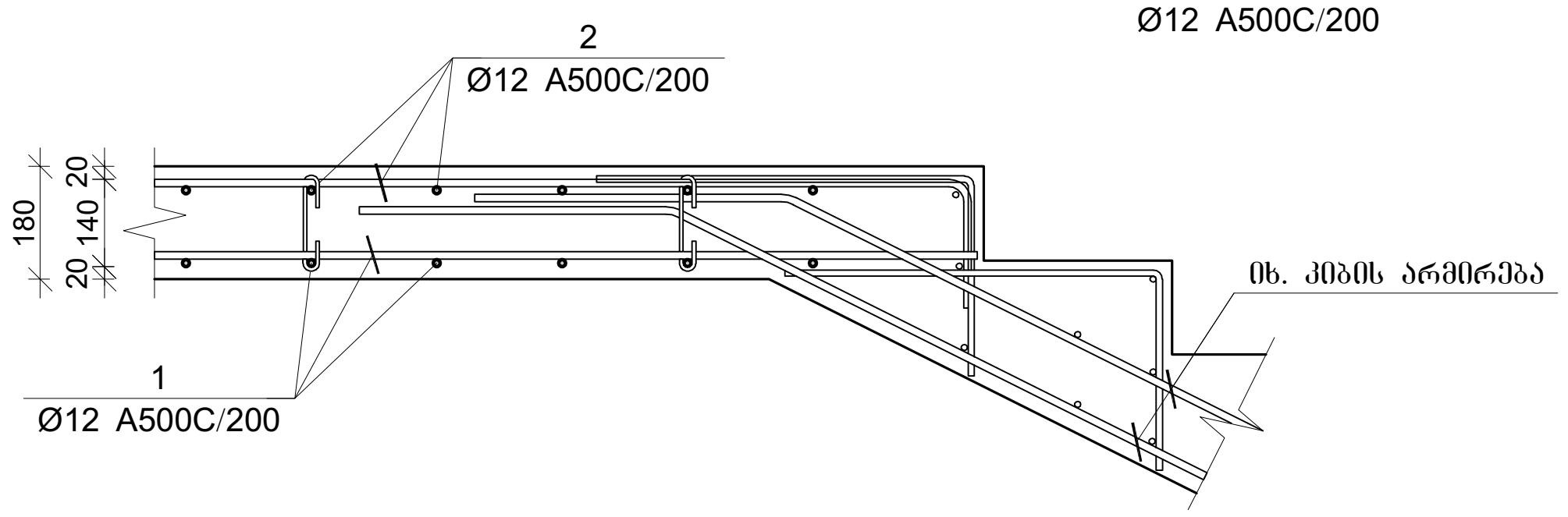

ფილის არმირების კვეთი კიბესთან

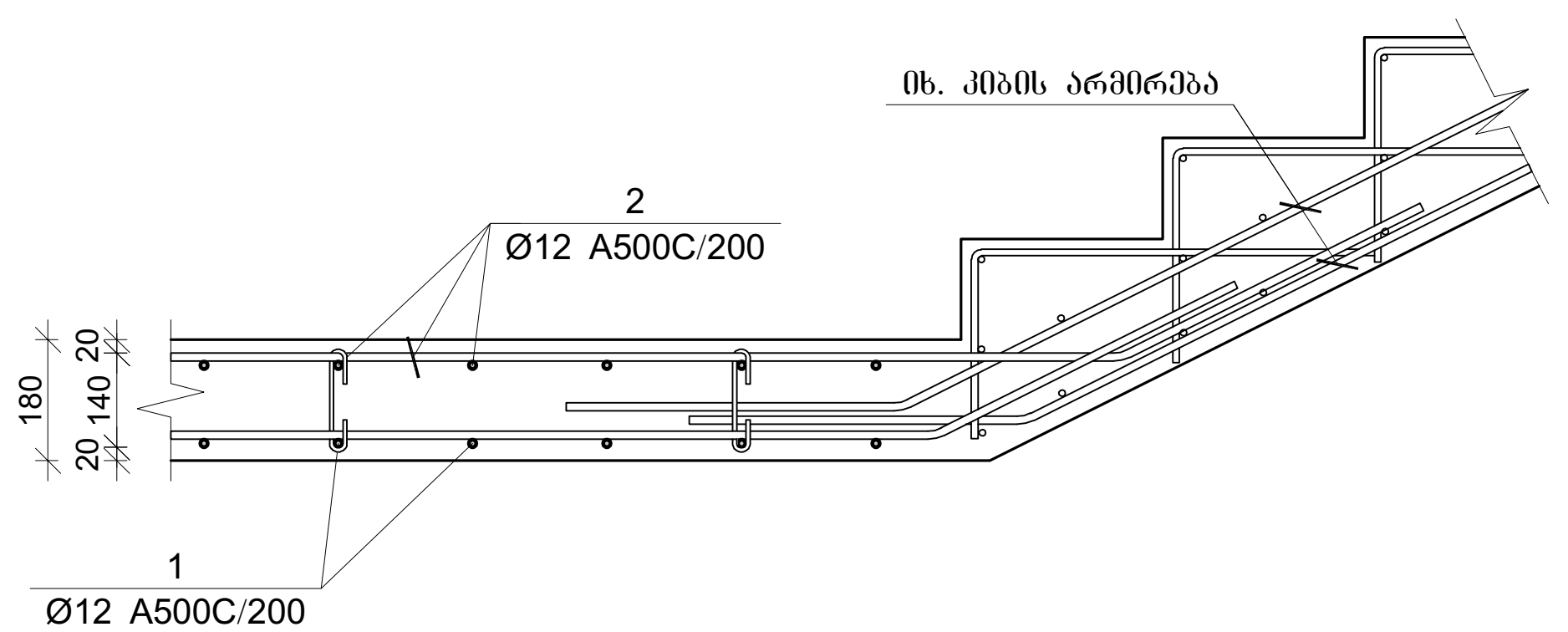

პოზ.	Ø [მმ.]	ესკიზი [მმ.]	სიგრძე [მმ.]
1	Ø12	----	----
2	Ø12	---- 200 200	----
1	Ø12	3000	3000
I	Ø10	200 120 400 120 400	1240
II	Ø8	156 180 180 45 45	350
III	Ø12	600 130 600	1330
IV	Ø8	150 120 120 100 100 150	740

გადახურვის ფილის სპეციფიკაცია

არმატურის სპეციფიკაცია					არმატურის ამოკრეფა					ბეტონი B 25
პოზ. №	Ø	L მმ.	n ცალი	Ln მ.	Ø	∑ Ln მ.	გრძივი მეტრის წონა კგ.	წონა კგ. A240	წონა კგ. A500C	V; მ³
1	2	3	4	5	6	7	8	9	10	11
1	10 A500C	-	-	21240.00	8 A240	1702.20	0.39	671.66		368.82
2	10 A500C	-	-	21600.00	10 A500C	45859.00	0.62		28273.86	
3	12 A500C	-	-	3980.00	12 A500C	3980.00	0.89		3533.51	
I	10 A500C	1240	2070	2566.80						
II	8 A240	350	4800	1680.00						
III	10 A500C	1330	340	452.20						
IV	8 A240	740	30	22.20			∑	671.66	31807.37	368.82
						n= 1		671.66	31807.37	368.82
									88.06	კგ/მ³

პროექტის დასახელება

მრავალბინიანი საცხოვრებელი სახლი

პროექტის მისამართი

ქ.თბილისი, კობარეთის ქუჩა №1, ნაკვ. №01.17.13.001.365

დამკვეთი

სტადია	თარიღი	განმარტება
მპ	2024.11.20	

დაკვეთის №

CAD DWG ფაილი meria.dwg

დირექტორი:

მთ. კონსტრუქტორი: ა. კორტავა

შეასრულა ნ. ხუბულავა

შეამოწმა გ. ვაშაკიძე

ნახაზის დასახელება

ფილის ჭრილები
სპეციფიკაცია

კ-6.12

A2

გაღახურვის ფილის არმირების გეგმა +14.400 ნიშნულზე

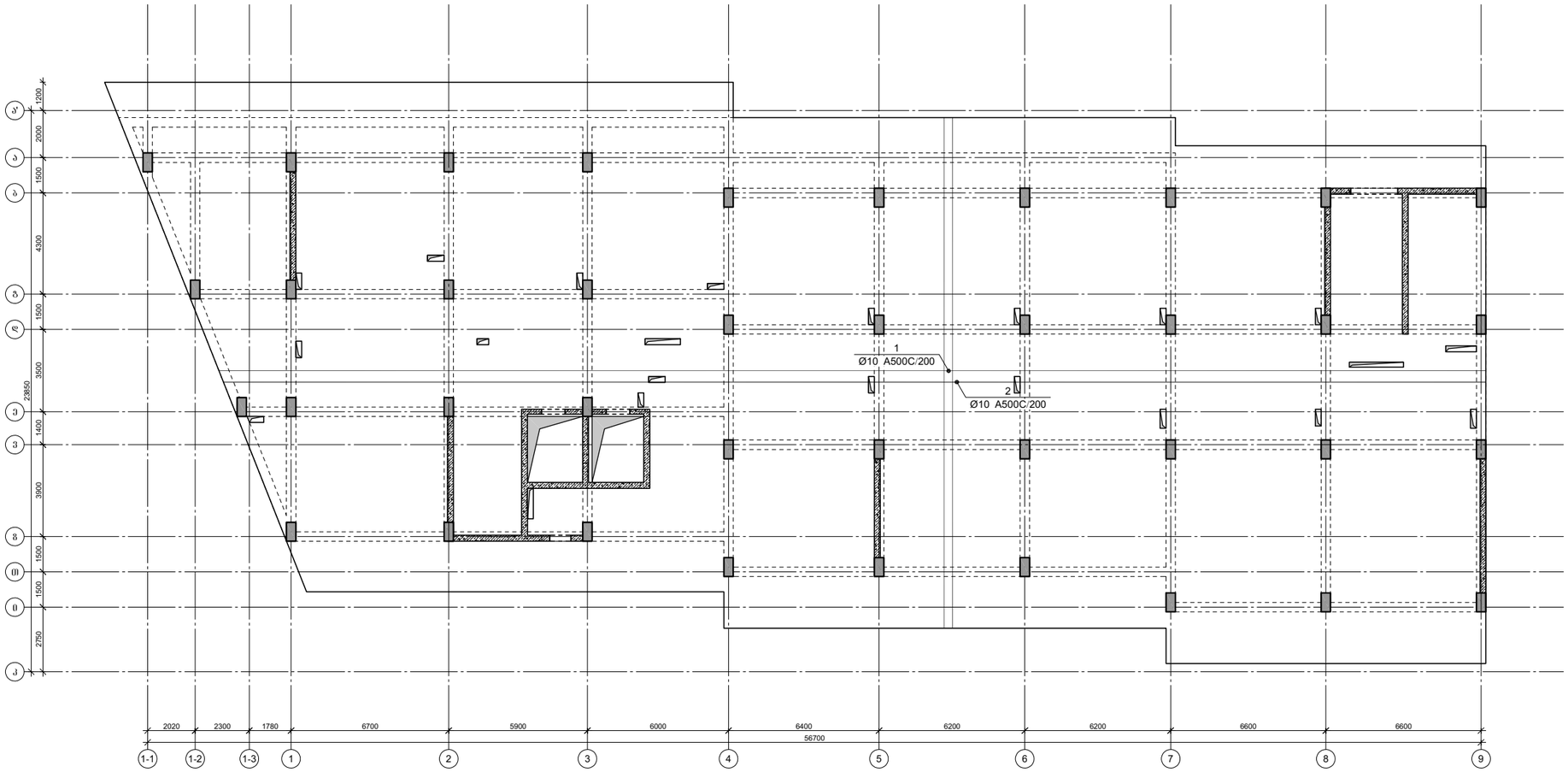

პროექტის დასახელება

მრავალბინიანი საცხოვრებელი სახლი

პროექტის მისამართი

ქ.ბაილისი, კობარეთის ქუჩა №1, ნაკვ. №01.17.13.001.365

დამკვეთი

სტადია	მარცხი	განმარტება
მპ	2024.11.20	

დაკვეთის №

CAD DWG ფაილი meria.dwg

დირექტორი:

მთ. კონსტრუქტორი: ა. კორტავა

შესრულა ნ. ხუბულავა

შეამოწმა ზ. ვაშაკიძე

ნახაზის დასახელება

გაღახურვის ფილის არმირების გეგმა +14.400 ნიშნულზე

კ-6.13

A2

ფილის არმირების ფრაგმენტი

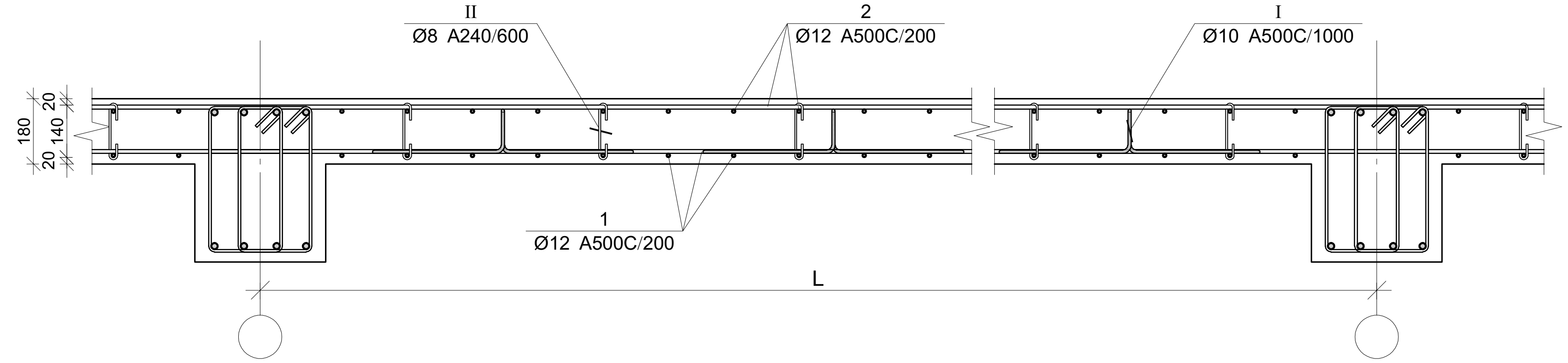

ფილის არმირების კვეთი რიგელთან

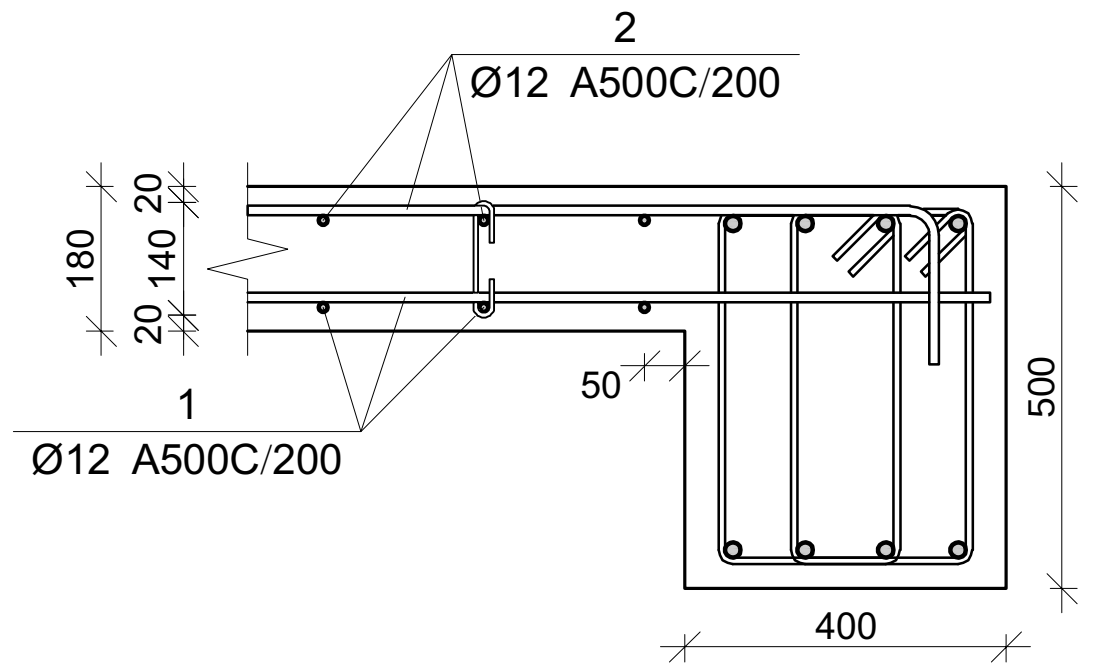

ფილის არმირების კვეთი კიდესთან

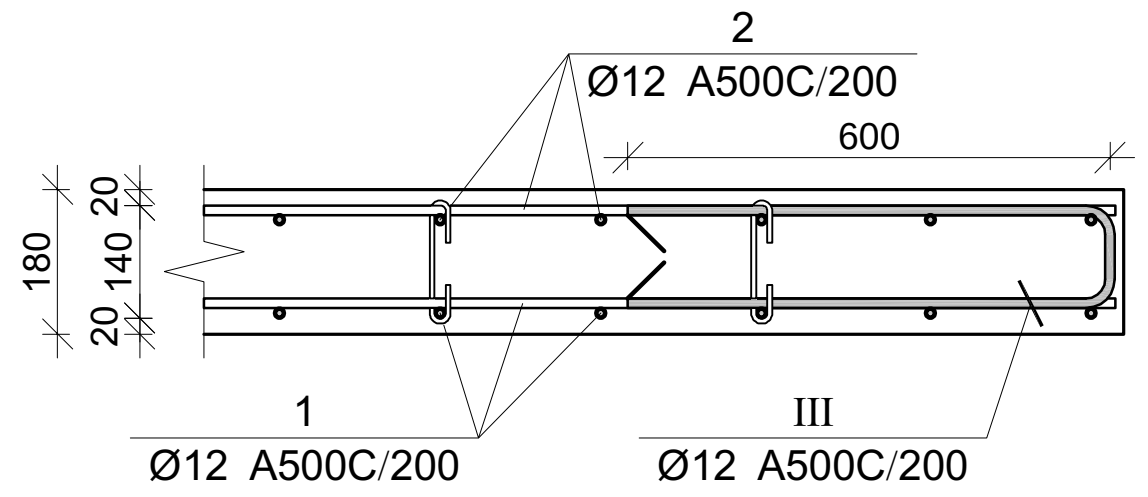

ჭრილი კიბის მარშთან

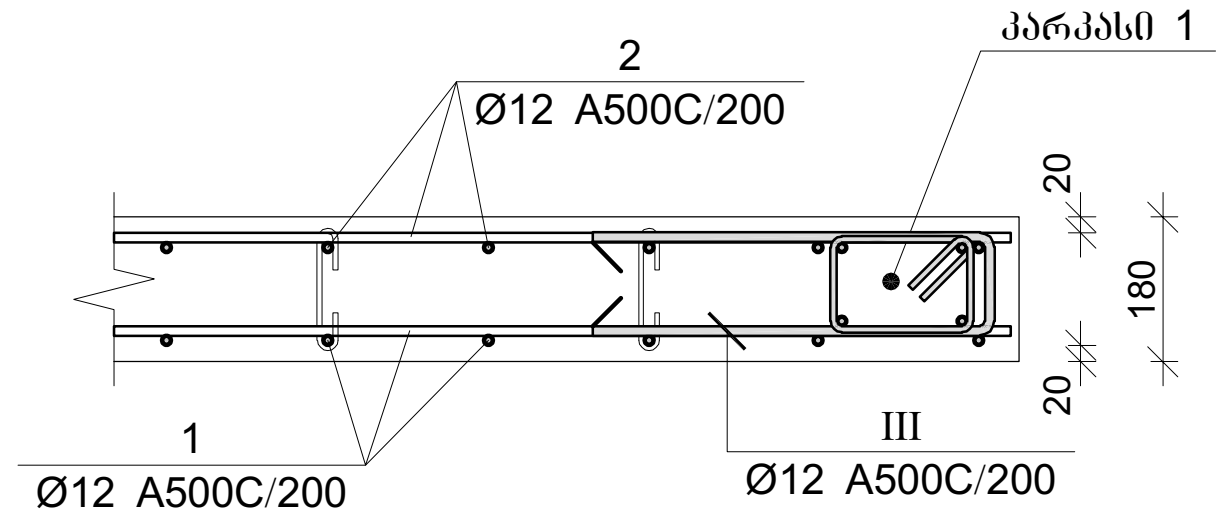

ფილის არმირების კვეთი კიბესთან

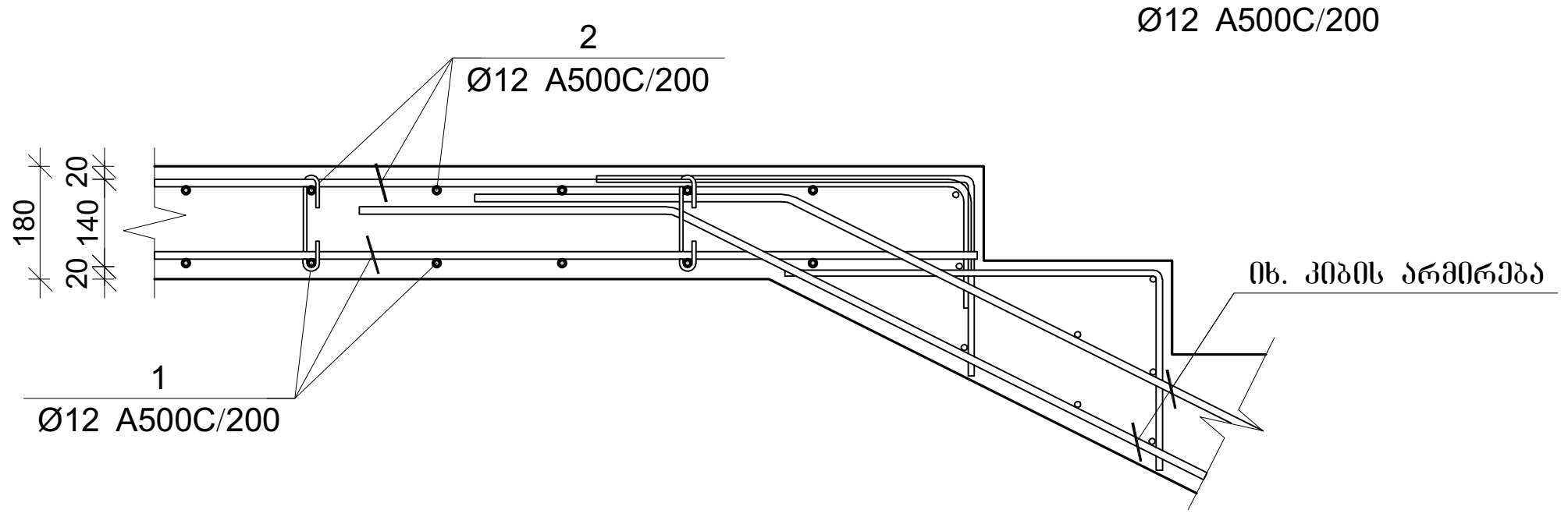

ფილის არმირების კვეთი კიბესთან

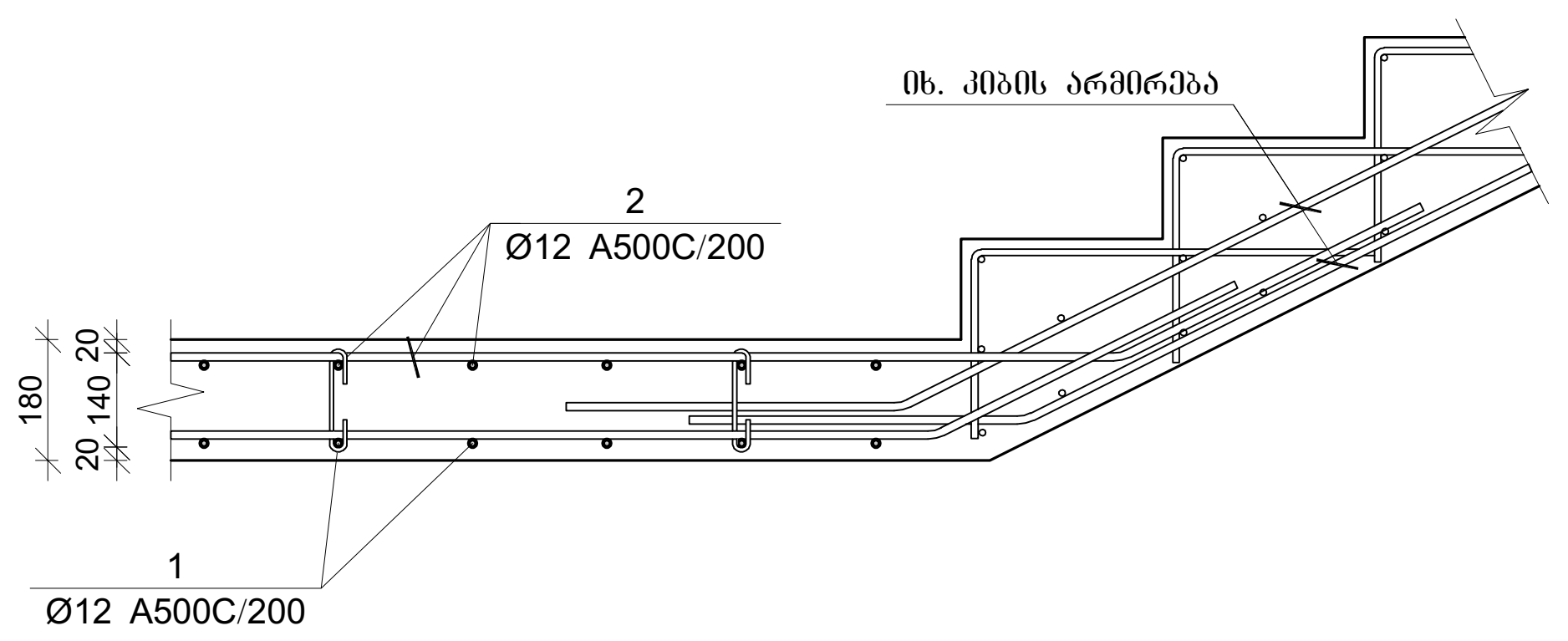

პოზ.	Ø [მმ.]	ესკიზი [მმ.]	სიგრძე [მმ.]
①	Ø12	—	----
②	Ø12	200 — 200	----
①	Ø12	3000	3000
Ⅰ	Ø10	400, 200, 120, 120, 400	1240
Ⅱ	Ø8	156, 180, 180, 45, 45	350
Ⅲ	Ø12	600, 130, 600	1330
Ⅳ	Ø8	80, 20, 20, 80	740

გადახურვის ფილის სპეციფიკაცია

არმატურის სპეციფიკაცია					არმატურის ამოკრეფა					ბეტონი B 25
პოზ. №	Ø	L მმ.	n ცალი	Ln მ.	Ø	∑Ln მ.	გრძივი მეტრის წონა კგ.	წონა კგ. A240	წონა კგ. A500C	V; მ³
1	2	3	4	5	6	7	8	9	10	11
1	10 A500C	-	-	21240.00	8 A240	1702.20	0.39	671.66		368.82
2	10 A500C	-	-	21600.00	10 A500C	45859.00	0.62		28273.86	
3	12 A500C	-	-	3980.00	12 A500C	3980.00	0.89		3533.51	
I	10 A500C	1240	2070	2566.80						
II	8 A240	350	4800	1680.00						
III	10 A500C	1330	340	452.20						
IV	8 A240	740	30	22.20			∑	671.66	31807.37	368.82
						n= 1		671.66	31807.37	368.82
									88.06	კგ/მ³

პროექტის დასახელება

მრავალბინიანი საცხოვრებელი სახლი

პროექტის მისამართი

ქ.თბილისი, კობარეთის ქუჩა №1, ნაკვ. №01.17.13.001.365

დამკვეთი

სტადია	თარიღი	განმარტება
მპ	2024.11.20	

დაკვეთის №

CAD DWG ფაილი meria.dwg

დირექტორი:

მთ. კონსტრუქტორი: ა. კორტავა

შეასრულა ნ. ხუბულავა

შეამოწმა ბ. ვაშაკიძე

ნახაზის დასახელება

ფილის ჭრილები
სპეციფიკაცია

კ-6.14

A2

გაღახურვის ფილის არმირების გეგმა +17.600 ნიშნულზე

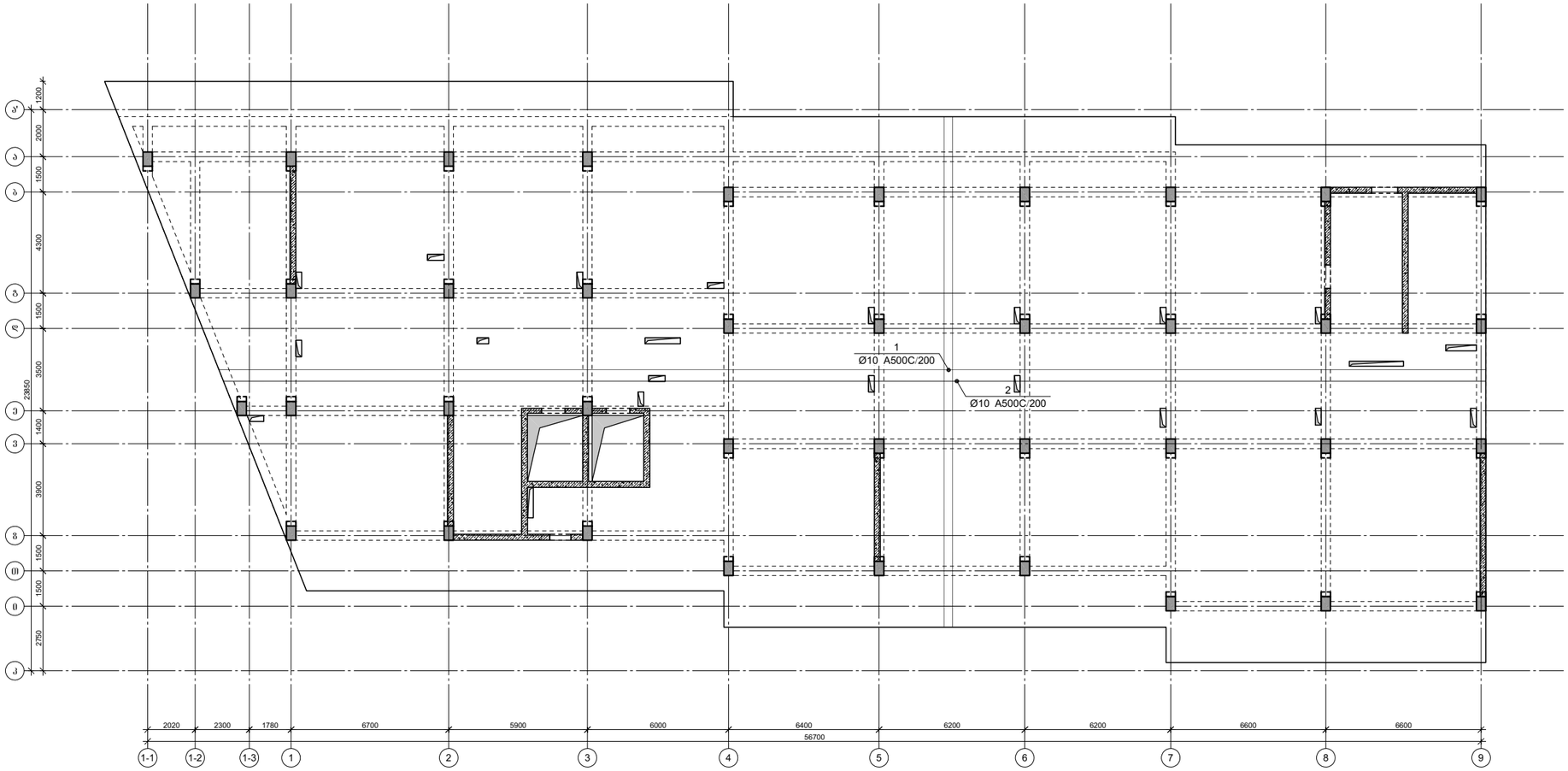

პროექტის დასახელება

მრავალბინიანი საცხოვრებელი სახლი

პროექტის მისამართი

ქ.თბილისი, კობარეთის ქუჩა №1, ნაკვ. №01.17.13.001.365

დამკვეთი

სტადია	მარცხი	განმარტება
მპ	2024.11.20	

დაკვეთის №

CAD DWG ფაილი meria.dwg

დირექტორი:

მთ. კონსტრუქტორი: ა. კორტავა

შესრულა ნ. ხუბულავა

შეამოწმა ზ. ვაშაკიძე

ნახაზის დასახელება

გაღახურვის ფილის არმირების გეგმა -6.300 ნიშნულზე

კ-6.15

A2

ფილის არმირების ფრაგმენტი

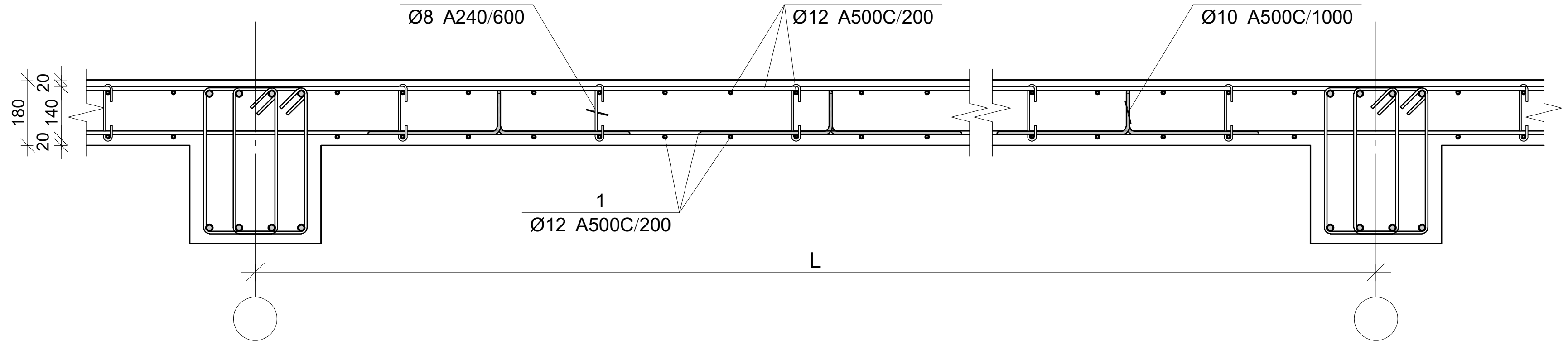

ფილის არმირების კვეთი რიგელთან

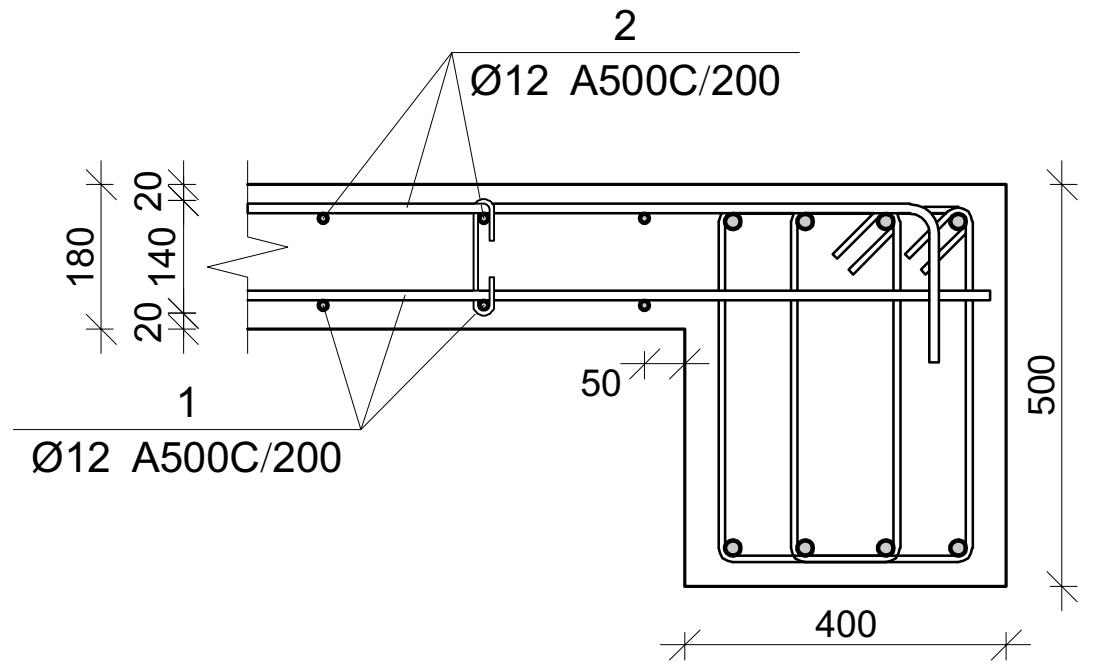

ფილის არმირების კვეთი კიდესთან

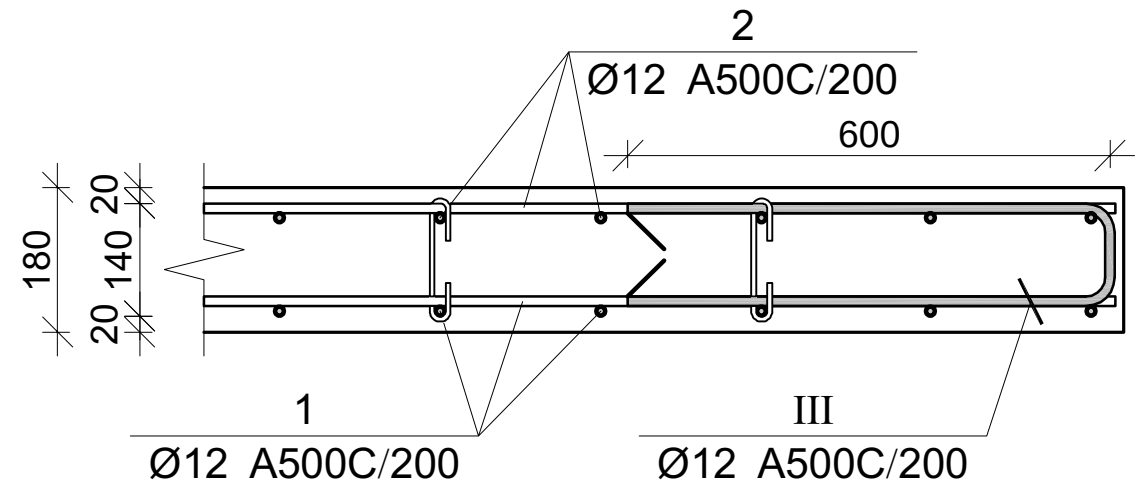

ჭრილი კიბის მარშთან

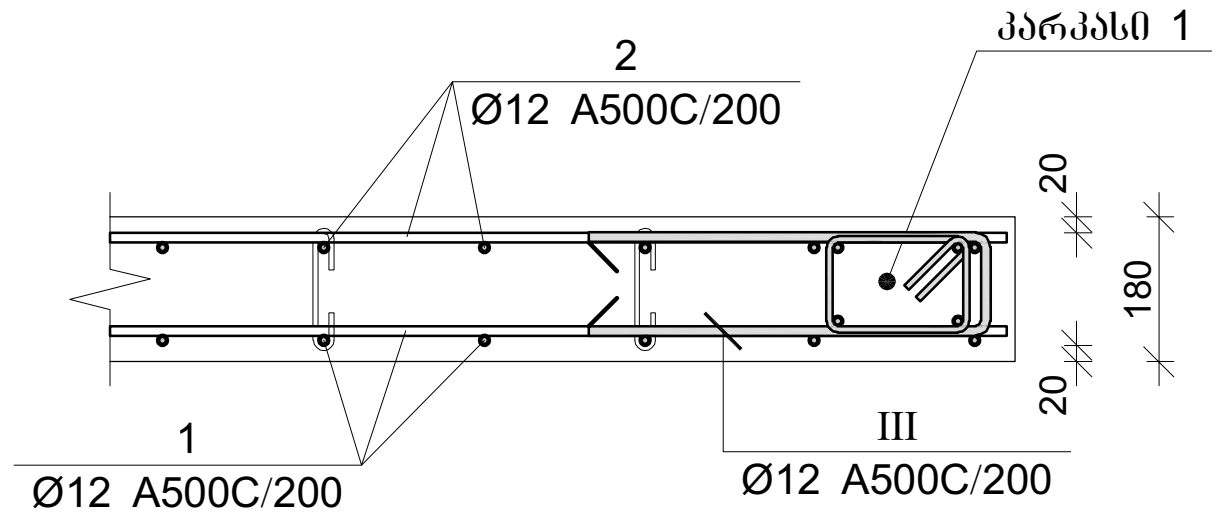

ფილის არმირების კვეთი კიბესთან

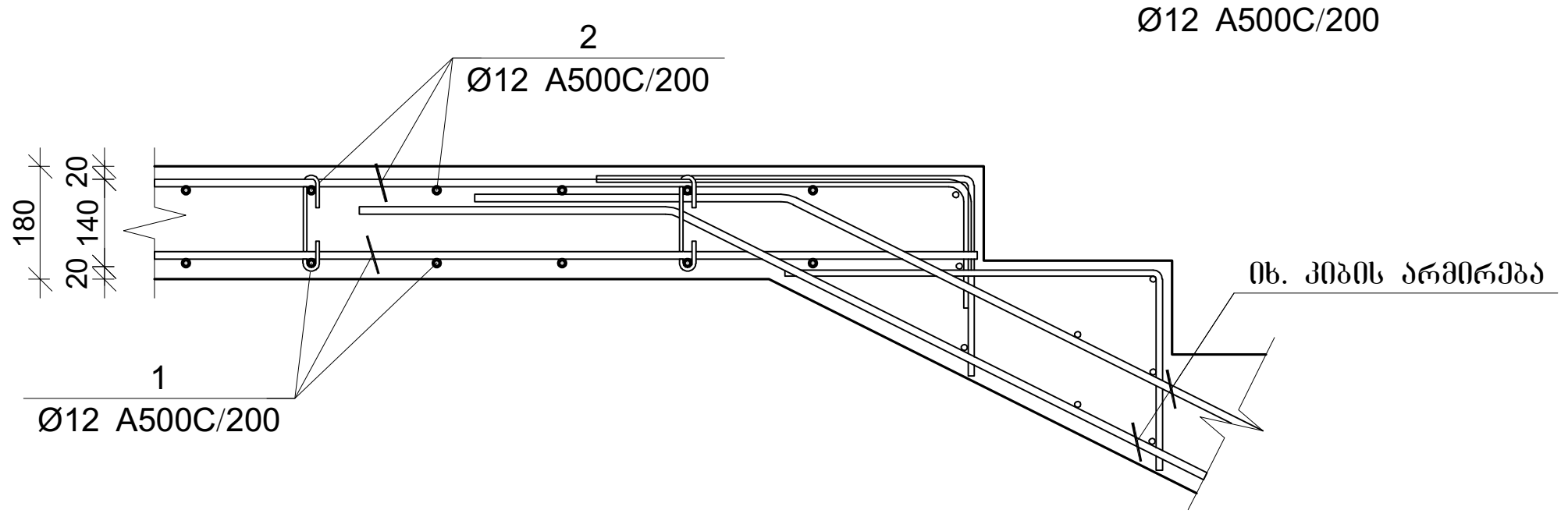

ფილის არმირების კვეთი კიბესთან

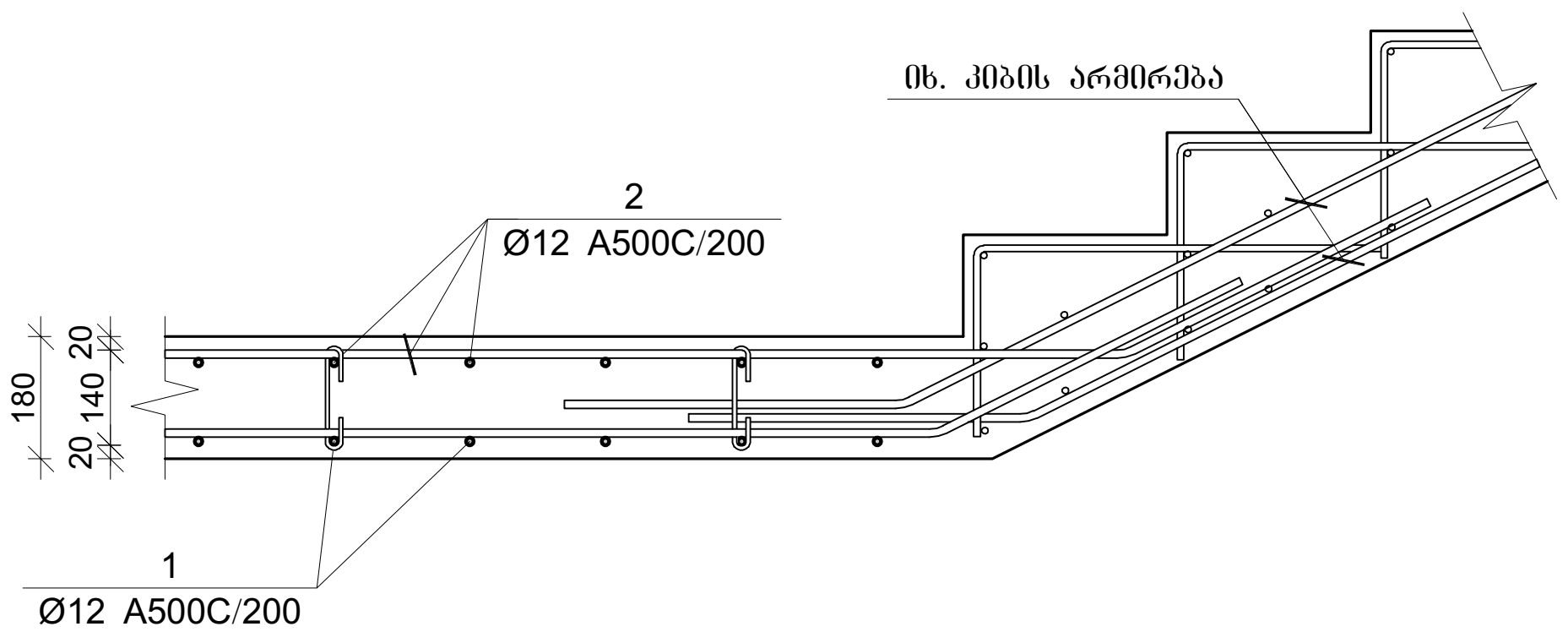

პოზ.	Ø [მმ.]	ესკიზი [მმ.]	სიგრძე [მმ.]
1	Ø12	----	----
2	Ø12	---- 200 200	----
1	Ø12	3000	3000
I	Ø10	400 120 200 120 400	1240
II	Ø8	156 180 180 45 45	350
III	Ø12	600 130 600	1330
IV	Ø8	150 120 120 100 100 150	740

გადახურვის ფილის სპეციფიკაცია

არმატურის სპეციფიკაცია					არმატურის ამოკრეფა					ბეტონი B 25
პოზ. №	Ø	L მმ.	n ცალი	Ln მ.	Ø	∑Ln მ.	გრძივი მეტრის წონა კგ.	წონა კგ. A240	წონა კგ. A500C	V; მ³
1	2	3	4	5	6	7	8	9	10	11
1	10 A500C	-	-	21240.00	8 A240	1702.20	0.39	671.66		368.82
2	10 A500C	-	-	21600.00	10 A500C	45859.00	0.62		28273.86	
3	12 A500C	-	-	3980.00	12 A500C	3980.00	0.89		3533.51	
I	10 A500C	1240	2070	2566.80						
II	8 A240	350	4800	1680.00						
III	10 A500C	1330	340	452.20						
IV	8 A240	740	30	22.20			∑	671.66	31807.37	368.82
						n= 1		671.66	31807.37	368.82
									88.06	კგ/მ³

პროექტის დასახელება

მრავალბინიანი საცხოვრებელი სახლი

პროექტის მისამართი

ქ.თბილისი, კობარეთის ქუჩა №1, ნაკვ. №01.17.13.001.365

დამკვეთი

სტადია	თარიღი	განმარტება
მპ	2024.11.20	

დაკვეთის №

CAD DWG ფაილი meria.dwg

დირექტორი:

მთ. კონსტრუქტორი: ა. კორტავა

შეასრულა ნ. ხუბულავა

შეამოწმა გ. ვაშაკიძე

ნახაზის დასახელება

ფილის ჭრილები
სპეციფიკაცია

კ-6.16

A2

გაღახურვის ფილის არმირების გეგმა +20.800 ნიშნულზე

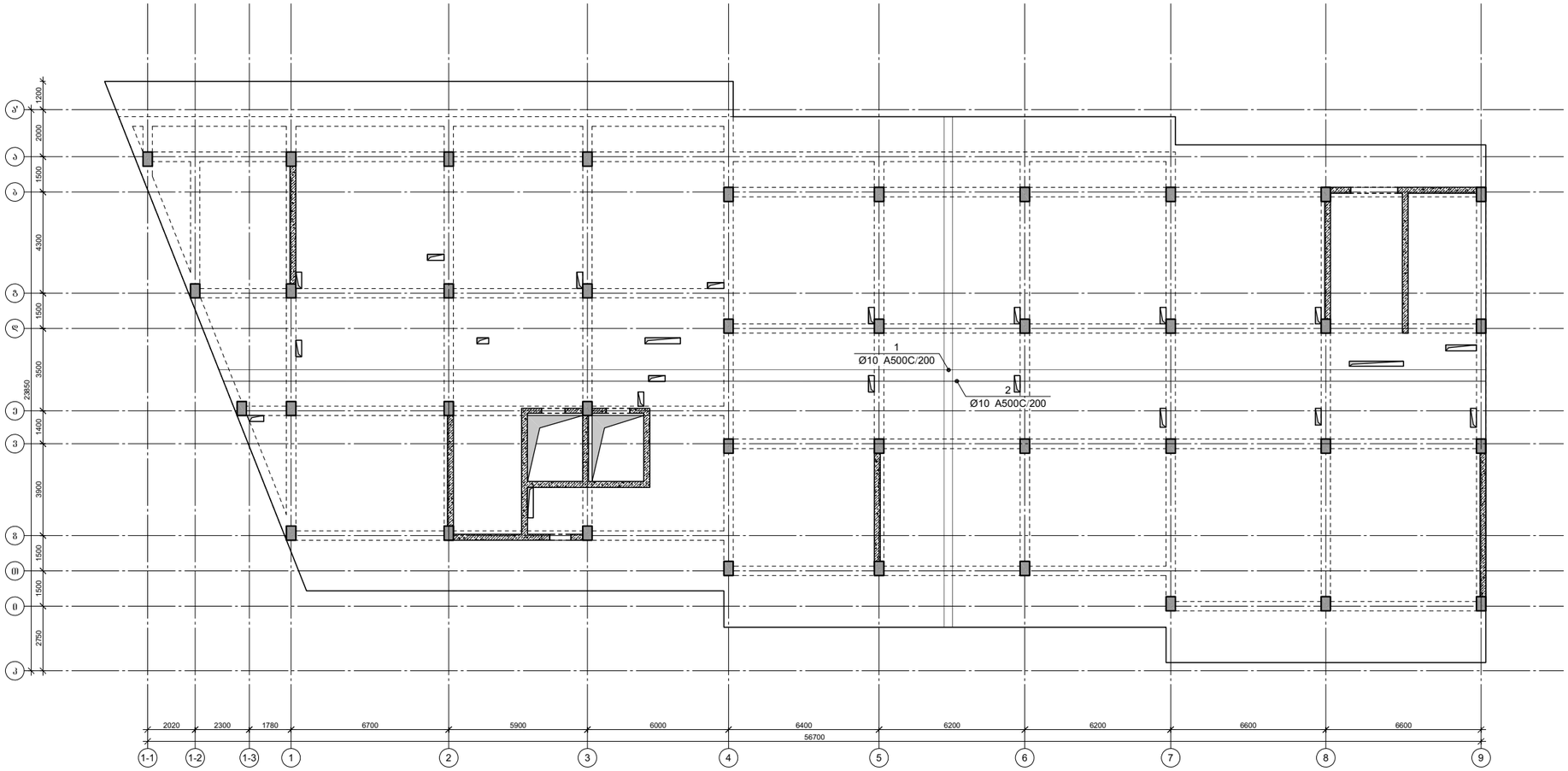

პროექტის დასახელება

მრავალბინიანი საცხოვრებელი სახლი

პროექტის მისამართი

ქ.თბილისი, კობარეთის ქუჩა №1, ნაკვ. №01.17.13.001.365

დამკვეთი

სტადია	მარცხი	განმარტება
მპ	2024.11.20	

დაკვეთის №

CAD DWG ფაილი meria.dwg

დირექტორი:

მთ. კონსტრუქტორი: ა. კორტავა

შესრულა ნ. ხუბულავა

შეამოწმა ზ. ვაშაკიძე

ნახაზის დასახელება

გაღახურვის ფილის არმირების გეგმა +20.800 ნიშნულზე

კ-6.17

A2

ფილის არმირების ფრაგმენტი

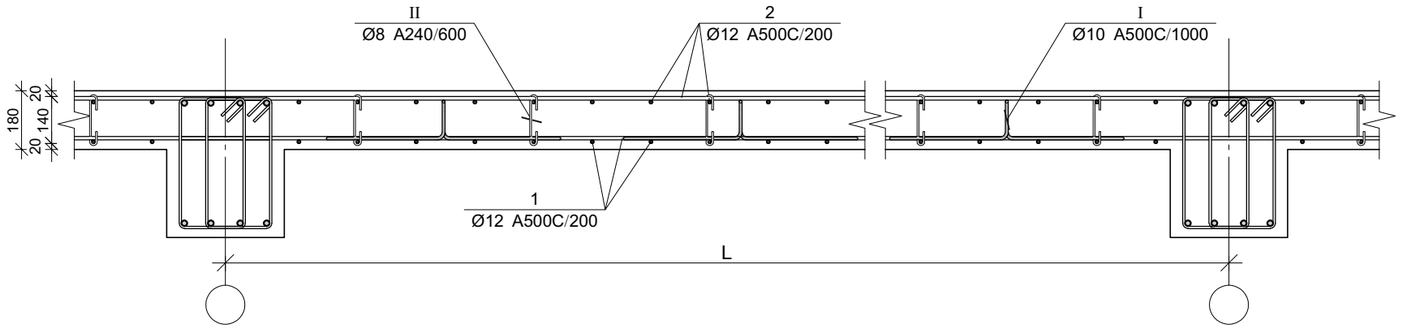

ფილის არმირების კვეთი რიგელთან

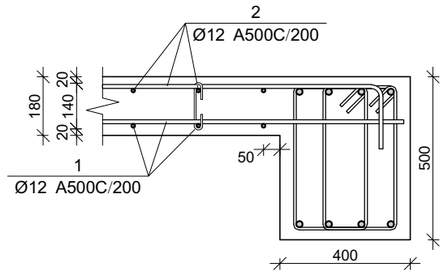

ფილის არმირების კვეთი კიდესთან

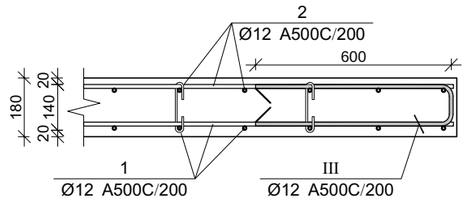

ჭრილი კიბის მარშთან

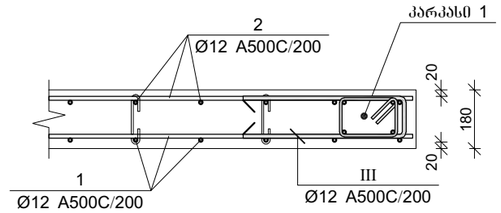

ფილის არმირების კვეთი კიბესთან

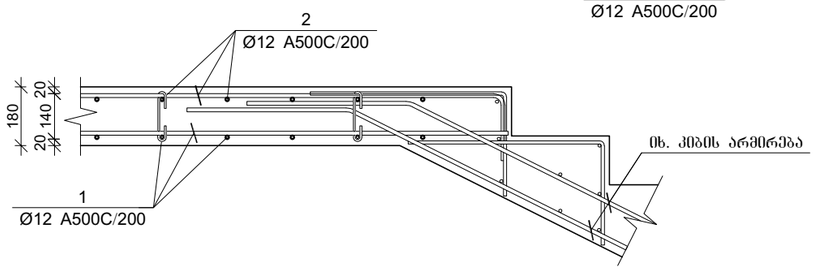

ფილის არმირების კვეთი კიბესთან

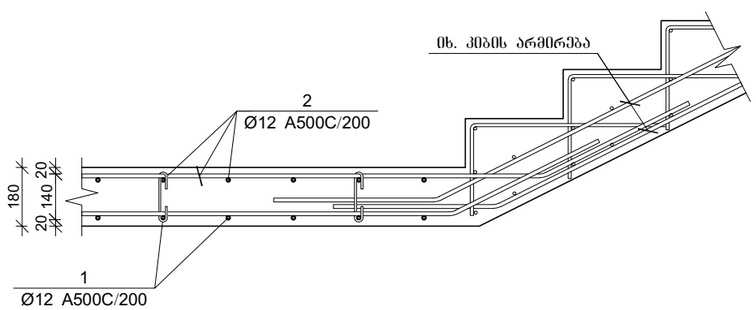

პოზ.	Ø [მმ.]	ესკიზი [მმ.]	სიგრძე [მმ.]
①	Ø12		----
②	Ø12	200 200	----
①	Ø12	3000	3000
Ⅰ	Ø10	200 200 400 400	1240
Ⅱ	Ø8	156 180 180 45 45	350
Ⅲ	Ø12	600 600 100	1330
Ⅳ	Ø8	50 50 100 100 50	740

ფილის არმირების სპეციფიკაცია

არმატურის სპეციფიკაცია					არმატურის ამოკრეფა					ბეტონი B 25
პოზ. №	Ø	L მმ.	n ცალი	Ln მ.	Ø	∑ Ln მ.	ბრტყელი ვერტიკ. წონა კგ.	წონა კგ. A240	წონა კგ. A500C	V; მ³
1	2	3	4	5	6	7	8	9	10	11
1	10 A500C	-	-	21240.00	8 A240	1702.20	0.39	671.66		
2	10 A500C	-	-	21600.00	10 A500C	45859.00	0.62		28273.86	368.82
3	12 A500C	-	-	3980.00	12 A500C	3980.00	0.89		3533.51	
Ⅰ	10 A500C	1240	2070	2566.80						
Ⅱ	8 A240	350	4800	1680.00						
Ⅲ	10 A500C	1330	340	452.20						
Ⅳ	8 A240	740	30	22.20			∑	671.66	31807.37	368.82
						n= 1		671.66	31807.37	368.82
									88.06	კგ/მ³

პროექტის დასახელება

მრავალბინიანი საცხოვრებელი სახლი

პროექტის მისამართი

ქ.თბილისი, კობარეთის ქუჩა №1, ნაკვ. №01.17.13.001.365

დამკვეთი

სტადია	მარილი	განმარტება
მპ	2024.11.20	

დაკვეთის №

CAD DWG ფაილი meria.dwg

დირექტორი:

მთ. კონსტრუქტორი: ა. კორტავა

შესრულა ნ. ხუბულავა

შეამოწმა გ. ვაშაკიძე

ნახაზის დასახელება

ფილის ჭრილები
სპეციფიკაცია

კ-6.18

A2

გაღახურვის ფილის არმირების გეგმა +24.000 ნიშნულზე

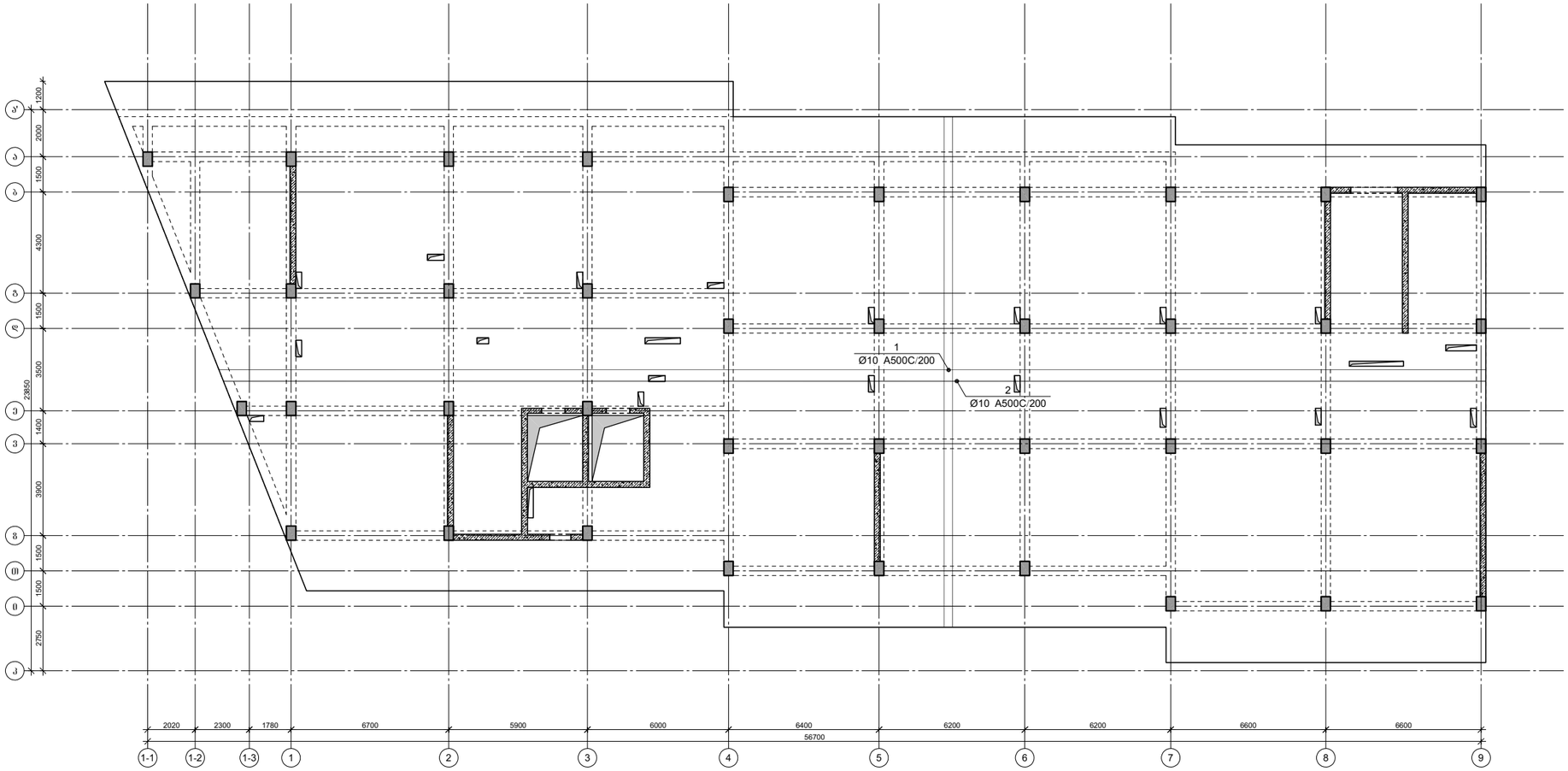

პროექტის დასახელება

მრავალბინიანი საცხოვრებელი სახლი

პროექტის მისამართი

ქ.თბილისი, კობარეთის ქუჩა №1, ნაკვ. №01.17.13.001.365

დამკვეთი

სტადია	მარცხი	განმარტება
მპ	2024.11.20	

დაკვეთის №

CAD DWG ფაილი meria.dwg

დირექტორი:

მთ. კონსტრუქტორი: ა. კორტავა

შესრულა ნ. ხუბულავა

შეამოწმა ზ. ვაშაკიძე

ნახაზის დასახელება

გაღახურვის ფილის არმირების გეგმა -6.300 ნიშნულზე

კ-6.19

A2

ფილის არმირების ფრაგმენტი

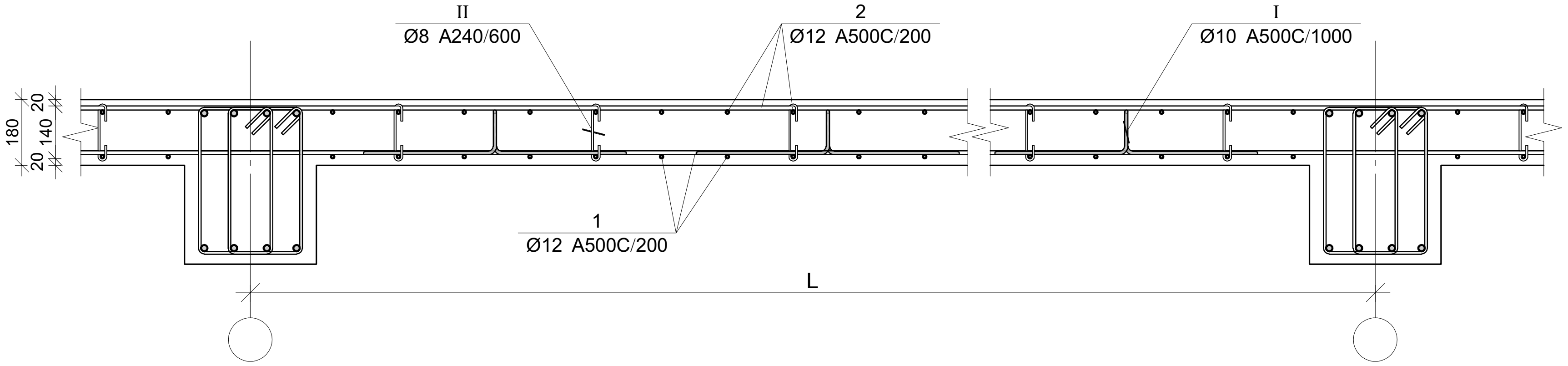

ფილის არმირების კვეთი რიგელთან

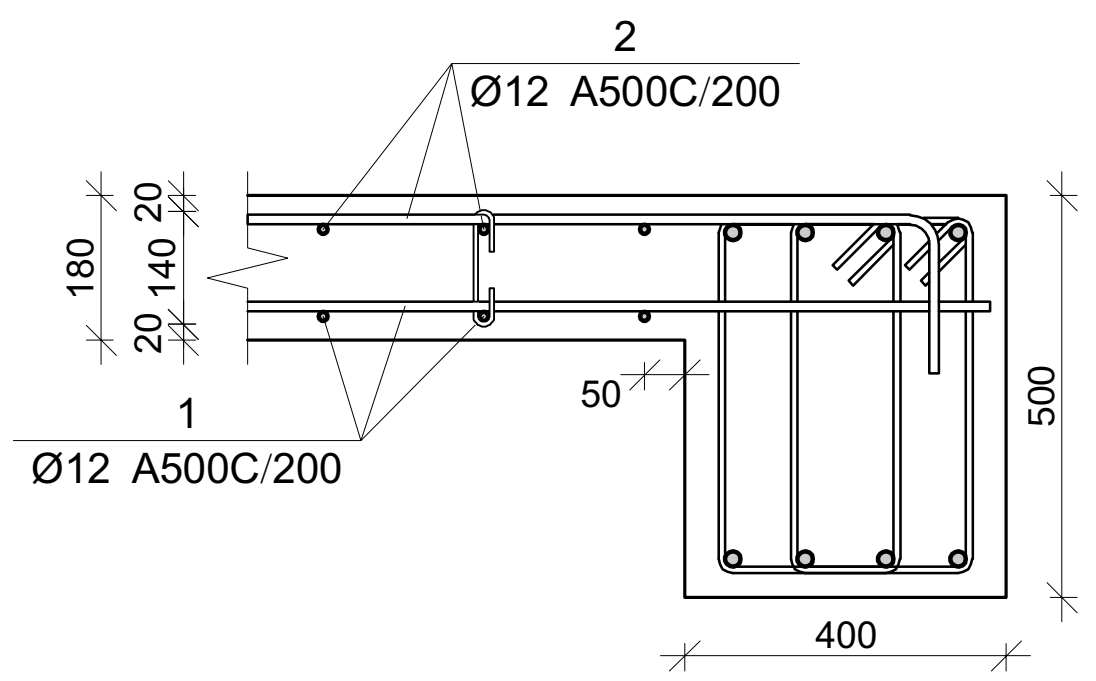

ფილის არმირების კვეთი კიდესთან

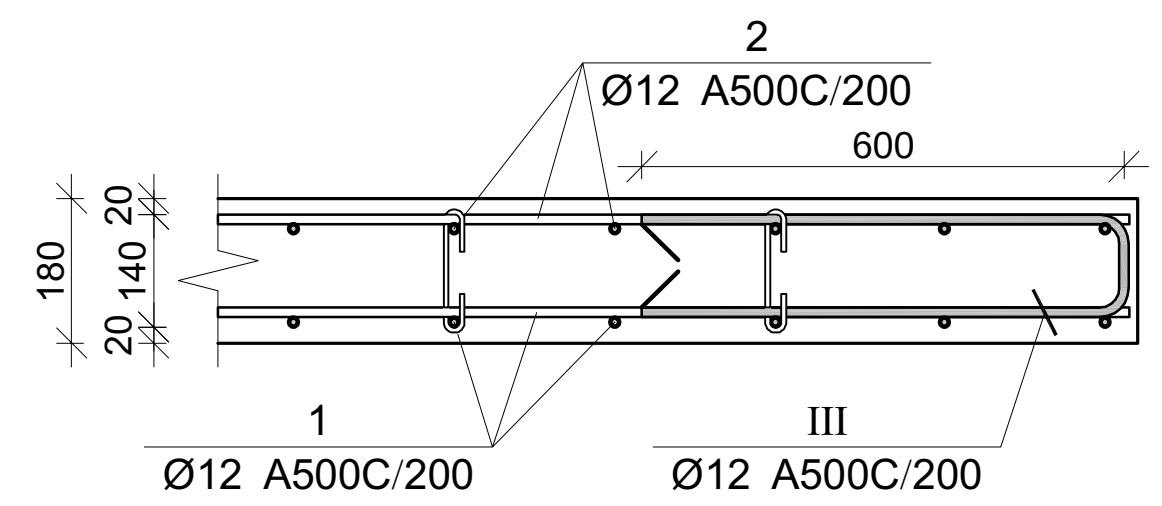

ჭრილი კიბის მარშთან

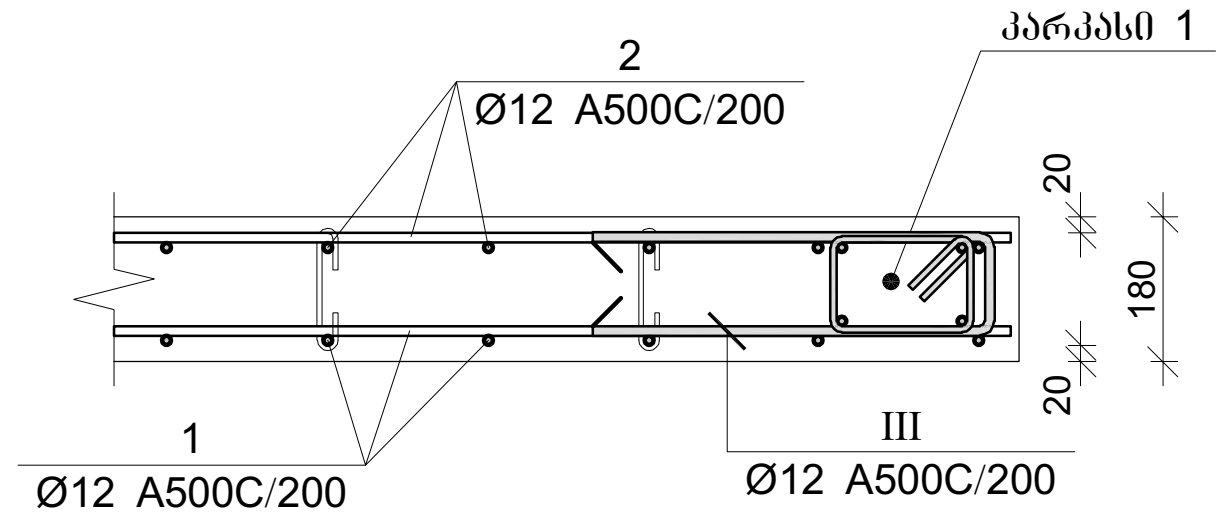

ფილის არმირების კვეთი კიბესთან

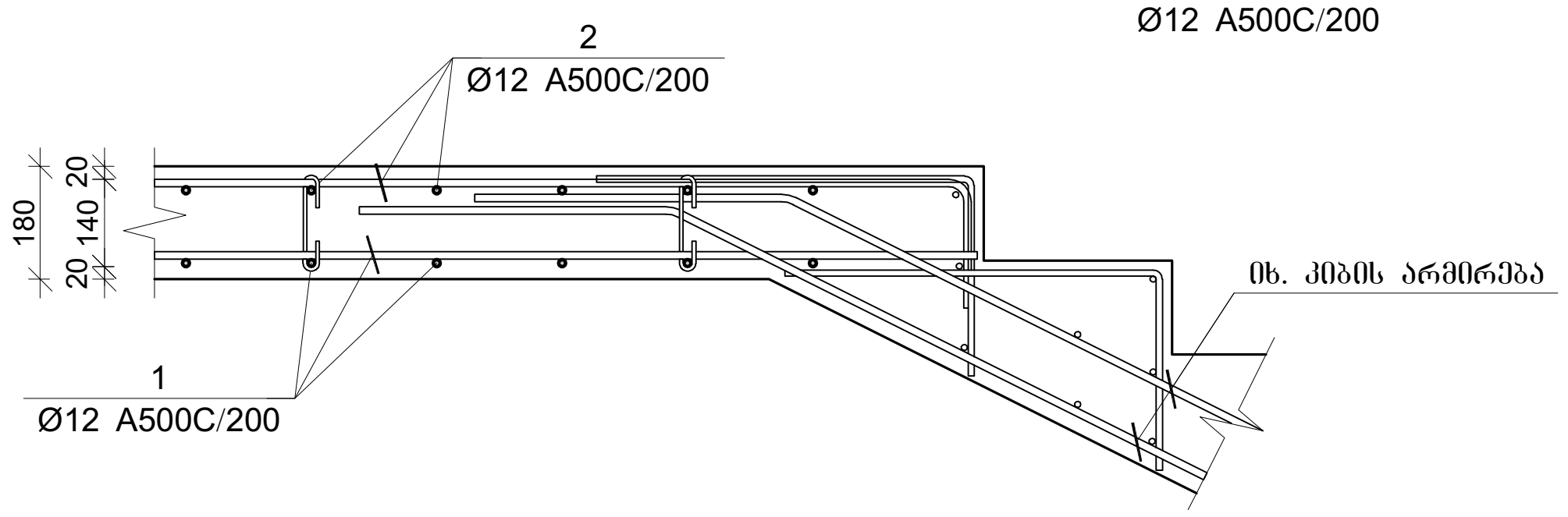

ფილის არმირების კვეთი კიბესთან

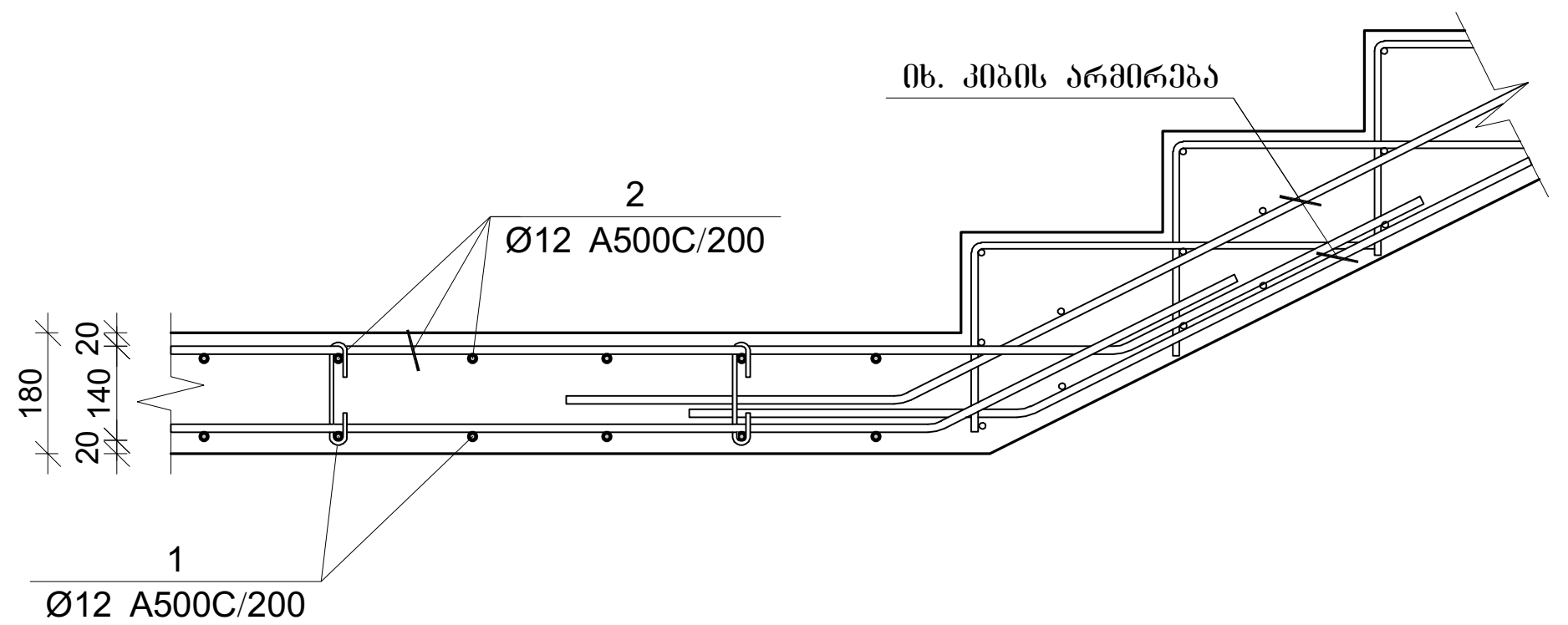

პოზ.	Ø [მმ.]	ესკიზი [მმ.]	სიგრძე [მმ.]
①	Ø12	----	----
②	Ø12	---- 200 200	----
①	Ø12	3000	3000
Ⅰ	Ø10	200 120 400 120 400	1240
Ⅱ	Ø8	156 180 180 45 45	350
Ⅲ	Ø12	600 130 600	1330
Ⅳ	Ø8	150 120 120 100 100 150	740

გადახურვის ფილის სპეციფიკაცია

არმატურის სპეციფიკაცია					არმატურის ამოკრეფა					ბეტონი B 25
პოზ. №	Ø	L მმ.	n ცალი	Ln მ.	Ø	∑Ln მ.	გრძივი მეტრის წონა კგ.	წონა კგ. A240	წონა კგ. A500C	V; მ³
1	2	3	4	5	6	7	8	9	10	11
1	10 A500C	-	-	21240.00	8 A240	1702.20	0.39	671.66		368.82
2	10 A500C	-	-	21600.00	10 A500C	45859.00	0.62		28273.86	
3	12 A500C	-	-	3980.00	12 A500C	3980.00	0.89		3533.51	
I	10 A500C	1240	2070	2566.80						
II	8 A240	350	4800	1680.00						
III	10 A500C	1330	340	452.20						
IV	8 A240	740	30	22.20			∑	671.66	31807.37	368.82
						n= 1		671.66	31807.37	368.82
									88.06	კგ/მ³

პროექტის დასახელება

მრავალბინიანი საცხოვრებელი სახლი

პროექტის მისამართი

ქ.თბილისი, კობარეთის ქუჩა №1, ნაკვ. №01.17.13.001.365

დამკვეთი

სტადია	თარიღი	განმარტება
მპ	2024.11.20	

დაკვეთის №

CAD DWG ფაილი meria.dwg

დირექტორი:

მთ. კონსტრუქტორი: ა. კორტავა

შეასრულა ნ. ხუბულავა

შეამოწმა გ. ვაშაკიძე

ნახაზის დასახელება

ფილის ჭრილები სპეციფიკაცია

კ-6.20

A2

გაღახურვის ფილის არმირების გეგმა +27.200 ნიშნულზე

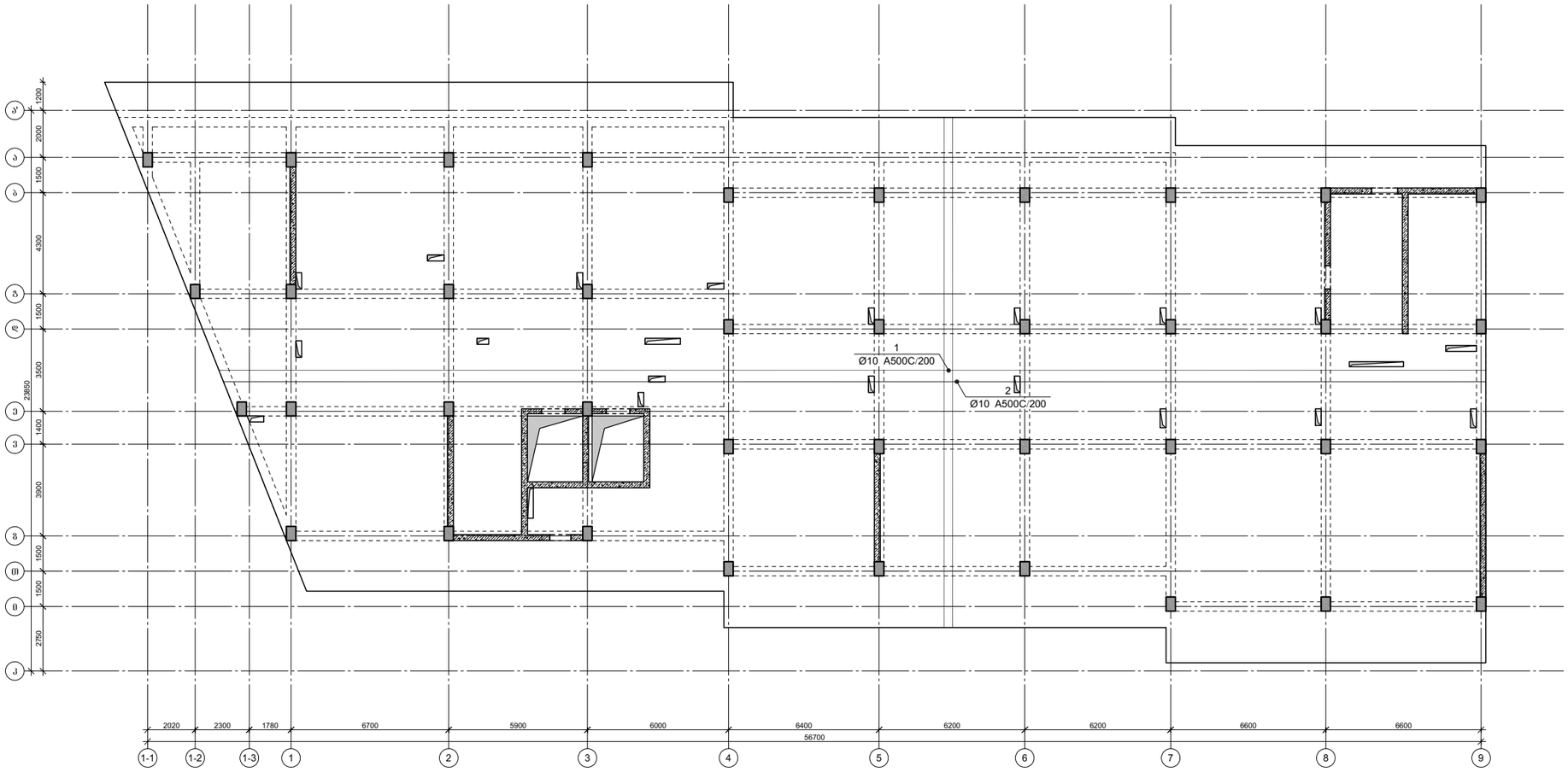

პროექტის დასახელება

მრავალბინიანი საცხოვრებელი სახლი

პროექტის მისამართი

ქ.თბილისი, კობარეთის ქუჩა №1, ნაკვ. №01.17.13.001.365

დამკვეთი

სტადია	მარცხი	განმარტება
მპ	2024.11.20	

დაკვეთის №

CAD DWG ფაილი meria.dwg

დირექტორი:

მთ. კონსტრუქტორი: ა. კორტავა

შესრულა ნ. ხუბულავა

შეამოწმა ზ. ვაშაკიძე

ნახაზის დასახელება

გაღახურვის ფილის არმირების გეგმა +27.200 ნიშნულზე

კ-6.21

A2

ფილის არმირების ფრაგმენტი

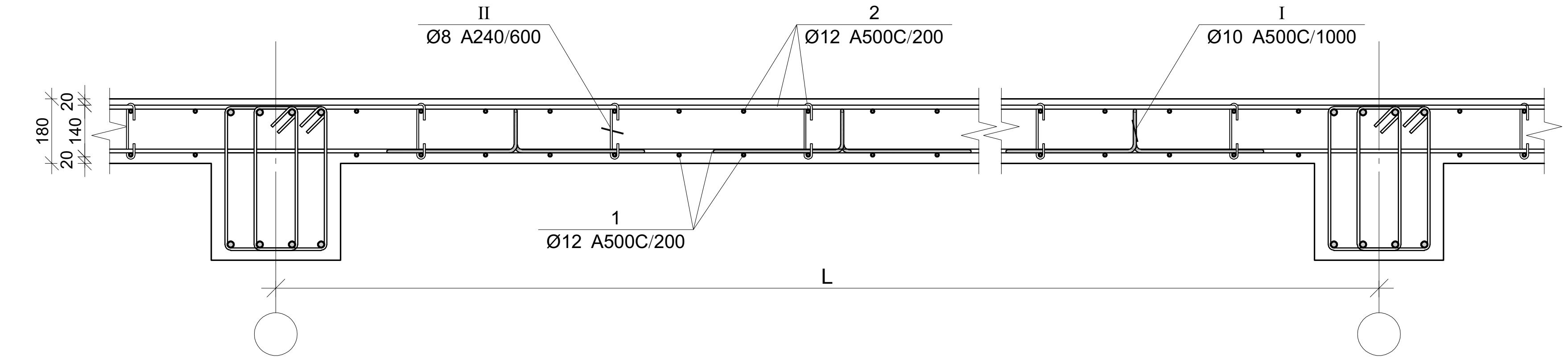

ფილის არმირების კვეთი რიგელთან

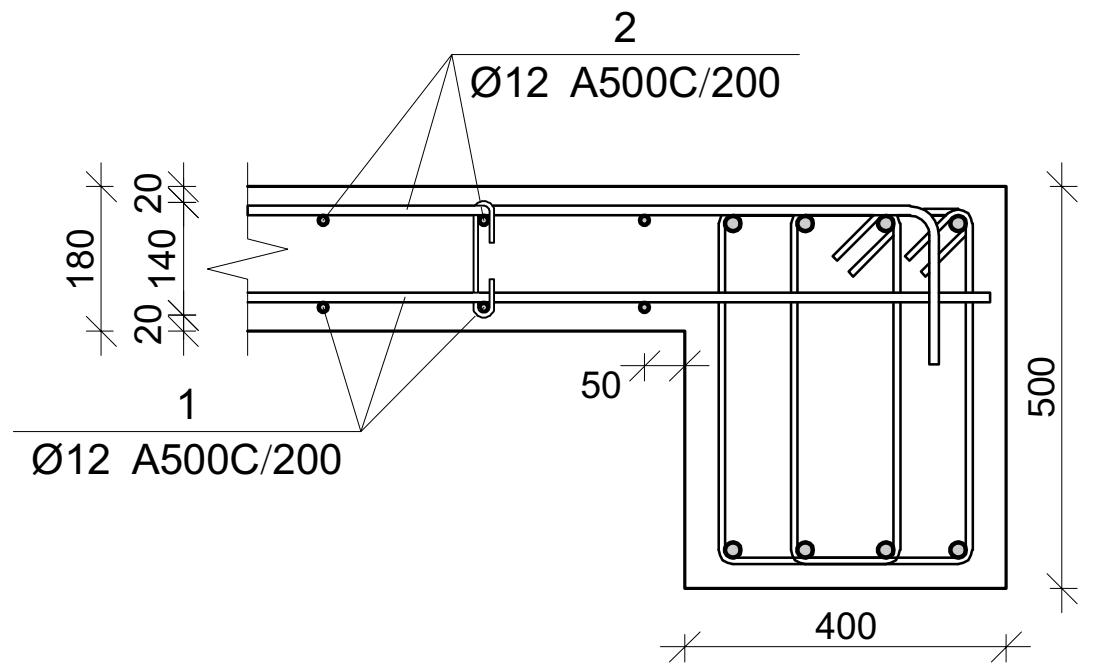

ფილის არმირების კვეთი კიდესთან

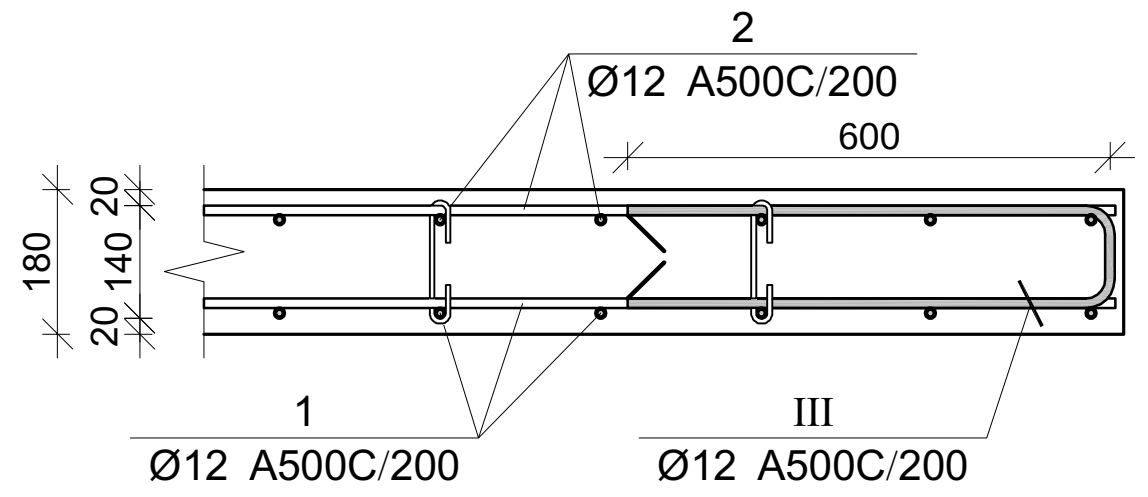

ჭრილი კიბის მარშთან

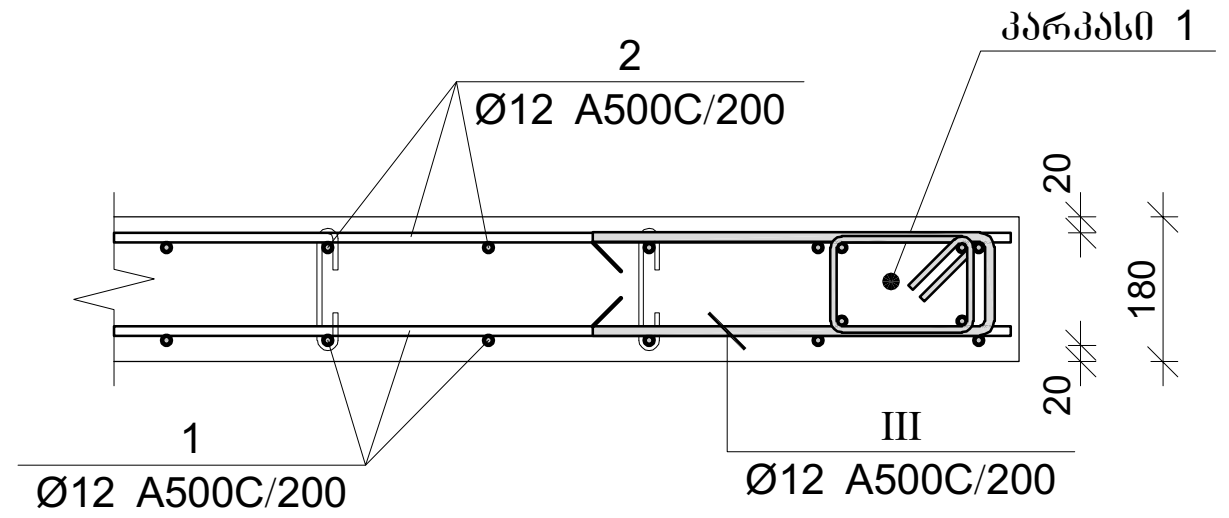

ფილის არმირების კვეთი კიბესთან

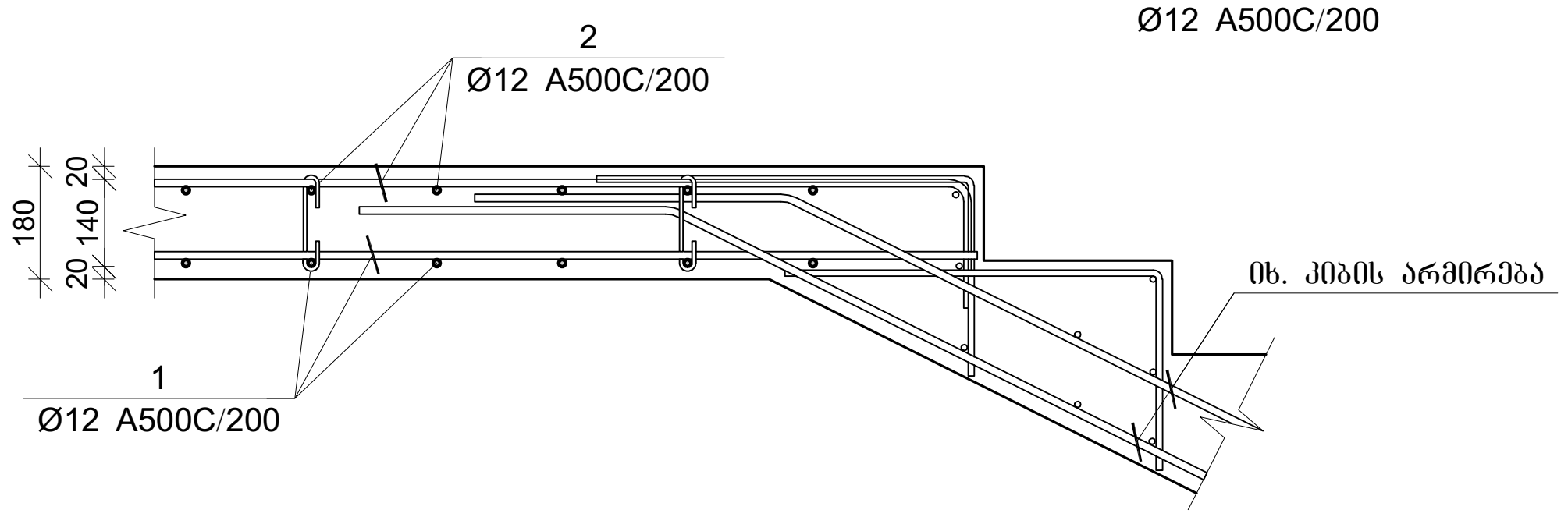

ფილის არმირების კვეთი კიბესთან

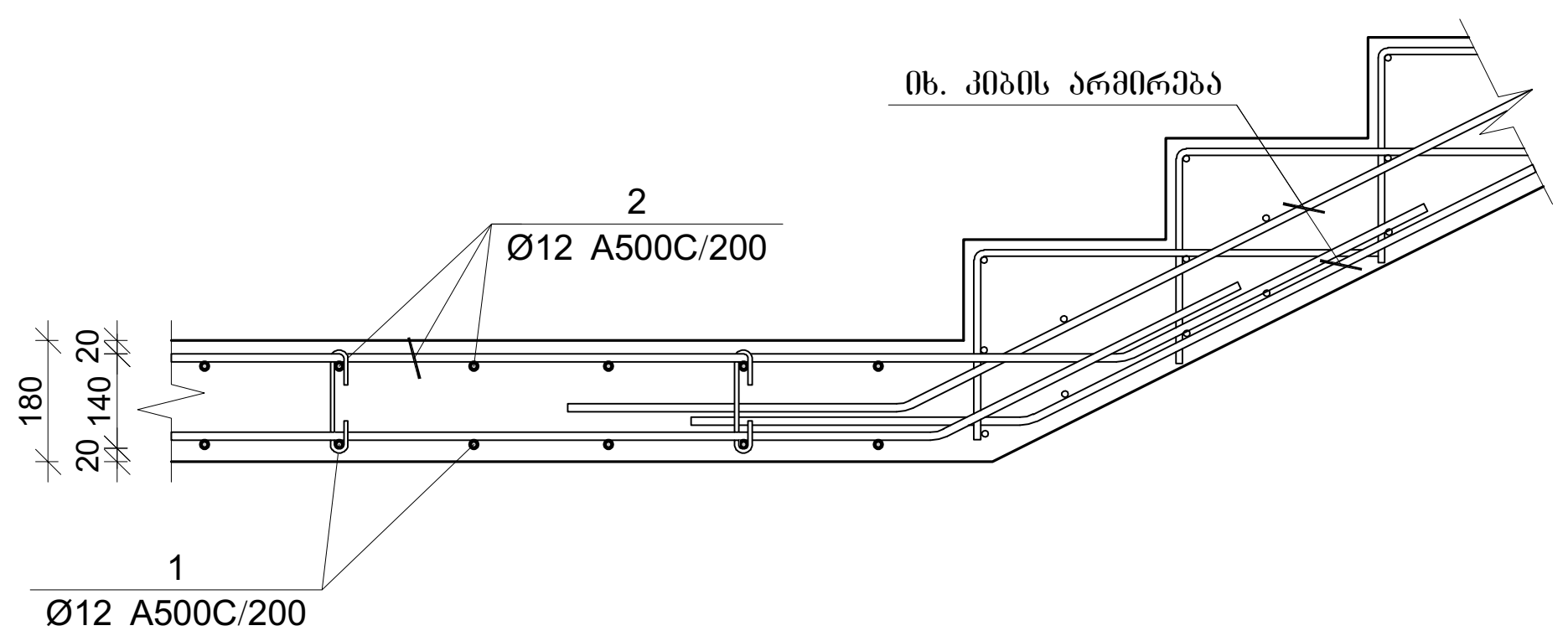

პოზ.	Ø [მმ.]	ესკიზი [მმ.]	სიგრძე [მმ.]
1	Ø12	—	----
2	Ø12	200 — 200	----
1	Ø12	3000	3000
I	Ø10	400, 120, 200, 120, 400	1240
II	Ø8	156, 180, 45, 45, 180	350
III	Ø12	600, 130, 600	1330
IV	Ø8	80, 20, 80	740

გადახურვის ფილის სპეციფიკაცია

არმატურის სპეციფიკაცია					არმატურის ამოკრეფა					ბეტონი B 25
პოზ. №	Ø	L მმ.	n ცალი	Ln მ.	Ø	∑Ln მ.	გრძივი მეტრის წონა კგ.	წონა კგ. A240	წონა კგ. A500C	V; მ³
1	2	3	4	5	6	7	8	9	10	11
1	10 A500C	-	-	21240.00	8 A240	1702.20	0.39	671.66		368.82
2	10 A500C	-	-	21600.00	10 A500C	45859.00	0.62		28273.86	
3	12 A500C	-	-	3980.00	12 A500C	3980.00	0.89		3533.51	
I	10 A500C	1240	2070	2566.80						
II	8 A240	350	4800	1680.00						
III	10 A500C	1330	340	452.20						
IV	8 A240	740	30	22.20			∑	671.66	31807.37	368.82
						n= 1		671.66	31807.37	368.82
									88.06	კგ/მ³

პროექტის დასახელება

მრავალბინიანი საცხოვრებელი სახლი

პროექტის მისამართი

ქ.თბილისი, კობარეთის ქუჩა №1, ნაკვ. №01.17.13.001.365

დამკვეთი

სტადია	თარიღი	განმარტება
მპ	2024.11.20	

დაკვეთის №

CAD DWG ფაილი meria.dwg

დირექტორი:

მთ. კონსტრუქტორი: ა. კორტავა

შეასრულა ნ. ხუხულავა

შეამოწმა ბ. ვაშაკიძე

ნახაზის დასახელება

ფილის ჭრილები
სპეციფიკაცია

კ-6.22

A2

გაღახურვის ფილის არმირების გეგმა +30.400 ნიშნულზე

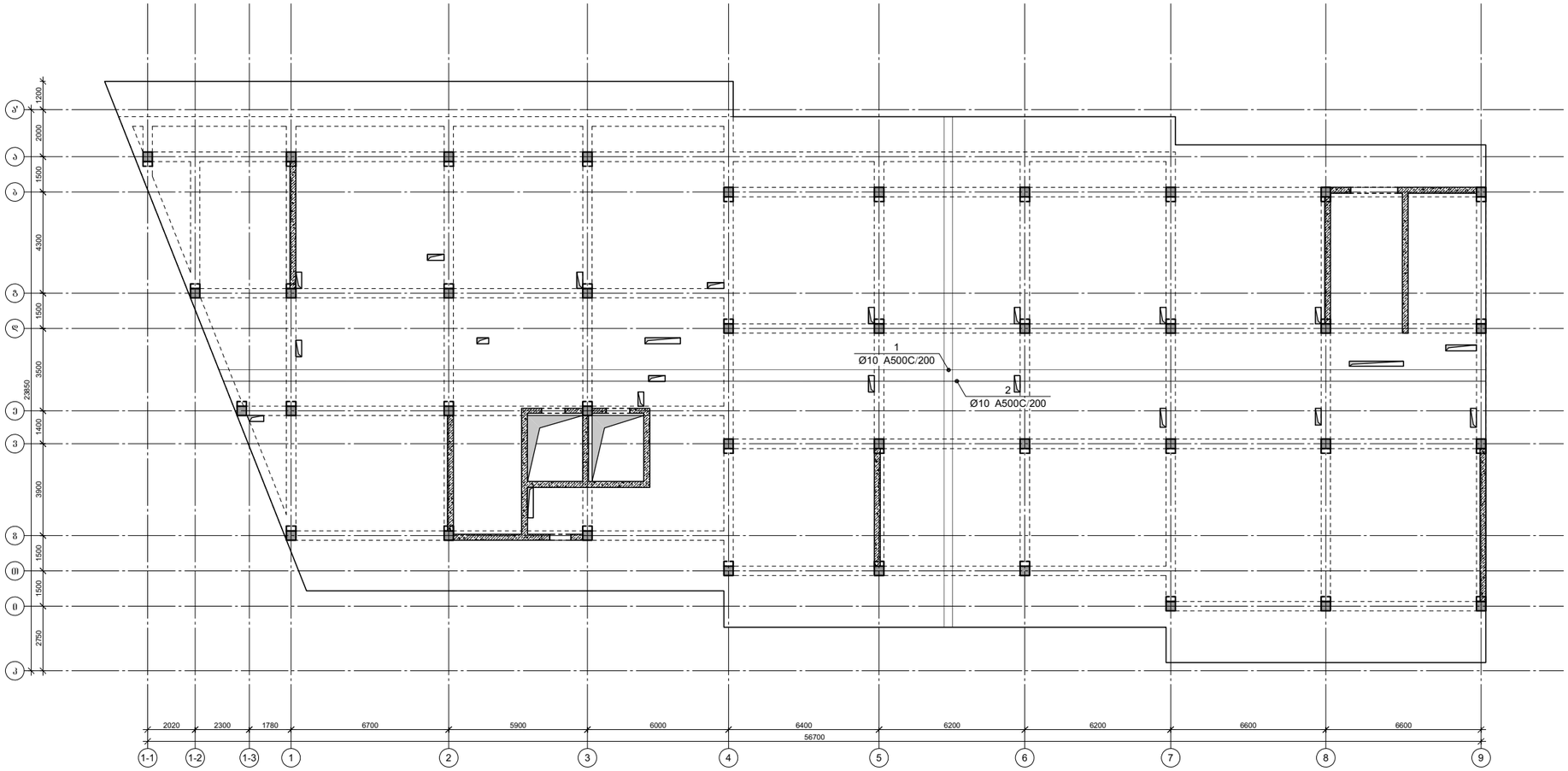

პროექტის დასახელება

მრავალბინიანი საცხოვრებელი სახლი

პროექტის მისამართი

ქ.თბილისი, კობარეთის ქუჩა №1, ნაკვ. №01.17.13.001.365

დამკვეთი

სტადია	მარცხი	განმარტება
მპ	2024.11.20	

დაკვეთის №

CAD DWG ფაილი meria.dwg

დირექტორი:

მთ. კონსტრუქტორი: ა. კორტავა

შესრულა ნ. ხუბულავა

შეამოწმა ზ. ვაშაკიძე

ნახაზის დასახელება

გაღახურვის ფილის არმირების გეგმა +30.400 ნიშნულზე

კ-6.23

A2

ფილის არმირების ფრაგმენტი

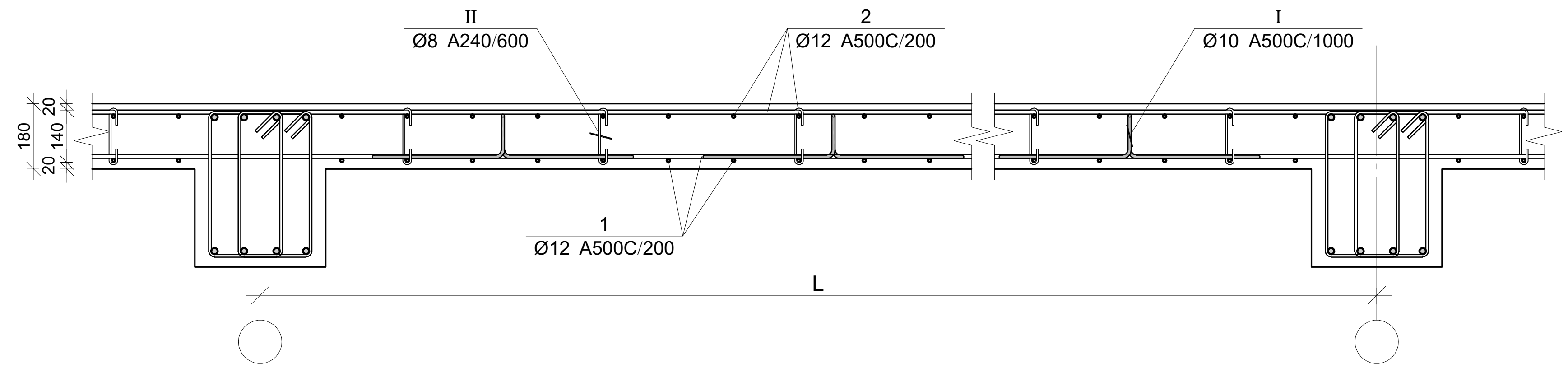

ფილის არმირების კვეთი რიგელთან

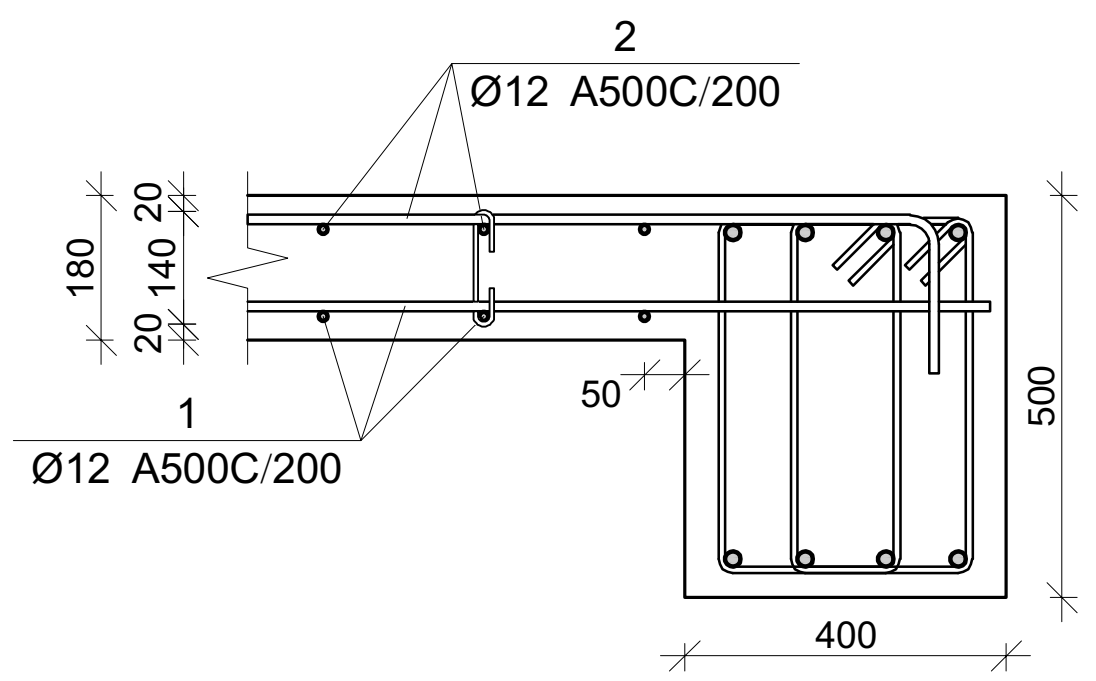

ფილის არმირების კვეთი კიდესთან

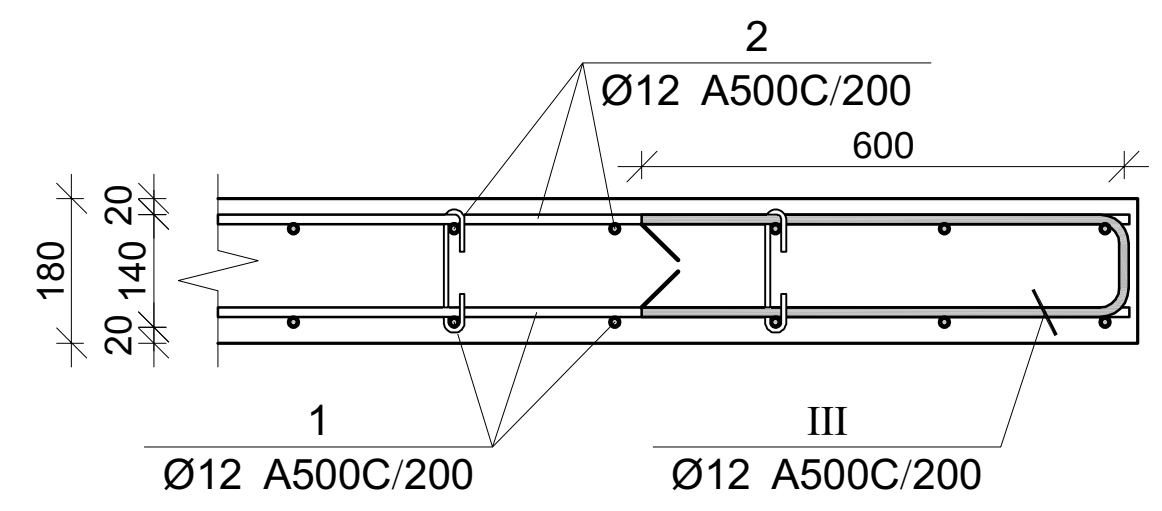

ჭრილი კიბის მარშთან

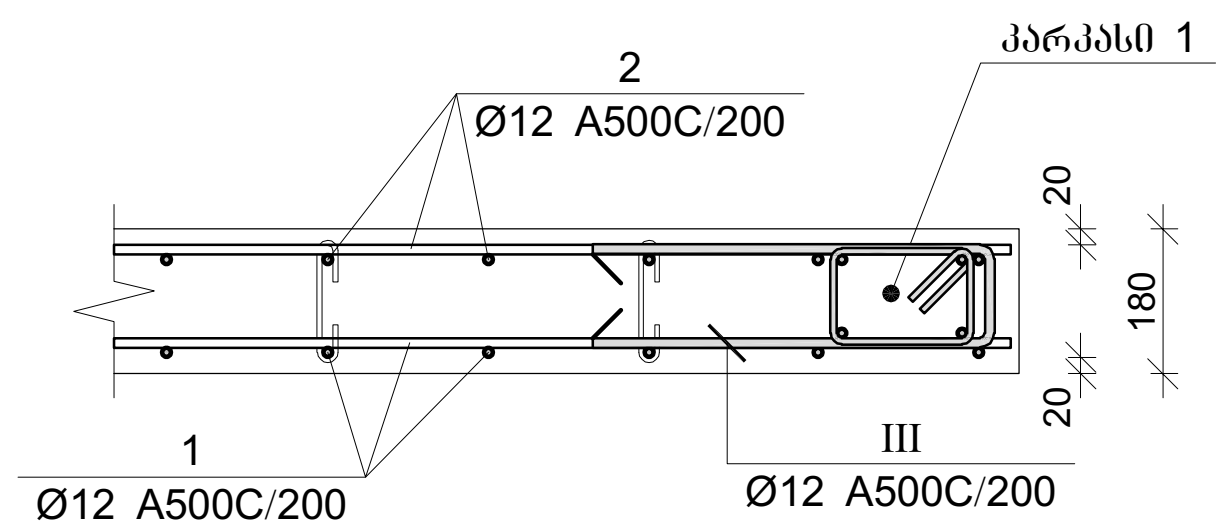

ფილის არმირების კვეთი კიბესთან

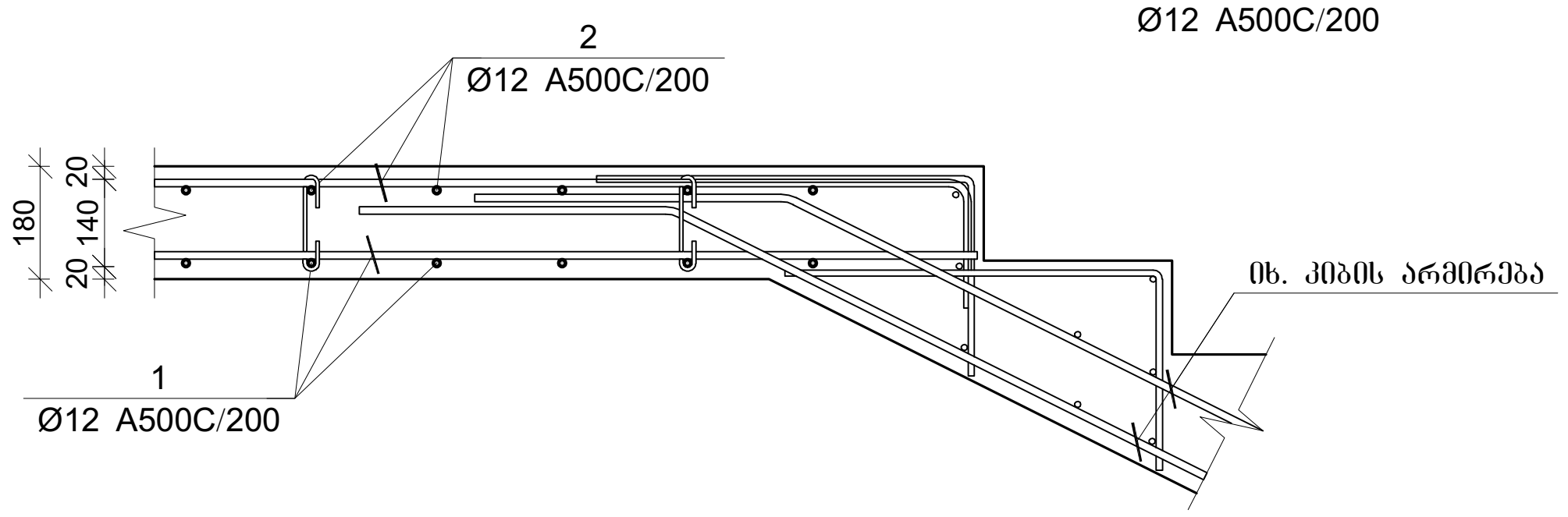

ფილის არმირების კვეთი კიბესთან

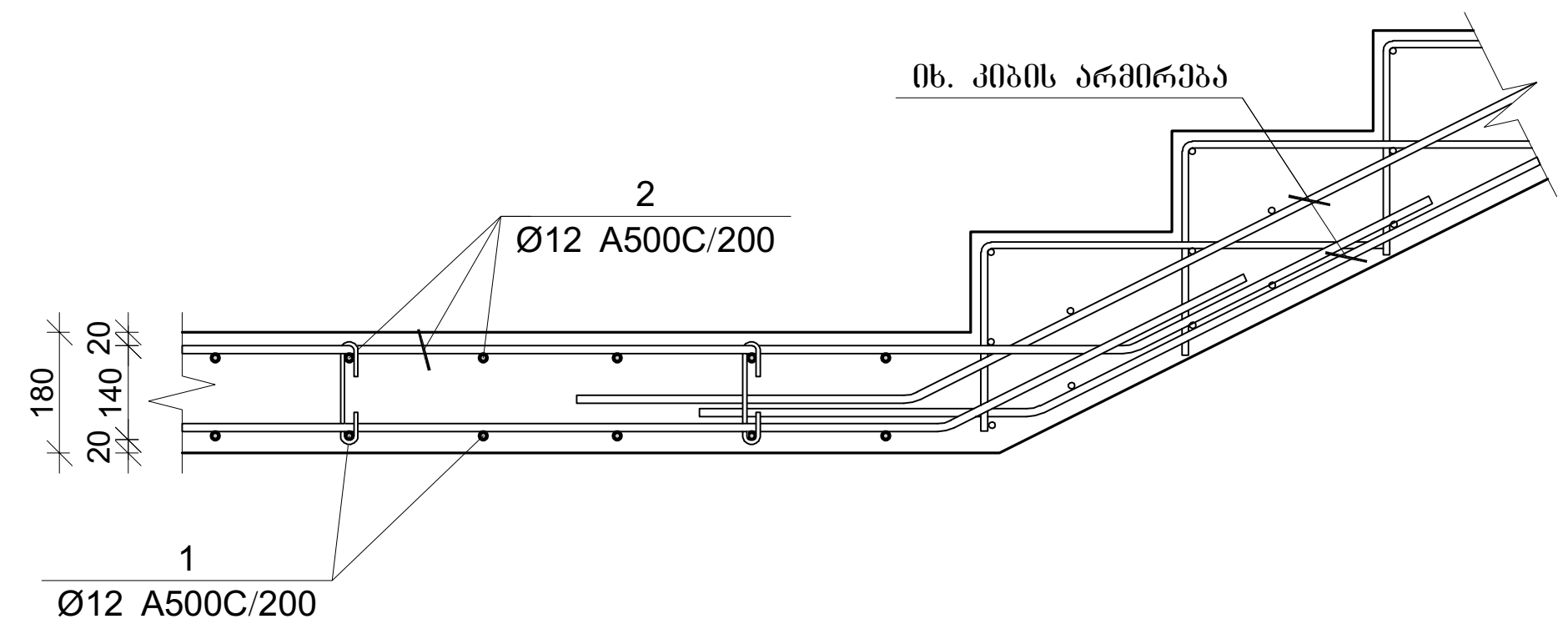

პოზ.	Ø [მმ.]	ესკიზი [მმ.]	სიგრძე [მმ.]
①	Ø12	----	----
②	Ø12	----; 200; 200	----
①	Ø12	3000	3000
Ⅰ	Ø10	400; 120; 200; 120; 400	1240
Ⅱ	Ø8	156; 180; 180; 45; 45	350
Ⅲ	Ø12	600; 130; 600	1330
Ⅳ	Ø8	150; 120; 100; 100; 120; 150	740

გადახურვის ფილის სპეციფიკაცია

არმატურის სპეციფიკაცია					არმატურის ამოკრეფა					ბეტონი B 25
პოზ. №	Ø	L მმ.	n ცალი	Ln მ.	Ø	∑ Ln მ.	გრძივი მეტრის წონა კგ.	წონა კგ. A240	წონა კგ. A500C	V; $მ^3$
1	2	3	4	5	6	7	8	9	10	11
1	10 A500C	-	-	21240.00	8 A240	1702.20	0.39	671.66		368.82
2	10 A500C	-	-	21600.00	10 A500C	45859.00	0.62		28273.86	
3	12 A500C	-	-	3980.00	12 A500C	3980.00	0.89		3533.51	
I	10 A500C	1240	2070	2566.80						
II	8 A240	350	4800	1680.00						
III	10 A500C	1330	340	452.20						
IV	8 A240	740	30	22.20			∑	671.66	31807.37	368.82
						n= 1		671.66	31807.37	368.82
									88.06	$კგ/მ^3$

პროექტის დასახელება

მრავალბინიანი საცხოვრებელი სახლი

პროექტის მისამართი

ქ.თბილისი, კობარეთის ქუჩა №1, ნაკვ. №01.17.13.001.365

დამკვეთი

სტადია	თარიღი	განმარტება
მპ	2024.11.20	

დაკვეთის №

CAD DWG ფაილი meria.dwg

დირექტორი:

მთ. კონსტრუქტორი: ა. კორტავა

შეასრულა ნ. ხუბულავა

შეამოწმა ბ. ვაშაკიძე

ნახაზის დასახელება

ფილის ჭრილები
სპეციფიკაცია

კ-6.24

A2

გაღახურვის ფილის არმირების გეგმა +33.600 ნიშნულზე

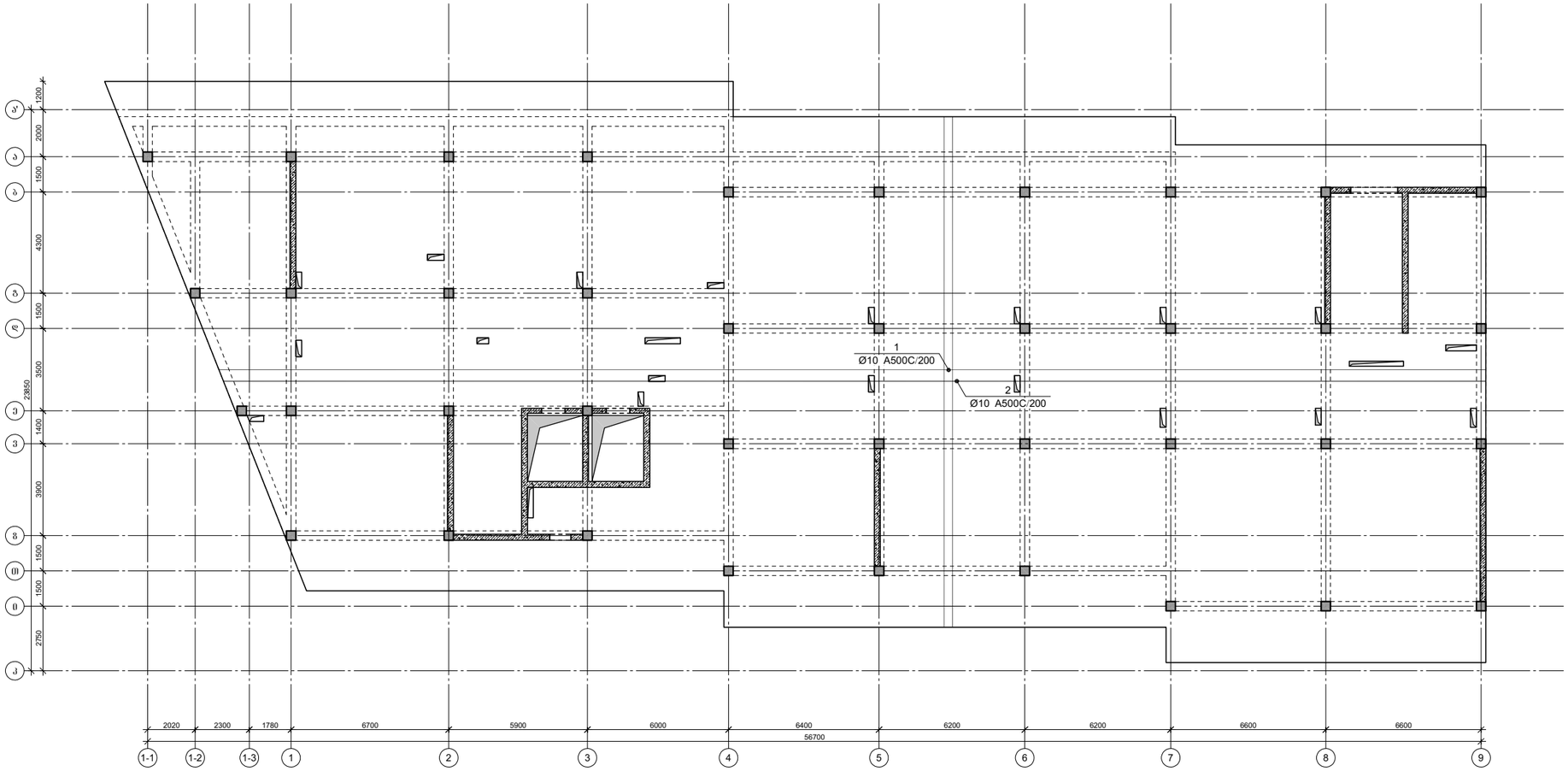

პროექტის დასახელება

მრავალბინიანი საცხოვრებელი სახლი

პროექტის მისამართი

ქ.თბილისი, კობარეთის ქუჩა №1, ნაკვ. №01.17.13.001.365

დამკვეთი

სტადია	მარცხი	განმარტება
მპ	2024.11.20	

დაკვეთის №

CAD DWG ფაილი meria.dwg

დირექტორი:

მთ. კონსტრუქტორი: ა. კორტავა

შესრულა ნ. ხუბულავა

შეამოწმა ზ. ვაშაკიძე

ნახაზის დასახელება

გაღახურვის ფილის არმირების გეგმა +33.600 ნიშნულზე

კ-6.25

A2

ფილის არმირების ფრაგმენტი

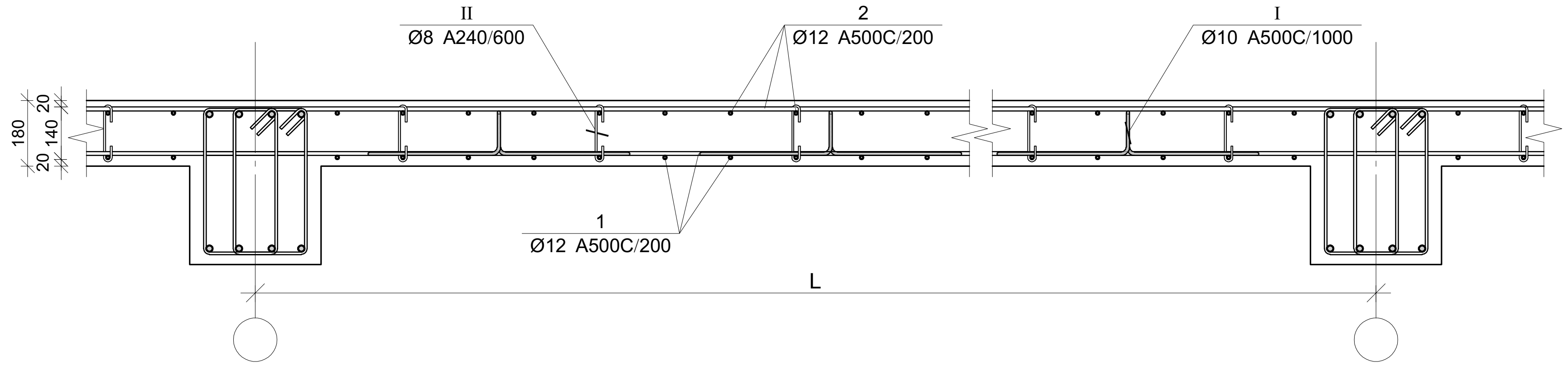

ფილის არმირების კვეთი რიგელთან

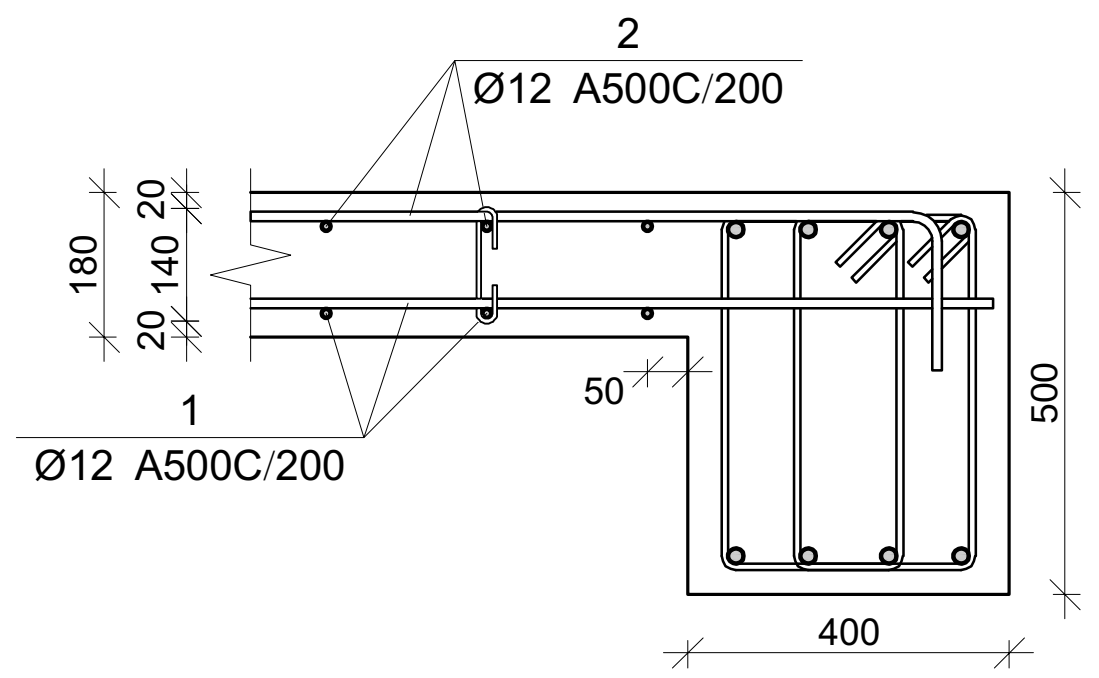

ფილის არმირების კვეთი კიდესთან

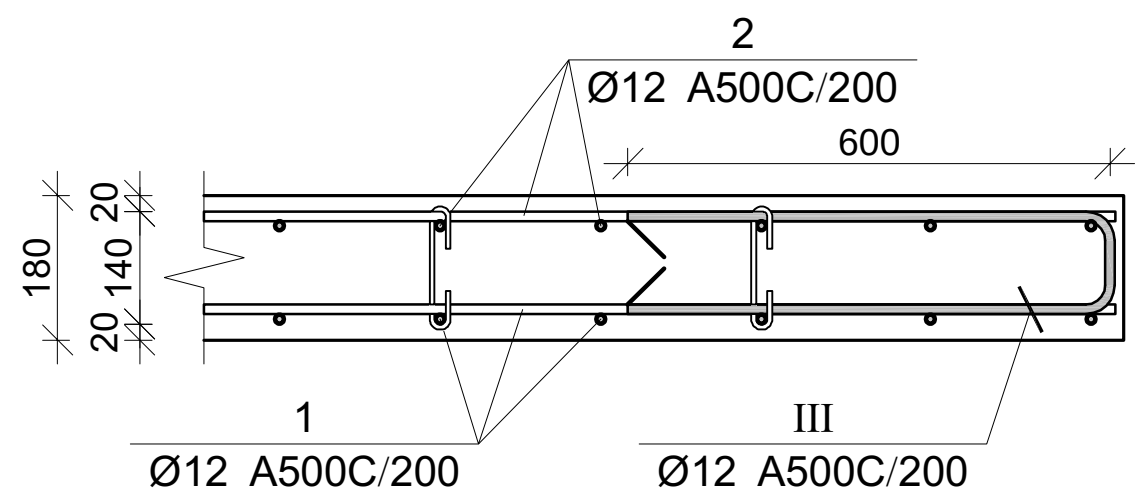

ჭრილი კიბის მარშთან

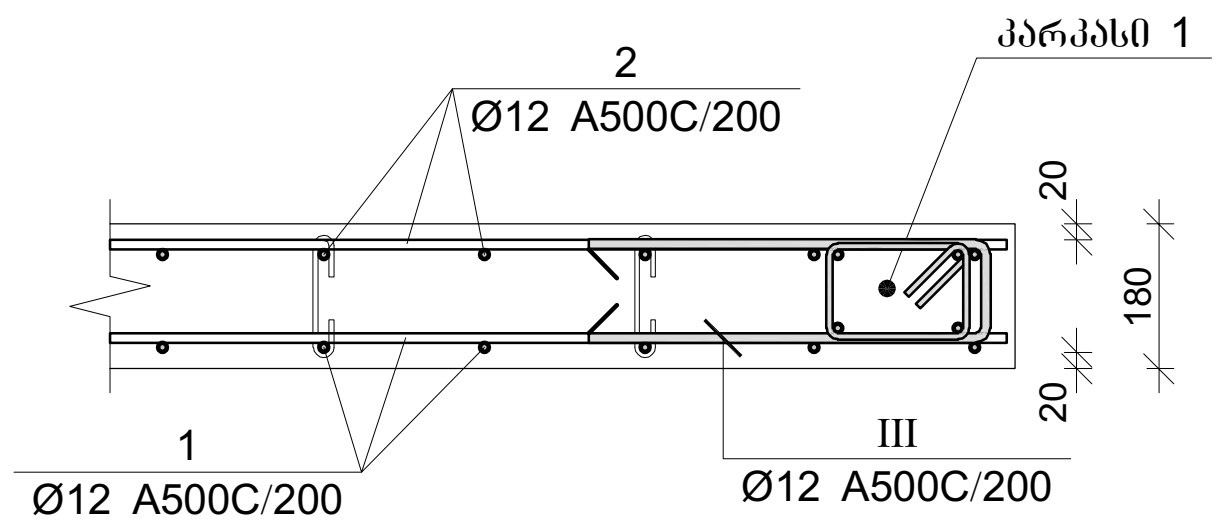

ფილის არმირების კვეთი კიბესთან

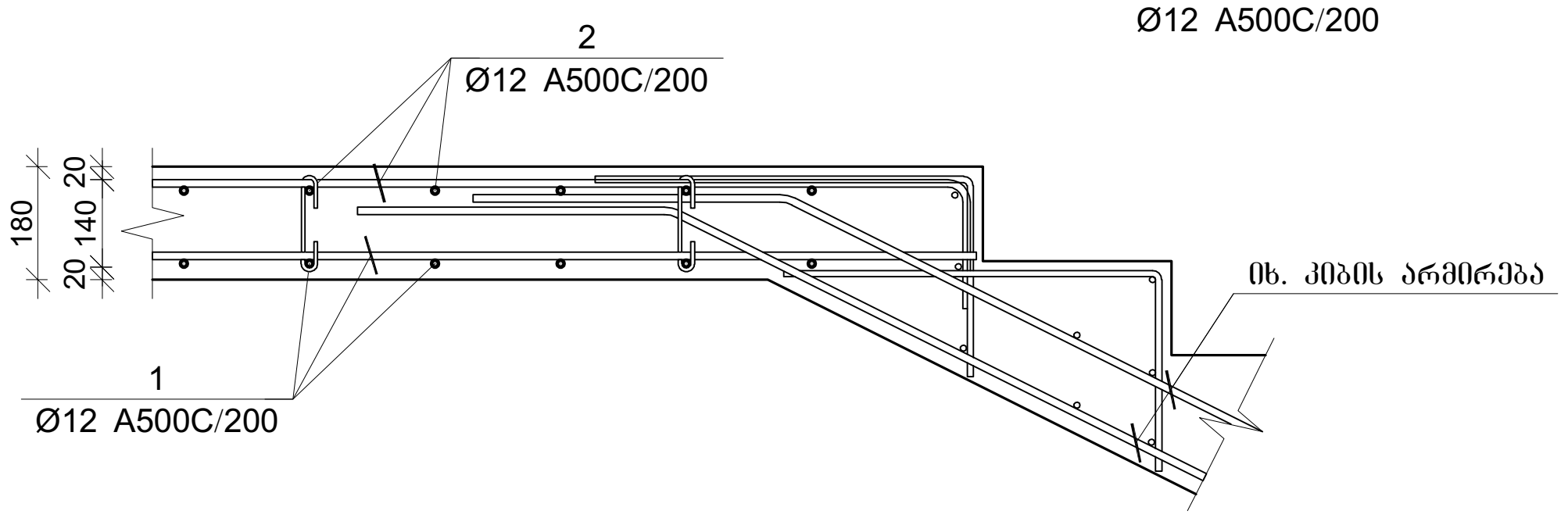

ფილის არმირების კვეთი კიბესთან

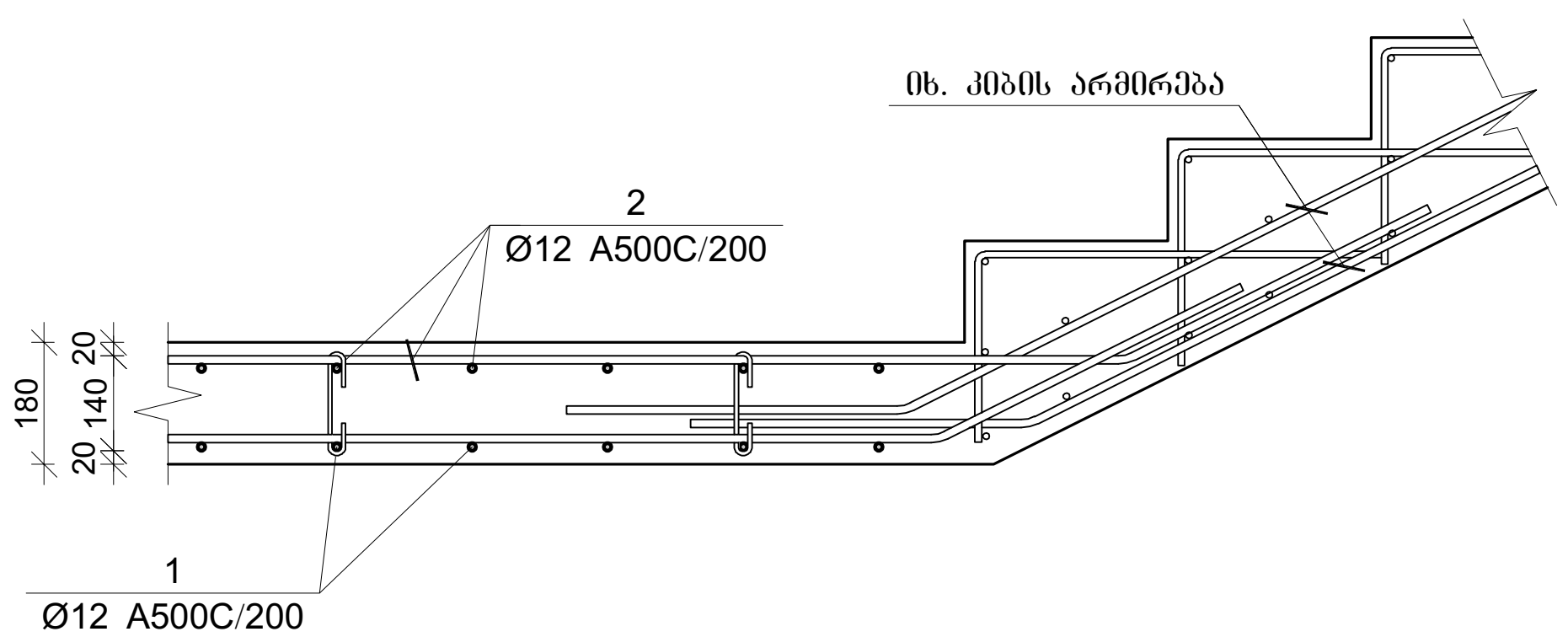

პოზ.	Ø [მმ.]	ესკიზი [მმ.]	სიგრძე [მმ.]
1	Ø12	----	----
2	Ø12	---- 200 200	----
1	Ø12	3000	3000
I	Ø10	200 120 400 120 400	1240
II	Ø8	156 180 180 45 45	350
III	Ø12	600 130 600	1330
IV	Ø8	150 120 100 100 120 150	740

გადახურვის ფილის სპეციფიკაცია

არმატურის სპეციფიკაცია					არმატურის ამოკრეფა					ბეტონი B 25
პოზ. №	Ø	L მმ.	n ცალი	Ln მ.	Ø	∑Ln მ.	გრძივი მეტრის წონა კგ.	წონა კგ. A240	წონა კგ. A500C	V; მ³
1	2	3	4	5	6	7	8	9	10	11
1	10 A500C	-	-	21240.00	8 A240	1702.20	0.39	671.66		368.82
2	10 A500C	-	-	21600.00	10 A500C	45859.00	0.62		28273.86	
3	12 A500C	-	-	3980.00	12 A500C	3980.00	0.89		3533.51	
I	10 A500C	1240	2070	2566.80						
II	8 A240	350	4800	1680.00						
III	10 A500C	1330	340	452.20						
IV	8 A240	740	30	22.20			∑	671.66	31807.37	368.82
						n= 1		671.66	31807.37	368.82
									88.06	კგ/მ³

პროექტის დასახელება

მრავალბინიანი საცხოვრებელი სახლი

პროექტის მისამართი

ქ.თბილისი, კობარეთის ქუჩა №1, ნაკვ. №01.17.13.001.365

დამკვეთი

სტადია	თარიღი	განმარტება
მპ	2024.11.20	

დაკვეთის №

CAD DWG ფაილი meria.dwg

დირექტორი:

მთ. კონსტრუქტორი: ა. კორტავა

შეასრულა ნ. ხუბულავა

შეამოწმა გ. ვაშაკიძე

ნახაზის დასახელება

ფილის ჭრილები სპეციფიკაცია

კ-6.26

A2

გაღახურვის ფილის არმირების გეგმა +36.800 ნიშნულზე

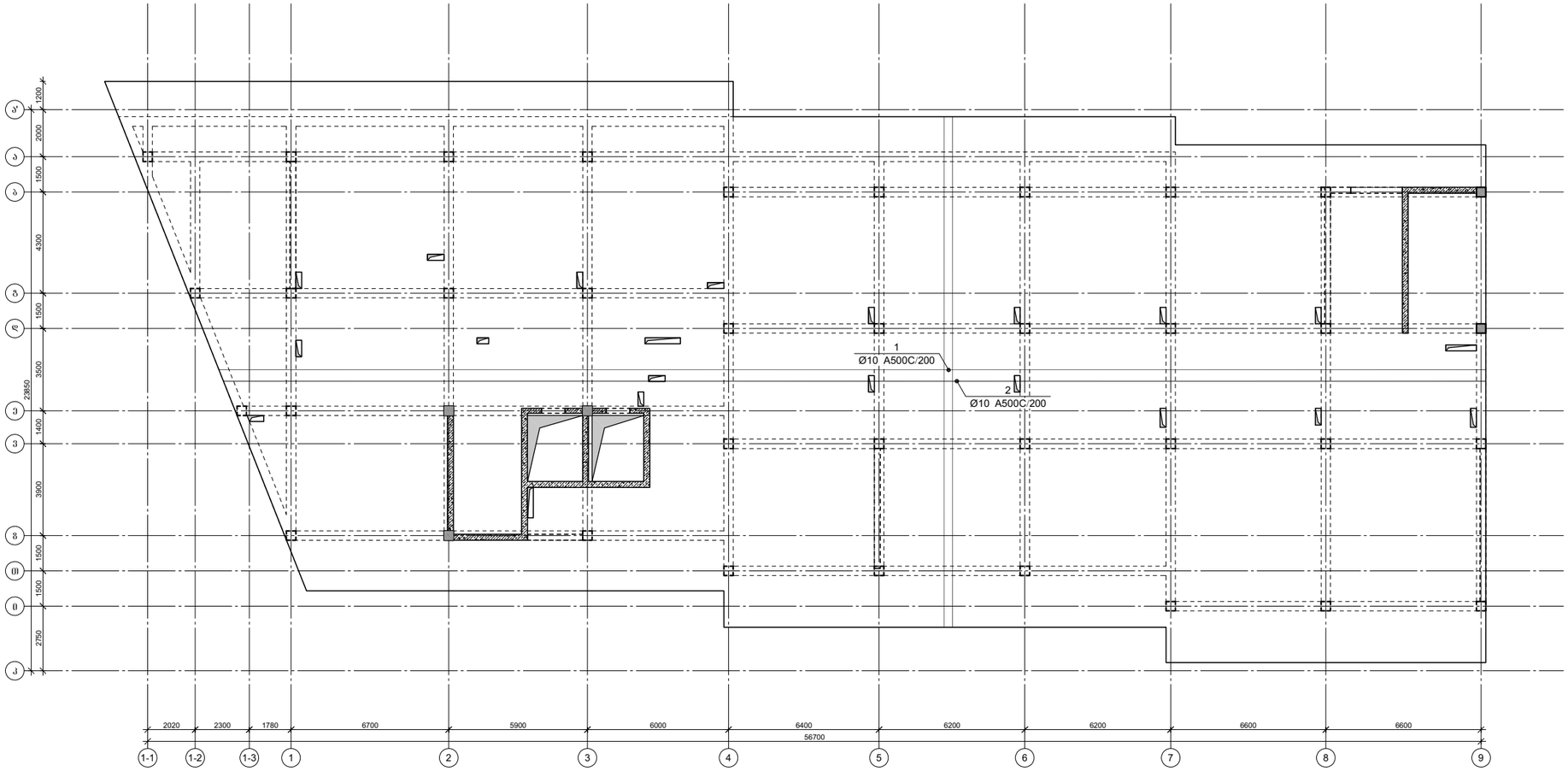

პროექტის დასახელება

მრავალბინიანი საცხოვრებელი სახლი

პროექტის მისამართი

ქ.თბილისი, კობარეთის ქუჩა №1, ნაკვ. №01.17.13.001.365

დამკვეთი

სტადია	მარცხი	განმარტება
მპ	2024.11.20	

დაკვეთის №

CAD DWG ფაილი meria.dwg

დირექტორი:

მთ. კონსტრუქტორი: ა. კორტავა

შესრულა ნ. ხუბულავა

შეამოწმა ზ. ვამაკიძე

ნახაზის დასახელება

გაღახურვის ფილის არმირების გეგმა +36.800 ნიშნულზე

კ-6.27

A2

ფილის არმირების ფრაგმენტი

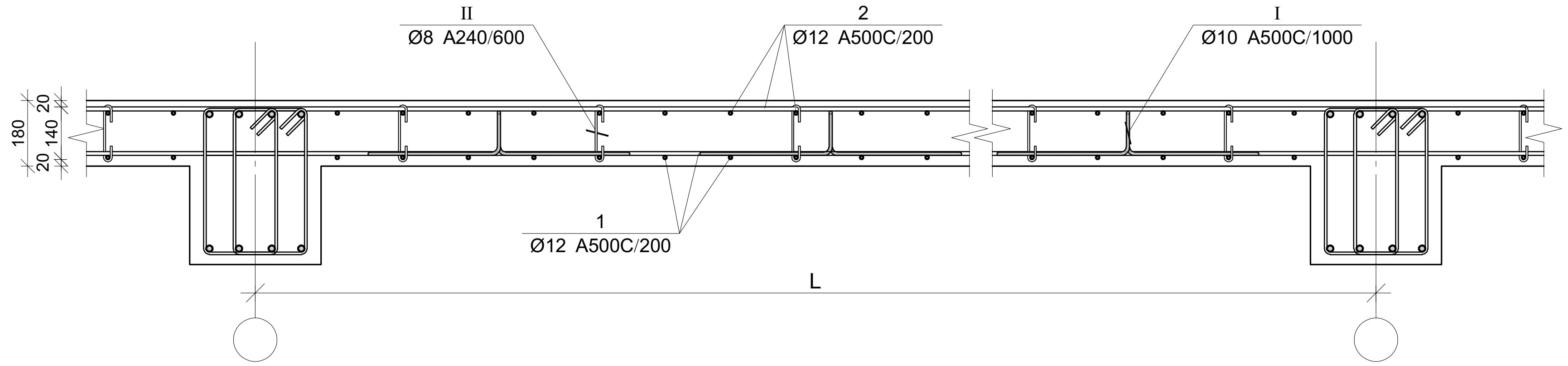

ფილის არმირების კვეთი რიგელთან

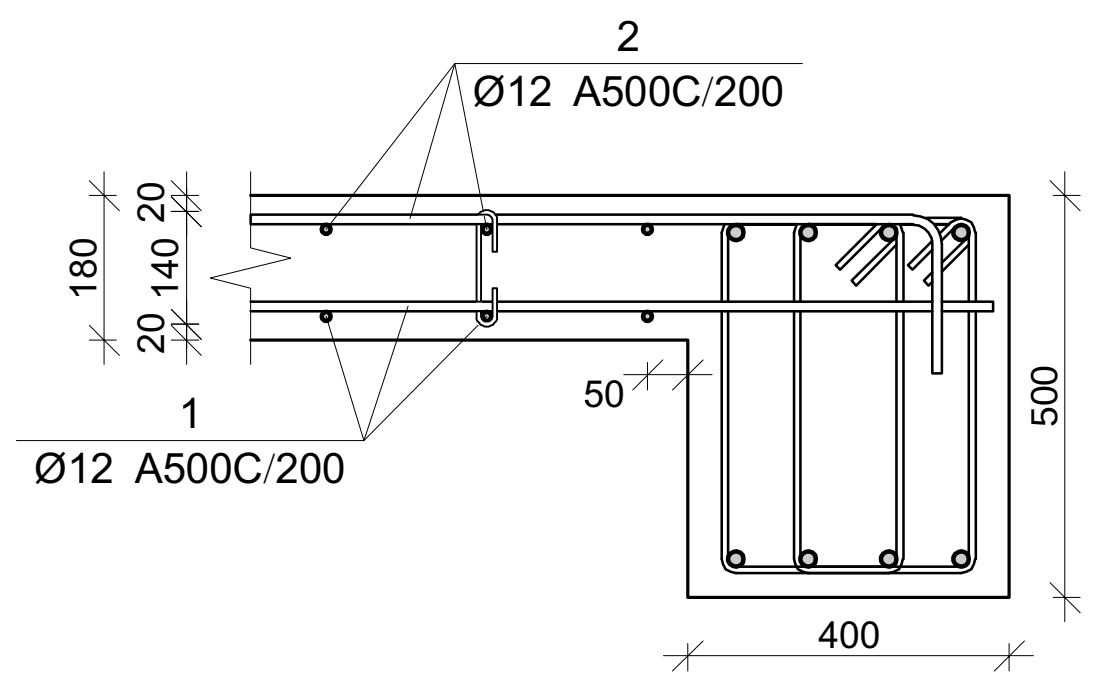

ფილის არმირების კვეთი კიდესთან

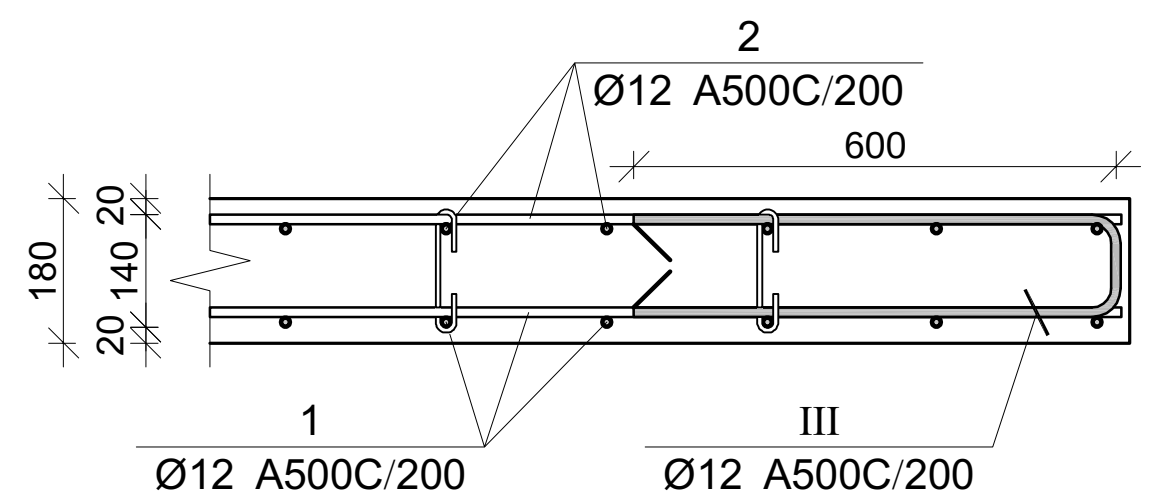

ჭრილი კიბის მარშთან

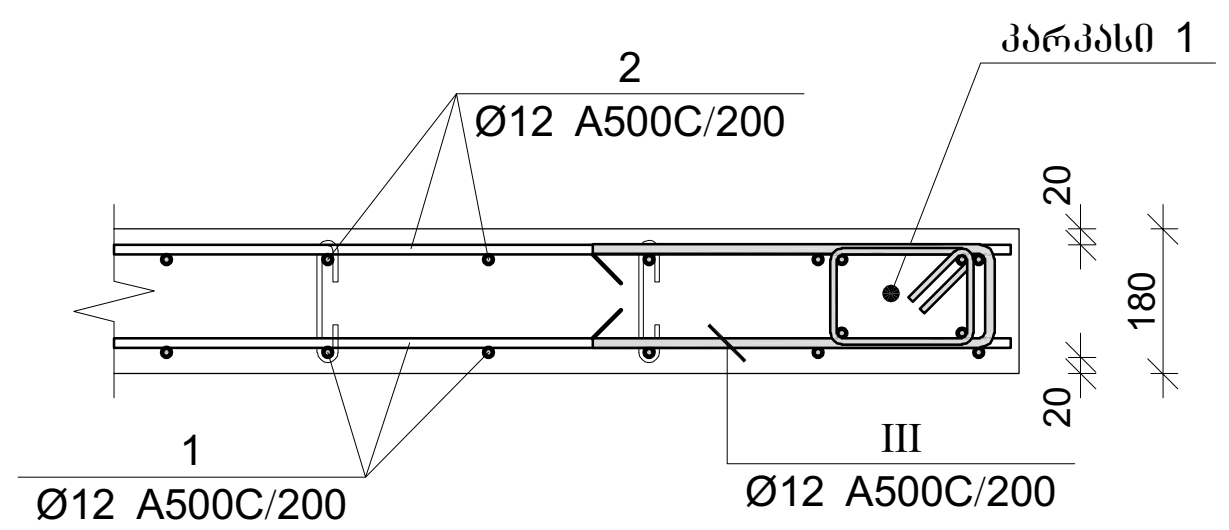

ფილის არმირების კვეთი კიბესთან

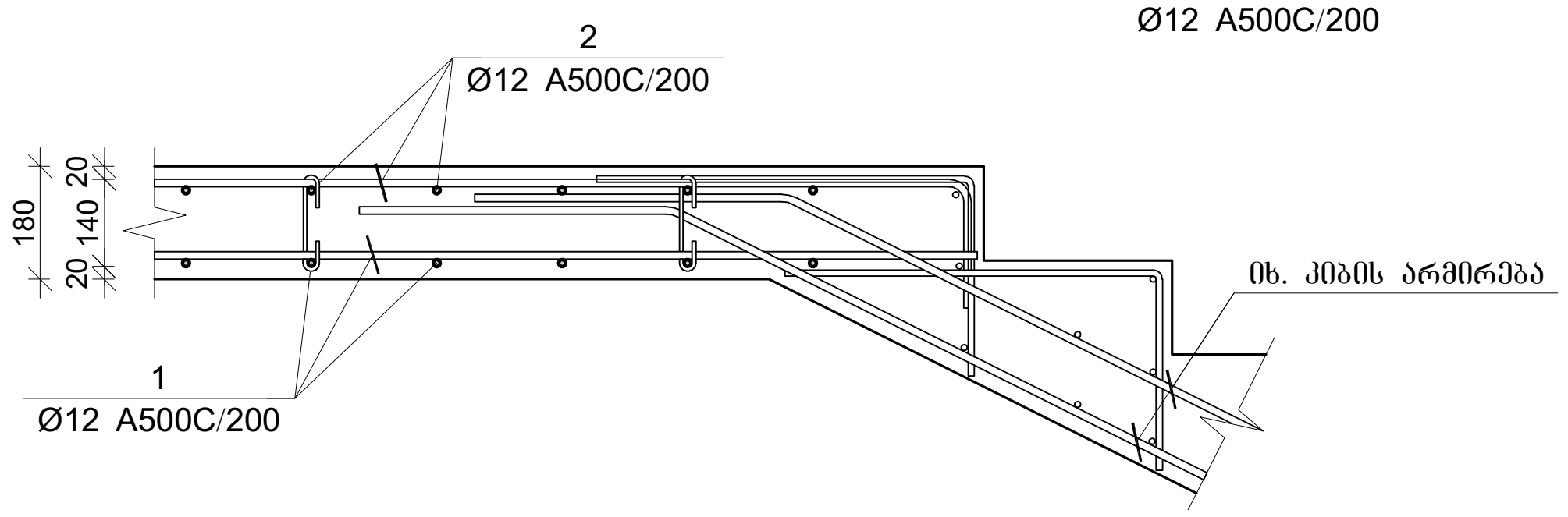

ფილის არმირების კვეთი კიბესთან

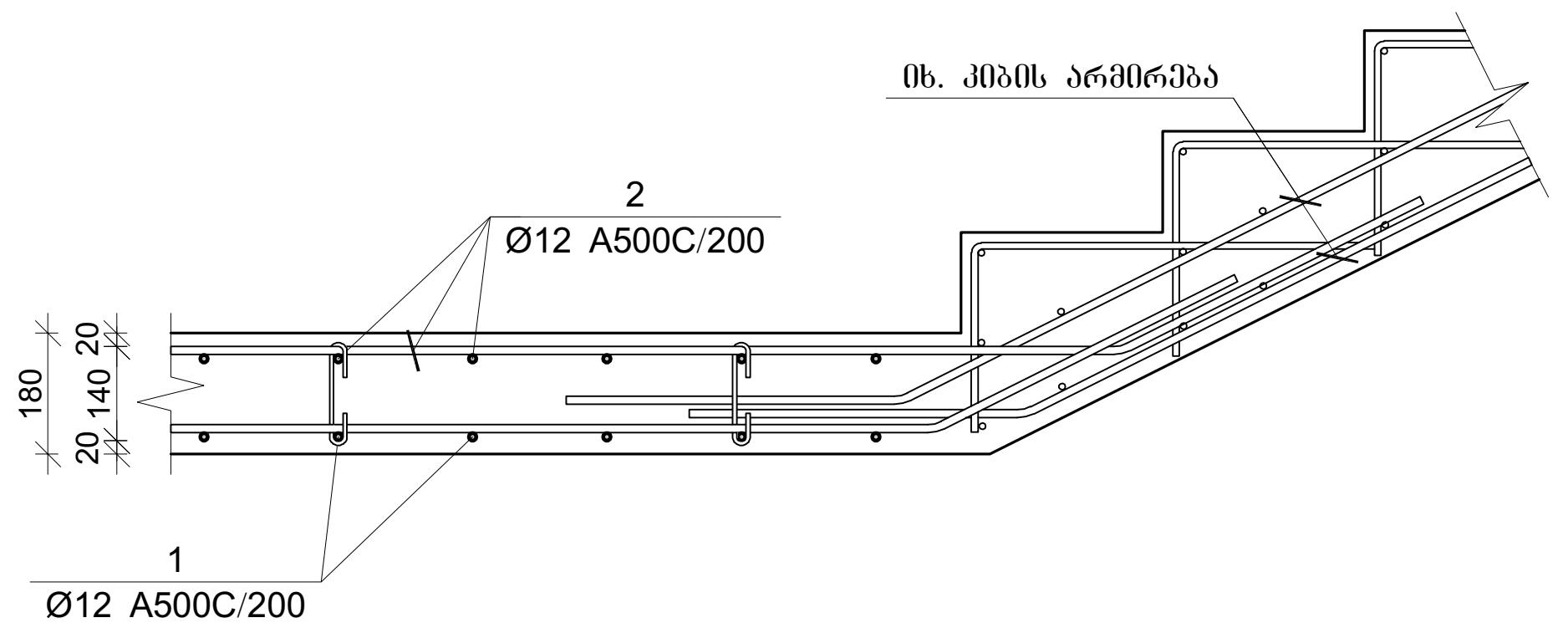

პოზ.	Ø [მმ.]	ესკიზი [მმ.]	სიგრძე [მმ.]
1	Ø12	----	----
2	Ø12	---- 200 200	----
1	Ø12	3000	3000
I	Ø10	400 120 200 120 400	1240
II	Ø8	156 180 180 45 45	350
III	Ø12	600 130 600	1330
IV	Ø8	80 20 20 80	740

გადახურვის ფილის სპეციფიკაცია

არმატურის სპეციფიკაცია					არმატურის ამოკრეფა					ბეტონი B 25
პოზ. №	Ø	L მმ.	n ცალი	Ln მ.	Ø	∑Ln მ.	გრძივი მეტრის წონა კგ.	წონა კგ. A240	წონა კგ. A500C	V; მ³
1	2	3	4	5	6	7	8	9	10	11
1	10 A500C	-	-	21240.00	8 A240	1702.20	0.39	671.66		
2	10 A500C	-	-	21600.00	10 A500C	45859.00	0.62		28273.86	368.82
3	12 A500C	-	-	3980.00	12 A500C	3980.00	0.89		3533.51	
I	10 A500C	1240	2070	2566.80						
II	8 A240	350	4800	1680.00						
III	10 A500C	1330	340	452.20						
IV	8 A240	740	30	22.20			∑	671.66	31807.37	368.82
						n= 1		671.66	31807.37	368.82
									88.06	კგ/მ³

პროექტის დასახელება

მრავალბინიანი საცხოვრებელი სახლი

პროექტის მისამართი

ქ.თბილისი, კობარეთის ქუჩა №1, ნაკვ. №01.17.13.001.365

დამკვეთი

სტადია	თარიღი	განმარტება
მპ	2024.11.20	

დაკვეთის №

CAD DWG ფაილი meria.dwg

დირექტორი:

მთ. კონსტრუქტორი: ა. კორტავა

შეასრულა ნ. ხუბულავა

შეამოწმა გ. ვაშაკიძე

ნახაზის დასახელება

ფილის ჭრილები სპეციფიკაცია

კ-6.28

A2

გაღახურვის ფილის არმირების გეგმა +42.900 ნიშნულზე

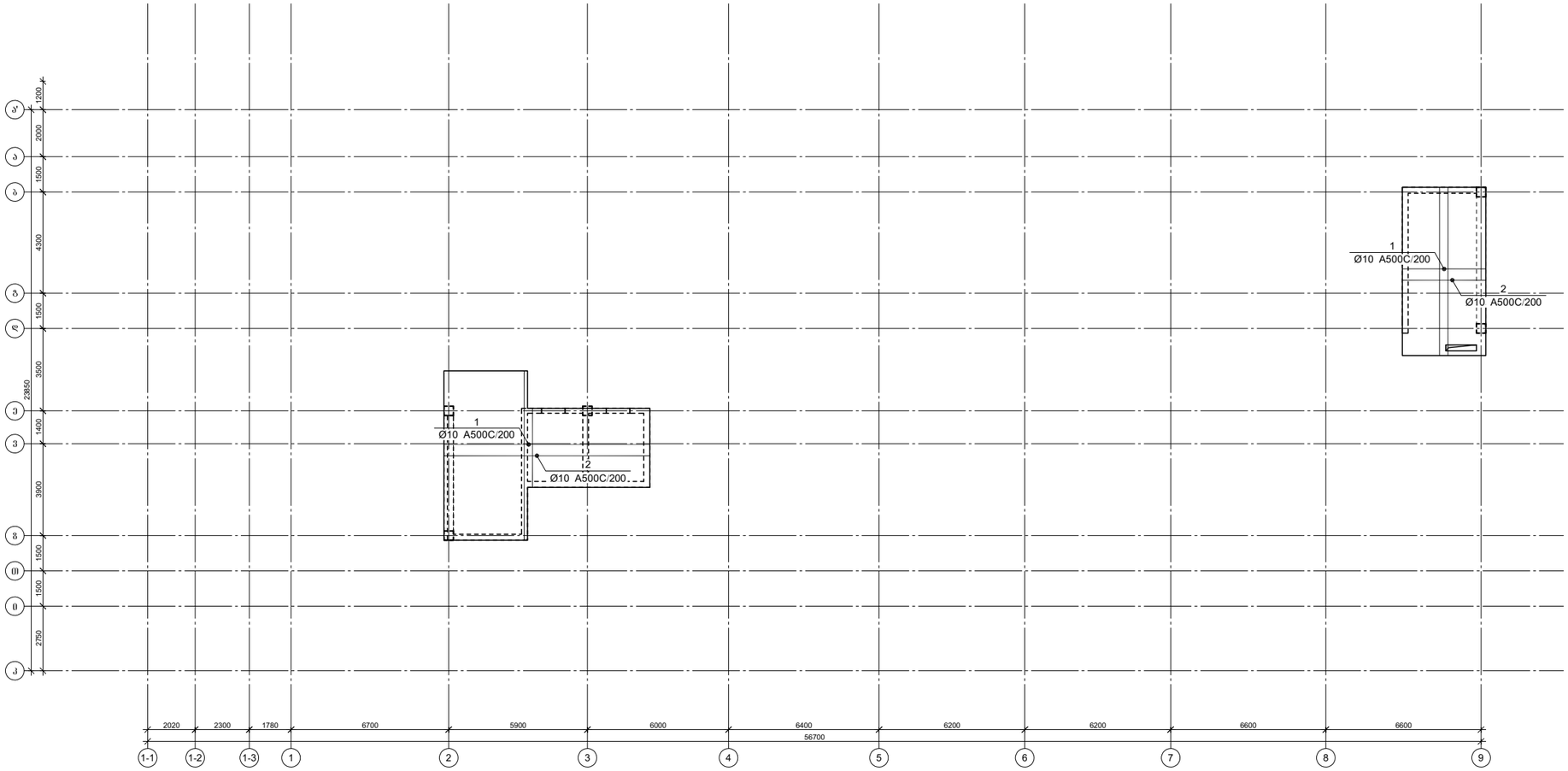

პროექტის დასახელება

მრავალბინიანი საცხოვრებელი სახლი

პროექტის მისამართი

ქ.თბილისი, კობარეთის ქუჩა №1, ნაკვ. №01.17.13.001.365

დამკვეთი

სტადია	მარცხი	განმარტება
მპ	2024.11.20	

დაკვეთის №

CAD DWG ფაილი meria.dwg

დირექტორი:

მთ. კონსტრუქტორი: ა. კორტავა

შესრულა ნ. ხუბულავა

შეამოწმა ზ. ვაშაკიძე

ნახაზის დასახელება

გაღახურვის ფილის არმირების გეგმა +42.900 ნიშნულზე

კ-6.29

A2

ფილის არმირების ფრაგმენტი

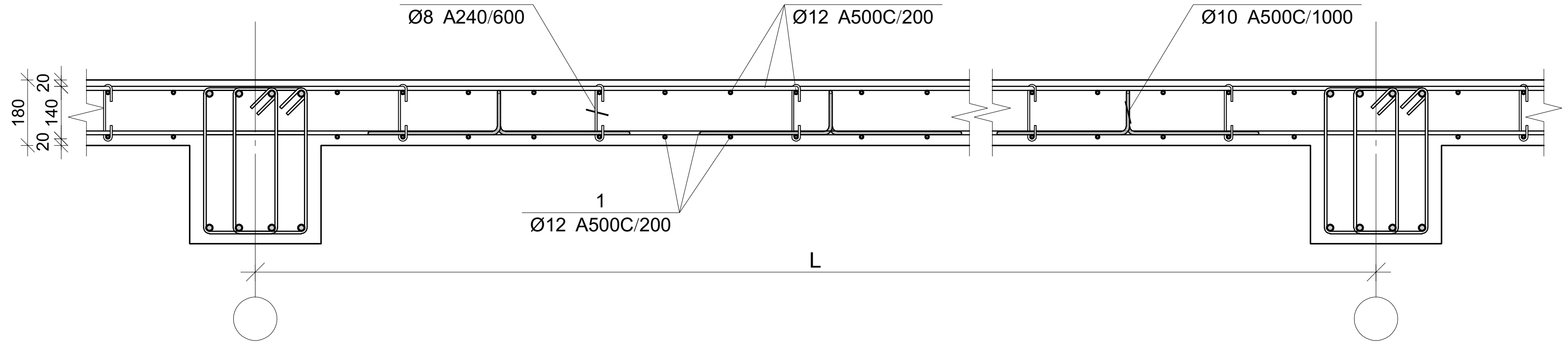

ფილის არმირების კვეთი რიგელთან

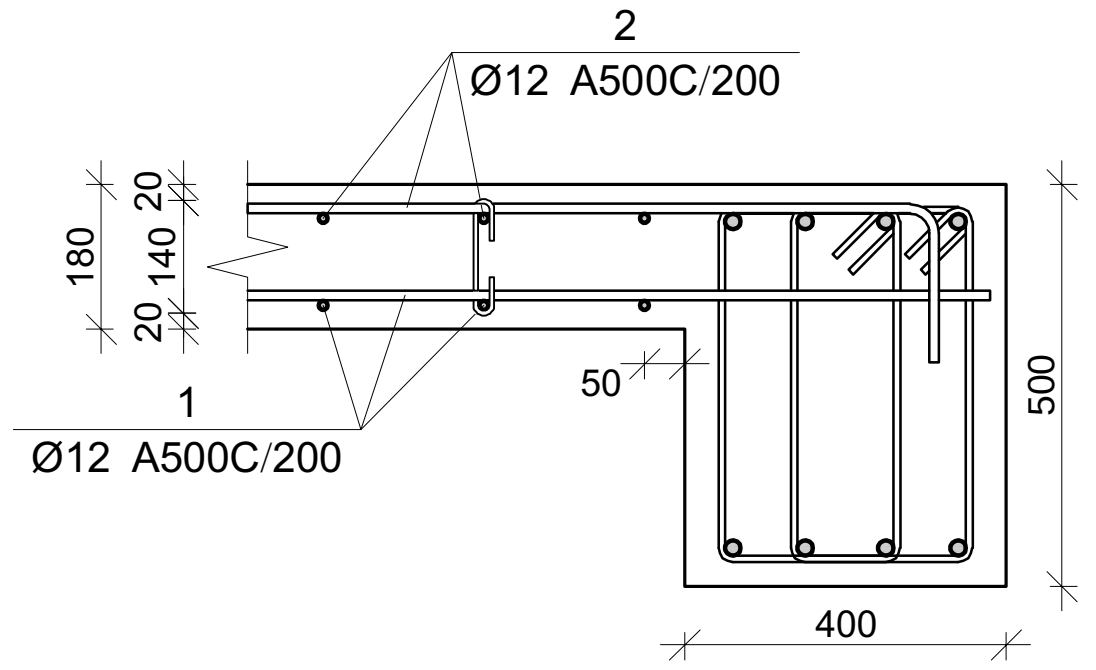

ფილის არმირების კვეთი კიდესთან

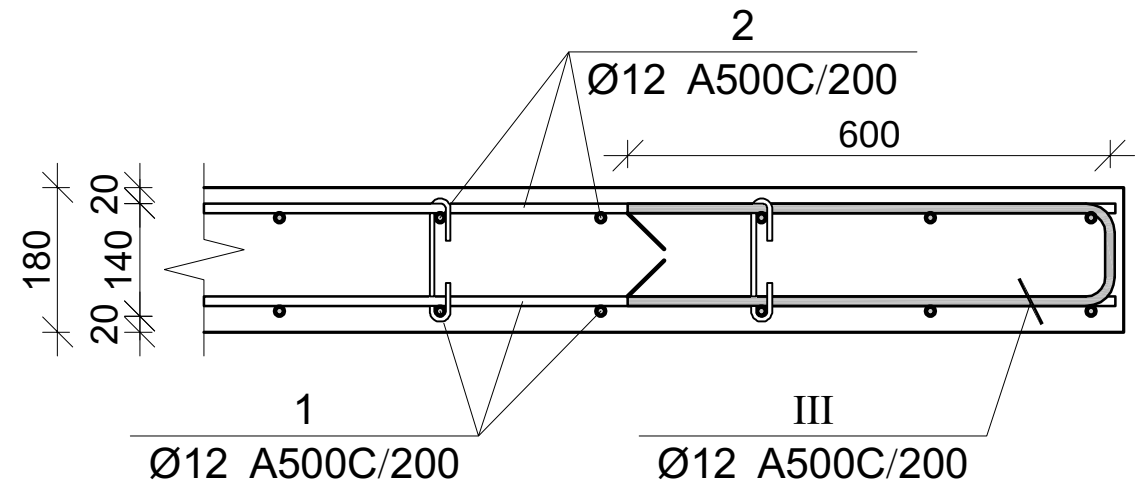

ჭრილი კიბის მარშთან

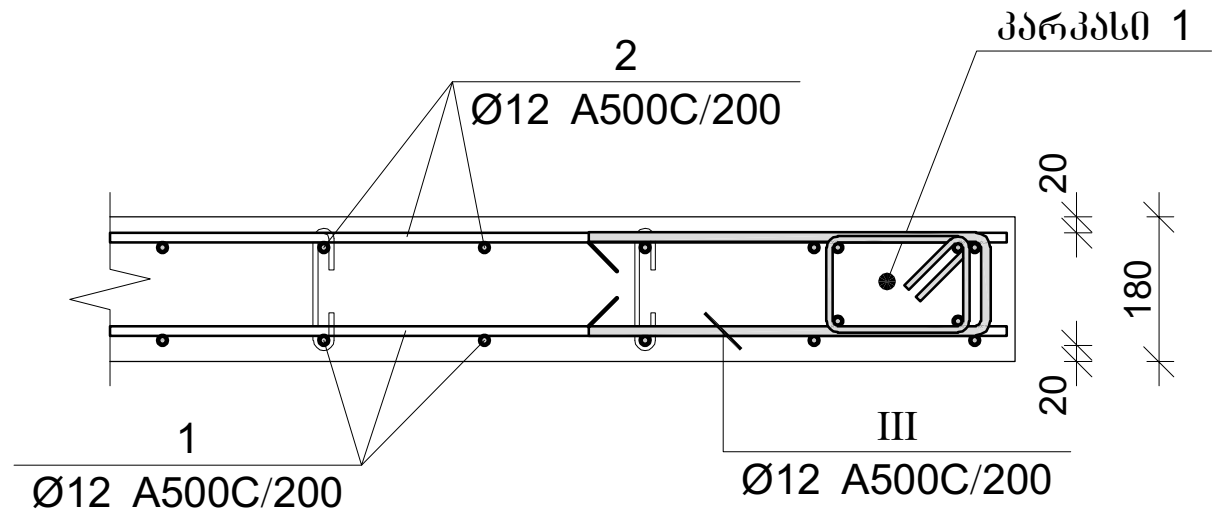

ფილის არმირების კვეთი კიბესთან

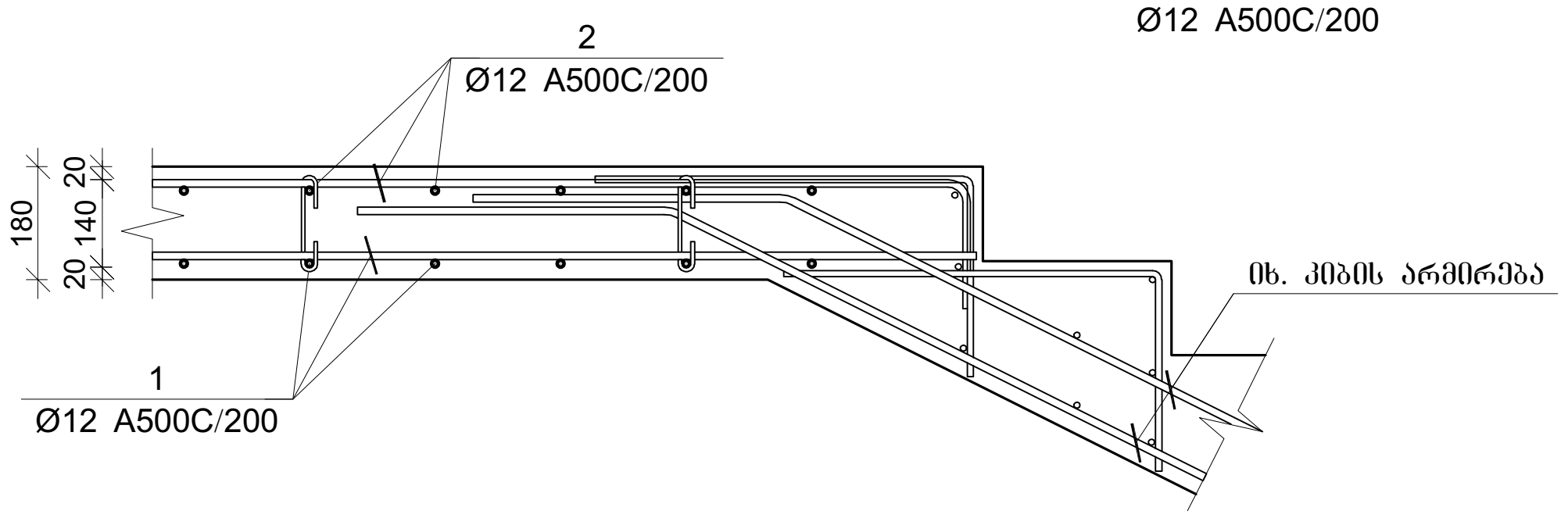

ფილის არმირების კვეთი კიბესთან

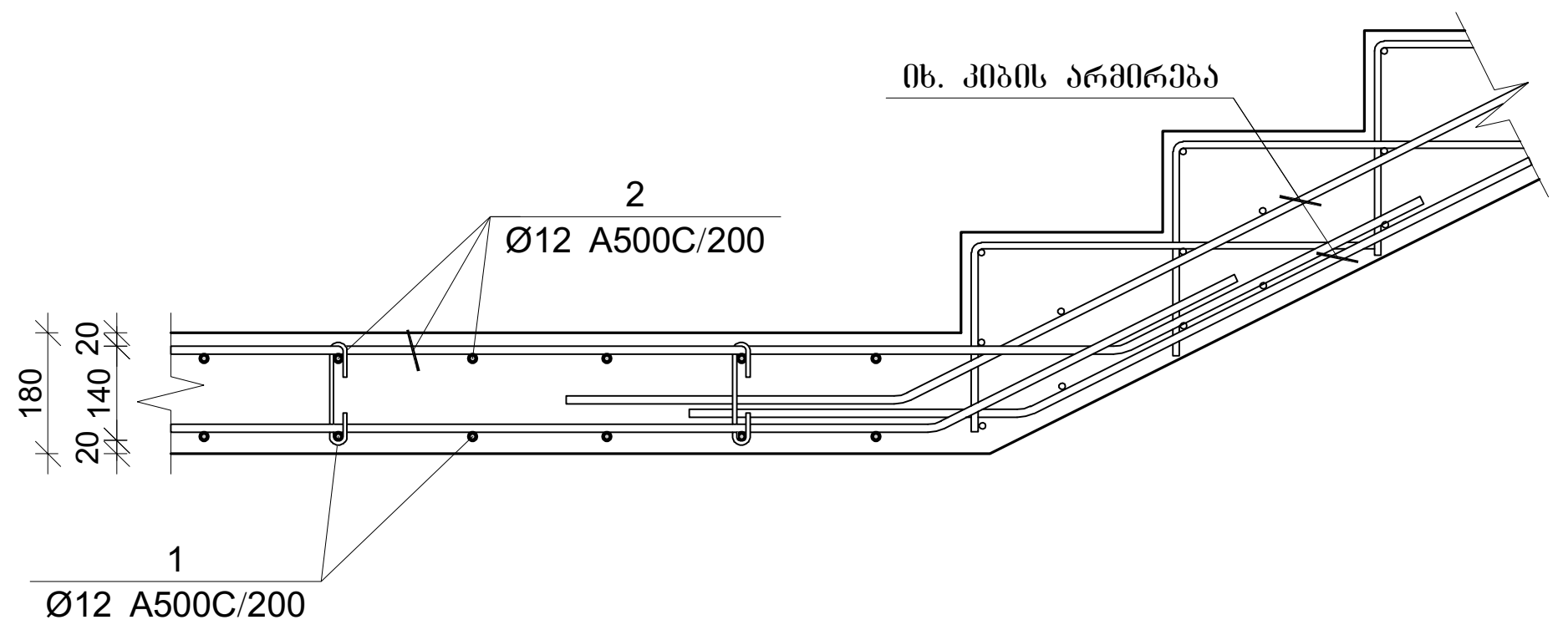

პოზ.	Ø [მმ.]	ესკიზი [მმ.]	სიგრძე [მმ.]
1	Ø12		----
2	Ø12	200 / 200	----
1	Ø12	3000	3000
I	Ø10	400 / 400	1240
II	Ø8	156 / 180 / 45	350
III	Ø12	600 / 130	1330
IV	Ø8	50	740

გადახურვის ფილის სპეციფიკაცია

არმატურის სპეციფიკაცია					არმატურის ამოკრეფა					ბეტონი B 25
პოზ. №	Ø	L მმ.	n ცალი	Ln მ.	Ø	∑Ln მ.	1მ.გრძ. წონა კგ.	წონა კგ. A240	წონა კგ. A500C	V; მ³
1	2	3	4	5	6	7	8	9	10	11
1	10 A500C	-	-	21240.00	8 A240	1702.20	0.39	671.66		
2	10 A500C	-	-	21600.00	10 A500C	45859.00	0.62		28273.86	368.82
3	12 A500C	-	-	3980.00	12 A500C	3980.00	0.89		3533.51	
I	10 A500C	1240	2070	2566.80						
II	8 A240	350	4800	1680.00						
III	10 A500C	1330	340	452.20						
IV	8 A240	740	30	22.20			∑	671.66	31807.37	368.82
						n= 1		671.66	31807.37	368.82
									88.06	კგ/მ³

პროექტის დასახელება

მრავალბინიანი საცხოვრებელი სახლი

პროექტის მისამართი

ქ.თბილისი, კობარეთის ქუჩა №1, ნაკვ. №01.17.13.001.365

დამკვეთი

სტადია	თარიღი	განმარტება
მპ	2024.11.20	

დავალების №

CAD DWG ფაილი meria.dwg

დირექტორი:

მთ. კონსტრუქტორი: ა. კორტავა

შეასრულა ნ. ხუხულავა

შეამოწმა გ. ვაშაკიძე

ნახაზის დასახელება

ფილის ჭრილები
სპეციფიკაცია

კ-6.30

A2