სავაჭრო ობიექტი

ბებმები

მისამართი: ქ. თბილისი, სოფელი თხინვალა,
იოსებ ხეჭაყმაძის ქ. #2.

საკადასტრო კოდი: 01.72.58.053.005

შემსრულებელი:
შპს "A3 არქიტექტს"
(ს/კ 405231663)
დირექტორი: თ. სააკა

A3 Architects
Urban planning & Architecture

Ընդհանուր տվյալներ	
Ընդհանուր ծրագրային լուծումներ	
Ընդհանուր ճարտարապետական լուծումներ	
Ընդհանուր կոնստրուկտիվ լուծումներ	
Ընդհանուր ինժեներական համակարգեր	
Ընդհանուր էլեկտրատեխնիկական լուծումներ	
Ընդհանուր ջեռուցում, օդափոխություն և օդորակում	
Ընդհանուր ջրամատակարարում և կոյուղի	
Ընդհանուր թույլ հոսանքներ	
Ընդհանուր հրդեհային անվտանգություն	
Ընդհանուր կանաչապատում և բարեկարգում	
Ընդհանուր շինարարական աշխատանքներ	
Ընդհանուր ավտոմատացված համակարգեր	
Ընդհանուր տեղեկատվական համակարգեր	
Ընդհանուր անվտանգության համակարգեր	
Ընդհանուր ինժեներական համակարգերի փորձարկում և շահագործման ընդունում	
Ընդհանուր էներգաարդյունավետություն	
Ընդհանուր շրջակա միջավայրի պաշտպանություն	
Ընդհանուր հրշեջ անվտանգություն	
Ընդհանուր աշխատանքների կազմակերպում	
Ընդհանուր շինարարական արտադրանքներ	
Ընդհանուր շինհրապարակի կազմակերպում	
Ընդհանուր կենցաղային և հասարակական շենքեր և կառույցներ	
Ընդհանուր արդյունաբերական շենքեր և կառույցներ	
Ընդհանուր գյուղատնտեսական շենքեր և կառույցներ	
Ընդհանուր ենթակառուցվածքային օբյեկտներ	
Ընդհանուր տրանսպորտային օբյեկտներ	
Ընդհանուր հիդրոտեխնիկական շինություններ	
Ընդհանուր մելիորատիվ համակարգեր	
Ընդհանուր ռեկուլտիվացիոն աշխատանքներ	
Ընդհանուր հողային աշխատանքներ	
Ընդհանուր հիմնատակեր և հենապատեր	
Ընդհանուր հիմքեր և հիմնադրամենտներ	
Ընդհանուր ստորգետնյա կառույցներ	
Ընդհանուր նկուղներ	
Ընդհանուր ցոկոլներ	
Ընդհանուր պատեր	
Ընդհանուր սյուներ և պիլոններ	
Ընդհանուր հենակներ	
Ընդհանուր ծածկեր	
Ընդհանուր հարկեր	
Ընդհանուր աստիճաններ և պատշգամբներ	
Ընդհանուր տանիքներ	
Ընդհանուր դռներ և պատուհաններ	
Ընդհանուր ներքին հարդարանքի աշխատանքներ	
Ընդհանուր արտաքին հարդարանքի աշխատանքներ	
Ընդհանուր հատակներ	
Ընդհանուր ներքին ցանցեր	
Ընդհանուր արտաքին ցանցեր	
Ընդհանուր ներքին սարքավորումներ	
Ընդհանուր արտաքին սարքավորումներ	
Ընդհանուր ներքին կահավորանք	
Ընդհանուր արտաքին կահավորանք	
Ընդհանուր ներքին տեխնոլոգիական սարքավորումներ	
Ընդհանուր արտաքին տեխնոլոգիական սարքավորումներ	
Ընդհանուր տեղեկատվական նշանակության նշաններ	
Ընդհանուր ուղղորդող նշաններ	
Ընդհանուր նշաններ	
Ընդհանուր գովազդային կոնստրուկցիաներ	
Ընդհանուր ճարտարապետական լուսավորություն	
Ընդհանուր ճարտարապետական ձևավորում	
Ընդհանուր գրաֆիտիների հեռացում	
Ընդհանուր այլ	

Ընդհանուր	ՀՀ	03/2021
Նախագիծ	Փուլ	Թերթ
	Ա.03.2	

Ընդհանուր ցուցումներ

Ճարտարապետական լուծումներ	Գլխավոր ճարտարապետ	Ա.Ղազարյան
	Գլխավոր նախագծող	Ա.Ղազարյան
	Նախագծող	Ա.Ղազարյան
	Նախագծող	Ա.Ղազարյան

ახალი სამედიცინო ცენტრი
(სკოლის); ნომერსახლი;
სანიაღვრე არხები)

ქ. თბილისი, კავთისხევის ქუჩა #19



A3 Architects
Urban planning & Architecture

თანაავტორი	გვარი
დიზაინერი	
დეპარტამენტის უფროსი	
პროექტის ხელმძღვანელი	

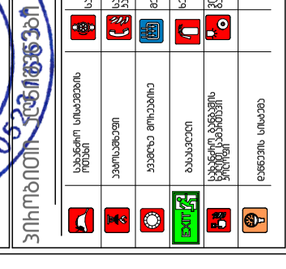

ვიზიტის ნებართვები

საბანაო ადგილი	საბანაო ადგილის ოთხები
საბანაო ბასეინის ვიზიტის ოთხები	საბანაო ბასეინი
ბავშვის ბოთლის ოთხები	ბავშვის ბოთლის ოთხები
ბასკეტბოლი	ბასკეტბოლი
საბანაო ბასეინის ვიზიტის ოთხები	საბანაო ბასეინი და საბანაო ბასეინის ვიზიტის ოთხები
ველოსიპედის სარდაფი	

ტექნიკურ-ეკონომიკური მაჩვენებლები

დასახელება	ფაილები

ნახაზის სახეობები

ნახაზის აღნუსხვები

ობიექტი	ფორმატი	ტიპიური
A3		03/2021
ბვრები	ბვრები	ბვრები
	A.03.3	

მრავალფუნქციური კომპლექსი
(სასტუმრო; კომერციული;
სასწავლო-ტრენინგ ცენტრი)

ქ. თბილისი, ჯავთარიძის ქუჩა #19

A3 Architects
Urban planning & Architecture

თანამდებობა	გვარი	ხელმოწერა
დირექტორი		
მთ.არქიტექტორი		
არქიტექტორი		



პირობითი აღნიშვნები

	სახანძრო სისტემების ობიექტი		სახანძრო მილსადენი
	ავტომატური		სახანძრო განგაშის ღილაკი
	ჯვარედინა მოძრაობის		მექანიკური განიავება
EXIT	გასასვლელი		ხელის სახანძრო
	სახანძრო განგაშის ხმოვანი სიგნალი		მიმღები და სადენი განგაშის სისტემა
	ღილაკის სისტემა		

ტექნიკურ-ეკონომიკური
მაჩვენებლები

დანიშნულება	ფართობი

ნახაზის სახელწოდება

ნახაზის მონაცემები

მასშტაბი	ფორმატი	თარიღი
	A3	03/2021
სტადია	ბევრი	ბევრები
	A.03.4	

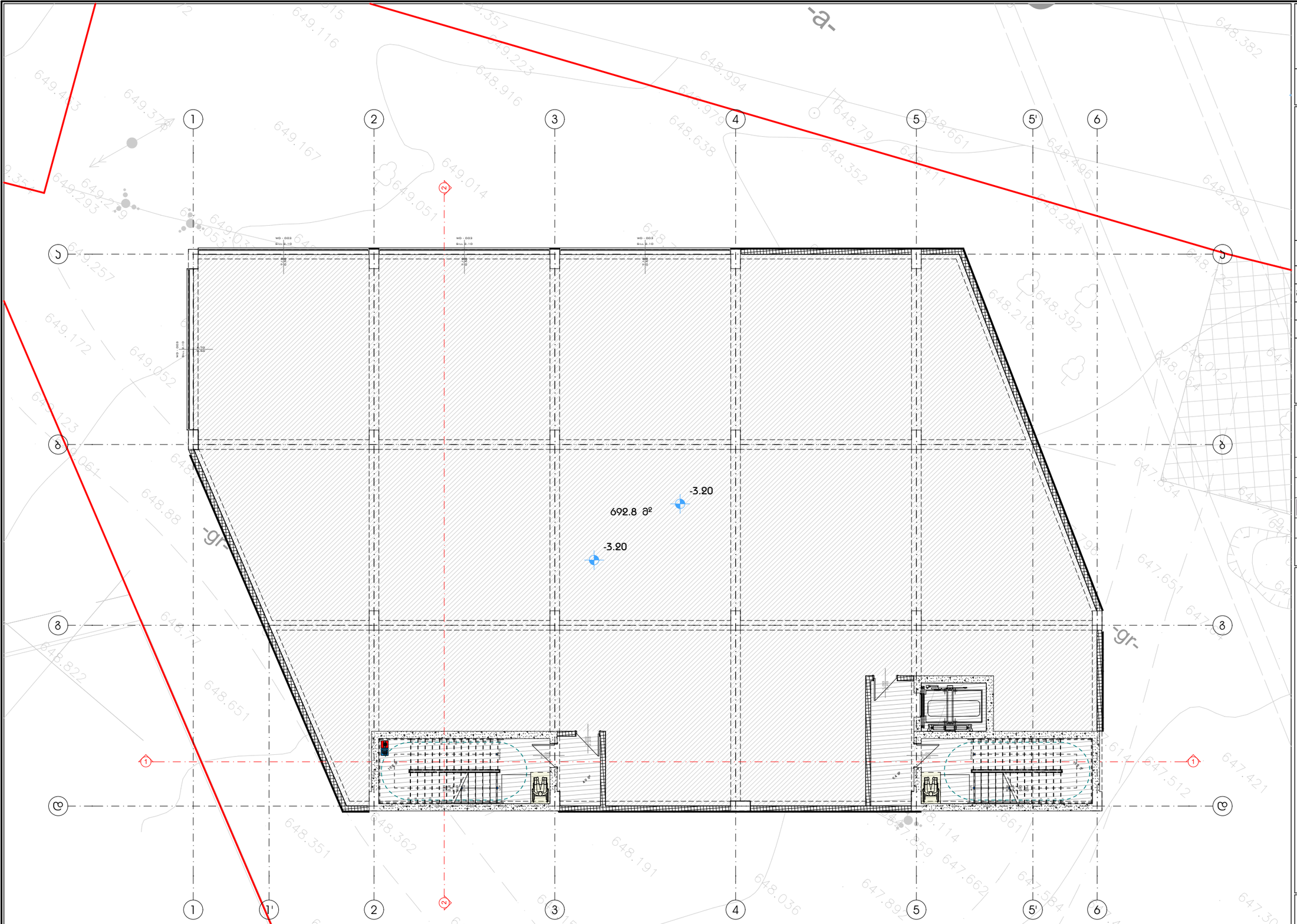

მრავალფუნქციური კომპლექსი (სასტუმრო; კომერციული; საცხოვრებელი)

ქ. თბილისი, ჯავთარაძის ქუჩა #19

A3 Architects
Urban planning & Architecture

თანამდებობა	გვარი	ხელმოწერა
დირექტორი		
მთ.არქიტექტორი		
არქიტექტორი		

პირობითი აღნიშვნები

	სახანძრო სისტემების ოთახი		სახანძრო მილები
	ავტომატიკა		სახანძრო განგაშის ხელით ჩართვის სისტემა
	ჯვარედა მოპირებისა		მეორადი ბენზინება
	გასასვლელი		ხელის სატუმბი
	სახანძრო განგაშის ხელით ჩართვის პულტი		მიმღები და ხმოვანი განგაშის სისტემა
	ღილაკის სისტემა		

ტექნიკურ-ეკონომიკური მაჩვენებლები

დანიშნულება	ფართობი

ნახაზის სახელწოდება

- I სართულის ბებმა - 3.30 ნიშნულზე

ნახაზის მონაცემები

მასშტაბი	ფორმატი	თარიღი
1:150	A3	03/2021
სტადია	ბვეხი	ბვეხები
	A.03.5	

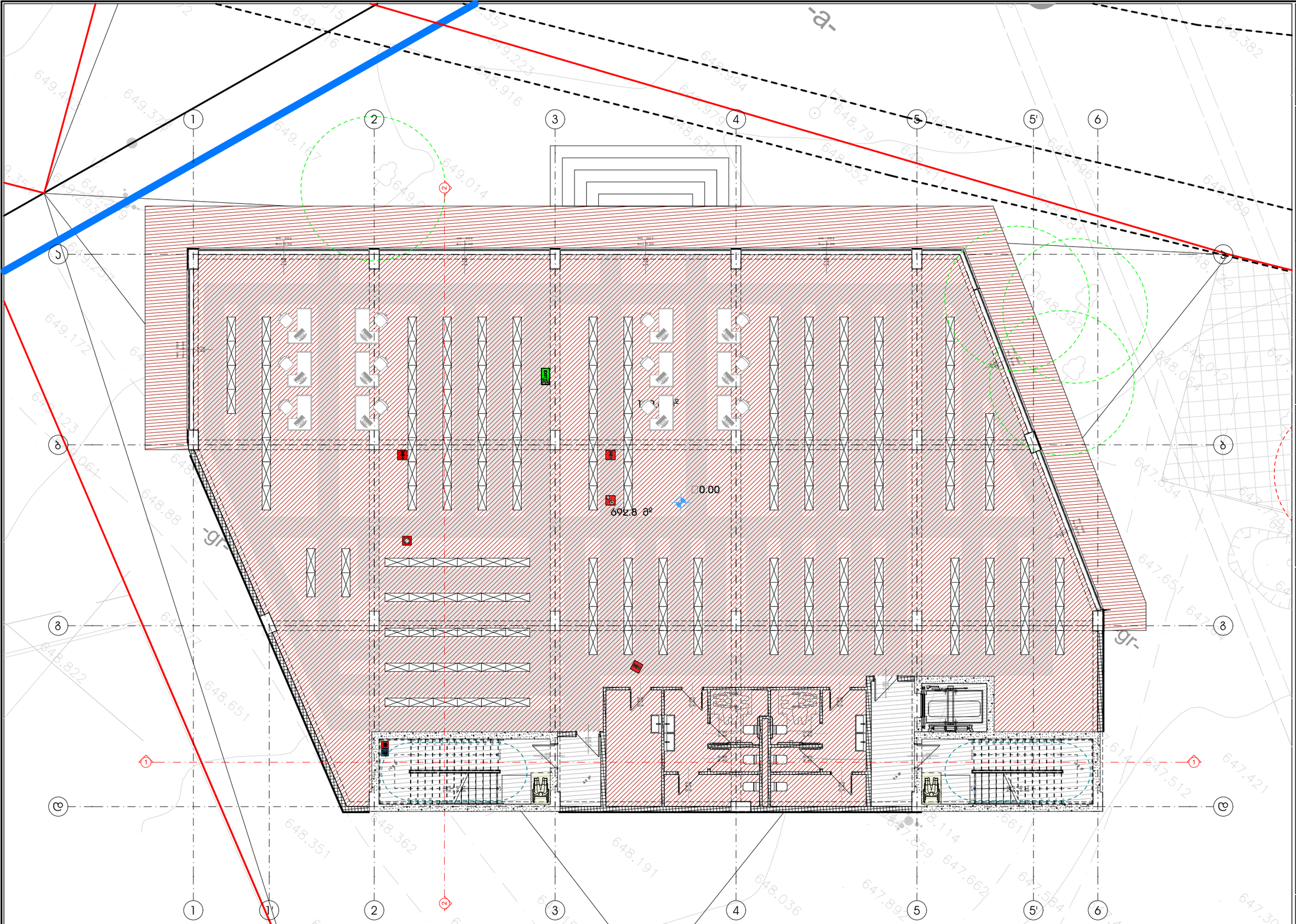

მრავალფუნქციური კომპლექსი (სასტუმრო; კომერციული; სასწავლებელი)

ქ. თბილისი, ჯავთარაძის ქუჩა #19

A3 Architects
Urban planning & Architecture

თანამდებობა	გვარი	ხელმოწერა
დირექტორი		
მთ.არქიტექტორი		
არქიტექტორი		

პირობითი აღნიშვნები

	სახანძრო სისტემების ოთახი		სახანძრო მილები
	ავტომატიკა		სახანძრო ბანკეტებისთვის ჰიდრანტის სისტემა
	ჯავშანი მოპირებისა		მეორადი ნედლეულის გადამუშავება
	გასასვლელი		ხელის სუსტდამჭერი
	სახანძრო ბანკეტების ჩაშენებული ავტომატიკის პულტები		შემხვედრი და ხმოვანი გაფრთხილების სისტემა
	ღუნვების სისტემა		

ტექნიკურ-ეკონომიკური მაჩვენებლები

დანიშნულება	ფართობი
სასტუმრო	
ავტომანქანები	
ღია ავტომანქანები	
სასწავლებელი	
სარესტორანო	
ბინის ეზიანი და დეპოზიტი	22.5
დახმარე	
22 საანგარიშო ფართობი	
მოშენებების ფართობი	

ნახაზის სახელწოდება

I სართულის გეგმა 0.00 ნიშნულზე

ნახაზის მონაცემები

მასშტაბი	ფორმატი	თარიღი
1:150	A3	03/2021
სტადია	ბვეიდი	ბვეიდები
	A.03.6	

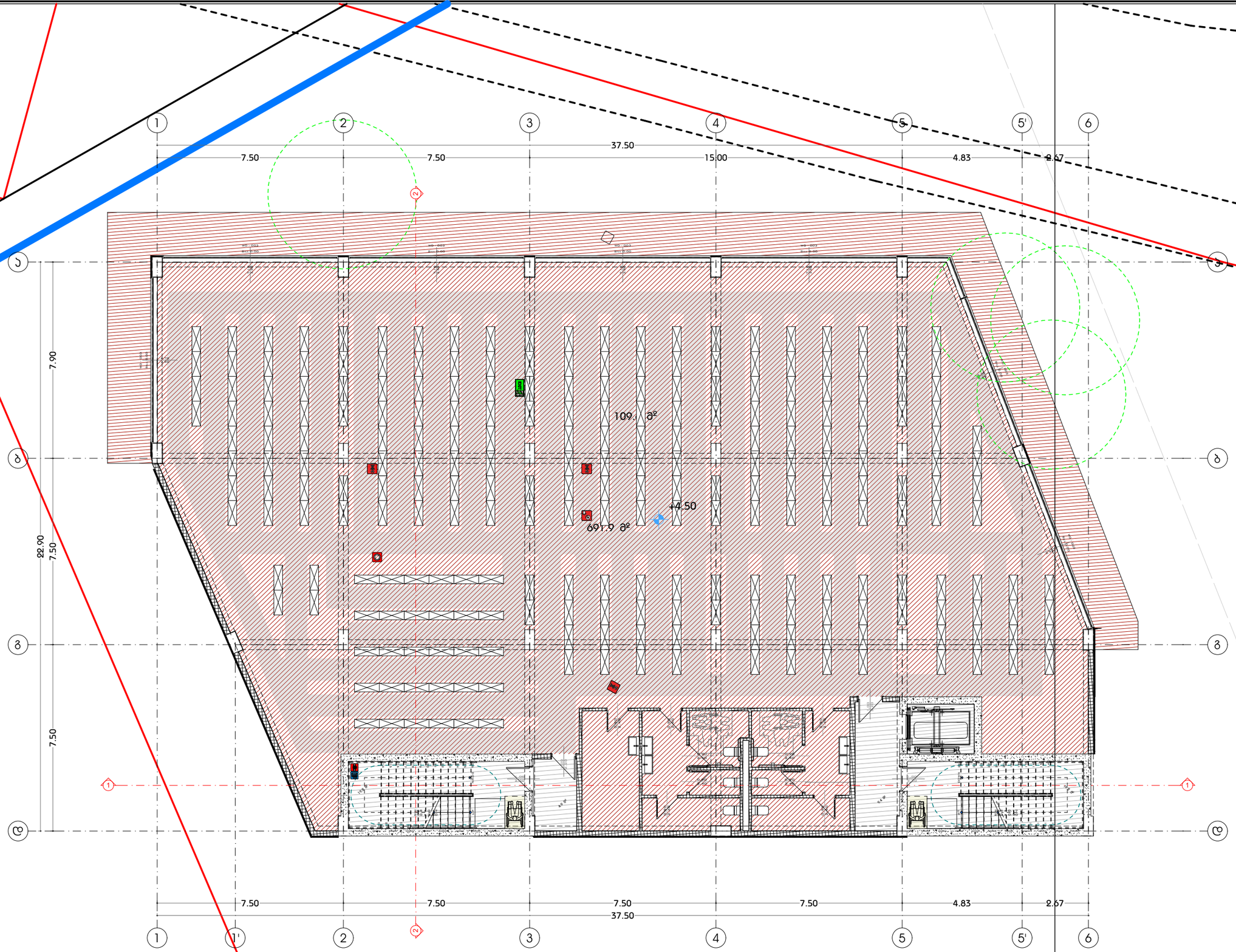

მრავალფუნქციური კომპლექსი (საოფისე; კომერციული; საცხოვრებელი)

ქ. თბილისი, კოსტავას ქუჩა #19

A3 Architects
Urban planning & Architecture

თანამდებობა	გვარი	ხელმოწერა
დირექტორი		
მთ.არქიტექტორი		
არქიტექტორი		

პირობითი აღნიშვნები

	სახანძრო სისტემების ობიექტი		სახანძრო მილსადენი
	ავტომანქანა		სახანძრო განგაშის ხელით ჩართვის სისტემა
	ჯვარედინი მოძრაობის		მეთვალყურეობის კამერა
	გასასვლელი		ხელის სუსტმაქნილი
	სახანძრო განგაშის ხელით ჩართვის ღილაკი		შიგნეული და ჩამოსასხმელი ხელსაწყოების სისტემა
	ღონისძიების სისტემა		

ტექნიკურ-ეკონომიკური მაჩვენებლები

დანიშნულება	ფართობი
საოფისე	
ავტოსადგომები	
საცხოვრებელი	
საზაფხულო	
ბინის ეჯახელი და დეპოფანი	
დახმარე	
სულ საანგარიშო ფართობი	245.2
მოშენებების ფართობი	288.6

ნახაზის სახელწოდება

II სართულის ბეშმა +4.50 ნიშნულზე

ნახაზის მონაცემები

მასშტაბი	ფორმატი	თარიღი
1:150	A3	03/2021
სტადია	ბევრი	ბევრები
	A.03.7	

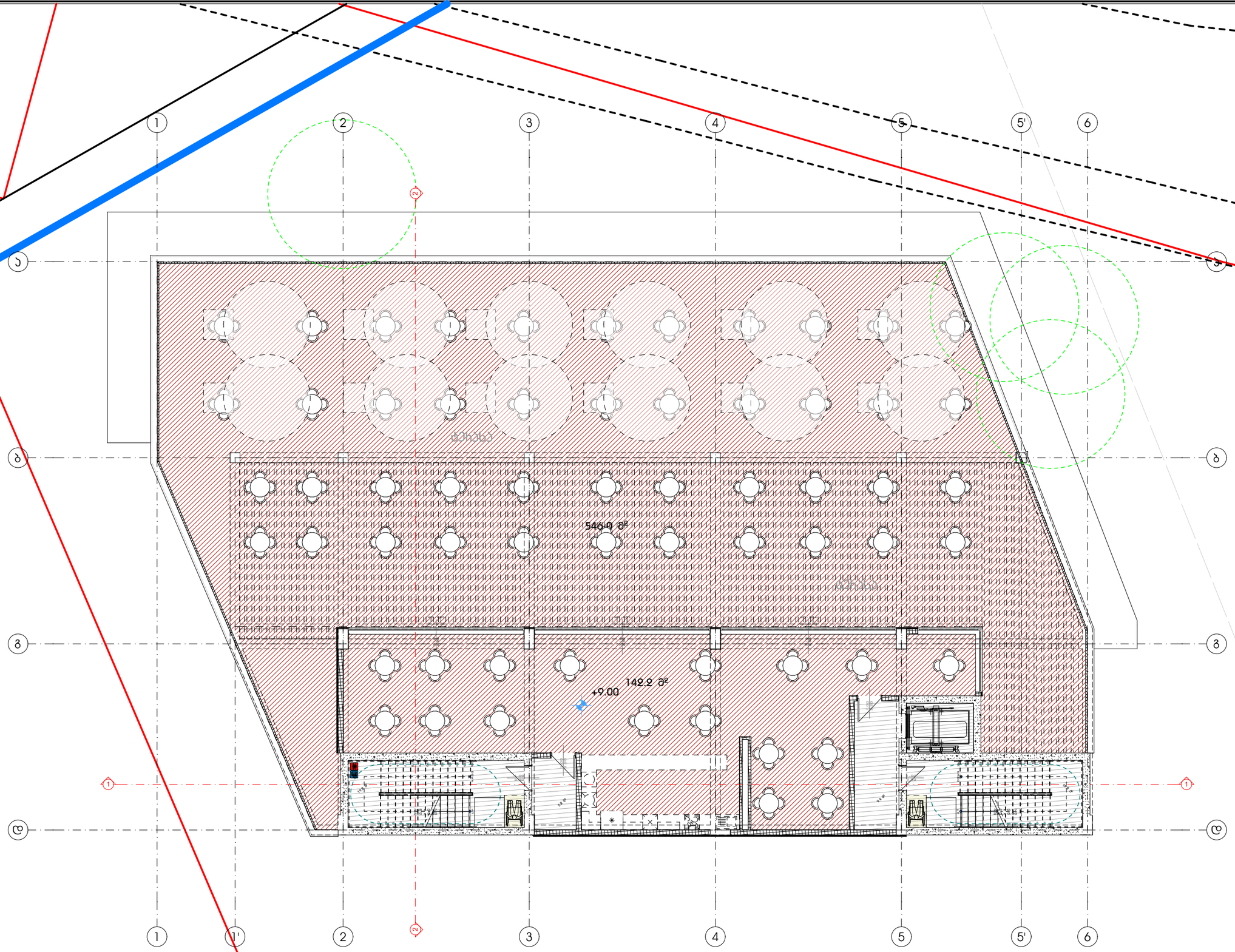

მრავალფუნქციური კომპლექსი (საოფისე; კომერციული; საცხოვრებელი)

ქ. თბილისი, ჯავთარაძის ქუჩა #19

A3 Architects
Urban planning & Architecture

თანამდებობა	გვარი	ხელმოწერა
დირექტორი		
მთ.არქიტექტორი		
არქიტექტორი		

პირობითი აღნიშვნები

	სახანძრო სისტემების ოთახი		სახანძრო მილები
	ავტომატიკა		სახანძრო განგაშის ღილაკი
	ჯავშანი მოპირკეთება		მექანიკური ბანიტება
EXIT	ბანაობელი		ხელის სუსტემა
	სახანძრო განგაშის ხელით ჩართვის ღილაკი		მიმღები და ხმოვანი განგაშის სისტემა
	დენების სისტემა		

ტექნიკურ-ეკონომიკური მაჩვენებლები

დანიშნულება	ფართობი
საოფისე	
ავტოსადგომები	
საცხოვრებელი	248.7
საზაფხულო	57.4
ბინის ეჯახელი და დეპოფანი	33.1
დახმარე	
ჯ საანგარიშო ფართობი	316.2
მოშენებების ფართობი	369.8

ნახაზის სახელწოდება

III სართულის ბებმა +9.00 ნიშნულზე

ნახაზის მონაცემები

მასშტაბი	ფორმატი	თარიღი
1:150	A3	03/2021
სტადია	ბვეიდი	ბვეიდები
	A.03.8	

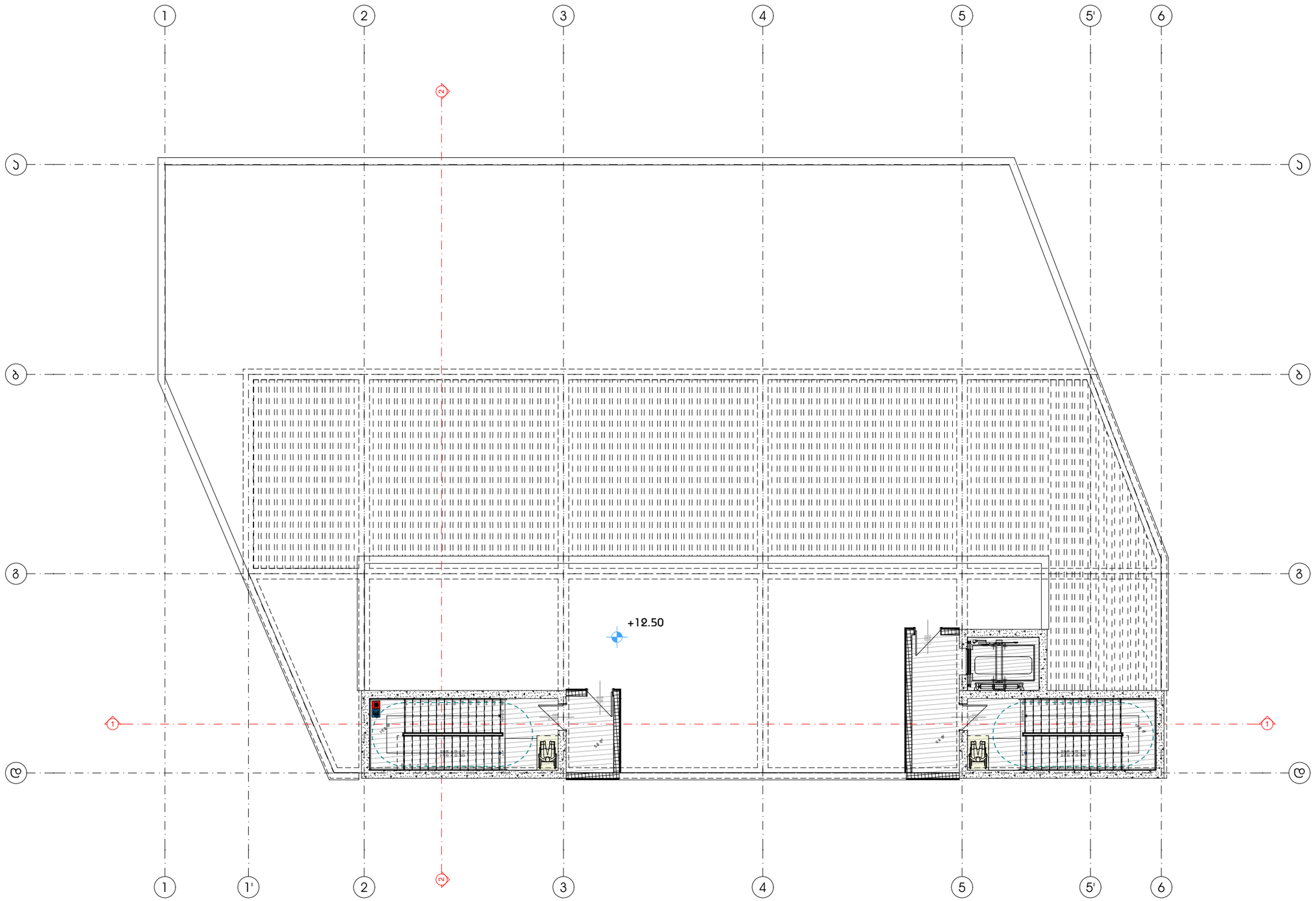

fasadi 1-6 RerZebSi

მრავალფუნქციური კომპლექსი (საოფისე; კომერციული; სასტუმროვილებები)

ქ. თბილისი, კოსტავას ქუჩა #19

A3 Architects
Urban planning & Architecture

თანამდებობა	გვარი	ხელმოწერა
დირექტორი		
მთ.არქიტექტორი		
არქიტექტორი		

პირობითი აღნიშვნები

	სახანძრო სისტემების ობიექი		სახანძრო მილები
	ავტომატები		სახანძრო განყოფილებასთან კავშირის სისტემა
	ჯვარედა მოსაკეთებელი		მეკვნიტური ბალიკება
	ბასასვლელი		ხელის სუსტემა
	სახანძრო ბანგამის ნაწილ საკონტროლო პულტები		მიხეკეთი და სამოკვნი ბანგამის სისტემა
	ღანგევის სისტემა		

ტექნიკურ-ეკონომიკური მაჩვენებლები

დანიშნულება	ფართობი
დახმარე	3.4

ნახაზის სახელწოდება

ტექნიური სართულის ბებმა + 12.50 ნიშნულზე

ნახაზის მონაცემები

მასშტაბი	ფორმატი	თარიღი
1:150	A3	03/2021
სტადია	ბვეძი	ბვეძების
	A.03.9	

სამართავი ღილაკის ტიპი	ამობურცული ნიშანი	ბრაილის შეტყობინება	თანაფარდობა (გახსნილი რკალები აღნიშნავს გამოუყენებელ წერტილებს ბრაილის თითოეულ უჯრაში)
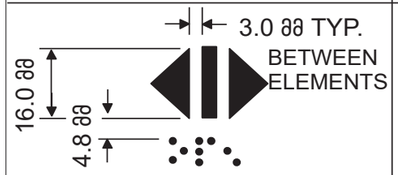 DOOR OPEN		 op“en”	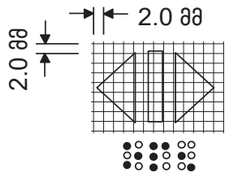
 REAR/SIDE DOOR OPEN		 op“en”	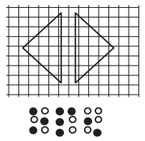
 DOOR CLOSE		 close	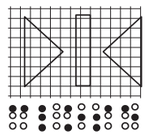
 REAR/SIDE DOOR CLOSE		 close	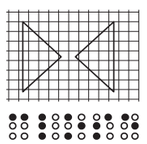
 MAIN		 ma“in”	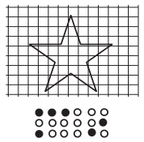
 ALARM		 al“ar”m	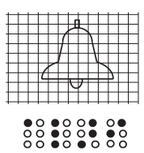
 PHONE		 ph“one”	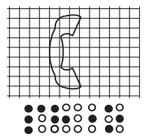
 EMERGENCY STOP (WHEN PROVIDED) X on face of octagon is not required to be tactile		 “st”op	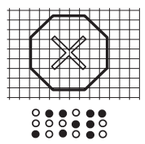

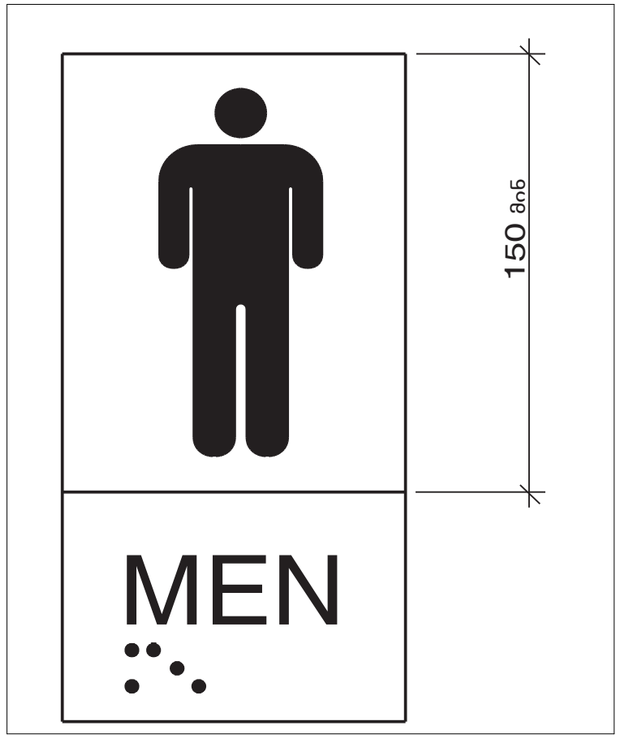

მხარჯანფუნქციური პროგრამული (საოფისე; პროგრამული; სასწავლებელი)

ქ. თბილისი, ჯავთარაძის ქუჩა #19

A3 Architects
Urban planning & Architecture

თანამდებობა	გვარი	ხელმოწერა
დიზაინერი		
მთ.არქიტექტორი		
არქიტექტორი		

პიროგრამის ლეგენდა

	სახანძრო სისტემების ობიექი		სახანძრო მილები
	ავტომატები		სახანძრო განყოფილებასთან ავტომატის სისტემა
	ჯვარედა მოპირებისა		მეკანიკური განიავება
	გასასვლელი		ხელის სატელეფონო
	სახანძრო განგაშის ხელით ჩასართავი ღილაკი		მილები და ხელოვანი განგაშის სისტემა
	დენების სისტემა		

ტექნიკურ-ეკონომიკური მაჩვენებლები

დანიშნულება	ფართობი

ნახაზის სახელწოდება

ბრაილის სქემა

ნახაზის მონაცემები

მასშტაბი	ფორმატი	თარიღი
1:0.77	A3	03/2021
სტადია	ბეჭდი	ბეჭდები
	A.03.13	

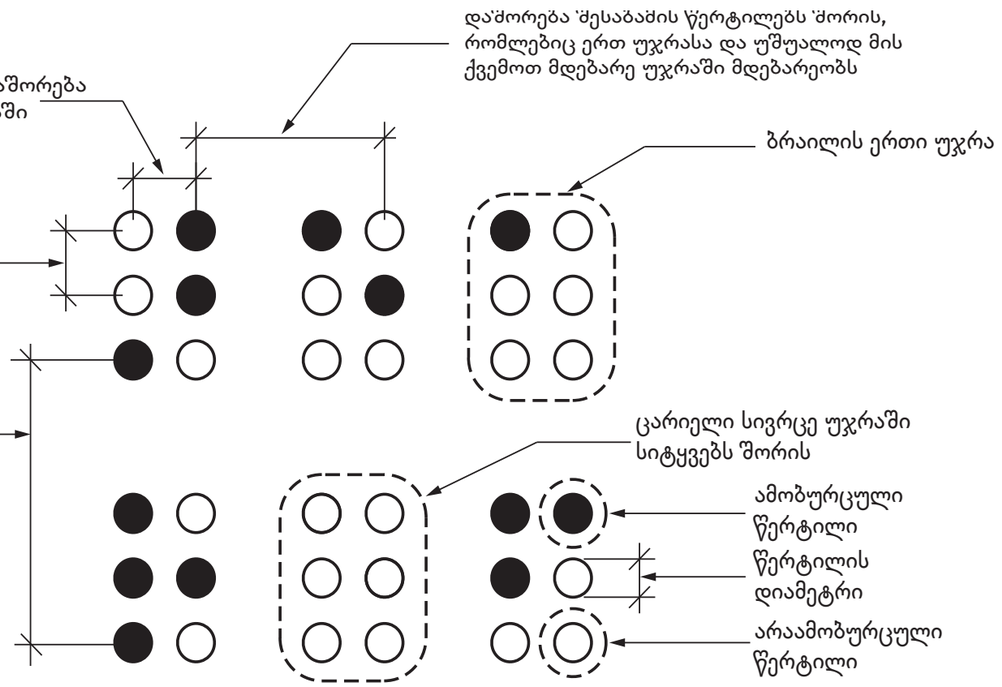

სურათი 703.4.3
ბრაილის გაზომვა

ცხრილი 703.4.3 – ბრაილის ზომები

გაზომვის დიაპაზონი	მინიმალური მმ-ში. მაქსიმალური მმ-ში
წერტილის ფუძის დიამეტრი	1,5 მმ-დან 1,6 მმ-მდე
დაშორება ორ წერტილს შორის ერთსა და იმავე უჯრაში	2,3 მმ-დან 2,5 მმ-მდე
მომიჯნავე უჯრებში მდებარე შესაბამის წერტილებს შორის დაშორება[1]	6,1 მმ-დან 7,6 მმ-მდე
წერტილის სიმაღლე	0,6 მმ-დან 0,9 მმ-ზე
დაშორება შესაბამის წერტილებს შორის ერთი უჯრიდან უშუალოდ ქვემოთ[1]	10,0 მმ-დან 10,2 მმ-მდე

მრავალფუნქციური კომპლექსი (საოფისე; კომერციული; სასწავლებელი)

ქ. თბილისი, კოსტავას ქუჩა #19

A3 Architects
Urban planning & Architecture

თანამდებობა	გვარი	ხელმოწერა
დირექტორი		
მთ.არქიტექტორი		
არქიტექტორი		

პირობითი აღნიშვნები

	სახანძრო სისტემების ორთები		სახანძრო მილები
	ავტომატები		სახანძრო განყოფილებასთან კავშირის სისტემა
	ჯვარედა მოძრაობის		მეკანიკური განიავება
EXIT	გასასვლელი		ხელის სუსტდმკიდი
	სახანძრო განგაშის ხელით ჩართვის ორთები		მიწისქვეშა და ხმოვანი განგაშის სისტემა
	დენების სისტემა		

ტექნიკური-ეკონომიკური მაჩვენებლები

დანიშნულება	ფასითობი

ნახაზის სახელწოდება

ბიპეის სქემა

ნახაზის მონაცემები

მასშტაბი	ფორმატი	თარიღი
1:0.77	A3	03/2021
სტადია	ბეჭდი	ბეჭდები
	A.03.14	

სამზარეულოს მიწვდომა

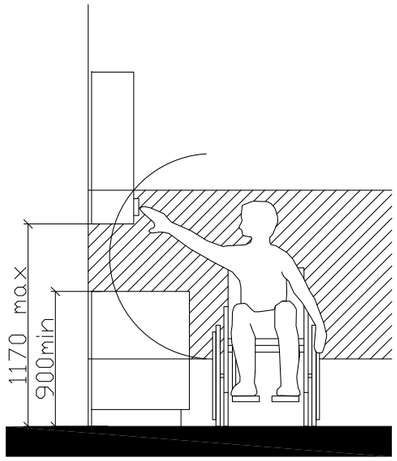

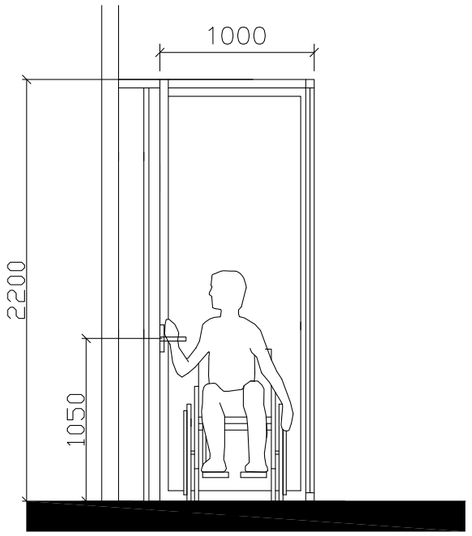

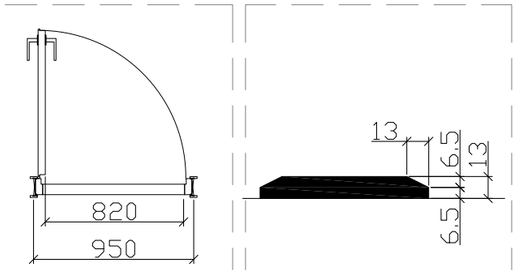

"ა" ტიპის ბინაში ფანჯრის სახელურის სიმაღლე მ. 1:50

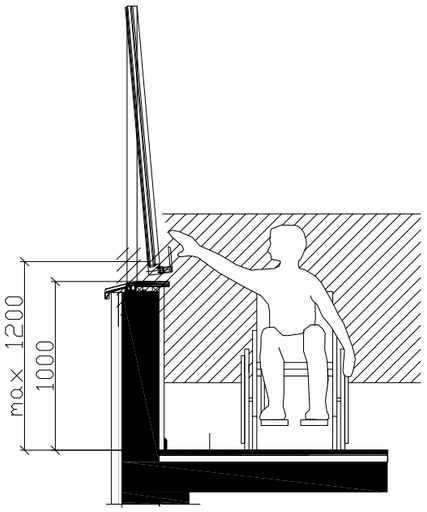

შენიშვნა:

კარის ზედაპირი უნდა იყოს გლუვი მინიმუმ 250 მმ-ის სახელურები, ჩამოსაწევი სახელურები, საკეტები, რაზები და მისაწვდომი კარის სხვა სამართავები ისეთი ფორმის იქნება, რომ ადვილად შეიძლებოდეს ერთი ხელით მოჭიდება და ასამუშავებლად საჭირო არიქნება მაგრად მოჭიდება, წვალება ან მაჯის ტრიალი დახურული კარის კავეულის ნაწილები და გაღებისთვის განკუთვნილი ძალა შესაბამისობაში იქნება შემდეგთან:

1. წინიდან მისაწვდომობისას ან მოწოლით გაღებადი, არაუმეტეს 66.7ნიუტონი
2. ბრუნვითი მოძრაობით გასაღები, არაუმეტეს 315 ნიუტონი სმ.
3. კარის მომხურავები ისე მოეწყობა რომ 90 გრადუსით ღია მფგომარეობიდან 12 გრადუსით გაღებულ მდგომარეობამდე კარის მისახურად საჭირო დრო არაუმცირეს 5 წამი იქნება კარის ზამბარიანი ანჯამები ისე მოეწყობა, რომ 70 გრადუსით ღია მდგომარეობიდან დახურულ მდგომარეობამდე კარი არაუმცირეს 1.5 წამში გადავა.

ცეცხლმედები კარისგან განსხვავებული კარის მოწოლით ან გამოწევით გაღებისთვის საჭირო ძალა შესაბამისობაში იქნება შემდეგთან შენობაში განთავსებული ანჯამიანი კარი: არაუმეტეს 22.2 ნიუტონი

მრავალფუნქციური კომპლექსი (საოფისე; კომერციული; სასტუმროვანები)

ქ. თბილისი, კოსტავას ქუჩა #19

A3 Architects
Urban planning & Architecture

თანამდებობა	გვარი	ხელმოწერა
დირექტორი		
მთ.არქიტექტორი		
არქიტექტორი		

პირობითი აღნიშვნები

	სახანძრო სისტემების ორთული		სახანძრო მილდბანი
	ავტომატიკა		სახანძრო განყოფილებასთან კავშირის სისტემა
	ჯვარედა მოპირებისა		მეკანიკური ბანიკვება
	ბასასვლელი		ხელის სუსტემა
	სახანძრო განკაშის ხელით სამოქმედო ელემენტი		მოხეული და სგმოვანი განკაშის სისტემა
	ღუნების სისტემა		

ტექნიკურ-ეკონომიკური მაჩვენებლები

დანიშნულება	ფასითობი

ნახაზის სახელწოდება

შშმპ დეტალები

ნახაზის მონაცემები

მასშტაბი	ფორმატი	თარიღი
1:1.82	A3	03/2021
სტადია	ნვეთის	ნვეთების
	A.03.15	

თავისუფალი სივრცე ჯიხურთან მანევრირებისთვის ანჯამიანი ჯიხი საჯეტის მხრიდან მისანვდომი მინოლითი ბალუსტრადით
სუხ. 404.2.3.2 (ბ)

იატაკის თავისუფალი სივრცის ზომა ახალი შენობა ნაგებობისთვის
სუხ. 305.3.1.

T ფორმის მოსატრიალებელი სივრცე
სუხ. 304.3.2.1 (ბ)

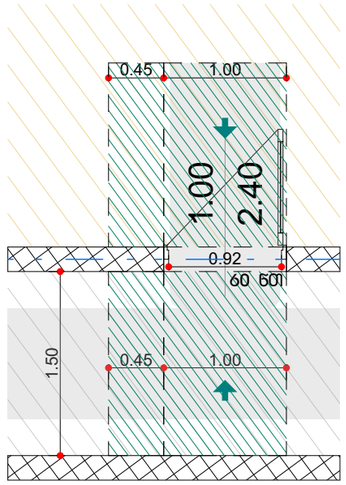

შენიშვნა:
იატაკის ზედაპირი უნდა იყოს მდგრადი, მყარი და არ სრიალა. იატაკის თავისუფალ სივრცეში დონის ცვლილება დაუშვებელია

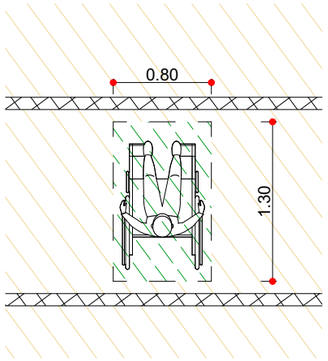

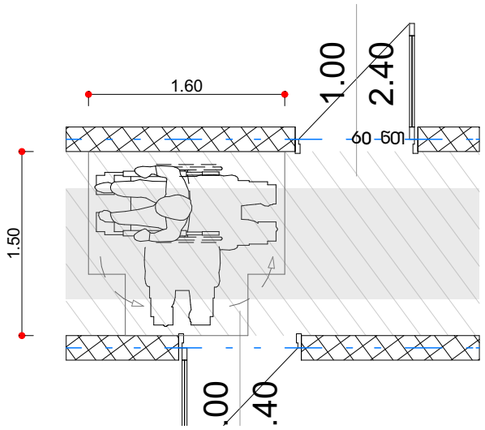

T ფორმის მოსატრიალებელი სივრცე
ვარიანტი 1

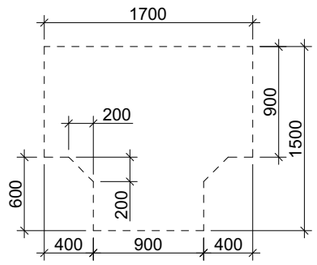

ზომა და გადაფარვა

გზა-ჯიხის თავისუფალი სიგანე ანჯამიანი ჯიხი
სუხ. 404.2.2 (ა)

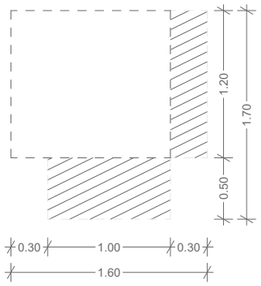

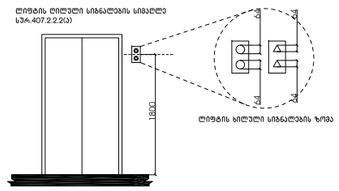

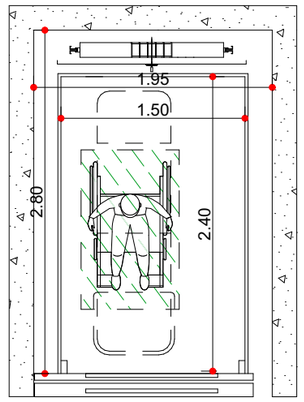

მარკირებული პროექტი
(საფეხურები; პრომენადები; სასწავლო ობიექტები)

ქ. თბილისი, კოსტავას ქუჩა #19



თანამდებობა	გვარი	ხელმოწერა
დიზაინერი		
მთ.არქიტექტორი		
არქიტექტორი		



პიქტოგრამის ნიმუშები

	სახანძრო სისტემების ოთახი		სახანძრო მილები
	ავტომატიკა		სახანძრო განყოფილებასთან კავშირის სისტემა
	ჯვარედა მოხვევისა		მექანიკური ვენტილაცია
	გასასვლელი		ხელის სატუმბი
	სახანძრო განგაშის ხელით ჩართვის ღილაკი		მიმღები და გადამცემი განგაშის სისტემა
	ღილაკის სისტემა		

ტექნიკური-ეკონომიკური მაჩვენებლები

დანიშნულება	ფასითობი

ნახაზის სახელწოდება

შშმპ დეტალები

ნახაზის მონაცემები

მასშტაბი	ფორმატი	თარიღი
1:50 1:3.06	A3	03/2021
სტადია	გვეხლი	გვეხლები
	A.03.16	