შენობა-ნაგებობის უსაფრთხოების წესებთან შესაბამისობის ანალიზი

განმარტებითი ბარათი

- *დაგეგმარების საფუძვლები და მიზნები:*
  საპროექტო სამუშაოები განხორციელებულია სსიპ ქალაქ თბილისის მუნიციპალიტეტის არქიტექტურის სამსახურის N4730539 29.10.2019 მიწის ნაკვეთის სამშენებლოდ გამოყენების პირობების საფუძველზე.

- *საპროექტო მიწის ნაკვეთის მდებარეობა და აღწერა:*
  საპროექტო ტერიტორია მდებარეობს ქ. თბილისში, იური გაგარინის ქუჩა N7-ში (საკ. კოდი: 01.10.13.008.021). საპროექტო მიწის ნაკვეთს ჩრდილო-დასავლეთის მხრიდან ესაზღვრება გაგარინის ქუჩა ქუჩას. სხვა გვერდებიდან შემოსაზღვრულია საკადასტრო ერთეულებით. საპროექტო მიწის ნაკვეთის ფართობი 871 კვ.მ-ს შესადგენს.

- *საპროექტო ობიექტის სტრუქტურისა და მოცულობით-სივრცითი დაგეგმარების აღწერა:*
  პროექტი ითვალისწინებს მიწის დონიდან 32.10მ. სიმაღლის მრავალბინიანი საცხოვრებელი სახლის მშენებლობას. შენობის კონსტრუქციული სართულიანობა არის 11. აქედან ერთი მიწისქვეშაა.
  მიწისქვეშა სართულზე მოეწყობა დახურული ავტოსადგომი; პირველ სართულზე კომერციული და ღია ავტოსადგომი; მეორე სართულის ნაწილზე გათვალისწინებულია საქმიანი სივრცის მოწყობა; ხოლო ყველა დანარჩენი სართული დაკავებული იქნება მთლიანად საცხოვრებელი ერთეულებით.
  ავტოსადგომების რაოდენობა დათვლილია მიწის ნაკვეთის სამშენებლოდ გამოყენების პირობების მოთხოვნათა დაცვით და განთავსებულია მიწისქვეშა სართულზე ასევე ეზოში საპროექტო ტერიტორიაზე.
  გარეთ, ღიად მოწყობილ ავტოსადგომებს წესების შესაბამისად არ აქვს მინიჭებული დაკავებულობის სტატუსი.
  შენობის ყველაზე მაღლა მდებარე დაკავებული იატაკი, ყველაზე დაბლა მდებარე სახანძრო-სამაშველო დანაყოფის მისადგომი ადგილიდან +28.60მ.-ზე ანუ 23მ.-ზე მაღლალა მდებარეობს. აქედან გამომდინარე შენობა ხვდება მაღლივი კატეგორიის პირველ ნაწილში.
  შენობის კონსტრუქციული სტრუქტურა ადგილზე ფორმირებული რკინა/ბეტონის მონოლითური კარკასია. შემავსებლად გამოიყენება ბლოკი. სახურავი მონოლითურ ფილაზე მოწყობილ თბო და ჰიდროსაიზოლაციო ფენილების ერთობლიობას წარმოადგენს, რომელიც ყველა მხრიდან მოქცეულია კაპიტალურ პარაპეტში. პარაპეტის სიმაღლე „წესები“-თ დადგენილზე მეტია და მისი ცეცხლმედეგობა გარე კედლების შესაბამისია.

- *ნულოვანი ნიშნულის განსაზღვრა:*
  შენობა 11 კონსტრუქციული სართულისგან შედგება. ±0.00 ნიშნული განსაზღვრულია კანონმდებლობის შესაბამისად მიწისპირა სართულის კონსტრუქციული იატაკის ზედაპირზე და მოწყობილია მიწის პირზე. აბსულუტური ნული გათვალისწინებულია ზღვის დონიდან 445.90მ.

- *საპროექტო ობიექტის მხატვრულ-ესთეტიკური გადაწყვეტა:*
  ფასადების მოპირკეთება მოეწყობა არქიტექტურული პროექტის შესაბამისად.

ასევე მნიშვნელოვანია ტერიტორიის განვითარება დენდროლოგიური თვალსაზრისით. აქ გათვალისწინებულია ბალახის საფარის და ხეების დარგვა - ზრუნვა - მოვლა - პატრონობა.

- *დაგეგმარებისთვის გამოყენებული კანონმდებლობის აღწერა:*
    - საქართველოს მთავრობის N41 (28.01.2016) დადგენილება - ტექნიკური რეგლამენტის შენობა-ნაგებობის უსაფრთხოების წესების დამტკიცების თაობაზე.
    - საქართველოს მთავრობის N4732 დადგენილება ტექნიკური რეგლამენტი - „მისაწვდომობის ეროვნული სტანდარტი“.
    - ქ. თბილისის მუნიციპალიტეტის საკრებულოს N14-39 (24.05.2016) დადგენილება - ქ. თბილისის მუნიციპალიტეტის ტერიტორიების გამოყენებისა და განა შენია ნების რეგულირების წესების დამტკიცების შესახებ.
    - მშენებლობის ნებართვის გაცემისა და შენობა-ნაგებობის ექსპლუატაციაში მიღების წესისა და პირობების შესახებ საქართველოს მთავრობის №255 (31.05.2019) დადგენილება

შენობა-ნაგებობის უსაფრთხოების წესებთან შესაბამისობის ანალიზის ცხრილები

გამოყენებული წესები - „შენობა-ნაგებობის უსაფრთხოების წესები“

დს	-3.00	ავზის და ტუმბოს ოთახები; დამხმარე სათავსი
სწ-2	-3.00	ემოზღუდული ავტოსადგომი
სწ-2	+0.00	ღია ავტოსადგომი
სვ	+0.00	საოფისე
სქ	+3.00	საოფისე
სც-2	+3.20 +6.40 +9.60 +12.80 +16.00 +19.20 +22.40 +25.60 +28.60	საცხოვრებელი ბინები

კონსტრუქციის ტიპი:	
განსაზღვრეთ კონსტრუქციის არსებული შენობისთვის: მაგალითი: II-A, II-B, V-A, V-B	
განსაზღვრეთ კონსტრუქციის ტიპი ახალი შენობისთვის: მაგალითი: II-A, II-B, V-A, V-B	**I-B**
შერეული კონსტრუქციის შემთხვევაში მიუთითეთ ტიპები, რომელიც გამოყენებული იქნება, განსაზღვრეთ ტიპები და მათი მდებარეობა:	

სიმაღლის შეზღუდვები
ცხრილი 503 -ის მიხედვით

დაკავებულობები	დასაშვები სართულიანობა	შემოთავაზებული სართულიანობა
დს	**5**	**1**
სწ-2	**11**	**2**
სქ	**11**	**1**
სც-2	**11**	**10**
	დასაშვები სიმაღლე	შემოთავაზებული სიმაღლე
შენობის სიმაღლე =	48.80 მ.	28.60მ.
მიწის დონის ზემოთ სართულების რაოდენობა =		**10**
მიწის დონის ქვემოთ სართულ(ებ)ის რაოდენობა =		**1**

ფართობის შეზღუდვები ცხრილი 503 -ის მიხედვით		
დაკავებულობები	დასაშვები ფართობი კვ.მ.	შემოთავაზებული ფართობი კვ.მ.
დს	3300	**56.80**
სწ-2	7340	**691.30**
სქ	შეუზღუდავი	**359.60**
სც-2	შეუზღუდავი	**3157.50**
შემოთავაზებული ფართობების ჯამი =	**4265.20კვ.მ.**	
სართულების რაოდენობა =	**10** (+1მიწისქვეშა)	
შენობის საერთო ფართობი =	**4265.20კვ.მ.**	

გარე კედლის ცეცხლმედეგობისა და ღიობისადმი მოთხოვნები ცხრილების 602-ის და 705.8 -ის მიხედვით									
გარე კედელი	ხანძარსაწინააღმდეგო მანძილი (მეტრი)	ცეცხლმედეგობის		კედლის ღიობების ფართობი (კედლის %)					
		მოთხოვნილი	გათვალისწინებული	დასაშვები			გათვალისწინებული		
				დაცული	დაუცველი საშხეფებით	დაუცველი	დაცული	დაუცველი საშხეფებით	დაუცველი
1-5	**9მ.<**	**0**	**0**	-	-	**შეუზღუდავი**	-	-	**შეუზღუდავი**
ა-დ	**1.26**	**1**	**1**	-	-	**დაუშვებელია**	-	-	**0%**
5-1	**9მ.<**	**0**	**0**		-	**შეუზღუდავი**	-	-	**შეუზღუდავი**
დ-ა	**1.87**	**1**	**1**	-	-	**10%**	-	-	**0%**

ხანძრისაგან დაცვის სისტემებისადმი მოთხოვნები								
დაკავებულობები/ სივრცეები/გასასვლელი საშუალებები	ავტოსაშხეფი სისტემა	ალტერნატიული ავტომატური ცეცხლსაქრობი სისტემები	სახანძრო განგაშისა, კვამლაღმომჩენი და ცეცხლაღმომჩენი სისტემები	სახანძრო მილდგარებ ის სისტემები	კვამლის საკონტროლო სისტემები	ხელის ცეცხლმაქრე ბი	საავარიო განგაშის სისტემები	ჰაერის განიავების სისტემა
დს დამხმარე სათავსები და მექანიკური დანადგარები	-	-	**კი** (კვამლაღმომჩენი)	-				მექანიკური განიავება
სწ-2 (დახურული ავტოსადგომი - 3.00)	**კი**	-	**კი** (კვამლაღმომჩენი)	**კი**			**კი**	მექანიკური განიავება
სწ-2 (ღია ავტოსადგომი +0.00)	-	-	**კი** (კვამლაღმომჩენი)	**კი**			**კი**	ბუნებრივი განიავება
სქ	-	-	**კი** (კვამლაღმომჩენი)	-			**კი**	ბუნებრივი განიავება
საცხოვრებელი ჯგუფი **სც-2**	-	-	**კი** (კვამლზე მორეაგირე მაუწყებელი)	-	-	-	-	ბუნებრივი განიავება ყველა ოთახში და მექანიკური განიავება საბაზანო ოთახებში
კიბის უჯრედები	-	-	-	-	-	-	-	ბუნებრივი განიავება

კიბეების ტამბურები	-	-	**კი** (კვამლაღმომჩენი)	-	-	-	-	**კი**
დერეფანი	-	-	**კი** (კვამლაღმომჩენი)	**კი**	-	**კი +0.00 და +3.00**	**კი**	**კი**
სახანძრო-სამაშველო სამსახურის მიერ გამოსაყენებელი მისაერთებლები				**კი** (სახანძრო-სამაშველო სამსახუღათან შეთანხმება-რეკომენდაციით)				
სახანძრო ტუმბოები და წყლის რეზერვუარი				**კი -3.00**				

განიავებისადმი მოთხოვნები		
დაკავებულობები/სივრცეები/გასასვლელი საშუალებები	ბუნებრივი განიავება	მექანიკური განიავება
დს		კი
სწ-2		კი
სქ	კი	
საცხოვრებელი ჯგუფი სც-2	კი	კი (სააბაზანო ოთახებში)
კიბის უჯრედი	კი	-
კიბის ტამბური	კი	კი
დერეფანი	კი	კი

თითოეული სართულიდან გასასვლელი საშუალება									
სართულები	დაკავებულობა და დაკავებულობის დატვირთვის ჯამური მაჩვენებელი	მოთხოვნილი გასასვლელების/გასასვლელთან მისადგომის რაოდენობა	გათვალისწინებული გასასვლელების/ გასასვლელთან მისადგომის რაოდენობა და ტიპი	გასასვლელი საშუალებების სიგანე(მეტრი)					
				გზა-კიბეები		დერაფანი,		გასასვლელის გზა-კარი	
				მოთხოვნილი	გათვალისწინებული	მოთხოვნილი	გათვალისწინებული	მოთხოვნილი	გათვალისწინებული
მიწისქვეშა სართული - 3.20	დს	2	2 (შიგაგასასვლელის გზა-კიბე)	1,20	1.20 (სახელურებს შორის)	1.20	1.20<	0.82	0.82<
მიწისქვეშა სართული - 3.20	სწ-2	2	2 (შიგაგასასვლელის გზა-კიბე)	1,20	1.20 (სახელურებს შორის)	1.20	1.20<	0.82	0.82<
I სართული	სქ	1	(1 საოფისე ერთეულს 1 კარი)	-	-	1.20	1.20<	.82	0.82<
I სართული	სწ-2 ღია ავტოსადგომი	2	2	-	-	1.20	1.20<	0.82	0.82<
II სართული	სც-2	2	2(შიგაგასასვლელის გზა-კიბე)	1,20	1.20 (სახელურებს შორის)	1.20	1.20<	0.82	0.82<

II სართული	სქ	2	2 გასასვლელი გზა-კარი და 2 შიგაგასასვლელის გზა-კიბე	1,20	1.20 (სახელურებს შორის)	1.20	1.20<	0.82	0.82<
III სართული	სც-2	2	2 (შიგაგასასვლელის გზა-კიბე)	1,20	1.20 (სახელურებს შორის)	1.20	1.20<	0.82	0.82<
IV სართული	სც-2	2	2 (შიგაგასასვლელის გზა-კიბე)	1,20	1.20 (სახელურებს შორის)	1.20	1.20<	0.82	0.82<
V სართული	სც-2	2	2 (შიგაგასასვლელის გზა-კიბე)	1,20	1.20 (სახელურებს შორის)	1.20	1.20<	0.82	0.82<
VI სართული	სც-2	2	2 (შიგაგასასვლელის გზა-კიბე)	1,20	1.20 (სახელურებს შორის)	1.20	1.20<	0.82	0.82<
VII სართული	სც-2	2	2 (შიგაგასასვლელის გზა-კიბე)	1,20	1.20 (სახელურებს შორის)	1.20	1.20<	0.82	0.82<
VIII სართული	სც-2	2	2 (შიგაგასასვლელის გზა-კიბე)	1,20	1.20 (სახელურებს შორის)	1.20	1.20<	0.82	0.82<
IX სართული	სც-2	2	2 (შიგაგასასვლელის გზა-კიბე)	1,20	1.20 (სახელურებს შორის)	1.20	1.20<	0.82	0.82<
X სართული	სც-2	2	2 (შიგაგასასვლელის გზა-კიბე)	1,20	1.20 (სახელურებს შორის)	1.20	1.20<	0.82	0.82<

წყალსადენი სისტემის ფიქსირებული მოწყობილობების რაოდენობა სც-2 ქვეჯგუფ; **დს; სწ-2; სვ; სქ; სც-2** ცხრილი 1602.1-ის მიხედვით											
სართულები	ერთეულები	ფიქსირებული მოწყობილობები									
		უნიტაზი (ერთ ერთეულზე)		ტუალეტის ხელსაბანები (ერთ ერთეულზე)		აბაზანა/შხაპი (ერთ ერთეულზე)		სამზარეულოს ნიჟარა (ერთ საცხოვრებელ ერთეულზე)		ავტომატური სარეცხი მანქანის მისაერთებელი (ერთ საცხოვრებელ ერთეულზე) სხვა საშუალებები	
		მოთხოვნილი	ვარიანტის წარმოდგენილი	მოთხოვნილი	ვარიანტის წარმოდგენილი	მოთხოვნილი	ვარიანტის წარმოდგენილი	მოთხოვნილი	ვარიანტის წარმოდგენილი	მოთხოვნილი	ვარიანტის წარმოდგენილი
-3.00	**დს** წყლის რეზერვუარი; ტუმბო; დამხმარე სათავსი დდ 2	0	0	0	0	0	0	0	0	0	0
-3.00	სწ-2 დახურული ავტოსადგომი დდ 25	1	1 (+0.00)	0	0	0	0	0	0	1	1 წყლის დასალევი შადრევანი
+0.00	სქ 1 საოფისე ერთეული დდ 22	1	1	1	1	0	0	0	0	1	1 სამომსახურ ო ნიჟარა 1 წყლის დასალევი შადრევანი
+0.00	სწ-2 ღია ავტოსადგომი დდ 13	1	1	1	1	0	0	0	0	1	1 სამომსახურ ო ნიჟარა 1 წყლის დასალევი შადრევანი
II სართული	სც-2 (ბინები) დდ 5	1	1	1	1	1	1	1	1	1	1 სამომსახურ ო ნიჟარა 1 წყლის დასალევი შადრევანი

II სართული	სქ (ოფისი) დდ 32	2	2	2	2	2	2	2	2	2 (1 სამზ. ნიჟარა 1 საცხ. ერთეულზე; 1 ავტომატური სარეცხი მანქანის მისაერთებელი ყოველ 20 საცხ. ერთეულზე)	2
III სართული	სც-2 (ბინები) დდ 26	6	6	6	6	6	6	6	6	6 (1 სამზ. ნიჟარა 1 საცხ. ერთეულზე; 1 ავტომატური სარეცხი მანქანის მისაერთებელი ყოველ 20 საცხ. ერთეულზე)	6
IV სართული	სც-2 (ბინები) დდ 26	6	6	6	6	6	6	6	6	6 (1 სამზ. ნიჟარა 1 საცხ. ერთეულზე; 1 ავტომატური სარეცხი მანქანის მისაერთებელი ყოველ 20 საცხ. ერთეულზე)	6
V სართული	სც-2 (ბინები) დდ 26	6	6	6	6	6	6	6	6	6 (1 სამზ. ნიჟარა 1 საცხ. ერთეულზე; 1 ავტომატური სარეცხი მანქანის მისაერთებელი ყოველ 20 საცხ. ერთეულზე)	6
VI სართული	სც-2 (ბინები) დდ 26	6	6	6	6	6	6	6	6	6 (1 სამზ. ნიჟარა 1 საცხ. ერთეულზე; 1 ავტომატური სარეცხი მანქანის მისაერთებელი ყოველ 20 საცხ. ერთეულზე)	6
VII სართული	სც-2 (ბინები) დდ 26	6	6	6	6	6	6	6	6	6 (1 სამზ. ნიჟარა 1 საცხ. ერთეულზე; 1 ავტომატური სარეცხი მანქანის მისაერთებელი ყოველ 20 საცხ. ერთეულზე)	6
VIII სართული	სც-2 (ბინები) დდ 26	6	6	6	6	6	6	6	6	6 (1 სამზ. ნიჟარა 1 საცხ. ერთეულზე; 1 ავტომატური სარეცხი მანქანის მისაერთებელი ყოველ 20 საცხ. ერთეულზე)	6

IX სართული	სც-2 (ბინები) დდ 26	6	6	6	6	6	6	6	6	6 (1 სამზ. ნიჟარა 1 საცხ. ერთეულზე; 1 ავტომატური სარეცხი მანქანის მისაერთებელი ყოველ 20 საცხ. ერთეულზე)	6
X სართული	სც-2 (ბინები) დდ 11	1	1	1	1	1	1	1	1	1 (1 სამზ. ნიჟარა 1 საცხ. ერთეულზე; 1 ავტომატური სარეცხი მანქანის მისაერთებელი ყოველ 20 საცხ. ერთეულზე)	1

გაგარინის ქ.#7 ში მშენებარე მრავალბინიანი სახოვრებელი სახლის კორექტირებული პროექტის განმარტებითი ბარათი:

1. შენიშვნა: მიღებულია და შესწორებულია.
2. შენიშვნა: შესწორებული და წარმოდგენილია „ა“ ტიპის ბინა და დამუშავებულია კვანძები, აგრეთვე გამორჩენილი იქნა კიბის უჯრედის შემოღობვის გრაფიკა და იკითხებოდა როგორც ღიობი, შენიშვნა შესწორებულია. რაც შეეხება 33,25 ნიშნულს, იგი არ არსებობს და მინიშნებული იქნა მე-10 სართულის პარაპეტის ნიშნული, რაც არ ითვალისწინებს ამ ნიშნულზე რაიმე სახის გეგმარბით მშენებლობას.
3. დატანილია შენობის გვერდით ფასადებზე კონსოლური აივნების შეჭრის მაქსიმალური მაჩვენებელი და იგი შეადგენს 0.41მ-ს ჩრდილოეთ ფასადიდიდან 0.47მ. სამხრეთ ფასადიდან, ამასთან ვინაიდან შეჭრის სიმაღლე სცილდება 2.7 მ-ს, კონკრეტულ შემთხვევაში აღნიშნული შეჭრისთვის დამატებითი თანხმობის აღება არ წარმოადგენს საჭიროებას.
4. ვინაიდან შენობის განლაგების (განთავსების) არეალი არ იცვლება და მისი ცვლილება შეუძლებელია, სიმაღლის სქემა რჩება უცვლელად და კორექტირებული ნაწილზე (მე-10 სართული) გავლენას არ ახდენს, რადგან კონსტრუქციული სიმაღლე გრუნტის ზედაპირის ნიშნულიდან შეადგენს 32.857 მ-ს, ხოლო მოცემულ შემთხვევაში კონსტრუქციული სიმაღლე გრუნტის ნიშნულიდან შეადგენს 31.85 მ-ს. შენობის პარაპეტი და სხვა დეტალები არ არის გათვალისწინებული, რადგან არ წარმოადგენენ შენობის მზიდ კონსტრუქციულ ელემენტებს.
5.წარმოდგენილია მე-9 სართულის გადახურვის ფოტომასალა, რომელსაც კორექტირება არ ეხება და წარმოდგენილია შენობის მთლიანი ფოტო გაგარინის ქ-ის მოპირდაპირე მხრიდან და ეზოს მხრიდან.

ფუნქციების პროცენტული გადანაწილება შენობის მთლიან ფართებზე ფუნქციური დაკავებულობის მიხედვით

სართულების მიხედვით	არასაცხოვრებელი	საცხოვრებელი
I	106.6	0
II	356.4	109.4
III	0	486.8
IV	0	486.8
V	0	486.8
VI	0	487.9
VII	0	487.9
VIII	0	487.9
IX	0	487.9
X	0	220.6
ჯამი	463.0	3 742.0
	11.0 %	89.0 %
	4 205.0	

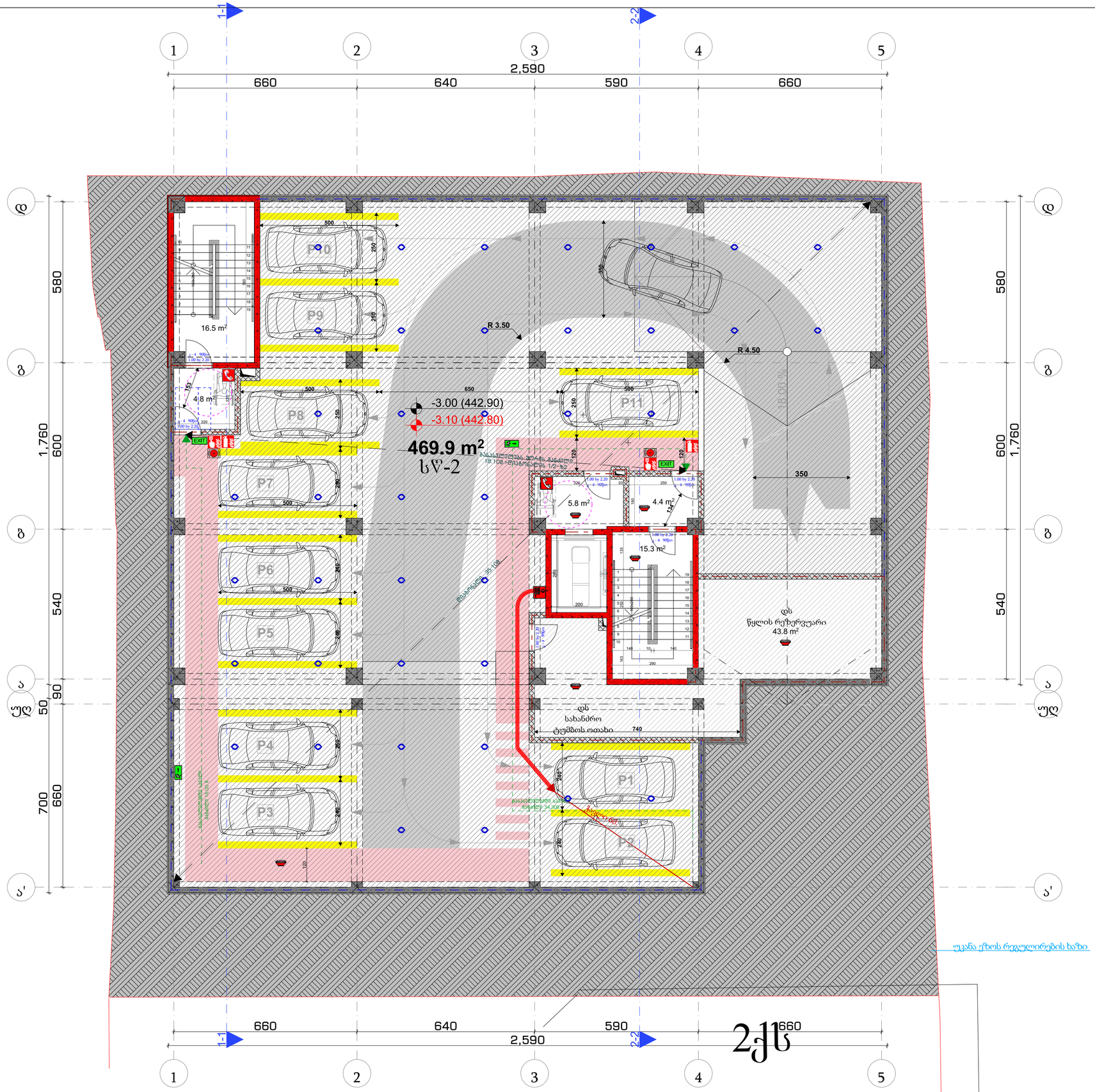
1-1
2-2
1
2
3
4
5
2,590
660
640
590
660
ა
ბ
გ
დ
ე
ვ
ზ
580
1,760
600
540
90
50
700
660
P0
P9
P8
P7
P6
P5
P4
P3
P1
P2
P11
16.5 m²
4.8 m²
5.8 m²
4.4 m²
15.3 m²
R 3.50
R 4.50
-3.00 (442.90)
-3.10 (442.80)
469.9 m²
სწ-2
დს
წყლის რეზერვუარი
43.8 m²
სახანძრო
ტუმბოს ოთახი
740
650
350
EXIT
ეზოში გასასვლელი
ეზოში გასასვლელი
ეზოში გასასვლელი

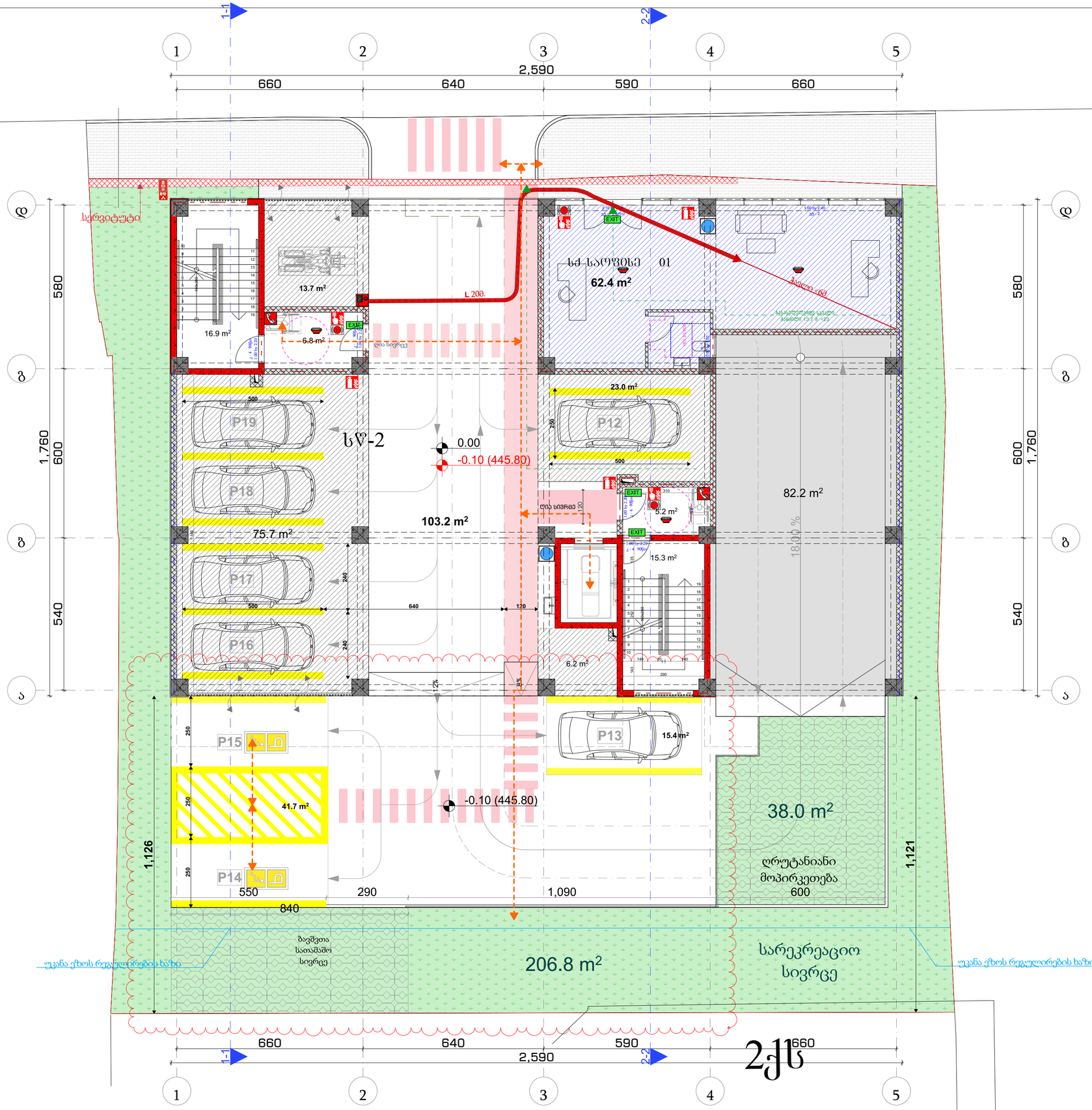

სქ საოფისე NO1	
საერთო ფართობი: 62.4 მ²	
დ.დ.ფ. 2.8 (1 სართ.)	დ.დ. 22

სწ-2 (ღია ავტოსადგომი)	
საერთო ფართობი: 221.4 მ²	
დ.დ.ფ. 18.6	დ.დ. 12

სვ	დ.დ.	22
სწ-2	დ.დ.	12

პირობითი აღნიშვნები

- მისაწვდომი სველწერტილი
- განსაკუთრებულ საველ მოქმედებაზე მიმანიშნებელი
- სასაწყობო დანიშნულების ფართი სწ-2
- დამხმარე დანიშნულების ფართი დს
- საცხოვრებელი დანიშნულების ფართი სვ
- ქუდის ცეცხლმედეგობა ერთსაათიანი
- ქუდის ცეცხლმედეგობა ორსაათიანი
- სახმელი წყლის ავარატი

სახანძრო-სამაშველო საშუალების მიერ გამოსაყენებელი მისაერთებელი, წყლის ამაღლებ წერტილ, კოორდინატი	
სახანძრო მილსადენი	
სახანძრო ბაგირებზე ხელსაწ.	
ხელის ცეცხლმქრობი	
ქსაფრთ.ორთქლის	
ქსაფრთ მოთავსება საშუალებები	
ავტომანიშნები სისტემა	
სახანძრო სიგნალიზაცია	
სახანძრო ხმოვანი გაფრთხ სისტემა	
სახანძრო-სამაშველო მანქანების სისტემა	
EXIT	
1 სთ	
2 სთ	
3 სთ	
4 სთ	
5 სთ	
საევაკუაციო გასასვლელის მანიშნებელი	

ქ.თბილისი,
ი. გაბაარინის ქ. № 7

საბურთალოს რაიონი
ნაკვეთი 01.10.13.008.021

დამკვეთი - შპს "მშენალიანსი"

ს/კ 405018145

მრავალბინიანი საცხოვრებელი სახლი

პირობითი აღნიშვნები

- ტერიტორიის საპროექტო საზღვარი
- ჭრილის ხაზი
- 0.00 / -0.10 ნიშნული

I სართულის გეგმა ნიშნული 0.00

ტექნიკურ-ეკონომიკური მაჩვენებლები

მიწის ნაკვეთის ფართი	- 871 მ²
მანაშენიანების ფართი	- 5 609.4 მ²
საერთო ფართი	- 5 013.5 მ²
შენობისგან დამოუკიდებელი ა/ს ფართი	- 57.1 მ²
კ1-ის ფართი - 455.8 მ²	კ1= 0.5
კ2-ის ფართი -4 021.0 მ²	კ2= 4.6
კ2-ის ფართი სართულზე	- 137.0 მ²
კ3-ის ფართი - 244.8 მ²	კ3 = 0.3
სართულის საერთო ფართი	- 106.6 მ²
საოფისე ფართი	- 62.4 მ²
კიბის უჯრედი და ჰოლი	- 44.2 მ²
ავტოსადგომების საერთო რ-ბა	- 19
ავტოსადგომების რ-ბა	- 8

* ავტოსადგომების რაოდენობა დათვლილია სახანძრო ტექნიკის კ2-ის მიხედვით
სახნ.კ2 2 809.6 : 150 = 19

NBC GROUP

შ.პ.ს. NBC group
ს/კ. 404966293

ქ.თბილისი
მერაბ კოსტავას ქ.№47

დირექტორი	თ. პაპანიძე
მთავარი არქიტექტორი	თ. პაპანიძე
არქიტექტორი	მ. კურცხალია
არქიტექტორი	ს. მათითაიშვილი
არქიტექტორი	ბ. შაიაშვილი

სტადია: პრ.	მასშტაბი: 1:100
ფორმატი: A2	ფურცელი:

თბილისი 2024

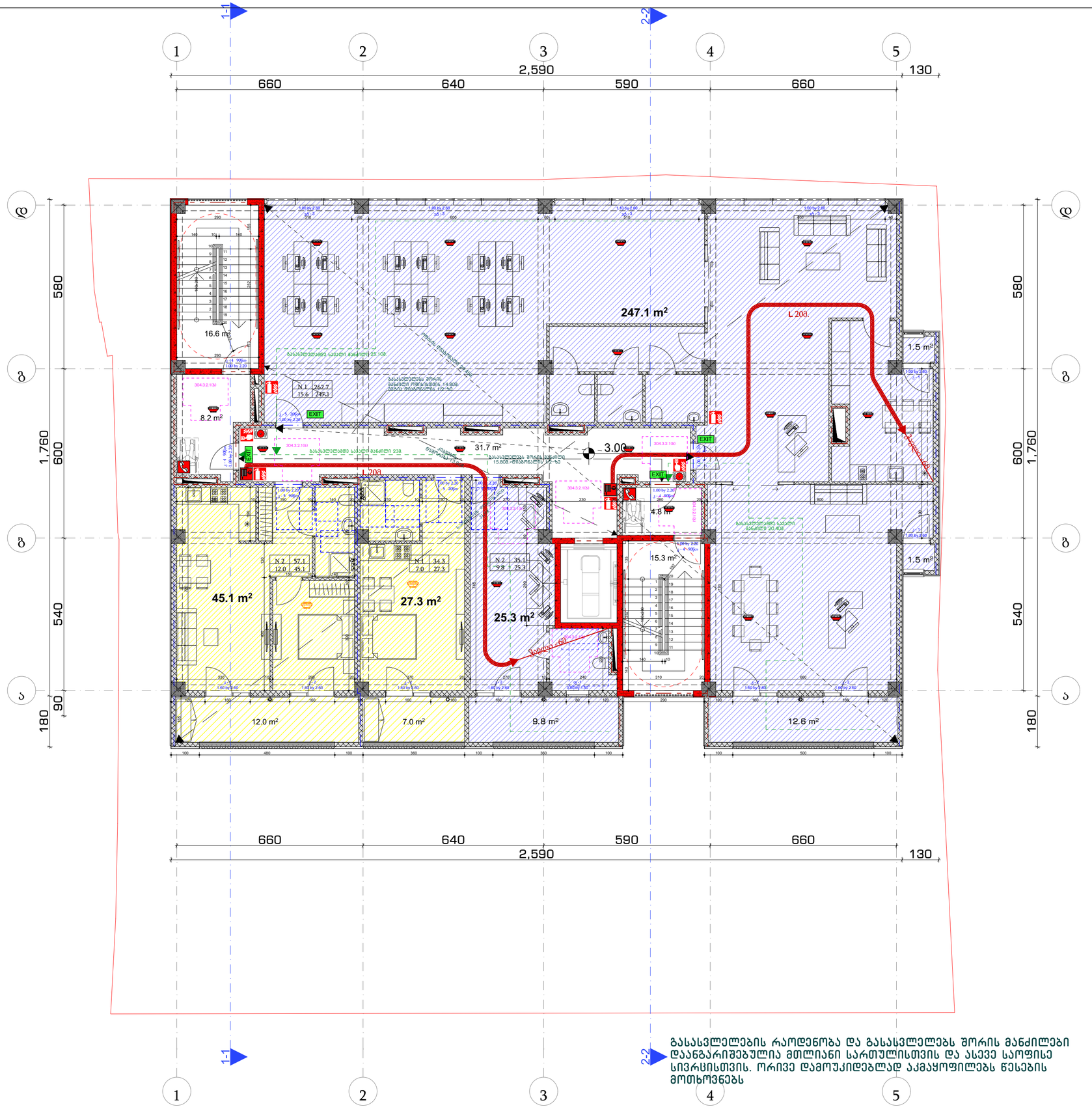

სც-2 ბინა NO1	
საერთო ფართობი: 34.3 მ²	
დ.დ.ფ. 18.6	დ.დ. 2

სც-2 ბინა NO2	
საერთო ფართობი: 57.1 მ²	
დ.დ.ფ. 18.6	დ.დ. 3

სქ ოფისი NO1	
საერთო ფართობი: 262.7 მ²	
დ.დ.ფ. 9.3	დ.დ. 28

სქ ოფისი NO2	
საერთო ფართობი: 35.1 მ²	
დ.დ.ფ. 9.3	დ.დ. 4

სც-2	დ.დ. 5
სქ	დ.დ. 32

პირობითი აღნიშვნები

- მისაწვდომი სველწერტილი
- საერთო სავალი ბილიკი
- გასასვლელამდე სავალი მცენარილური ბანბილი
- სასაწყობო დაკავებულობის ჯგუფი სც-2
- დამხმარე დაკავებულობის ჯგუფი დს
- საკარო დაკავებულობის ჯგუფი სგ
- საზოგადებელი დაკავებულობის ჯგუფი სც-2
- კედლის ცეცხლმედეგობა ერთსაათიანი
- კედლის ცეცხლმედეგობა ორსაათიანი
- სახმელი წყლის ავარატი

ფასადი	ფასადები
	სახანძრო-სასაცდელო სამაგისტრო, მცირე სართულიანები მრავალბინიანი, ეზოს ობიექტებზე ჩასატარებელი ღონისძიებები, კრიტერიუმები
	სახანძრო მილსადენი
	სახანძრო განგაშის რეჟიმები
	სპრინკლერული დანადგარი
	ავტომატური სისტემები
	ავტომატური სისტემები
	სახანძრო სიგნალიზაცია
	სახანძრო ხმაურის განგაშის სისტემა
	სახანძრო საკაბელო ქსელებით გადაცემის სისტემა
	საევაკუაციო განათების მოწყობილობები

NBC GROUP

შ.პ.ს. NBC group
ს/კ. 404966293

ქ.თბილისი
მერაბ კოსტავას ქ.№47

დირექტორი	თ. ჯაჯანიძე
მთავარი არქიტექტორი	თ. ჯაჯანიძე
არქიტექტორი	მ. კურცხალია
არქიტექტორი	ს. მათითაიშვილი
არქიტექტორი	ბ. შაიაშვილი

სტადია: პრ.	მასშტაბი: 1:100
ფორმატი: A2	ფურცელი:

თბილისი 2024

ქ.თბილისი,
ი. გაბაარინის ქ. № 7

საბურთალოს რაიონი
ნაკვეთი 01.10.13.008.021

დამკვეთი - შპს "მშენალიანსი"

ს/ქ 405018145

მრავალბინიანი საცხოვრებელი სახლი

პირობითი აღნიშვნები

- ტერიტორიის საკადასტრო საზღვარი
- ჭრილის ხაზი
- 0.00 / -0.10 ნიშნული

II სართულის გეგმა ნიშნული 3.00

ტექნიკურ-ეკონომიკური მაჩვენებლები

- მანაშენიანების ფართი - 508.4 მ²
- ძ2-ის ფართი (სართულებე) - 464.1 მ²
- სართულის საერთო ფართი - 465.8 მ²
- საცხოვრებელი ფართი - 72.4 მ²
- საგაფხულო (საცხ.) ფართი - 19.0 მ²
- საოფისე ფართი- 272.4 მ²
- საგაფხულო (საოფისე) ფართი - 25.4 მ²
- დერეფნის ფართი - 31.7 მ²
- კიბე/ლიფტის ფართი - 44.9 მ²

გასასვლელების რაოდენობა და გასასვლელებს შორის მანძილები დაანგარიშებულია მთლიანი სართულისთვის და ასევე საოფისე სივრცისთვის. ორივე დამოუკიდებლად აკმაყოფილებს წესების მოთხოვნებს

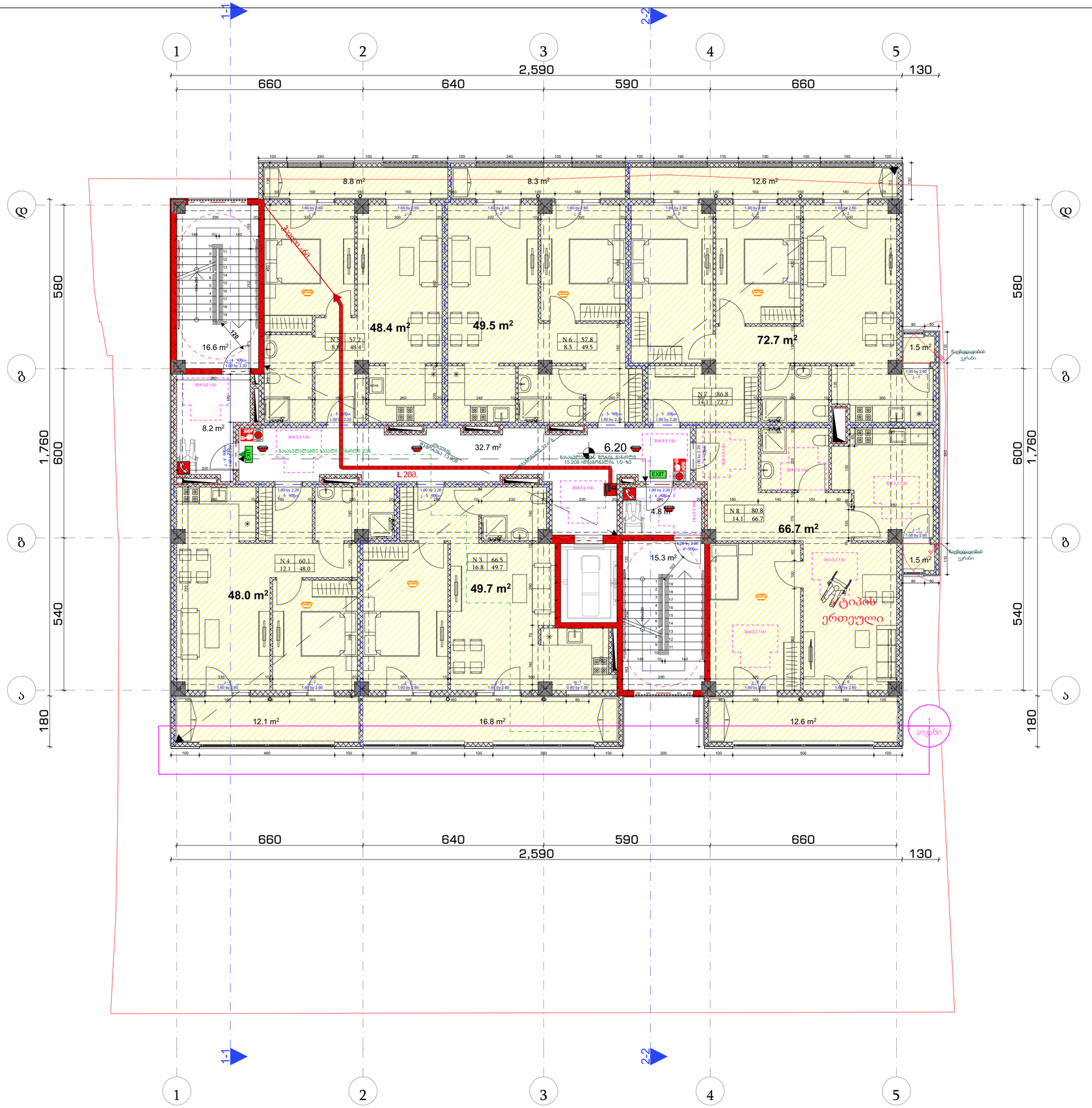

სც-2 ბინა NO1	
საერთო ფართობი: 66.5 მ²	
დ.დ.ფ. 18.6	დ.დ. 4

სც-2 ბინა NO2	
საერთო ფართობი: 60.1 მ²	
დ.დ.ფ. 18.6	დ.დ. 4

სც-2 ბინა NO3	
საერთო ფართობი: 57.2 მ²	
დ.დ.ფ. 18.6	დ.დ. 4

სც-2 ბინა NO4	
საერთო ფართობი: 57.8 მ²	
დ.დ.ფ. 18.6	დ.დ. 4

სც-2 ბინა NO5	
საერთო ფართობი: 86.8 მ²	
დ.დ.ფ. 18.6	დ.დ. 5

სც-2 ბინა NO6	
საერთო ფართობი: 80.8 მ²	
დ.დ.ფ. 18.6	დ.დ. 5

სც-2 დ.დ. 26

პირობითი აღნიშვნები

- მიმდებარე სელაქტრო
- სერთო სავალი ბილიკი
- გასასვლელამდე სავალი მანძილი/სართული
- სასაწყობო დაკავებულობის ჯგუფი სფ-2
- დამხმარე დაკავებულობის ჯგუფი დს
- საცხოვრებელი დაკავებულობის ჯგუფი სც-2
- კედლის ცეცხლმედეგობა ერთსაათიანი
- კედლის ცეცხლმედეგობა ორსაათიანი
- სახანძრო ჰიდრანტი



ქ.თბილისი,
ი. გაბაშვილის ქ. № 7

საბურთალოს რაიონი
ნაკვეთი 01.10.13.008.021

დამკვეთი - შპს "მშენალიანსი"

ს/კ 405018145

მრავალბინიანი საცხოვრებელი სახლი

პირობითი აღნიშვნები

- ტერიტორიის საპაკადასტრო საზღვარი
- ჭრილის ხაზი
- 0.00 / -0.10 ნიშნული

III სართულის გეგმა ნიშნული 6.20

ტექნიკურ-ეკონომიკური მაჩვენებლები

- ბანაშენიანების ფართი - 538.0 მ²
- ძ2-ის ფართი (სართულზე) - 464.1 მ²
- სართულის საერთო ფართი - 486.8 მ²
- საცხოვრებელი ფართი - 335.0 მ²
- საბაფხულო ფართი - 74.2 მ²
- დერეფნის ფართი - 32.7 მ²
- კიბე/ლიფტის ფართი - 44.9 მ²

NBC GROUP

შ.პ.ს. NBC group
ს/კ. 404966293

ქ.თბილისი
მერაბ კოსტავას ქ.№47

დირექტორი	თ. ჯაჯანიძე
მთავარი არქიტექტორი	თ. ჯაჯანიძე
არქიტექტორი	მ. კურცხალია
არქიტექტორი	ს. მათითაიშვილი
არქიტექტორი	ბ. შაიაშვილი

სტადია: პრ. მასშტაბი: 1:100

ფორმატი: A2 ფურცელი:

თბილისი 2024

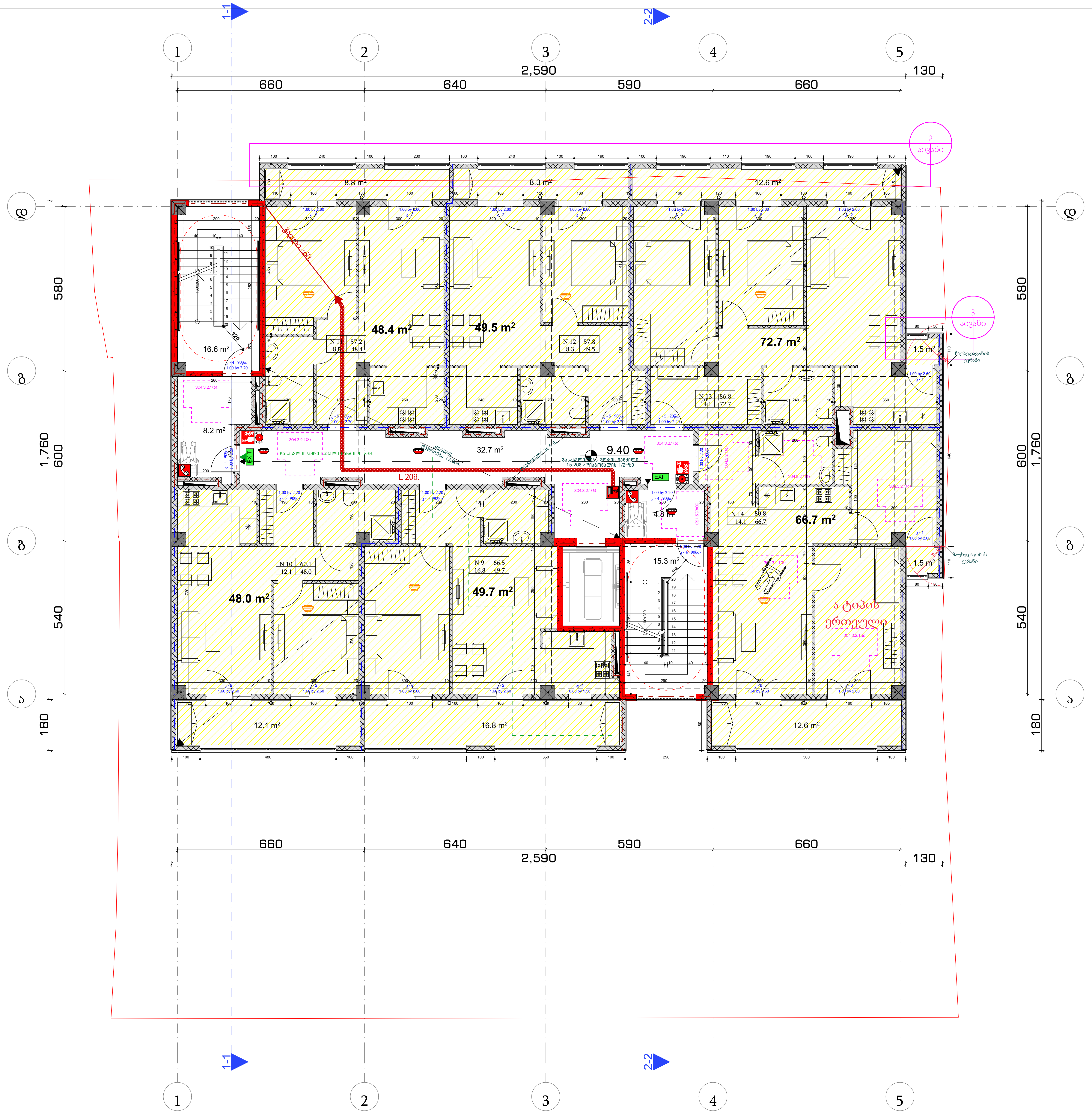



სც-2 ბინა N01	
საერთო ფართობი: 66.5 მ²	
ღ.ღ.ფ. 18.6	ღ.ღ. 4

სც-2 ბინა N02	
საერთო ფართობი: 60.1 მ²	
ღ.ღ.ფ. 18.6	ღ.ღ. 4

სც-2 ბინა N03	
საერთო ფართობი: 57.2 მ²	
ღ.ღ.ფ. 18.6	ღ.ღ. 4

სც-2 ბინა N04	
საერთო ფართობი: 57.8 მ²	
ღ.ღ.ფ. 18.6	ღ.ღ. 4

სც-2 ბინა N05	
საერთო ფართობი: 86.8 მ²	
ღ.ღ.ფ. 18.6	ღ.ღ. 5

სც-2 ბინა N06	
საერთო ფართობი: 80.8 მ²	
ღ.ღ.ფ. 18.6	ღ.ღ. 5

სც-2 ღ.ღ. 26

ქ.თბილისი,
ი. გაგარინის ქ. № 7

საბურთალოს რაიონი
ნაკვეთი 01.10.13.008.021

დამკვეთი - შპს "მშენალიანსი"

ს/კ 405018145

მრავალბინიანი საცხოვრებელი სახლი

პირობითი აღნიშვნები

ტერიტორიის საკადასტრო საზღვარი

ჭრილის ხაზი

0.00 / -0.10 ნიშნული

IV სართულის გეგმა ნიშნული 9.40

ტექნიკურ-ეკონომიკური მაჩვენებლები

განაშენიანების ფართი - 538.0 მ²

კ2-ის ფართი (სართულზე) - 464.1 მ²

სართულის საერთო ფართი - 486.8 მ²

საცხოვრებელი ფართი - 335.0 მ²

საზაფხულო ფართი - 74.2 მ²

დერეფნის ფართი - 32.7 მ²

კიბე/ლიფტის ფართი - 44.9 მ²

NBC GROUP

შ.პ.ს. NBC group
სკ. 404966293

ქ.თბილისი
მერაბ კოსტავას ქ.№47

დირექტორი	თ. ჯაჯანიძე
მთავარი არქიტექტორი	თ. ჯაჯანიძე
არქიტექტორი	მ. კურცხალია
არქიტექტორი	ს. მათითაიშვილი
არქიტექტორი	ბ. შაიაშვილი

სტადია: პრ. მასშტაბი: 1:100

ფორმატი: A2 ფურცელი:

თბილისი 2024

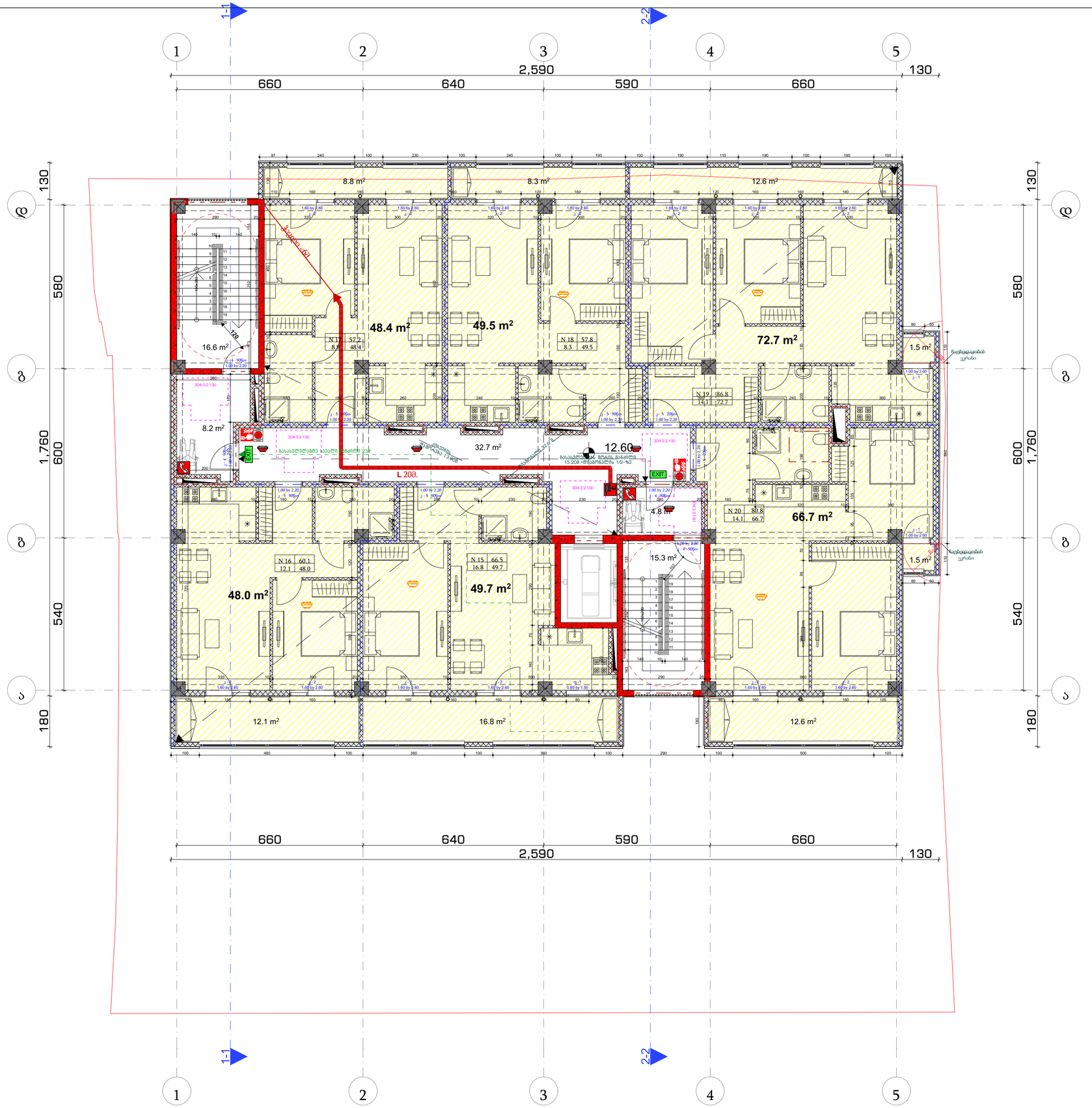

სც-2 ბინა NO1	
საერთო ფართობი: 66.5 მ²	
დ.ფ.ფ. 18.6	დ.ფ. 4

სც-2 ბინა NO2	
საერთო ფართობი: 60.1 მ²	
დ.ფ.ფ. 18.6	დ.ფ. 4

სც-2 ბინა NO3	
საერთო ფართობი: 57.2 მ²	
დ.ფ.ფ. 18.6	დ.ფ. 4

სც-2 ბინა NO4	
საერთო ფართობი: 57.8 მ²	
დ.ფ.ფ. 18.6	დ.ფ. 4

სც-2 ბინა NO5	
საერთო ფართობი: 86.8 მ²	
დ.ფ.ფ. 18.6	დ.ფ. 5

სც-2 ბინა NO6	
საერთო ფართობი: 80.8 მ²	
დ.ფ.ფ. 18.6	დ.ფ. 5

სც-2 დ.ფ. 26

პირობითი აღნიშვნები

- მიმდებარე სელაფანი
- საერთო საკალი ბილიკი
- გასასვლელამდე საკალი მცენარეული ბანბილი
- სასაწყობო დაკეტილობის ჯგუფი სწ-2
- დამხმარე დაკეტილობის ჯგუფი დს
- საკარმო დაკეტილობის ჯგუფი სვ
- საცხოვრებელი დაკეტილობის ჯგუფი სც-2
- კედლის ცეცხლმედეგობა EI 60 ერთსაათიანი
- კედლის ცეცხლმედეგობა EI 90 ორსაათიანი
- სახმელი წყლის ავარატი

	ევაკუაციის
	სახანძრო ავტომობილის საშუალებით მისვლა მაღალრისკიანი მრავალფუნქციური ზონის ობიექტებზე, ზონის ობიექტის პერიმეტრზე
	სახანძრო ჰიდრანტი
	სახანძრო მანქანის დგომა
	ხელის ცეცხლმაქრობი
	ავტომატური ხანძარსაწინააღმდეგო დანადგარის მართვის ბლოკი
	ავტომატური ხანძარსაწინააღმდეგო დანადგარის მილსადენი
	სახანძრო სიგნალიზაციის
	სახანძრო საშველი მანქანის მართვის ბლოკი
	სახანძრო საშველი მანქანის მისადგომი
EXIT	გასასვლელი
	ევაკუაციის მიმართულება
	ევაკუაციის მიმართულება
	ევაკუაციის მიმართულება
	ევაკუაციის მიმართულება

NBC GROUP

შ.პ.ს. NBC group
ს/კ. 404966293

ქ.თბილისი
მერაბ კოსტავას ქ.№47

დირექტორი	თ. ჯაჯანიძე
მთავარი არქიტექტორი	თ. ჯაჯანიძე
არქიტექტორი	მ. კურცხალია
არქიტექტორი	ს. მათითაიშვილი
არქიტექტორი	ბ. შაიაშვილი

სტადია: პრ.	მასშტაბი: 1:100
ფორმატი: A2	ფურცელი:

თბილისი 2024

ქ.თბილისი,
ი. გაბაშვილის ქ. № 7

საბურთალოს რაიონი
ნაკვეთი 01.10.13.008.021

დამკვეთი - შპს "მშენალიანსი"

ს/კ 405018145

მრავალბინიანი საცხოვრებელი სახლი

პირობითი აღნიშვნები

- ტერიტორიის საპაკადასტრო საზღვარი
- ჭრილის ხაზი
- 0.00 / -0.10 ნიშნული

V სართულის გეგმა ნიშნული 12.60

ტექნიკურ-ეკონომიკური მაჩვენებლები

- მანაშენიანების ფართი - 538.0 მ²
- ა2-ის ფართი (სართულზე) - 464.1 მ²
- სართულის საერთო ფართი - 486.8 მ²
- საცხოვრებელი ფართი - 335.0 მ²
- საბაფხულო ფართი - 74.2 მ²
- დერეფნის ფართი - 32.7 მ²
- კიბე/ლიფტის ფართი - 44.9 მ²

Проект:	Благоустройство территории жилого дома по ул. Центральная, 47 в с. Ивановка Ивановского района Амурской области
Стадия:	Рабочая документация
Заказчик:	Администрация Ивановского муниципального округа
Разработчик:	ООО «Проектная мастерская»
Главный инженер проекта:	Иванов А.С.
Начальник отдела:	Петрова Е.В.
Ответственный исполнитель:	Сидоров Д.Н.
Лист:	1
Листов:	4

План этажа 1

Масштаб 1:100

Экспликация помещений

№	Наименование	Площадь, м²
1	Тамбур	3.2
2	Коридор	12.4
3	Санузел	4.1
4	Кладовая	2.8
5	Лестничная клетка	14.6
6	Гостиная	28.5
7	Спальня	16.2
8	Спальня	15.8
9	Кухня-столовая	24.7
10	Санузел	3.9
11	Прихожая	6.4
12	Кладовая	1.8
13	Котельная	9.6
14	Венткамера	4.2
15	Коридор	8.1
16	Спальня	14.3
17	Спальня	13.9
18	Санузел	3.6
19	Холл	5.4
20	Лестничная клетка	14.6
21	Спальня	17.2
22	Спальня	16.8
23	Санузел	4.0
24	Коридор	6.7
25	Гостиная	26.4
26	Спальня	15.1
27	Спальня	14.7
28	Санузел	3.8
29	Коридор	7.2
30	Кладовая	2.1
31	Спальня	18.3
32	Спальня	17.6
33	Санузел	4.2
34	Коридор	9.4
35	Гостиная	30.1
36	Спальня	16.5
37	Спальня	15.9
38	Санузел	3.7
39	Коридор	6.2
40	Кладовая	1.6
41	Спальня	19.4
42	Спальня	18.7
43	Санузел	4.5
44	Коридор	8.3
45	Гостиная	32.6
46	Спальня	17.1
47	Спальня	16.4
48	Санузел	4.3
49	Коридор	7.5
50	Кладовая	2.4
51	Спальня	20.2
52	Спальня	19.6
53	Санузел	4.6
54	Коридор	10.1
55	Гостиная	34.8
56	Спальня	18.2
57	Спальня	17.5
58	Санузел	4.4
59	Коридор	8.6
60	Кладовая	2.6
61	Спальня	21.3
62	Спальня	20.7
63	Санузел	4.8
64	Коридор	11.2
65	Гостиная	36.4
66	Спальня	19.1
67	Спальня	18.5
68	Санузел	4.7
69	Коридор	9.1
70	Кладовая	3.0
71	Спальня	22.4
72	Спальня	21.8
73	Санузел	5.0
74	Коридор	12.3
75	Гостиная	38.2
76	Спальня	20.1
77	Спальня	19.4
78	Санузел	4.9
79	Коридор	10.6
80	Кладовая	3.2
81	Спальня	23.5
82	Спальня	22.9
83	Санузел	5.2
84	Коридор	13.1
85	Гостиная	40.3
86	Спальня	21.2
87	Спальня	20.6
88	Санузел	5.1
89	Коридор	11.8
90	Кладовая	3.4
91	Спальня	24.6
92	Спальня	24.0
93	Санузел	5.4
94	Коридор	14.2
95	Гостиная	42.1
96	Спальня	22.3
97	Спальня	21.7
98	Санузел	5.3
99	Коридор	12.6
100	Кладовая	3.6
101	Спальня	25.8
102	Спальня	25.2
103	Санузел	5.6
104	Коридор	15.0
105	Гостиная	44.0
106	Спальня	23.5
107	Спальня	22.9
108	Санузел	5.5
109	Коридор	13.4
110	Кладовая	3.8
111	Спальня	27.0
112	Спальня	26.4
113	Санузел	5.8
114	Коридор	16.2
115	Гостиная	46.2
116	Спальня	24.8
117	Спальня	24.2
118	Санузел	5.7
119	Коридор	14.8
120	Кладовая	4.0
121	Спальня	28.4
122	Спальня	27.8
123	Санузел	6.0
124	Коридор	17.6
125	Гостиная	48.5
126	Спальня	26.1
127	Спальня	25.5
128	Санузел	6.1
129	Коридор	18.4
130	Кладовая	4.2
131	Спальня	29.8
132	Спальня	29.2
133	Санузел	6.3
134	Коридор	19.2
135	Гостиная	50.9
136	Спальня	27.5
137	Спальня	26.9
138	Санузел	6.4
139	Коридор	20.0
140	Кладовая	4.4
141	Спальня	31.2
142	Спальня	30.6
143	Санузел	6.6
144	Коридор	20.8
145	Гостиная	53.2
146	Спальня	28.8
147	Спальня	28.2
148	Санузел	6.7
149	Коридор	21.6
150	Кладовая	4.6
151	Спальня	32.5
152	Спальня	31.9
153	Санузел	6.9
154	Коридор	22.4
155	Гостиная	55.5
156	Спальня	30.2
157	Спальня	29.6
158	Санузел	7.0
159	Коридор	23.2
160	Кладовая	4.8
161	Спальня	33.8
162	Спальня	33.2
163	Санузел	7.2
164	Коридор	24.0
165	Гостиная	57.8
166	Спальня	31.5
167	Спальня	30.9
168	Санузел	7.3
169	Коридор	24.8
170	Кладовая	5.0
171	Спальня	35.1
172	Спальня	34.5
173	Санузел	7.5
174	Коридор	25.6
175	Гостиная	60.1
176	Спальня	32.8
177	Спальня	32.2
178	Санузел	7.6
179	Коридор	26.4
180	Кладовая	5.2
181	Спальня	36.4
182	Спальня	35.8
183	Санузел	7.8
184	Коридор	27.2
185	Гостиная	62.4
186	Спальня	34.1
187	Спальня	33.5
188	Санузел	7.9
189	Коридор	28.0
190	Кладовая	5.4
191	Спальня	37.7
192	Спальня	37.1
193	Санузел	8.1
194	Коридор	28.8
195	Гостиная	64.7
196	Спальня	35.4
197	Спальня	34.8
198	Санузел	8.2
199	Коридор	29.6
200	Кладовая	5.6
201	Спальня	39.0
202	Спальня	38.4
203	Санузел	8.4
204	Коридор	30.4
205	Гостиная	67.0
206	Спальня	36.7
207	Спальня	36.1
208	Санузел	8.5
209	Коридор	31.2
210	Кладовая	5.8
211	Спальня	40.3
212	Спальня	39.7
213	Санузел	8.7
214	Коридор	32.0
215	Гостиная	69.3
216	Спальня	38.0
217	Спальня	37.4
218	Санузел	8.8
219	Коридор	32.8
220	Кладовая	6.0
221	Спальня	41.6
222	Спальня	41.0
223	Санузел	9.0
224	Коридор	33.6
225	Гостиная	71.6
226	Спальня	39.3
227	Спальня	38.7
228	Санузел	9.1
229	Коридор	34.4
230	Кладовая	6.2
231	Спальня	42.9
232	Спальня	42.3
233	Санузел	9.3
234	Коридор	35.2
235	Гостиная	73.9
236	Спальня	40.6
237	Спальня	40.0
238	Санузел	9.4
239	Коридор	36.0
240	Кладовая	6.4
241	Спальня	44.2
242	Спальня	43.6
243	Санузел	9.6
244	Коридор	36.8
245	Гостиная	76.2
246	Спальня	41.9
247	Спальня	41.3
248	Санузел	9.7
249	Коридор	37.6
250	Кладовая	6.6
251	Спальня	45.5
252	Спальня	44.9
253	Санузел	9.9
254	Коридор	38.4
255	Гостиная	78.5
256	Спальня	43.2
257	Спальня	42.6
258	Санузел	10.0
259	Коридор	39.2
260	Кладовая	6.8
261	Спальня	46.8
262	Спальня	46.2
263	Санузел	10.2
264	Коридор	40.0
265	Гостиная	80.8
266	Спальня	44.5
267	Спальня	43.9
268	Санузел	10.3
269	Коридор	40.8
270	Кладовая	7.0
271	Спальня	48.1
272	Спальня	47.5
273	Санузел	10.5
274	Коридор	41.6
275	Гостиная	83.1
276	Спальня	45.8
277	Спальня	45.2
278	Санузел	10.6
279	Коридор	42.4
280	Кладовая	7.2
281	Спальня	49.4
282	Спальня	48.8
283	Санузел	10.8
284	Коридор	43.2
285	Гостиная	85.4
286	Спальня	47.1
287	Спальня	46.5
288	Санузел	10.9
289	Коридор	44.0
290	Кладовая	7.4
291	Спальня	50.7
292	Спальня	50.1
293	Санузел	11.1
294	Коридор	44.8
295	Гостиная	87.7
296	Спальня	48.4
297	Спальня	47.8
298	Санузел	11.2
299	Коридор	45.6
300	Кладовая	7.6
301	Спальня	52.0
302	Спальня	51.4
303	Санузел	11.4
304	Коридор	46.4
305	Гостиная	90.0
306	Спальня	49.7
307	Спальня	49.1
308	Санузел	11.5
309	Коридор	47.2
310	Кладовая	7.8
311	Спальня	53.3
312	Спальня	52.7
313	Санузел	11.7
314	Коридор	48.0
315	Гостиная	92.3
316	Спальня	51.0
317	Спальня	50.4
318	Санузел	11.8
319	Коридор	48.8
320	Кладовая	8.0
321	Спальня	54.6
322	Спальня	54.0
323	Санузел	12.0
324	Коридор	49.6
325	Гостиная	94.6
326	Спальня	52.3
327	Спальня	51.7
328	Санузел	12.1
329	Коридор	50.4
330	Кладовая	8.2
331	Спальня	55.9
332	Спальня	55.3
333	Санузел	12.3
334	Коридор	51.2
335	Гостиная	96.9
336	Спальня	53.6
337	Спальня	53.0
338	Санузел	12.4
339	Коридор	52.0
340	Кладовая	8.4
341	Спальня	57.2
342	Спальня	56.6
343	Санузел	12.6
344	Коридор	52.8
345	Гостиная	99.2
346	Спальня	54.9
347	Спальня	54.3
348	Санузел	12.7
349	Коридор	53.6
350	Кладовая	8.6
351	Спальня	58.5
352	Спальня	57.9
353	Санузел	12.9
354	Коридор	54.4
355	Гостиная	101.5
356	Спальня	56.2
357	Спальня	55.6
358	Санузел	13.0
359	Коридор	55.2
360	Кладовая	8.8
361	Спальня	59.8
362	Спальня	59.2
363	Санузел	13.2
364	Коридор	56.0
365	Гостиная	103.8
366	Спальня	57.5
367	Спальня	56.9
368	Санузел	13.3
369	Коридор	56.8
370	Кладовая	9.0
371	Спальня	61.1
372	Спальня	60.5
373	Санузел	13.5
374	Коридор	57.6
375	Гостиная	106.1
376	Спальня	58.8
377	Спальня	58.2
378	Санузел	13.6
379	Коридор	58.4
380	Кладовая	9.2
381	Спальня	62.4
382	Спальня	61.8
383	Санузел	13.8
384	Коридор	59.2
385	Гостиная	108.4
386	Спальня	60.1
387	Спальня	59.5
388	Санузел	13.9
389	Коридор	60.0
390	Кладовая	9.4
391	Спальня	63.7
392	Спальня	63.1
393	Санузел	14.1
394	Коридор	60.8
395	Гостиная	110.7
396	Спальня	61.4
397	Спальня	60.8
398	Санузел	14.2
399	Коридор	61.6
400	Кладовая	9.6
401	Спальня	65.0
402	Спальня	64.4
403	Санузел	14.4
404	Коридор	62.4
405	Гостиная	113.0
406	Спальня	62.7
407	Спальня	62.1
408	Санузел	14.5
409	Коридор	63.2
410	Кладовая	9.8
411	Спальня	66.3
412	Спальня	65.7
413	Санузел	14.7
414	Коридор	64.0
415	Гостиная	115.3
416	Спальня	64.0
417	Спальня	63.4
418	Санузел	14.8
419	Коридор	64.8
420	Кладовая	10.0
421	Спальня	67.6
422	Спальня	67.0
423	Санузел	15.0
424	Коридор	65.6
425	Гостиная	117.6
426	Спальня	65.3
427	Спальня	64.7
428	Санузел	15.1
429	Коридор	66.4
430	Кладовая	10.2
431	Спальня	68.9
432	Спальня	68.3
433	Санузел	15.3
434	Коридор	67.2
435	Гостиная	119.9
436	Спальня	66.6
437	Спальня	66.0
438	Санузел	15.4
439	Коридор	68.0
440	Кладовая	10.4
441	Спальня	70.2
442	Спальня	69.6
443	Санузел	15.6
444	Коридор	68.8
445	Гостиная	122.2
446	Спальня	67.9
447	Спальня	67.3
448	Санузел	15.7
449	Коридор	69.6
450	Кладовая	10.6
451	Спальня	71.5
452	Спальня	70.9
453	Санузел	15.9
454	Коридор	70.4
455	Гостиная	124.5
456	Спальня	69.2
457	Спальня	68.6
458	Санузел	16.0
459	Коридор	71.2
460	Кладовая	10.8
461	Спальня	72.8
462	Спальня	72.2
463	Санузел	16.2
464	Коридор	72.0
465	Гостиная	126.8
466	Спальня	70.5
467	Спальня	69.9
468	Санузел	16.3
469	Коридор	72.8
470	Кладовая	11.0
471	Спальня	74.1
472	Спальня	73.5
473	Санузел	16.5
474	Коридор	73.6
475	Гостиная	129.1
476	Спальня	71.8
477	Спальня	71.2
478	Санузел	16.6
479	Коридор	74.4
480	Кладовая	11.2
481	Спальня	75.4
482	Спальня	74.8
483	Санузел	16.8
484	Коридор	75.2
485	Гостиная	131.4
486	Спальня	73.1
487	Спальня	72.5
488	Санузел	16.9
489	Коридор	76.0
490	Кладовая	11.4
491	Спальня	76.7
492	Спальня	76.1
493	Санузел	17.1
494	Коридор	76.8
495	Гостиная	133.7
496	Спальня	74.4
497	Спальня	73.8
498	Санузел	17.2
499	Коридор	77.6
500	Кладовая	11.6
501	Спальня	78.0
502	Спальня	77.4
503	Санузел	17.4
504	Коридор	78.4
505	Гостиная	136.0
506	Спальня	75.7
507	Спальня	75.1
508	Санузел	17.5
509	Коридор	79.2
510	Кладовая	11.8
511	Спальня	79.3
512	Спальня	78.7
513	Санузел	17.7
514	Коридор	80.0
515	Гостиная	138.3
516	Спальня	77.0
517	Спальня	76.4
518	Санузел	17.8
519	Коридор	80.8
520	Кладовая	12.0
521	Спальня	80.6
522	Спальня	80.0
523	Санузел	18.0
524	Коридор	81.6
525	Гостиная	140.6
526	Спальня	78.3
527	Спальня	77.7
528	Санузел	18.1
529	Коридор	82.4
530	Кладовая	12.2
531	Спальня	81.9
532	Спальня	81.3
533	Санузел	18.3
534	Коридор	83.2
535	Гостиная	142.9
536	Спальня	79.6
537	Спальня	79.0
538	Санузел	18.4
539	Коридор	84.0
540	Кладовая	12.4
541	Спальня	83.2
542	Спальня	82.6
543	Санузел	18.6
544	Коридор	84.8
545	Гостиная	145.2
546	Спальня	80.9
547	Спальня	80.3
548	Санузел	18.7
549	Коридор	85.6
550	Кладовая	12.6
551	Спальня	84.5
552	Спальня	83.9
553	Санузел	18.9
554	Коридор	86.4
555	Гостиная	147.5
556	Спальня	82.2
557	Спальня	81.6
558	Санузел	19.0
559	Коридор	87.2
560	Кладовая	12.8
561	Спальня	85.8
562	Спальня	85.2
563	Санузел	19.2
564	Коридор	88.0
565	Гостиная	149.8
566	Спальня	83.5
567	Спальня	82.9
568	Санузел	19.3
569	Коридор	88.8
570	Кладовая	13.0
571	Спальня	87.1
572	Спальня	86.5
573	Санузел	19.5
574	Коридор	89.6
575	Гостиная	152.1
576	Спальня	84.8
577	Спальня	84.2
578	Санузел	19.6
579	Коридор	90.4
580	Кладовая	13.2
581	Спальня	88.4
582	Спальня	87.8
583	Санузел	19.8
584	Коридор	91.2
585	Гостиная	154.4
586	Спальня	86.1
587	Спальня	85.5
588	Санузел	19.9
589	Коридор	92.0
590	Кладовая	13.4
591	Спальня	89.7
592	Спальня	89.1
593	Санузел	20.1
594	Коридор	92.8
595	Гостиная	156.7
596	Спальня	87.4
597	Спальня	86.8
598	Санузел	20.2
599	Коридор	93.6
600	Кладовая	13.6
601	Спальня	91.0
602	Спальня	90.4
603	Санузел	20.4
604	Коридор	94.4
605	Гостиная	159.0
606	Спальня	88.7
607	Спальня	88.1
608	Санузел	20.5
609	Коридор	95.2
610	Кладовая	13.8
611	Спальня	92.3
612	Спальня	91.7
613	Санузел	20.7
614	Коридор	96.0
615	Гостиная	161.3
616	Спальня	90.0
617	Спальня	89.4
618	Санузел	20.8
619	Коридор	96.8
620	Кладовая	14.0
621	Спальня	93.6
622	Спальня	93.0
623	Санузел	21.0
624	Коридор	97.6
625	Гостиная	163.6
626	Спальня	91.3
627	Спальня	90.7
628	Санузел	21.1
629	Коридор	98.4
630	Кладовая	14.2
631	Спальня	94.9
632	Спальня	94.3
633	Санузел	21.3
634	Коридор	99.2
635	Гостиная	165.9
636	Спальня	92.6
637	Спальня	92.0
638	Санузел	21.4
639	Коридор	100.0
640	Кладовая	14.4
641	Спальня	96.2
642	Спальня	95.6
643	Санузел	21.6
644	Коридор	100.8
645	Гостиная	168.2
646	Спальня	93.9
647	Спальня	93.3
648	Санузел	21.7
649	Коридор	101.6
650	Кладовая	14.6
651	Спальня	97.5
652	Спальня	96.9
653	Санузел	21.9
654	Коридор	102.4
655	Гостиная	170.5
656	Спальня	95.2
657	Спальня	94.6
658	Санузел	22.0
659	Коридор	103.2
660	Кладовая	14.8
661	Спальня	98.8
662	Спальня	98.2
663	Санузел	22.2
664	Коридор	104.0
665	Гостиная	172.8
666	Спальня	96.5
667	Спальня	95.9
668	Санузел	22.3
669	Коридор	104.8
670	Кладовая	15.0
671	Спальня	100.1
672	Спальня	99.5
673	Санузел	22.5
674	Коридор	105.6
675	Гостиная	175.1
676	Спальня	97.8
677	Спальня	97.2
678	Санузел	22.6
679	Коридор	106.4
680	Кладовая	15.2
681	Спальня	101.4
682	Спальня	100.8
683	Санузел	22.8
684	Коридор	107.2
685	Гостиная	177.4
686	Спальня	99.1
687	Спальня	98.5
688	Санузел	22.9
689	Коридор	108.0
690	Кладовая	15.4
691	Спальня	102.7
692	Спальня	102.1
693	Санузел	23.1
694	Коридор	108.8
695	Гостиная	179.7
696	Спальня	100.4
697	Спальня	99.8
698	Санузел	23.2
699	Коридор	109.6
700	Кладовая	15.6
701	Спальня	104.0
702	Спальня	103.4
703	Санузел	23.4
704	Коридор	110.4
705	Гостиная	182.0
706	Спальня	101.7
707	Спальня	101.1
708	Санузел	23.5
709	Коридор	111.2
710	Кладовая	15.8
711	Спальня	105.3
712	Спальня	104.7
713	Санузел	23.7
714	Коридор	112.0
715	Гостиная	184.3
716	Спальня	103.0
717	Спальня	102.4
718	Санузел	23.8
719	Коридор	112.8
720	Кладовая	16.0
721	Спальня	106.6
722	Спальня	106.0
723	Санузел	24.0
724	Коридор	113.6
725	Гостиная	186.6
726	Спальня	104.3
727	Спальня	103.7
728	Санузел	24.1
729	Коридор	114.4
730	Кладовая	16.2
731	Спальня	107.9
732	Спальня	107.3
733	Санузел	24.3
734	Коридор	115.2
735	Гостиная	188.9
736	Спальня	105.6
737	Спальня	105.0
738	Санузел	24.4
739	Коридор	116.0
740	Кладовая	16.4
741	Спальня	109.2
742	Спальня	108.6
743	Санузел	24.6
744	Коридор	116.8
745	Гостиная	191.2
746	Спальня	106.9
747	Спальня	106.3
748	Санузел	24.7
749	Коридор	117.6
750	Кладовая	16.6
751	Спальня	110.5
752	Спальня	109.9
753	Санузел	24.9
754	Коридор	118.4
755	Гостиная	193.5
756	Спальня	108.2
757	Спальня	107.6
758	Санузел	25.0
759	Коридор	119.2
760	Кладовая	16.8
761	Спальня	111.8
762	Спальня	111.2
763	Санузел	25.2
764	Коридор	120.0
765	Гостиная	195.8
766	Спальня	109.5
767	Спальня	108.9
768	Санузел	25.3
769	Коридор	120.8
770	Кладовая	17.0
771	Спальня	113.1
772	Спальня	112.5
773	Санузел	25.5
774	Коридор	121.6
775	Гостиная	198.1
776	Спальня	110.8
777	Спальня	110.2
778	Санузел	25.6
779	Коридор	122.4
780	Кладовая	17.2
781	Спальня	114.4
782	Спальня	113.8
783	Санузел	25.8
784	Коридор	123.2
785	Гостиная	200.4
786	Спальня	112.1
787	Спальня	111.5
788	Санузел	25.9
789	Коридор	124.0
790	Кладовая	17.4
791	Спальня	115.7
792	Спальня	115.1
793	Санузел	26.1
794	Коридор	124.8
795	Гостиная	202.7
796	Спальня	113.4
797	Спальня	112.8
798	Санузел	26.2
799	Коридор	125.6
800	Кладовая	17.6
801	Спальня	117.0
802	Спальня	116.4
803	Санузел	26.4
804	Коридор	126.4
805	Гостиная	205.0
806	Спальня	114.7
807	Спальня	114.1
808	Санузел	26.5
809	Коридор	127.2
810	Кладовая	17.8
811	Спальня	118.3
812	Спальня	117.7
813	Санузел	26.7
814	Коридор	128.0
815	Гостиная	207.3
816	Спальня	116.0
817	Спальня	115.4
818	Санузел	26.8
819	Коридор	128.8
820	Кладовая	18.0
821	Спальня	119.6
822	Спальня	119.0
823	Санузел	27.0
824	Коридор	129.6
825	Гостиная	209.6
826	Спальня	117.3
827	Спальня	116.7
828	Санузел	27.1
829	Коридор	130.4
830	Кладовая	18.2
831	Спальня	120.9
832	Спальня	120.3
833	Санузел	27.3
834	Коридор	131.2
835	Гостиная	211.9
836	Спальня	118.6
837	Спальня	118.0
838	Санузел	27.4
839	Коридор	132.0
840	Кладовая	18.4
841	Спальня	122.2
842	Спальня	121.6
843	Санузел	27.6
844	Коридор	132.8
845	Гостиная	214.2
846	Спальня	119.9
847	Спальня	119.3
848	Санузел	27.7
849	Коридор	133.6
850	Кладовая	18.6
851	Спальня	123.5
852	Спальня	122.9
853	Санузел	27.9
854	Коридор	134.4
855	Гостиная	216.5
856	Спальня	121.2
857	Спальня	120.6
858	Санузел	28.0
859	Коридор	135.2
860	Кладовая	18.8
861	Спальня	124.8
862	Спальня	124.2
863	Санузел	28.2
864	Коридор	136.0
865	Гостиная	218.8
866	Спальня	122.5
867	Спальня	121.9
868	Санузел	28.3
869	Коридор	136.8
870	Кладовая	19.0
871	Спальня	126.1
872	Спальня	125.5
873	Санузел	28.5
874	Коридор	137.6
875	Гостиная	221.1
876	Спальня	123.8
877	Спальня	123.2
878	Санузел	28.6
879	Коридор	138.4
880	Кладовая	19.2
881	Спальня	127.4
882	Спальня	126.8
883	Санузел	28.8
884	Коридор	139.2
885	Гостиная	223.4
886	Спальня	125.1
887	Спальня	124.5
888	Санузел	28.9
889	Коридор	140.0
890	Кладовая	19.4
891	Спальня	128.7
892	Спальня	128.1
893	Санузел	29.1
894	Коридор	140.8
895	Гостиная	225.7
896	Спальня	126.4
897	Спальня	125.8
898	Санузел	29.2
899	Коридор	141.6
900	Кладовая	19.6
901	Спальня	130.0
902	Спальня	129.4
903	Санузел	29.4
904	Коридор	142.4
905	Гостиная	228.0
906	Спальня	127.7
907	Спальня	127.1
908	Санузел	29.5
909	Коридор	143.2
910	Кладовая	19.8
911	Спальня	131.3
912	Спальня	130.7
913	Санузел	29.7
914	Коридор	144.0

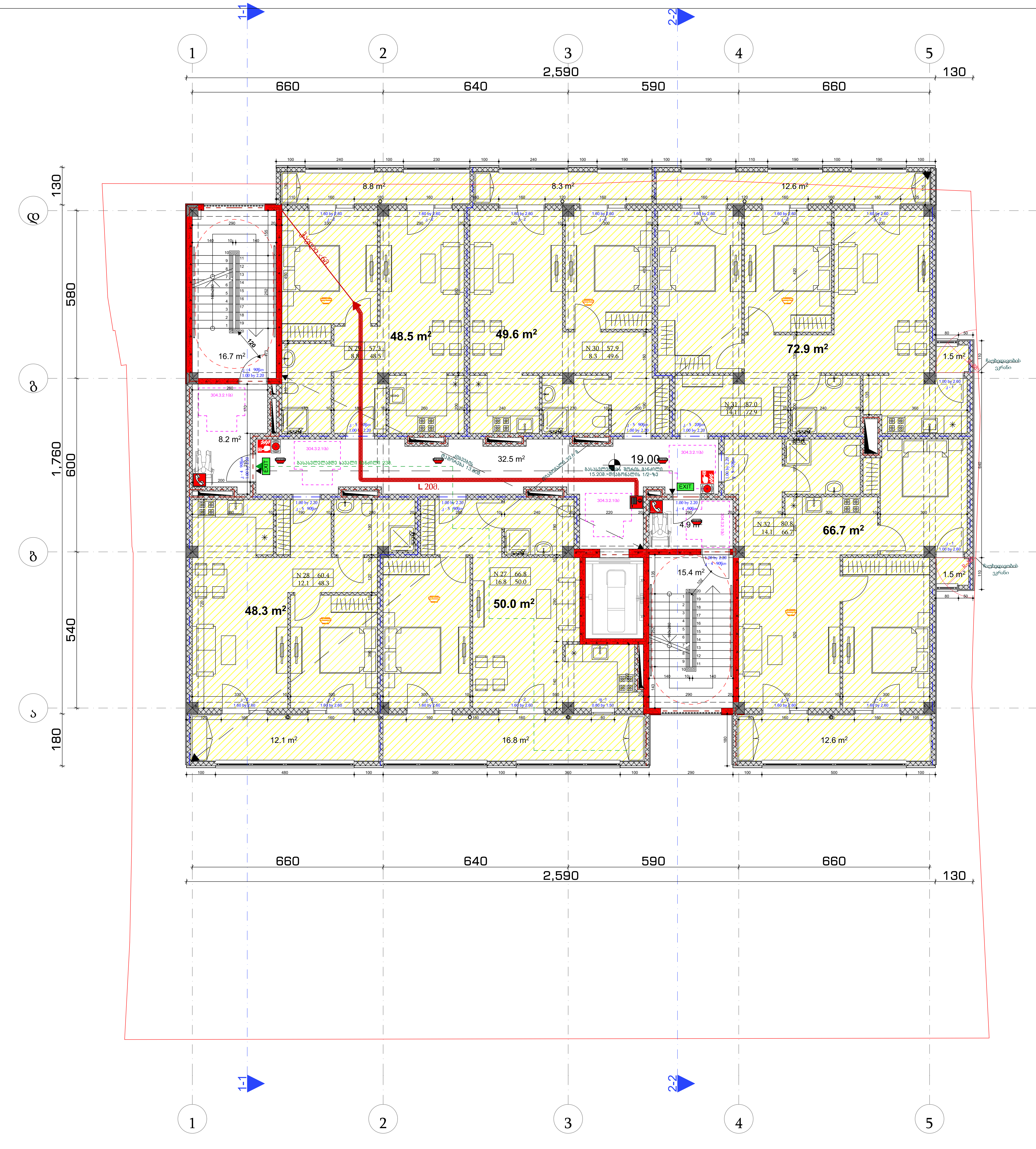

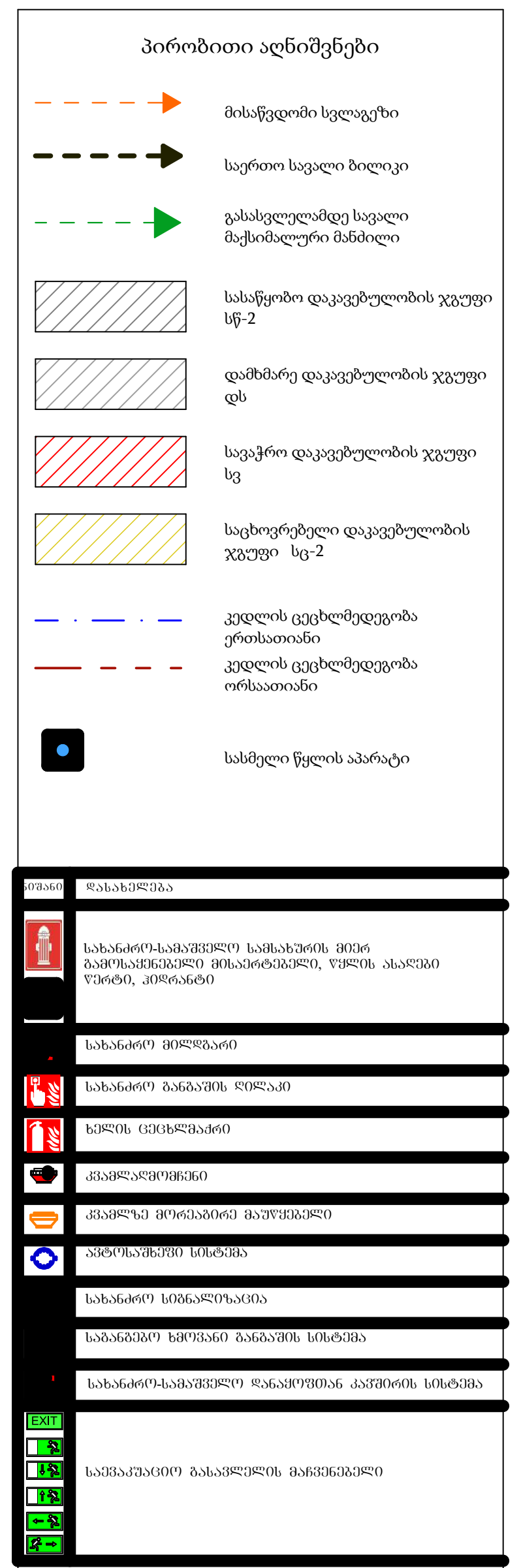

სც-2 ბინა N01	
საერთო ფართობი: 66.8 მ²	
დ.დ.ფ. 18.6	დ.დ. 4

სც-2 ბინა N02	
საერთო ფართობი: 60.4 მ²	
დ.დ.ფ. 18.6	დ.დ. 4

სც-2 ბინა N03	
საერთო ფართობი: 57.3 მ²	
დ.დ.ფ. 18.6	დ.დ. 4

სც-2 ბინა N04	
საერთო ფართობი: 57.9 მ²	
დ.დ.ფ. 18.6	დ.დ. 4

სც-2 ბინა N05	
საერთო ფართობი: 87.0 მ²	
დ.დ.ფ. 18.6	დ.დ. 5

სც-2 ბინა N06	
საერთო ფართობი: 80.8 მ²	
დ.დ.ფ. 18.6	დ.დ. 5

სც-2 დ.დ. 26

ქ.თბილისი,
ი. გაგარინის ქ. № 7

საბურთალოს რაიონი
ნაკვეთი 01.10.13.008.021

დამკვეთი - შპს "მშენალიანსი"

ს/კ 405018145

მრავალბინიანი საცხოვრებელი სახლი

პირობითი აღნიშვნები

- ტერიტორიის საკადასტრო საზღვარი
- ჭრილის ხაზი
- 0.00 / -0.10 ნიშნული

VII სართულის გეგმა ნიშნული 19.00

ტექნიკურ-ეკონომიკური მაჩვენებლები

განაშენიანების ფართი - 538.0 მ²

კ2-ის ფართი (სართულზე) - 464.1 მ²

სართულის საერთო ფართი - 487.9 მ²

საცხოვრებელი ფართი - 336.0 მ²

საზაფხულო ფართი - 74.2 მ²

დერეფნის ფართი - 32.5 მ²

კიბე/ლიფტის ფართი - 45.2 მ²

NBC GROUP

შ.პ.ს. NBC group
სკ. 404966293

ქ.თბილისი
მერაბ კოსტავას ქ.№47

დირექტორი	თ. ჯაჯანიძე
მთავარი არქიტექტორი	თ. ჯაჯანიძე
არქიტექტორი	მ. კურცხალია
არქიტექტორი	ს. მათითაიშვილი
არქიტექტორი	ბ. შაიაშვილი

სტადია: პრ.	მასშტაბი: 1:100
ფორმატი: A2	ფურცელი:

თბილისი 2024

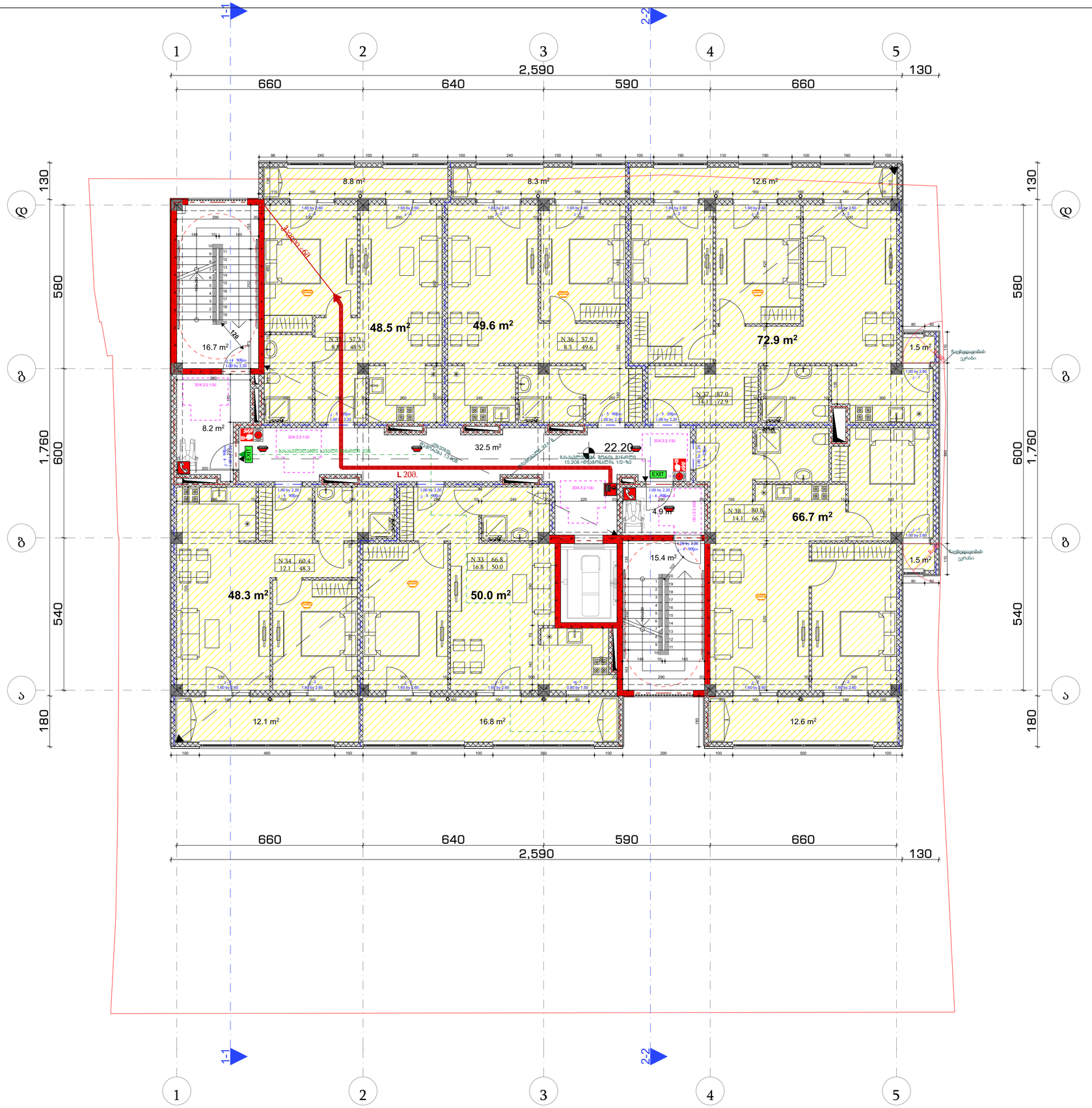

სც-2 ბინა NO1	
საერთო ფართობი: 66.8 მ²	
დ.დ.ფ. 18.6	დ.დ. 4

სც-2 ბინა NO2	
საერთო ფართობი: 60.4 მ²	
დ.დ.ფ. 18.6	დ.დ. 4

სც-2 ბინა NO3	
საერთო ფართობი: 57.3 მ²	
დ.დ.ფ. 18.6	დ.დ. 4

სც-2 ბინა NO4	
საერთო ფართობი: 57.9 მ²	
დ.დ.ფ. 18.6	დ.დ. 4

სც-2 ბინა NO5	
საერთო ფართობი: 87.0 მ²	
დ.დ.ფ. 18.6	დ.დ. 5

სც-2 ბინა NO6	
საერთო ფართობი: 80.8 მ²	
დ.დ.ფ. 18.6	დ.დ. 5

სც-2 დ.დ. 26

პირობითი აღნიშვნები

- მიმწვდომი სველწერტილი
- სველთა სავალი მილაკი
- გასასვლელამდე სავალი მცურავალური ბანდილი
- სასწრაფო დაცვებულობის ჯგუფი სც-2
- დამხმარე დაცვებულობის ჯგუფი დს
- საავარო დაცვებულობის ჯგუფი სგ
- საცხოვრებელი დაცვებულობის ჯგუფი სც-2
- კედლის ცეცხლმედეგობა ერთსაათიანი
- კედლის ცეცხლმედეგობა ორსაათიანი
- სასმელი წყლის ავარატი



პირობითი აღნიშვნები

- ტერიტორიის საპაკადასტრო საზღვარი
- ჭრილის ხაზი
- 0.00 / -0.10 ნიშნული

VIII სართულის გეგმა ნიშნული 22.20

ტექნიკურ-ეკონომიკური მაჩვენებლები

- მანაშენიანების ფართი - 538.0 მ²
- ა2-ის ფართი (სართულები) - 464.1 მ²
- სართულის საერთო ფართი - 487.9 მ²
- საცხოვრებელი ფართი - 336.0 მ²
- საზაფხულო ფართი - 74.2 მ²
- დერეფნის ფართი - 32.5 მ²
- ქიბე/ლიფტის ფართი - 45.2 მ²

NBC GROUP

შ.პ.ს. NBC group
ს/კ. 404966293

ქ.თბილისი
მერაბ კოსტავას ქ.№47

დირექტორი თ. პაპანიძე
მთავარი არქიტექტორი თ. პაპანიძე
არქიტექტორი მ. კურცხალია
არქიტექტორი ს. მათითაიშვილი
არქიტექტორი ბ. შაიაშვილი

სტადია: პრ. მასშტაბი: 1:100

ფორმატი: A2 ფურცელი:

თბილისი 2024

ქ.თბილისი,
ი. გაბაშრინის ქ. № 7

საბურთალოს რაიონი
ნაკვეთი 01.10.13.008.021

დამკვეთი - შპს "მშენალიანსი"

ს/კ 405018145

მრავალბინიანი საცხოვრებელი სახლი

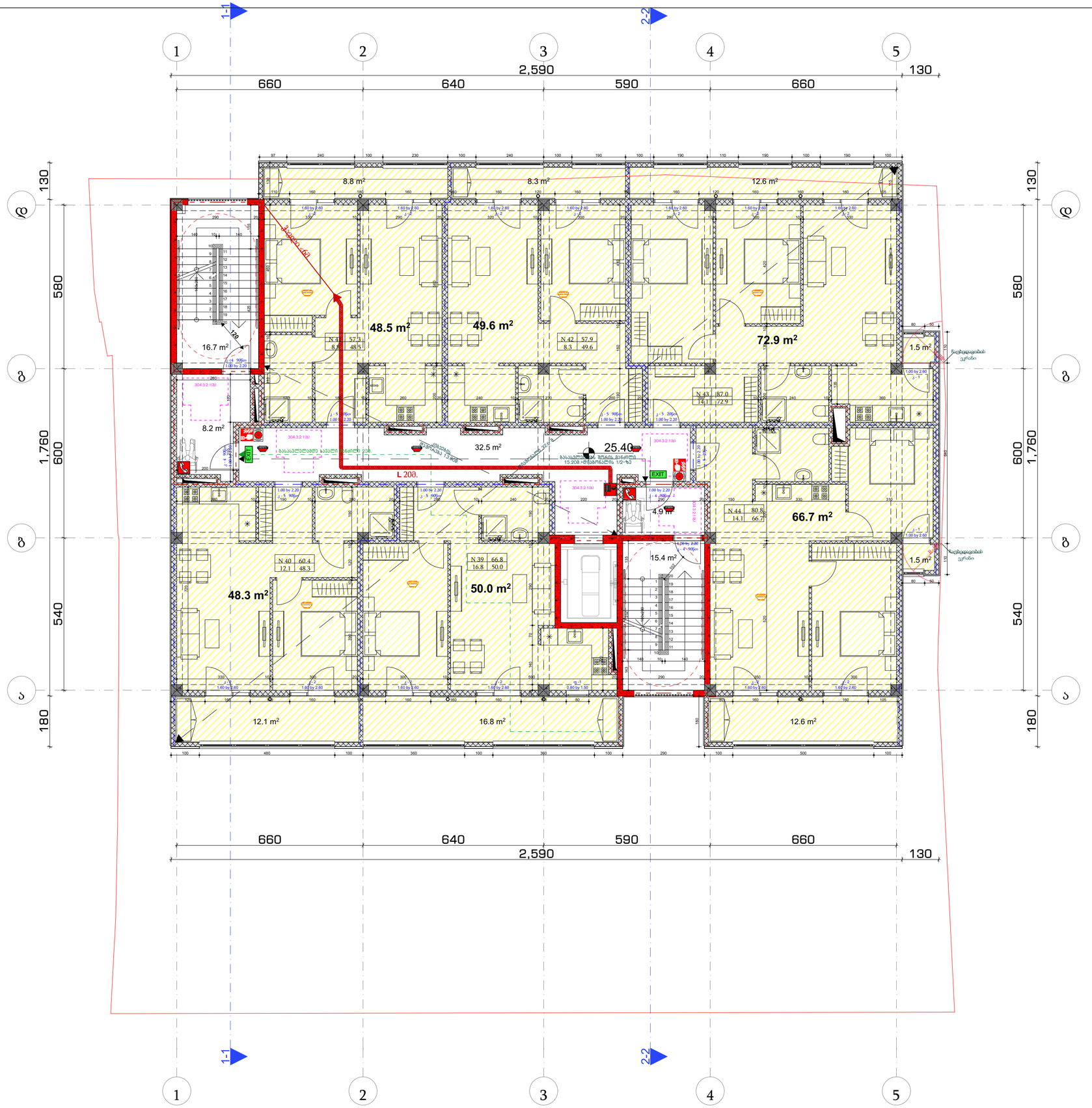

სც-2 ბინა NO1	
საერთო ფართობი: 66.8 მ²	
დ.დ.ფ. 18.6	დ.დ. 4

სც-2 ბინა NO2	
საერთო ფართობი: 60.4 მ²	
დ.დ.ფ. 18.6	დ.დ. 4

სც-2 ბინა NO3	
საერთო ფართობი: 57.3 მ²	
დ.დ.ფ. 18.6	დ.დ. 4

სც-2 ბინა NO4	
საერთო ფართობი: 57.9 მ²	
დ.დ.ფ. 18.6	დ.დ. 4

სც-2 ბინა NO5	
საერთო ფართობი: 87.0 მ²	
დ.დ.ფ. 18.6	დ.დ. 5

სც-2 ბინა NO6	
საერთო ფართობი: 80.8 მ²	
დ.დ.ფ. 18.6	დ.დ. 5

სც-2 დ.დ. 26

პირობითი აღნიშვნები

- მიმდებარე სელაფანი
- სერთო სავალი ბილიკი
- გასასვლელამდე სავალი მეწამალური ბანბილი
- სახანძრო დაცვებულობის ჯგუფი სც-2
- დამხმარე დაცვებულობის ჯგუფი დს
- საავარო დაცვებულობის ჯგუფი სგ
- საცხოვრებელი დაცვებულობის ჯგუფი სც-2
- კედლის ცენტრალიზაცია ერთობათები
- კედლის ცენტრალიზაცია ორობათები
- სახმელი წყლის ავარაკი

	შესასვლელი
	სახანძრო-სამაშველო საშუალების მიცა ბაშრუანდნელი მოსარჩენელი, ღრმის ასაღები ჭურის, კორიანი
	სახანძრო ჰიდრანტი
	სახანძრო განგაშის ღილაკი
	ხელის ცეცხლმაქრობი
	ავარიული ფარანდაშე
	ავარიის მოთავსების საშუალება
	ავტომატური სისტემა
	სახანძრო სიგნალიზაცია
	სახანძრო ხმაური განგაშის სისტემა
	სახანძრო-სამაშველო ჩასაფრების ავტომატის სისტემა
EXIT	საევაკუაციო განათების მანათობელი

IX სართულის გეგმა ნიშნული 25.40

ტექნიკურ-ეკონომიკური მაჩვენებლები

- განაშენიანების ფართი - 538.0 მ²
- კ2-ის ფართი (სართულებე) - 464.1 მ²
- სართულის საერთო ფართი - 487.9 მ²
- საცხოვრებელი ფართი - 336.0 მ²
- საბაფხულო ფართი - 74.2 მ²
- დერეფნის ფართი - 32.5 მ²
- კიბე/ლიფტის ფართი - 45.2 მ²

ქ.თბილისი, ი. გაბაშრინის ქ. № 7

საბურთალოს რაიონი ნაკვეთი 01.10.13.008.021

დამკვეთი - შპს "მშენალიანსი"

ს/კ 405018145

მრავალბინიანი საცხოვრებელი სახლი

პირობითი აღნიშვნები

- ტერიტორიის საპაკადასტრო საზღვარი
- ჭრილის ხაზი
- 0.00 / -0.10 ნიშნული

NBC GROUP

შ.პ.ს. NBC group
ს/კ. 404966293

ქ.თბილისი
მერაბ კოსტავას ქ.№47

დირექტორი	თ. პაპანიძე
მთავარი არქიტექტორი	თ. პაპანიძე
არქიტექტორი	მ. კურცხალია
არქიტექტორი	ს. მათითაიშვილი
არქიტექტორი	ბ. შაიაშვილი

სტადია: პრ. მასშტაბი: 1:100

ფორმატი: A2 ფურცელი:

თბილისი 2024

სს-2 ბინა N 1	
საერთო ფართობი: 174.0 მ²	
ლ.ფ. 18.6	ლ.ფ. 9

სს-2 დ.დ. 9

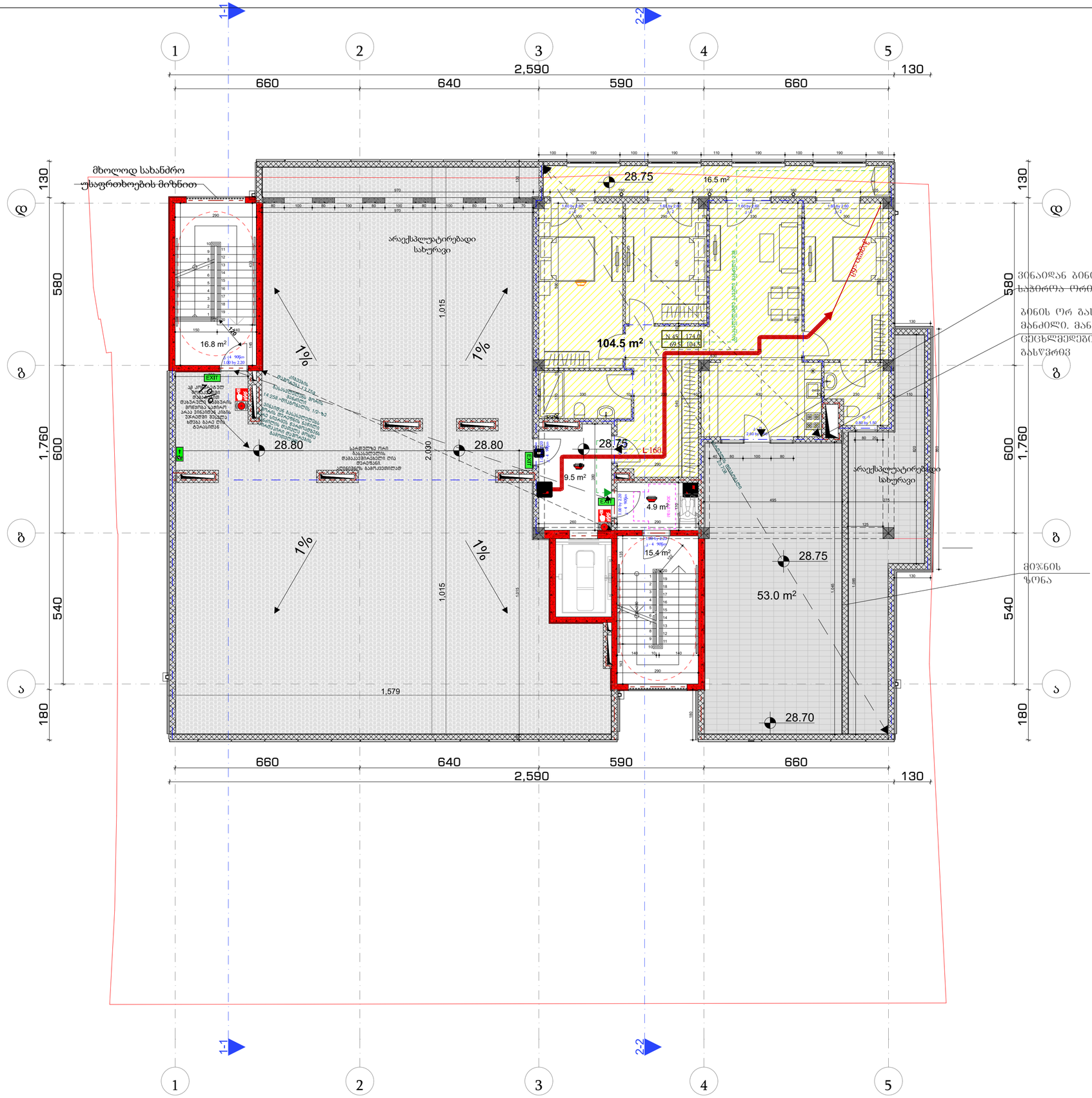

ქ.თბილისი,
ი. გაბარინის ქ. № 7

საბურთალოს რაიონი
ნაკვეთი 01.10.13.008.021

დამკვეთი - შპს "მშენალიანსი"

ს/კ 405018145

მრავალბინიანი საცხოვრებელი სახლი

ჰორიზონტი ალნიშვნები

ტერიტორიის საპაკადასტრო საზღვარი

ჭრილის ხაზი

0.00 -0.10 ნიშნული

X სართულის გეგმა ნიშნული 28.75

ტექნიკურ-ეკონომიკური მაჩვენებლები

მანაშენიანების ფართი	- 249.7 მ²
კ2-ის ფართი (სართულზე)	- 158.3 მ²
სართულის საერთო ფართი	- 220.6 მ²
საცხოვრებელი ფართი	- 104.5 მ²
საბაფხულო ფართი	- 69.5 მ²
დერეფნის ფართი	- 9.5 მ²
კიბე/ლიფტის ფართი	- 37.1 მ²

NBC GROUP

შ.პ.ს. NBC group
ს/კ. 404966293

ქ.თბილისი
მერაბ კოსტავას ქ.№47

დირექტორი	თ. ჯაჯანიძე
მთავარი არქიტექტორი	თ. ჯაჯანიძე
არქიტექტორი	მ. კურცხალია
არქიტექტორი	ს. მათითაიშვილი
არქიტექტორი	ბ. შაიაშვილი

სტადია: პრ.	მასშტაბი: 1:100
ფორმატი: A2	ფურცელი:

თბილისი 2024

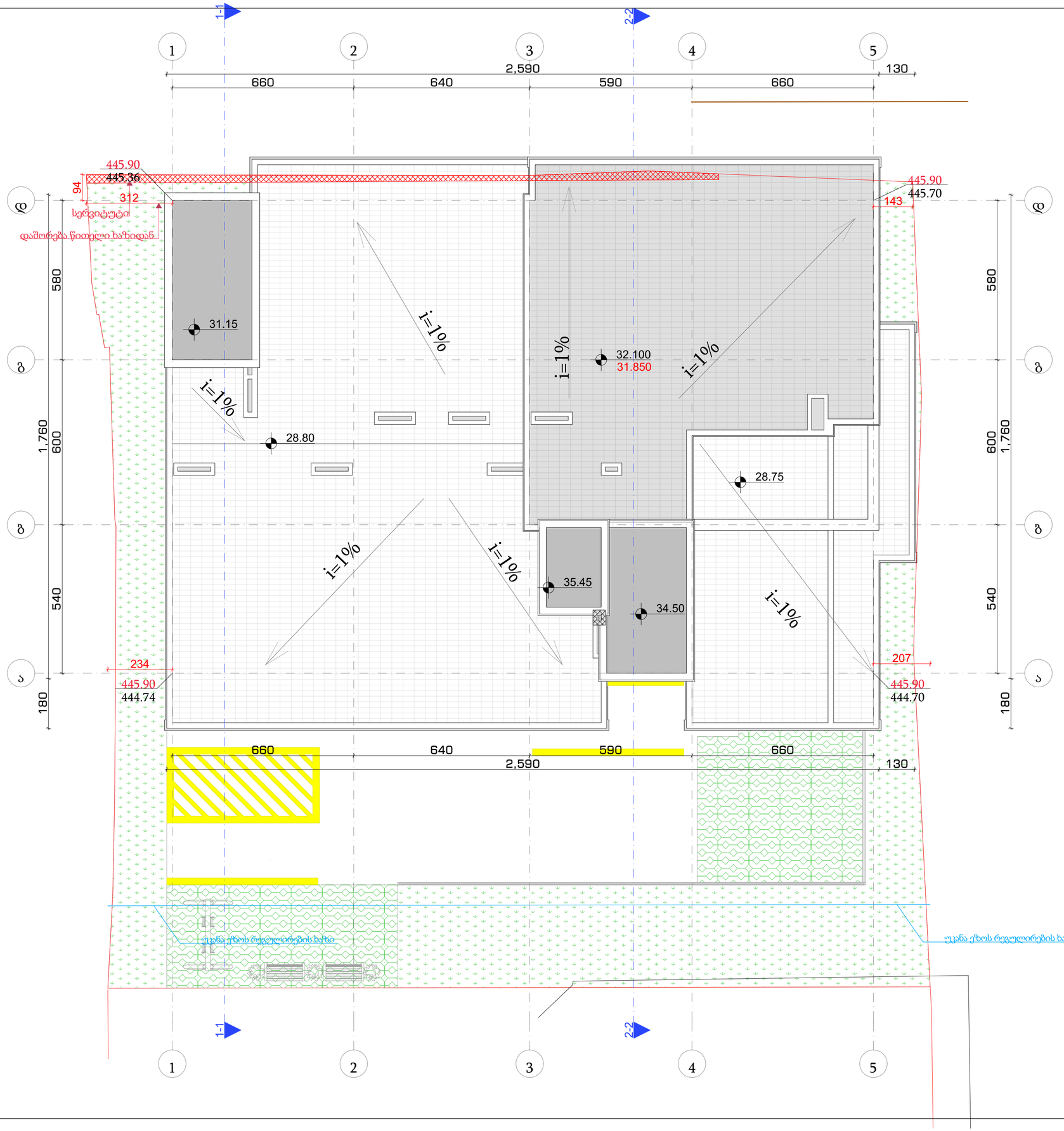

ქ.თბილისი,
ი. გაბარინის ქ. № 7

საბურთალოს რაიონი
ნაკვეთი 01.10.13.008.021

დამკვეთი - შპს "მშენალიანსი"

ს/კ 405018145

მრავალბინიანი საცხოვრებელი სახლი

პირობითი აღნიშვნები

ტერიტორიის საპროექტო საზღვარი

ჭრილის ხაზი

0.00 / -0.10 ნიშნული

გადახურვის გეგმა
ნიშნული 34.50;35.45

ტექნიკურ-ეკონომიკური მაჩვენებლები

NBC GROUP

შ.პ.ს. NBC group
ს/კ. 404966293

ქ.თბილისი
მერაბ კოსტავას ქ.№47

დირექტორი	თ. ჯაჯანიძე
მთავარი არქიტექტორი	თ. ჯაჯანიძე
არქიტექტორი	მ. კურცხალია
არქიტექტორი	ს. მათითაიშვილი
არქიტექტორი	ბ. შაიაშვილი

სტადია: პრ.	მასშტაბი: 1:100
ფორმატი: A2	ფურცელი:

თბილისი 2024

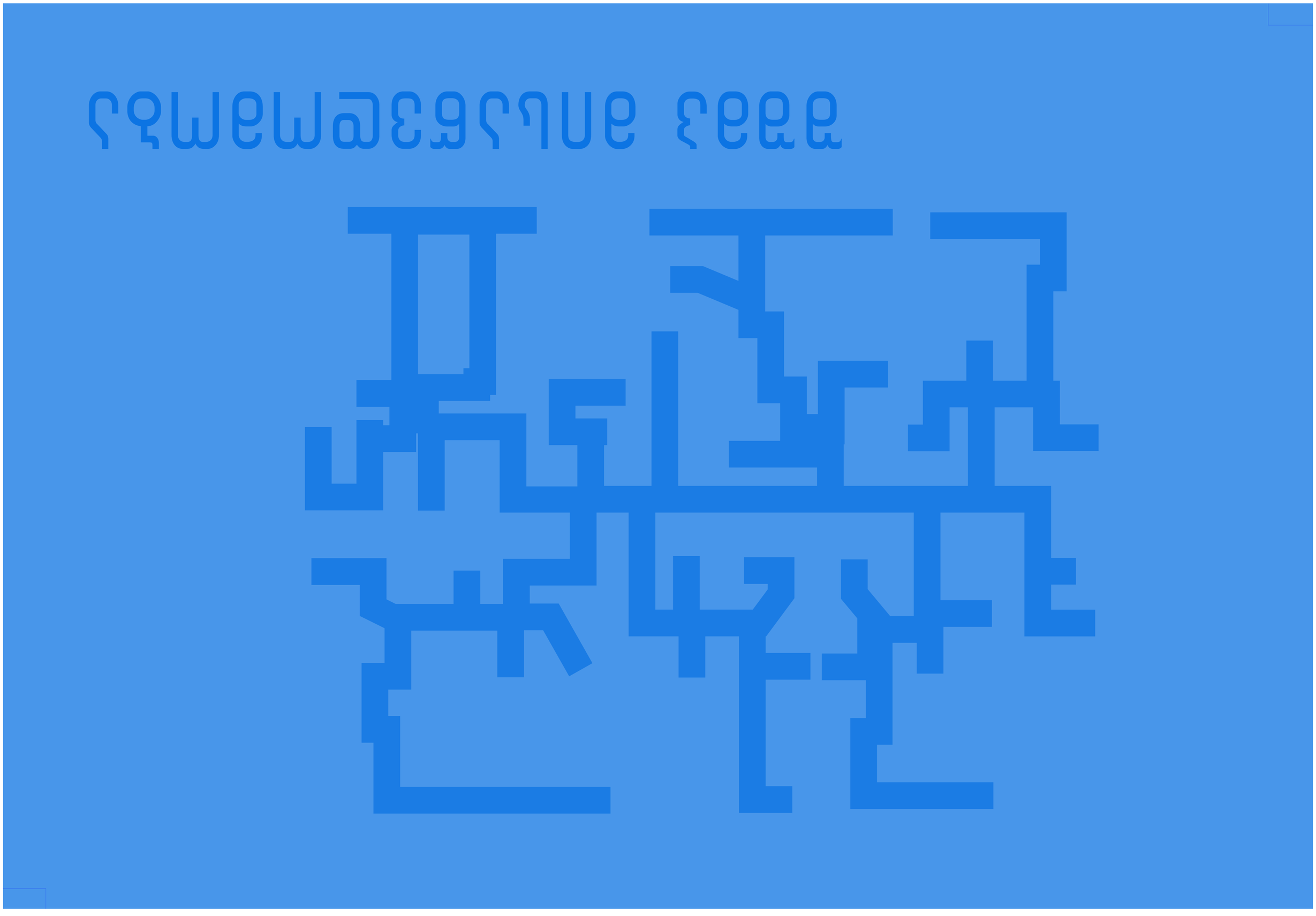

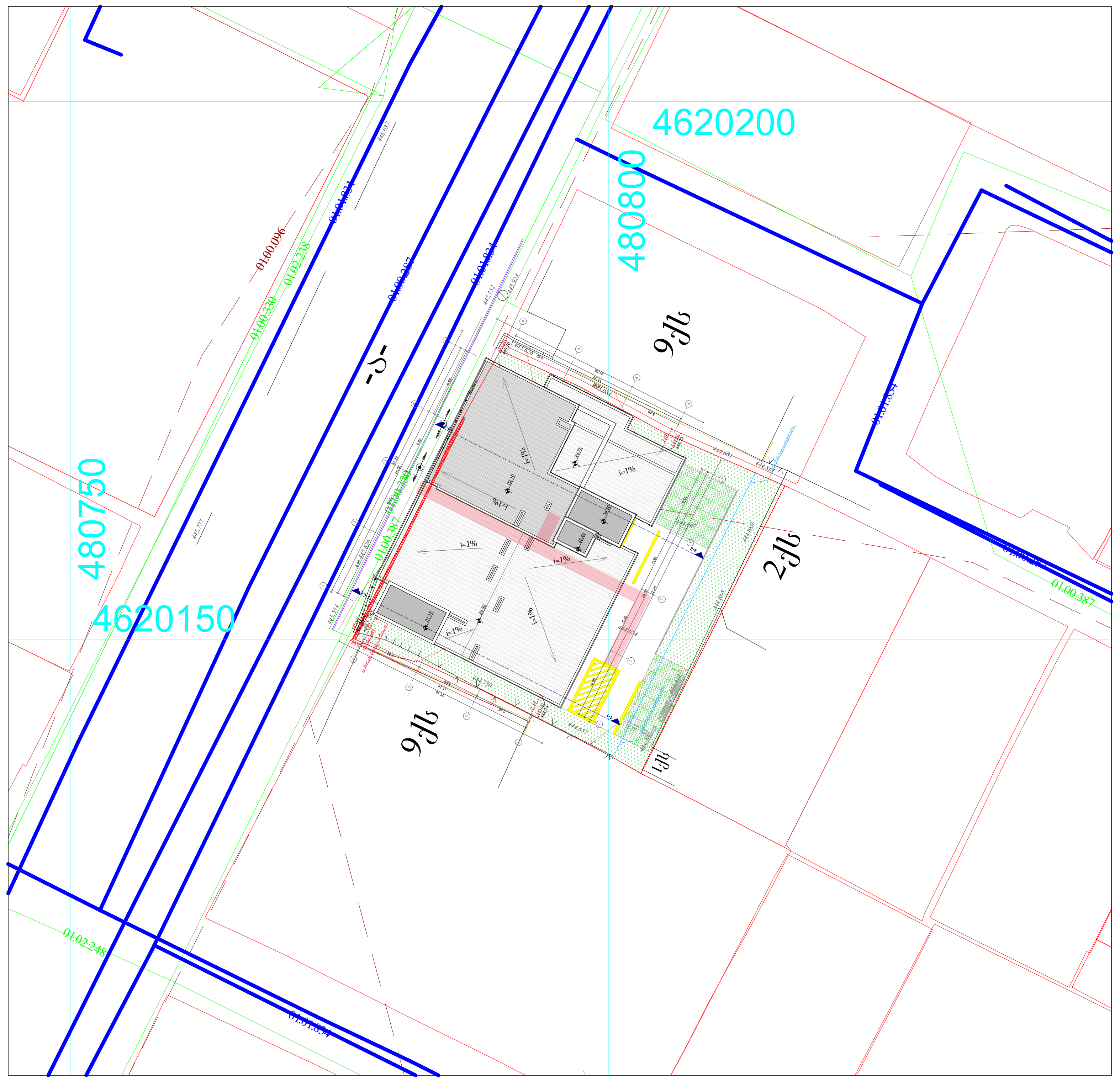

ფორმატი	სტადია
A2	პრ.

ტექნიკურ-ეკონომიკური მაჩვენებლები

მიწის ნაკვეთის ფართი - 871 მ²

განაშენიანების ფართი - 5 609.4 მ²

კ1-ის საანგარიშო ფართი - 455.8 მ² კ1= 0.5

კ2-ის საანგარიშო ფართი - 4021.0 მ² კ2= 4.6

კ3-ის ფართი - 244.8 მ² კ3 = 0.3

პირობითი აღნიშვნები

ტერიტორიის საკადასტრო საზღვარი

1-1 ჭრილის ხაზი

0.00 არქიტექტურული ნიშნული

0.00 კონსტრუქციული ნიშნული

ქ.თბილისი, ი.გაგარინის ქ. №7
საბურთალოს რაიონი
(ნაკვეთი 01.10.13.008.021)

დამკვეთი - შ.პ.ს მშენალიანსი
(ს/კ 405018145)

მრავალბინიანი საცხოვრებელი სახლი

გენგეგმა

დირექტორი	თ. ჯაჯანიძე
მთ.არქიტექტორი	თ. ჯაჯანიძე
არქიტექტორი	მ. კურცხალია
არქიტექტორი	ს. მათითაიშვილი
არქიტექტორი	ზ. შაიაშვილი

შ.პ.ს. "NBC group"
ქ.თბილისი, კოსტავას ქ. №47/57

მასშტაბი	გვერდი	ფურც-ბი
1:500	2	48

თბილისი 2024

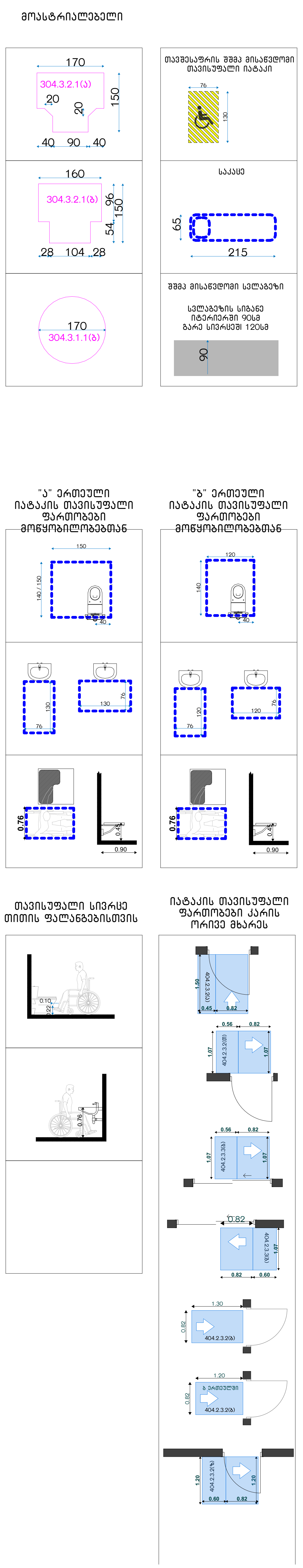

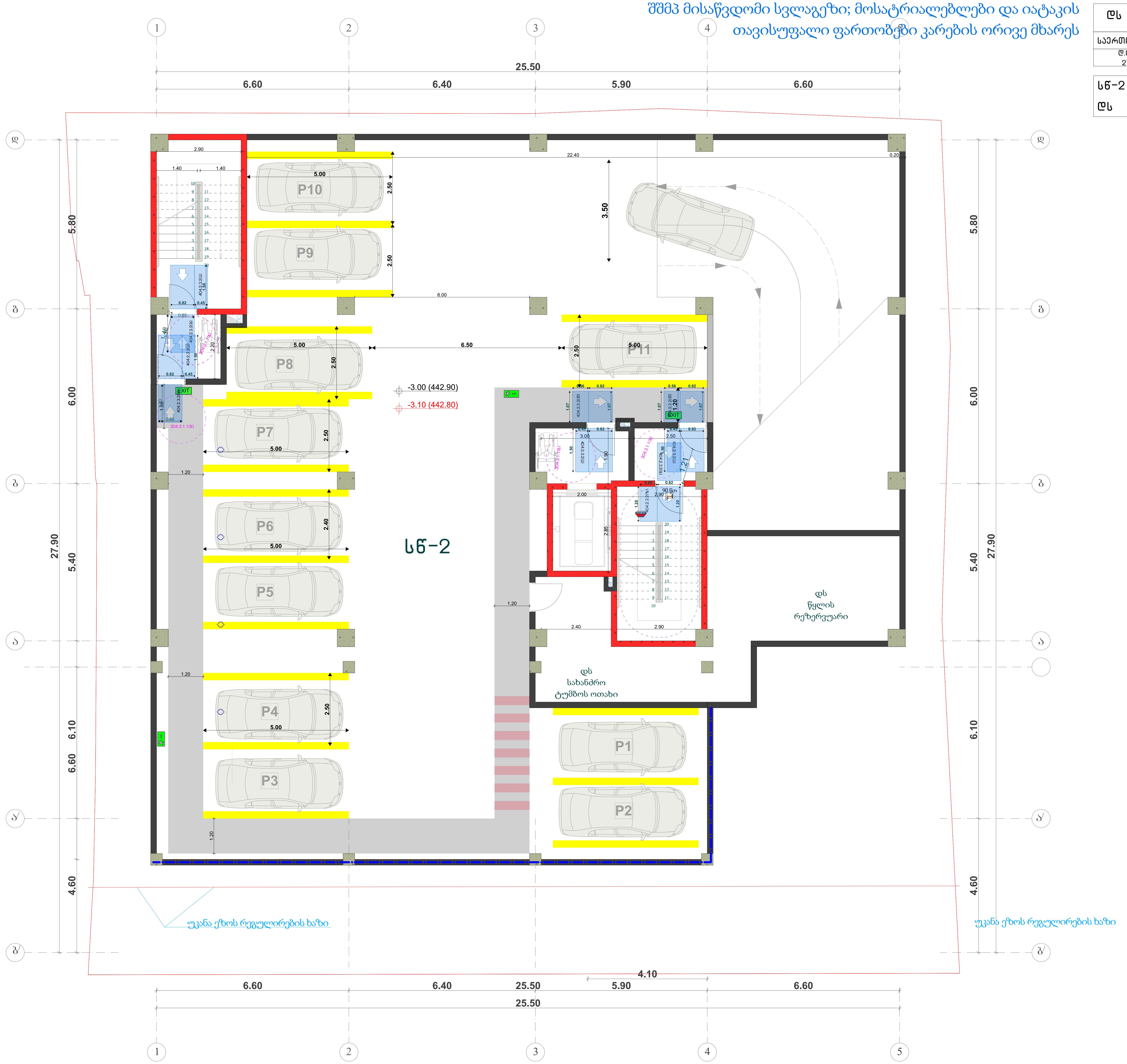

მისაწვდომობა

შშმპ მისაწვდომი სვლაგეზი; მოსატრიალებლები და იატაკის თავისუფალი ფართობები კარების ორივე მხარეს

სწ-2 (ავტოსადგომი)	
საერთო ფართობი:	
დ.დ.ფ.	დ.დ.
18.6	25

დს (წყლის ავზი და ტუმბო)	
საერთო ფართობი:	
დ.დ.ფ.	დ.დ.
27.9	2

სწ-2	დ.დ.	25
დს	დ.დ.	2

ფორმატი	სტადია
A2	პრ.

ტექნიკურ-ეკონომიკური მაჩვენებლები

პირობითი აღნიშვნები

- ტერიტორიის საკადასტრო საზღვარი
- ჭრილის ხაზი
- 0.00 არქიტექტურული ნიშნული
- 0.00 კონსტრუქციული ნიშნული

ქ.თბილისი, ი.გაგარინის ქ. №7
საბურთალოს რაიონი
(ნაკვეთი 01.10.13.008.021)

დამკვეთი - შ.პ.ს მშენალიანსი
(ს/კ 405018145)

მრავალბინიანი საცხოვრებელი სახლი

მიწისქვეშა სართულის გეგმა
ნიშნული -3.00

დირექტორი	თ. ჯაჯანიძე
მთ.არქიტექტორი	თ. ჯაჯანიძე
არქიტექტორი	მ. კურცხალია
არქიტექტორი	ს. მათითაიშვილი
არქიტექტორი	ბ. შაიაშვილი

შ.პ.ს. **"NBC group"**
ქ.თბილისი, კოსტავას ქ. №47/57

მასშტაბი	გვერდი	ფურც-ბი
1:100	3	48

თბილისი 2024

მისაწვდომობა

შშმპ მისაწვდომი სვლაგეზი; მოსატრიალებლები და იატაკის თავისუფალი ფართობები კარების ორივე მხარეს

ვარდისფრად დატანილია შშმპ მისაწვდომი სვლაგეზი.

შენობის მოსულობიდან გამომდინარე კონსოლების გამო გენგებების ნახაზზე არ ჩანს შშმპ სვლაგეზი.

სქ საოფისე NO1	
საერთო ფართობი:	
დ.დ.ფ. 2.8 (1 სართ.)	დ.დ. 22

სწ-2 (ღია ავტოსადგომი)	
საერთო ფართობი:	
დ.დ.ფ. 18.6	დ.დ. 12

სვ	დ.დ. 22
სწ-2	დ.დ. 12

მოსატრიალებელი

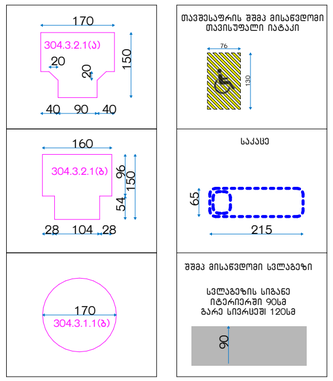

თავისუფალის შშმპ მისაწვდომი მაპარკირებელი იატაკი

"ა" ერთეული იატაკის თავისუფალი ფართობები მოწყობილობებთან

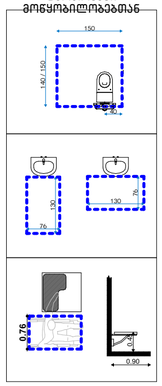

"ბ" ერთეული იატაკის თავისუფალი ფართობები მოწყობილობებთან

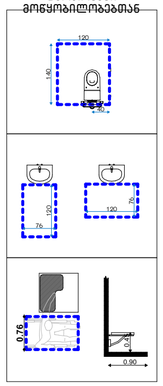

თავისუფალი სივრცე თითის ფალანგებისთვის

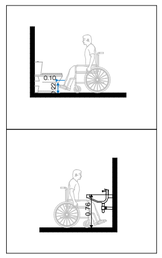

იატაკის თავისუფალი ფართობები კარის ორივე მხარეს

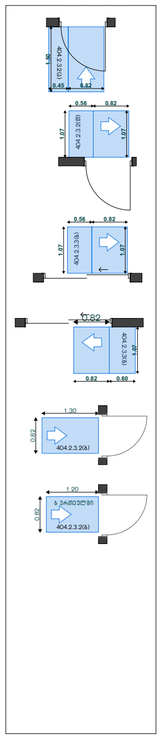

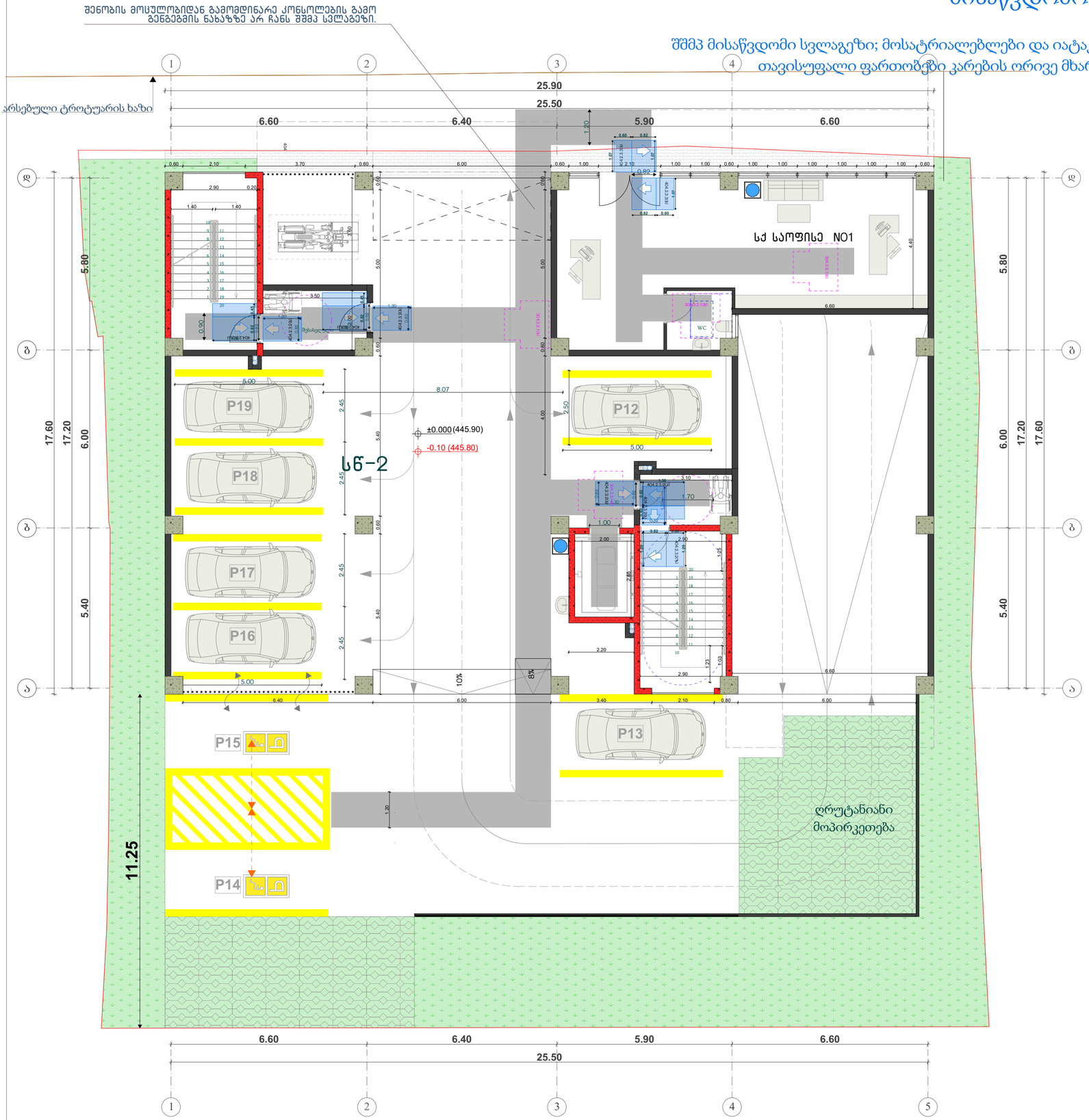

პირობითი აღნიშვნები

- ტერიტორიის საკადასტრო საზღვარი
- 1-1 ჭრილის ხაზი
- 0.00 არქიტექტურული ნიშნული
- 0.00 კონსტრუქციული ნიშნული

ფორმატი	სტადია
A2	პრ.

ტექნიკურ-ეკონომიკური მაჩვენებლები

ქ.თბილისი, ი.გაგარინის ქ. №7
საბურთალოს რაიონი
(ნაკვეთი 01.10.13.008.021)

დამკვეთი - შ.პ.ს მშენალიანსი
(ს/კ 405018145)

მრავალბინიანი საცხოვრებელი სახლი

I სართულის გეგმა

ნიშნული ±0.00 (445.90)

დირექტორი	თ. ჯავჯანიძე
მთ.არქიტექტორი	თ. ჯავჯანიძე
არქიტექტორი	მ. კურცხალია
არქიტექტორი	ს. მათითაიშვილი
არქიტექტორი	გ. შაიაშვილი

შ.პ.ს. **"NBC group"**
ქ.თბილისი, კოსტავას ქ. №47/57

მასშტაბი	გვერდი	ფურც-ბი
1:100	4	48

თბილისი 2024

მისაწვდომობა

შშმპ მისაწვდომი სვლაგეზი; მოსატრიალებლები და იატაკის თავისუფალი ფართობები კარების ორივე მხარეს

მოსატრიალებელი

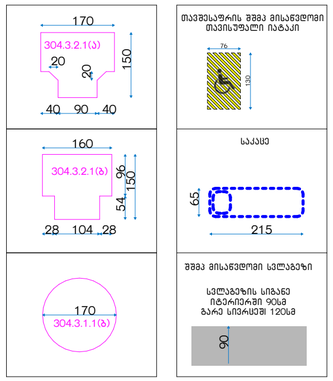

თავისუფალი ზომა მისაწვდომი თავისუფალი იატაკი

საკაცე

ზომა მისაწვდომი სივრცეზე

სივრცის სიგანე იძულებითი მოძრაობისას ეტლით ან ეტლის გარეშე 90სმ

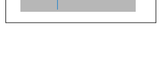

"ა" ერთეული იატაკის თავისუფალი ფართობები მოწყობილობებთან

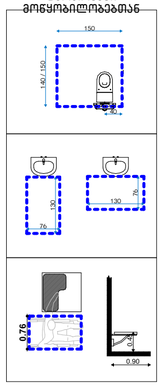

"ბ" ერთეული იატაკის თავისუფალი ფართობები მოწყობილობებთან

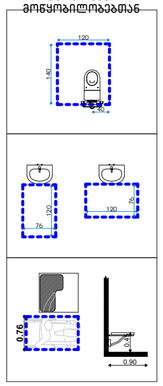

თავისუფალი სივრცე თითის ფალანგებისთვის

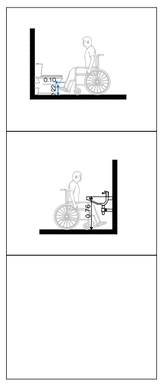

იატაკის თავისუფალი ფართობები კარის ორივე მხარეს

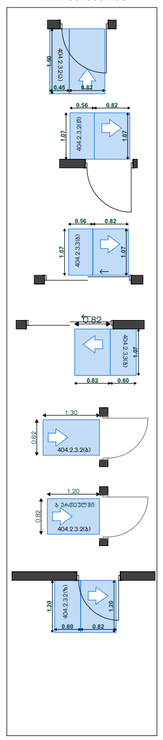



სს-2 ბინა NO1	
საერთო ფართობი:	
დ.დ.ფ. 18.6	დ.დ. 2

სს-2 ბინა NO2	
საერთო ფართობი:	
დ.დ.ფ. 18.6	დ.დ. 3

სქ ოფისი NO1	
საერთო ფართობი:	
დ.დ.ფ. 9.3	დ.დ. 28

სქ ოფისი NO2	
საერთო ფართობი:	
დ.დ.ფ. 9.3	დ.დ. 4

სს-2	დ.დ. 5
სქ	დ.დ. 32

ფორმატი	სტადია
A2	პრ.

ტექნიკურ-ეკონომიკური მაჩვენებლები

პირობითი აღნიშვნები

- ტერიტორიის საკადასტრო საზღვარი
- 1-1 ჭრილის ხაზი
- 0.00 არქიტექტურული ნიშნული
- 0.00 კონსტრუქციული ნიშნული

ქ.თბილისი, ი.გაგარინის ქ. №7
საბურთალოს რაიონი
(ნაკვეთი 01.10.13.008.021)

დამკვეთი - შ.პ.ს მშენალიანსი
(ს/კ 405018145)

მრავალბინიანი საცხოვრებელი სახლი

II სართულის გეგმა

ნიშნული +3.00

დირექტორი	თ. ჯავჯანიძე
მთ.არქიტექტორი	თ. ჯავჯანიძე
არქიტექტორი	მ. კურცხალია
არქიტექტორი	ს. მათითაიშვილი
არქიტექტორი	ზ. შაიშვილი

შ.პ.ს. **"NBC group"**
ქ.თბილისი, კოსტავას ქ. №47/57

მასშტაბი	გვერდი	ფურც-ბი
1:100	5	48

თბილისი 2024

მისაწვდომობა

შშმპ მისაწვდომი სვლაგეზი; მოსატრიალებლები და იატაკის თავისუფალი ფართობები კარების ორივე მხარეს

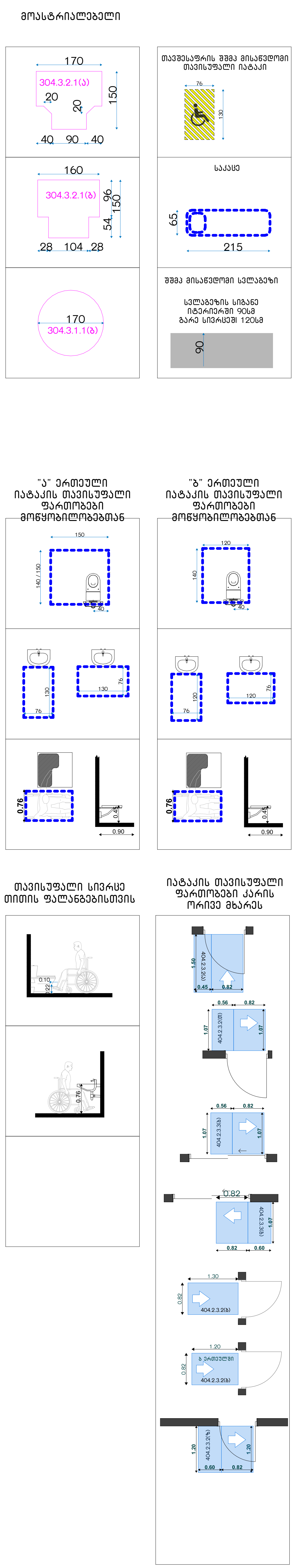



სს-2	ბინა NO1
საერთო ფართობი:	
ღ.ღ.ფ.	ღ.ღ.
18.6	4

სს-2	ბინა NO2
საერთო ფართობი:	
ღ.ღ.ფ.	ღ.ღ.
18.6	4

სს-2	ბინა NO3
საერთო ფართობი:	
ღ.ღ.ფ.	ღ.ღ.
18.6	4

სს-2	ბინა NO4
საერთო ფართობი:	
ღ.ღ.ფ.	ღ.ღ.
18.6	4

სს-2	ბინა NO5
საერთო ფართობი:	
ღ.ღ.ფ.	ღ.ღ.
18.6	5

სს-2	ბინა NO6
საერთო ფართობი:	
ღ.ღ.ფ.	ღ.ღ.
18.6	5

სს-2 ღ.ღ. 26

ფორმატი	სტადია
A2	პრ.

ტექნიკურ-ეკონომიკური მაჩვენებლები

პირობითი აღნიშვნები

- ტერიტორიის საკადასტრო საზღვარი
- 1-1 ჭრილის ხაზი
- 0.00 არქიტექტურული ნიშნული
- 0.00 კონსტრუქციული ნიშნული

ქ.თბილისი, ი.გაგარინის ქ. №7
საბურთალოს რაიონი
(ნაკვეთი 01.10.13.008.021)

დამკვეთი - შ.პ.ს მშენალიანსი
(ს/კ 405018145)

მრავალბინიანი საცხოვრებელი სახლი

III სართულის გეგმა
ნიშნული +6.20

დირექტორი	თ. ჯაჯანიძე
მთ.არქიტექტორი	თ. ჯაჯანიძე
არქიტექტორი	მ. კურცხალია
არქიტექტორი	ს. მათითაიშვილი
არქიტექტორი	ბ. შაიაშვილი

შ.პ.ს. **"NBC group"**
ქ.თბილისი, კოსტავას ქ. №47/57

მასშტაბი	გვერდი	ფურც-ბი
1:100	6	48

თბილისი 2024

მოასტრიალებელი

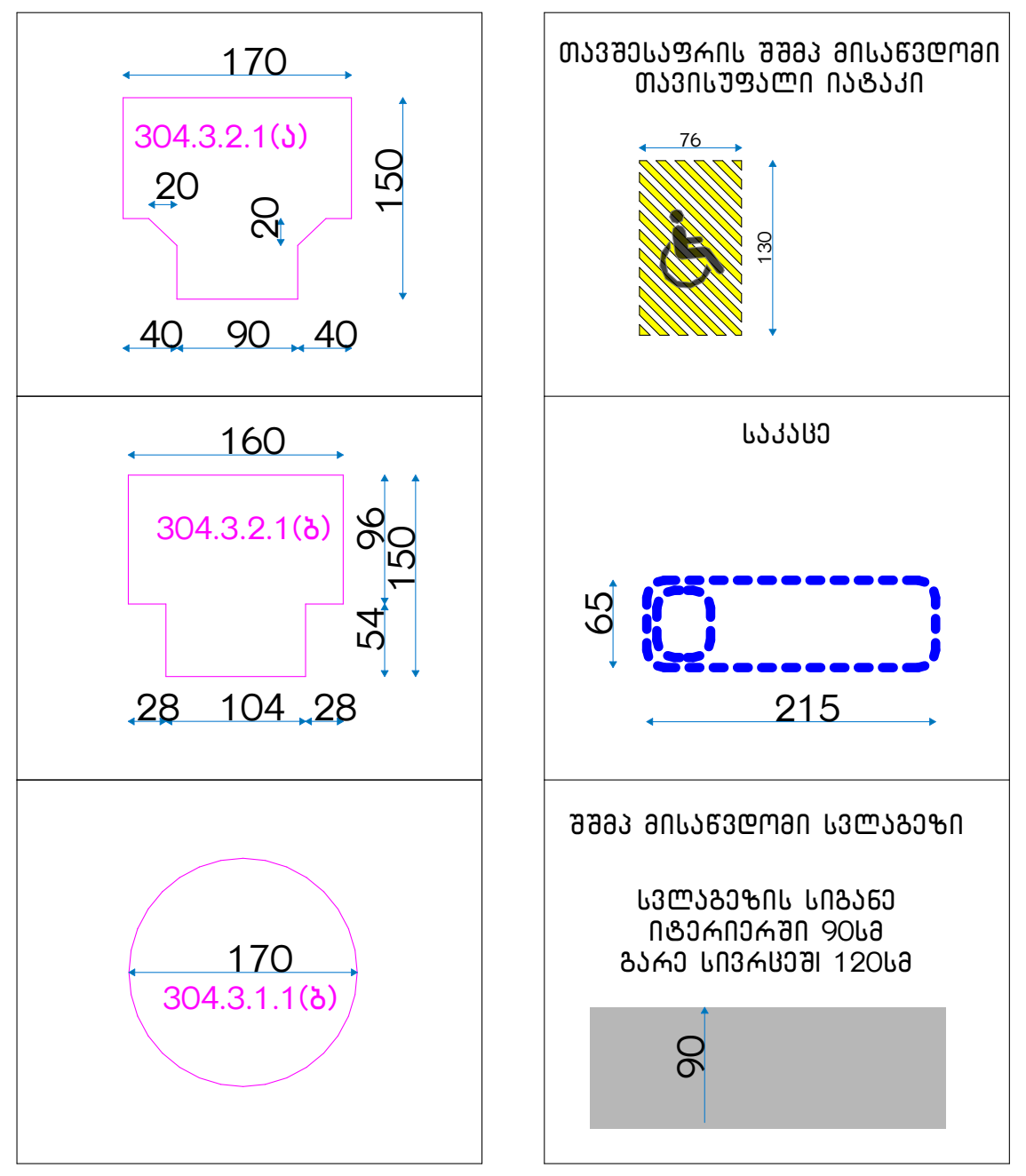

"ა" ერთეული იატაკის თავისუფალი ფართობები მოწყობილობებთან

"ბ" ერთეული იატაკის თავისუფალი ფართობები მოწყობილობებთან

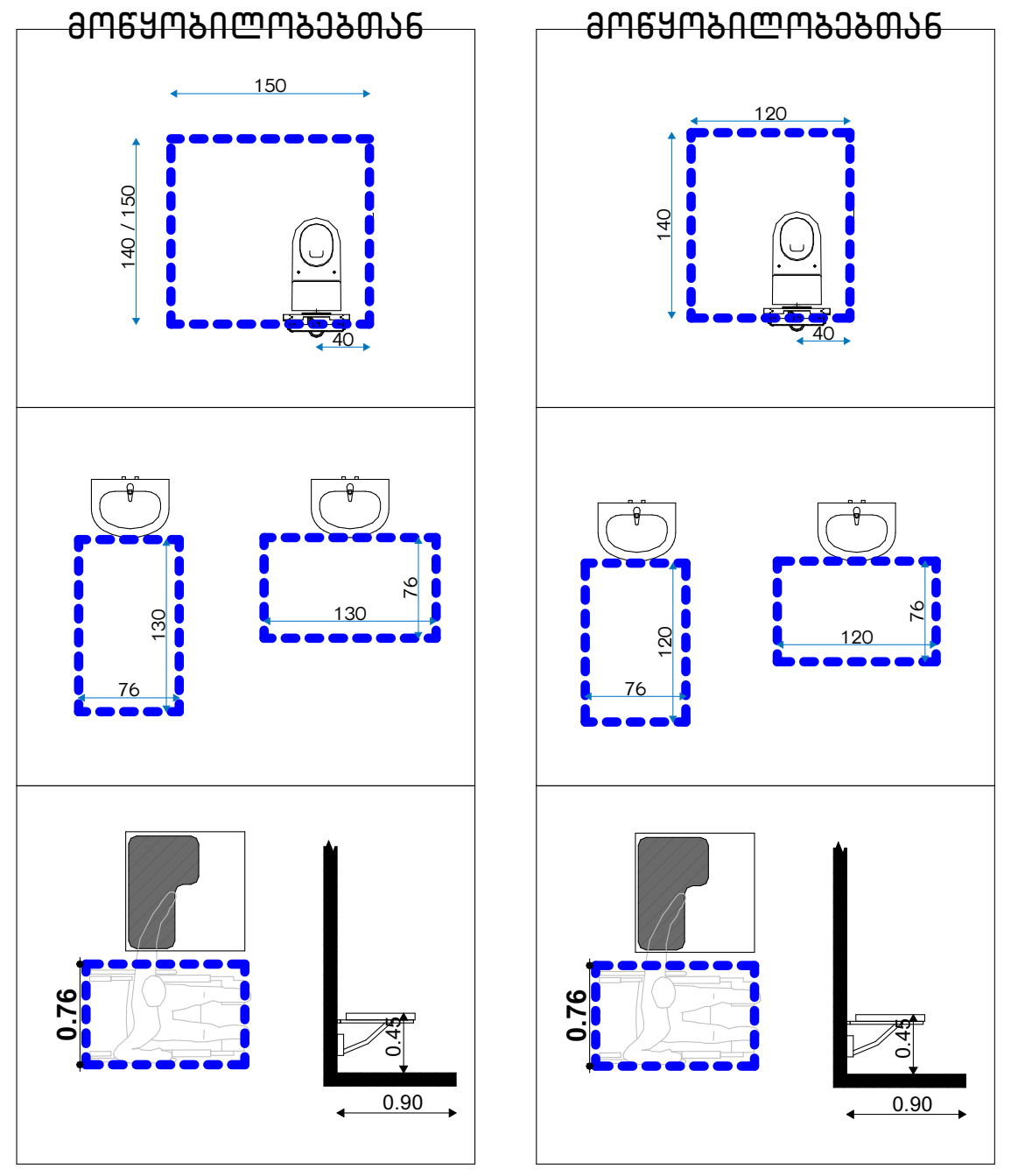

თავისუფალი სივრცე თითის ფალანგებისთვის

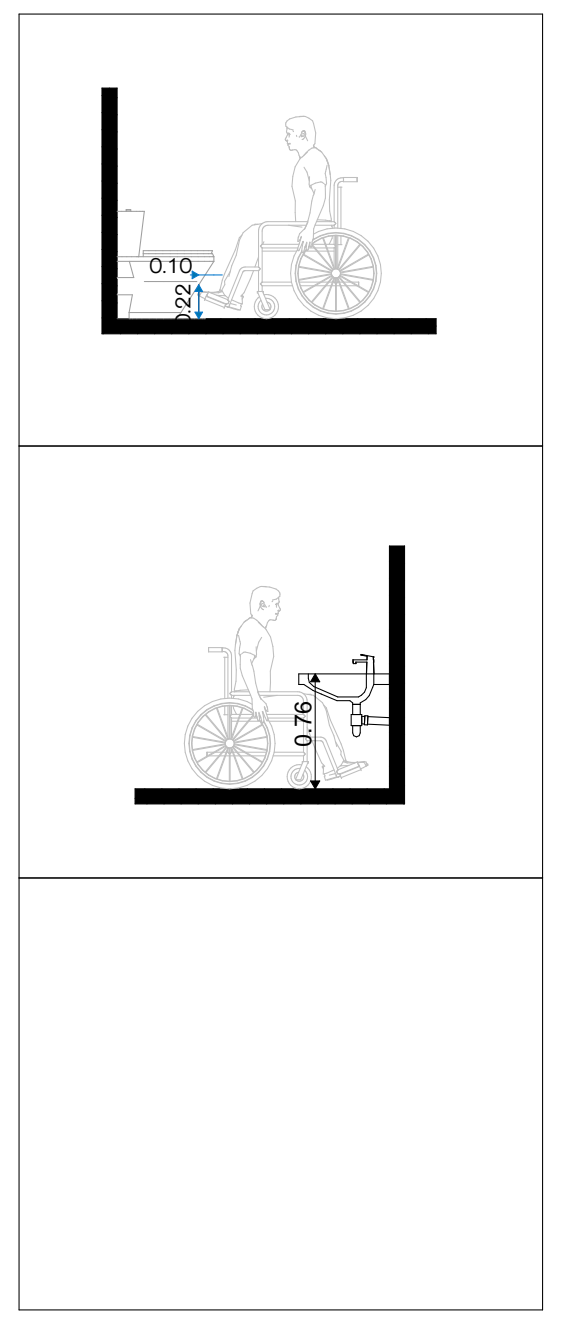

იატაკის თავისუფალი ფართობები კარის ორივე მხარეს

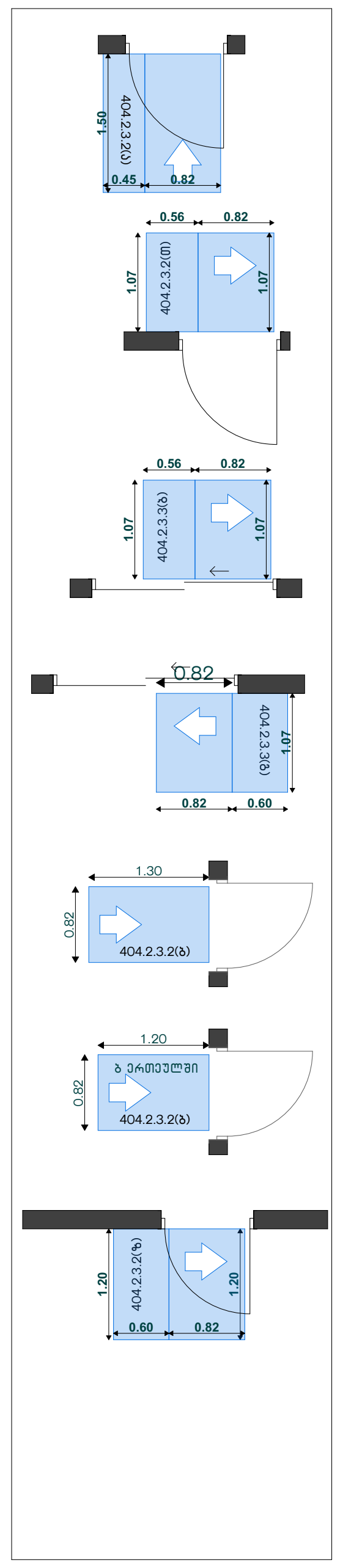

მისაწვდომობა

შშმპ მისაწვდომი სვლაგეზი; მოსატრიალებლები და იატაკის თავისუფალი ფართობები კარების ორივე მხარეს

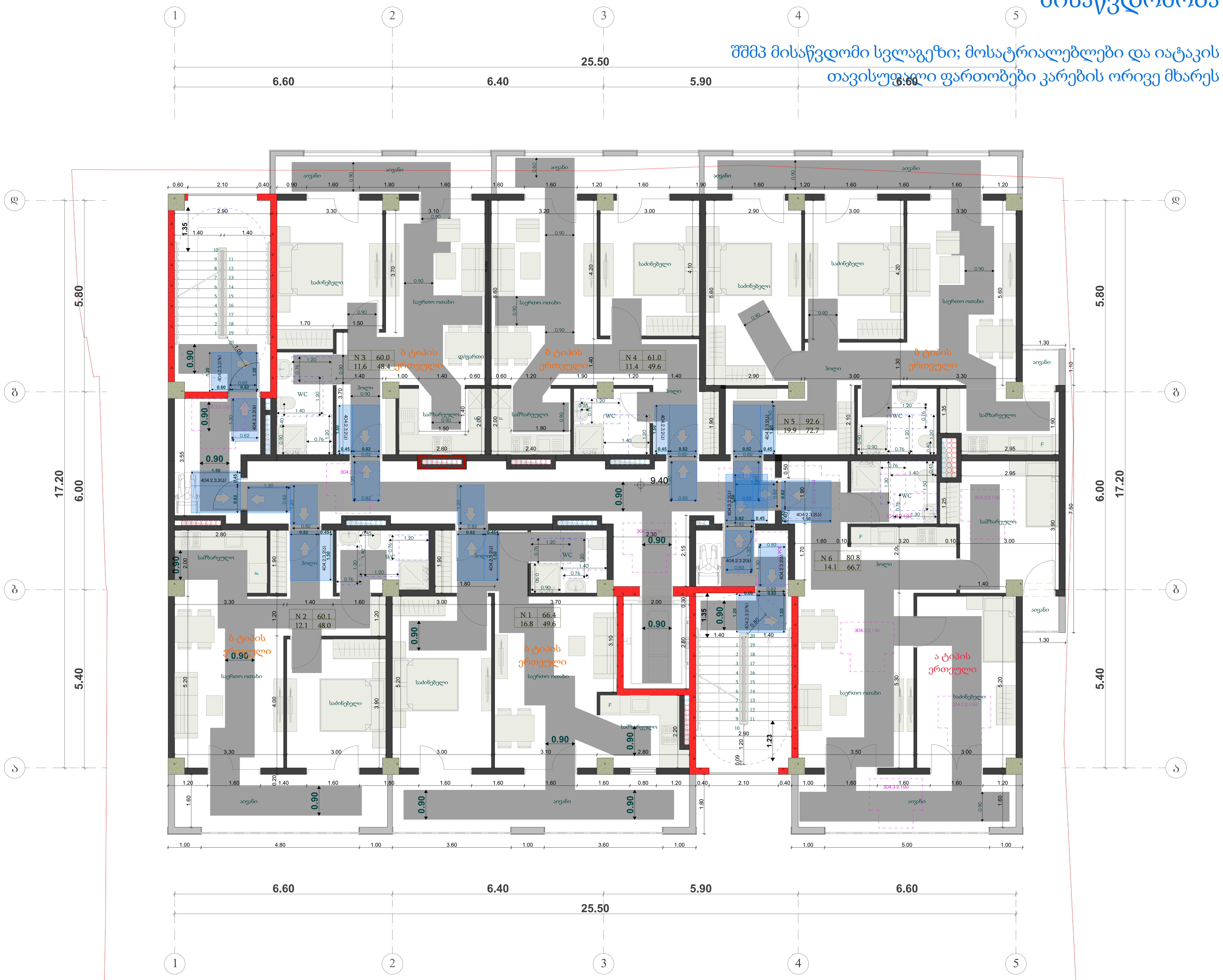

სც-2 ბინა NO1	
საერთო ფართობი:	
ღ.ღ.ფ.	ღ.ღ.
18.6	4

სც-2 ბინა NO2	
საერთო ფართობი:	
ღ.ღ.ფ.	ღ.ღ.
18.6	4

სც-2 ბინა NO3	
საერთო ფართობი:	
ღ.ღ.ფ.	ღ.ღ.
18.6	4

სც-2 ბინა NO4	
საერთო ფართობი:	
ღ.ღ.ფ.	ღ.ღ.
18.6	4

სც-2 ბინა NO5	
საერთო ფართობი:	
ღ.ღ.ფ.	ღ.ღ.
18.6	5

სც-2 ბინა NO6	
საერთო ფართობი:	
ღ.ღ.ფ.	ღ.ღ.
18.6	5

სც-2 ღ.ღ. 26

ფორმატი	სტადია
A2	პრ.

ტექნიკურ-ეკონომიკური მაჩვენებლები

პირობითი აღნიშვნები

- ტერიტორიის საკადასტრო საზღვარი
- 1-1 ჭრილის ხაზი
- 0.00 არქიტექტურული ნიშნული
- 0.00 კონსტრუქციული ნიშნული

ქ.თბილისი, ი.გაგარინის ქ. №7
საბურთალოს რაიონი
(ნაკვეთი 01.10.13.008.021)

დამკვეთი - შ.პ.ს მშენალიანსი
(ს/კ 405018145)

მრავალბინიანი საცხოვრებელი სახლი

IV სართულის გეგმა

ნიშნული +9.40

დირექტორი	თ. ჯაჯანიძე
მთ.არქიტექტორი	თ. ჯაჯანიძე
არქიტექტორი	მ. კურცხალია
არქიტექტორი	ს. მათითაიშვილი
არქიტექტორი	ბ. შაიაშვილი

შ.პ.ს. **"NBC group"**
ქ.თბილისი, კოსტავას ქ. №47/57

მასშტაბი	გვერდი	ფურც-ბი
1:100	7	48

თბილისი 2024

მისაწვდომობა

შშმპ მისაწვდომი სვლაგეზი; მოსატრიალებლები და იატაკის თავისუფალი ფართობები კარების ორივე მხარეს

მოსატრიალებელი

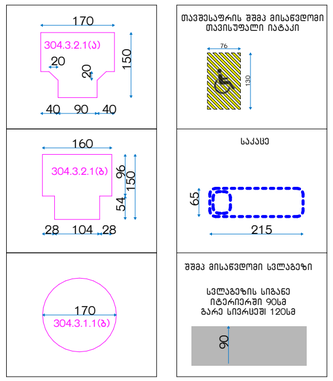

"ა" ერთეული იატაკის თავისუფალი ფართობები მოწყობილობებთან

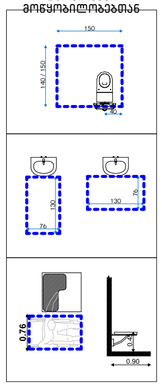

"ბ" ერთეული იატაკის თავისუფალი ფართობები მოწყობილობებთან

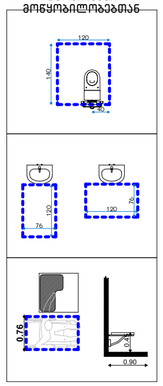

თავისუფალი სივრცე თითის ფალანგებისთვის

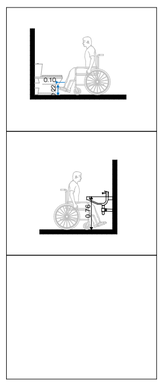

იატაკის თავისუფალი ფართობები კარის ორივე მხარეს

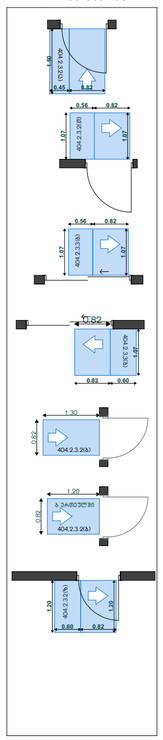



სც-2 ბინა NO1

საერთო ფართობი:	
დ.დ.ფ. 18.6	დ.დ. 4

სც-2 ბინა NO2

საერთო ფართობი:	
დ.დ.ფ. 18.6	დ.დ. 4

სც-2 ბინა NO3

საერთო ფართობი:	
დ.დ.ფ. 18.6	დ.დ. 4

სც-2 ბინა NO4

საერთო ფართობი:	
დ.დ.ფ. 18.6	დ.დ. 4

სც-2 ბინა NO5

საერთო ფართობი:	
დ.დ.ფ. 18.6	დ.დ. 5

სც-2 ბინა NO6

საერთო ფართობი:	
დ.დ.ფ. 18.6	დ.დ. 5

სც-2 დ.დ. 26

ფორმატი	სტადია
A2	პრ.

ტექნიკურ-ეკონომიკური მაჩვენებლები

პირობითი აღნიშვნები

- ტერიტორიის საკადასტრო საზღვარი
- 1-1 ჭრილის ხაზი
- 0.00 არქიტექტურული ნიშნული
- 0.00 კონსტრუქციული ნიშნული

ქ.თბილისი, ი.გაგარინის ქ. №7
საბურთალოს რაიონი
(ნაკვეთი 01.10.13.008.021)

დამკვეთი - შ.პ.ს მშენალიანსი
(ს/კ 405018145)

მრავალბინიანი საცხოვრებელი სახლი

V სართულის გეგმა

ნიშნული +12.60

დირექტორი	თ. ჯავჯანიძე
მთ.არქიტექტორი	თ. ჯავჯანიძე
არქიტექტორი	მ. კურცხალია
არქიტექტორი	ს. მათითაიშვილი
არქიტექტორი	ზ. შაიშვილი

შ.პ.ს. **"NBC group"**
ქ.თბილისი, კოსტავას ქ. №47/57

მასშტაბი	გვერდი	ფურც-ბი
1:100	8	48

თბილისი 2024

მისაწვდომობა

შშმპ მისაწვდომი სვლაგეზი; მოსატრიალებლები და იატაკის თავისუფალი ფართობები კარების ორივე მხარეს



მოსატრიალებელი

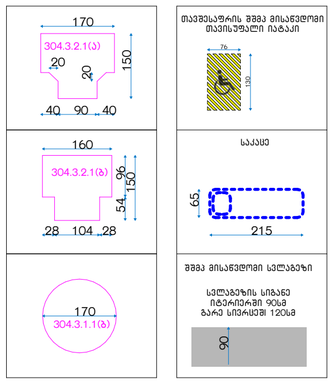

თავისუფალი სივრცე თითის ფალანგებისთვის

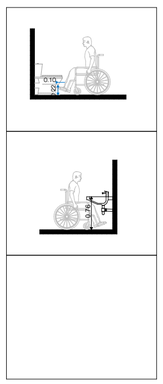

შშმპ მისაწვდომი სველაგეზი

"ა" ერთეული იატაკის თავისუფალი ფართობები მოწყობილობებთან

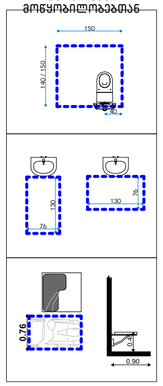

"ბ" ერთეული იატაკის თავისუფალი ფართობები მოწყობილობებთან

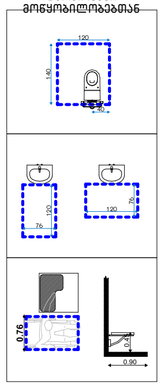

იატაკის თავისუფალი ფართობები კარის ორივე მხარეს

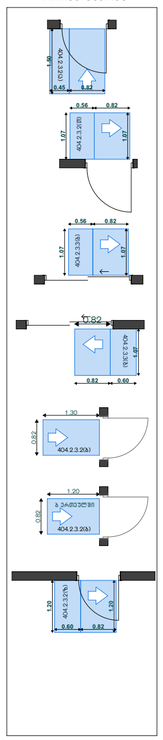

ფორმატი	სტადია
A2	პრ.

ტექნიკურ-ეკონომიკური მაჩვენებლები

სს-2 ბინა NO1	
საერთო ფართობი:	
დ.დ.ფ. 18.6	დ.დ. 4

სს-2 ბინა NO2	
საერთო ფართობი:	
დ.დ.ფ. 18.6	დ.დ. 4

სს-2 ბინა NO3	
საერთო ფართობი:	
დ.დ.ფ. 18.6	დ.დ. 4

სს-2 ბინა NO4	
საერთო ფართობი:	
დ.დ.ფ. 18.6	დ.დ. 4

სს-2 ბინა NO5	
საერთო ფართობი:	
დ.დ.ფ. 18.6	დ.დ. 5

სს-2 ბინა NO6	
საერთო ფართობი:	
დ.დ.ფ. 18.6	დ.დ. 5

სს-2	დ.დ. 26

პირობითი აღნიშვნები

- ტერიტორიის საკადასტრო საზღვარი
- 1-1 ჭრილის ხაზი
- 0.00 არქიტექტურული ნიშნული
- 0.00 კონსტრუქციული ნიშნული

ქ.თბილისი, ი.გაგარინის ქ. №7
საბურთალოს რაიონი
(ნაკვეთი 01.10.13.008.021)

დამკვეთი - შ.პ.ს მშენალიანსი
(ს/კ 405018145)

მრავალბინიანი საცხოვრებელი სახლი

VI სართულის გეგმა

ნიშნული +15.80

დირექტორი	თ. ჯავჯანიძე
მთ.არქიტექტორი	თ. ჯავჯანიძე
არქიტექტორი	მ. კურცხალია
არქიტექტორი	ს. მათითაიშვილი
არქიტექტორი	ზ. შაიშვილი

შ.პ.ს. **"NBC group"**
ქ.თბილისი, კოსტავას ქ. №47/57

მასშტაბი	გვერდი	ფურც-ბი
1:100	9	48

თბილისი 2024

მისაწვდომობა

შშმპ მისაწვდომი სვლაგეზი; მოსატრიალებლები და იატაკის თავისუფალი ფართობები კარების ორივე მხარეს

მოსატრიალებელი

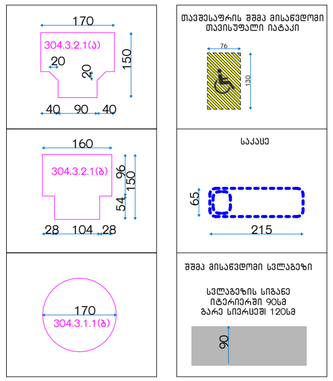

თავისუფალი იატაკი

"ა" ერთეული იატაკის თავისუფალი ფართობები მოწყობილობებთან

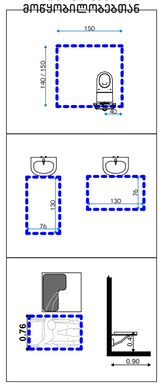

"ბ" ერთეული იატაკის თავისუფალი ფართობები მოწყობილობებთან

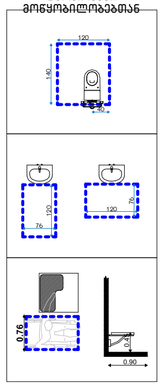

თავისუფალი სივრცე თითის ფალანგებისთვის

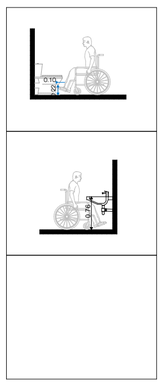

იატაკის თავისუფალი ფართობები კარის ორივე მხარეს

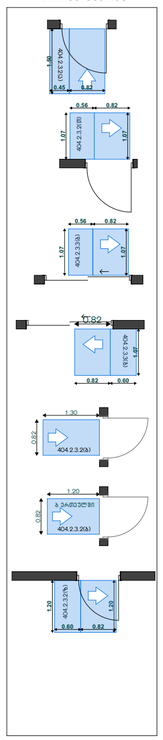



სს-2	ბინა NO1
საერთო ფართობი:	
დ.დ.ფ. 18.6	დ.დ. 4

სს-2	ბინა NO2
საერთო ფართობი:	
დ.დ.ფ. 18.6	დ.დ. 4

სს-2	ბინა NO3
საერთო ფართობი:	
დ.დ.ფ. 18.6	დ.დ. 4

სს-2	ბინა NO4
საერთო ფართობი:	
დ.დ.ფ. 18.6	დ.დ. 4

სს-2	ბინა NO5
საერთო ფართობი:	
დ.დ.ფ. 18.6	დ.დ. 5

სს-2	ბინა NO6
საერთო ფართობი:	
დ.დ.ფ. 18.6	დ.დ. 5

სს-2	დ.დ. 26

ფორმატი	სტადია
A2	პრ.

ტექნიკურ-ეკონომიკური მაჩვენებლები

პირობითი აღნიშვნები

- ტერიტორიის საკადასტრო საზღვარი
- 1-1 ჭრილის ხაზი
- 0.00 არქიტექტურული ნიშნული
- 0.00 კონსტრუქციული ნიშნული

ქ.თბილისი, ი.გაგარინის ქ. №7
საბურთალოს რაიონი
(ნაკვეთი 01.10.13.008.021)

დამკვეთი - შ.პ.ს მშენალიანსი
(ს/კ 405018145)

მრავალბინიანი საცხოვრებელი სახლი

VII სართულის გეგმა

ნიშნული +19.00

დირექტორი	თ. ჯავჯანიძე
მთ.არქიტექტორი	თ. ჯავჯანიძე
არქიტექტორი	მ. კურცხალია
არქიტექტორი	ს. მათითაიშვილი
არქიტექტორი	ზ. შაიშვილი

შ.პ.ს. **"NBC group"**
ქ.თბილისი, კოსტავას ქ. №47/57

მასშტაბი	გვერდი	ფურც-ბი
1:100	10	48

თბილისი 2024

მისაწვდომობა

შშმპ მისაწვდომი სვლაგეზი; მოსატრიალებლები და იატაკის თავისუფალი ფართობები კარების ორივე მხარეს

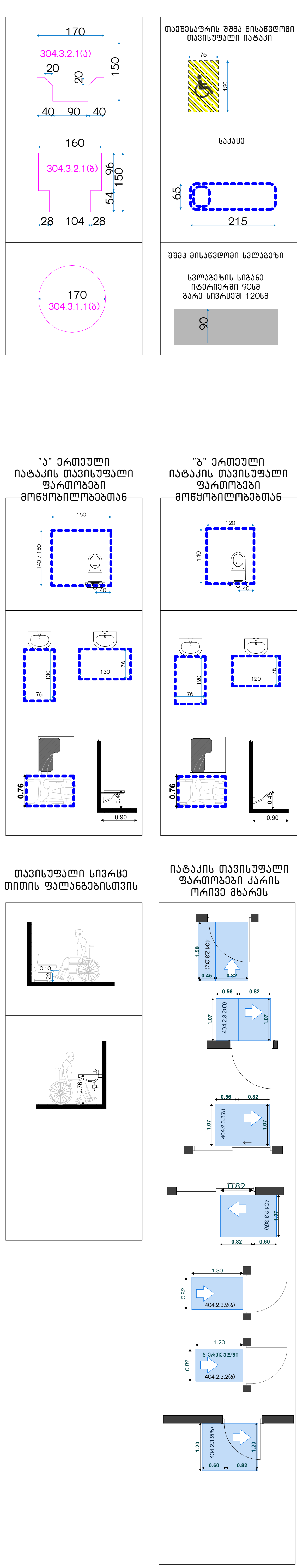



ᲡᲪ-2 ᲑᲘᲜᲐ N01	
ᲡᲐᲔᲠᲗᲝ ᲤᲐᲠᲗᲝᲑᲘ:	
Დ.Დ.Ფ. 18.6	Დ.Დ. 4

ᲡᲪ-2 ᲑᲘᲜᲐ N02	
ᲡᲐᲔᲠᲗᲝ ᲤᲐᲠᲗᲝᲑᲘ:	
Დ.Დ.Ფ. 18.6	Დ.Დ. 4

ᲡᲪ-2 ᲑᲘᲜᲐ N03	
ᲡᲐᲔᲠᲗᲝ ᲤᲐᲠᲗᲝᲑᲘ:	
Დ.Დ.Ფ. 18.6	Დ.Დ. 4

ᲡᲪ-2 ᲑᲘᲜᲐ N04	
ᲡᲐᲔᲠᲗᲝ ᲤᲐᲠᲗᲝᲑᲘ:	
Დ.Დ.Ფ. 18.6	Დ.Დ. 4

ᲡᲪ-2 ᲑᲘᲜᲐ N05	
ᲡᲐᲔᲠᲗᲝ ᲤᲐᲠᲗᲝᲑᲘ:	
Დ.Დ.Ფ. 18.6	Დ.Დ. 5

ᲡᲪ-2 ᲑᲘᲜᲐ N06	
ᲡᲐᲔᲠᲗᲝ ᲤᲐᲠᲗᲝᲑᲘ:	
Დ.Დ.Ფ. 18.6	Დ.Დ. 5

ᲡᲪ-2 Დ.Დ. 26

ფორმატი	სტადია
A2	პრ.

ტექნიკურ-ეკონომიკური მაჩვენებლები

პირობითი აღნიშვნები

- ტერიტორიის საკადასტრო საზღვარი
- 1-1 ჭრილის ხაზი
- 0.00 არქიტექტურული ნიშნული
- 0.00 კონსტრუქციული ნიშნული

ქ.თბილისი, ი.გაგარინის ქ. №7
საბურთალოს რაიონი
(ნაკვეთი 01.10.13.008.021)

დამკვეთი - შ.პ.ს მშენალიანსი
(ს/კ 405018145)

მრავალბინიანი საცხოვრებელი სახლი

VIII სართულის გეგმა

ნიშნული +22.20

დირექტორი	თ. ჯაჯანიძე
მთ.არქიტექტორი	თ. ჯაჯანიძე
არქიტექტორი	მ. კურცხალია
არქიტექტორი	ს. მათითაიშვილი
არქიტექტორი	ბ. შაიაშვილი

შ.პ.ს. **"NBC group"**
ქ.თბილისი, კოსტავას ქ. №47/57

მასშტაბი	გვერდი	ფურც-ბი
1:100	11	48

თბილისი 2024

მისაწვდომობა

შშმპ მისაწვდომი სვლაგეზი; მოსატრიალებლები და იატაკის თავისუფალი ფართობები კარების ორივე მხარეს

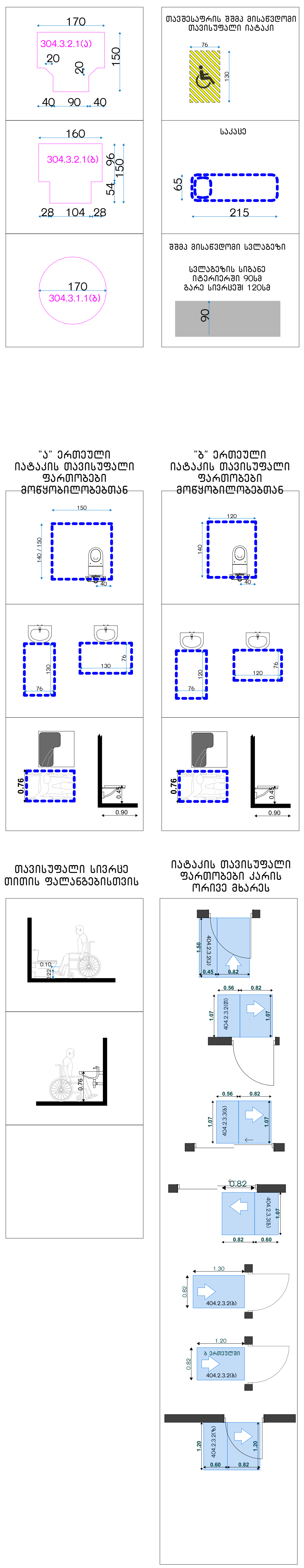



სც-2 ბინა NO1	
საერთო ფართობი:	
ღ.ღ.ფ. 18.6	ღ.ღ. 4

სც-2 ბინა NO2	
საერთო ფართობი:	
ღ.ღ.ფ. 18.6	ღ.ღ. 4

სც-2 ბინა NO3	
საერთო ფართობი:	
ღ.ღ.ფ. 18.6	ღ.ღ. 4

სც-2 ბინა NO4	
საერთო ფართობი:	
ღ.ღ.ფ. 18.6	ღ.ღ. 4

სც-2 ბინა NO5	
საერთო ფართობი:	
ღ.ღ.ფ. 18.6	ღ.ღ. 5

სც-2 ბინა NO6	
საერთო ფართობი:	
ღ.ღ.ფ. 18.6	ღ.ღ. 5

სც-2 ღ.ღ. 26

ფორმატი	სტადია
A2	პრ.

ტექნიკურ-ეკონომიკური მაჩვენებლები

პირობითი აღნიშვნები

- ტერიტორიის საკადასტრო საზღვარი
- 1-1 ჭრილის ხაზი
- 0.00 არქიტექტურული ნიშნული
- 0.00 კონსტრუქციული ნიშნული

ქ.თბილისი, ი.გაგარინის ქ. №7
საბურთალოს რაიონი
(ნაკვეთი 01.10.13.008.021)

დამკვეთი - შ.პ.ს მშენალიანსი
(ს/კ 405018145)

მრავალბინიანი საცხოვრებელი სახლი

IX სართულის გეგმა

ნიშნული +25.40

დირექტორი	თ. ჯაჯანიძე
მთ.არქიტექტორი	თ. ჯაჯანიძე
არქიტექტორი	მ. კურცხალია
არქიტექტორი	ს. მათითაიშვილი
არქიტექტორი	ბ. შაიაშვილი

შ.პ.ს. **"NBC group"**
ქ.თბილისი, კოსტავას ქ. №47/57

მასშტაბი	გვერდი	ფურც-ბი
1:100	12	48

თბილისი 2024

მისაწვდომობა

შშმპ მისაწვდომი სვლაგეზი; მოსატრიალებლები და იატაკის თავისუფალი ფართობები კარების ორივე მხარეს

სც-2 ბინა N	
საერთო ფართობი:	
ღ.ღ.ფ.	ღ.ღ.
18.6	11

სც-2 ღ.ღ. 9

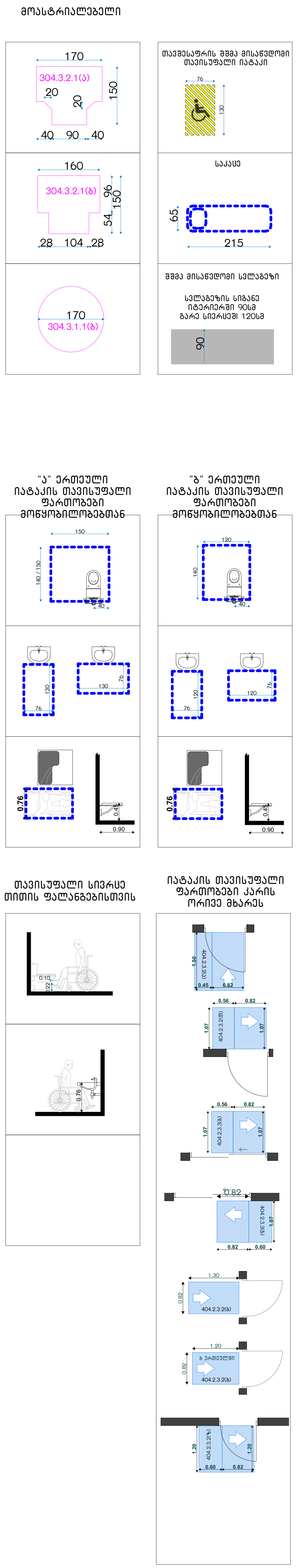

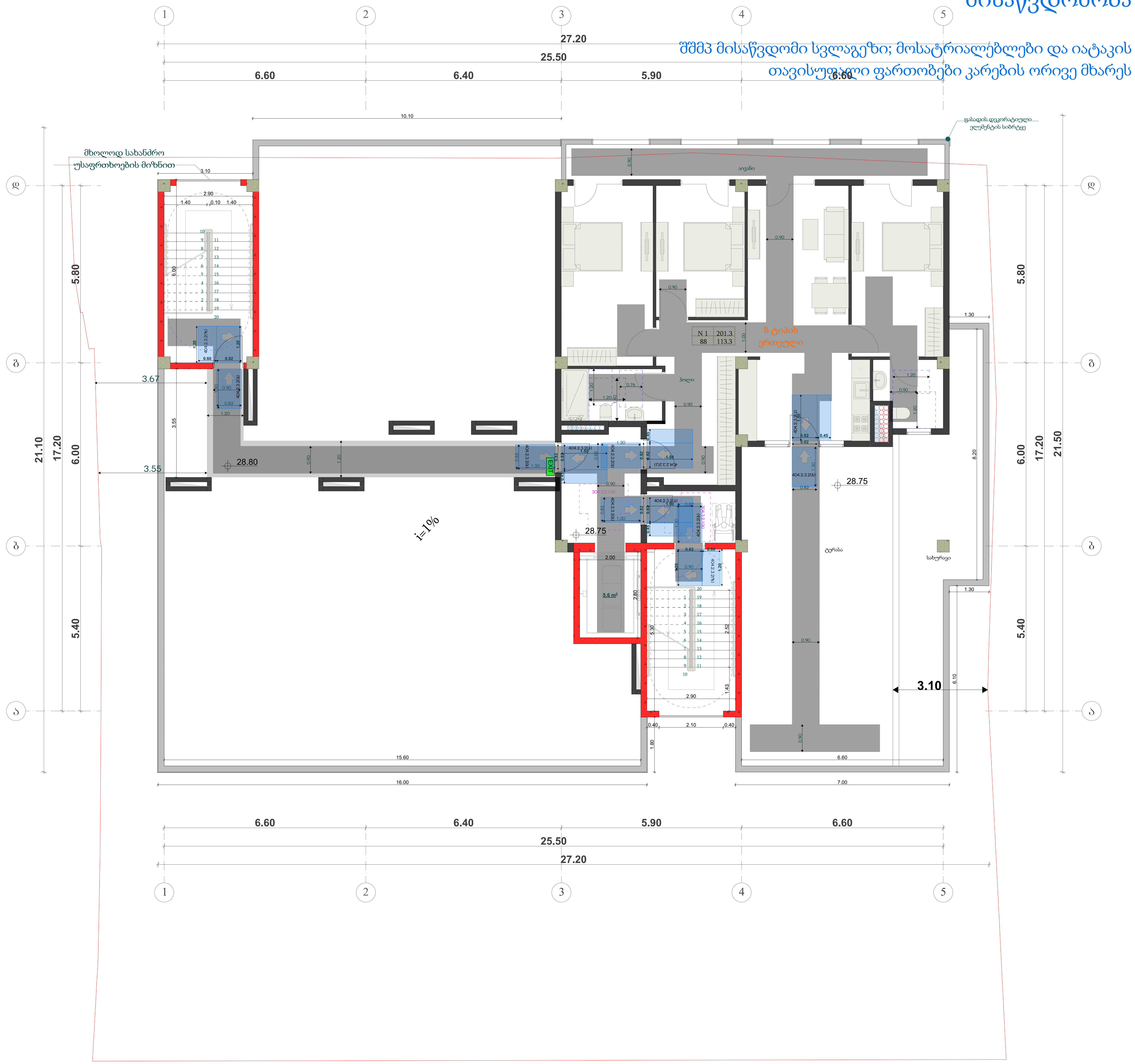

ფორმატი | სტადია
A2 | პრ.

ტექნიკურ-ეკონომიკური მაჩვენებლები

პირობითი აღნიშვნები

- ტერიტორიის საკადასტრო საზღვარი
- 1-1 ჭრილის ხაზი
- 0.00 არქიტექტურული ნიშნული
- 0.00 კონსტრუქციული ნიშნული

ქ.თბილისი, ი.გაგარინის ქ. №7
საბურთალოს რაიონი
(ნაკვეთი 01.10.13.008.021)

დამკვეთი - შ.პ.ს მშენალიანსი
(ს/კ 405018145)

მრავალბინიანი საცხოვრებელი სახლი

X სართულის გეგმა
ნიშნული +28.60

დირექტორი	თ. ჯაჯანიძე
მთ.არქიტექტორი	თ. ჯაჯანიძე
არქიტექტორი	მ. კურცხალია
არქიტექტორი	ს. მათითაიშვილი
არქიტექტორი	ზ. შაიაშვილი

შ.პ.ს. **"NBC group"**
ქ.თბილისი, კოსტავას ქ. №47/57

მასშტაბი	გვერდი	ფურც-ბი
1:100	13	48

თბილისი 2024

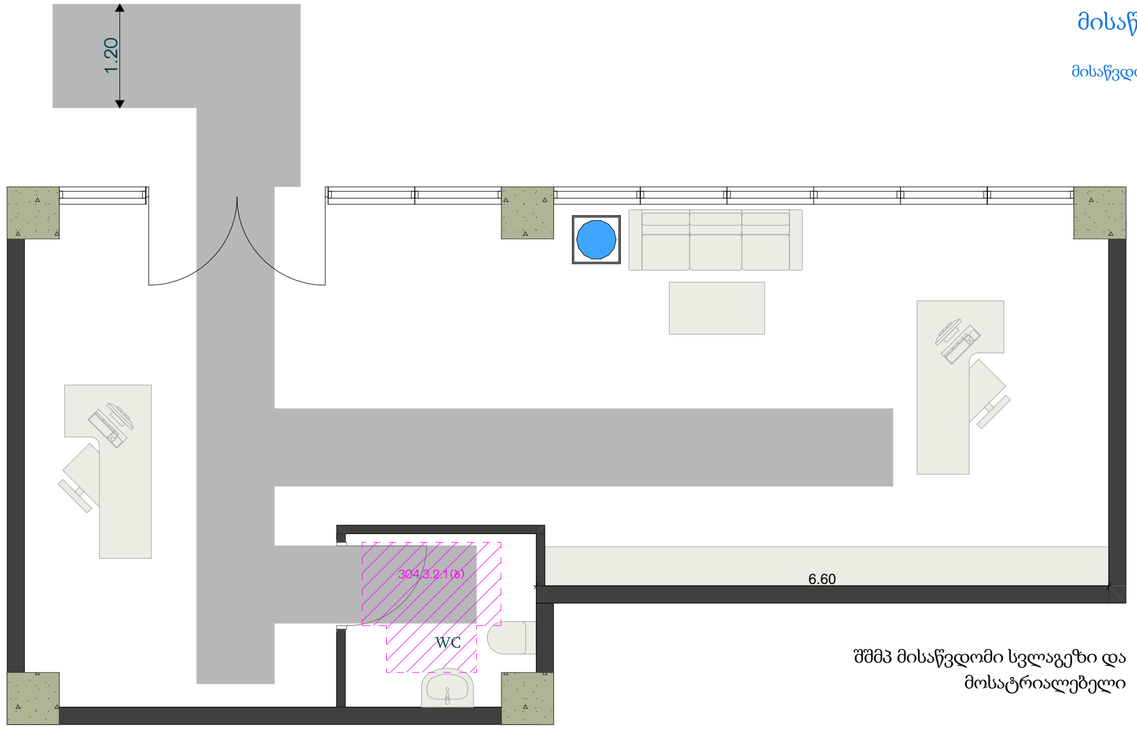

მისაწვდომობა

მისაწვდომი ერთეული
საოფისე N01

შშმპ მისაწვდომი სვლაგეზი და მოსატრიალებელი

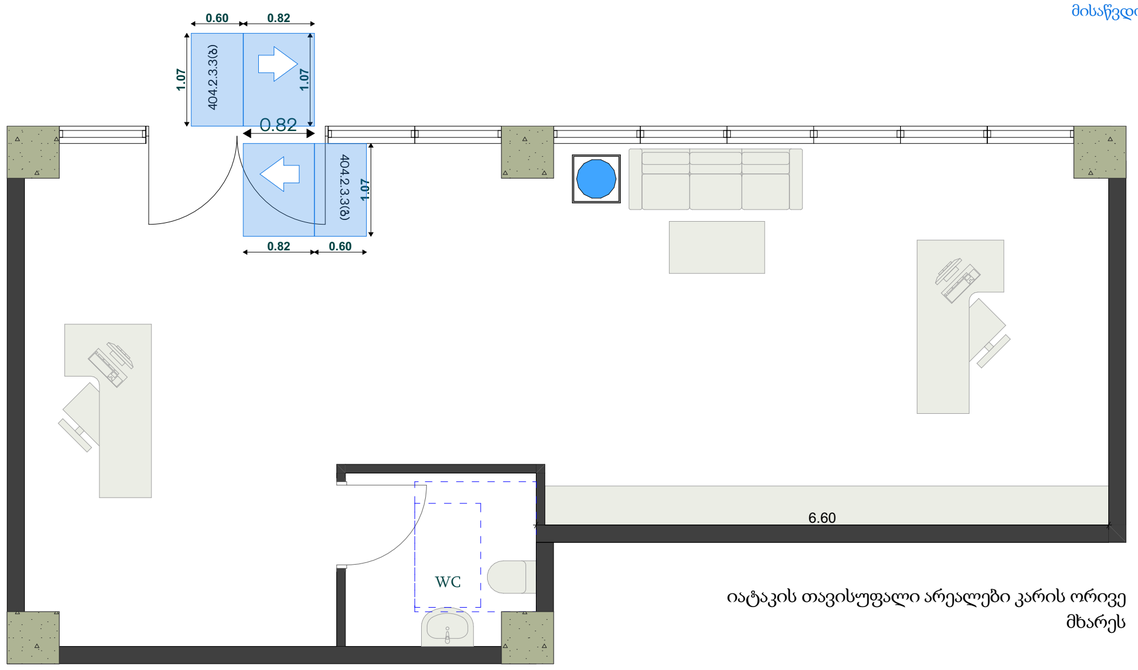

მისაწვდომობა

მისაწვდომი ერთეული
საოფისე N01

იატაკის თავისუფალი არეალები კარის ორივე მხარეს

ფორმატი	სტადია
A2	პრ.

ტექნიკურ-ეკონომიკური მაჩვენებლები

პირობითი აღნიშვნები

- ტერიტორიის საკადასტრო საზღვარი
- 1-1 ჭრილის ხაზი
- 0.00 არქიტექტურული ნიშნული
- 0.00 კონსტრუქციული ნიშნული

ქ.თბილისი, ი.გაგარინის ქ. №7
საბურთალოს რაიონი
(ნაკვეთი 01.10.13.008.021)

დამკვეთი - შ.პ.ს მშენალიანსი
(ს/კ 405018145)

მრავალბინიანი საცხოვრებელი სახლი

დირექტორი	თ. ჯაჯანიძე
მთ.არქიტექტორი	თ. ჯაჯანიძე
არქიტექტორი	მ. კურცხალია
არქიტექტორი	ს. მათითაიშვილი
არქიტექტორი	ზ. შაიშვილი

შ.პ.ს. **"NBC group"**
ქ.თბილისი, კოსტავას ქ. №47/57

მასშტაბი	გვერდი	ფურც-ბი
1:50	14	48

თბილისი 2024

შშმპ მისაწვდომი სვლაგეზი და მოსატრიალებელი

მისაწვდომობა

ოფისი



პირობითი აღნიშვნები

- ტერიტორიის საკადასტრო საზღვარი
- 1-1 ჭრილის ხაზი
- 0.00 არქიტექტურული ნიშნული
- 0.00 კონსტრუქციული ნიშნული

ფორმატი	სტადია
A2	პრ.

ტექნიკურ-ეკონომიკური მაჩვენებლები

ქ.თბილისი, ი.გაგარინის ქ. №7
საბურთალოს რაიონი
(ნაკვეთი 01.10.13.008.021)

დამკვეთი - შ.პ.ს მშენალიანსი
(ს/კ 405018145)

მრავალბინიანი საცხოვრებელი სახლი

დირექტორი	თ. ჯაჯანიძე
მთ.არქიტექტორი	თ. ჯაჯანიძე
არქიტექტორი	მ. კურცხალია
არქიტექტორი	ს. მათითაიშვილი
არქიტექტორი	ბ. შაიშვილი

შ.პ.ს. **"NBC group"**
ქ.თბილისი, კოსტავას ქ. №47/57

მასშტაბი	გვერდი	ფურც-ბი
1:75	15	48

თბილისი 2024

იატაკის თავისუფალი ფართობები მოწყობილობებთან

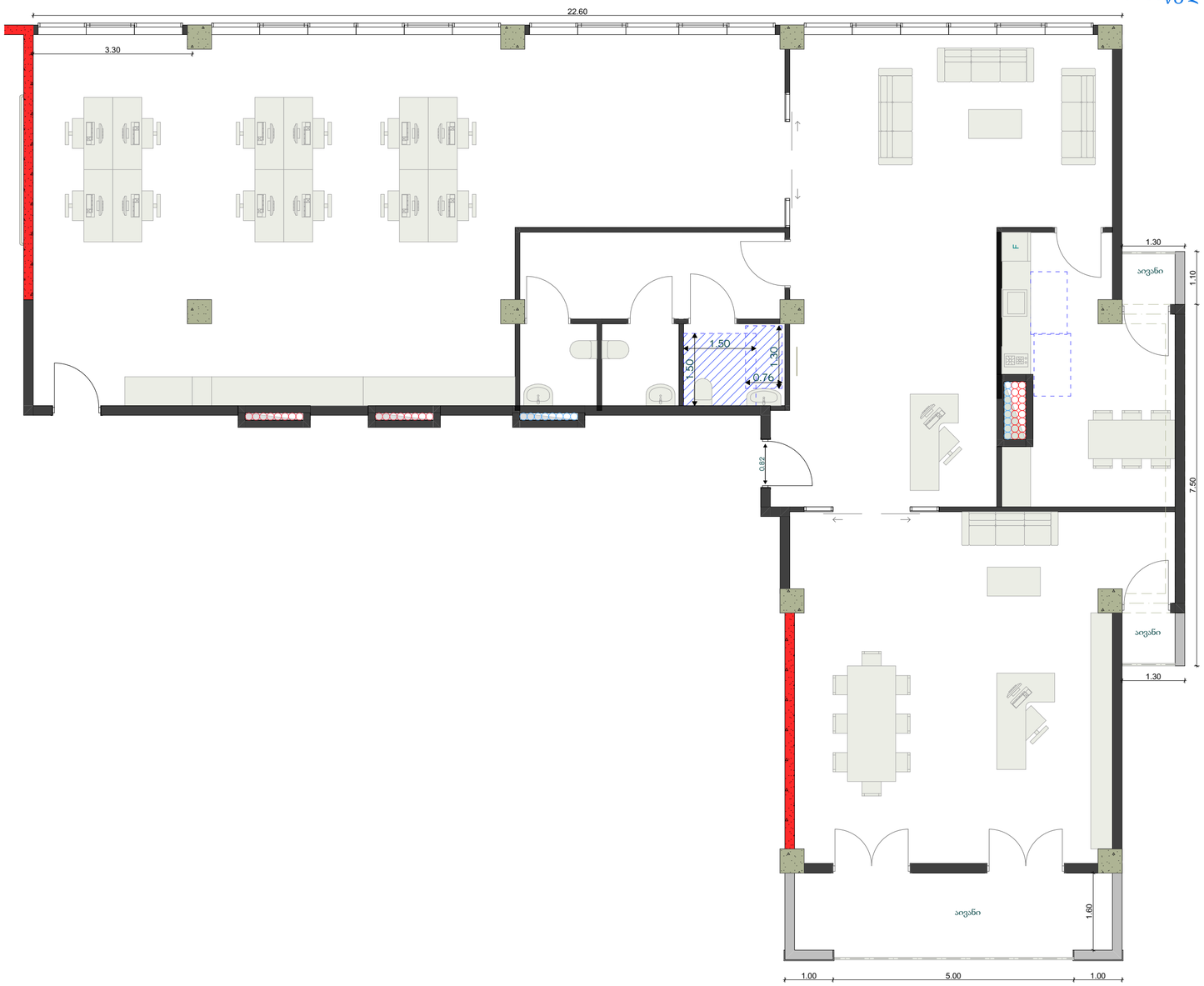

მისაწვდომობა

ოფისი

პირობითი აღნიშვნები

- ტერიტორიის საკადასტრო საზღვარი
- 1-1 ჭრილის ხაზი
- 0.00 არქიტექტურული ნიშნული
- 0.00 კონსტრუქციული ნიშნული

ფორმატი	სტადია
A2	პრ.

ტექნიკურ-ეკონომიკური მაჩვენებლები

ქ.თბილისი, ი.გაგარინის ქ. №7
საბურთალოს რაიონი
(ნაკვეთი 01.10.13.008.021)

დამკვეთი - შ.პ.ს მშენალიანსი
(ს/კ 405018145)

მრავალბინიანი საცხოვრებელი სახლი

დირექტორი	თ. ჯავჯანიძე
მთ.არქიტექტორი	თ. ჯავჯანიძე
არქიტექტორი	მ. კურცხალია
არქიტექტორი	ს. მათითაიშვილი
არქიტექტორი	გ. შაიაშვილი

შ.პ.ს. **"NBC group"**
ქ.თბილისი, კოსტავას ქ. №47/57

მასშტაბი	გვერდი	ფურც-ბი
1:75	16	48

თბილისი 2024

იატაკის თავისუფალი ფართობები კარების ორივე მხარეს


22.60
3.30
404.2.3.2(ბ)
404.2.3.2(ა)
404.2.3.2(ბ)
404.2.3.2(ბ)
404.2.3.2(ა)
404.2.3.2(ბ)
404.2.3.2(ბ)
404.2.3.2(ა)
404.2.3.2(ბ)
404.2.3.2(ბ)
404.2.3.2(ბ

მისაწვდომობა

ოფისე

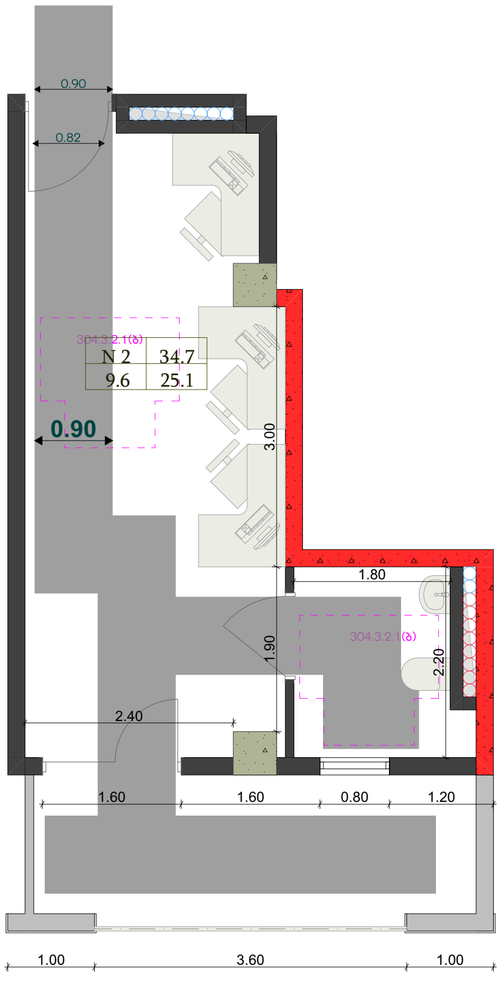

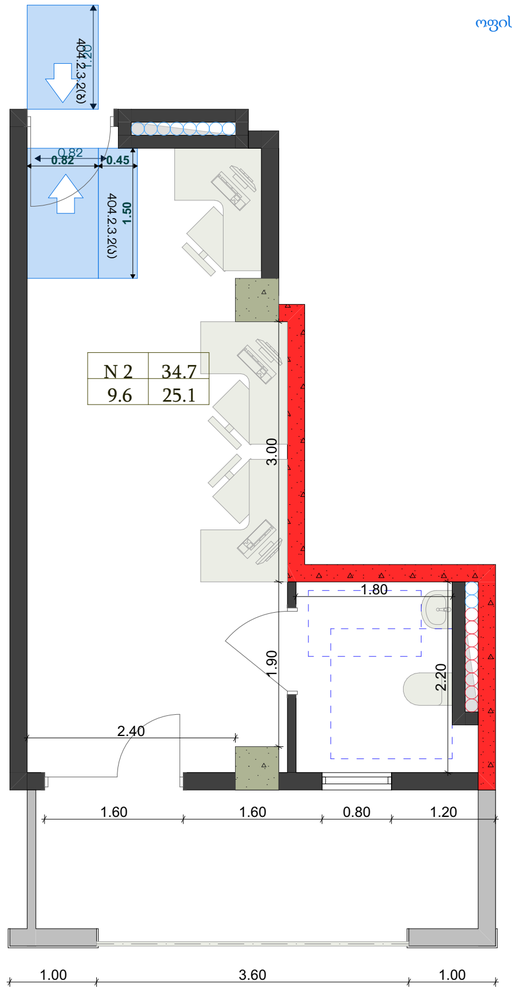

ფორმატი	სტადია
A2	პრ.

ტექნიკურ-ეკონომიკური მაჩვენებლები

პირობითი აღნიშვნები

- ტერიტორიის საკადასტრო საზღვარი
- 1-1 ჭრილის ხაზი
- 0.00 არქიტექტურული ნიშნული
- 0.00 კონსტრუქციული ნიშნული

ქ.თბილისი, ი.გაგარინის ქ. №7
საბურთალოს რაიონი
(ნაკვეთი 01.10.13.008.021)

დამკვეთი - შ.პ.ს მშენალიანსი
(ს/კ 405018145)

მრავალბინიანი საცხოვრებელი სახლი

დირექტორი	თ. ჯაჯანიძე
მთ.არქიტექტორი	თ. ჯაჯანიძე
არქიტექტორი	მ. კურცხალია
არქიტექტორი	ს. მათითაიშვილი
არქიტექტორი	ზ. შაიაშვილი

შ.პ.ს. **"NBC group"**
ქ.თბილისი, კოსტავას ქ. №47/57

მასშტაბი	გვერდი	ფურც-ბი
1:50	18	48

თბილისი 2024

შშმპ მისაწვდომი სვლაგეზი და მოსატრიალებელი

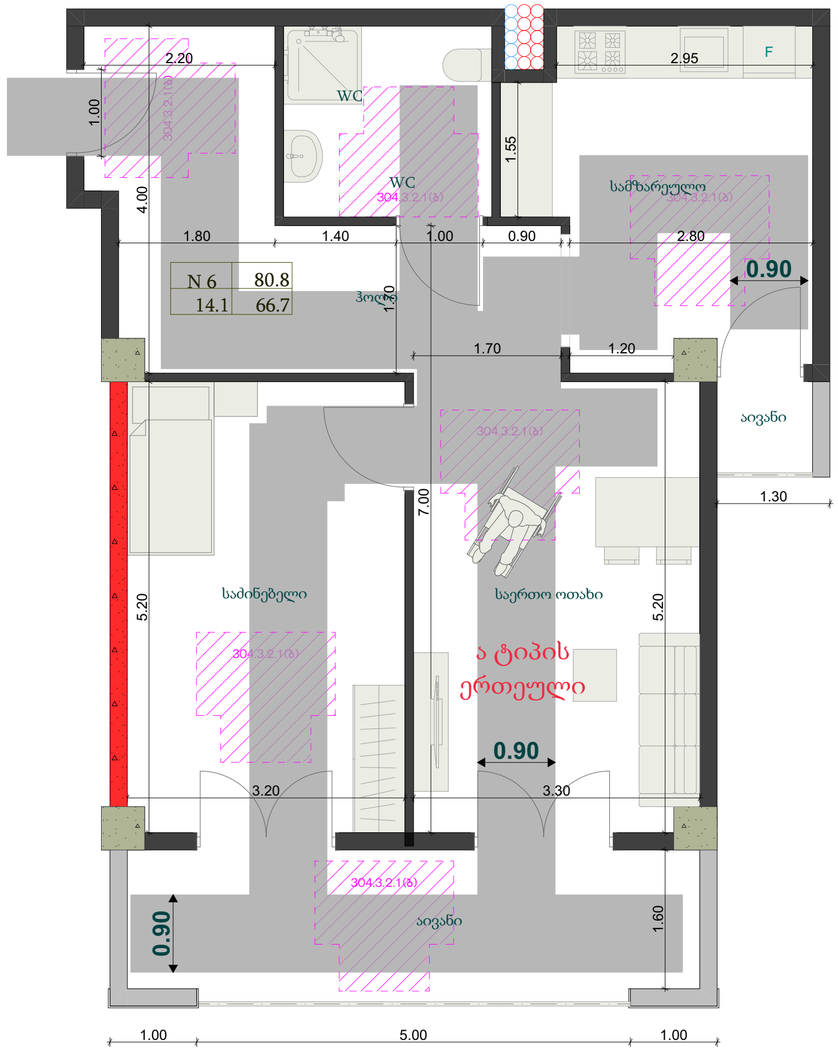

მისაწვდომობა

ა ტიპის ერთეული
საცხოვრებელი ბინა
მესამე სართულზე

ა

ტიპის ერთეული გათვალისწინებულია 2 ა ტიპის ერთეული მესამე და მეოთხე დართულებზე

პირობითი აღნიშვნები

- ტერიტორიის საკადასტრო საზღვარი
- 1-1 ჭრილის ხაზი
- 0.00 არქიტექტურული ნიშნული
- 0.00 კონსტრუქციული ნიშნული

ფორმატი	სტადია
A2	პრ.

ტექნიკურ-ეკონომიკური მაჩვენებლები

ქ.თბილისი, ი.გაგარინის ქ. №7
საბურთალოს რაიონი
(ნაკვეთი 01.10.13.008.021)

დამკვეთი - შ.პ.ს მშენალიანსი
(ს/კ 405018145)

მრავალბინიანი საცხოვრებელი სახლი

დირექტორი	თ. ჯაჯანიძე
მთ.არქიტექტორი	თ. ჯაჯანიძე
არქიტექტორი	მ. კურცხალია
არქიტექტორი	ს. მათითაიშვილი
არქიტექტორი	ზ. შაიშვილი

შ.პ.ს. **"NBC group"**
ქ.თბილისი, კოსტავას ქ. №47/57

მასშტაბი	გვერდი	ფურც-ბი
1:50	19	48

თბილისი 2024

იატაკის თავისუფალი ფართობები კარების ორივე მხარეს



მისაწვდომობა

ა ტიპის ერთეული
საცხოვრებელი ბინა
მესამე სართულზე

ა

ტიპის ერთეული

პირობითი აღნიშვნები

- ტერიტორიის საკადასტრო საზღვარი
- 1-1 ჭრილის ხაზი
- 0.00 არქიტექტურული ნიშნული
- 0.00 კონსტრუქციული ნიშნული

ფორმატი	სტადია
A2	პრ.

ტექნიკურ-ეკონომიკური მაჩვენებლები

ქ.თბილისი, ი.გაგარინის ქ. №7
საბურთალოს რაიონი
(ნაკვეთი 01.10.13.008.021)

დამკვეთი - შ.პ.ს მშენალიანსი
(ს/კ 405018145)

მრავალბინიანი საცხოვრებელი სახლი

დირექტორი	თ. ჯაჯანიძე
მთ.არქიტექტორი	თ. ჯაჯანიძე
არქიტექტორი	მ. კურცხალია
არქიტექტორი	ს. მათითაიშვილი
არქიტექტორი	ზ. შაიშვილი

შ.პ.ს. **"NBC group"**
ქ.თბილისი, კოსტავას ქ. №47/57

მასშტაბი	გვერდი	ფურც-ბი
1:50	20	48

თბილისი 2024

იატაკის თავისუფალი ფართობები მოწყობილობებთან

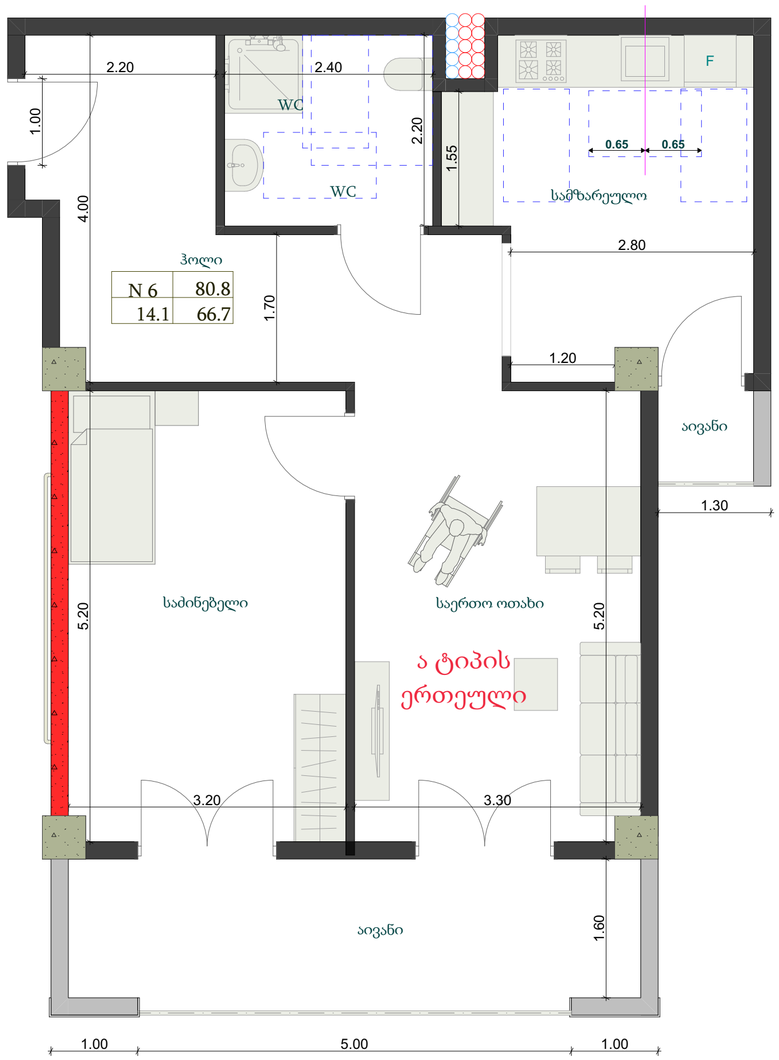

მისაწვდომობა

ა ტიპის ერთეული
საცხოვრებელი ბინა
მესამე სართულზე

ა

ტიპის ერთეული

პირობითი აღნიშვნები

- ტერიტორიის საკადასტრო საზღვარი
- 1-1 ჭრილის ხაზი
- 0.00 არქიტექტურული ნიშნული
- 0.00 კონსტრუქციული ნიშნული

ფორმატი	სტადია
A2	პრ.

ტექნიკურ-ეკონომიკური მაჩვენებლები

ქ.თბილისი, ი.გაგარინის ქ. №7
საბურთალოს რაიონი
(ნაკვეთი 01.10.13.008.021)

დამკვეთი - შ.პ.ს მშენალიანსი
(ს/კ 405018145)

მრავალბინიანი საცხოვრებელი სახლი

დირექტორი	თ. ჯაჯანიძე
მთ.არქიტექტორი	თ. ჯაჯანიძე
არქიტექტორი	მ. კურცხალია
არქიტექტორი	ს. მათითაიშვილი
არქიტექტორი	ზ. შაიაშვილი

შ.პ.ს. **"NBC group"**
ქ.თბილისი, კოსტავას ქ. №47/57

მასშტაბი	გვერდი	ფურც-ბი
1:50	21	48

თბილისი 2024

შშმპ მისაწვდომი სვლაგეზი და მოსატრიალებელი

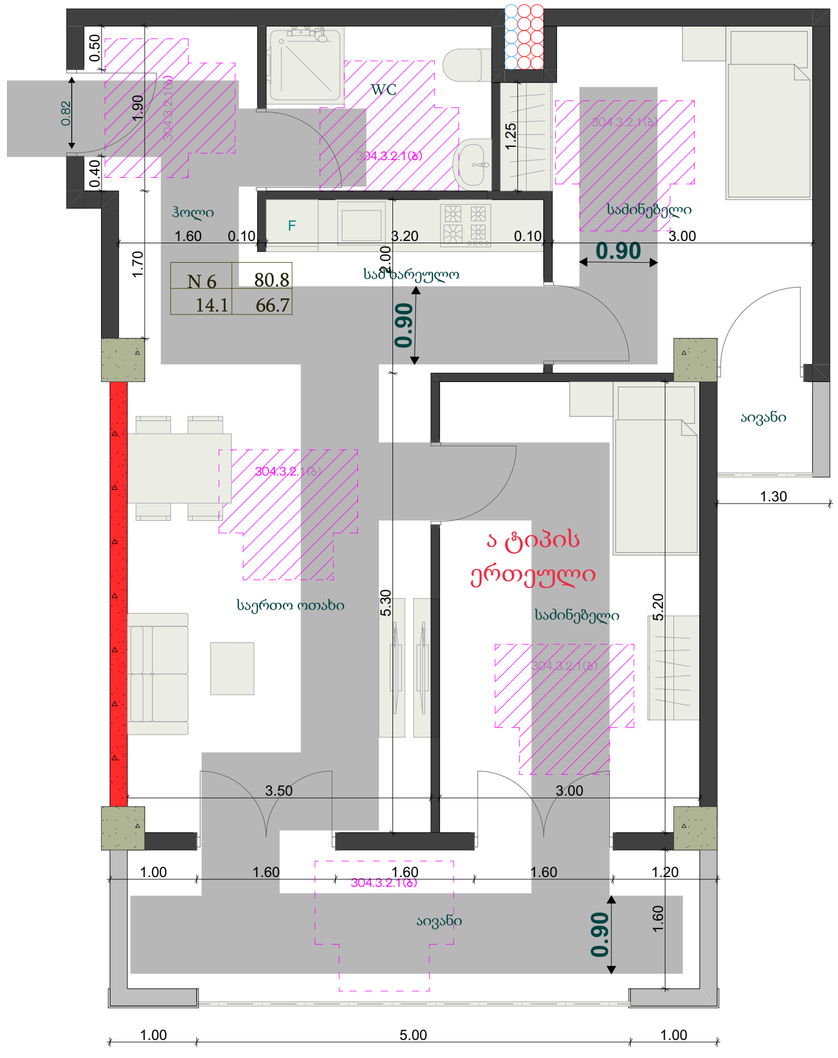

მისაწვდომობა

ა ტიპის ერთეული
საცხოვრებელი ბინა
მეოთხე სართულზე

ა

ტიპის ერთეული გათვალისწინებულია 2 ა ტიპის ერთეული მესამე და მეოთხე დართულებზე

ფორმატი	სტადია
A2	პრ.

ტექნიკურ-ეკონომიკური მაჩვენებლები

პირობითი აღნიშვნები

- ტერიტორიის საკადასტრო საზღვარი
- 1-1 ჭრილის ხაზი
- 0.00 არქიტექტურული ნიშნული
- 0.00 კონსტრუქციული ნიშნული

ქ.თბილისი, ი.გაგარინის ქ. №7
საბურთალოს რაიონი
(ნაკვეთი 01.10.13.008.021)

დამკვეთი - შ.პ.ს მშენალიანსი
(ს/კ 405018145)

მრავალბინიანი საცხოვრებელი სახლი

დირექტორი	თ. ჯაჯანიძე
მთ.არქიტექტორი	თ. ჯაჯანიძე
არქიტექტორი	მ. კურცხალია
არქიტექტორი	ს. მათითაიშვილი
არქიტექტორი	ზ. შაიშვილი

შ.პ.ს. **"NBC group"**
ქ.თბილისი, კოსტავას ქ. №47/57

მასშტაბი	გვერდი	ფურც-ბი
1:50	22	48

თბილისი 2024

იატაკის თავისუფალი ფართობები კარების ორივე მხარეს

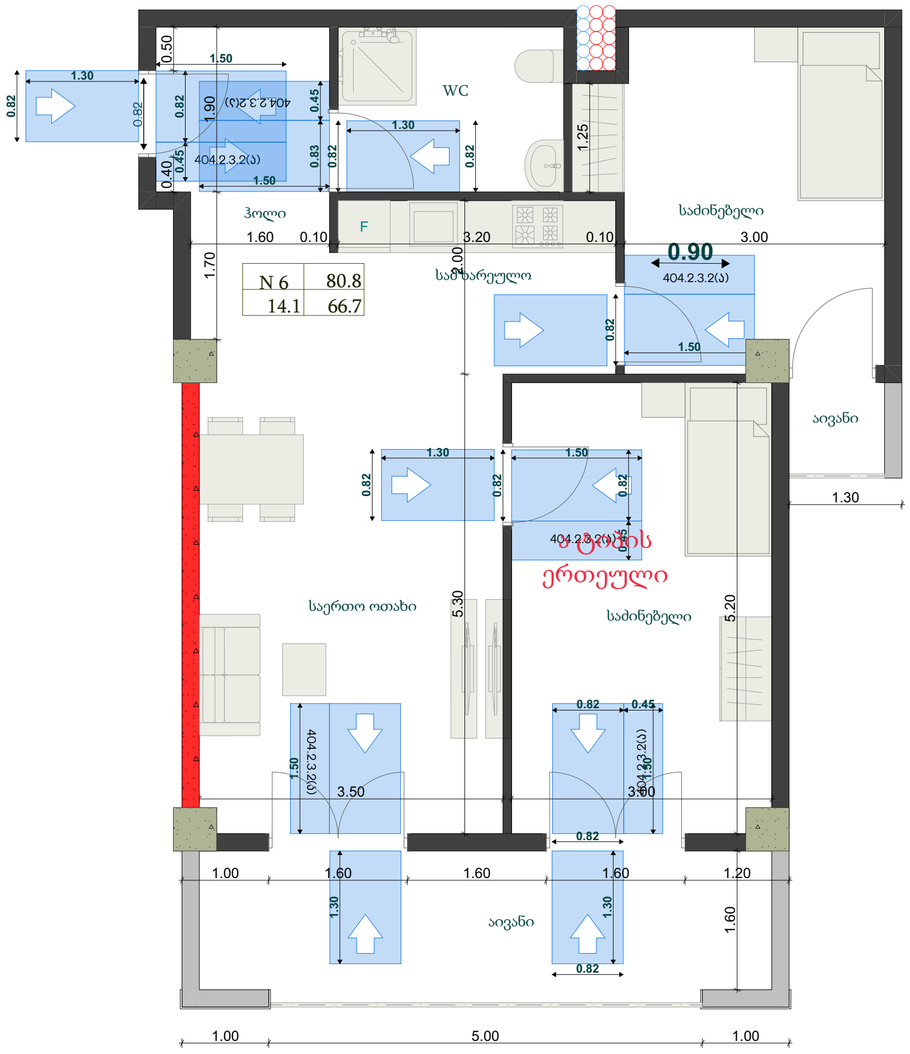

მისაწვდომობა

ა ტიპის ერთეული
საცხოვრებელი ბინა
მეოთხე სართულზე

ა

ტიპის ერთეული

ფორმატი	სტადია
A2	პრ.

ტექნიკურ-ეკონომიკური მაჩვენებლები

პირობითი აღნიშვნები

- ტერიტორიის საკადასტრო საზღვარი
- 1-1 ჭრილის ხაზი
- 0.00 არქიტექტურული ნიშნული
- 0.00 კონსტრუქციული ნიშნული

ქ.თბილისი, ი.გაგარინის ქ. №7
საბურთალოს რაიონი
(ნაკვეთი 01.10.13.008.021)

დამკვეთი - შ.პ.ს მშენალიანსი
(ს/კ 405018145)

მრავალბინიანი საცხოვრებელი სახლი

დირექტორი	თ. ჯაჯანიძე
მთ.არქიტექტორი	თ. ჯაჯანიძე
არქიტექტორი	მ. კურცხალია
არქიტექტორი	ს. მათითაიშვილი
არქიტექტორი	ზ. შაიშვილი

შ.პ.ს. **"NBC group"**
ქ.თბილისი, კოსტავას ქ. №47/57

მასშტაბი	გვერდი	ფურც-ბი
1:50	23	48

თბილისი 2024

იატაკის თავისუფალი ფართობები მოწყობილობებთან

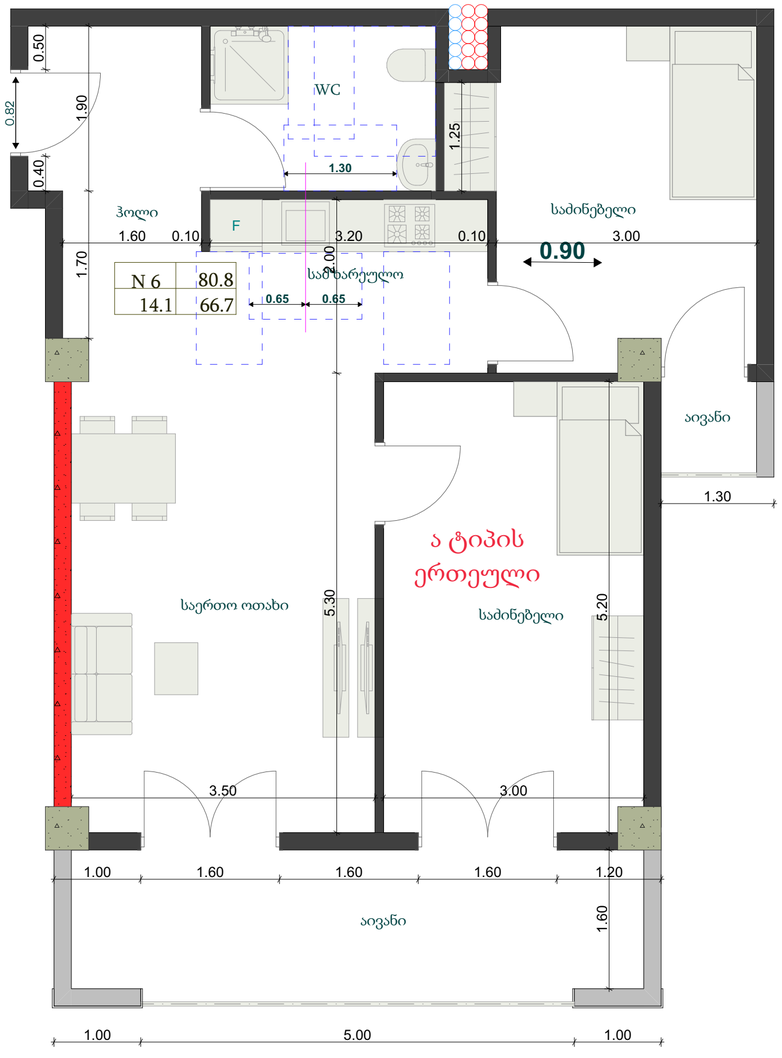

მისაწვდომობა

ა ტიპის ერთეული
საცხოვრებელი ბინა
მეოთხე სართულზე

ა

ტიპის ერთეული

პირობითი აღნიშვნები

- ტერიტორიის საკადასტრო საზღვარი
- 1-1 ჭრილის ხაზი
- 0.00 არქიტექტურული ნიშნული
- 0.00 კონსტრუქციული ნიშნული

ფორმატი	სტადია
A2	პრ.

ტექნიკურ-ეკონომიკური მაჩვენებლები

ქ.თბილისი, ი.გაგარინის ქ. №7
საბურთალოს რაიონი
(ნაკვეთი 01.10.13.008.021)

დამკვეთი - შ.პ.ს მშენალიანსი
(ს/კ 405018145)

მრავალბინიანი საცხოვრებელი სახლი

დირექტორი	თ. ჯაჯანიძე
მთ.არქიტექტორი	თ. ჯაჯანიძე
არქიტექტორი	მ. კურცხალია
არქიტექტორი	ს. მათითაიშვილი
არქიტექტორი	გ. შაიშვილი

შ.პ.ს. **"NBC group"**
ქ.თბილისი, კოსტავას ქ. №47/57

მასშტაბი	გვერდი	ფურც-ბი
1:50	24	48

თბილისი 2024

ტუალეტი

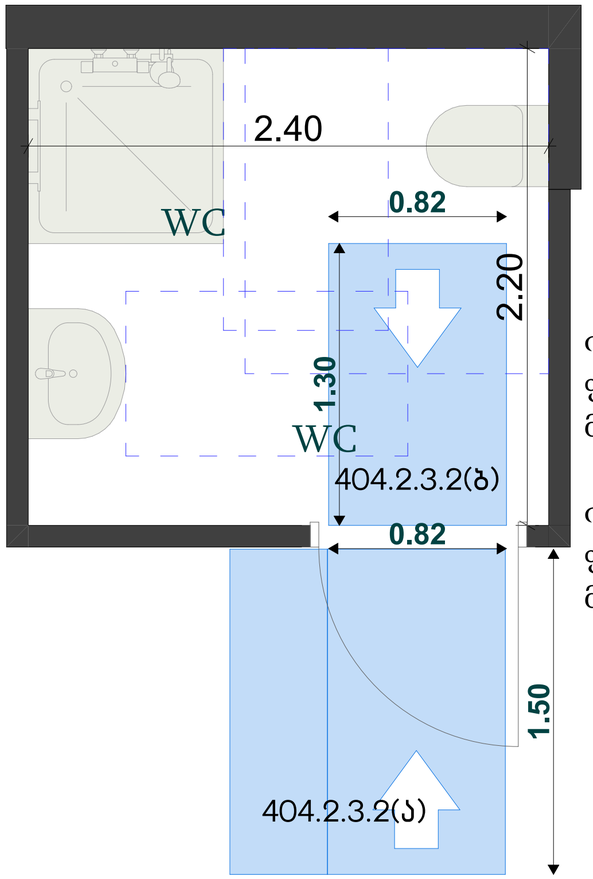

იატაკის თავისუფალი ფართობები კარის ორივე მხარეს

იატაკის თავისუფალი ფართობები მოწყობილობებთან

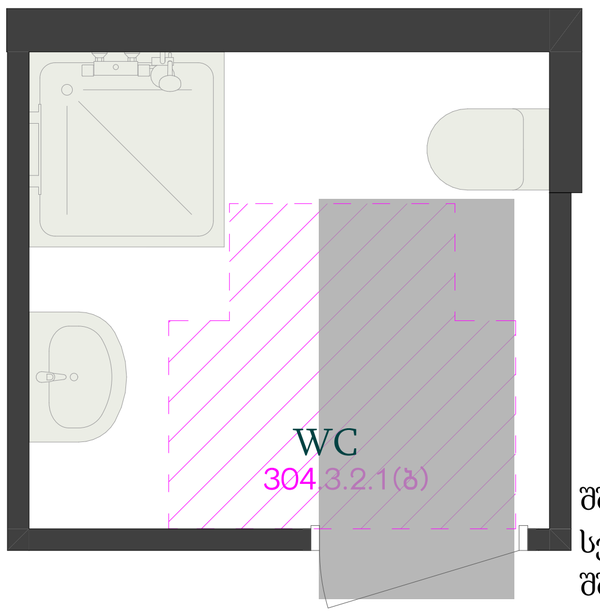

შშმპ მისაწვდომი სვლაგეზი
შშმპ მოსატრიალებელი

მისაწვდომობა

ა ტიპის ერთეული საცხოვრებელი ბინა მესამე სართულზე

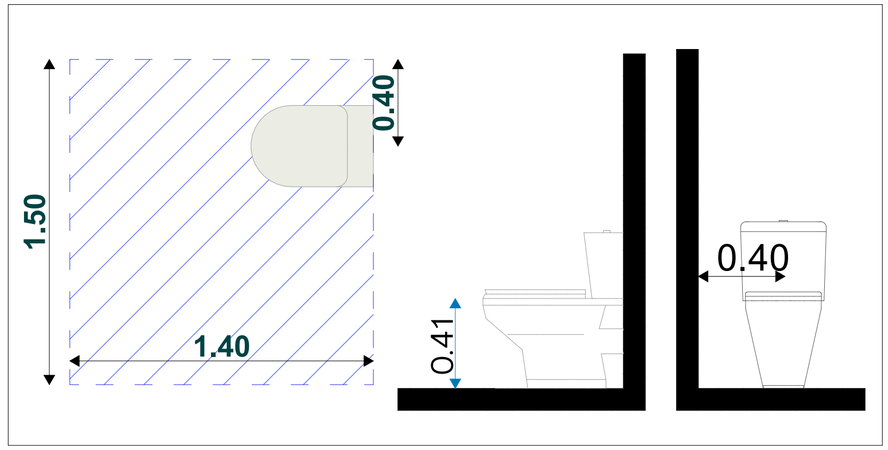

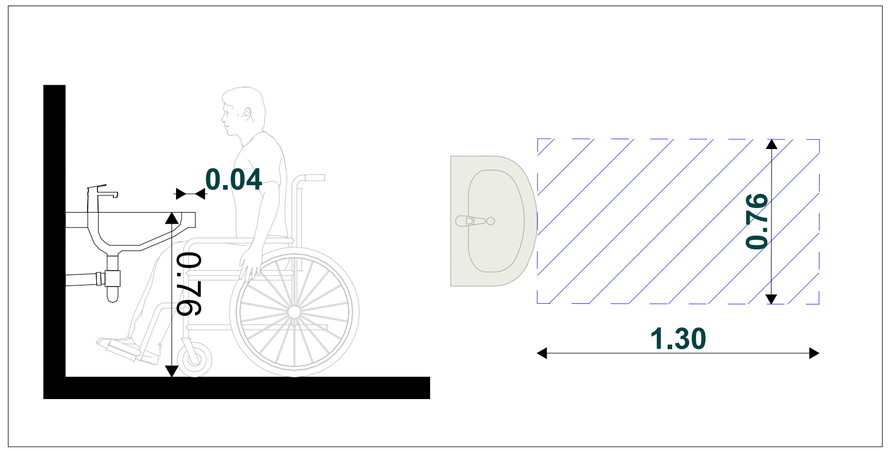

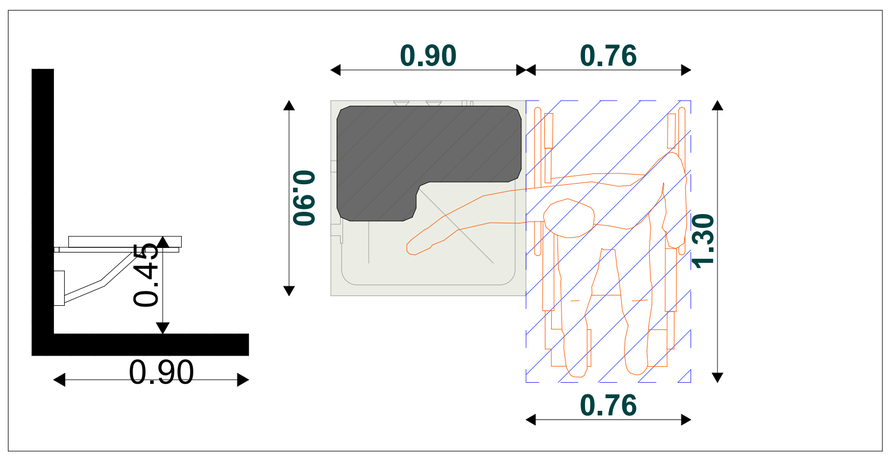

ფორმატი	სტადია
A2	პრ.

ტექნიკურ-ეკონომიკური მაჩვენებლები

პირობითი აღნიშვნები

ტერიტორიის საკადასტრო საზღვარი

ჭრილის ხაზი

0.00 არქიტექტურული ნიშნული

0.00 კონსტრუქციული ნიშნული

ა

ტიპის ერთეულის ტუალეტი

ქ.თბილისი, ი.გაგარინის ქ. №7
საბურთალოს რაიონი
(ნაკვეთი 01.10.13.008.021)

დამკვეთი - შ.პ.ს მშენალიანსი
(ს/კ 405018145)

მრავალბინიანი საცხოვრებელი სახლი

დირექტორი	თ. ჯაჯანიძე
მთ.არქიტექტორი	თ. ჯაჯანიძე
არქიტექტორი	მ. კურცხალია
არქიტექტორი	ს. მათითაიშვილი
არქიტექტორი	ზ. შაიშვილი

შ.პ.ს. **"NBC group"**
ქ.თბილისი, კოსტავას ქ. №47/57

მასშტაბი	გვერდი	ფურც-ბი
1:20	25	48

თბილისი 2024

სამზარეულო

მისაწვდომობა

ა ტიპის ერთეული საცხოვრებელი ბინა მესამე სართულზე

შშმპ მისაწვდომი სვლაგეზი
შშმპ მოსატრიალებელი

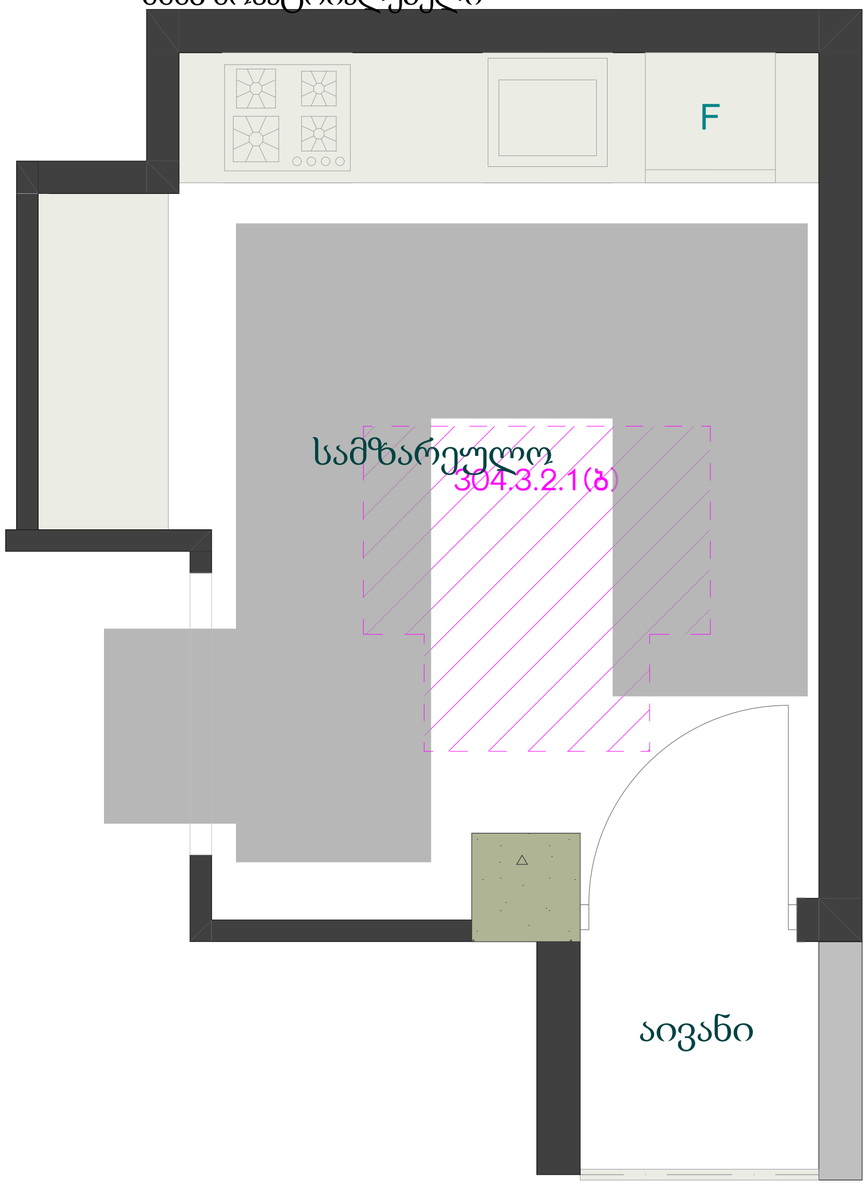

იატაკის თავისუფალი ფართობები
მოწყობილობებთან

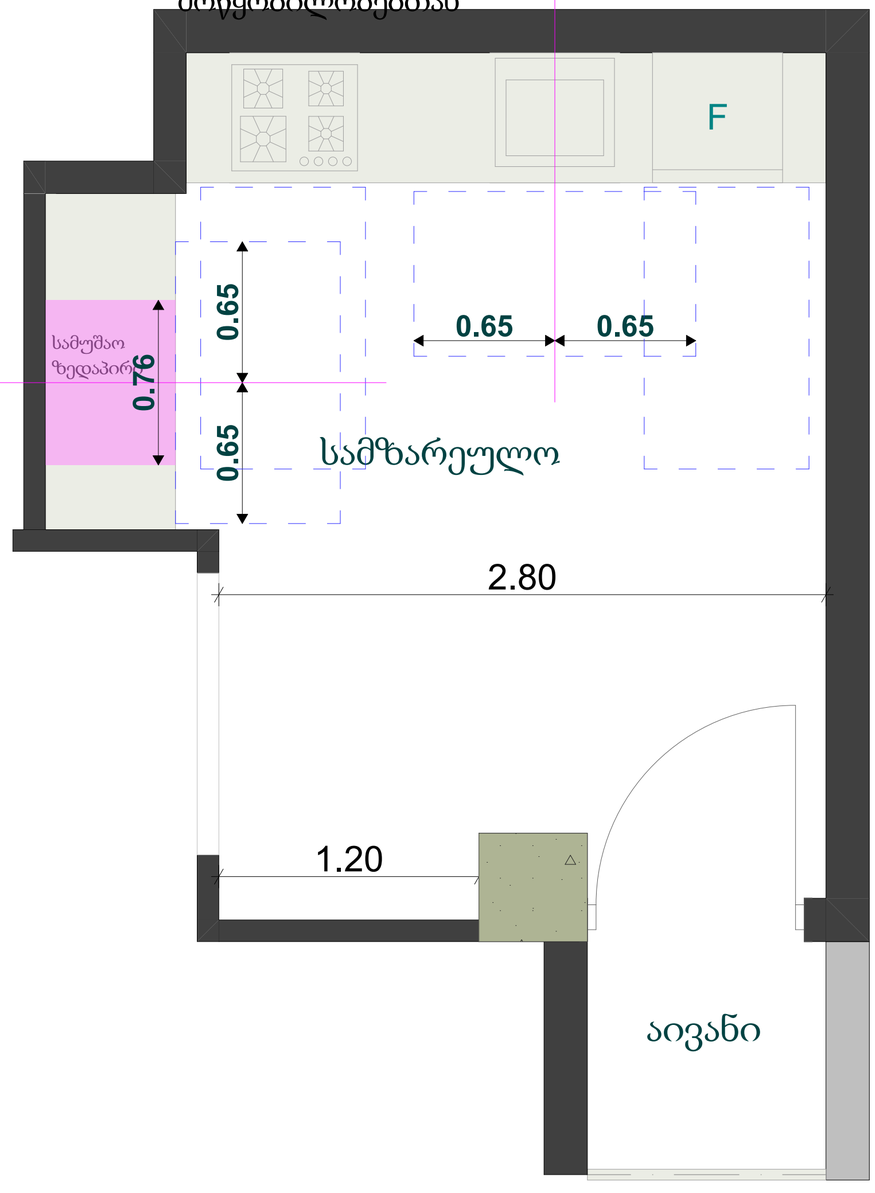

პირობითი აღნიშვნები

- ტერიტორიის საკადასტრო საზღვარი
- 1-1 ჭრილის ხაზი
- 0.00 არქიტექტურული ნიშნული
- 0.00 კონსტრუქციული ნიშნული

ა

ტიპის ერთეულის სამზარეულო

ფორმატი	სტადია
A2	პრ.

ტექნიკურ-ეკონომიკური მაჩვენებლები

ქ.თბილისი, ი.გაგარინის ქ. №7
საბურთალოს რაიონი
(ნაკვეთი 01.10.13.008.021)

დამკვეთი - შ.პ.ს მშენალიანსი
(ს/კ 405018145)

მრავალბინიანი საცხოვრებელი სახლი

დირექტორი	თ. ჯაჯანიძე
მთ.არქიტექტორი	თ. ჯაჯანიძე
არქიტექტორი	მ. კურცხალია
არქიტექტორი	ს. მათითაიშვილი
არქიტექტორი	გ. შაიშვილი

შ.პ.ს. **"NBC group"**
ქ.თბილისი, კოსტავას ქ. №47/57

მასშტაბი	გვერდი	ფურც-ბი
1:20	26	48

თბილისი 2024

ტუალეტი

მისაწვდომობა

ა ტიპის ერთეული საცხოვრებელი ბინა მეოთხე სართულზე

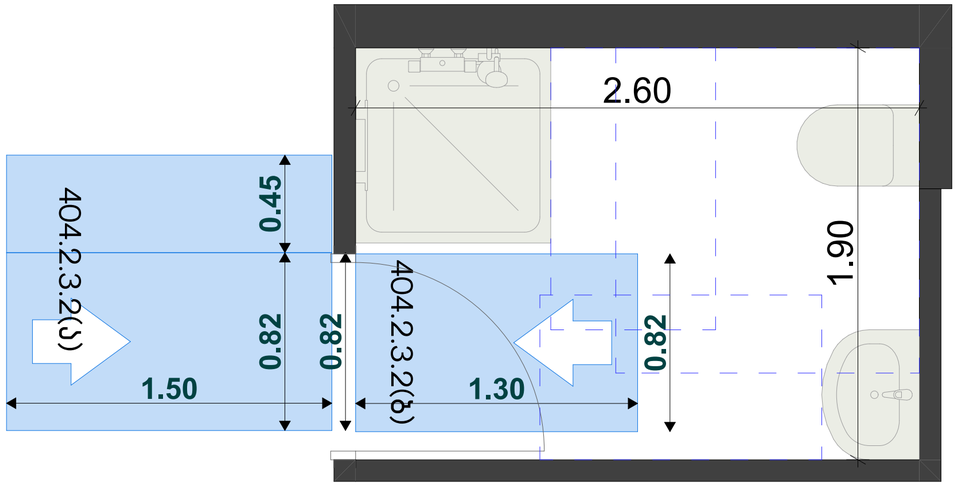

იატაკის თავისუფალი ფართობები მოწყობილობებთან

იატაკის თავისუფალი ფართობები კარის ორივე მხარეს

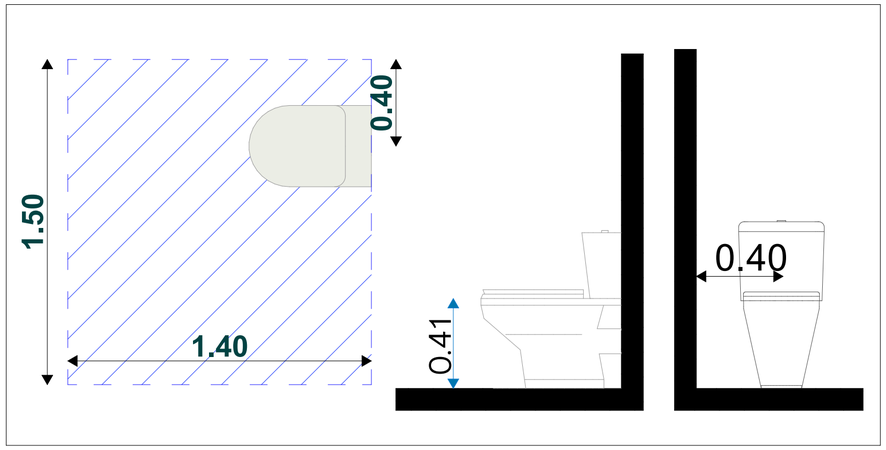

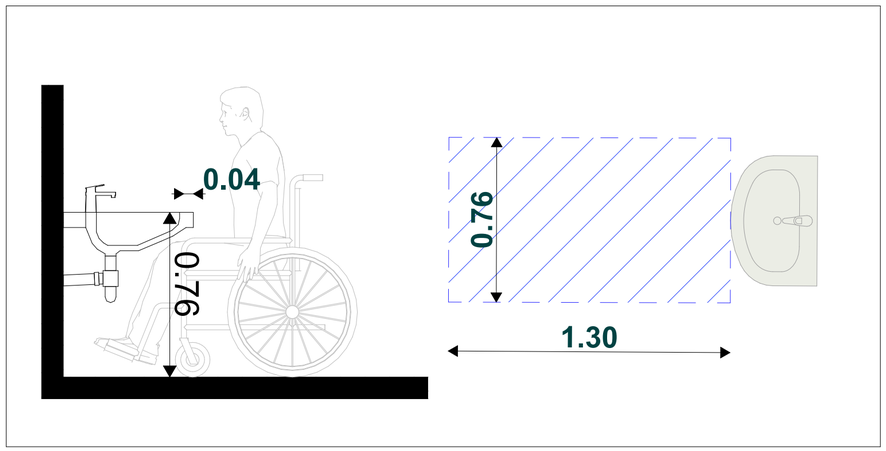

შშმპ მისაწვდომი სვლაგეზი

შშმპ მოსატრიალებელი

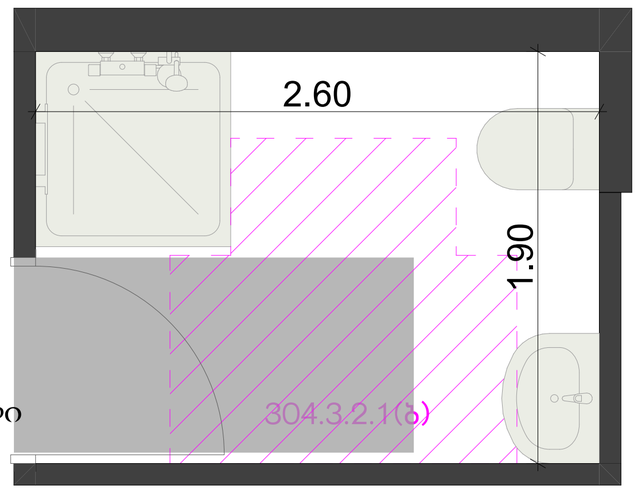

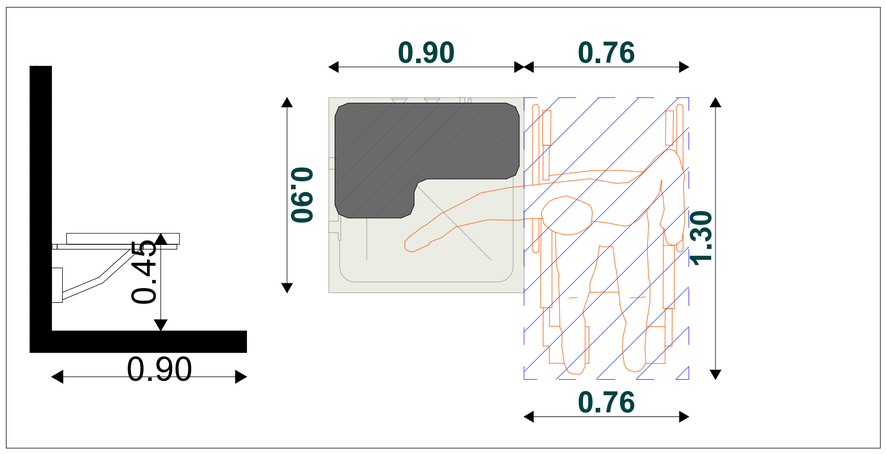

პირობითი აღნიშვნები

- ტერიტორიის საკადასტრო საზღვარი
- 1-1 ჭრილის ხაზი
- 0.00 არქიტექტურული ნიშნული
- 0.00 კონსტრუქციული ნიშნული

ფორმატი	სტადია
A2	პრ.

ტექნიკურ-ეკონომიკური მაჩვენებლები

ქ.თბილისი, ი.გაგარინის ქ. №7
საბურთალოს რაიონი
(ნაკვეთი 01.10.13.008.021)

დამკვეთი - შ.პ.ს მშენალიანსი
(ს/კ 405018145)

მრავალბინიანი საცხოვრებელი სახლი

დირექტორი	თ. ჯაჯანიძე
მთ.არქიტექტორი	თ. ჯაჯანიძე
არქიტექტორი	მ. კურცხალია
არქიტექტორი	ს. მათითაშვილი
არქიტექტორი	ზ. შაიშვილი

შ.პ.ს. **"NBC group"**
ქ.თბილისი, კოსტავას ქ. №47/57

მასშტაბი	გვერდი	ფურც-ბი
1:20	27	48

თბილისი 2024

სამზარეულო

შშმპ მისაწვდომი სვლაგეზი
შშმპ მოსატრიალებელი

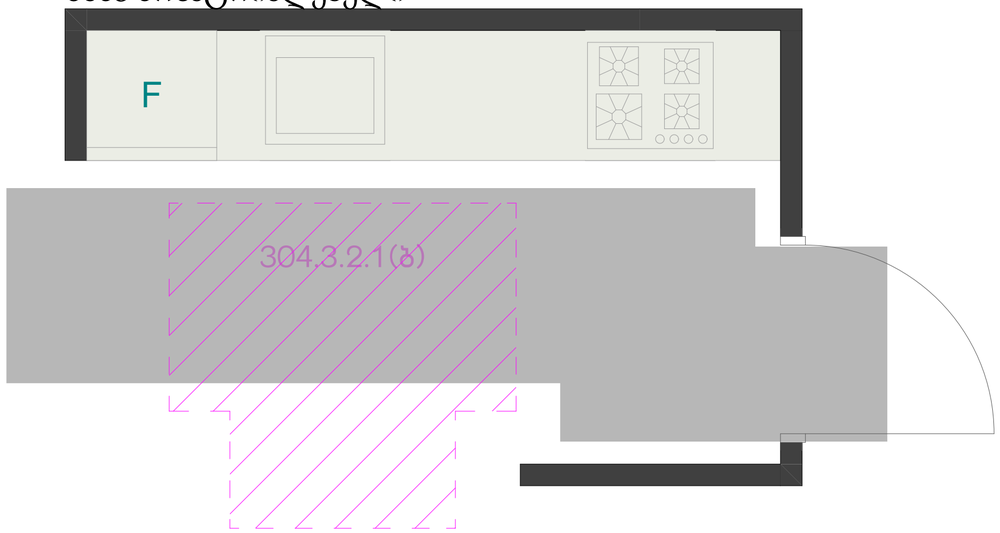

იატაკის თავისუფალი ფართობები მოწყობილობებთან

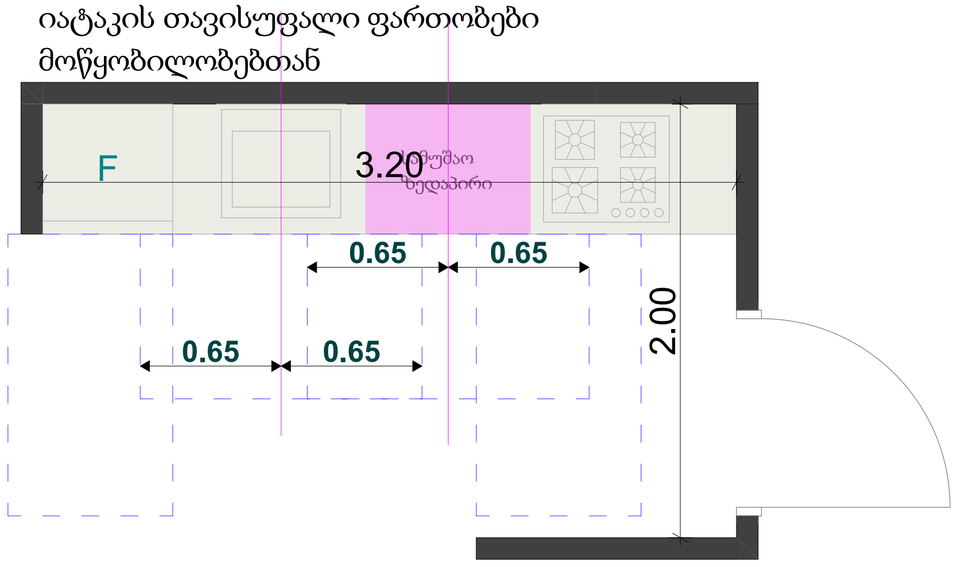

ფორმატი	სტადია
A2	პრ.

ტექნიკურ-ეკონომიკური მაჩვენებლები

მისაწვდომობა

ა ტიპის ერთეული საცხოვრებელი ბინა მეოთხე სართულზე

პირობითი აღნიშვნები

- ტერიტორიის საკადასტრო საზღვარი
- 1-1 ჭრილის ხაზი
- 0.00 არქიტექტურული ნიშნული
- 0.00 კონსტრუქციული ნიშნული

ქ.თბილისი, ი.გაგარინის ქ. №7
საბურთალოს რაიონი
(ნაკვეთი 01.10.13.008.021)

დამკვეთი - შ.პ.ს მშენალიანსი
(ს/კ 405018145)

მრავალბინიანი საცხოვრებელი სახლი

დირექტორი	თ. ჯაჯანიძე
მთ.არქიტექტორი	თ. ჯაჯანიძე
არქიტექტორი	მ. კურცხალია
არქიტექტორი	ს. მათითაიშვილი
არქიტექტორი	ზ. შაიშვილი

შ.პ.ს. **"NBC group"**
ქ.თბილისი, კოსტავას ქ. №47/57

მასშტაბი	გვერდი	ფურც-ბი
1:20	28	48

თბილისი 2024

ტუალეტი

მისაწვდომობა

საოფისე ერთეულის ტუალეტი

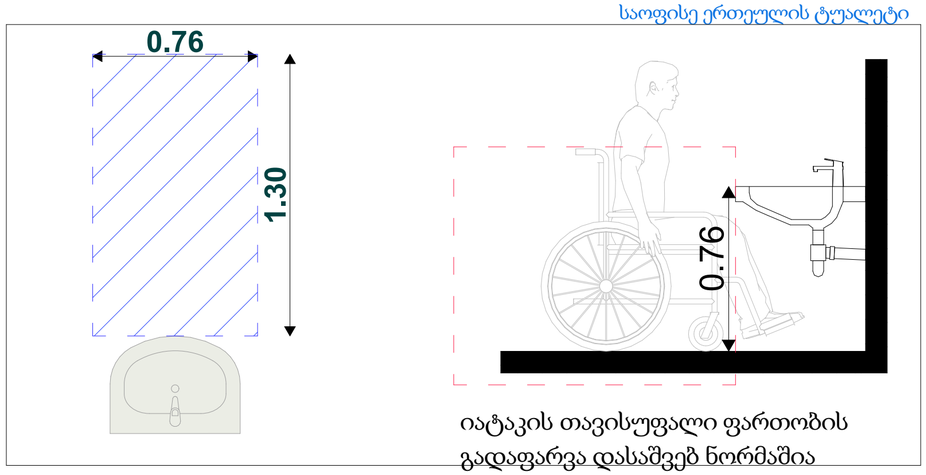

იატაკის თავისუფალი ფართობის გადაფარვა დასაშვებ ნორმაშია

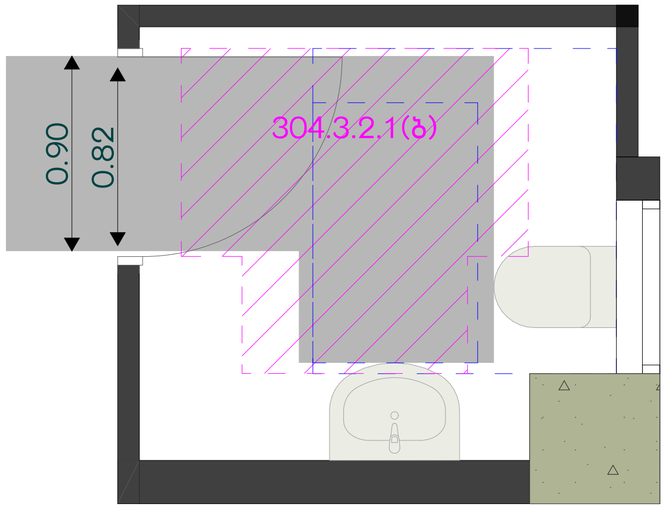

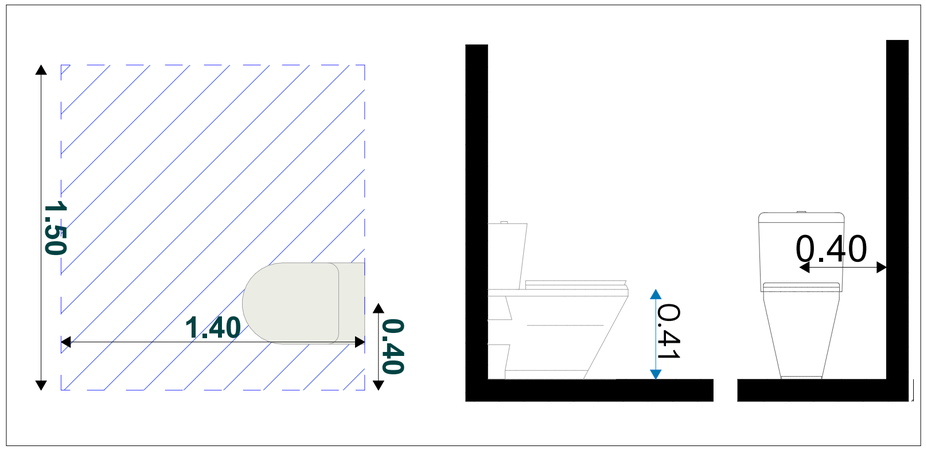

პირობითი აღნიშვნები

- ტერიტორიის საკადასტრო საზღვარი
- 1-1 ჭრილის ხაზი
- 0.00 არქიტექტურული ნიშნული
- 0.00 კონსტრუქციული ნიშნული

ფორმატი	სტადია
A2	პრ.

ტექნიკურ-ეკონომიკური მაჩვენებლები

ქ.თბილისი, ი.გაგარინის ქ. №7
საბურთალოს რაიონი
(ნაკვეთი 01.10.13.008.021)

დამკვეთი - შ.პ.ს მშენალიანსი
(ს/კ 405018145)

მრავალბინიანი საცხოვრებელი სახლი

დირექტორი	თ. ჯაჯანიძე
მთ.არქიტექტორი	თ. ჯაჯანიძე
არქიტექტორი	მ. კურცხალია
არქიტექტორი	ს. მათითაიშვილი
არქიტექტორი	ზ. შაიშვილი

შ.პ.ს. **"NBC group"**
ქ.თბილისი, კოსტავას ქ. №47/57

მასშტაბი	გვერდი	ფურც-ბი
1:20	29	48

თბილისი 2024

ტუალეტი

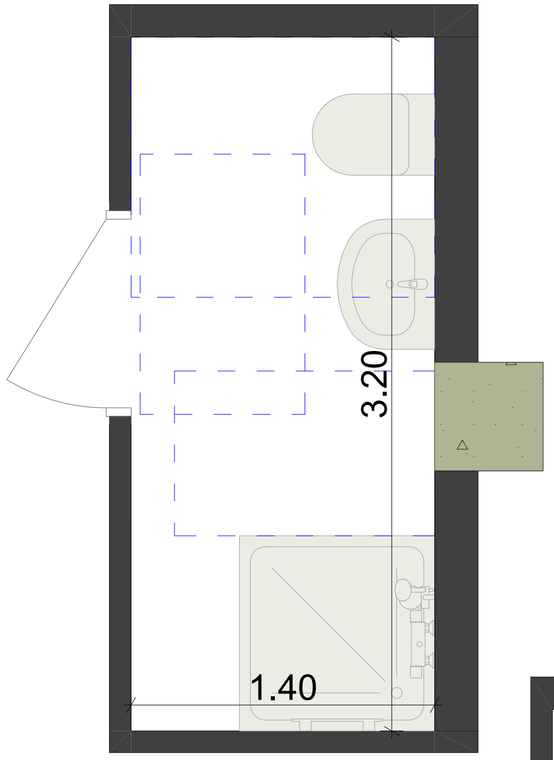

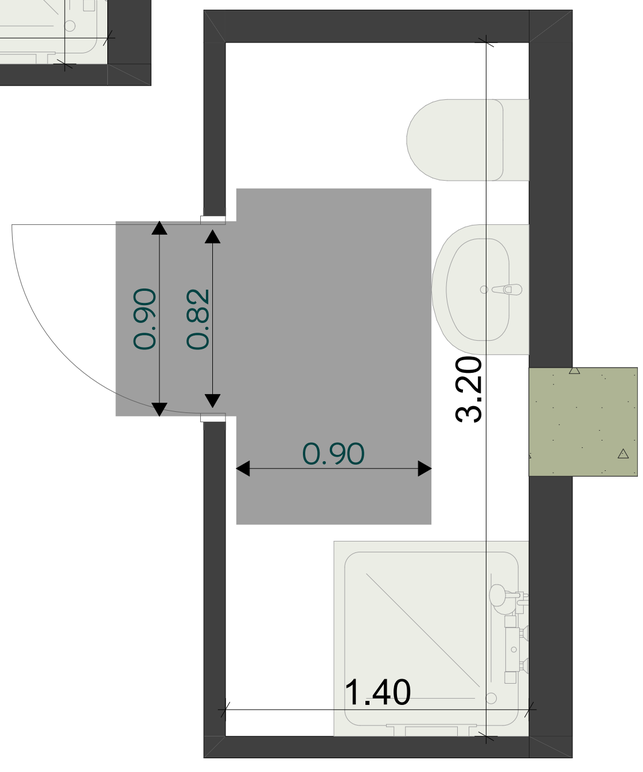

მისაწვდომობა

ბ ტიპის ერთეული
საცხოვრებელი ბინა

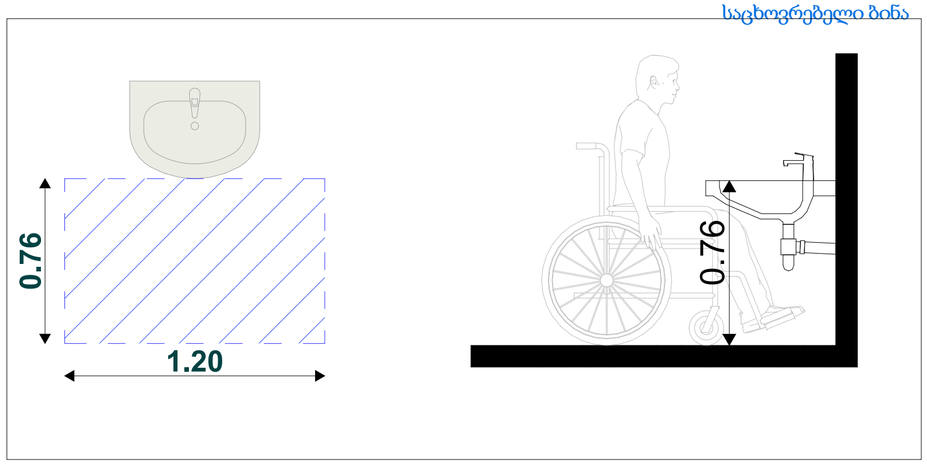

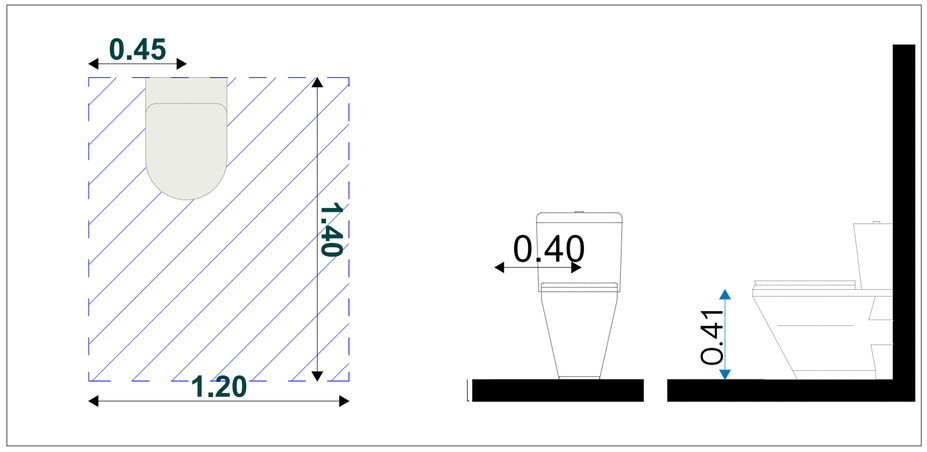

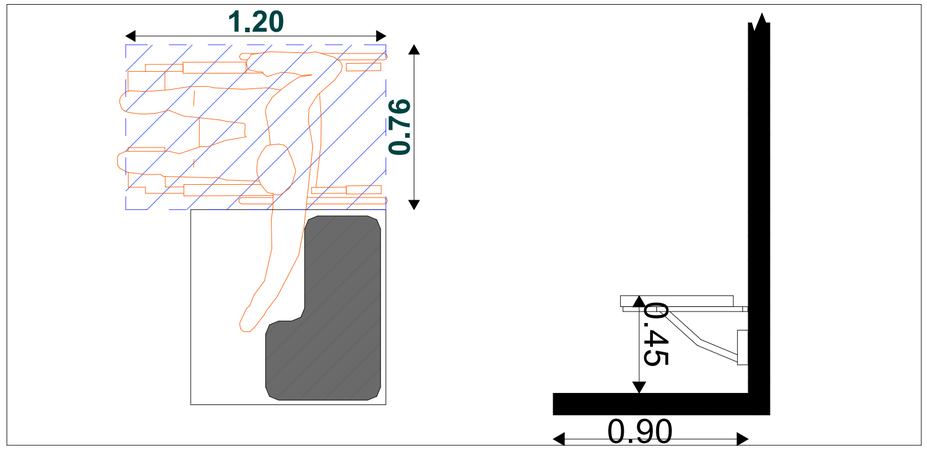

ფორმატი	სტადია
A2	პრ.

ტექნიკურ-ეკონომიკური მაჩვენებლები

პირობითი აღნიშვნები

- ტერიტორიის საკადასტრო საზღვარი
- 1-1 ჭრილის ხაზი
- 0.00 არქიტექტურული ნიშნული
- 0.00 კონსტრუქციული ნიშნული

ბ

ტიპის ერთეულის ტუალეტი

სართული 2 და ტიპიური ბინა N02

ქ.თბილისი, ი.გაგარინის ქ. №7
საბურთალოს რაიონი
(ნაკვეთი 01.10.13.008.021)

დამკვეთი - შ.პ.ს მშენალიანსი
(ს/კ 405018145)

მრავალბინიანი საცხოვრებელი სახლი

დირექტორი	თ. ჯაჯანიძე
მთ.არქიტექტორი	თ. ჯაჯანიძე
არქიტექტორი	მ. კურცხალია
არქიტექტორი	ს. მათითაიშვილი
არქიტექტორი	ბ. შაიშვილი

შ.პ.ს. "NBC group"
ქ.თბილისი, კოსტავას ქ. №47/57

მასშტაბი	გვერდი	ფურც-ბი
1:20	30	48

თბილისი 2024

ტუალეტი

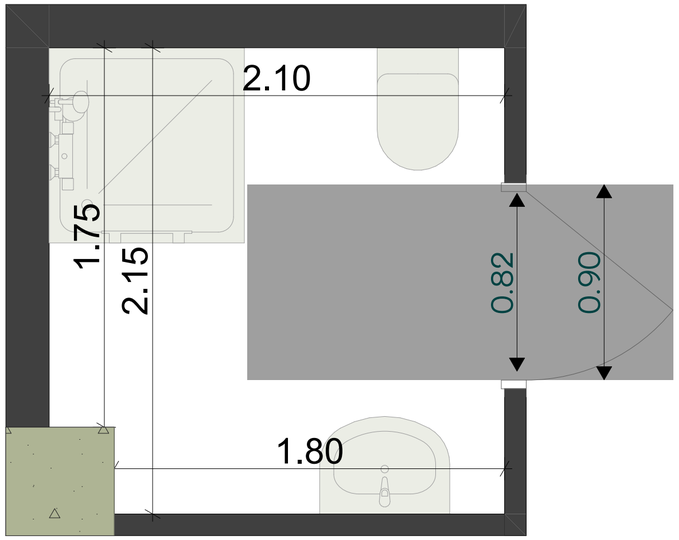

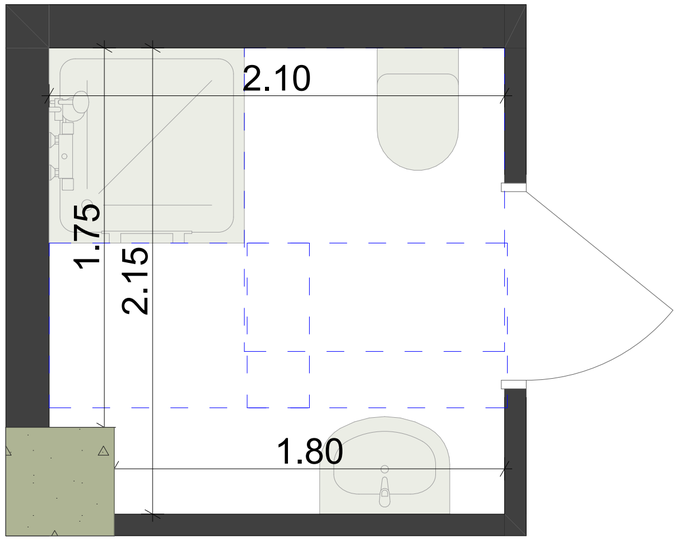

მისაწვდომობა

ბ ტიპის ერთეული
საცხოვრებელი ბინა

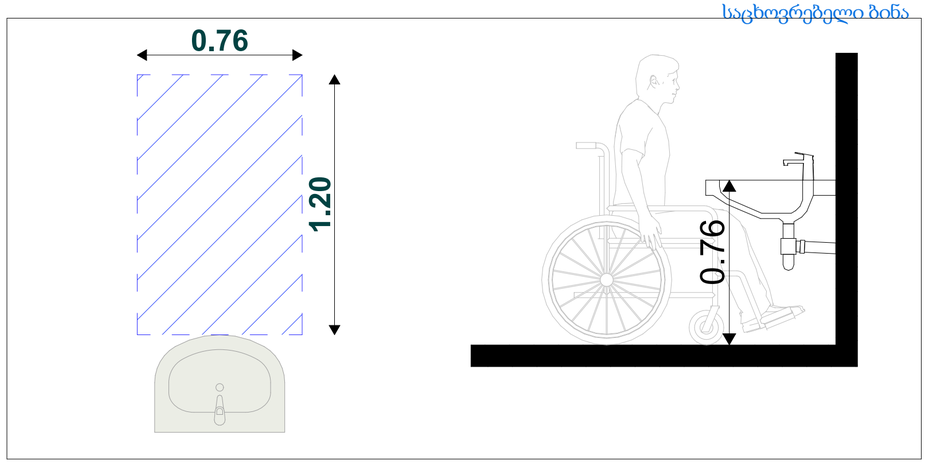

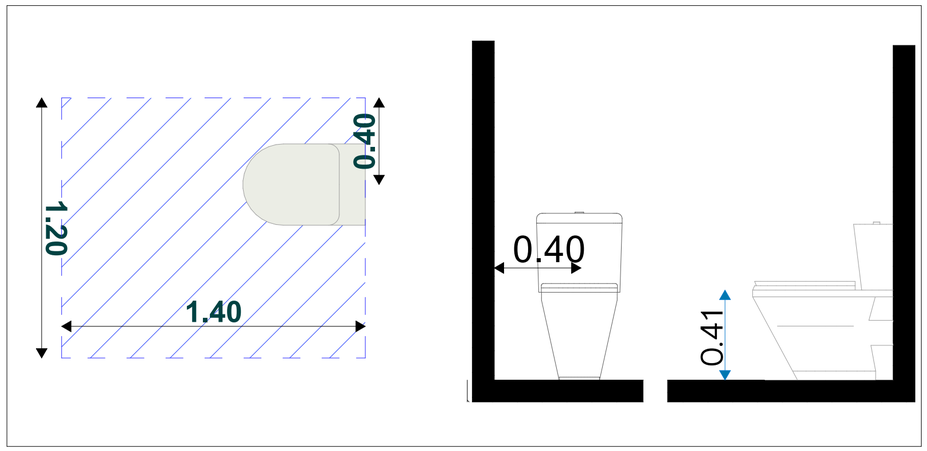

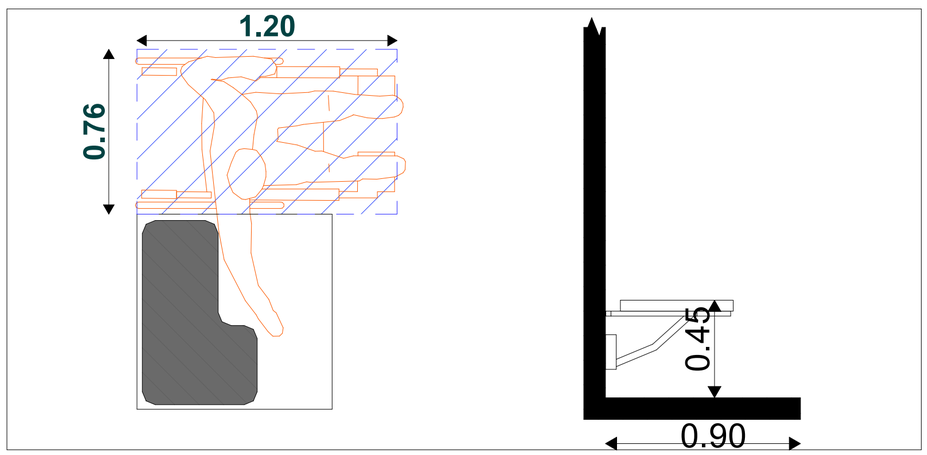

ფორმატი	სტადია
A2	პრ.

ტექნიკურ-ეკონომიკური მაჩვენებლები

პირობითი აღნიშვნები

- ტერიტორიის საკადასტრო საზღვარი
- ჭრილის ხაზი (1-1)
- 0.00 არქიტექტურული ნიშნული
- 0.00 კონსტრუქციული ნიშნული

ბ

ტიპის ერთეულის ტუალეტი

სართული 2 და ტიპიური ბინა N01

ქ.თბილისი, ი.გაგარინის ქ. №7
საბურთალოს რაიონი
(ნაკვეთი 01.10.13.008.021)

დამკვეთი - შ.პ.ს მშენალიანსი
(ს/კ 405018145)

მრავალბინიანი საცხოვრებელი სახლი

დირექტორი	თ. ჯაჯანიძე
მთ.არქიტექტორი	თ. ჯაჯანიძე
არქიტექტორი	მ. კურცხალია
არქიტექტორი	ს. მათითაიშვილი
არქიტექტორი	ბ. შაიშვილი

შ.პ.ს. **"NBC group"**
ქ.თბილისი, კოსტავას ქ. №47/57

მასშტაბი	გვერდი	ფურც-ბი
1:20	31	48

თბილისი 2024

მისაწვდომობა

ოფისის ტუალეტი

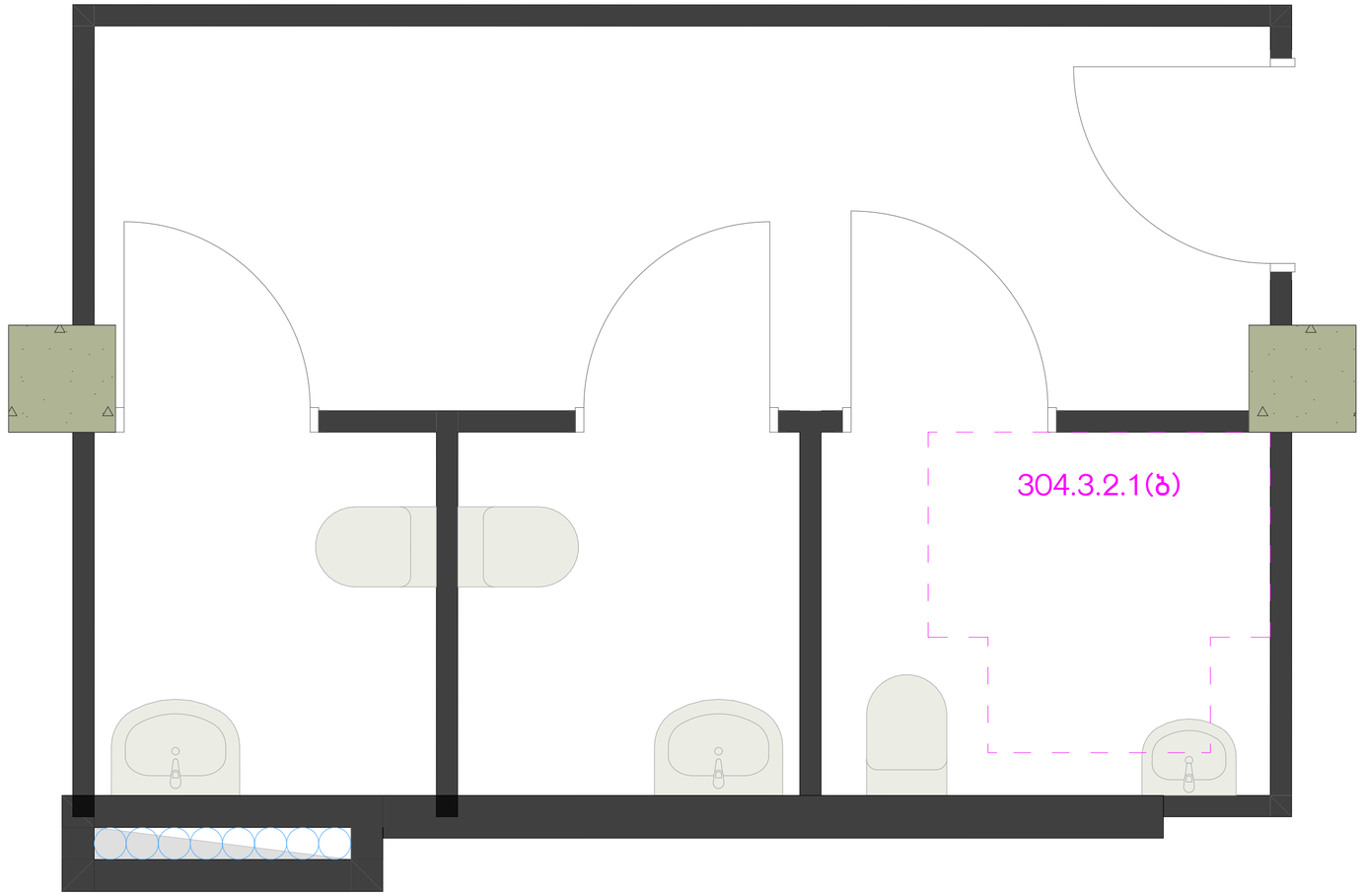

მოსატრიალებლის გადაფარვა ხდება დასაშვებ ზომებში

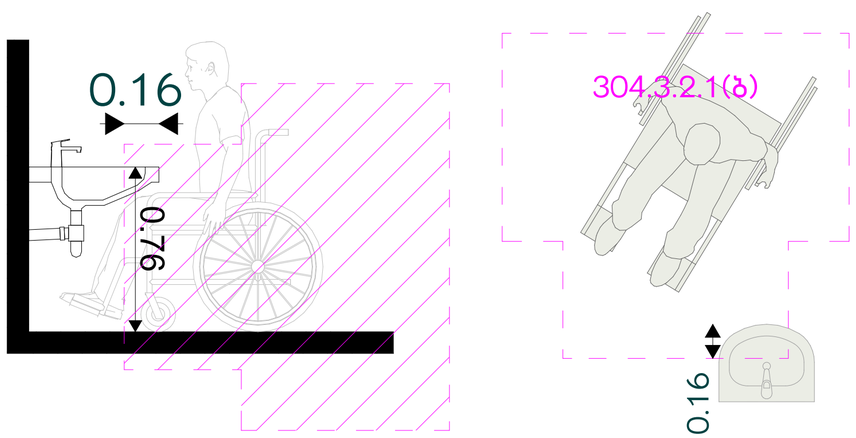

ფორმატი	სტადია
A2	პრ.

ტექნიკურ-ეკონომიკური მაჩვენებლები

პირობითი აღნიშვნები

- ტერიტორიის საკადასტრო საზღვარი
- 1-1 ჭრილის ხაზი
- 0.00 არქიტექტურული ნიშნული
- 0.00 კონსტრუქციული ნიშნული

ქ.თბილისი, ი.გაგარინის ქ. №7
საბურთალოს რაიონი
(ნაკვეთი 01.10.13.008.021)

დამკვეთი - შ.პ.ს მშენალიანსი
(ს/კ 405018145)

მრავალბინიანი საცხოვრებელი სახლი

დირექტორი	თ. ჯაჯანიძე
მთ.არქიტექტორი	თ. ჯაჯანიძე
არქიტექტორი	მ. კურცხალია
არქიტექტორი	ს. მათითაიშვილი
არქიტექტორი	ზ. შაიშვილი

შ.პ.ს. **"NBC group"**
ქ.თბილისი, კოსტავას ქ. №47/57

მასშტაბი	გვერდი	ფურც-ბი
1:20	32	48

თბილისი 2024

მისაწვდომობა

ოფისის ტუალეტი

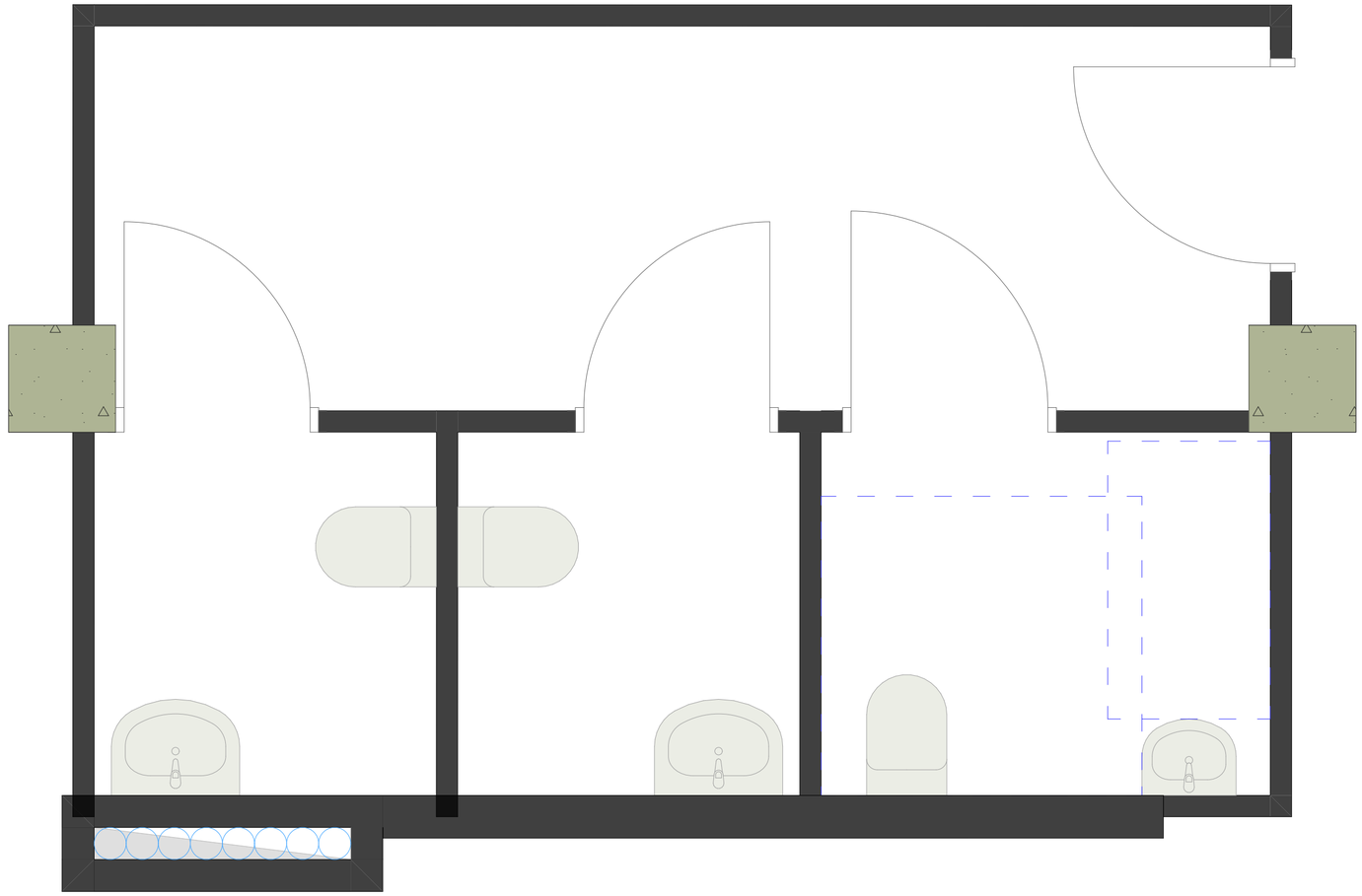

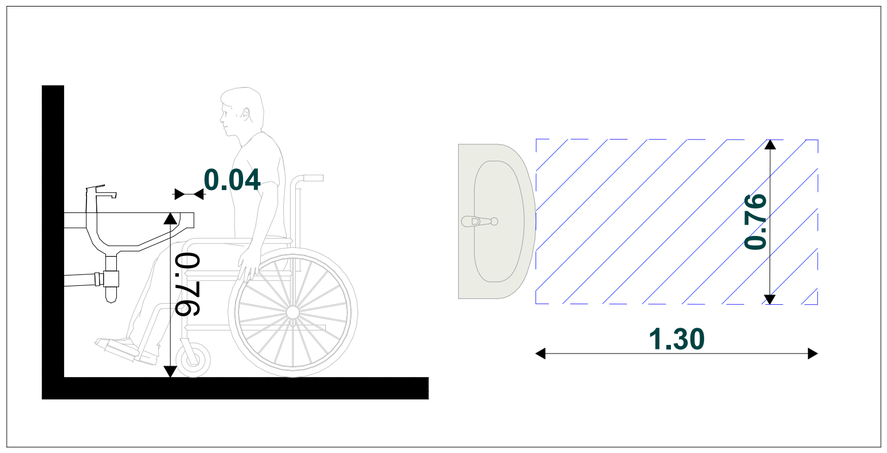

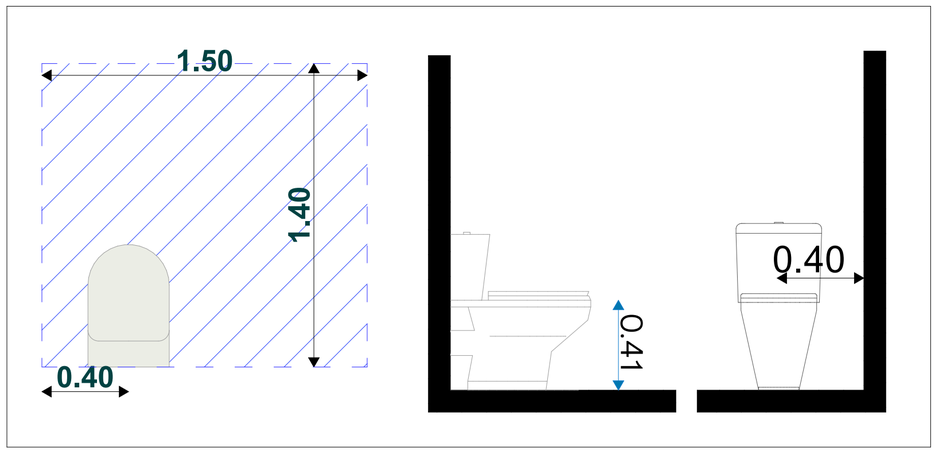

ფორმატი	სტადია
A2	პრ.

ტექნიკურ-ეკონომიკური მაჩვენებლები

პირობითი აღნიშვნები

- ტერიტორიის საკადასტრო საზღვარი
- 1-1 ჭრილის ხაზი
- 0.00 არქიტექტურული ნიშნული
- 0.00 კონსტრუქციული ნიშნული

ქ.თბილისი, ი.გაგარინის ქ. №7
საბურთალოს რაიონი
(ნაკვეთი 01.10.13.008.021)

დამკვეთი - შ.პ.ს მშენალიანსი
(ს/კ 405018145)

მრავალბინიანი საცხოვრებელი სახლი

დირექტორი	თ. ჯაჯანიძე
მთ.არქიტექტორი	თ. ჯაჯანიძე
არქიტექტორი	მ. კურცხალია
არქიტექტორი	ს. მათითაიშვილი
არქიტექტორი	ზ. შაიშვილი

შ.პ.ს. **"NBC group"**
ქ.თბილისი, კოსტავას ქ. №47/57

მასშტაბი	გვერდი	ფურც-ბი
1:20	33	48

თბილისი 2024

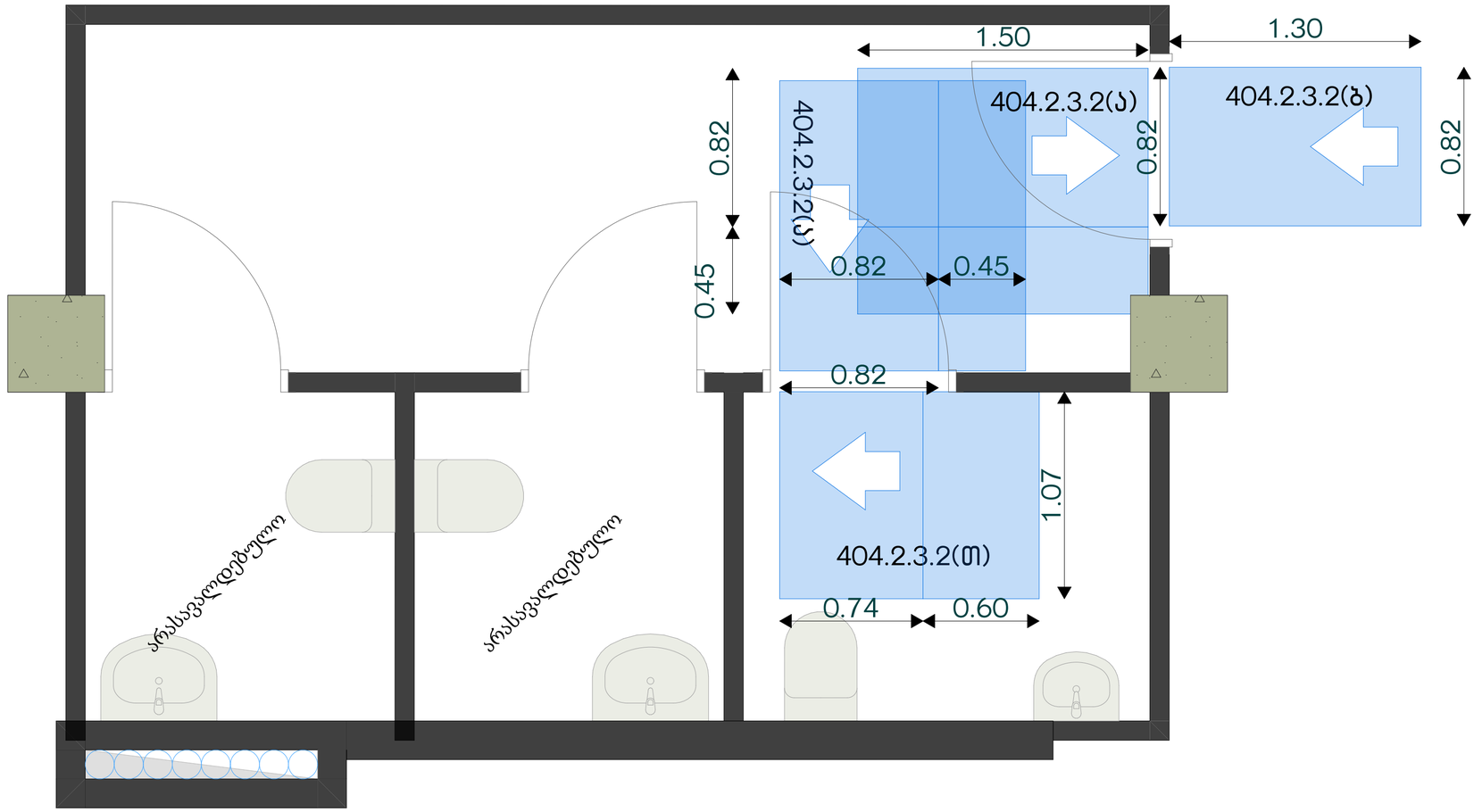

მისაწვდომობა

ოფისის ტუალეტი

საპროექტო ოფისისთვის საკმარისია ერთი შშმპ მისაწვდომი ტუალეტის მოწყობა. პროექტით დამატებით მოწყობილია ორი ტუალეტი

ფორმატი	სტადია
A2	პრ.

ტექნიკურ-ეკონომიკური მაჩვენებლები

პირობითი აღნიშვნები

- ტერიტორიის საკადასტრო საზღვარი
- 1-1 ჭრილის ხაზი
- 0.00 არქიტექტურული ნიშნული
- 0.00 კონსტრუქციული ნიშნული

ქ.თბილისი, ი.გაგარინის ქ. №7
საბურთალოს რაიონი
(ნაკვეთი 01.10.13.008.021)

დამკვეთი - შ.პ.ს მშენალიანსი
(ს/კ 405018145)

მრავალბინიანი საცხოვრებელი სახლი

დირექტორი	თ. ჯავჯანიძე
მთ.არქიტექტორი	თ. ჯავჯანიძე
არქიტექტორი	მ. კურცხალია
არქიტექტორი	ს. მათითაიშვილი
არქიტექტორი	ზ. შაიშვილი

შ.პ.ს. **"NBC group"**
ქ.თბილისი, კოსტავას ქ. №47/57

მასშტაბი	გვერდი	ფურც-ბი
1:20	34	48

თბილისი 2024

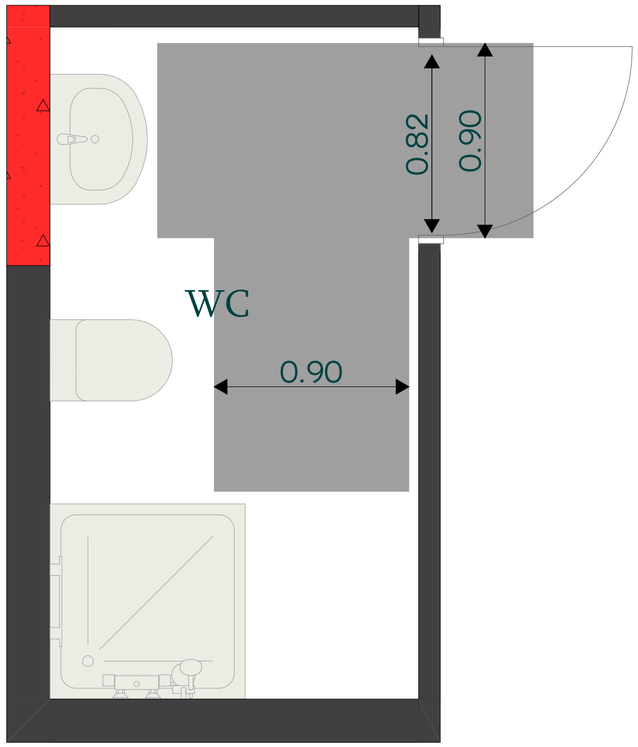

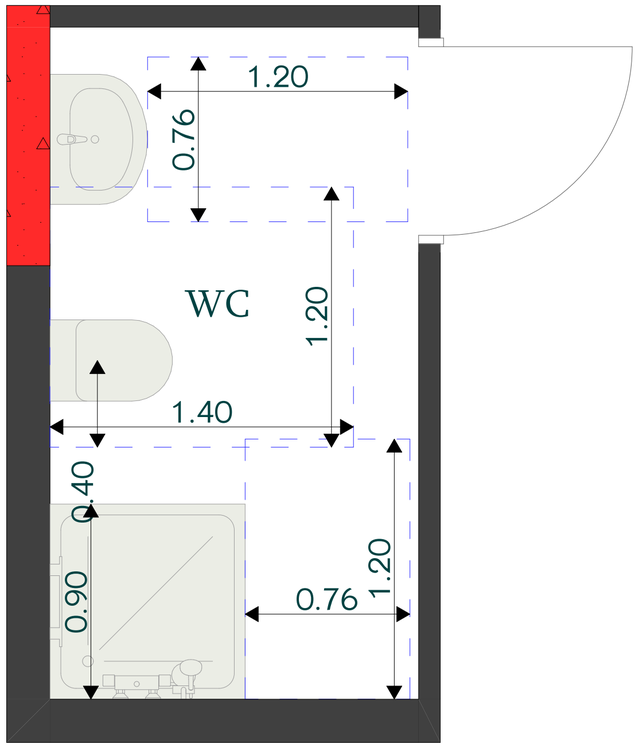

ტუალეტი

მისაწვდომობა

ბ ტიპის ერთეული საცხოვრებელი ბინა

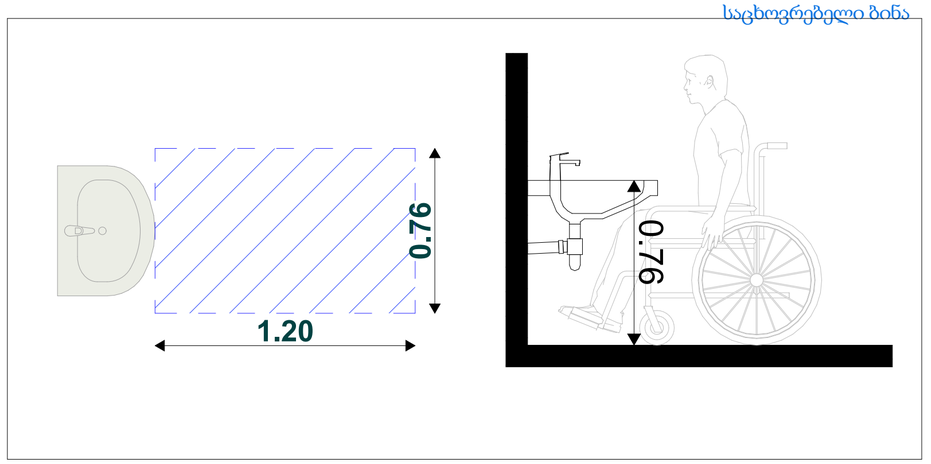

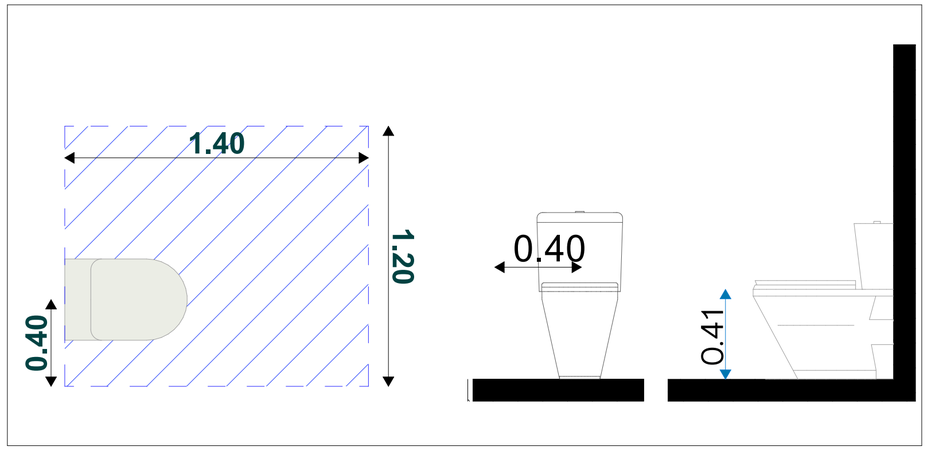

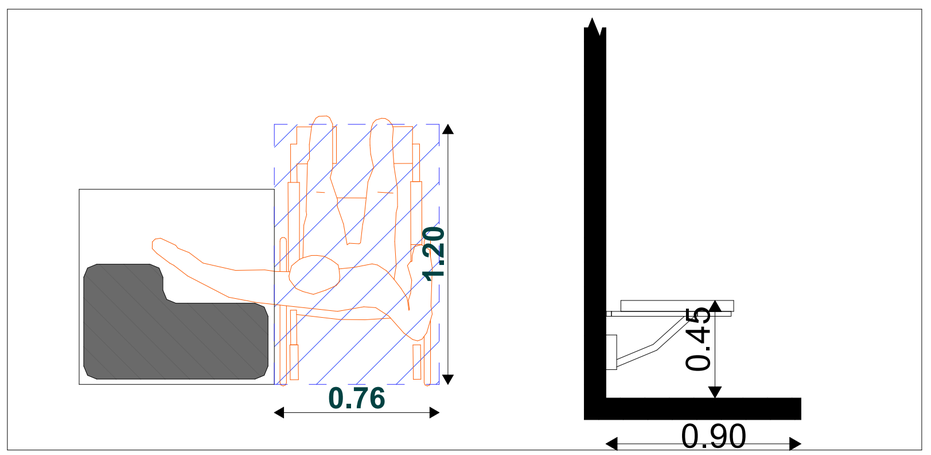

ფორმატი	სტადია
A2	პრ.

ტექნიკურ-ეკონომიკური მაჩვენებლები

პირობითი აღნიშვნები

- ტერიტორიის საკადასტრო საზღვარი
- 1-1 ჭრილის ხაზი
- 0.00 არქიტექტურული ნიშნული
- 0.00 კონსტრუქციული ნიშნული

ბ

ტიპის ერთეულის ტუალეტი

ტიპიური სართული ბინა N03

ქ.თბილისი, ი.გაგარინის ქ. №7
საბურთალოს რაიონი
(ნაკვეთი 01.10.13.008.021)

დამკვეთი - შ.პ.ს მშენალიანსი
(ს/კ 405018145)

მრავალბინიანი საცხოვრებელი სახლი

დირექტორი	თ. ჯაჯანიძე
მთ.არქიტექტორი	თ. ჯაჯანიძე
არქიტექტორი	მ. კურცხალია
არქიტექტორი	ს. მათითაიშვილი
არქიტექტორი	ბ. შაიშვილი

შ.პ.ს. **"NBC group"**
ქ.თბილისი, კოსტავას ქ. №47/57

მასშტაბი	გვერდი	ფურც-ბი
1:20	35	48

თბილისი 2024

ტუალეტი

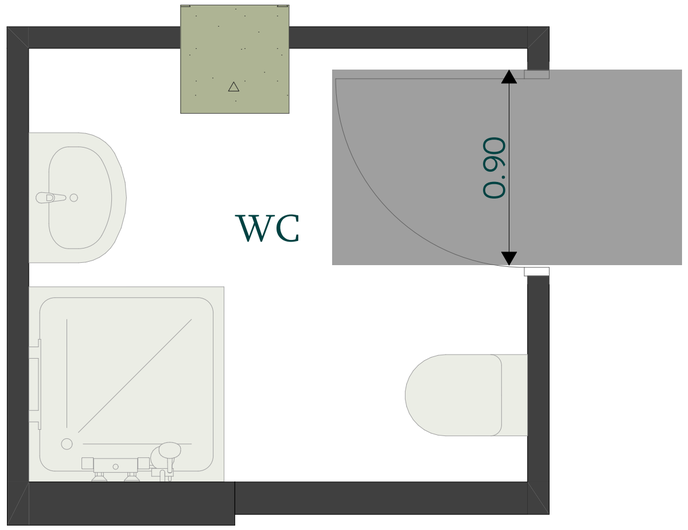

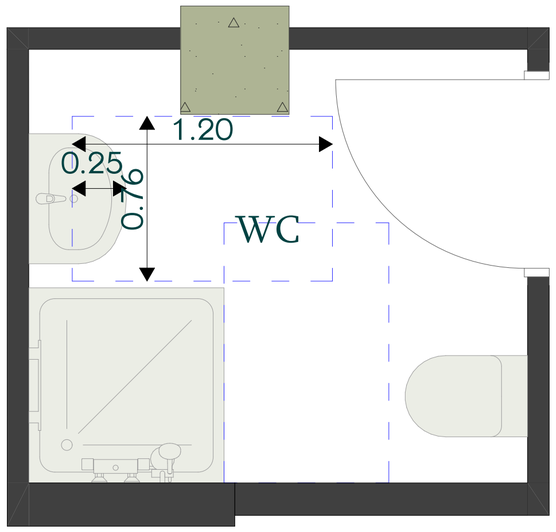

მისაწვდომობა

ბ ტიპის ერთეული
საცხოვრებელი ბინა

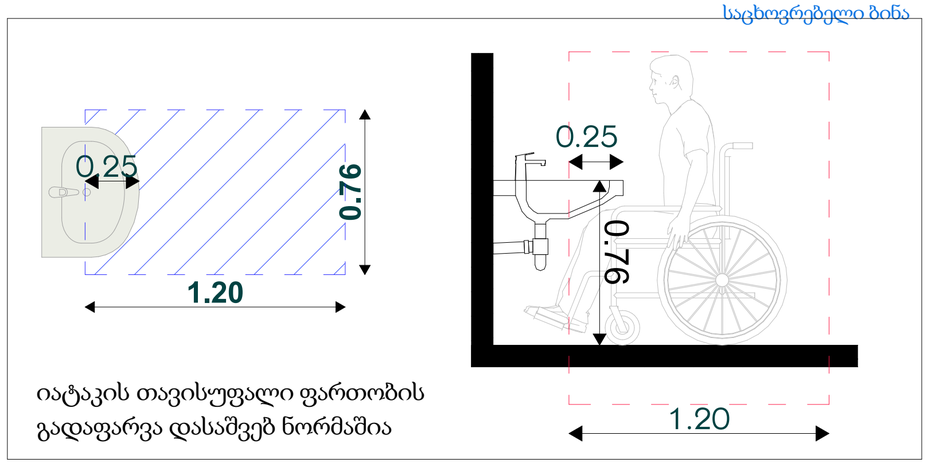

იატაკის თავისუფალი ფართობის
გადაფარვა დასაშვებ ნორმაშია

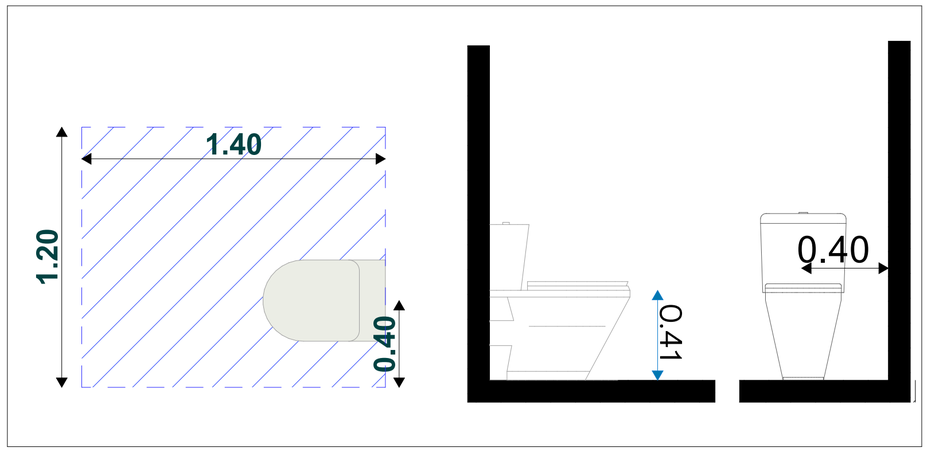

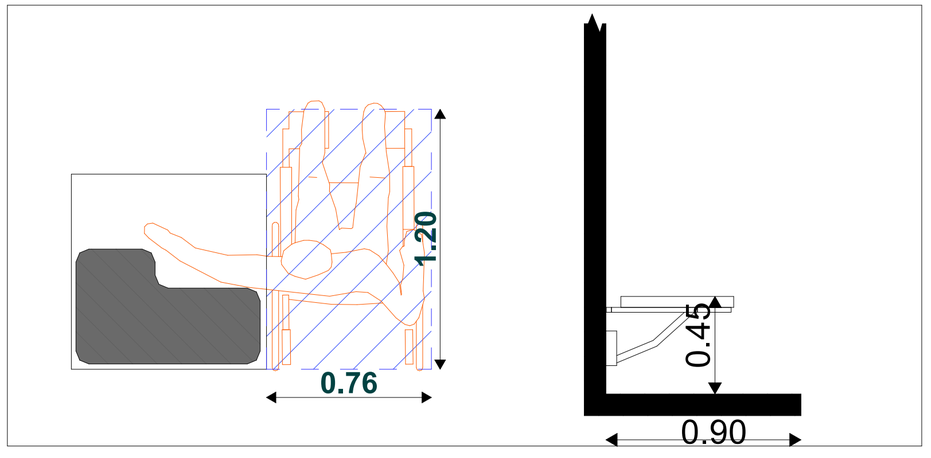

ფორმატი	სტადია
A2	პრ.

ტექნიკურ-ეკონომიკური მაჩვენებლები

პირობითი აღნიშვნები

- ტერიტორიის საკადასტრო საზღვარი
- 1-1 ჭრილის ხაზი
- 0.00 არქიტექტურული ნიშნული
- 0.00 კონსტრუქციული ნიშნული

ბ

ტიპის ერთეულის
ტუალეტი

ტიპიური სართული
ბინა N04

ქ.თბილისი, ი.გაგარინის ქ. №7
საბურთალოს რაიონი
(ნაკვეთი 01.10.13.008.021)

დამკვეთი - შ.პ.ს მშენალიანსი
(ს/კ 405018145)

მრავალბინიანი საცხოვრებელი სახლი

დირექტორი	თ. ჯავჯანიძე
მთ.არქიტექტორი	თ. ჯავჯანიძე
არქიტექტორი	მ. კურცხალია
არქიტექტორი	ს. მათითაიშვილი
არქიტექტორი	ბ. შაიშვილი

შ.პ.ს. **"NBC group"**
ქ.თბილისი, კოსტავას ქ. №47/57

მასშტაბი	გვერდი	ფურც-ბი
1:20	36	48

თბილისი 2024

ტუალეტი

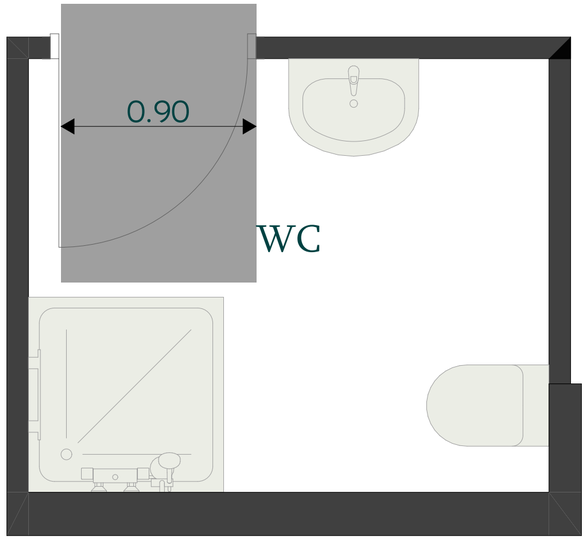

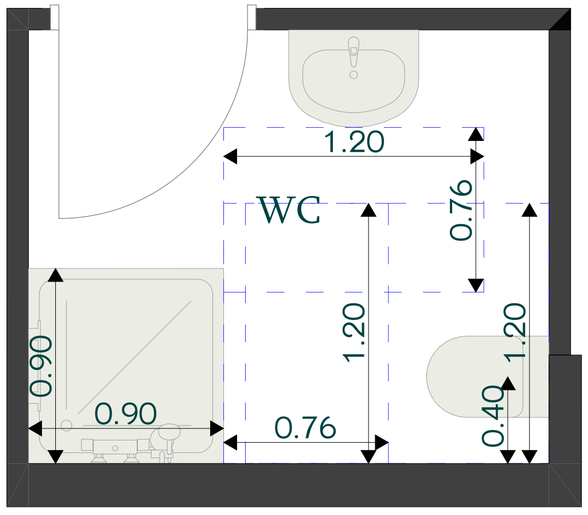

მისაწვდომობა

ბ ტიპის ერთეული საცხოვრებელი ბინა

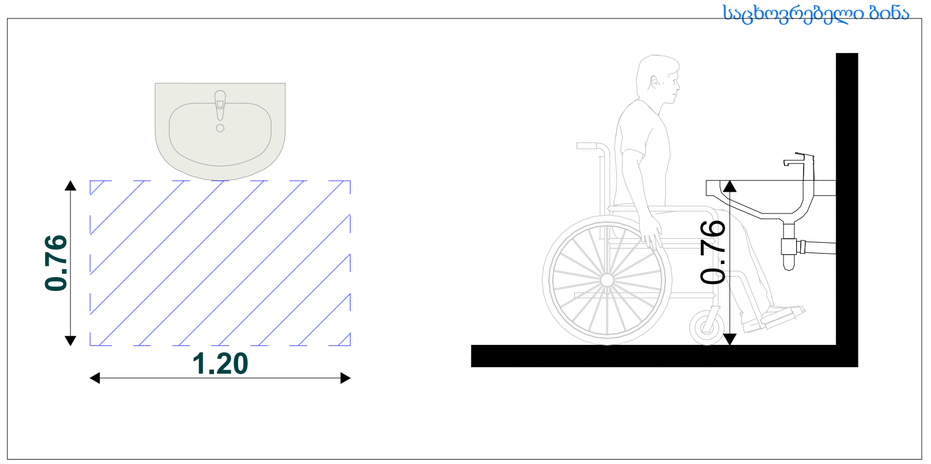

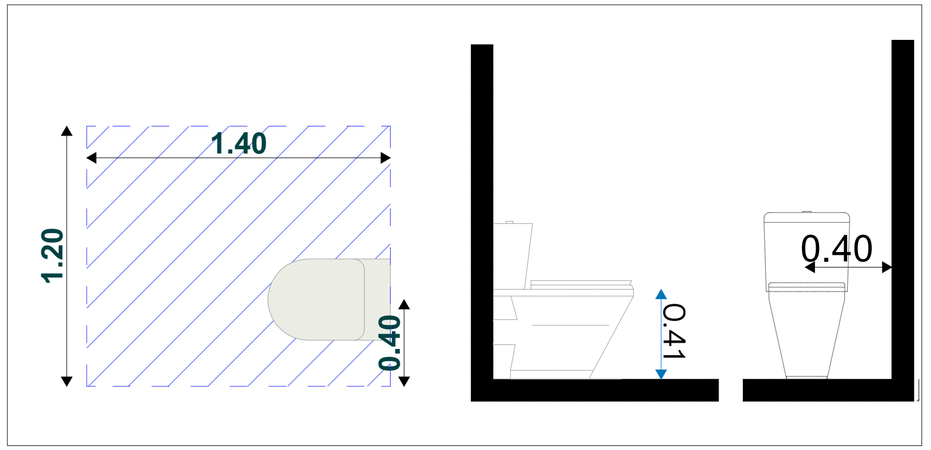

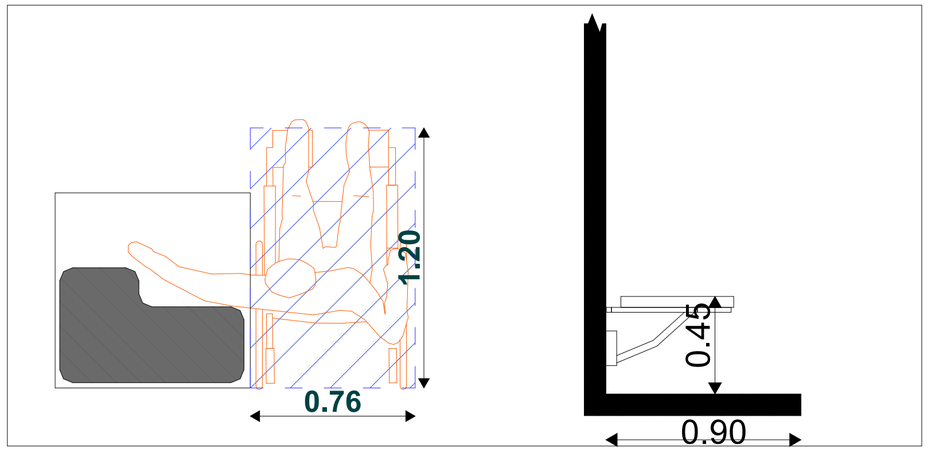

ფორმატი	სტადია
A2	პრ.

ტექნიკურ-ეკონომიკური მაჩვენებლები

პირობითი აღნიშვნები

- ტერიტორიის საკადასტრო საზღვარი
- 1-1 ჭრილის ხაზი
- 0.00 არქიტექტურული ნიშნული
- 0.00 კონსტრუქციული ნიშნული

ბ

ტიპის ერთეულის ტუალეტი

ტიპიური სართული ბინა N05

ქ.თბილისი, ი.გაგარინის ქ. №7
საბურთალოს რაიონი
(ნაკვეთი 01.10.13.008.021)

დამკვეთი - შ.პ.ს მშენალიანსი
(ს/კ 405018145)

მრავალბინიანი საცხოვრებელი სახლი

დირექტორი	თ. ჯავჯანიძე
მთ.არქიტექტორი	თ. ჯავჯანიძე
არქიტექტორი	მ. კურცხალია
არქიტექტორი	ს. მათითაიშვილი
არქიტექტორი	ბ. შაიშვილი

შ.პ.ს. **"NBC group"**
ქ.თბილისი, კოსტავას ქ. №47/57

მასშტაბი	გვერდი	ფურც-ბი
1:20	37	48

თბილისი 2024

ტუალეტი

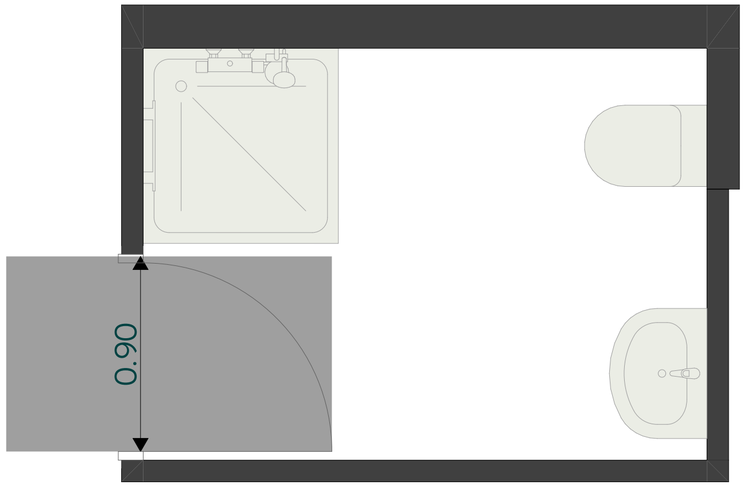

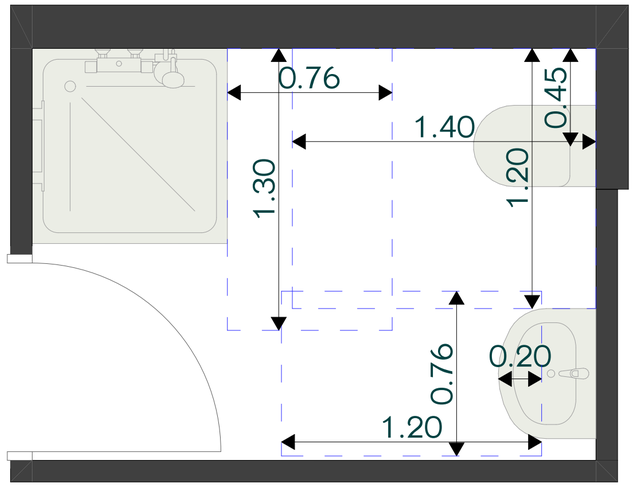

მისაწვდომობა

ბ ტიპის ერთეული
საცხოვრებელი ბინა

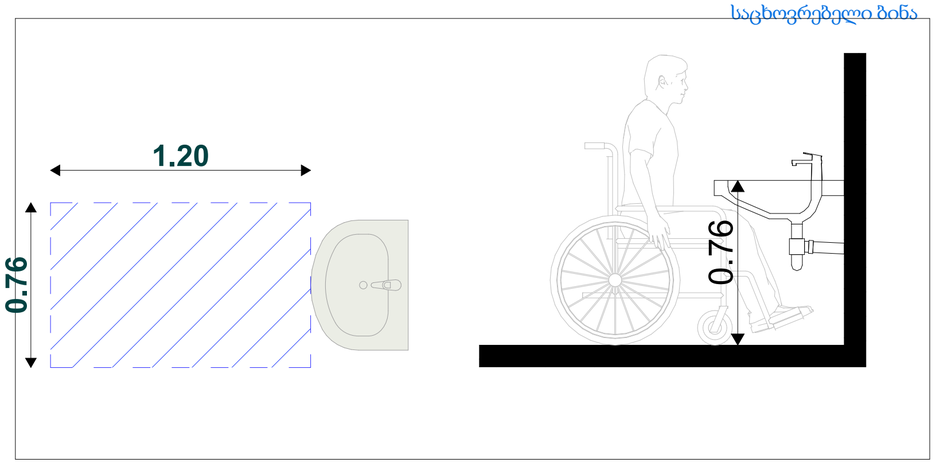

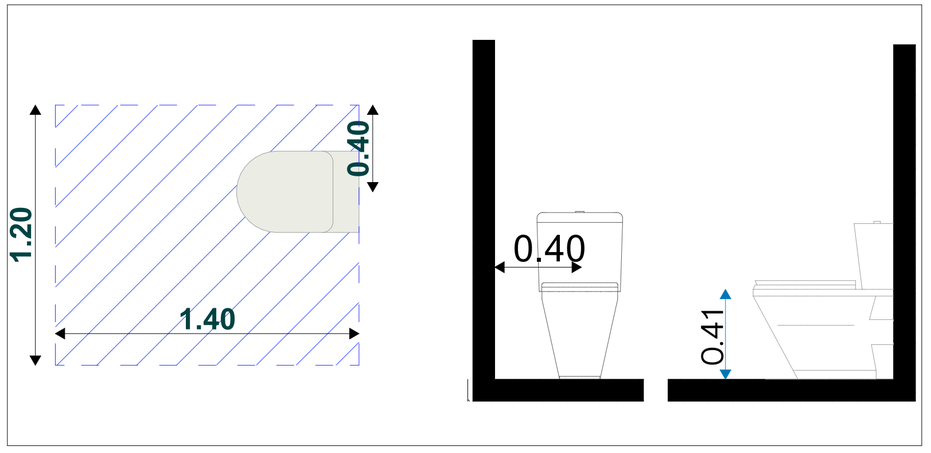

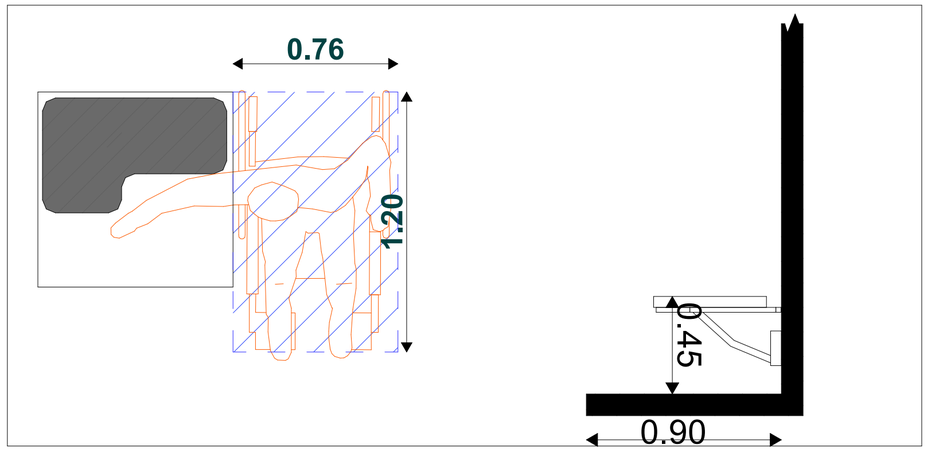

ფორმატი	სტადია
A2	პრ.

ტექნიკურ-ეკონომიკური მაჩვენებლები

პირობითი აღნიშვნები

- ტერიტორიის საკადასტრო საზღვარი
- 1-1 ჭრილის ხაზი
- 0.00 არქიტექტურული ნიშნული
- 0.00 კონსტრუქციული ნიშნული

ბ

ტიპის ერთეულის ტუალეტი

ტიპიური სართული ბინა N06

ქ.თბილისი, ი.გაგარინის ქ. №7
საბურთალოს რაიონი
(ნაკვეთი 01.10.13.008.021)

დამკვეთი - შ.პ.ს მშენალიანსი
(ს/კ 405018145)

მრავალბინიანი საცხოვრებელი სახლი

დირექტორი	თ. ჯაჯანიძე
მთ.არქიტექტორი	თ. ჯაჯანიძე
არქიტექტორი	მ. კურცხალია
არქიტექტორი	ს. მათითაიშვილი
არქიტექტორი	ზ. შაიშვილი

შ.პ.ს. **"NBC group"**
ქ.თბილისი, კოსტავას ქ. №47/57

მასშტაბი	გვერდი	ფურც-ბი
1:20	38	48

თბილისი 2024

ტუალეტი

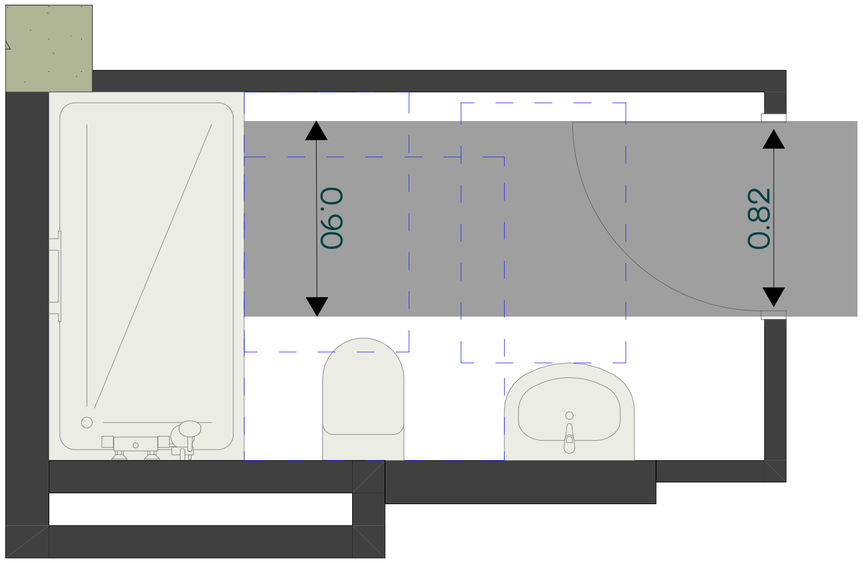

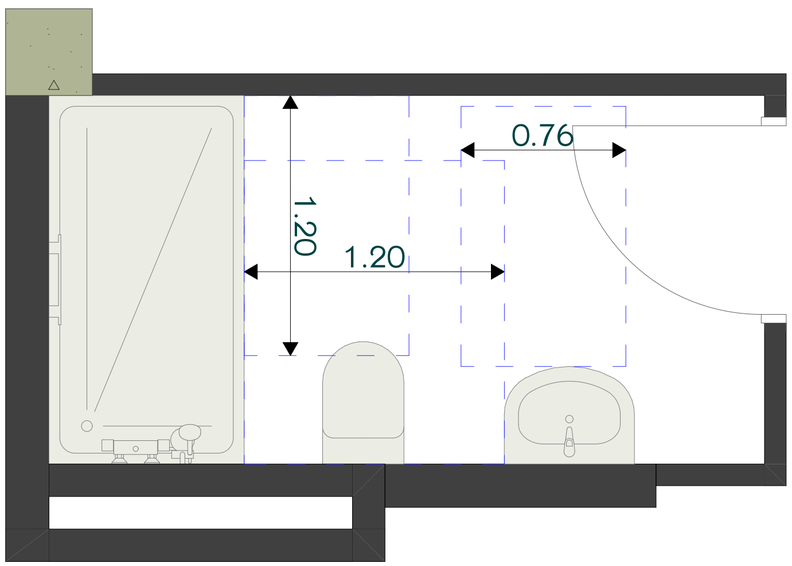

მისაწვდომობა

ბ ტიპის ერთეული
საცხოვრებელი ბინა

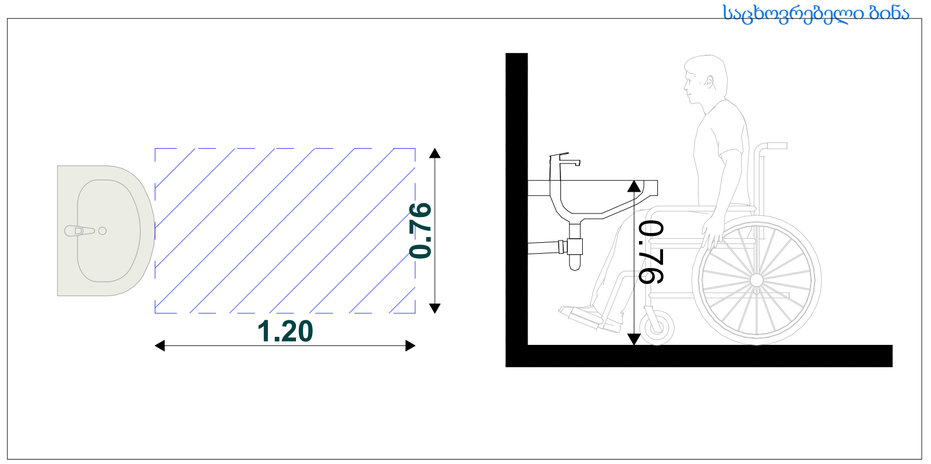

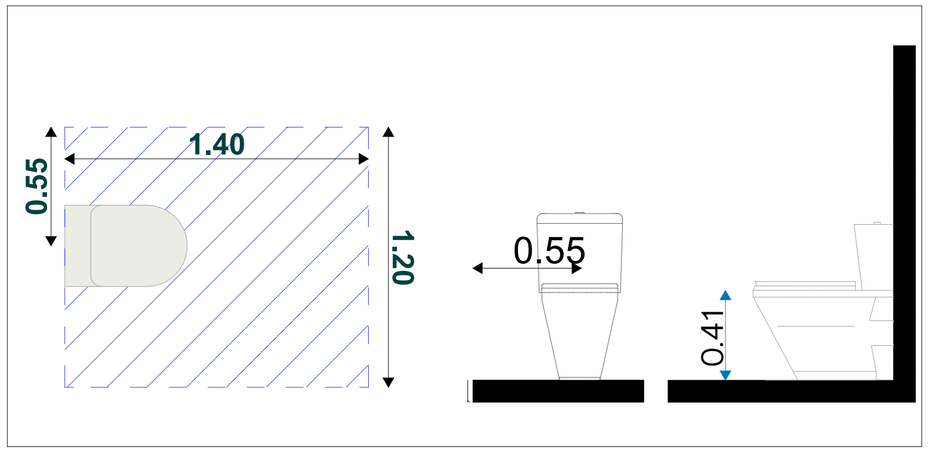

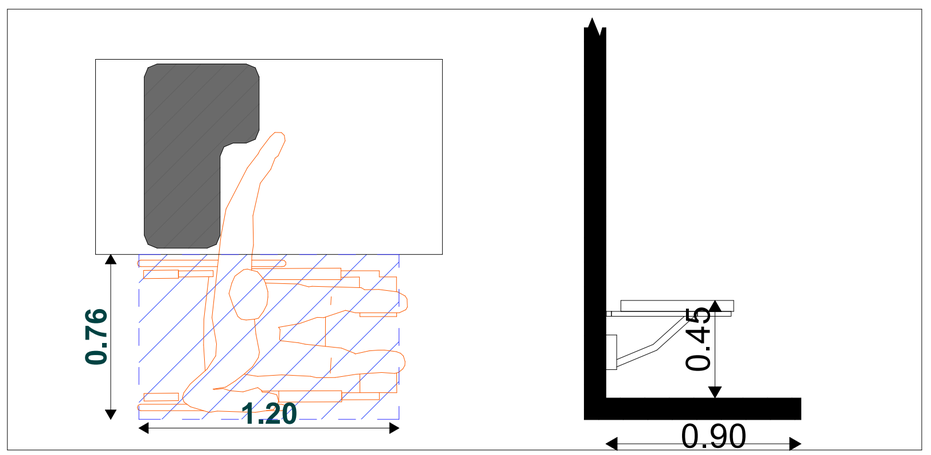

ფორმატი	სტადია
A2	პრ.

ტექნიკურ-ეკონომიკური მაჩვენებლები

პირობითი აღნიშვნები

- ტერიტორიის საკადასტრო საზღვარი
- 1-1 ჭრილის ხაზი
- 0.00 არქიტექტურული ნიშნული
- 0.00 კონსტრუქციული ნიშნული

ბ

ტიპის ერთეულის ტუალეტი

სართული 10
ბინა N01

ქ.თბილისი, ი.გაგარინის ქ. №7
საბურთალოს რაიონი
(ნაკვეთი 01.10.13.008.021)

დამკვეთი - შ.პ.ს მშენალიანსი
(ს/კ 405018145)

მრავალბინიანი საცხოვრებელი სახლი

დირექტორი	თ. ჯაჯანიძე
მთ.არქიტექტორი	თ. ჯაჯანიძე
არქიტექტორი	მ. კურცხალია
არქიტექტორი	ს. მათითაიშვილი
არქიტექტორი	ზ. შაიშვილი

შ.პ.ს. **"NBC group"**
ქ.თბილისი, კოსტავას ქ. №47/57

მასშტაბი	გვერდი	ფურც-ბი
1:20	39	48

თბილისი 2024

ტუალეტი

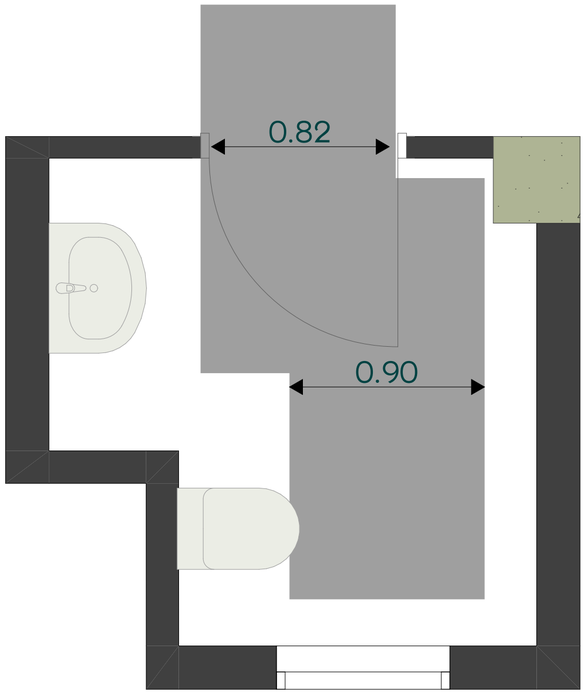

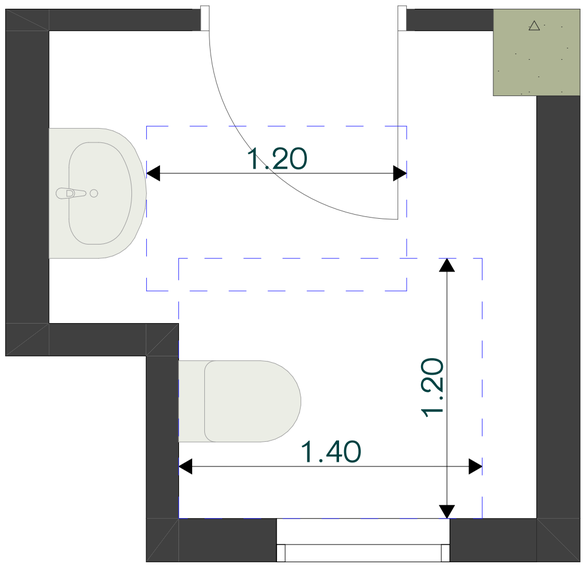

მისაწვდომობა

ბ ტიპის ერთეული
საცხოვრებელი ბინა

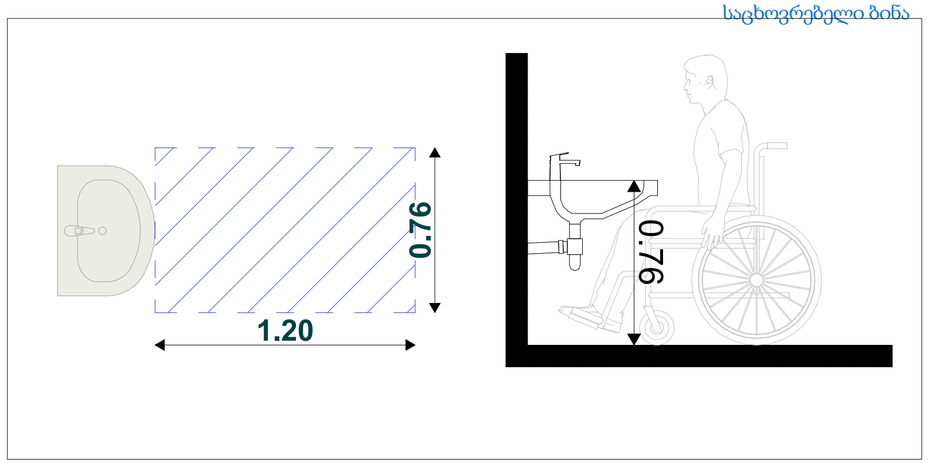

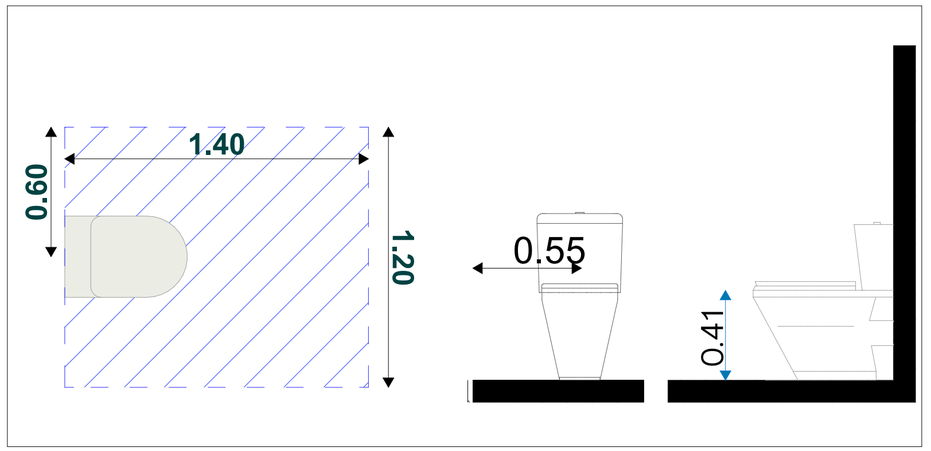

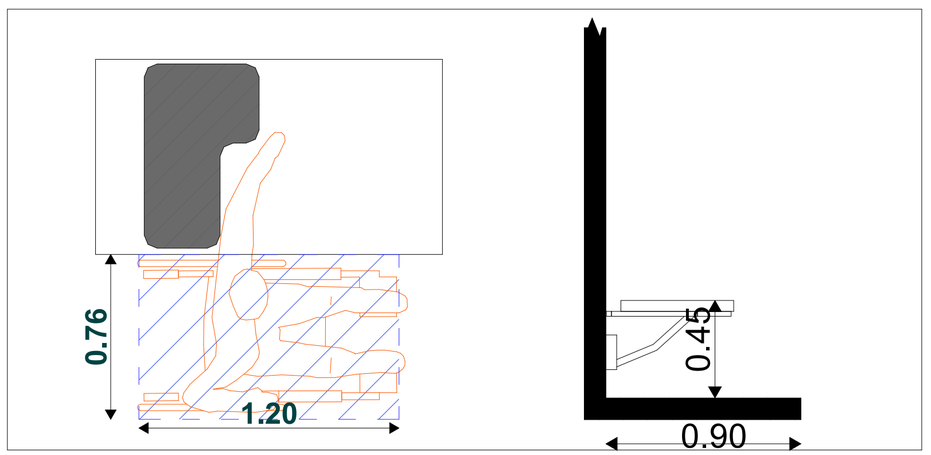

ფორმატი	სტადია
A2	პრ.

ტექნიკურ-ეკონომიკური მაჩვენებლები

პირობითი აღნიშვნები

- ტერიტორიის საკადასტრო საზღვარი
- 1-1 ჭრილის ხაზი
- 0.00 არქიტექტურული ნიშნული
- 0.00 კონსტრუქციული ნიშნული

ბ

ტიპის ერთეულის ტუალეტი

სართული 10
ბინა N01

ქ.თბილისი, ი.გაგარინის ქ. №7
საბურთალოს რაიონი
(ნაკვეთი 01.10.13.008.021)

დამკვეთი - შ.პ.ს მშენალიანსი
(ს/კ 405018145)

მრავალბინიანი საცხოვრებელი სახლი

დირექტორი	თ. ჯაჯანიძე
მთ.არქიტექტორი	თ. ჯაჯანიძე
არქიტექტორი	მ. კურცხალია
არქიტექტორი	ს. მათითაიშვილი
არქიტექტორი	ზ. შაიშვილი

შ.პ.ს. **"NBC group"**
ქ.თბილისი, კოსტავას ქ. №47/57

მასშტაბი	გვერდი	ფურც-ბი
1:20	40	48

თბილისი 2024

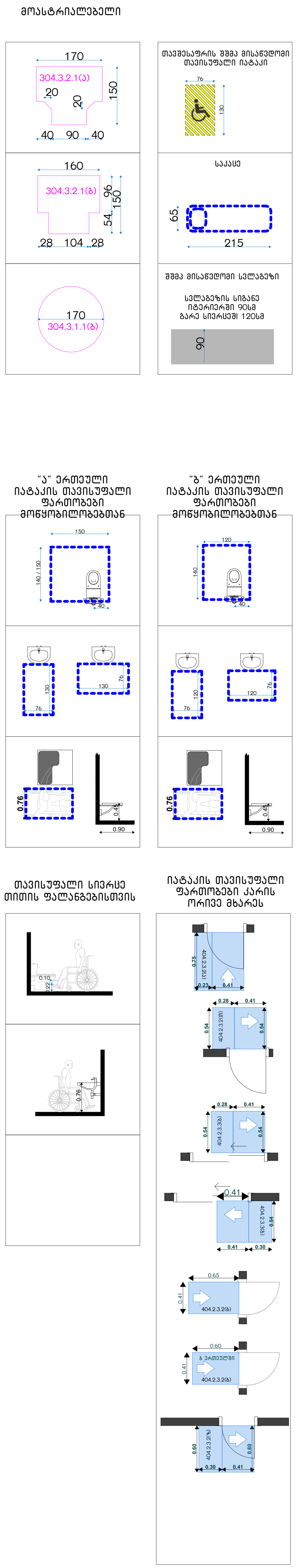

მისაწვდომობა

შშმპ მისაწვდომი სვლაგეზი; მოსატრიალებლები და იატაკის თავისუფალი ფართობები კარების ორივე მხარეს

ტიპიური დერეფანი

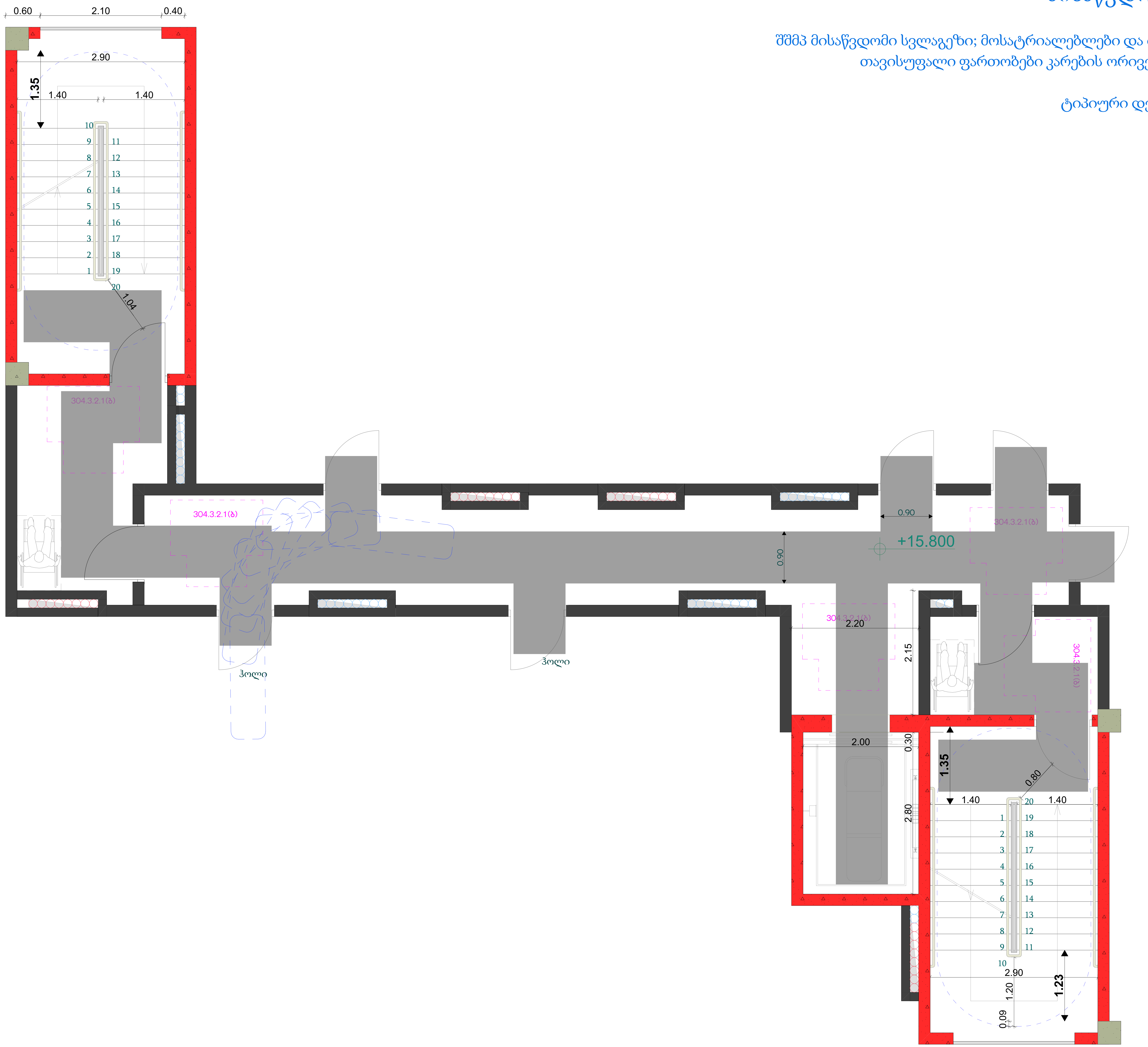

ფორმატი	სტადია
A2	პრ.

ტექნიკურ-ეკონომიკური მაჩვენებლები

პირობითი აღნიშვნები

- ტერიტორიის საკადასტრო საზღვარი
- 1-1 ჭრილის ხაზი
- 0.00 არქიტექტურული ნიშნული
- 0.00 კონსტრუქციული ნიშნული

ქ.თბილისი, ი.გაგარინის ქ. №7
საბურთალოს რაიონი
(ნაკვეთი 01.10.13.008.021)

დამკვეთი - შ.პ.ს მშენალიანსი
(ს/კ 405018145)

მრავალბინიანი საცხოვრებელი სახლი

დირექტორი	თ. ჯაჯანიძე
მთ.არქიტექტორი	თ. ჯაჯანიძე
არქიტექტორი	მ. კურცხალია
არქიტექტორი	ს. მათითაიშვილი
არქიტექტორი	ბ. შაიაშვილი

შ.პ.ს. **"NBC group"**
ქ.თბილისი, კოსტავას ქ. №47/57

მასშტაბი	გვერდი	ფურც-ბი
1:50	41	48

თბილისი 2024

მისაწვდომობა

შშმპ მისაწვდომი სვლაგეზი; მოსატრიალებლები და იატაკის თავისუფალი ფართობები კარების ორივე მხარეს

ტიპიური დერეფანი

მოსატრიალებელი

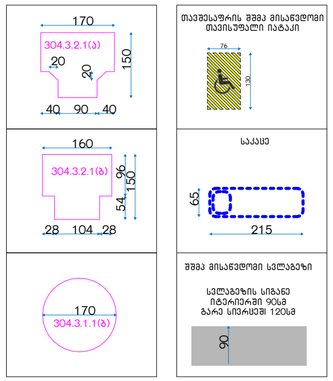

"ა" ერთეული იატაკის თავისუფალი ფართობები მოწყობილობებთან

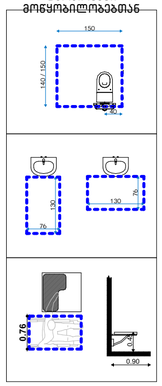

"ბ" ერთეული იატაკის თავისუფალი ფართობები მოწყობილობებთან

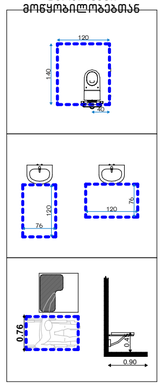

თავისუფალი სივრცე თითის ფალანგებისთვის

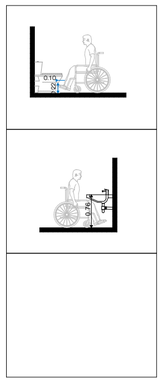

იატაკის თავისუფალი ფართობები კარის ორივე მხარეს

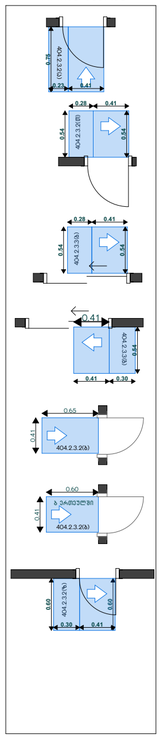

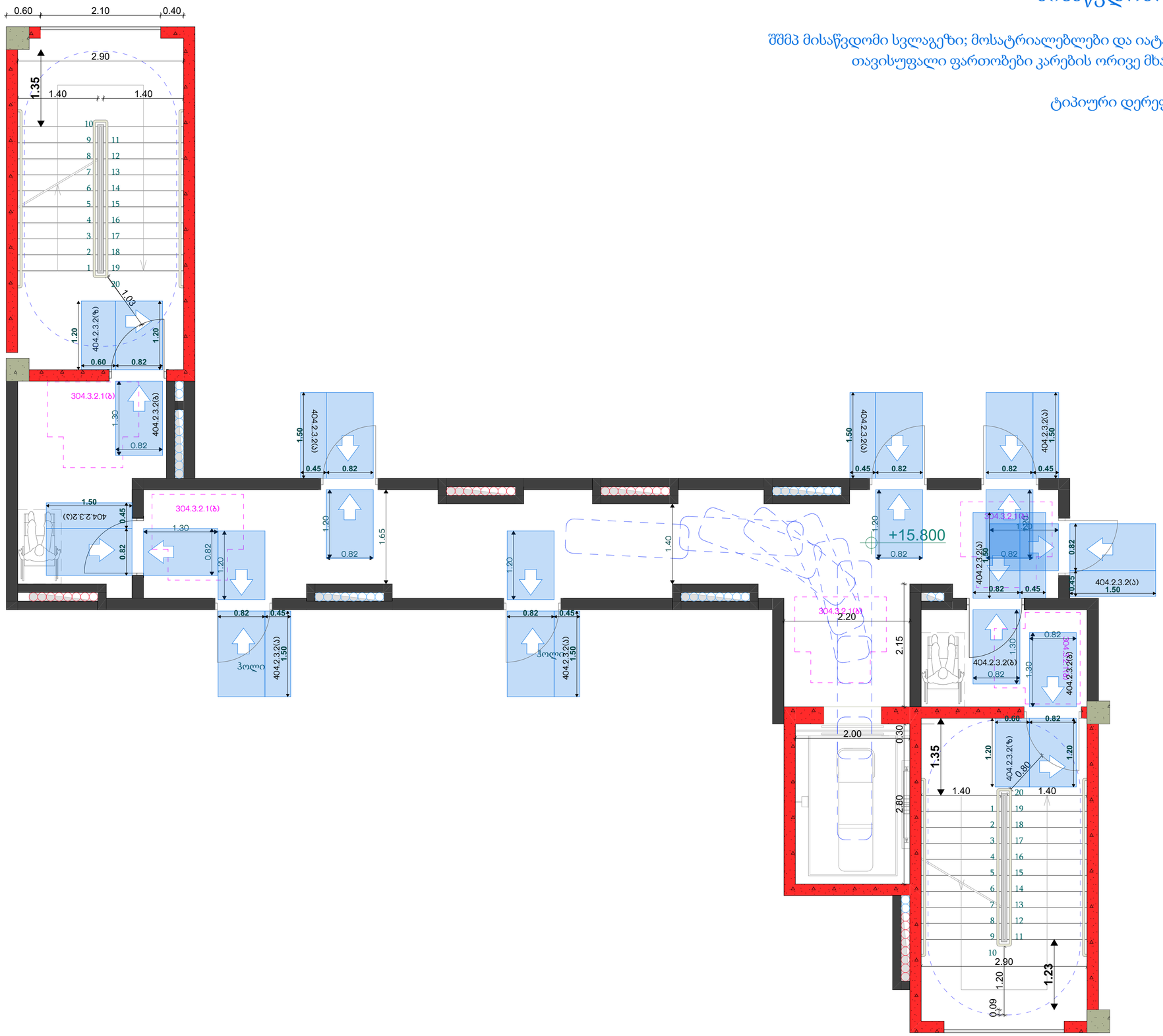

პირობითი აღნიშვნები

- ტერიტორიის საკადასტრო საზღვარი
- 1-1 ჭრილის ხაზი
- 0.00 არქიტექტურული ნიშნული
- 0.00 კონსტრუქციული ნიშნული

ფორმატი	სტადია
A2	პრ.

ტექნიკურ-ეკონომიკური მაჩვენებლები

ქ.თბილისი, ი.გაგარინის ქ. №7
საბურთალოს რაიონი
(ნაკვეთი 01.10.13.008.021)

დამკვეთი - შ.პ.ს მშენალიანსი
(ს/კ 405018145)

მრავალბინიანი საცხოვრებელი სახლი

დირექტორი	თ. ჯაჯანიძე
მთ.არქიტექტორი	თ. ჯაჯანიძე
არქიტექტორი	მ. კურცხალია
არქიტექტორი	ს. მათითაიშვილი
არქიტექტორი	ზ. შაიშვილი

შ.პ.ს. **"NBC group"**
ქ.თბილისი, კოსტავას ქ. №47/57

მასშტაბი	გვერდი	ფურც-ბი
1:50	42	48

თბილისი 2024

მისაწვდომობა

ილუსტრაციები

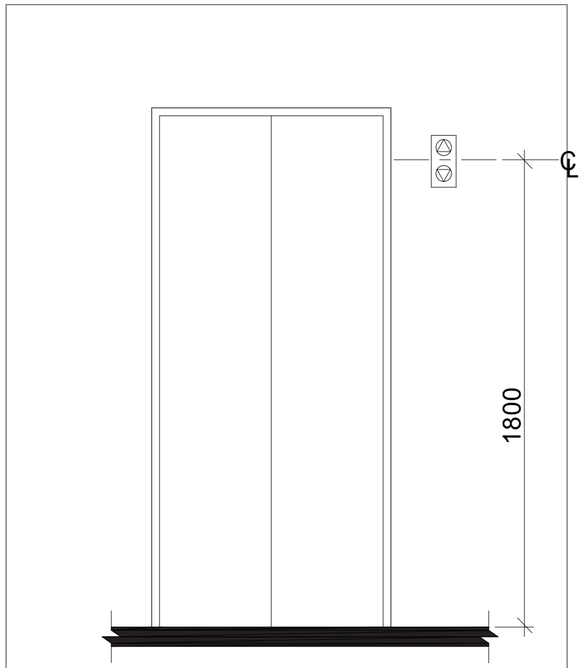

სურ. 407.2.2.2(ა)
ლიფტის ხილული სიგნალების სიმაღლე

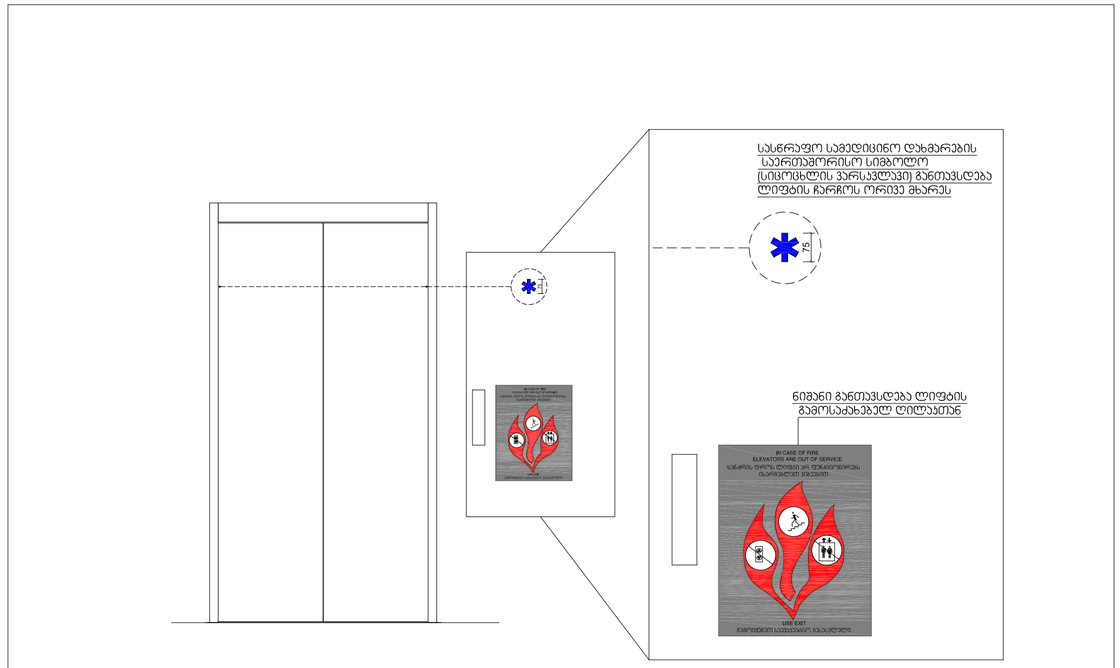

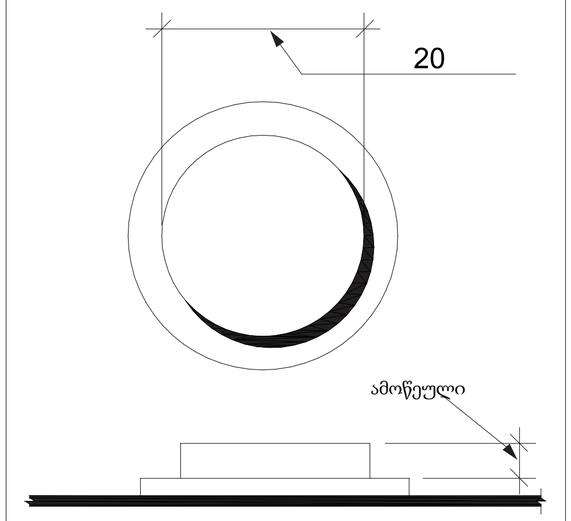

სურ. 407.4.6.2
კაბინის სამართავი ღილაკები

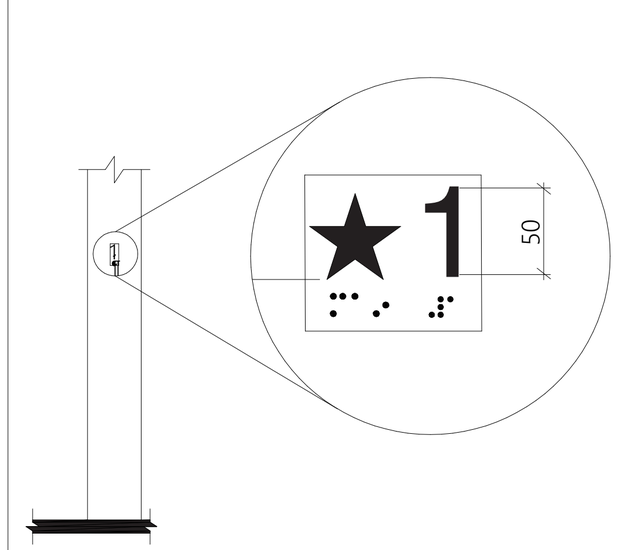

სურ. 407.2.3.1
სართულის აღნიშვნა

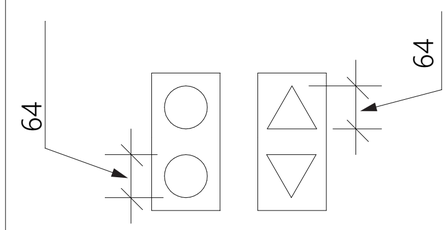

სურ. 407.2.2.2(ბ)
ლიფტის ხილული სიგნალების ზომა

ფორმატი	სტადია
A2	პრ.

ტექნიკურ-ეკონომიკური მაჩვენებლები

პირობითი აღნიშვნები

- ტერიტორიის საკადასტრო საზღვარი
- 1-1 ჭრილის ხაზი
- 0.00 არქიტექტურული ნიშნული
- 0.00 კონსტრუქციული ნიშნული

ქ.თბილისი, ი.გაგარინის ქ. №7
საბურთალოს რაიონი
(ნაკვეთი 01.10.13.008.021)

დამკვეთი - შ.პ.ს მშენალიანსი
(ს/კ 405018145)

მრავალბინიანი საცხოვრებელი სახლი

დირექტორი	თ. ჯაჯანიძე
მთ.არქიტექტორი	თ. ჯაჯანიძე
არქიტექტორი	მ. კურცხალია
არქიტექტორი	ს. მათითაიშვილი
არქიტექტორი	ზ. შაიშვილი

შ.პ.ს. **"NBC group"**
ქ.თბილისი, კოსტავას ქ. №47/57

მასშტაბი	გვერდი	ფურც-ბი
	43	48

თბილისი 2024

მისაწვდომობა

ილუსტრაციები

საევაკუაციო ნიშნები



შენობიდან გამოსასვლელი



შენობიდან გამოსასვლელი

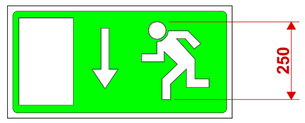

შენობიდან გამოსასვლელის მდებარეობის ნანიშნებელი
გასასვლელი მდებარეობს ქვევით

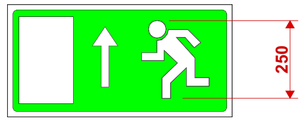

შენობიდან გამოსასვლელის მდებარეობის ნანიშნებელი
გასასვლელი მდებარეობს ზევით

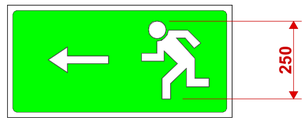

შენობიდან გამოსასვლელის მდებარეობის ნანიშნებელი
გასასვლელი მდებარეობს მარცხნივ

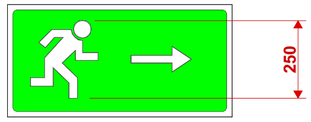

შენობიდან გამოსასვლელის მდებარეობის ნანიშნებელი
გასასვლელი მდებარეობს მარჯვნივ

1011.6.1 გრაფიკული ნიშნები. თითოეულ გასასვლელის ნიშანსა და გასასვლელის მიმართულების მიმთითებელ ნიშანზე ასოები ადვილად უნდა განირჩეოდეს და, არანაკლებ, 15 სმ სიმაღლის უნდა იყოს. ასოების მთავარი შტრიხები არ უნდა იყოს 2 სმ-ზე განიერი. სიტყვა „გასასვლელი“ (EXIT) უნდა დაიწეროს, არანაკლებ, 5 სმ სიგანის ასოებით, ხოლო ასოებს შორის მინიმალური დაშორება არ უნდა იყოს 1 სმ-ზე ნაკლები. ნიშნებს, რომლებიც ამ ქვეთავში განსაზღვრულზე დიდია, უნდა ჰქონდეს უფრო განიერი ასოები, შტრიხები და დაშორება, მათი ზომის პროპორციულად. განირჩეოდეს ფონისგან და კარგად უნდა ჩანდეს იმისდა მიუხედავად, ანთია თუ არა გასასვლელის ნიშანი. თუ მკვეთრი მოსახვევის აღმნიშვნელი ნიშანი წარმოადგენს გასასვლელის ნიშნის ნაწილს, კონსტრუქცია ისეთი უნდა იყოს, რომ მკვეთრი მოსახვევის აღმნიშვნელი ნიშნის შეცვლა ადვილად არ შეიძლებოდეს.

ფორმატი	სტადია
A2	პრ.

ტექნიკურ-ეკონომიკური მაჩვენებლები

პირობითი აღნიშვნები

- ტერიტორიის საკადასტრო საზღვარი
- 1-1 ჭრილის ხაზი
- 0.00 არქიტექტურული ნიშნული
- 0.00 კონსტრუქციული ნიშნული

ქ.თბილისი, ი.გაგარინის ქ. №7
საბურთალოს რაიონი
(ნაკვეთი 01.10.13.008.021)

დამკვეთი - შ.პ.ს მშენალიანსი
(ს/კ 405018145)

მრავალბინიანი საცხოვრებელი სახლი

დირექტორი	თ. ჯავჯანიძე
მთ.არქიტექტორი	თ. ჯავჯანიძე
არქიტექტორი	მ. კურცხალია
არქიტექტორი	ს. მათითაიშვილი
არქიტექტორი	ზ. შაიშვილი

შ.პ.ს. **"NBC group"**
ქ.თბილისი, კოსტავას ქ. №47/57

მასშტაბი	გვერდი	ფურც-ბი
	44	48

თბილისი 2024

სამართავი ღილაკის ტიპი	ამობურცული ნიშანი	ბრაილის შეტყობინება	თანაფარდობა (გახსნილი რკალები აღნიშნავს გამოუყენებელ წერტილებს ბრაილის თითოეულ უჯრაში)
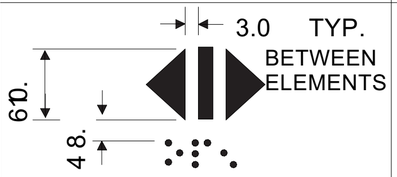 DOOR OPEN		 op“en”	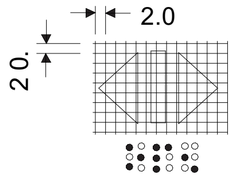
 REAR/SIDE DOOR OPEN		 op“en”	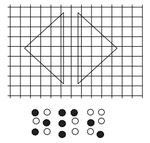
 DOOR CLOSE		 close	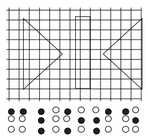
 REAR/SIDE DOOR CLOSE		 close	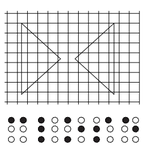
 MAIN		 ma“in”	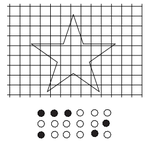
 ALARM		 a “al m”r	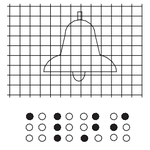
 PHONE		 ph“one”	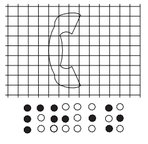
 EMERGENCY STOP (WHEN PROVIDED) X on face of octagon is not required to be tactile		 “st”op	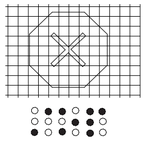

მისაწვდომობა

ილუსტრაციები

ცხრილი 407.4.7.1.3
სამართავი ღილაკების ამოცნობა

ფორმატი	სტადია
A2	პრ.

ტექნიკურ-ეკონომიკური მაჩვენებლები

პირობითი აღნიშვნები

ტერიტორიის საკადასტრო საზღვარი

ჭრილის ხაზი

0.00 არქიტექტურული ნიშნული

0.00 კონსტრუქციული ნიშნული

ქ.თბილისი, ი.გაგარინის ქ. №7
საბურთალოს რაიონი
(ნაკვეთი 01.10.13.008.021)

დამკვეთი - შ.პ.ს მშენალიანსი
(ს/კ 405018145)

მრავალბინიანი საცხოვრებელი სახლი

დირექტორი	თ. ჯაჯანიძე
მთ.არქიტექტორი	თ. ჯაჯანიძე
არქიტექტორი	მ. კურცხალია
არქიტექტორი	ს. მათითაიშვილი
არქიტექტორი	ბ. შაიშვილი

შ.პ.ს. **"NBC group"**
ქ.თბილისი, კოსტავას ქ. №47/57

მასშტაბი	გვერდი	ფურც-ბი
	45	48

თბილისი 2024

მისაწვდომობა

ილუსტრაციები

განთავსდება თავშესაფარში შესასვლელ კართან

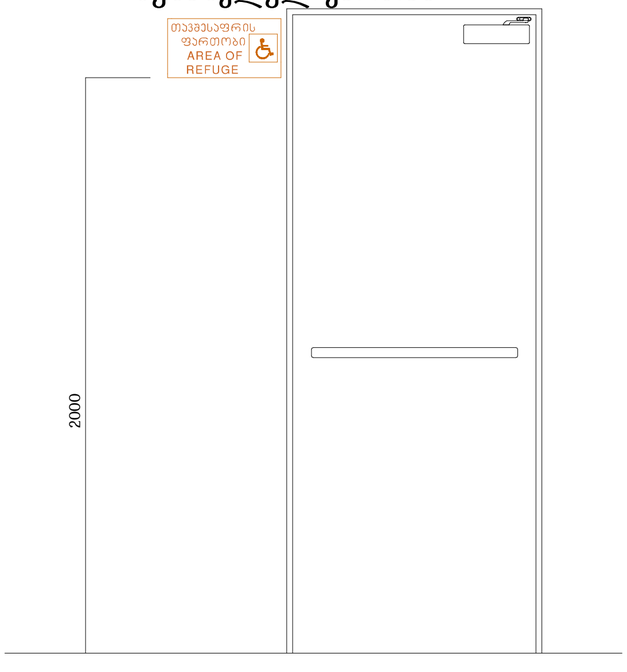

გასასვლელის მანათობელი ნიშანი

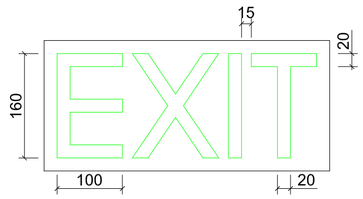

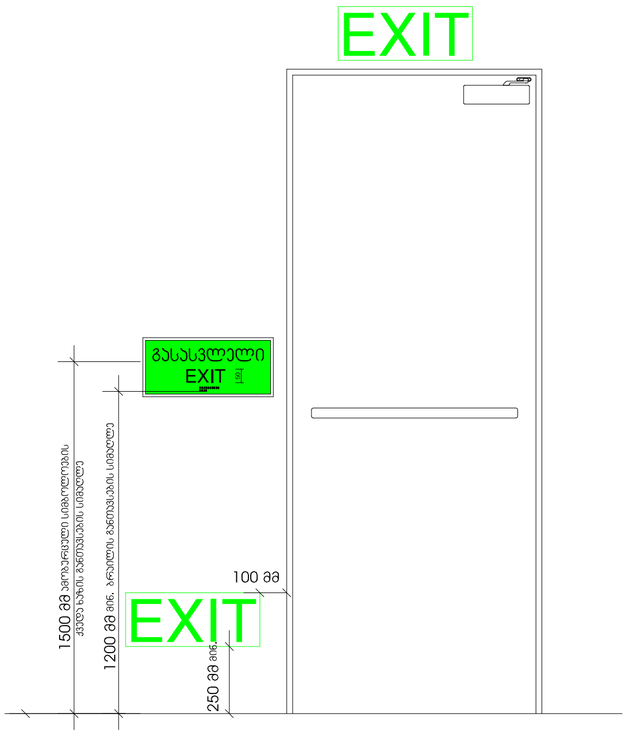

ნიშანი გზა - კარებთან და შენობიდან გამოსასვლელ

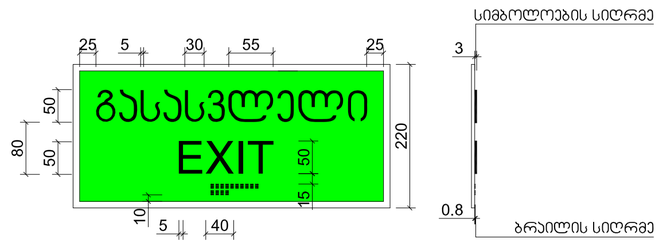

ბრაილის შრიფტი გასასვლელ კართან

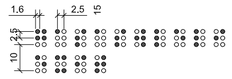

პირობითი აღნიშვნები

- ტერიტორიის საკადასტრო საზღვარი
- 1-1 ჭრილის ხაზი
- 0.00 არქიტექტურული ნიშნული
- 0.00 კონსტრუქციული ნიშნული

ფორმატი	სტადია
A2	პრ.

ტექნიკურ-ეკონომიკური მაჩვენებლები

ქ.თბილისი, ი.გაგარინის ქ. №7
საბურთალოს რაიონი
(ნაკვეთი 01.10.13.008.021)

დამკვეთი - შ.პ.ს მშენალიანსი
(ს/კ 405018145)

მრავალბინიანი საცხოვრებელი სახლი

დირექტორი	თ. ჯაჯანიძე
მთ.არქიტექტორი	თ. ჯაჯანიძე
არქიტექტორი	მ. კურცხალია
არქიტექტორი	ს. მათითაიშვილი
არქიტექტორი	ზ. შაიაშვილი

შ.პ.ს. **"NBC group"**
ქ.თბილისი, კოსტავას ქ. №47/57

მასშტაბი	გვერდი	ფურც-ბი
	46	48

თბილისი 2024

სართულის მანიშნებელი ნიშანი

განთავსდება კიბის უჯდერებში სართულის ნიშნულის ბაქანზე

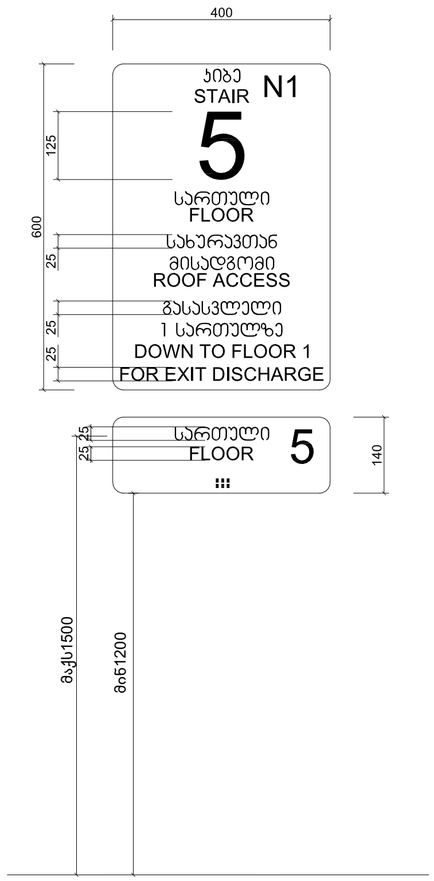

შშმპ ავტოსადგომის ნიშანი მიკროავტობუსისთვის



შშმპ ავტოსადგომის ნიშანი



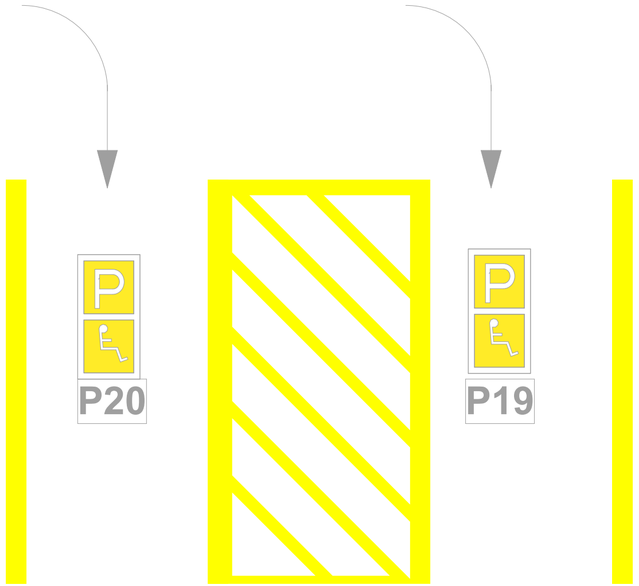

პროექტის მიხედვით აუცლილებელია ორი შშმპ მისაწვდომი ავტოსადგომი აქედან ერთი აუცილებელია იყოს მიკროავტობუსის გაბარიტებზე გათვლილი.

პროექტით ორივე შშმპ ავტოსადგომი მიკროავტობუსის მოთხოვნებზეა გათვლილი.

ნიშნის განტავსების ადგილი

პირობითი აღნიშვნები

- ტერიტორიის საკადასტრო საზღვარი
- 1-1 ჭრილის ხაზი
- 0.00 არქიტექტურული ნიშნული
- 0.00 კონსტრუქციული ნიშნული

ფორმატი	სტადია
A2	პრ.

ტექნიკურ-ეკონომიკური მაჩვენებლები

ქ.თბილისი, ი.გაგარინის ქ. №7
საბურთალოს რაიონი
(ნაკვეთი 01.10.13.008.021)

დამკვეთი - შ.პ.ს მშენალიანსი
(ს/კ 405018145)

მრავალბინიანი საცხოვრებელი სახლი

დირექტორი	თ. ჯაჯანიძე
მთ.არქიტექტორი	თ. ჯაჯანიძე
არქიტექტორი	მ. კურცხალია
არქიტექტორი	ს. მაითაიშვილი
არქიტექტორი	ზ. შაიშვილი

შ.პ.ს. **"NBC group"**
ქ.თბილისი, კოსტავას ქ. №47/57

მასშტაბი	გვერდი	ფურც-ბი
	47	48

თბილისი 2024

მისაწვდომობა

ილუსტრაციები

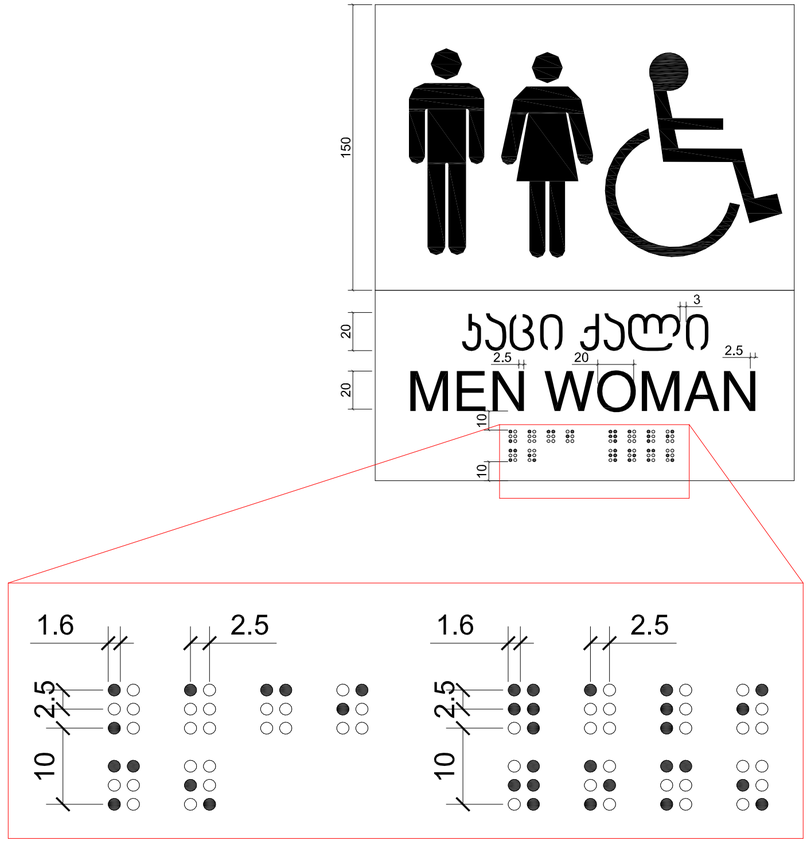



ფორმატი	სტადია
A2	პრ.

ტექნიკურ-ეკონომიკური მაჩვენებლები

პირობითი აღნიშვნები

- ტერიტორიის საკადასტრო საზღვარი
- 1-1 ჭრილის ხაზი
- 0.00 არქიტექტურული ნიშნული
- 0.00 კონსტრუქციული ნიშნული

ქ.თბილისი, ი.გაგარინის ქ. №7
საბურთალოს რაიონი
(ნაკვეთი 01.10.13.008.021)

დამკვეთი - შ.პ.ს მშენალიანსი
(ს/კ 405018145)

მრავალბინიანი საცხოვრებელი სახლი

დირექტორი	თ. ჯაჯანიძე
მთ.არქიტექტორი	თ. ჯაჯანიძე
არქიტექტორი	მ. კურცხალია
არქიტექტორი	ს. მათითაიშვილი
არქიტექტორი	ზ. შაიშვილი

შ.პ.ს. **"NBC group"**
ქ.თბილისი, კოსტავას ქ. №47/57

მასშტაბი	გვერდი	ფურც-ბი
	48	48

თბილისი 2024