საპროექტო ობიექტი:

სავაჭრო ობიექტი, მაღაზიის პროექტი

მისამართი:

ქალაქი თბილისი, დიდი ლილო,

(ს/კ 81.08.17.869.)

სავაჭრო ობიექტი, მაღაზიის პროექტის ანგარიში სტატიკურ და დინამიკურ დატვირთვებზე

lilo-.l3d

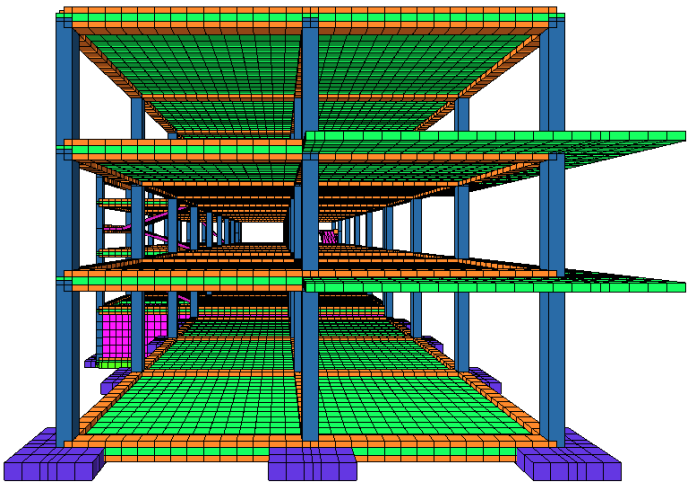

თბილისი 2024 წ.

განმარტებითი ბარათი

შენობის მზიდი კონსტრუქციები გაანგარიშებულია "Lira-SAPR 2017R3" პროგრამული კომპლექსის მეშვეობით სასრულ ელემენტების მეთოდის საფუძველზე, საქართველოში მოქმედი ნორმების შესაბამისად. საანგარიშო სქემა აგებულია არქიტექტურული და კონსტრუქციული პროექტის შესაბამისად.

საწყისი მონაცემების შედგენისას გამოყენებულია უბნის გრუნტის საინჟინრო გეოლიგიური კვლევა (იხ.გეოლოგიური ნაწილი). საანგარიშო წინაღობის მნიშვნელობა R_0=1.8 კგძ/სმ^2, დრეკადობის მოდული E= 108 კგძ/სმ^2. ასევე საანგარიშო მოდელში გათვალისწინებულია გრუნტის რეაქციის შესაბამისი პარამეტრები – C_1 და C_2 საგების კოეფიციენტი გაანგარიშებულია მესამე მეთოდის გამოყენებით (იხ.სურ.ა), რომელიც ითვალისწინებს გრუნტის დეფორმაციის ზრდას სიღრმეში,რომელც შედარებით უფრო ზუსტად ასახავს გრუნტის მუშაობას. (იხ. პროგრამა "ლირა საპრ 2017" განმარტება).

გამოყენებული ნორმატიული დოკუმენტები

საანგარიშო მოდელი შედგენილია შემდეგი ნორმატიული დოკუმენტების მოთხოვნათა გათვალისწინებით:

ა) სამშენებლო ნორმები და წესები "სეისმომედეგი მშენებლობა" (პნ 01.01-09);

ბ) სამშენებლო ნორმები და წესები "ბეტონისა და რკინაბეტონის კონსტრუქციები" (პნ 03.01-09);

გ) სამშენებლო ნორმები და წესები "შენობების და ნაგებობების ფუძეები" (პნ 02.01-08);

დ) სამშენებლო ნორმები და წესები "დატვირთვები და ზემოქმედებები" (სნიპ 2.01.07-85);

ე) სამშენებლო ნორმები და წესები "ლითონის კონსტრუქციები" (სნიპ II-23-81).

გაანგარიშება განხილულია შემდეგი დატვირთვებით:

1. სტატიკური მუდმივი დატვირთვა
2. სტატიკური ხანგრძლივი დატვირთვა
3. სტატიკური ხანმოკლე დატვირთვა
4. სეისმური დატვირთვა X მიმართულებით (A=0.17 აჩქარება);
5. სეისმური დატვირთვა Y მიმართულებით (A=0.17 აჩქარება);

დატვირთვების საიმედობის კოეფიციენტები

თანახმად საქართველოში მოქმედი პროექტირების ნორმებისა "НАГРУЗКИ И ВОЗ-ДЕЙСТВИЯ" СНиП 2.01.07-85*, განსახილველ შენობის კონსტრუქციებზე მოსული დატვირთვების საიმედობის კოეფიციენტი γf

A. მუდმივი დატვირთვებისთვის

A 1. ნაყარი გრუნტი 1.15;

A 2. რკ/ბ-ის კონსტრუქციები 1.1;

A 3. ლითონის კონსტრუქციები.....1.05;

A 4. იატაკები.....1,2;

A 5. სტაციონარული დანადგარები 1.05;

A 6. ტიხრები.....1,1;

A 7. ვიტრაჟი.....1,1;

B. დროებითი დატვირთვებისთვის

B 1. თანაბრად განაწილებული დატვირთვა < 200 კგძ/მ^2.....1.3;

B 2. თანაბრად განაწილებული დატვირთვა ≥ 200 კგძ/მ^2..... 1.2;

C. თოვლის დატვირთვისთვის.....1,4;

D. ქარის დატვირთვისთვის.....1,4;

დატვირთვის სახეები

ა) მუდმივი დატვირთვა

* ყველა მზიდი კონსტრუქციის წონა,

* იატაკის წონა (200 კგ/მ^2),

* ტიხრების წონა (150 კგ/მ^2),

* კარკასის შევსების წონა რიგელებზე (1500 კგ/მ).

ბ) დროებითი დატვირთვა

* საცხოვრებელი ზონა (150 კგ/მ^2),

* დერეფანი, ფოიე, ვესტიბული, კიბის უჯრედი (300კგ/მ^2).

* თოვლის დატვირთვა (51 კგ/მ^2),

* ქარის დატვირთვა (49 კგ/მ^2).

1. სტატიკური და დინამიკური ძალვების შეჯამება

ელემენტებში ჯამური ძალვების მისაღებად სტატიკური დატვირთვისგან გამოწვეულ ძალვებს ვუმატებთ დინამიკური დატვირთვისგან მიღებულ შესაბამის ძალვებს. დინამიკური დატვირთვები არის ნიშანცვლადი და ურთიერთგამომრიცხავი, რისი გათვალისწინებაც ხდება ძალვების საანგარიშო შეხამების ანგარიშისას. ძალვები სეისმური დატვირთვისგან გამოითვლება ფორმულით

$$N=\sqrt{\sum_{i=1}^{kf} N_i^2}$$

N_i არის რხევის i -ური ფორმის შესაბამისი ძალვა; K_f რხევის ფორმების რაოდენობა.

საქართველოს ტერიტორიის სეისმური დარაიონების და სანჟინრო-გეოლოგიური კვლევების რეკომენდაციების მიხედვით დადგენილია, რომ სამშენებლო მოედანი განლაგებულია 8 ბალიან სისმურ ზონაში MSK 64 სკალის მიხედვით (A=0.17g). გრუნტის კატეგორია სეისმური თვისებების მიხედვით არის - II კატეგორია. რხევის ფორმების რაოდენობად აღებული 10 ფორმა.

საქართველოში მოქმედი ტექნიკური რეგლამენტის, პნ 01.01-09 –ის თანახმად, საანგარიშო სტატიკური დატვირთვები მრავლდება შემდეგ თანწყობის კოეფიციენტებზე (პუნქტი 4.1):

მუდმივი – 0.9;

ხანგრძლივი – 0.8;

დროებითი ხანმოკლე – 0.5.

სისიმური ზემოქმედების საწყისი მონაცემები, თანახმად პნ 01.01-09 –ის მიხედვით:

გრუნტის კატეგორია II, ცხრილი 1;

გრუნტის აჩქარება 0.31g , დანართი 1;

ცხრილი 4.1, II კატეგორია, 9 ბალი, $K_0 = 1$

ცხრილი 3, რკინაბეტონის კარკასი, $K_1 = 0.35$

ცხრილი 4, პოზიცია 8 ბალი, $K_2 = 1$

ცხრილი 5, პოზიცია 1 ბალი, $K_3 = 1$

ცხრილი 6, პოზიცია 3 ბალი, $K_\xi = 1$

საანგარიშო სქემაში გამოყენებულია შემდეგი მასალები:

ბეტონი *B*25 დეფორმაციის მოდული $E = 3060000$ ტ/მ^2;

პუასონის კოეფიციენტი 0.2;

არმატურის კლასი *A*500*C* მუშა არმატურისთვის და *A*240*C* საკიდებისთვის.

მზიდი კონსტრუქციების განიკვეთის ზომები:

რ.ბ სვეტი - 400X400 მმ;

გადახურვის ფილა – 180, 250 და 100 მმ;

მონოლითური რიგელები - 400X500, 400X250 მმ;

წერტილოვანი საძირკველი სისქით – 400 (h) მმ.

სიხისტის ტიპები

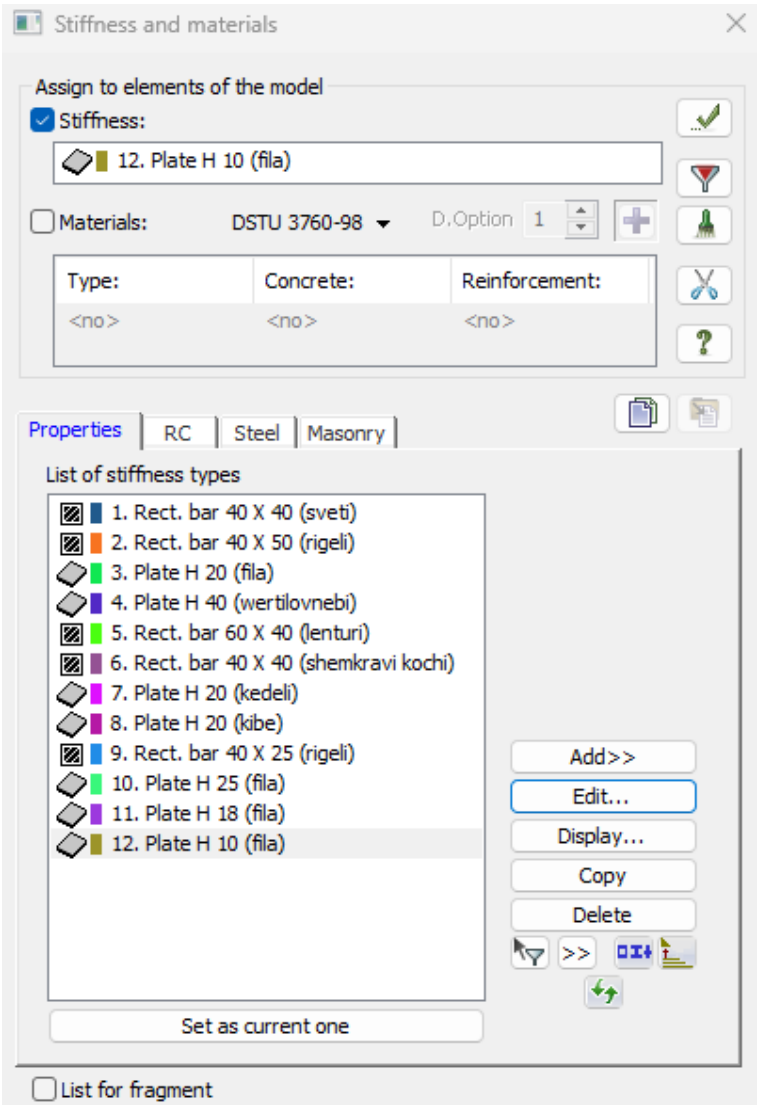

სურ.1 სიხისტის ტიპები

საანგარიშო მოდელის საერთო ხედი

lilo-.l3d

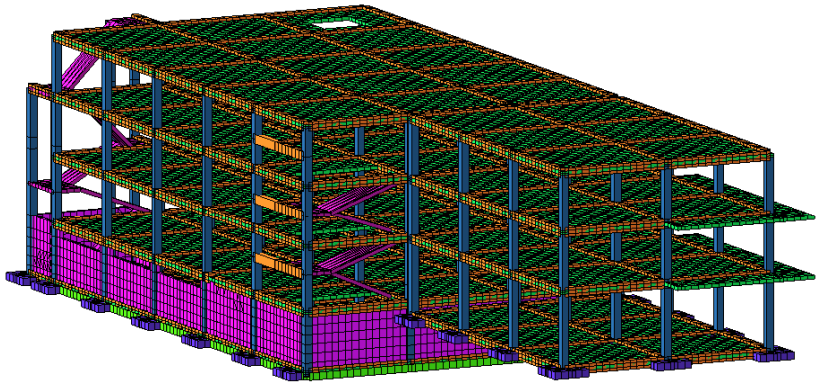

სურ.2

lilo-.l3d

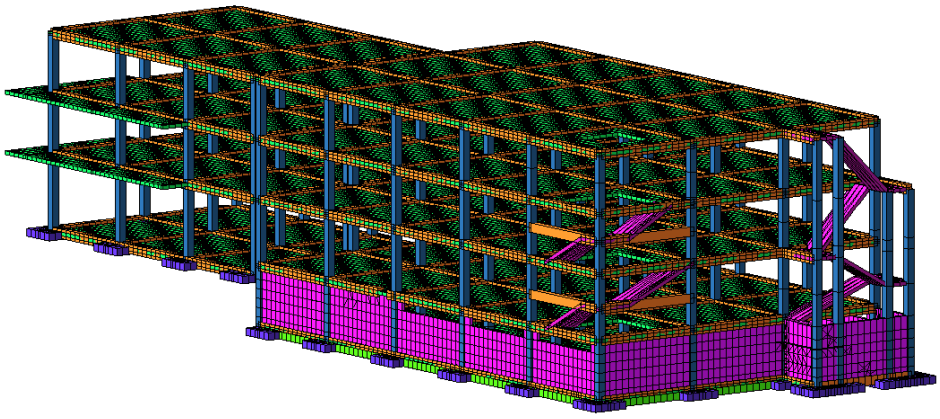

lilo-.l3d

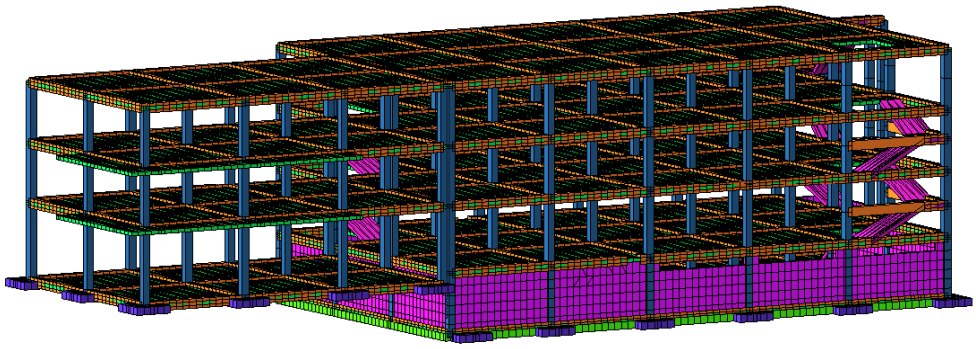

სურ.3

lilo-.l3d

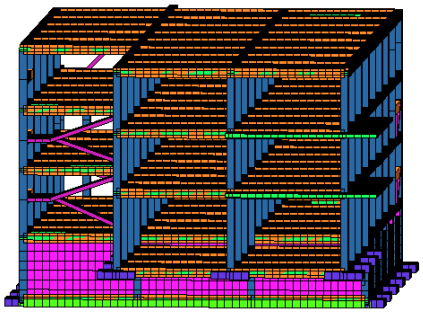

სურ.4

სტატიკური ზემოქმედების ანალიზი

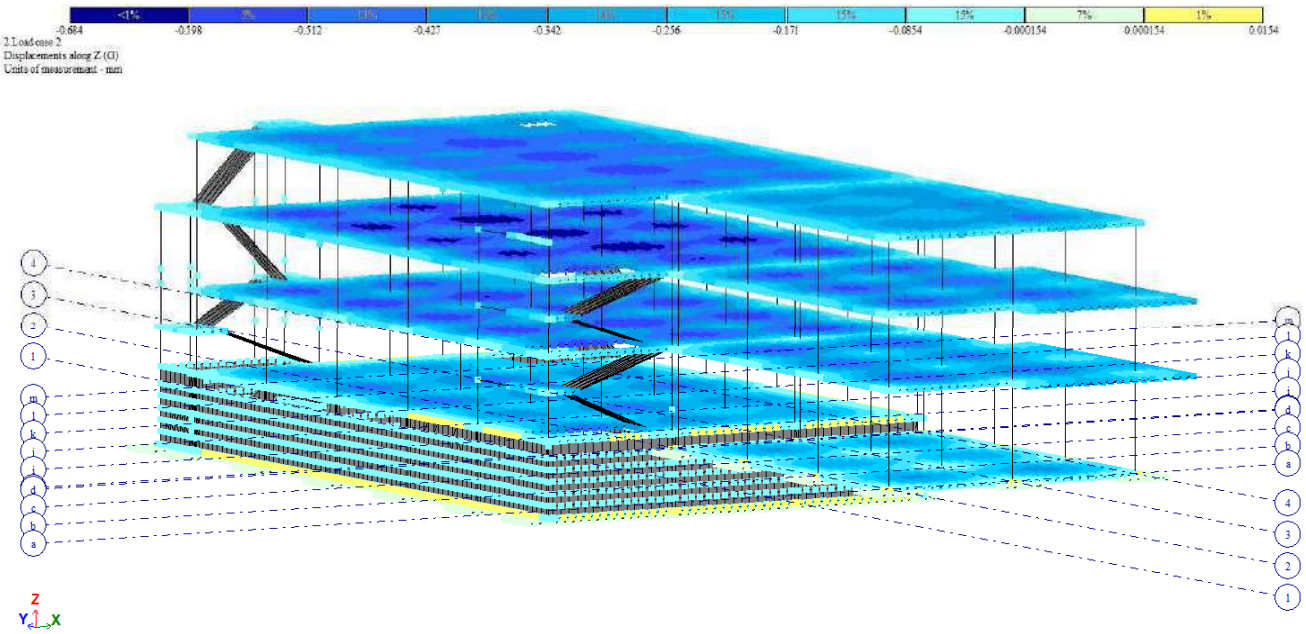

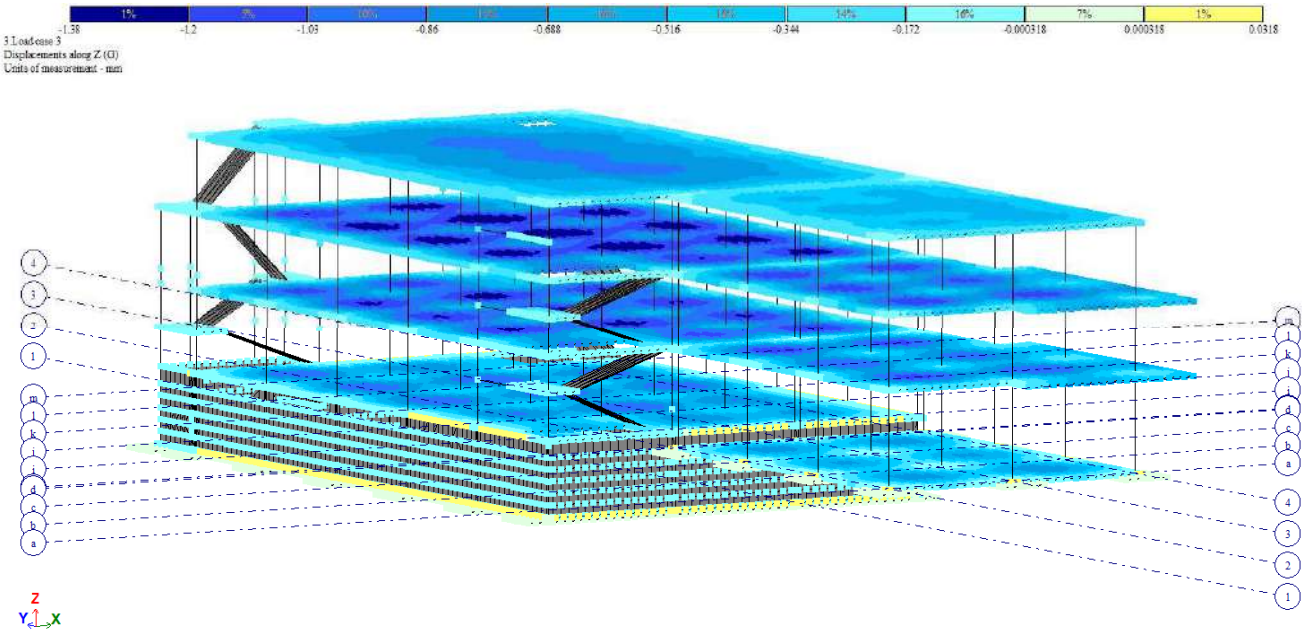

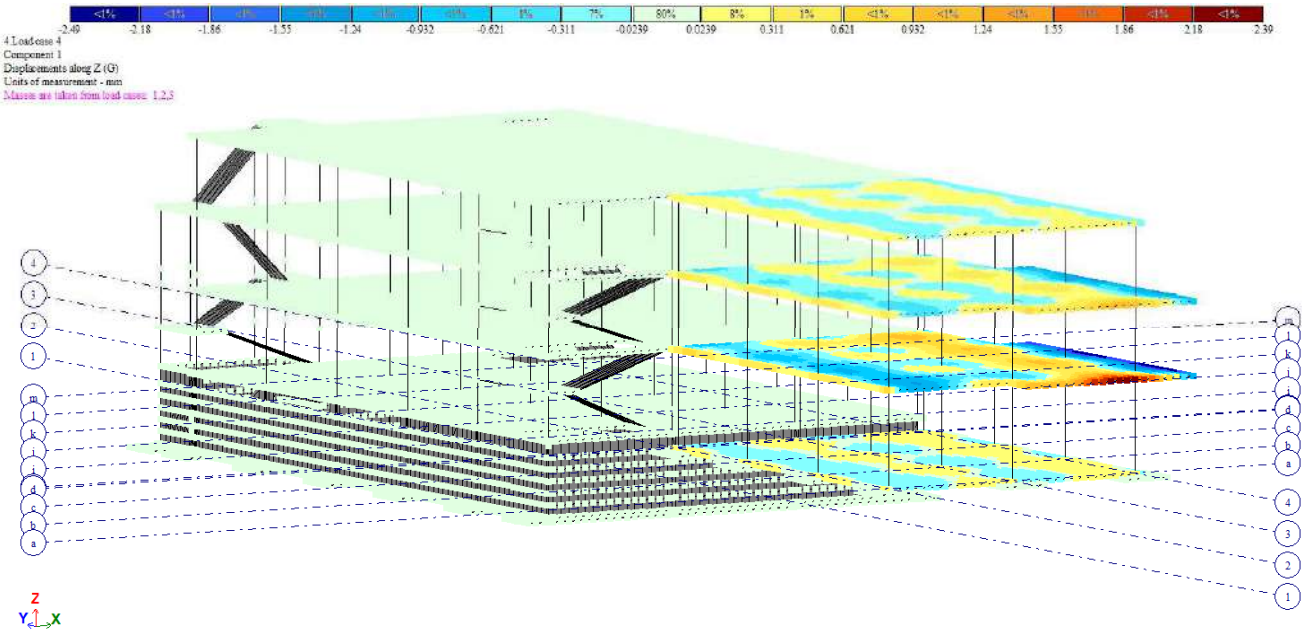
-2.49 -2.18 -1.86 -1.55 -1.24 -0.932 -0.621 -0.311 -0.00239 0.0239 0.311 0.621 0.932 1.24 1.55 1.86 2.18 2.39
4 Load case 4
Component 1
Displacements along Z (G)
Units of measurement - mm
Masses are taken from load cases: 1,2,3
Z
Y
X

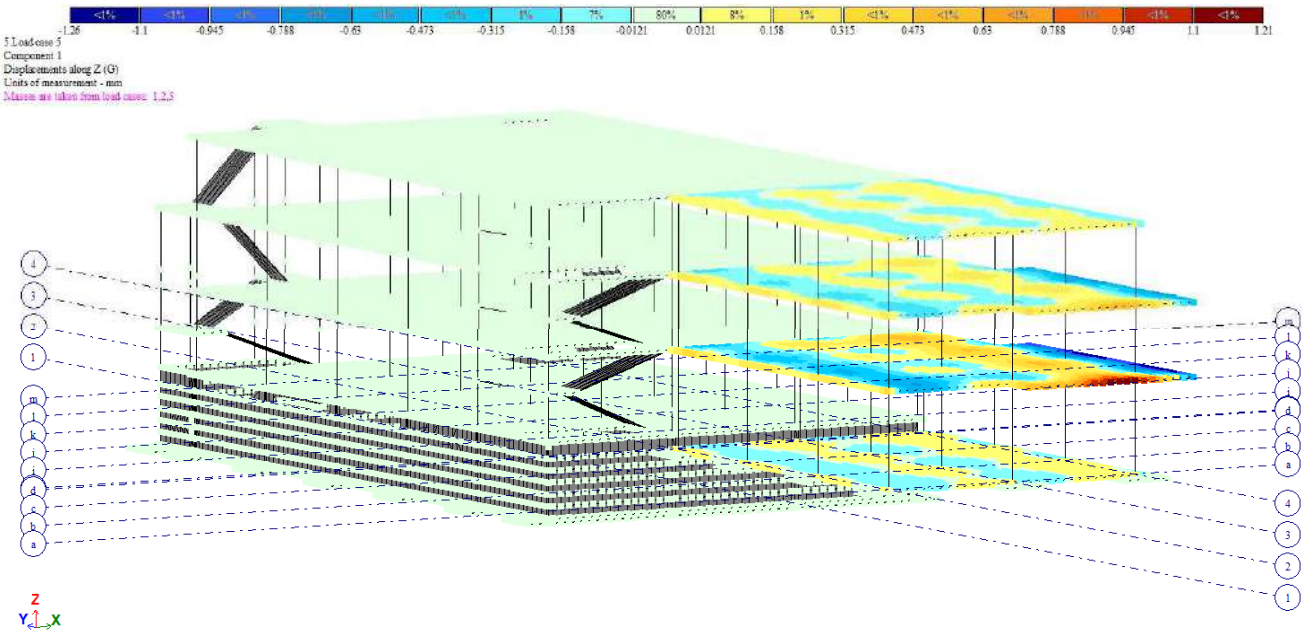
-1.26 -1.1 -0.945 -0.788 -0.63 -0.473 -0.315 -0.158 -0.0121 0.0121 0.158 0.315 0.473 0.63 0.788 0.945 1.1 1.21
5 Load case 5
Component 1
Displacements along Z (G)
Units of measurement - mm
Masses are taken from load cases: 1,2,3
Z
Y
X

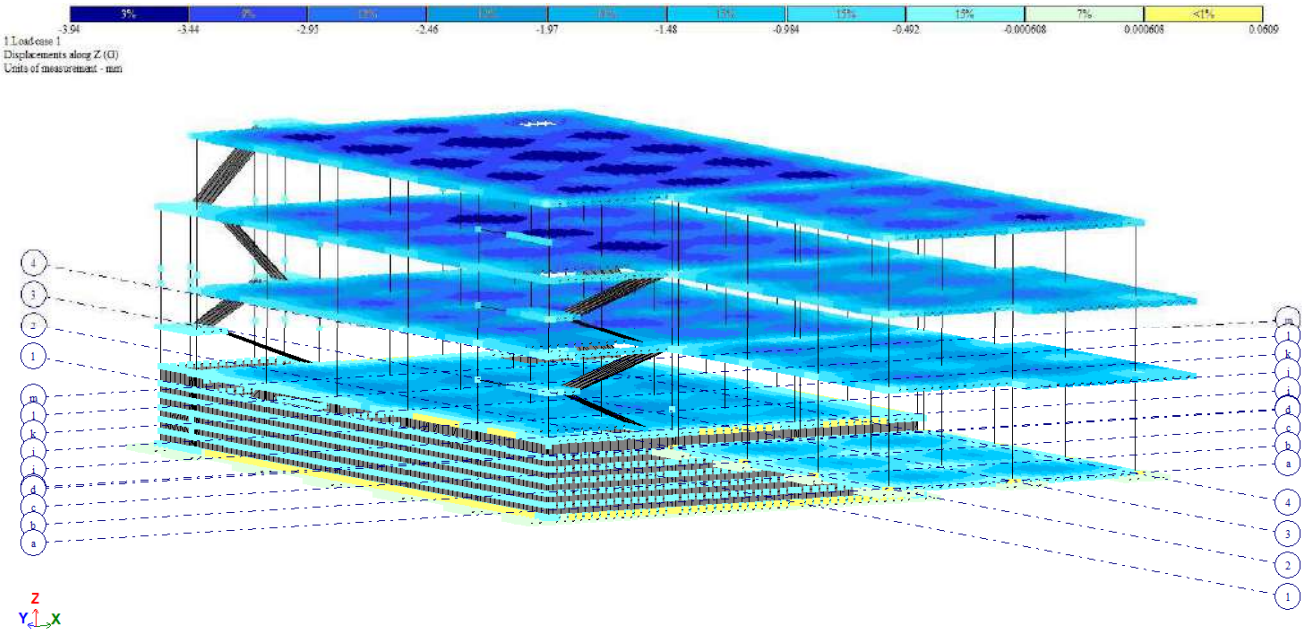

ვერტიკალური ჩაღუნვა Z ღერძის მიმართულებით

სეისმური ზემოქმედების ანალიზი

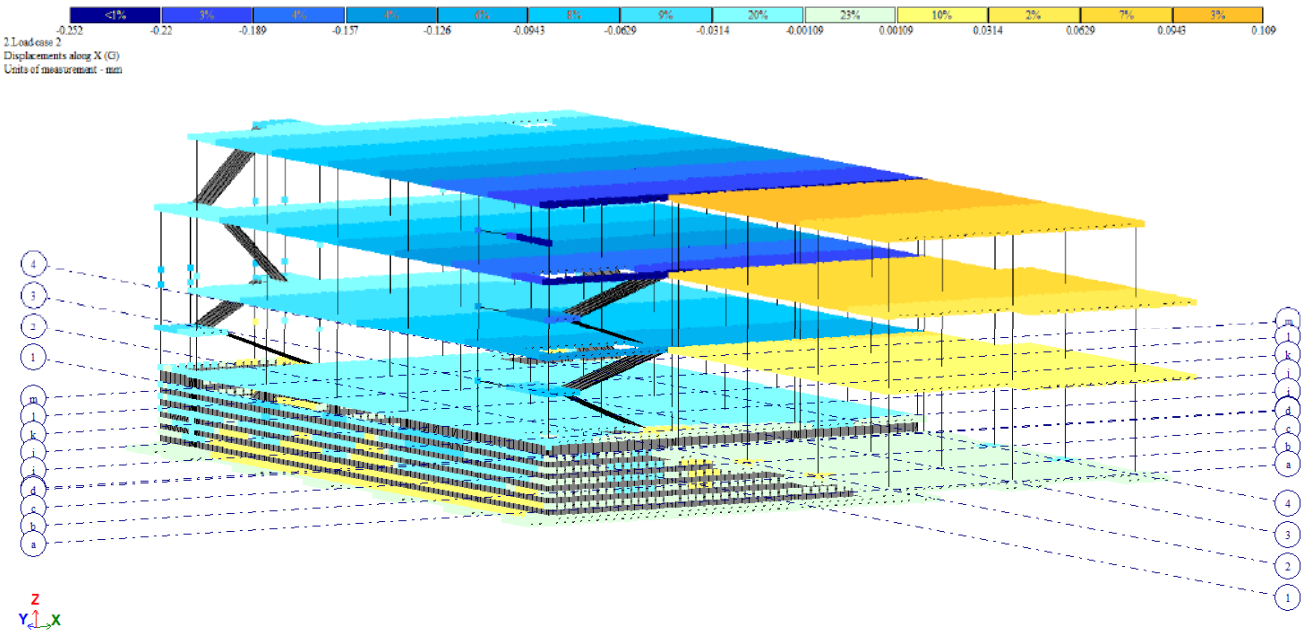

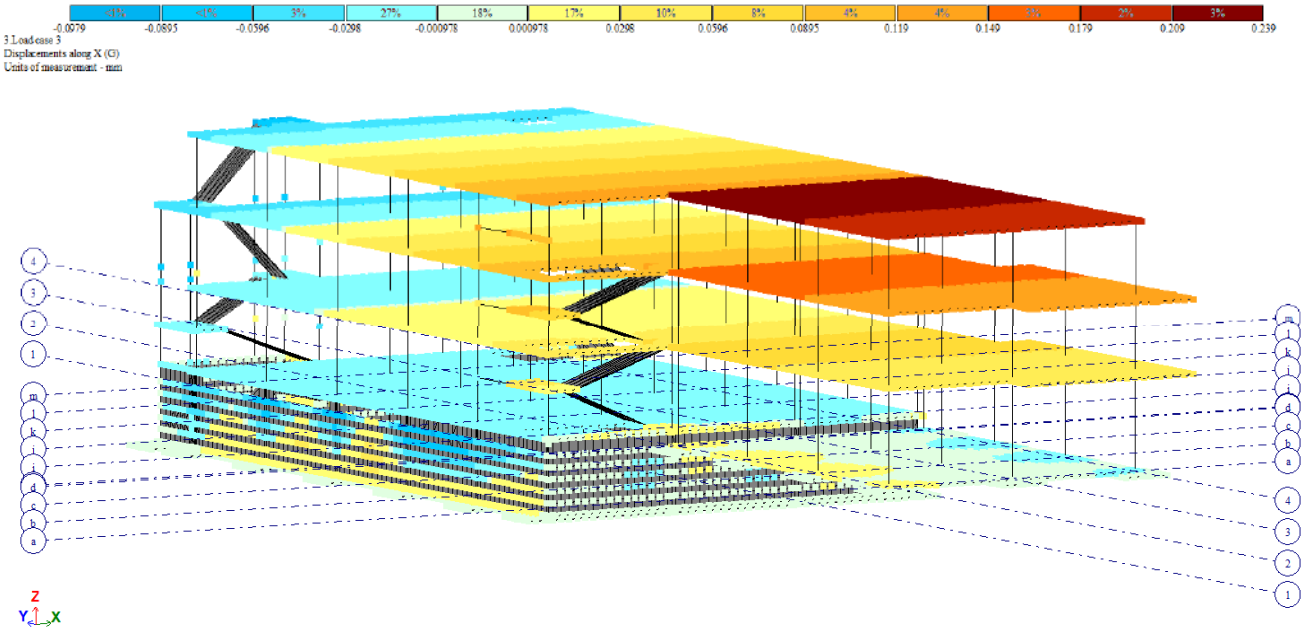

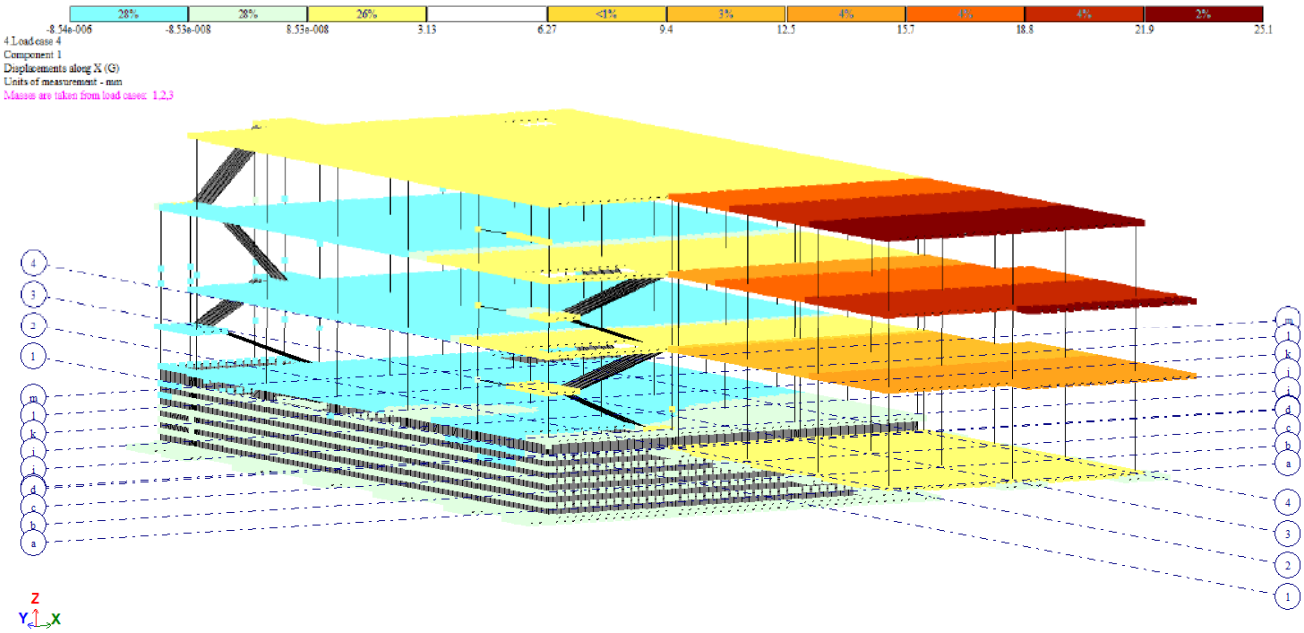
28%
28%
26%
<1%
3%
4%
4%
4%
2%
-8.54e-006
-8.53e-008
8.53e-008
3.13
6.27
9.4
12.5
15.7
18.8
21.9
25.1
4 Load case 4
Component 1
Displacements along X (G)
Units of measurement - mm
Masses are taken from load cases: 1,2,3
Z
Y
X

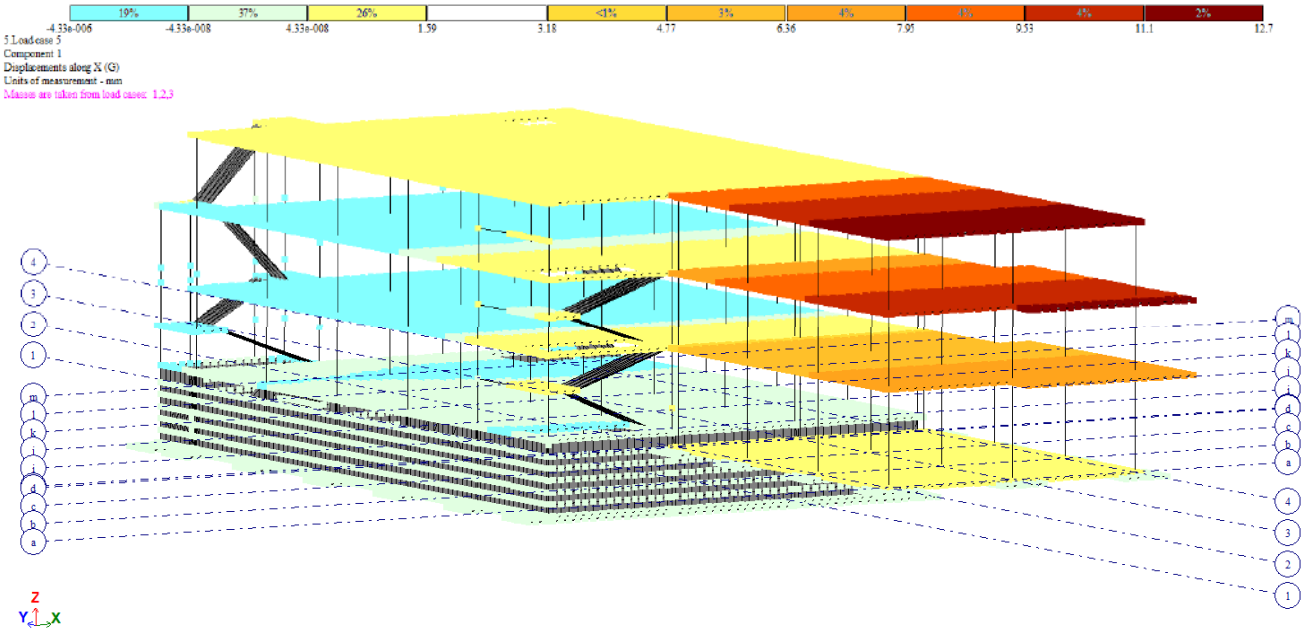
19%
37%
26%
<1%
3%
4%
4%
4%
2%
-4.33e-006
-4.33e-008
4.33e-008
1.59
3.18
4.77
6.36
7.95
9.53
11.1
12.7
5 Load case 5
Component 1
Displacements along X (G)
Units of measurement - mm
Masses are taken from load cases: 1,2,3
Z
Y
X

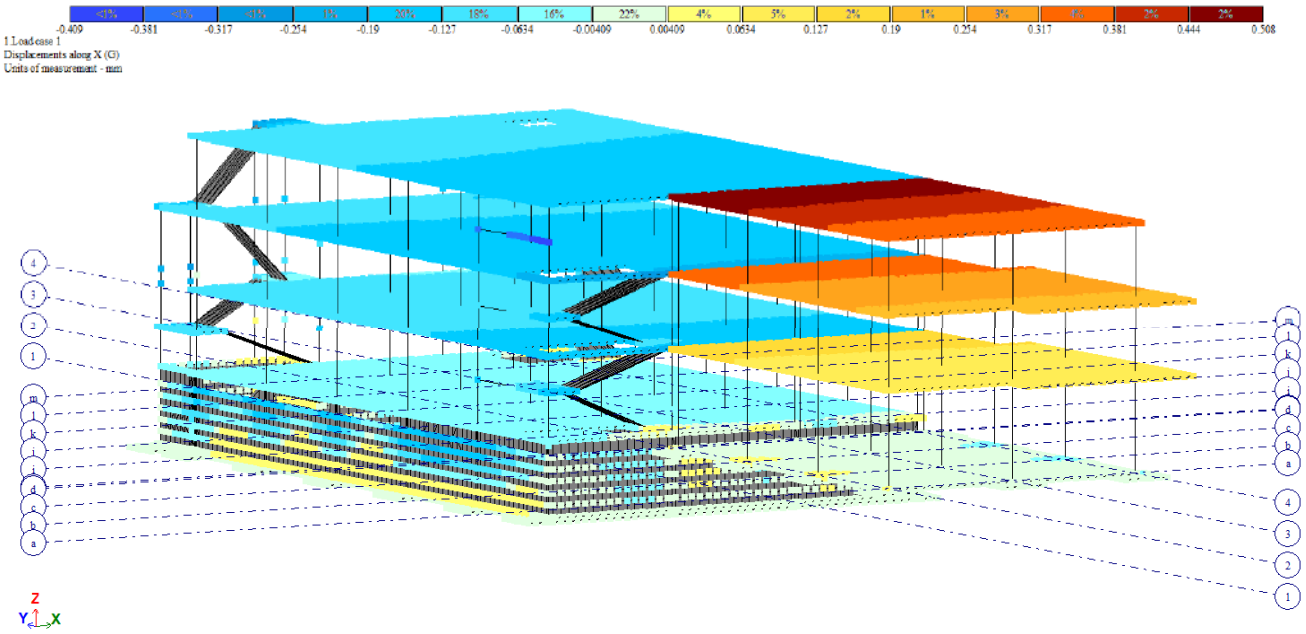

გადაადგილება X მიმართულებით მმ

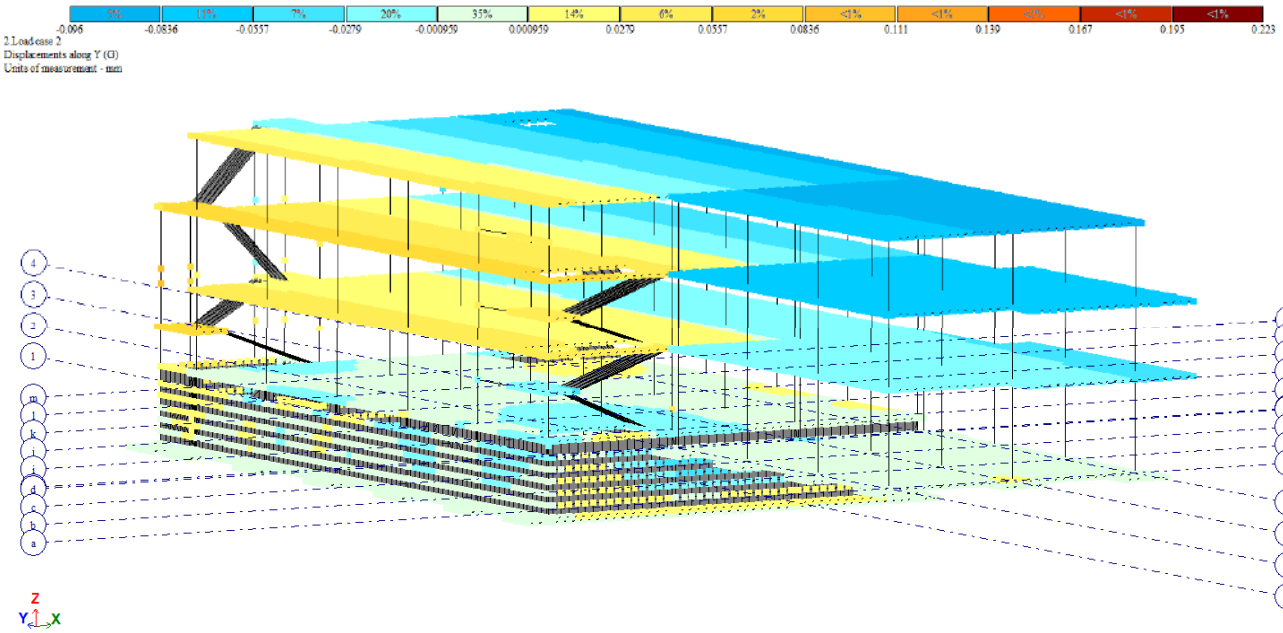
5%
12%
7%
20%
35%
14%
6%
2%
<1%
<1%
<1%
<1%
<1%
-0.006
-0.0836
-0.0557
-0.0279
-0.000959
0.000959
0.0279
0.0557
0.0836
0.111
0.139
0.167
0.195
0.223
2 Load case 2
Displacements along Y (G)
Units of measurement - mm

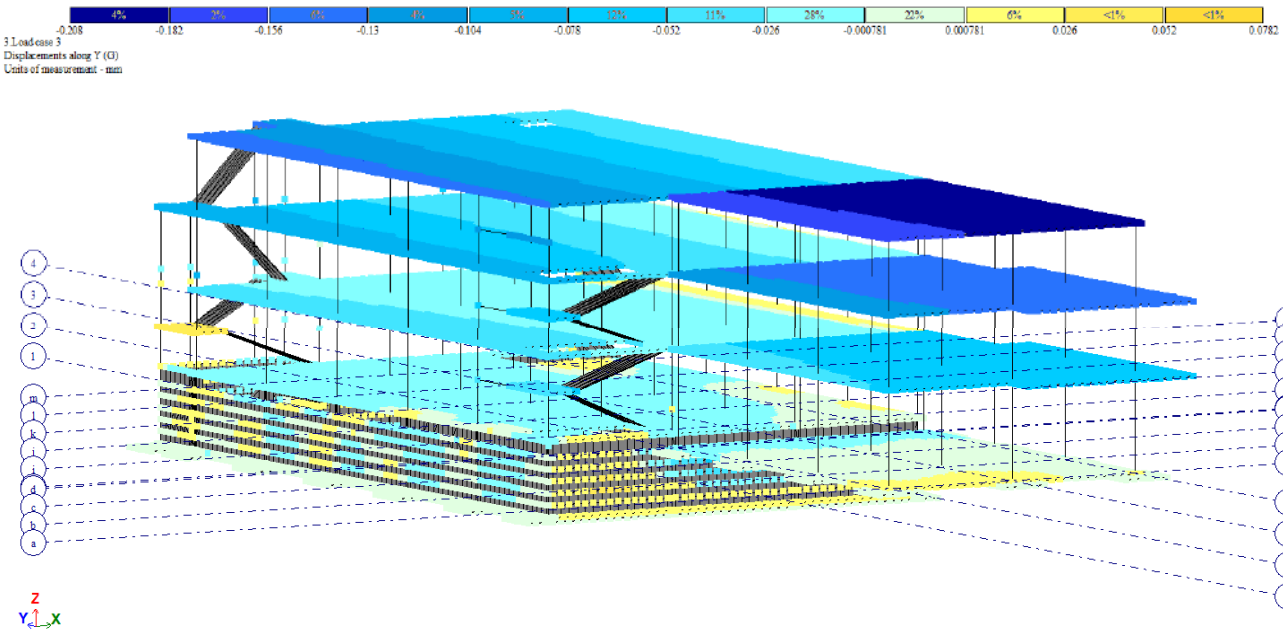
4%
3%
6%
4%
5%
12%
11%
28%
22%
6%
<1%
<1%
-0.208
-0.182
-0.156
-0.13
-0.104
-0.078
-0.052
-0.026
-0.000781
0.000781
0.026
0.052
0.0782
3 Load case 3
Displacements along Y (G)
Units of measurement - mm

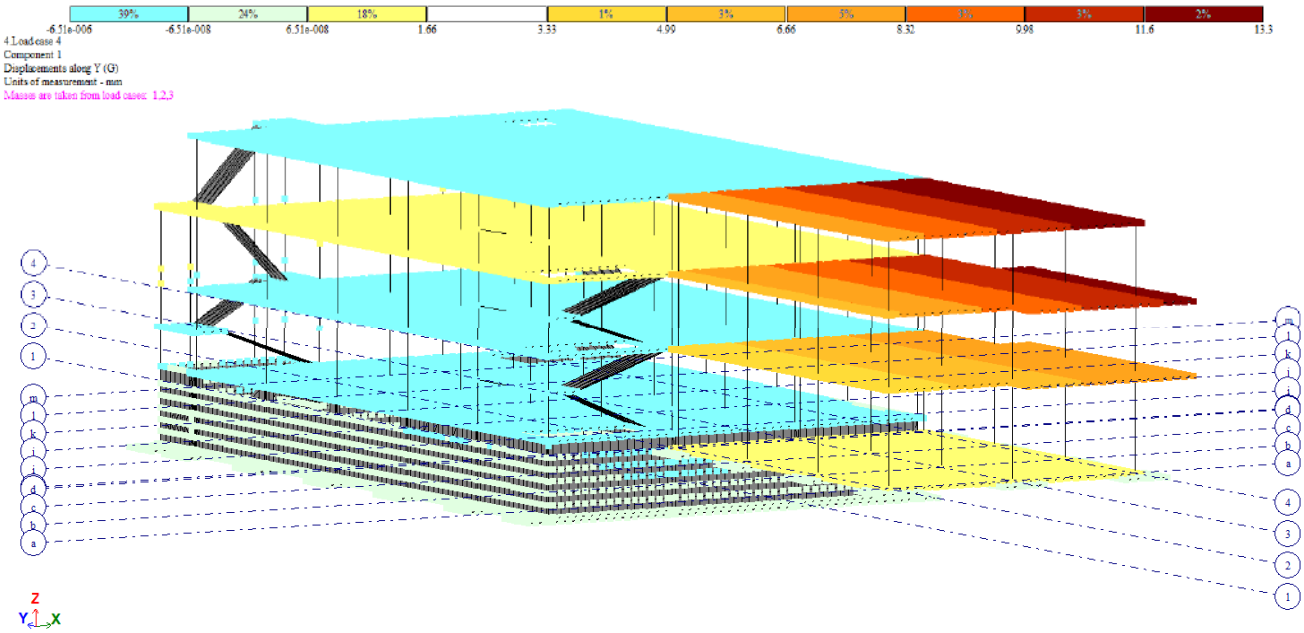
39% 24% 18% 1% 3% 3% 3% 3% 2%
-6.51e-006 -6.51e-008 6.51e-008 1.66 3.33 4.99 6.66 8.32 9.98 11.6 13.3
4.Load case 4
Component 1
Displacements along Y (G)
Units of measurement - mm
Masses are taken from load cases: 1,2,3
Z
Y
X

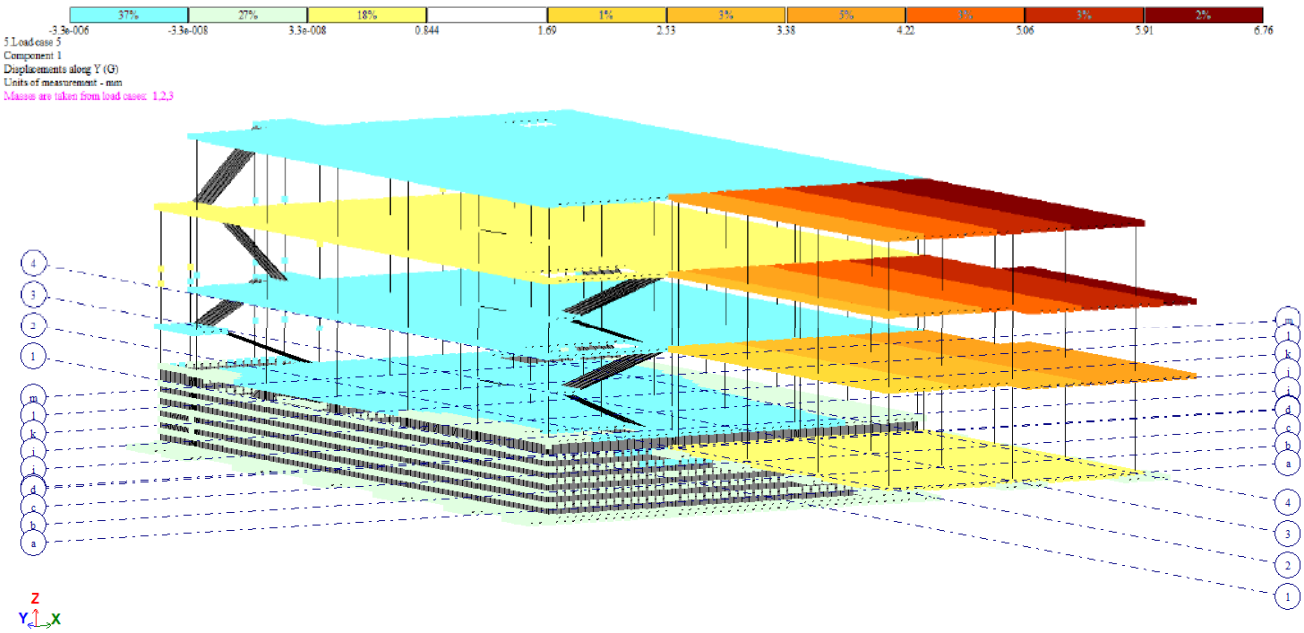
37% 27% 18% 1% 3% 3% 3% 3% 2%
-3.3e-006 -3.3e-008 3.3e-008 0.844 1.69 2.53 3.38 4.22 5.06 5.91 6.76
5.Load case 5
Component 1
Displacements along Y (G)
Units of measurement - mm
Masses are taken from load cases: 1,2,3
Z
Y
X

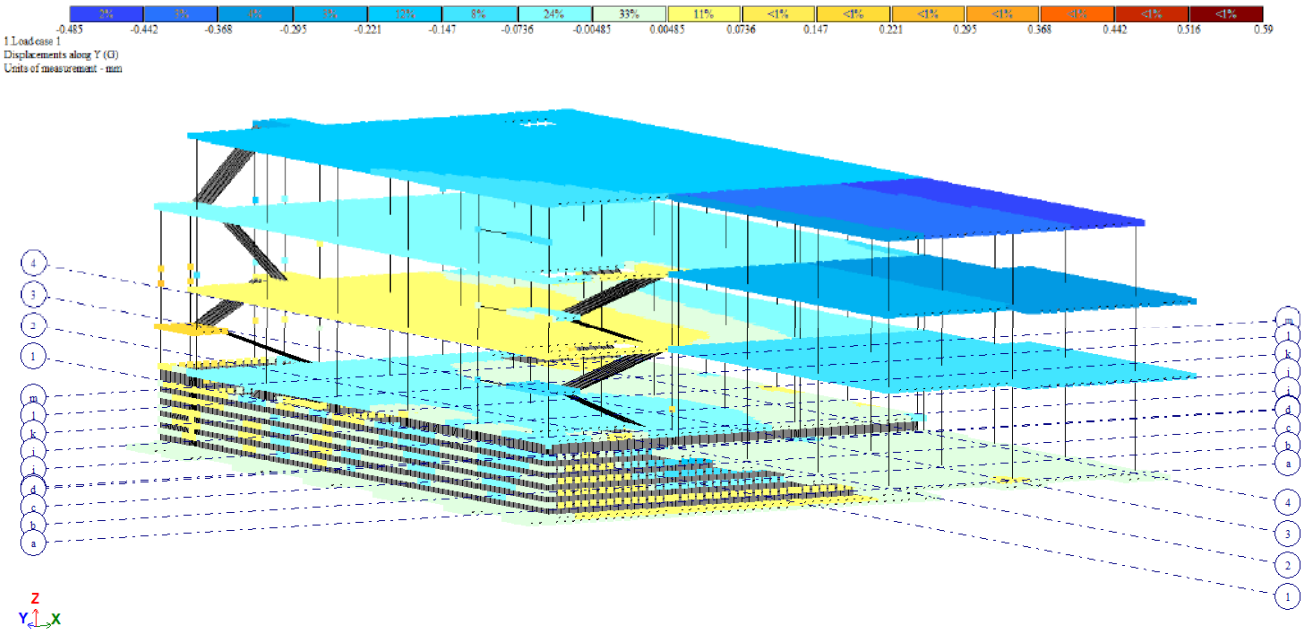

გადაადგილება Y მიმართულებით მმ

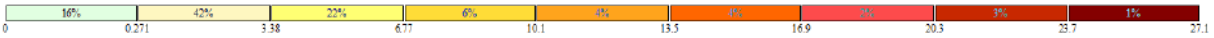

Design option:Design option 1
Analysis by DCF:SNIP_1 (DSTU 3760-98)
Main mode
Units of measurement - cm2
Spacing, Diameter - mm

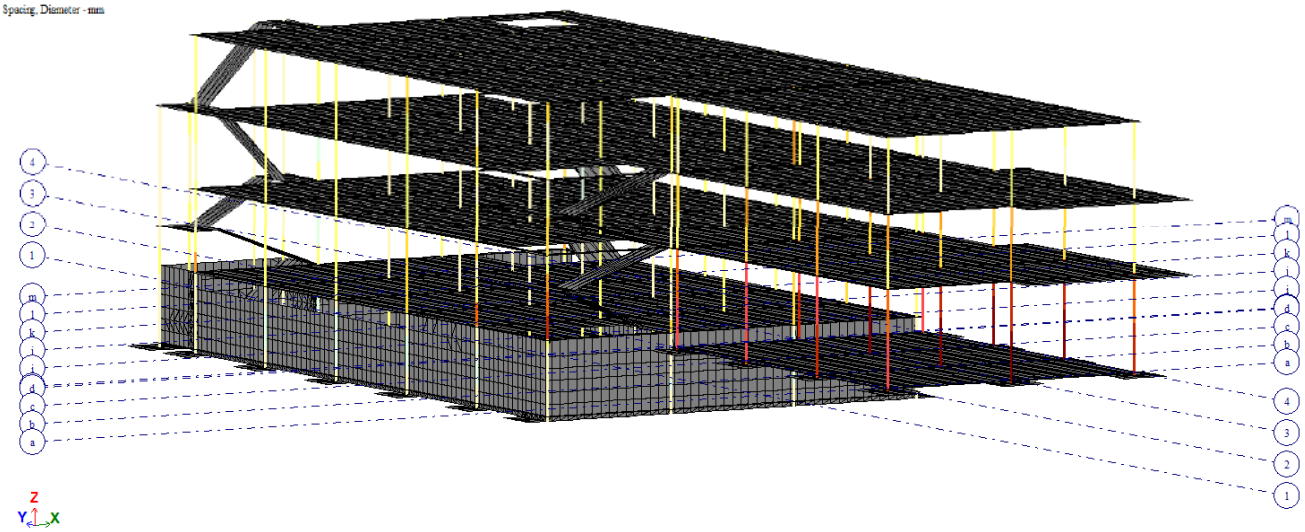

Area of total reinforcement AU3 AU4 AS2 AS3 AS4 (Sum). Symmetric reinforcement . Max 27.07 for element 10860.

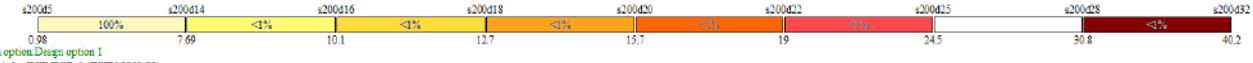

Design option:Design option 1
Analysis by DCF:SNIP_1 (DSTU 3760-98)
Main mode
Units of measurement - cm2/1m
Spacing, Diameter - mm

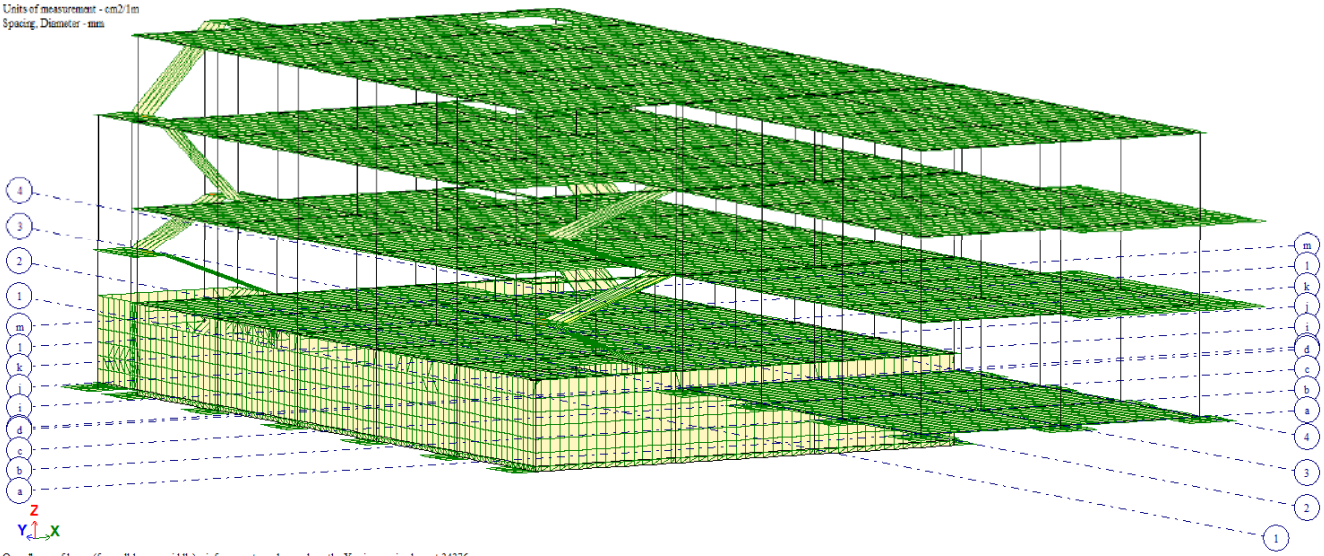

Overall area of lower (for wall-beam - middle) reinforcement per 1 r.m. along the X-axis; max in element 34376

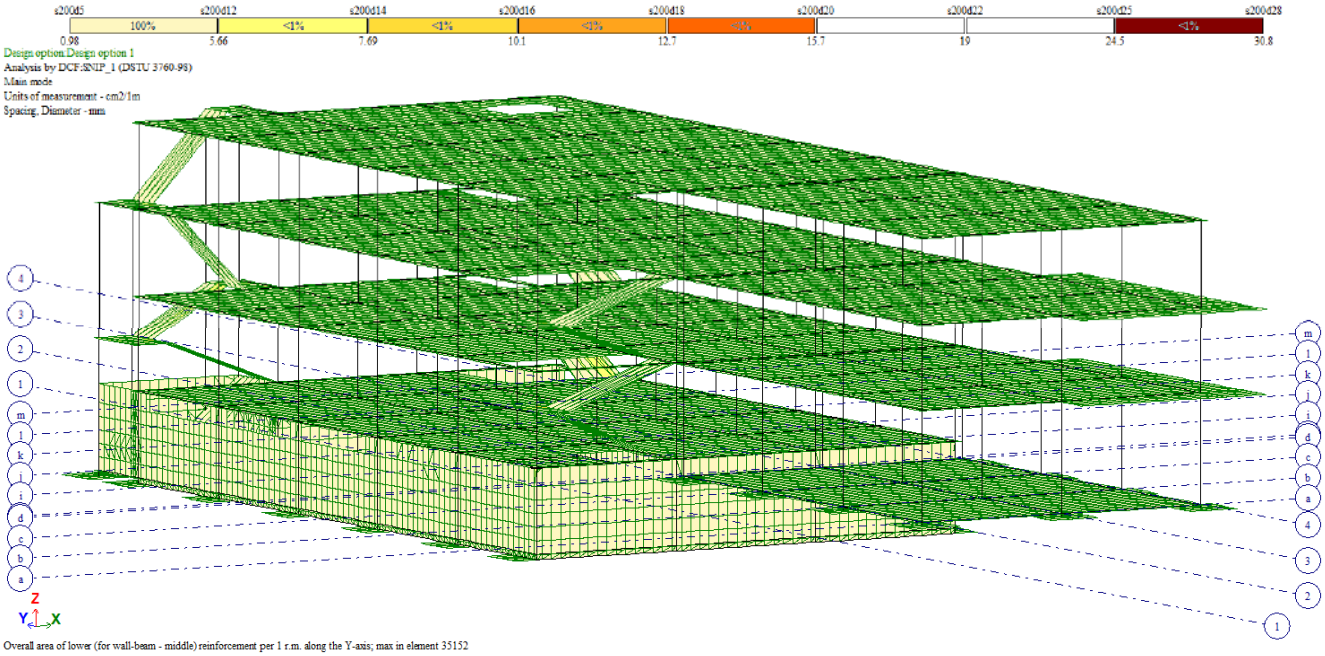

Overall area of lower (for wall-beam - middle) reinforcement per 1 r.m. along the Y-axis; max in element 35152

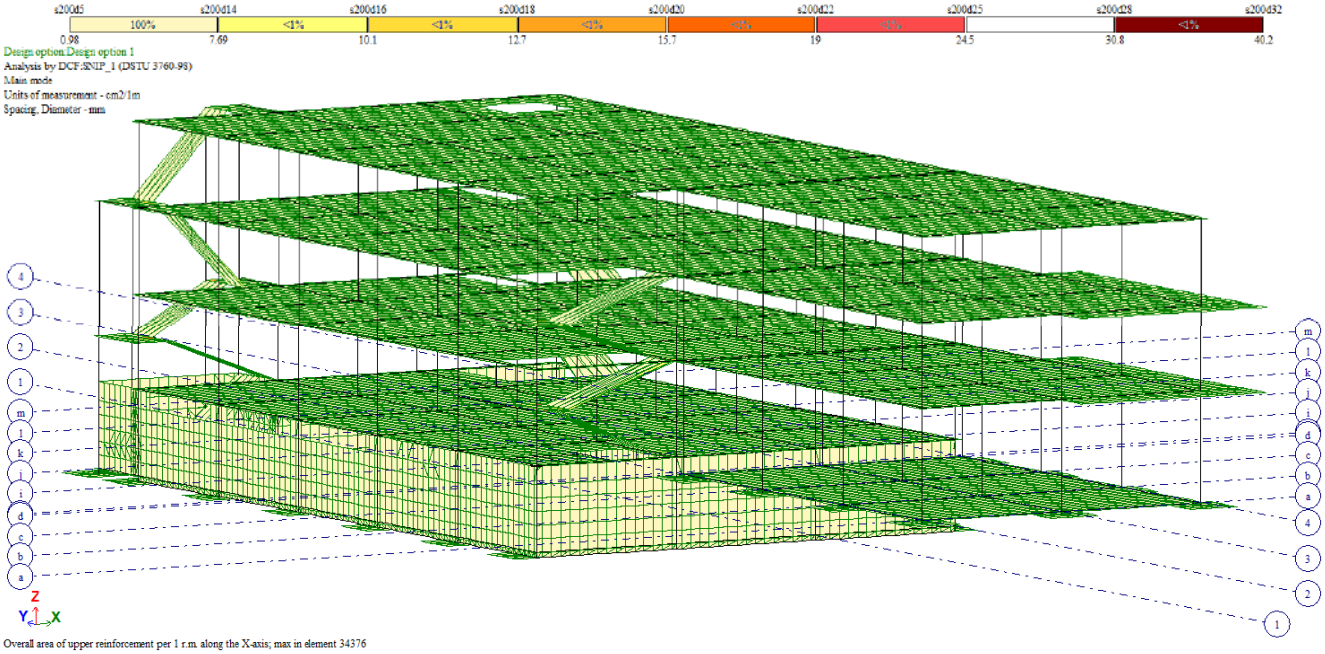

Overall area of upper reinforcement per 1 r.m. along the X-axis; max in element 34376

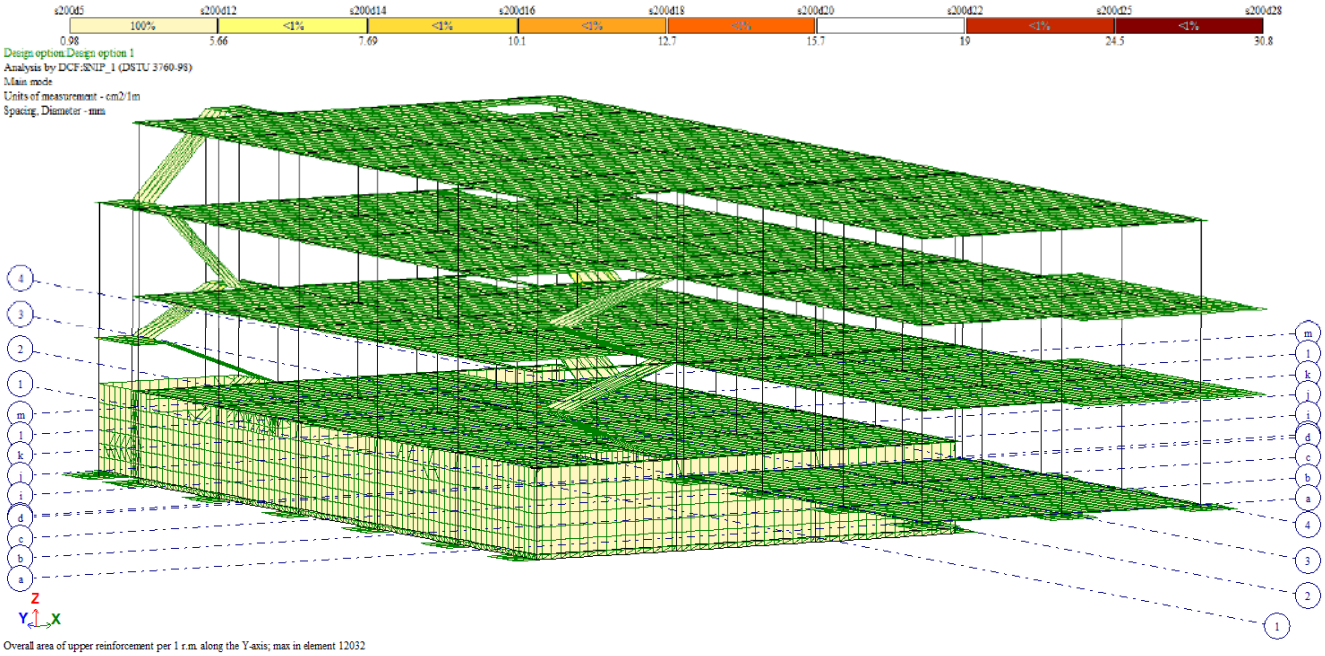

Overall area of upper reinforcement per 1 r.m. along the Y-axis; max in element 12032

რხევის პერიოდები

L....	No.	Eigenv...	rad/s.	Hz	Periods	X - Particip. fact.	X - Mass	X - Sum of masses
4 - (mod. 53)								
4	1	71.781796	8.472414	1.349110	0.741229	-1.127082	13.879422	13.879422
4	2	72.771079	8.530597	1.358375	0.736174	-0.523584	3.737860	17.617282
4	3	107.804787	10.382908	1.653329	0.604840	-0.146139	0.121225	17.738507
4	4	159.798540	12.641145	2.012921	0.496790	1.038234	20.784097	38.522604
4	5	177.340789	13.316936	2.120531	0.471580	0.744351	12.221755	50.744359
4	6	457.239156	21.383151	3.404960	0.293689	-0.923007	5.711310	56.455670
4	7	763.750611	27.636038	4.400643	0.227240	0.273227	0.686506	57.142176
4	8	772.924945	27.801528	4.426995	0.225887	0.108028	0.142766	57.284942
4	9	1086.19013	32.957399	5.247993	0.190549	-0.422291	3.106708	60.391650
4	10	1143.47738	33.815342	5.384609	0.185715	0.034036	0.006505	60.398155
4	11	1234.52308	35.135781	5.594870	0.178735	0.133625	0.468864	60.867019
5 - (mod. 53)								
5	1	71.781796	8.472414	1.349110	0.741229	-0.571531	3.568942	3.568942
5	2	72.771079	8.530597	1.358375	0.736174	1.010718	13.928703	17.497645
5	3	107.804787	10.382908	1.653329	0.604840	-0.214116	0.260233	17.757879
5	4	159.798540	12.641145	2.012921	0.496790	0.903437	15.737521	33.495399
5	5	177.340789	13.316936	2.120531	0.471580	-1.003715	22.222801	55.718200
5	6	457.239156	21.383151	3.404960	0.293689	0.178192	0.212863	55.931063
5	7	763.750611	27.636038	4.400643	0.227240	0.120003	0.132429	56.063492
5	8	772.924945	27.801528	4.426995	0.225887	-0.235334	0.677514	56.741007
5	9	1086.19013	32.957399	5.247993	0.190549	-0.176872	0.545000	57.286007
5	10	1143.47738	33.815342	5.384609	0.185715	0.045956	0.011858	57.297865
5	11	1234.52308	35.135781	5.594870	0.178735	-0.368075	3.557485	60.855350

შეასრულა - ვ.ბლიაძე

04.12.2024 წ

ქალაქი თბილისი, დიდი ლილო. საკ: 81.08.17.869.
სავაჭრო ობიექტი, მაღაზიის პროექტი.
პროექტი.

კონსტრუქციული ნაწილი.

2024

განმარტებითი ბარათი

მოცემული ნახაზები წარმოადგენს ქალაქი თბილისი დიდი ლილო, საკ: 81.08.17.869.. ინდივიდუალური საცხოვრებელი სახლის პროექტის კონსტრუქციულ ნაწილს. პროექტის კონსტრუქციული ნაწილი დამუშავებულია საპროექტო დავალების, არქიტექტურული გადაწყვეტების, გეოლოგიური კვლევა-ძიების და საქართველოში მოქმედი სამშენებლო ნორმებისა და წესების გათვალისწინებით.

შენობის მიბმა ტერიტორიასთან მოცემულია არქიტექტურულ ნაწილში. (იხ. გენგეგმა).

შენობა ოთხსართულიანია.

ნაგებობის მზიდი კონსტრუქციების სივრცითი გაანგარიშება განხორციელებულ იქნა კომპიუტერული მეთოდით პრობ-რამა Lira SAPR 2017-ის მეშვეობით.

საძირკვლების ქვეშ ფუძედ მიღებულია მეორე ფენა(იხ.გეოლგოიური ნაწილი) წინაღობით R_0=1.8კგ/სმ^2.

შენობის საძირკველს წარმოადგენს წერტილოვანი საძირკველი სისით 40 სმ 2X2 მ.

საპროექტო ტერიტორიაზე არსებული ბრუნტის წყლის არსებობის შემთხვევაში, მისი აბრესიული ზემოქმედების თავიდან აცილების მიზნით საძირკვლების და მიწის ქვემოთ არსებული კონსტრუქციის დამზადება მოხდეს (სახ.სტანდარტი 22266-76) სულფატომედეგი წყალშეუღწევადი w4, w6, w8 მარკის ბეტონით.

საპროექტო შენობის კარკასი რკინაბეტონისაა, ბეტონის კლასით B25 (მ350),წარმოადგენს რიგელებისა და სვეტების ერთობლიობას.

რიგელების კვეთი :

– 40X50, 40X25(h)სმ.

სვეტების კვეთი:

– 40X40სმ.

გადახურვები განხორციელებულია მონოლითური რკინა-ბეტონის ფილების მეშვეობით სისქით 100, 250 და 180მმ.

კიბეები რკინაბეტონისაა, ბეტონის საფეხურებით.

სახურავი გადაწყვეტილია მონოლითური ფილით.

სამუშაოთა წარმოებისას დაცული იქნას უსაფრთხოების წესები და ნორმები რესპუბლიკაში მოქმედი ნორმატიული აქტების შესაბამისად.

სამუშაოთა წარმოებისას საჭიროა СНиП II-23-81*,СНиП 2.01.07-85,СНиП 7-81,СНиП 28-73-ით სარგებლობა.

მშენებლობის დაწყებამდე არსებობის შემთვევაში სამშენებლო მოედნიდან გადატანილი იქნას ქველა კომუნიკაცია. სამშენებლო სამუშაოების დაწყების წინ აუცილებელია დადგინდეს გვერდით მდგომის შენობების საძირკვლების ჩაღმავება და საჭიროების შემთხვევაში მიღებული იქნას ღონიზიებები ქვაბულის გასამგრებლად. !!!

ზოგადი მითითებები

მშენებლობის ორგანიზაციამ უზრუნველყოს მონოლითური რკინაბეტონის კონსტრუქციებში ბეტონის წყვეტად ჩასხმა ჰორიზონტალური მიმართულებით;

1.რკინაბეტონის ელემენტების დაბეტონებისას კონტროლი გაეწიოს ბეტონის მარკას, ვიბრირებას, დაბეტონების ხარისხს და შრომის პროცესებს თანახმად ГОСТ 10180-78, ГОСТ 10105.080, ГОСТ 10105.1-78 და ГОСТ 10105.2-80;

2.რკინაბეტონის ელემენტებში გამოყენებულია AI და AIII კლასის არმატურა ГОСТ 5781-82* მიხედვით. შემოწმებულ იქნეს არმატურის ხარისხი და შედგეს შესაბამისი აქტი;

3.რკინაბეტონის ელემენტებში ბრძივი არმატურის დაკავშირება შესრულდეს გადადებით;

4.ღეროვან ელემენტებში განივი არმირება შესრულდეს შეკრული არმატურის საკიდების მე-შვეობით, რომელთა ბოლოები გადაიღუნოს და ჩაანკერდეს კონსტრუქციის ტანში;

5. საძირკვლისა და სარდაფის კედლების ბრუნტთან შეხებაში მყოფი ზედაპირები დამუშავ-დეს და გაუკეთდეს ჰიდროიზოლაცია ორი ფენა ცხელი ბითუმით;

6. ქვაბულის მიღება გეოლოგის მიერ აუცილებელია.

ფორმატი	დაკვეთა №	პროექტი №	ფაილის სახელი
A3	-	-	-

პირობითი აღნიშვნები

შენიშვნები

პროექტი: სავაჭრო ობიექტი, მაღაზიის პროექტი.

მის: ქალაქი თბილისი, დიდი ლილო. საკ.: 81.08.17.869.

თანამდებობა	გვარი	ხელმოწერა
დირექტორი	ნ.ქოქბალია	
მთ.არქიტექტორი		
ავტორი		
კონსტრუქტორი	ვ.გლიაძე	
დაამუშავა	ვ.გლიაძე	

ავტორი

საკონტაქტო მისამართი

+995 511177201

coreinves.org.ge@gmail.com

დამკვეთი: შპს „ბრანდა"

კონსტრუქციული ნაწილი

მასშტაბი	-	თარიღი	
ბლოკი			
ნახაზი			

განმარტებითი ბარათი

ახალი მშენებლობა

№	კორექტ.	თარიღი
1		
2		

სტადია	ინდექსი	შეკრული 1
საპროექტო ნახაზები		

წერტილოვანი საძირკვლების განლაგების გეგმა -3.400 და -0.900 ნიშნულზე

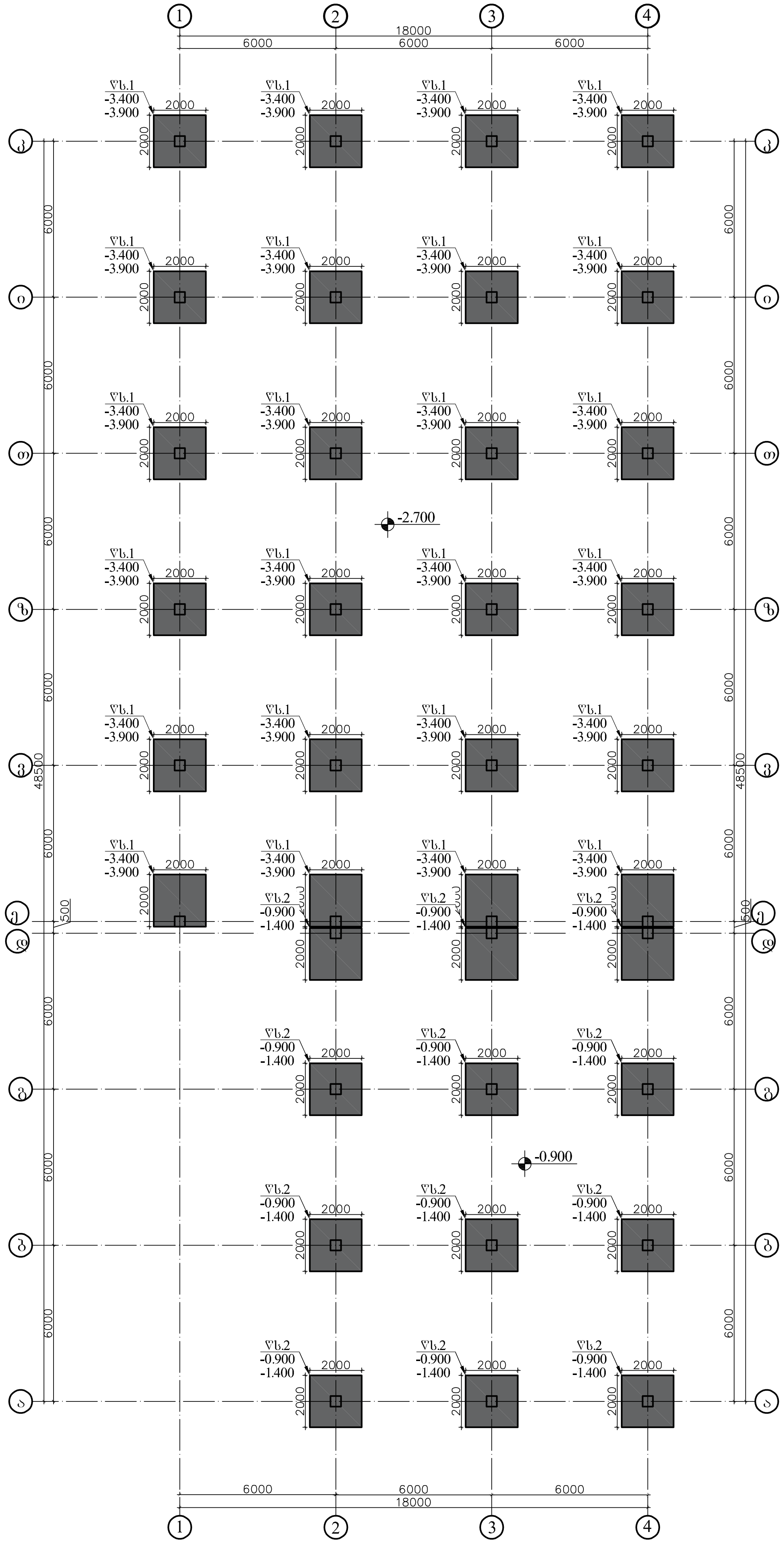

ფორმატი	დაკვეთა №	პროექტი №	ფაილის სახელი
A3	-	-	-

პირობითი აღნიშვნები

შენიშვნები

პროექტი: სავაჭრო ობიექტი, მაღაზიის პროექტი.

მის: ქალაქი თბილისი, დიდი ლილო.
საკ.კ: 81.08.17.869.

თანამდებობა	გვარი	ხელმოწერა
დირექტორი	ნ.ქობალია	
მთ.არქიტექტორი		
ავტორი		
კონსტრუქტორი	ვ.ბლიაძე	
დაამუშავა	ვ.ბლიაძე	

ავტორი

საპროექტო და საინვესტიციო ბირთვი
+995 511177201
coreinves.org.ge@gmail.com

დამკვეთი:
შპს „ბრანდა"

კონსტრუქციული ნაწილი

მასშტაბი	-	თარიღი	
ბლოკი			
ნახაზი			

წერტილოვანი საძირკვლების განლაგების გეგმა -3.400 და -0.900 ნიშნულზე.	ახალი მშენებლობა	
	№ კორექტ.	თარიღი
	1	
	2	
სტადია	ინდექსი	ფურცელი 2
საპროექტო ნახაზები		

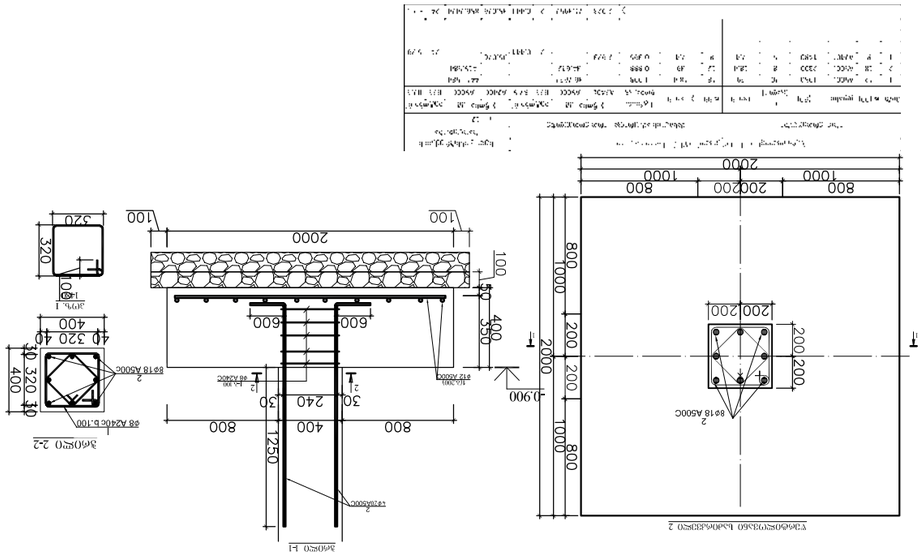

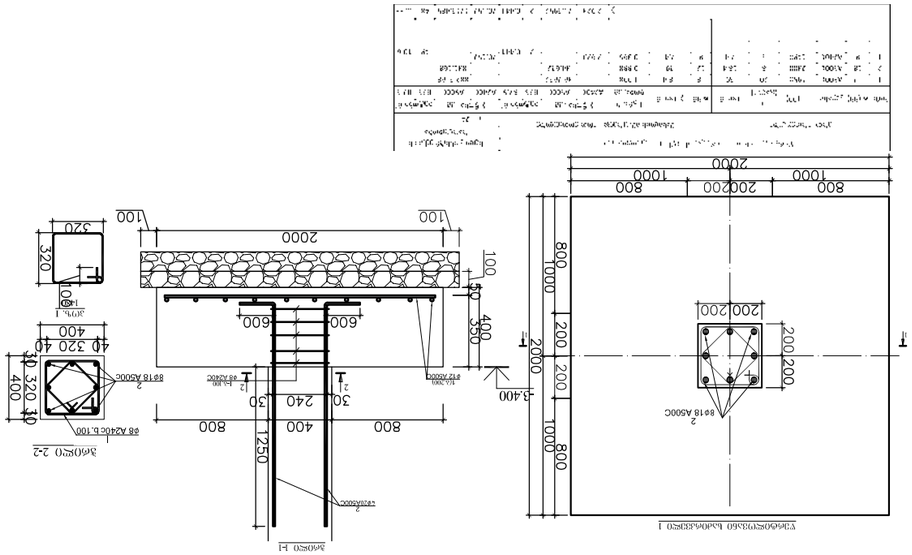

Өөрөөр заагаагүй бол	Хэмжээ Nº	Материалын Nº	Хуудасны тоо
А3	-	-	-

Зөвшөөрөгдсөн

Хянасан

Зохиогчийн эрхийн анхааруулга:
Энэхүү баримт бичгийн зохиогчийн эрх нь Монгол Улсын Зохиогчийн эрхийн тухай хуулиар хамгаалагдсан болно.

Гүйцэтгэгч: Барилгын материал үйлдвэрлэгч ХХК
Утас: 8108.17.869.

Ерөнхий инженер	Б.Ганзориг	
Инженер	Ц.Энхтуяа	
Ахлах инженер	З.Мөнхбаяр	
Ахлах инженер	З.Мөнхбаяр	
Зохиогч	Ц.Энхтуяа	
Хянасан	Ц.Энхтуяа	
Зөвшөөрөгдсөн	Ц.Энхтуяа	

Ц.Энхтуяа
Барилгын материал үйлдвэрлэгч ХХК
Улаанбаатар хот, Баянзүрх дүүрэг, 1-р хороо
+995 51117201
corebinvas.org.ge@gmail.com

Дэлгэрэнгүй мэдээлэл авах QR код

Зохиогчийн эрхийн анхааруулга	-	Өөрчлөлтийн дугаар
Хянасан		
Зохиогч		
Төслийн нэр		
Барилгын материал үйлдвэрлэгч ХХК Цутгамал бетон -3400 м3 -0.900 бүтээгдэхүүн		Нº
		1
		2
Бүрэлдэхүүн	Өөрчлөлт	Гүйцэтгэсэн 3
Барилгын материал үйлдвэрлэгч		

ლენტური საძირკვლის და შემკრავი კოჭების განლაგების გეგმა -3.400 და -0.900 ნიშნულზე

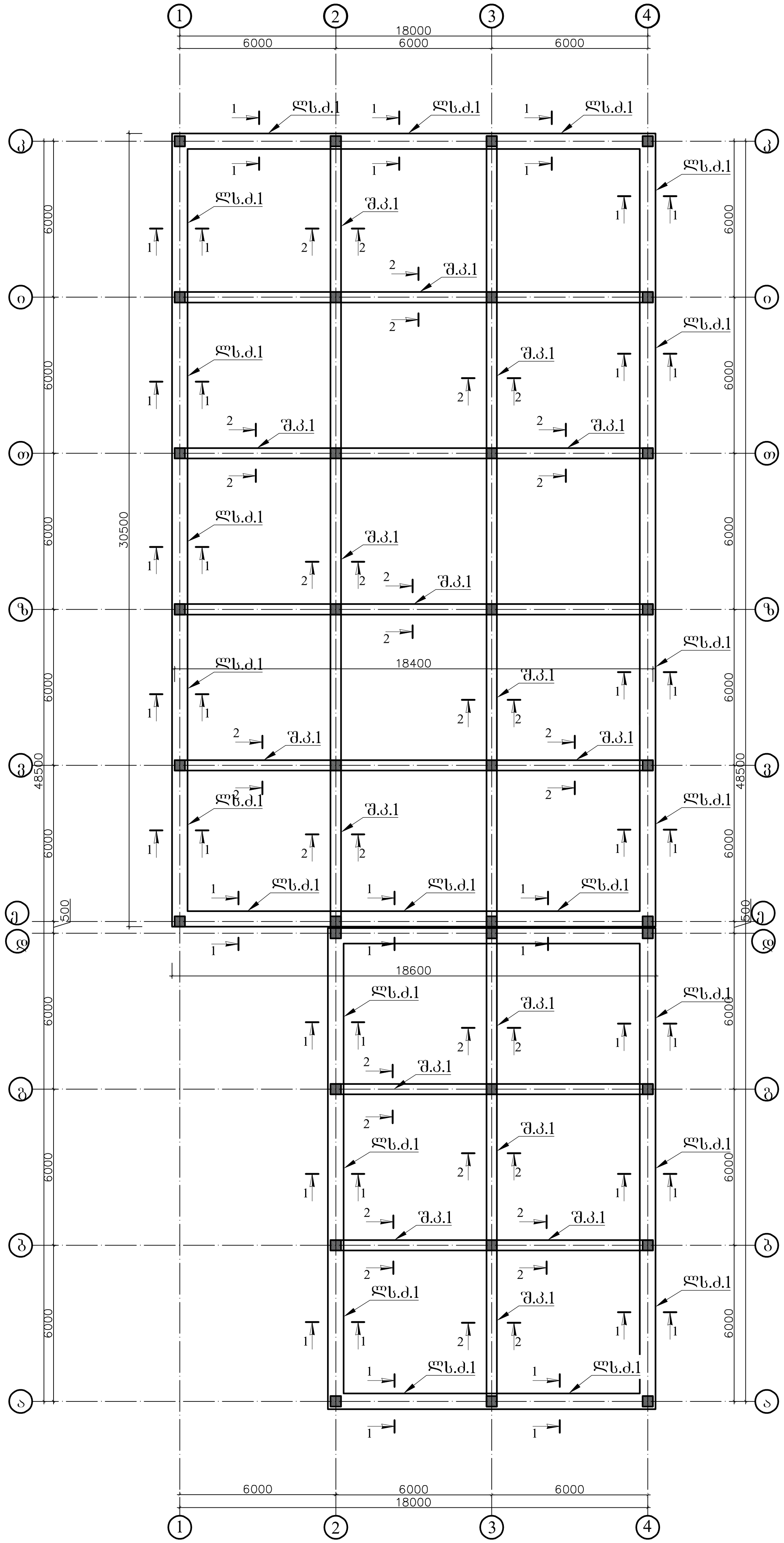

ფორმატი	დაკვეთა №	პროექტი №	ფაილის სახელი
A3	-	-	-

პირობითი აღნიშვნები

შენიშვნები

პროექტი: სავაჭრო ობიექტი,
მაღაზიის პროექტი.

მის: ქალაქი თბილისი, დიდი ლილო.
საკ.კ: 81.08.17.869.

თანამდებობა	გვარი	ხელმოწერა
დირექტორი	ნ.ქობალია	
მთ.არქიტექტორი		
ავტორი		
კონსტრუქტორი	ვ.ბლიაძე	
დაამუშავა	ვ.ბლიაძე	

ავტორი

საპროექტო და საინვესტიციო ბირთვი
+995 511177201
coreinves.org.ge@gmail.com

დამკვეთი:
შპს „ბრანდა"

კონსტრუქციული ნაწილი

მასშტაბი	-	თარიღი	
ბლოკი			
ნახაზი			
ლენტური საძირკვლის და შემკრავი კოჭების განლაგების გეგმა -3.400 და -0.900 ნიშნულზე.	ახალი მშენებლობა		
	№	კორექტ.	თარიღი
	1		
	2		
სტადია	ინდექსი	ფურცელი 4	
საპროექტო ნახაზები			

ჭრილი 1-1
(ლენტური საძირკვლის ჭრილი-ლსძ.1)

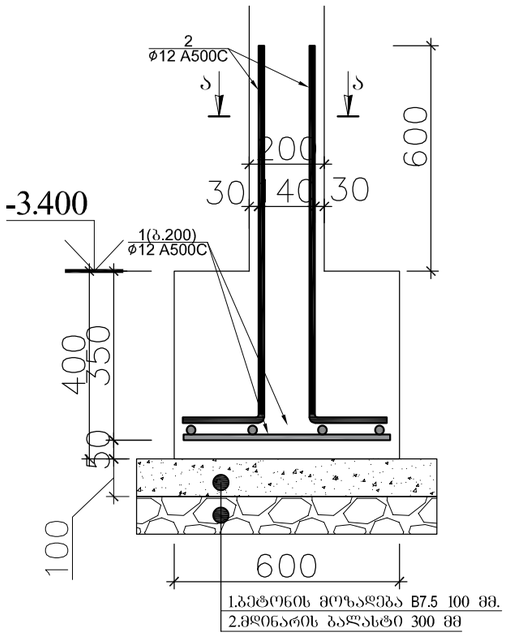

ჭრილი ა-ა

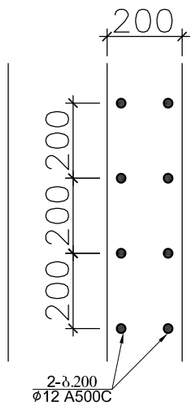

ჭრილი 2-2
(საქალიბო ჭრილი-შემკრავი კოჭი-შკ.1)

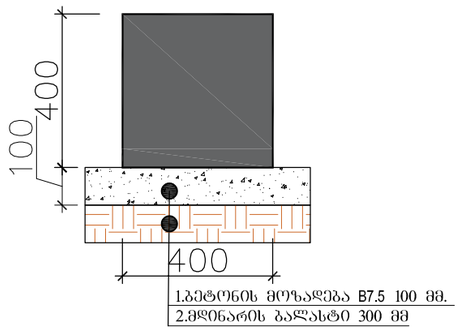

ჭრილი 2-2
(არმირების ჭრილი-შემკრავი კოჭი-შკ.1)

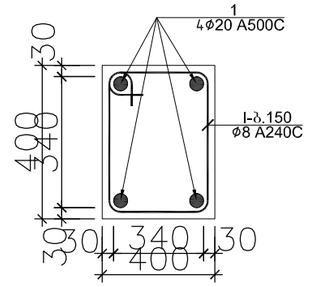

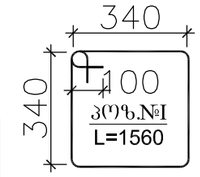

ლენტური საძირკვლის (ლს.1 ჭრილი I-1) სპეციფიკაცია

პოზ.	⌀ (მმ)	კლასი	L (მმ)	n (ცალი)	Lxn მ	მასალის ამოკრეფა: ⌀ მმ	∑ Lxn მ	1 გრძ.მ. წონა, კგ	∑ წონა, კგ A240C	∑ წონა, კგ A500C	ბეტონი მ³ B25	ბეტონი მ³ B7.5	სულ კონსტრუქციის რაოდენობა n= 1: ∑ წონა, კგ A240C	∑ წონა, კგ A500C	ბეტონი მ³ B25	ბეტონი მ³ B7.5
1	12	A500C	400000	1	400	12	1000	0.888	-	888			-	888		
2	12	A500C	1200	500	600				0	-			0	-		
									0	-	24	-	0	-	24	-
								∑	0	888	24	-	0	888	24	-

შემკრავი კოჭების (შკ.1 ჭრილი 2-2) სპეციფიკაცია

პოზ.	⌀ (მმ)	კლასი	L (მმ)	n (ცალი)	Lxn მ	მასალის ამოკრეფა: ⌀ მმ	∑ Lxn მ	1 გრძ.მ. წონა, კგ	∑ წონა, კგ A240C	∑ წონა, კგ A500C	ბეტონი მ³ B25	ბეტონი მ³ B7.5	სულ კონსტრუქციის რაოდენობა n= 1: ∑ წონა, კგ A240C	∑ წონა, კგ A500C	ბეტონი მ³ B25	ბეტონი მ³ B7.5
1	20	A500C	707200	1	707.2	20	707.2	2.466	-	1743.96			-	1743.955		
I	8	A240C	1560	680	1060.8	8	1060.8	0.395	419.02	-			419.02	-		
									0	-	22	-	0	-	21.8	-
								∑	419.02	1743.96	22	-	419.02	1743.955	21.8	-

ფორმატი	დაკვეთა №	პროექტი №	ფაილის სახელი
A3	-	-	-

პირობითი აღნიშვნები

შენიშვნები

პროექტი: სავაჭრო ობიექტი,
მაღაზიის პროექტი.

მის: ძალაძე თბილისი, დიდი ლილო.
საკ.კ: 81.08.17.869.

თანამდებობა	გვარი	ხელმოწერა
დირექტორი	ნ.ქოქბალია	
მთ.არქიტექტორი		
ავტორი		
კონსტრუქტორი	ვ.გლიაძე	
დაამუშავა	ვ.გლიაძე	

ავტორი

საკონტაქტო ინფორმაციისთვის დარეკეთ
+995 511177201
coreinves.org.ge@gmail.com

დამკვეთი:
შპს „ბრანდა"

კონსტრუქციული ნაწილი

მასშტაბი	-	თარიღი	
ბლოკი			
ნახაზი			

ლენტური საძირკვლის და შემკრავი კოჭების სპეციფიკაცია -3.400 ნიშნულზე.

ახალი მშენებლობა

№	კორექტ.	თარიღი
1		
2		

სტადია	ნიდერი	ფურცელი 5
საპროექტო ნახაზები		

ფორმატი	დაკვეთა №	პროექტი №	ფაილის სახელი
A3	-	-	-

პირობითი აღნიშვნები

შენიშვნები

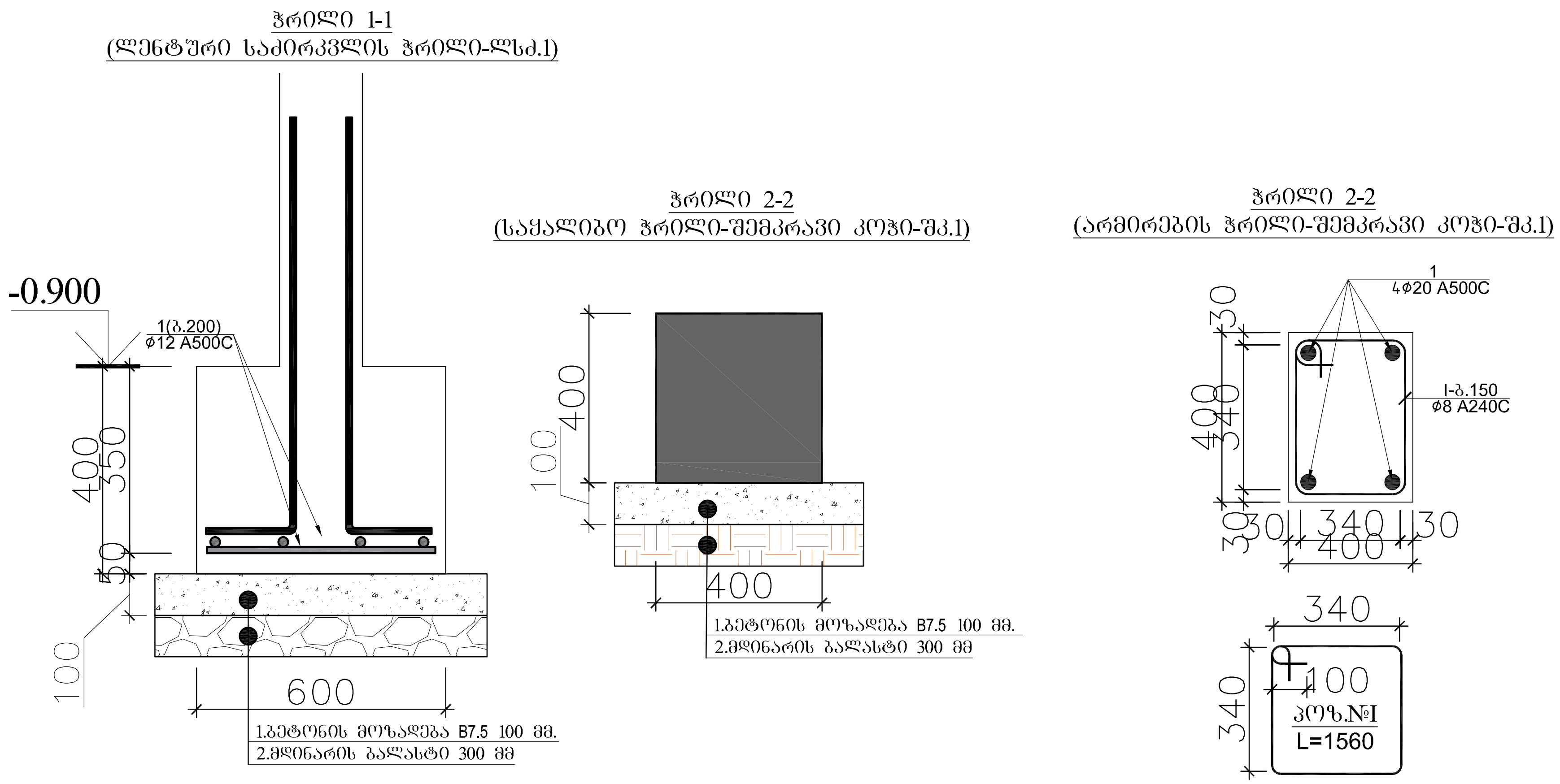

ლენტური საძირკვლის (ლს.1 ჭრილი 1-1) სპეციფიკაცია													სულ კონსტრუქციის რაოდენობა			
						მასალის ამოკრეფა							n= 1			
პოზ.	ø (მმ)	კლასი	L (მმ)	n (ცალი)	Lxn მ	ø მმ	∑ Lxn მ	1 გრძ.მ. წონა, კგ	∑ წონა , კგ		ბეტონი $მ^3$		∑ წონა , კგ		ბეტონი $მ^3$	
									A240C	A500C	B25	B7.5	A240C	A500C	B25	B7.5
1	12	A500C	240000	1	240	12	240	0.888	-	213.12	14	-	-	213.12	14.4	-
2	12	A500C	1200		0				0	-			0	-		
									0	-			0	-		
								∑	0	213.12	14	-	0	213.12	14.4	-

შემკრავი კოჭების (შკ.1 ჭრილი 2-2) სპეციფიკაცია													სულ კონსტრუქციის რაოდენობა			
						მასალის ამოკრეფა							n= 1			
პოზ.	ø (მმ)	კლასი	L (მმ)	n (ცალი)	Lxn მ	ø მმ	∑ Lxn მ	1 გრძ.მ. წონა, კგ	∑ წონა , კგ		ბეტონი $მ^3$		∑ წონა , კგ		ბეტონი $მ^3$	
									A240C	A500C	B25	B7.5	A240C	A500C	B25	B7.5
1	20	A500C	218400	1	218.4	20	218.4	2.466	-	538.574	6.7	-	-	538.5744	6.72	-
I	8	A240C	1560	210	327.6	8	327.6	0.395	129.4	-			129.4	-		
									0	-			0	-		
								∑	129.4	538.574	6.7	-	129.4	538.5744	6.72	-

პროექტი: სავაჭრო ობიექტი, მაღაზიის პროექტი.

მის: ქალაქი თბილისი, დიდი ლილო.
საკ.კ: 81.08.17.869.

თანამდებობა	გვარი	ხელმოწერა
დირექტორი	ნ.ქობალია	
მთ.არქიტექტორი		
ავტორი		
კონსტრუქტორი	ვ.ბლიაძე	
დაამუშავა	ვ.ბლიაძე	

ავტორი

საპროექტო და საინვესტიციო ბირთვი
+995 511177201
coreinves.org.ge@gmail.com

დამკვეთი:
შპს „ბრანდა"

კონსტრუქციული ნაწილი

მასშტაბი	-	თარიღი	
ბლოკი			
ნახაზი			

ლენტური საძირკვლის და შემკრავი კოჭების სპეციფიკაცია -0.900 ნიშნულზე.

ახალი მშენებლობა

№	კორექტ.	თარიღი
1		
2		

სტადია	ინდექსი	ფურცელი 6
საპროექტო ნახაზები		

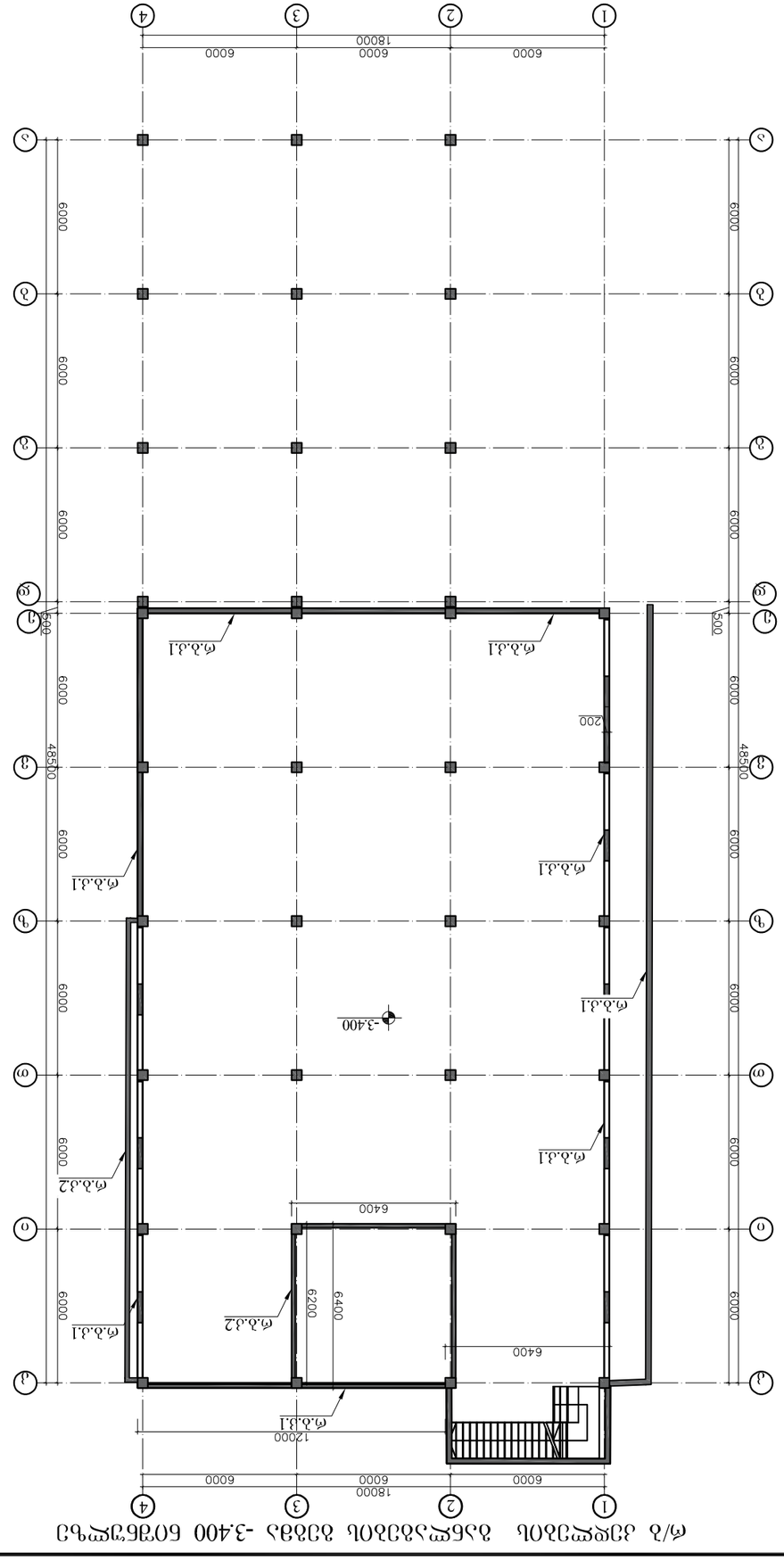
6000
6000
6000
18000
1
2
3
4
Ⓐ
Ⓑ
Ⓒ
Ⓓ
Ⓔ
Ⓕ
Ⓖ
Ⓗ
Ⓙ
48500
6000
200
500
ѓ.ѕ.ѕ.1
-3.400
12000
6400
6200

ф/з ѕѕѕ

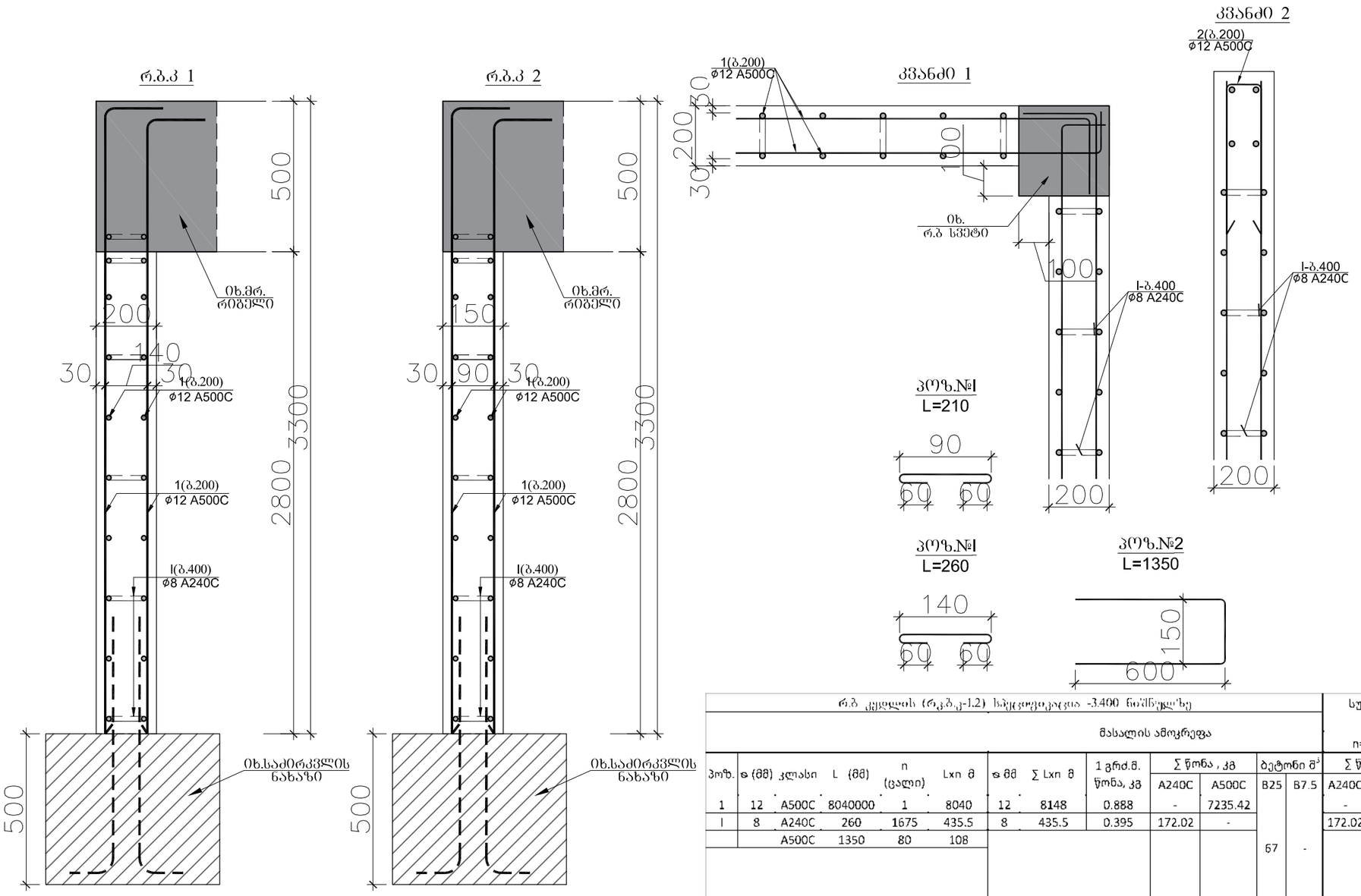

რ.ბ კედლის (რკ.ბ.კ-1.2) სპეციფიკაცია -3.400 ნიშნულზე

მასალის ამოკრეფა

პოზ.	ø (მმ)	კლასი	L (მმ)	n (ცალი)	Lxn მ	ø მმ	∑ Lxn მ	1 გრძ.მ. წონა, კგ	∑ წონა , კგ		ბეტონი მ³		∑ წონა , კგ		ბეტონი მ³	
									A240C	A500C	B25	B7.5	A240C	A500C	B25	B7.5
1	12	A500C	8040000	1	8040	12	8148	0.888	-	7235.42			-	7235.424		
I	8	A240C	260	1675	435.5	8	435.5	0.395	172.02	-			172.02	-		
		A500C	1350	80	108						67	-			67	-
								∑	172.02	7235.42	67	-	172.02	7235.424	67	-

სულ კონსტრუქციის რაოდენობა n= 1

ფორმატი	დაკვეთა №	პროექტი №	ფაილის სახელი
A3	-	-	-

ᲐᲠᲥᲘᲢᲔᲥᲢᲣᲠᲣᲚᲘ ᲐᲜᲒᲐᲠᲘᲨᲔᲑᲘ

ᲨᲔᲜᲘᲨᲕᲜᲔᲑᲘ

პროექტი: საავარო ობიექტი,
მაღაზიის პროექტი.

მის: ქალაქი თბილისი, დიდი ლილო.
საკ.კ: 81.08.17.869.

თანამდებობა	გვარი	ხელმოწერა
დირექტორი	ნ.ქობალია	
მთ.არქიტექტორი		
ავტორი		
კონსტრუქტორი	ვ.ბლიაძე	
დაამუშავა	ვ.ბლიაძე	

ავტორი

საკონტაქტო მონაცემები ავტორის

+995 511177201

coreinves.org.ge@gmail.com

დამკვეთი:
შპს „პრანდა"

კონსტრუქციული ნაწილი

მასშტაბი	-	თარიღი	
გლოკი			
ნახაზი			

რ/ბ კედლების სპეციფიკაცია -3.400 ნიშნულზე.

ახალი მშენებლობა

№	კორექტ.	თარიღი
1		
2		

სტადია	ეწდქსი	ფურცელი 8
საპროექტო ნახაზები		

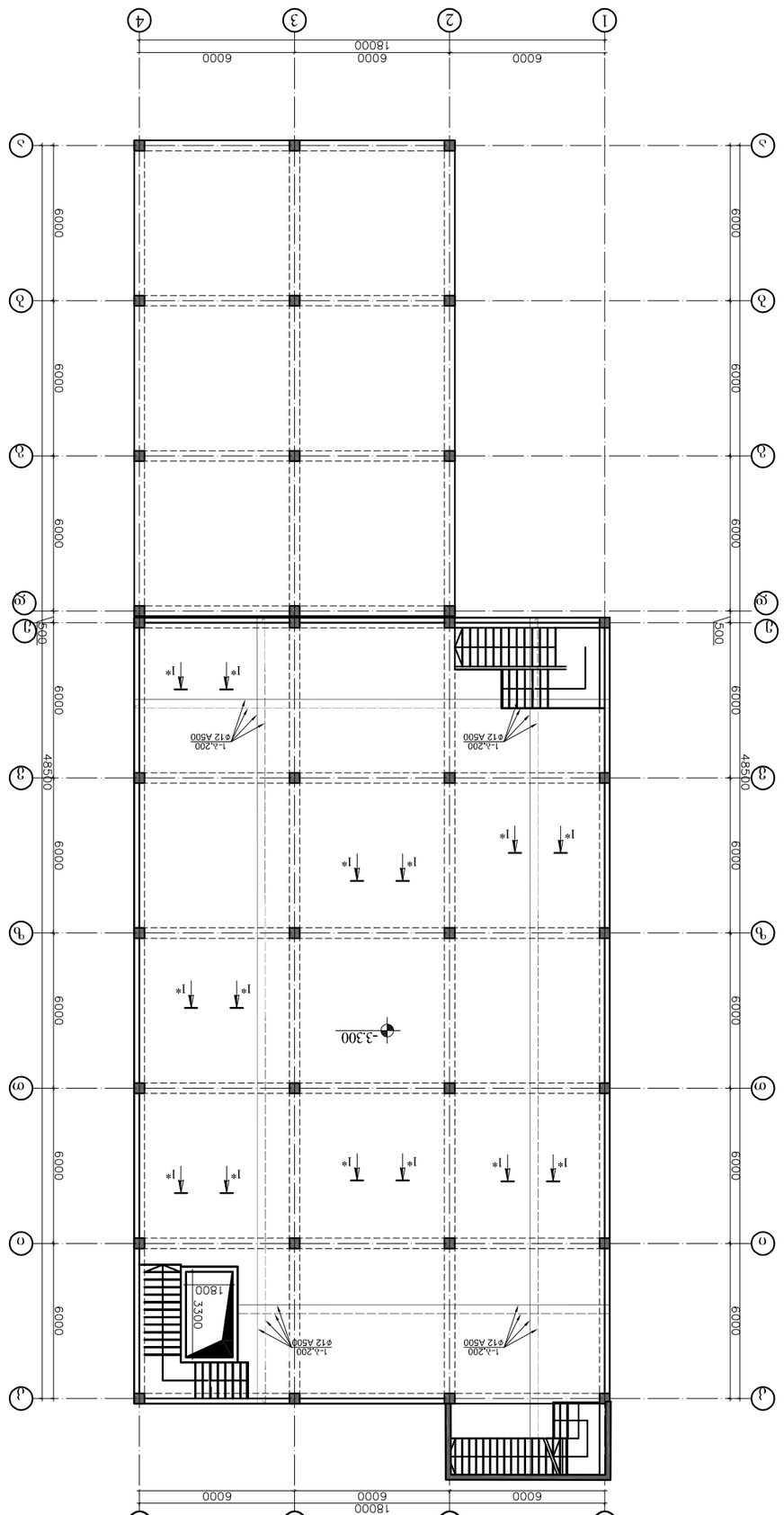

ВЕРТИКАЛЬНАЯ ПЛАНИРОВКА. РАЗРЕЗЫ. -3.300 ОТМЕТКА ЧЕРНОВОГО ПОЛА. ОТМЕТКА ВЕРХА ПЛИТЫ ПОКРЫТИЯ

ГИП	Исаева Р.Ш.		
Нач. отдела	Ахмедов Г.А.		
Гл. специалист	Магомедов А.Р.		
Специалист	Гаджиев М.К.		
Специалист	Алиева З.Н.		
Специалист	Омаров Т.И.		
Специалист	Расулова Д.М.		
Специалист	Шихалиев Р.Э.		
Специалист	Нурмагомедова А.С.		
Специалист	Юсупов К.Б.		
Специалист	Мусаева Л.Т.		
Специалист	Эфендиев Н.Г.		
Специалист	Курбанова С.А.		
Специалист	Абдуллаев И.М.		
Специалист	Сулейманова Х.Р.		
Специалист	Ибрагимов Т.Д.		
Специалист	Керимова Э.Ф.		
Специалист	Алиев Р.Х.		
Специалист	Мирзоева Н.К.		
Специалист	Гасанов Ш.А.		
Специалист	Ахмедова П.Р.		
Специалист	Османов Б.Т.		
Специалист	Халилова Э.М.		
Специалист	Рустамов Д.Н.		
Специалист	Бекова З.К.		
Специалист	Сафаров Р.Г.		
Специалист	Тагирова Л.Ш.		
Специалист	Ибрагимова Э.Р.		
Специалист	Магомедов Х.А.		
Специалист	Алиева Д.Р.		
Специалист	Гаджиева П.М.		
Специалист	Исмаилов Р.Т.		
Специалист	Ахмедов Р.Г.		
Специалист	Мусаев Т.Р.		
Специалист	Ибрагимов Р.Г.		
Специалист	Ахмедов Р.Г.		
Специалист	Ахмедов Р.Г.		
Специалист	Ахмед

ჭრილი 1*-1*

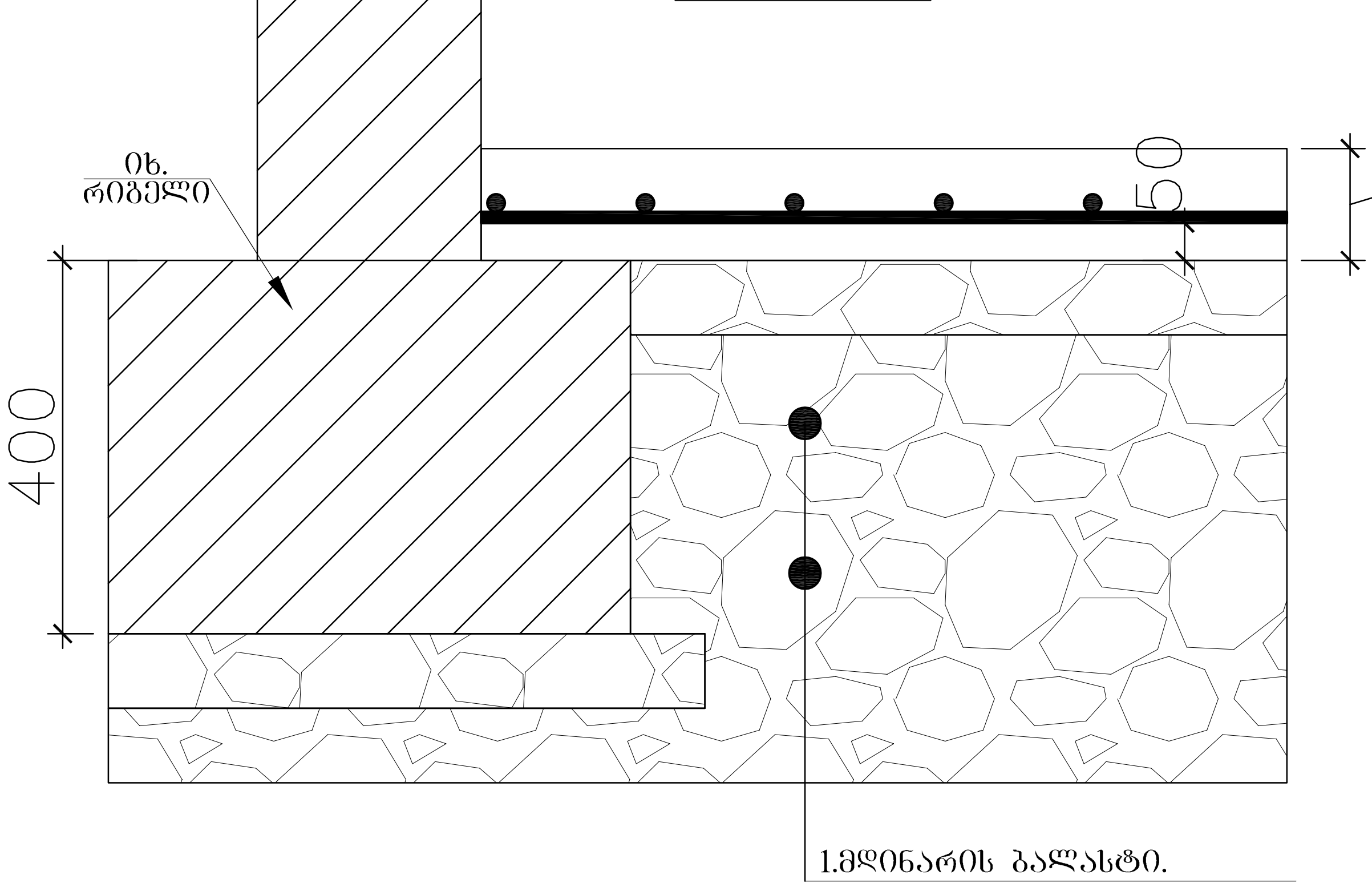

ჭრილი 1*-1*

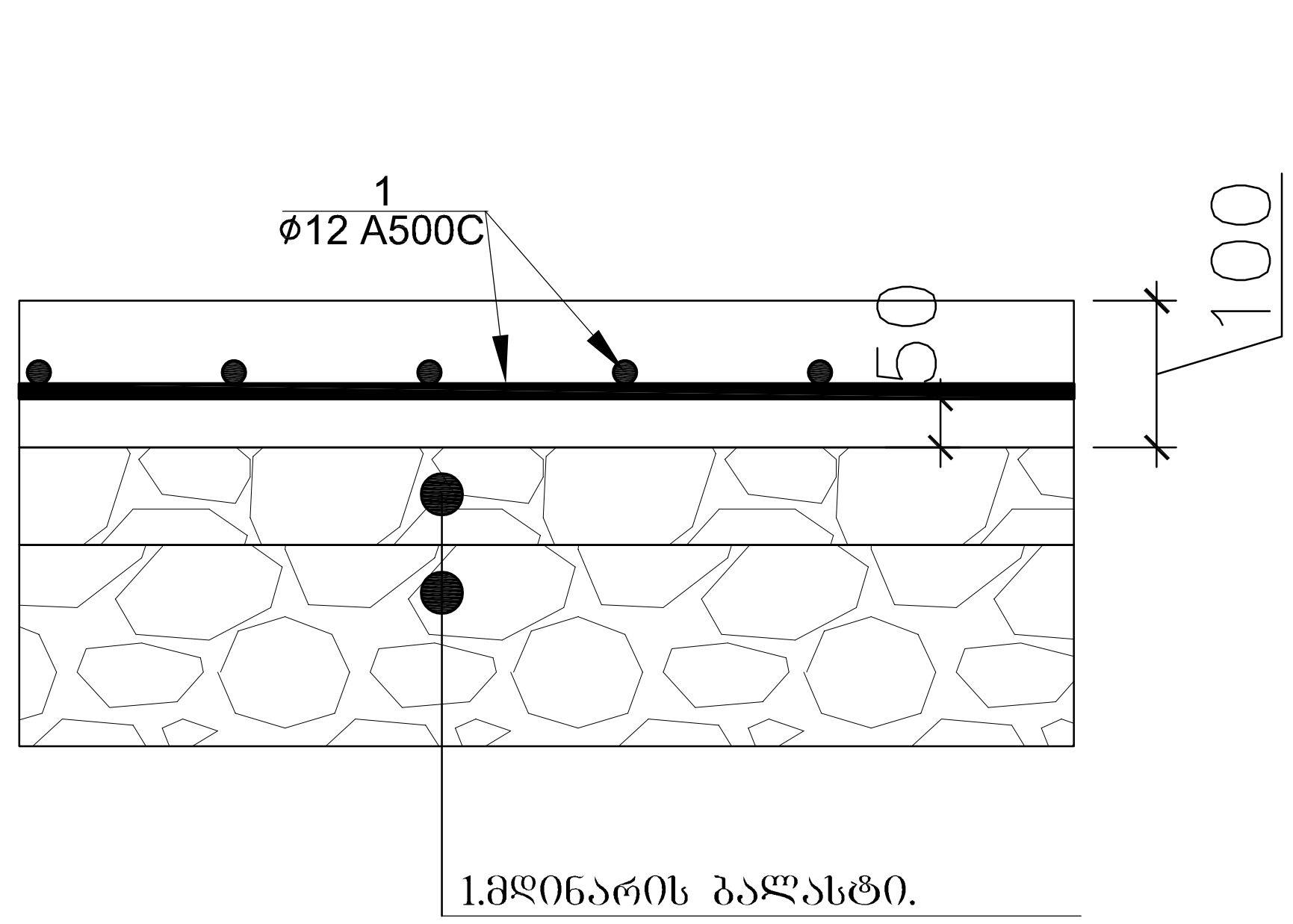

იატაკის ფილის სპეციფიკაცია -2.600 ნიშნულებზე													სულ კონსტრუქციის რაოდენობა			
						მასალის ამოკრეფა							n= 1			
პოზ.	ø (მმ)	კლასი	L (მმ)	n (ცალი)	Lxn მ	ø მმ	∑ Lxn მ	1 გრძ.მ. წონა, კგ	∑ წონა , კგ		ბეტონი $მ^3$		∑ წონა , კგ		ბეტონი $მ^3$	
									A240C	A500C	B25	B7.5	A240C	A500C	B25	B7.5
1	12	A500C	6347000	1	6347	12	6347	0.888	-	5636.14	58		-	5636.136	57.7	0
								∑	-	5636.14	58	0	-	5636.136	57.7	0

ფორმატი	დაკვეთა №	პროექტი №	ფაილის სახელი
A3	-	-	-

პირობითი აღნიშვნები

შენიშვნები

პროექტი: სავაჭრო ობიექტი,
მაღაზიის პროექტი.

მის: ქალაქი თბილისი, დიდი ლილო.
საკ.კ: 81.08.17.869.

თანამდებობა	გვარი	ხელმოწერა
დირექტორი	ნ.ქობალია	ნ. [signature]
მთ.არქიტექტორი		
ავტორი		
კონსტრუქტორი	ვ.ბლიაძე	ვ. [signature]
დაამუშავა	ვ.ბლიაძე	ვ. [signature]

ავტორი

საპროექტო და საინვესტიციო ბირთვი
+995 511177201
coreinves.org.ge@gmail.com

დამკვეთი:
შპს „ბრანდა"

კონსტრუქციული ნაწილი

მასშტაბი	-	თარიღი	
ბლოკი			
ნახაზი			

გადახურვის ფილის სპეციფიკაცია -2.600 ნიშნულზე.

ახალი მშენებლობა

№	კორექტ.	თარიღი
1		
2		

სტადია	ინდექსი	ფურცელი 10
საპროექტო ნახაზები		

ვერტიკალური ელემენტების განლაგების სქემა -0.800 და +0.000 ნიშნულებზე

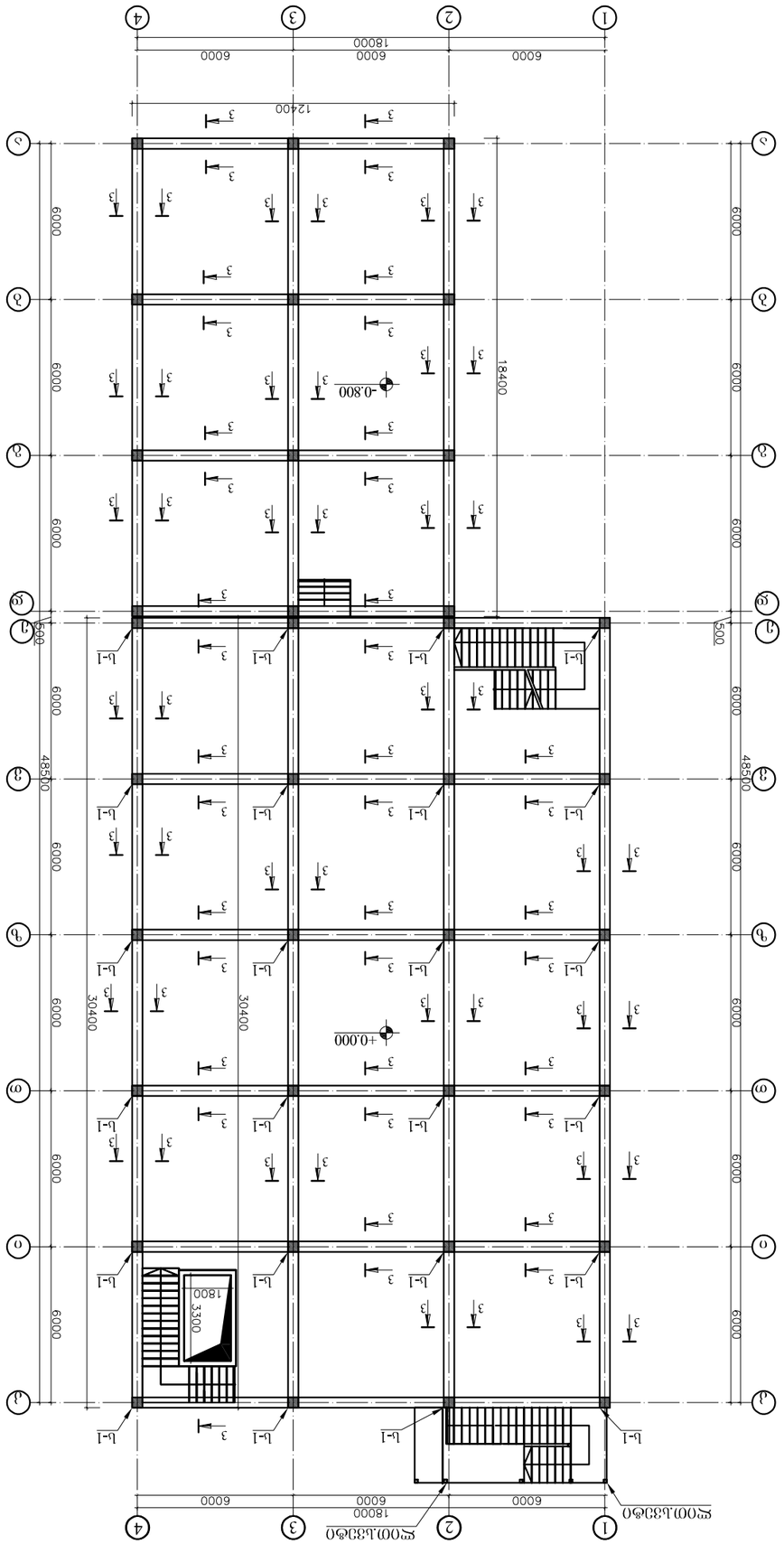

შენიშვნა:	სვეტების (შპილების,	
	გაჯირითების ან	
	ანკერების	
	ადგილმდებარეობა	
	ტექნიკური	
	ზედამხედველობის	
	სამსახურის	
	წარმომადგენელთან	
	შეთანხმებით	
	დაზუსტდეს.	

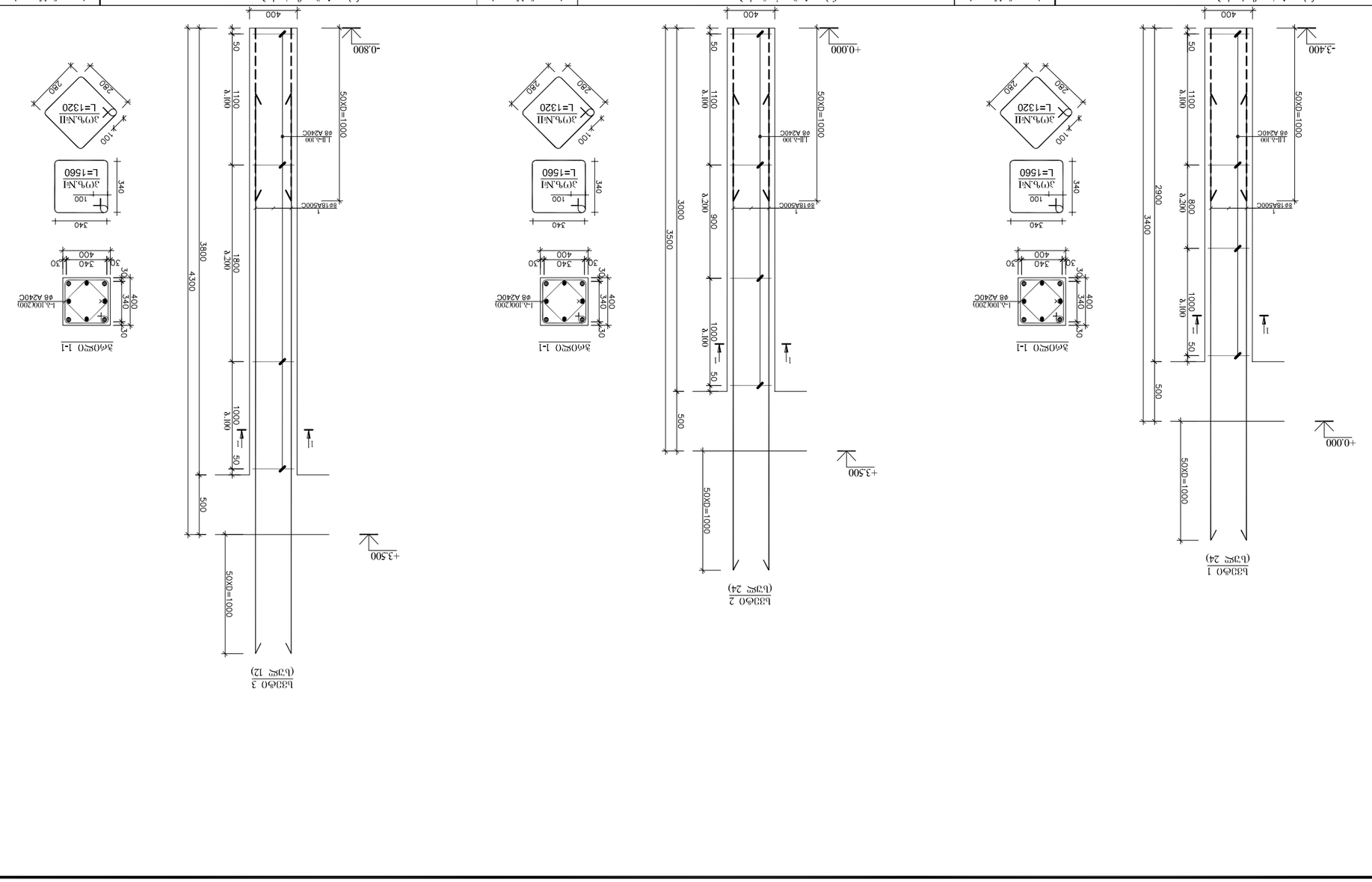

| ЗЧ.Ф.№ | Ф.Ц.Ш.Ф.Ъ.Ы.Ъ.Ы.Ъ.Ы

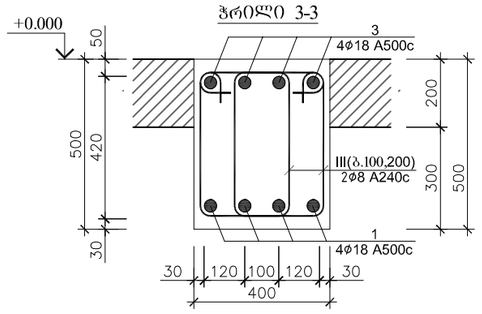

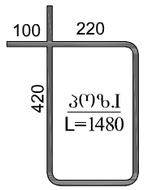

შენიშვნები:
1.არმატურის დამცავი შრე ნაჩვენებია არმატურის კიდეებიდან;
2.არმატურების გაწყვეტა აუცილებლად შესრულდეს: ზედა შრეში - მალის შუა ნაწილში;
ქვედა შრეში - რიგელის დაჭრდნობის ადგილებში;
3.არმატურების გადაბმა/ჩაანკერება მოხდეს გადაბმის სიგრძით 50Ø.
4.ფილის კონსოლურ ნაწილში ჩამატებული რიგელების არმირება აუცილებელია
იქოს უწყვეტი არმატურით გადაბმის გარეშე, როგორც ზედა არმატურა ასევე ქვედა არმატურა.
5.მონოლითურ რ.ბ რიგელებზე ბეტონი გამოყენებული იქნას B25 კლასის.

მონოლითური რიგელის ტიპიური გრძივი ჭრილი (არმატურებების განაწილების)

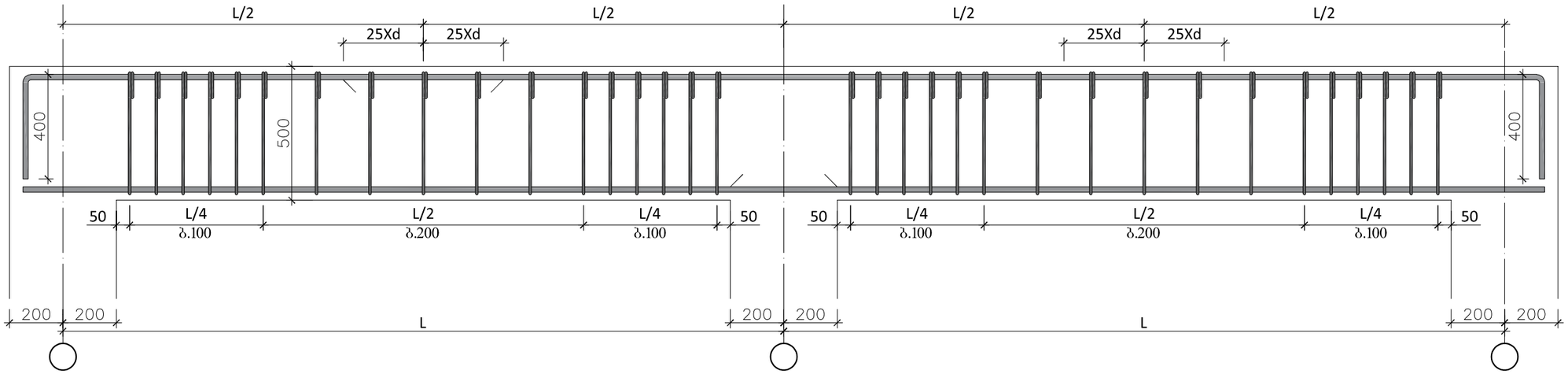

მონოლითური რ.ბ-ის რიგელების სპეციფიკაცია (ჭრილი 3-3) +0.600 ნიშნულზე

პოზ.	⌀ (მმ)	კლასი	L (მმ)	n (ცალი)	Lxn მ	მასალის ამოკრეფა ⌀ მმ	∑ Lxn მ	1 გრძ.მ. წონა, კგ	∑ წონა , კგ A240C	∑ წონა , კგ A500C	ბეტონი მ³ B25	ბეტონი მ³ B7.5	სულ კონსტრუქციის რაოდენობა n= 1 ∑ წონა , კგ A240C	∑ წონა , კგ A500C	ბეტონი მ³ B25	ბეტონი მ³ B7.5
1	18	A500C	11280000	1	11280	18	11280	1.998	-	22537.4	47	-	-	22537.44	47	-
2	18	A500C	10340000	1	10340	18	10340	1.998	-	20659.3			-	20659.32		
I	8	A240C	1480	2350	3478	8	3478	0.395	1373.8	-			1373.8	-		

ფორმატი	დაკვეთა №	პროექტი №	ფაილის სახელი
A3	-	-	-

პირობითი აღნიშვნები

შენიშვნები

პროექტი: სავაჭრო ობიექტი, მალაზიის პროექტი.

მის: ქალაქი თბილისი, დიდი ლილო. საკ.კ: 81.08.17.869.

თანამდებობა	გვარი	ხელმოწერა
დირექტორი	ნ.ქოგალია	
მთ.არქიტექტორი		
ავტორი		
კონსტრუქტორი	ვ.გლიაძე	
დაამუშავა	ვ.გლიაძე	

ავტორი

საკონტაქტო დასაკავშირებელი ინფორმაცია
+995 511177201
coreinves.org.ge@gmail.com

დამკვეთი: შპს „პრანდა"

კონსტრუქციული ნაწილი

მასშტაბი	-	თარიღი	
ბლოკი			
ნახაზი			

მონოლითური რიგელების სპეციფიკაცია.

ახალი მშენებლობა

№	კორექტ.	თარიღი
1		
2		

სტადია	ინდექსი	ფურცელი 13
საპროექტო ნახაზები		

გადახურვის ფილის არმირების გეგმა -0.800 და +0.000 ნიშნულზე

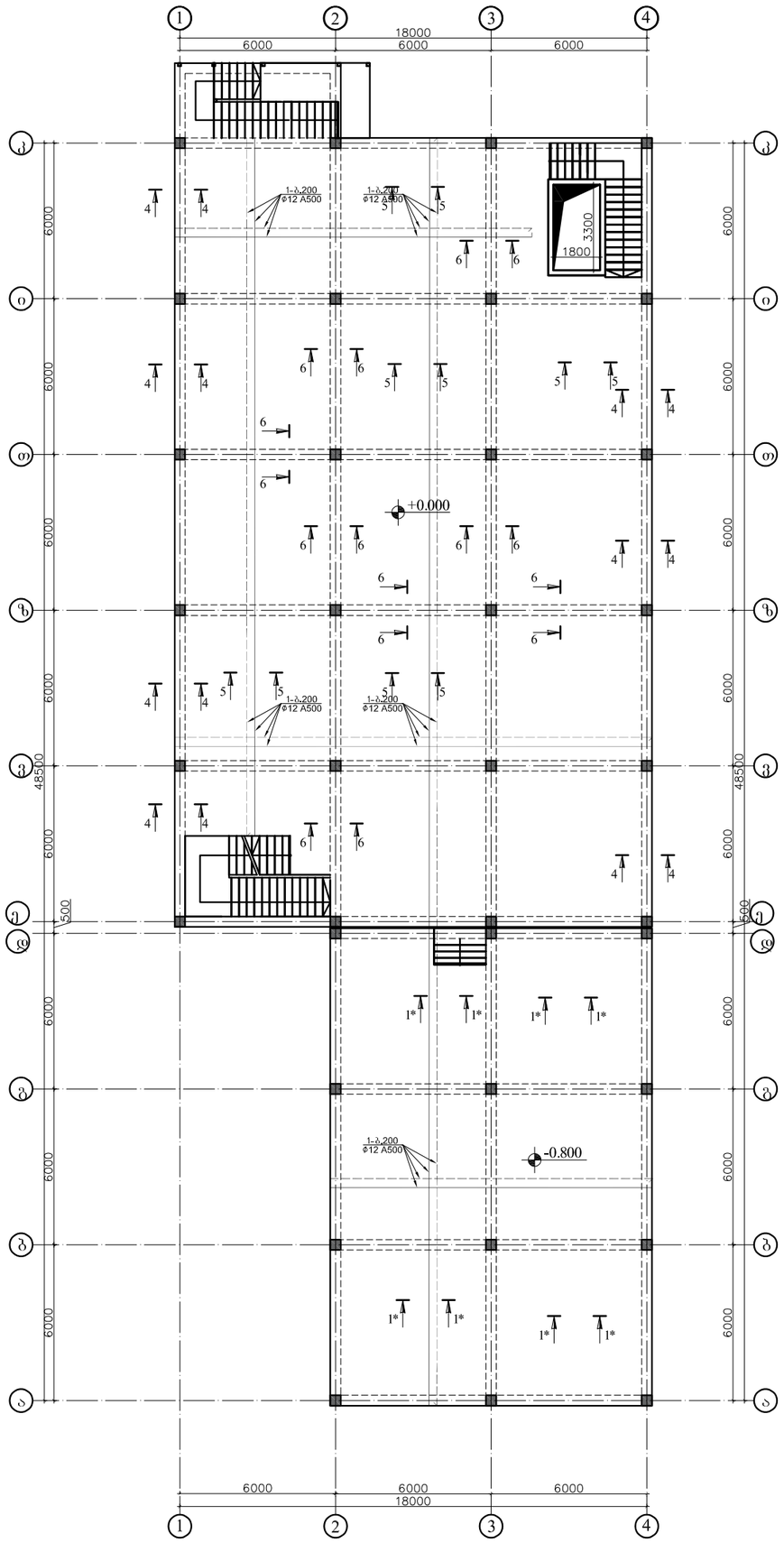

ფორმატი	დაკვეთა №	პროექტი №	ფაილის სახელი
A3	-	-	-

აპრობაციის აღნიშვნები

შენიშვნები

პროექტი: სავაჭრო ობიექტი, მაღაზიის პროექტი.

მის: ქალაქი თბილისი, დიდი ლილო.
საკ.კ: 81.08.17.869.

თანამდებობა	გვარი	ხელმოწერა
დირექტორი	ნ.ძოგალია	
მთ.არქიტექტორი		
ავტორი		
კონსტრუქტორი	ვ.ბლიაძე	
დაამუშავა	ვ.ბლიაძე	

ავტორი

საკონტაქტო დასაკავშირებელი ინფორმაცია
+995 511177201
coreinves.org.ge@gmail.com

დამკვეთი:
შპს „პრანდა"

კონსტრუქციული ნაწილი

მასშტაბი	-	თარიღი	
გლოკი			
ნახაზი			

გადახურვის ფილის არმირების გეგმა -0.800 და +0.000 ნიშნულზე.

ახალი მშენებლობა

№	კორექტ.	თარიღი
1		
2		

სტადია	ინდექსი	ფურცელი 14
საპროექტო ნახაზები		

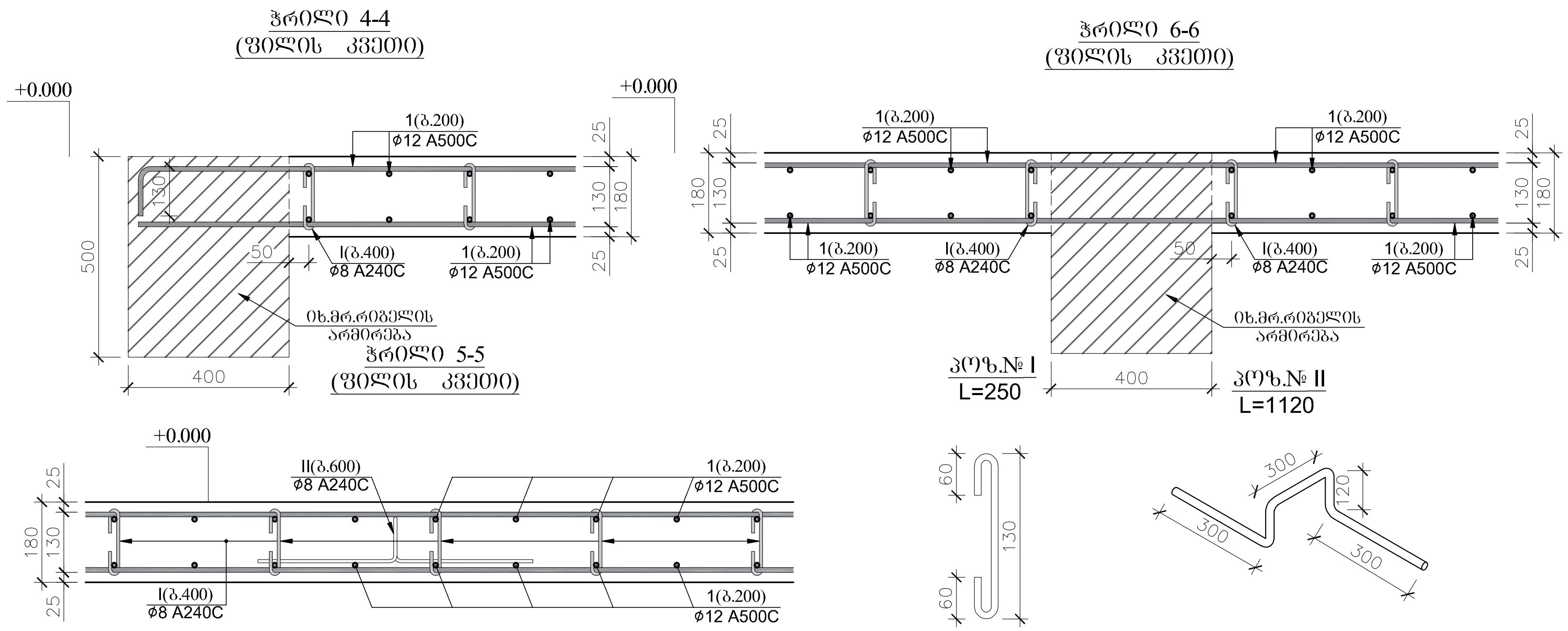

გადახურვის ფილის სპეციფიკაცია +0.000 ნიშნულზე													
არმატურის სპეციფიკაცია						მასალის ამოკრეფა							
პოზ.	ø (მმ)	კლასი	L (მმ)	n (ცალი)	Lxn მ	ø მმ	∑ Lxn მ	1 გრძ.მ. წონა, კგ	∑ წონა , კგ		ბეტონი $მ^3$	
									A240C	A500C	B25	B7.5
1	12	A500C	1.2E+07	1	12180	12	12180	0.888	-	10815.8	104	0
2	8	A240C	250	2900	725	8	2673.8	0.395	1056.2	-		
I	8	A240C	1120	1740	1948.8							
მასალის საერთო ხარჯი ერთ კონსტრუქციულ ელემენტზე:								∑=	1056.2	10815.8	104	0
კონსტრუქციის რაოდენობა:							n=	1	1056.2	10815.8	104	0
არმატურის წონა 1 $მ^3$ ბეტონში										113.716	კგ/$მ^3$	

შენიშვნები:

1.არმატურის დამცავი შრე ნაჩვენებია არმატურის კიდეებიდან;

2.არმატურების გაწყვეტა შესრულდეს: ზედა შრეში - მალის შუა ნაწილში;
ქვედა შრეში - რიგელის დაყრდნობის ადგილებში;

3.კონსოლზე გადასული <u>ძირითადი</u> და ასევე <u>დამატებული ზედა შრის</u> არმირება
აუცილებელია, რომ არმატურის ღეროები იყოს უწყვეტი და ერთიანი.
დაუშვებელია კონსოლურ ნაწილზე გადაბმა, აუცილებელია მოხდეს ბადის
ბოწყობა მთლიანი უწყვეტი ღეროებით.

4.არმატურების გადაბმა მოხდეს სხვადასხვა დონეზე, გადაბმის სიგრძით 50Ø.

5.ერთ კვეთში არ უნდა იყოს გადაბმული , მთლიანი არმატურის
რაოდენობის 50%-ზე მეტი.

ფორმატი	დაკვეთა №	პროექტი №	ფაილის სახელი
A3	-	-	-

პირობითი აღნიშვნები

შენიშვნები

პროექტი: სავაჭრო ობიექტი, მაღაზიის პროექტი.

მის: ქალაქი თბილისი, დიდი ლილო.
საკ.კ: 81.08.17.869.

თანამდებობა	გვარი	ხელმოწერა
დირექტორი	ნ.ქობალია	
მთ.არქიტექტორი		
ავტორი		
კონსტრუქტორი	ვ.ბლიაძე	
დაამუშავა	ვ.ბლიაძე	

ავტორი
საპროექტო დასაინვესტიციო ბირთვი
+995 511177201
coreinves.org.ge@gmail.com

დამკვეთი:
შპს „ბრანდა"

კონსტრუქციული ნაწილი

მასშტაბი - თარიღი

ბლოკი

ნახაზი

გადახურვის ფილის სპეციფიკაცია +0.000 ნიშნულზე

ახალი მშენებლობა

№	კორექტ.	თარიღი
1		
2		

სტადია: საპროექტო ნახაზები | ინდექსი | ფურცელი 15

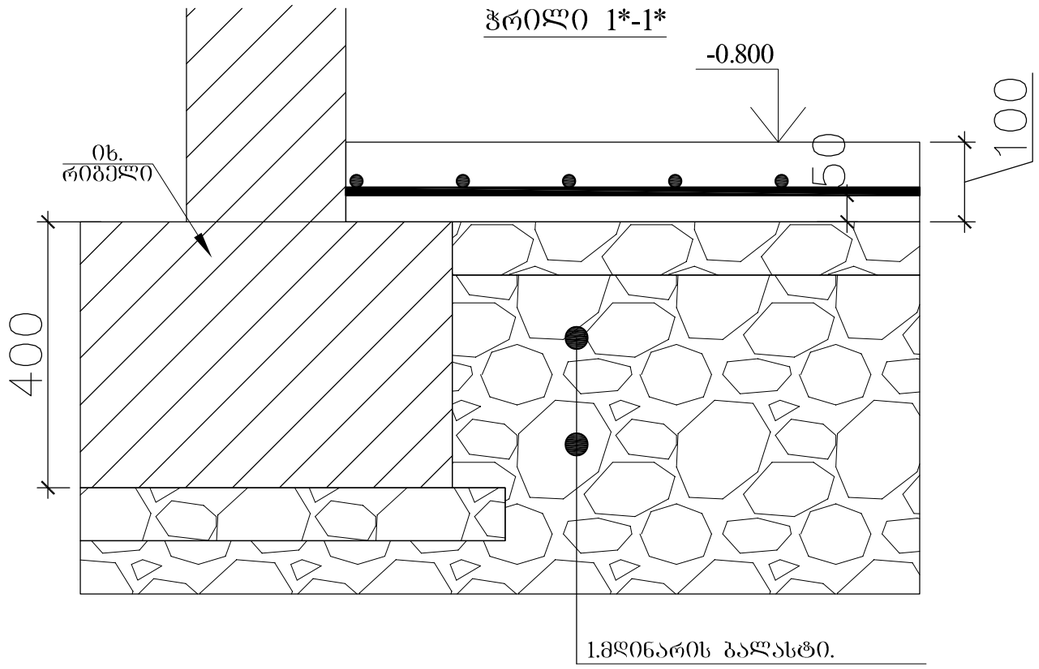

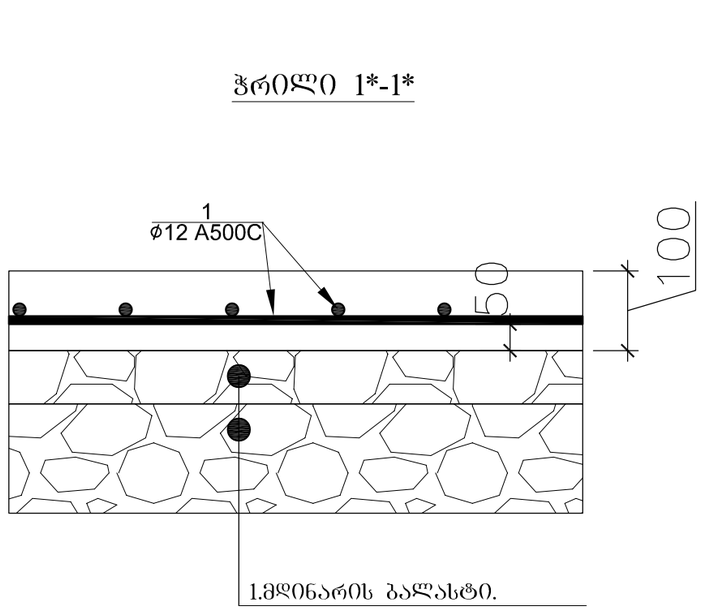

იატაკის ფილის სპეციფიკაცია -0.800 ნიშნულებზე															
						მასალის ამოკრეფა						სულ კონსტრუქციის რაოდენობა			
												n= 1			
პოზ.	⌀ (მმ)	კლასი	L (მმ)	n (ცალი)	Lxn მ	⌀ მმ	∑ Lxn მ	1 გრძ.მ. წონა, კგ	∑ წონა , კგ		ბეტონი მ³		∑ წონა , კგ		ბეტონი მ³	
									A240C	A500C	B25	B7.5	A240C	A500C	B25	B7.5
1	12	A500C	2508000	1	2508	12	2508	0.888	-	2227.1	23		-	2227.104	22.8	0
								∑	-	2227.1	23	0	-	2227.104	22.8	0

ფორმატი	დაკვეთა №	პროექტი №	ფაილის სახელი
A3	-	-	-

აპრობაციის აღნიშვნები

შენიშვნები

პროექტის: საჯარო ობიექტი,
მაღაზიის პროექტი.

მის: ქალაქი თბილისი, დიდი ლილო.
საკ.კ: 81.08.17.869.

თანამდებობა	გვარი	ხელმოწერა
დირექტორი	ნ.ქოქბალია	
მთ.არქიტექტორი		
ავტორი		
კონსტრუქტორი	ვ.ბლიაძე	
დაამუშავა	ვ.ბლიაძე	

ავტორი

საკონტაქტო დასაკავშირებელი ინფორმაცია
+995 511177201
coreinves.org.ge@gmail.com

დამკვეთი:
შპს „ბრანდა"

კონსტრუქციული ნაწილი

მასშტაბი	-	თარიღი	
გლობკი			
ნახაზი			

გადახურვის ფილის სპეციფიკაცია -0.800 ნიშნულზე.

ახალი მშენებლობა

№	კორექტ.	თარიღი
1		
2		

სტადია	ინდექსი	ფურცელი 16
საპროექტო ნახაზები		

მონოლითური რიგელებისა და სვეტების მოწყობის სქემა +3.500 ნიშნულზე

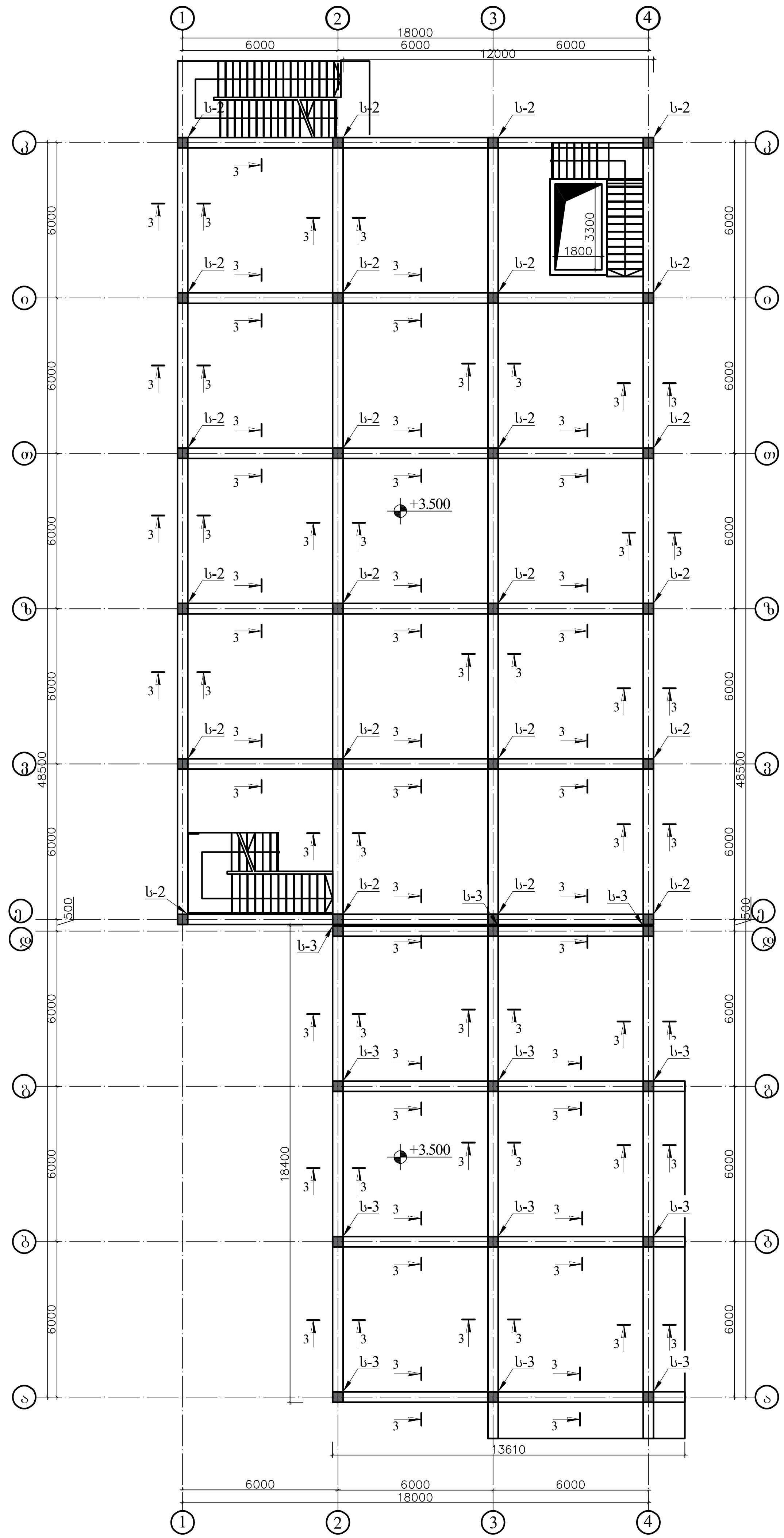

ფორმატი	დაკვეთა №	პროექტი №	ფაილის სახელი
A3	-	-	-

პირობითი აღნიშვნები

შენიშვნები

პროექტი: სავაჭრო ობიექტი, მაღაზიის პროექტი.

მის: ქალაქი თბილისი, დიდი ლილო.
საკ.კ: 81.08.17.869.

თანამდებობა	გვარი	ხელმოწერა
დირექტორი	ნ.ქობალია	
მთ.არქიტექტორი		
ავტორი		
კონსტრუქტორი	ვ.ბლიაძე	
დაამუშავა	ვ.ბლიაძე	

ავტორი

დამკვეთი:
შპს „ბრანდა"

საპროექტო და საინვესტიციო ბირთვი
+995 511177201
coreinves.org.ge@gmail.com

კონსტრუქციული ნაწილი

მასშტაბი	-	თარიღი	
ბლოკი			
ნახაზი			

მონოლითური რიგელებისა და სვეტების მოწყობის სქემა +3.500 ნიშნულზე.

ახალი მშენებლობა

№	კორექტ.	თარიღი
1		
2		

სტადია	ინდექსი	ფურცელი 17
საპროექტო ნახაზები		

გადახურვის ფილის არმირების გეგმა +3.500 ნიშნულზე

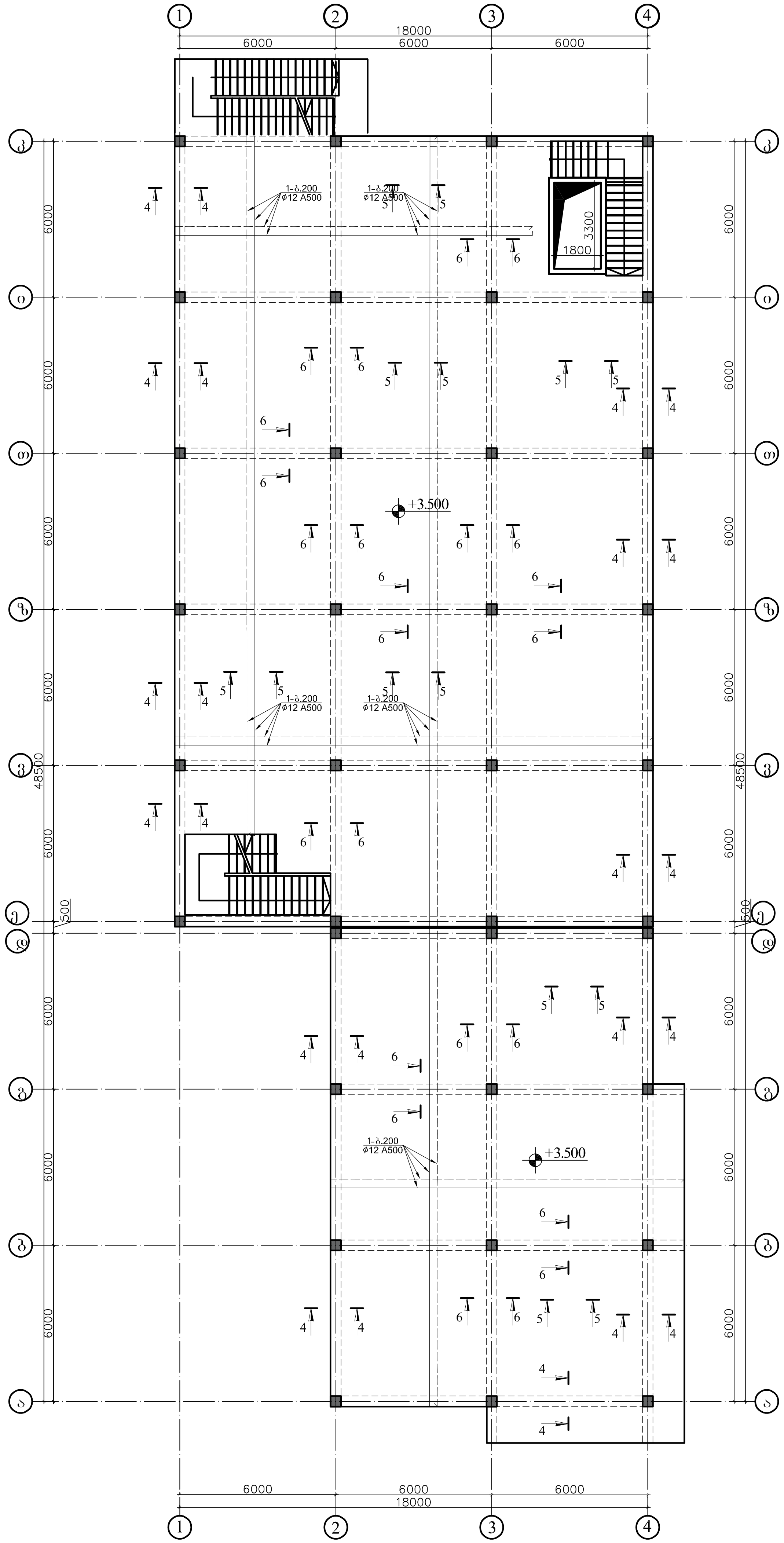

ფორმატი	დაკვეთა №	პროექტი №	ფაილის სახელი
A3	-	-	-

პირობითი აღნიშვნები

შენიშვნები

პროექტი: სავაჭრო ობიექტი,
მაღაზიის პროექტი.

მის: ქალაქი თბილისი, დიდი ლილო.
საკ.კ: 81.08.17.869.

თანამდებობა	გვარი	ხელმოწერა
დირექტორი	ნ.ქობალია	[signature]
მთ.არქიტექტორი		
ავტორი		
კონსტრუქტორი	ვ.ბლიაძე	[signature]
დაამუშავა	ვ.ბლიაძე	[signature]

ავტორი

დამკვეთი:
შპს „ბრანდა"

საპროექტო და საინვესტიციო ბირთვი
+995 511177201
coreinves.org.ge@gmail.com

კონსტრუქციული ნაწილი

მასშტაბი	-	თარიღი	
ბლოკი			
ნახაზი			

გადახურვის ფილის არმირების გეგმა +3.500 ნიშნულზე.

ახალი მშენებლობა

№	კორექტ.	თარიღი
1		
2		

სტადია	ინდექსი	ფურცელი 19
საპროექტო ნახაზები		

ფორმატი	დამკვეთი №	პროექტი №	ფურცლის სახელი
A3	-	-	-

პირობითი აღნიშვნები

შენიშვნები

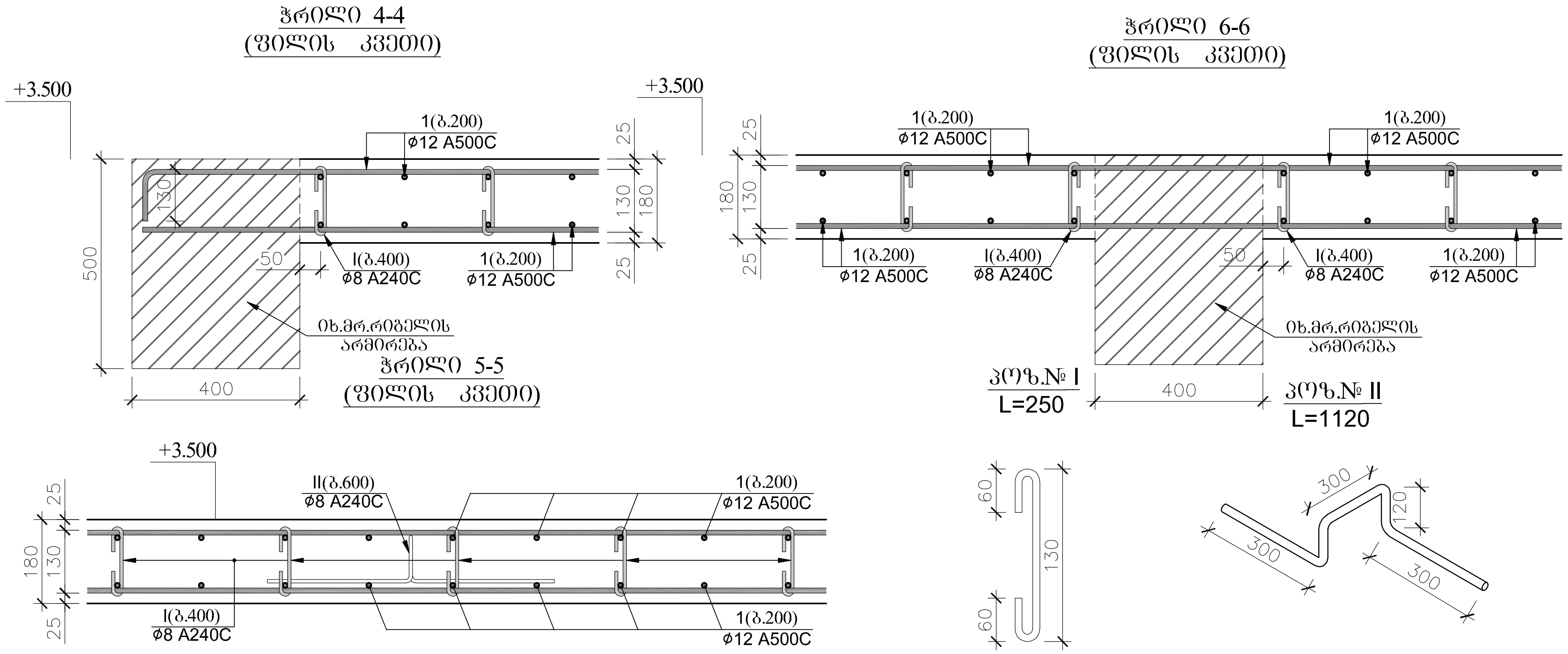

შენიშვნები:
1.არმატურის დამცავი შრე ნაჩვენებია არმატურის კიდეებიდან;
2.არმატურების გაწყვეტა შესრულდეს: ზედა შრეში - მალის შუა ნაწილში;
ქვედა შრეში - რიგელის დაყრდნობის ადგილებში;
3.კონსოლზე გადასული <u>ძირითადი</u> და ასევე <u>დამატებული ზედა შრის</u> არმირება
აუცილებელია, რომ არმატურის ღეროები იყოს უწყვეტი და ერთიანი.
დაუშვებელია კონსოლურ ნაწილზე გადაბმა, აუცილებელია მოხდეს ბადის
ბოწყობა მთლიანი უწყვეტი ღეროებით.
4.არმატურების გადაბმა მოხდეს სხვადასხვა დონეზე, გადაბმის სიგრძით 50Ø.
5.ერთ კვეთში არ უნდა იყოს გადაბმული , მთლიანი არმატურის
რაოდენობის 50%-ზე მეტი.

გადახურვის ფილის სპეციფიკაცია +4.150 ნიშნულზე

არმატურის სპეციფიკაცია						მასალის ამოკრეფა						
პოზ.	ø (მმ)	კლასი	L (მმ)	n (ცალი)	Lxn მ	ø მმ	∑ Lxn მ	1 გრძ.მ. წონა, კგ	∑ წონა , კგ A240C	∑ წონა , კგ A500C	ბეტონი $მ^3$ B25	ბეტონი $მ^3$ B7.5
1	12	A500C	1.7E+07	1	17220	12	17220	0.888	-	15291.4	148	0
2	8	A240C	250	4100	1025	8	3780.2	0.395	1493.2	-		
I	8	A240C	1120	2460	2755.2							
მასალის საერთო ხარჯი ერთ კონსტრუქციულ ელემენტზე:								∑=	1493.2	15291.4	148	0
კონსტრუქციის რაოდენობა:							n=	1	1493.2	15291.4	148	0
არმატურის წონა 1 $მ^3$ ბეტონში										113.716	კგ/$მ^3$	

პროექტი: სავაჭრო ობიექტი, მაღაზიის პროექტი.

მის: ქალაქი თბილისი, დიდი ლილო.
საკ.კ: 81.08.17.869.

თანამდებობა	გვარი	ხელმოწერა
დირექტორი	ნ.ქობალია	ნ. [signature]
მთ.არქიტექტორი		
ავტორი		
კონსტრუქტორი	ვ.ბლიაძე	ვ. [signature]
დაამუშავა	ვ.ბლიაძე	ვ. [signature]

ავტორი

საპროექტო და საინვესტიციო ბირთვი
+995 511177201
coreinves.org.ge@gmail.com

დამკვეთი:
შპს „ბრანდა"

კონსტრუქციული ნაწილი

მასშტაბი	-	თარიღი	
ბლოკი			
ნახაზი			

გადახურვის ფილის არმირების გეგმა +4.150 ნიშნულზე.

ახალი მშენებლობა

№	კორექტ.	თარიღი
1		
2		

სტადია	ინდექსი	ფურცელი 20
საპროექტო ნახაზები		

მონოლითური რიგელებისა და სვეტების მოწყობის სქემა +6.600 ნიშნულზე

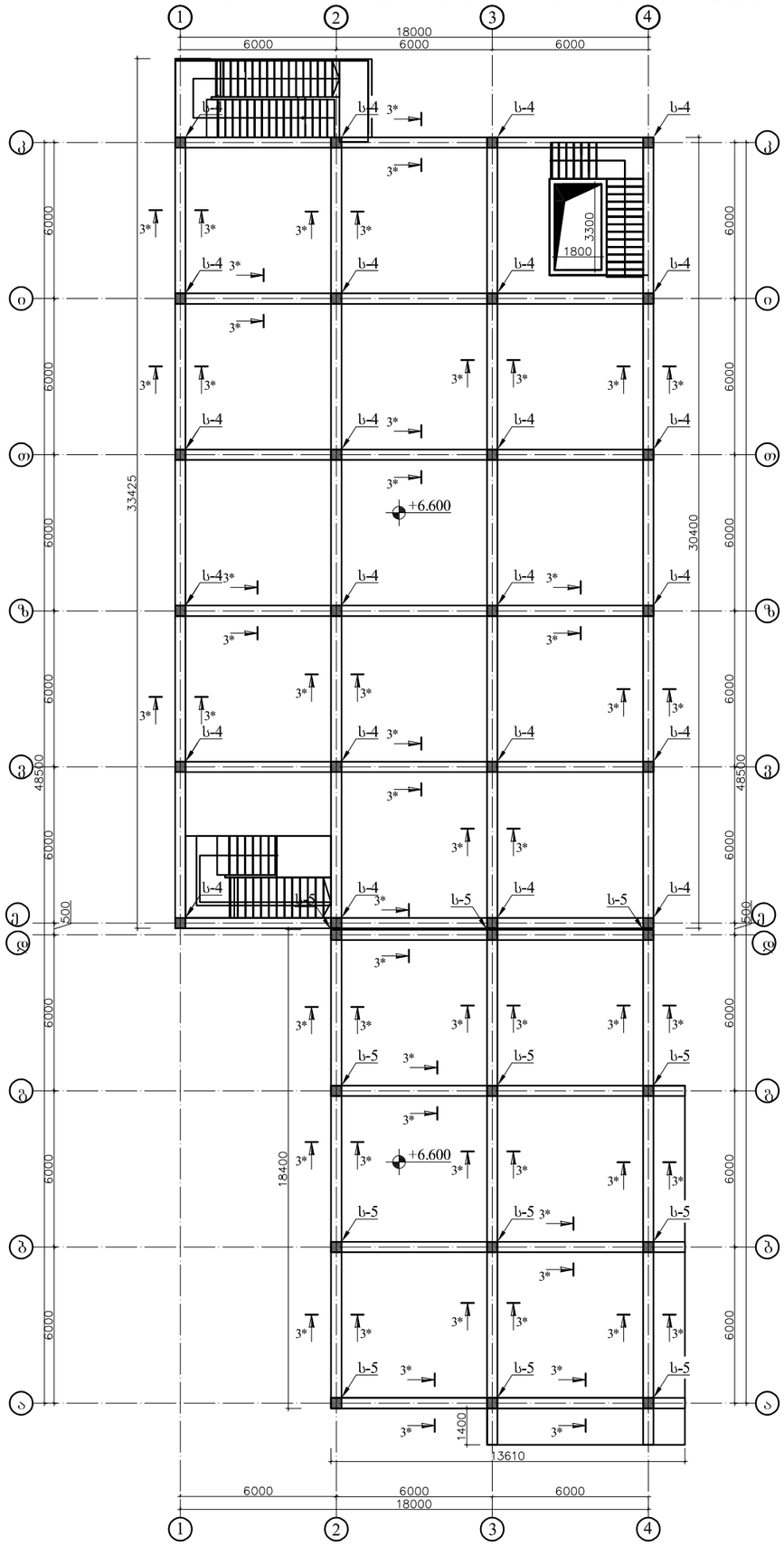

ფორმატი	დაკვეთა №	პროექტი №	ფაილის სახელი
A3	-	-	-

აპრობითი აღნიშვნები

შენიშვნები

პროექტი: სავაჭრო ობიექტი,
მაღაზიის პროექტი.

მის: ქალაქი თბილისი, დიდი ლილო.
საკ.კ: 81.08.17.869.

თანამდებობა	გვარი	ხელმოწერა
დირექტორი	ნ.ქოქალია	
მთ.არქიტექტორი		
ავტორი		
კონსტრუქტორი	ვ.ბლიაძე	
დაამუშავა	ვ.ბლიაძე	

ავტორი

საკონტაქტო მასალებისთვის გირჩევთ

+995 511177201

coreinves.org.ge@gmail.com

დამკვეთი:
შპს „პრანდა"

კონსტრუქციული ნაწილი

მასშტაბი	-	თარიღი	

ბლოკი

ნახაზი

მონოლითური რიგელებისა და სვეტების მოწყობის სქემა +6.600 ნიშნულზე.

ახალი მშენებლობა

№	კორექტ.	თარიღი
1		
2		

სტადია	ობიექტი	შურცელი 21
საპროექტო ნახაზები		

ფორმატი	დაკვეთა №	პროექტი №	ფაილის სახელი
A3	-	-	-

პირობითი აღნიშვნები

შენიშვნები

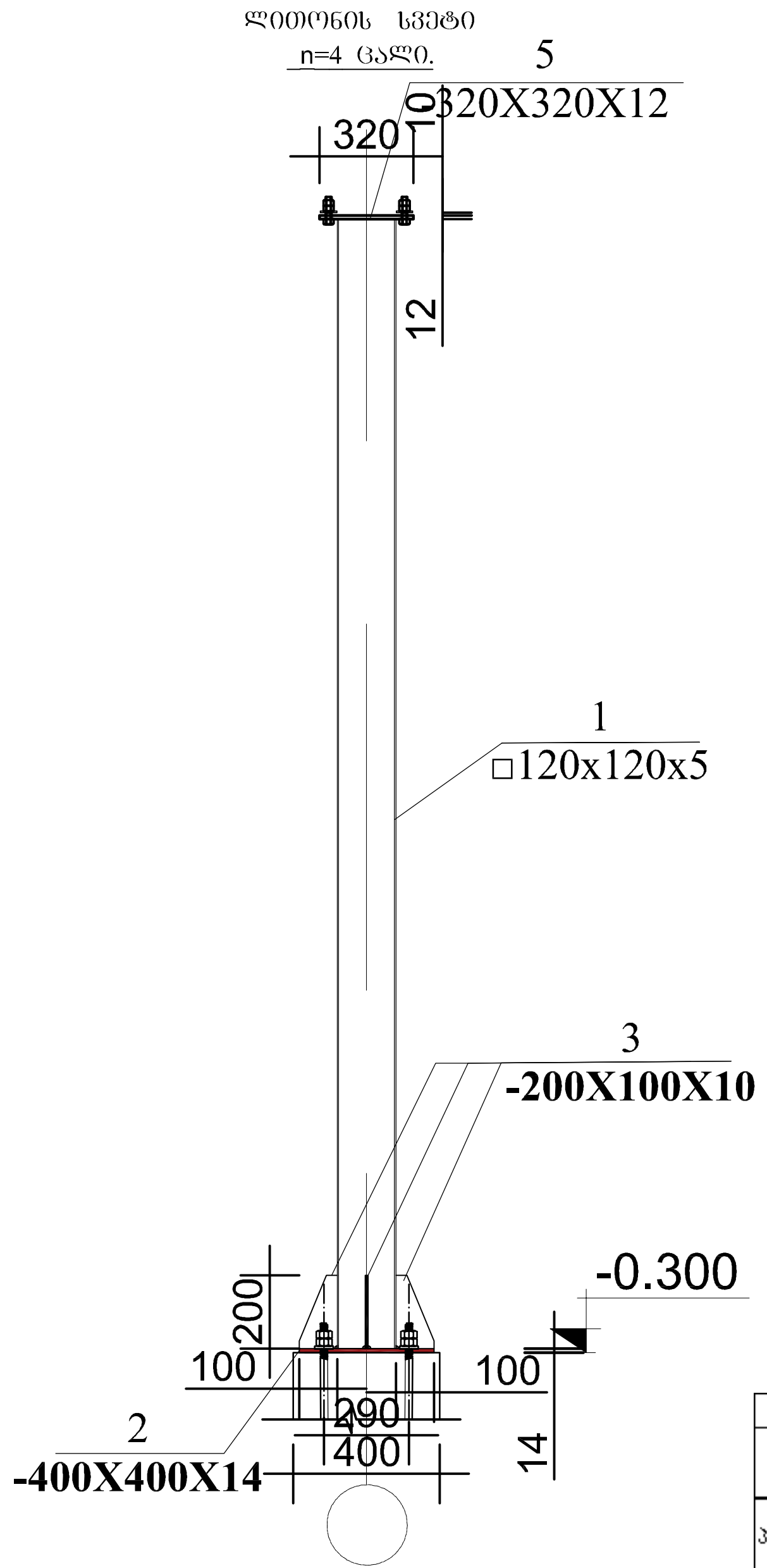

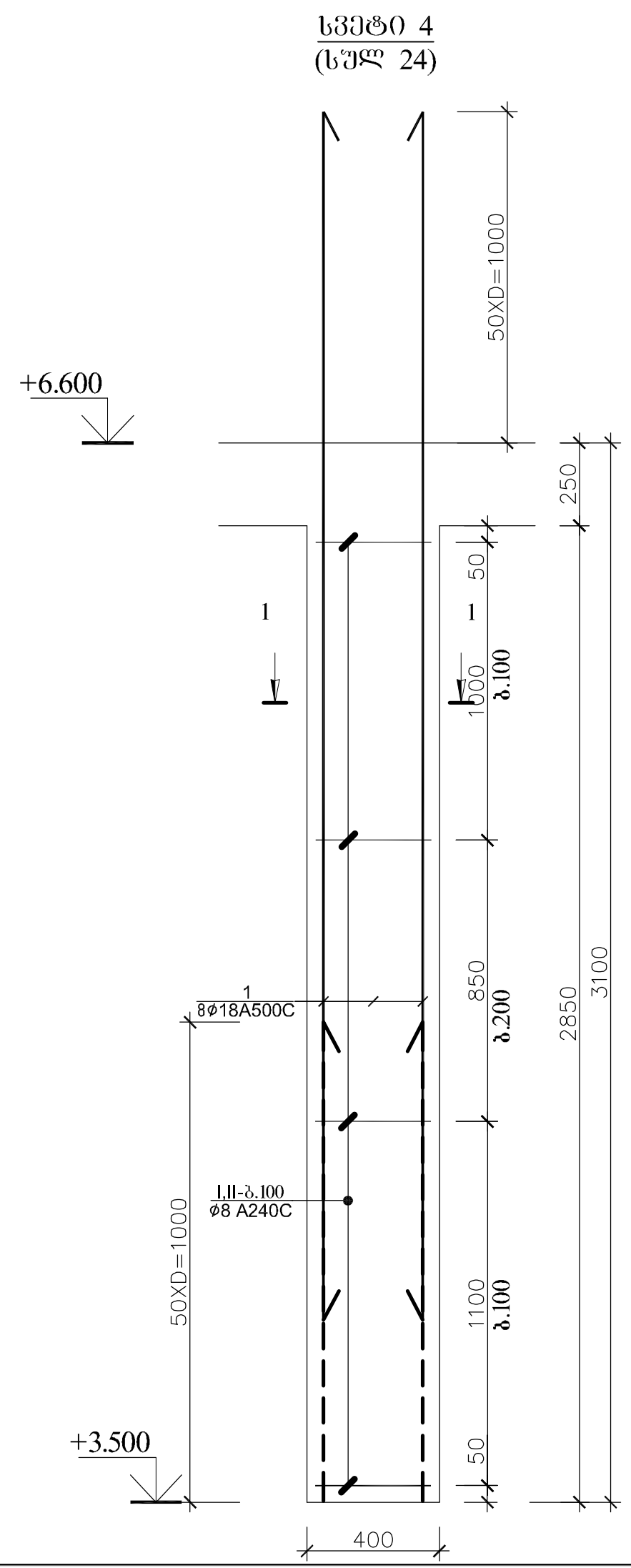

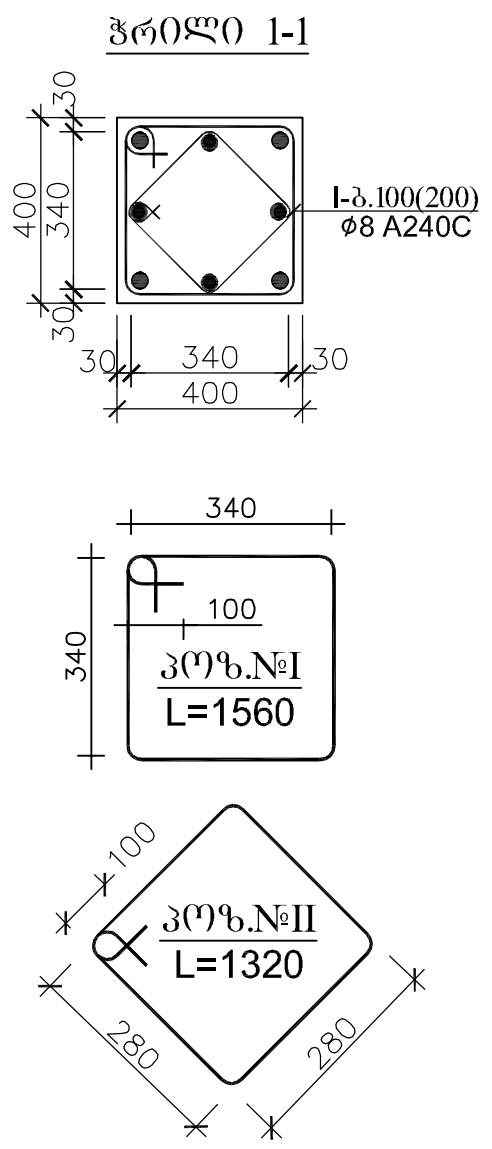

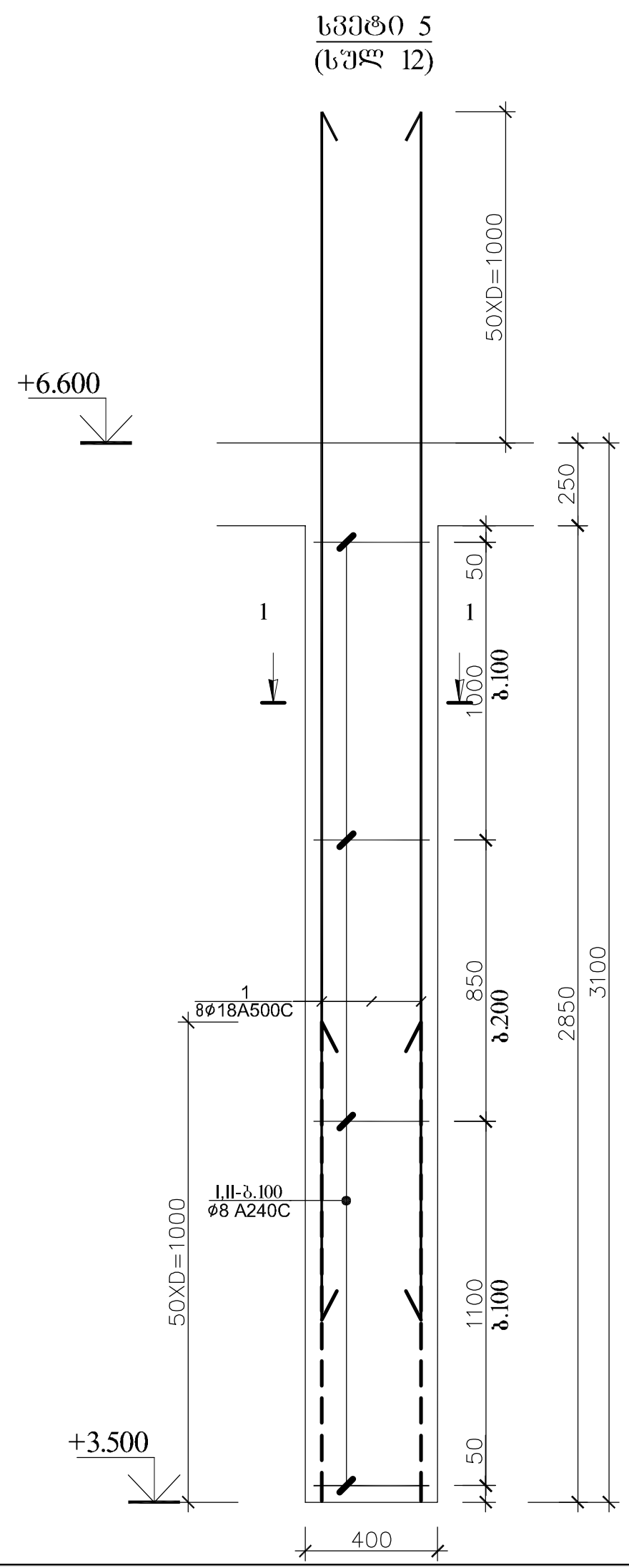

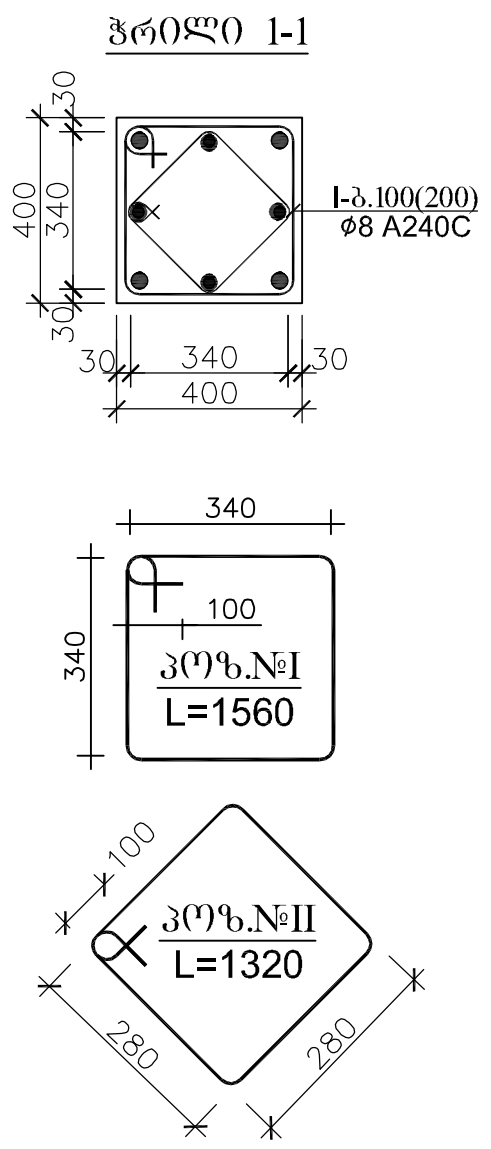

რ.ბ სვეტი 4 ის (სვ.4 ის) სპეციფიკაცია													სულ კონსტრუქციის რაოდენობა n- 24			
						მასალის ამოკრეფა										
პოზ.	ø (მმ)	კლასი	L (მმ)	n (ცალი)	Lxn მ	ø მმ	∑ Lxn მ	1 გრძ.მ. წონა, კგ	∑ წონა, კგ A240C	∑ წონა, კგ A500C	ბეტონი მ³ B25	ბეტონი მ³ B7.5	∑ წონა, კგ A240C	∑ წონა, კგ A500C	ბეტონი მ³ B25	ბეტონი მ³ B7.5
1	18	A500C	4300	8	34.4	18	34.4	1.998		68.7312	0.5			1649.549	12	
I	8	A240C	1560	25	39	8	72	0.395	28.44				682.56			
I	8	A240C	1320	25	33											
								∑	28.44	68.7312	0.5	-	682.56	1649.549	12	-

რ.ბ სვეტი 5 ის (სვ.5 ის) სპეციფიკაცია													სულ კონსტრუქციის რაოდენობა n- 12			
						მასალის ამოკრეფა										
პოზ.	ø (მმ)	კლასი	L (მმ)	n (ცალი)	Lxn მ	ø მმ	∑ Lxn მ	1 გრძ.მ. წონა, კგ	∑ წონა, კგ A240C	∑ წონა, კგ A500C	ბეტონი მ³ B25	ბეტონი მ³ B7.5	∑ წონა, კგ A240C	∑ წონა, კგ A500C	ბეტონი მ³ B25	ბეტონი მ³ B7.5
1	18	A500C	4300	8	34.4	18	34.4	1.998		68.7312	0.5			824.7744	6.1	
I	8	A240C	1560	25	39	8	72	0.395	28.44				341.28			
I	8	A240C	1320	25	33											
								∑	28.44	68.7312	0.5	-	341.28	824.7744	6.1	-

პროექტი: სავაჭრო ობიექტი, მაღაზიის პროექტი.

მის: ქალაქი თბილისი, დიდი ლილო.
საკ.კ: 81.08.17.869.

თანამდებობა	გვარი	ხელმოწერა
დირექტორი	ნ.ქობალია	
მთ.არქიტექტორი		
ავტორი		
კონსტრუქტორი	ვ.ბლიაძე	
დაამუშავა	ვ.ბლიაძე	

ავტორი

საპროექტო და საინვესტიციო ბირთვი
+995 511177201
coreinves.org.ge@gmail.com

დამკვეთი:
შპს „ბრანდა"

კონსტრუქციული ნაწილი

მასშტაბი	-	თარიღი	
ბლოკი			
ნახაზი			

მონოლითური სვეტების მოწყობის სქემა +7.350 ნიშნულზე.

ახალი მშენებლობა

№	კორექტ.	თარიღი
1		
2		

სტადია	ინდექსი	ფურცელი 22
საპროექტო ნახაზები		

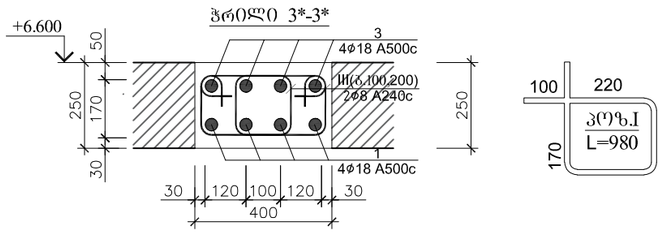

შენიშვნები:
1.არმატურის დამცავი შრე ნაჩვენებია არმატურის კიდეებიდან;
2.არმატურების გაწყვეტა აუცილებლად შესრულდეს: ზედა შრეში - მალის შუა ნაწილში;
ქვედა შრეში - რიგელის დაყრდნობის ადგილებში;
3.არმატურების გადაბმა/ჩაანკერება მოხდეს გადაბმის სიგრძით 50Ø.
4.ფილის კონსოლურ ნაწილში ჩამატებული რიგელების არმირება აუცილებელია
იქოს უწყვეტი არმატურით გადაბმის გარეშე, როგორც ზედა არმატურა ასევე ქვედა არმატურა.
5.მონოლითურ რ.ბ რიგელებზე ბეტონი გამოყენებული იქნას B25 კლასის.

მონოლითური რიგელის ტიპიური გრძივი ჭრილი (არმატურებების განაწილების)

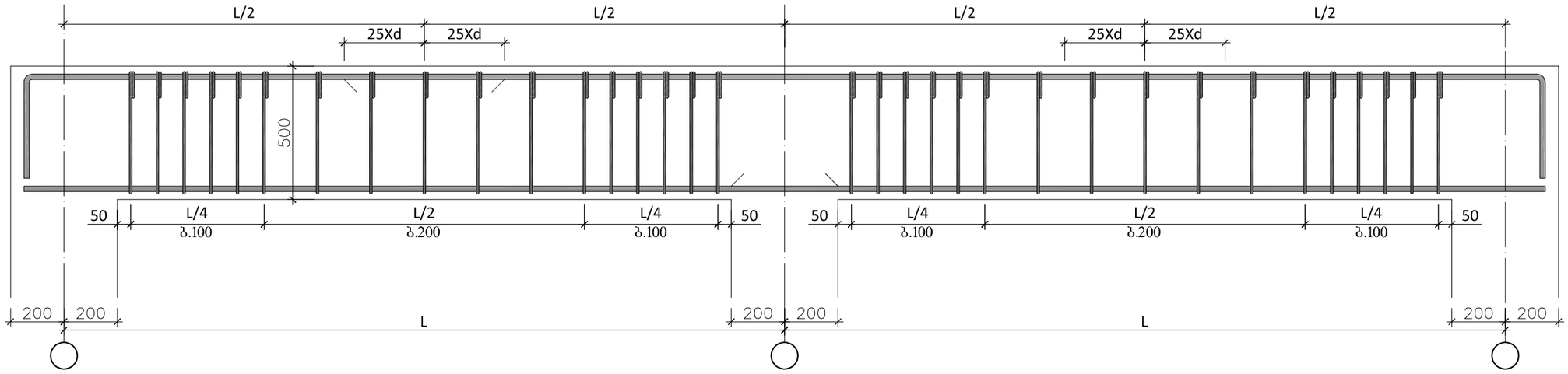

მონოლითური რ.ბ-ის რიგელების სპეციფიკაცია (ჭრილი 3-3) +6.600 ნიშნულზე																
						მასალის ამოკრეფა							სულ კონსტრუქციის რაოდენობა n= 1			
პოზ.	⌀ (მმ)	კლასი	L (მმ)	n (ცალი)	Lxn მ	⌀ მმ	∑ Lxn მ	1 გრძ.მ. წონა, კგ	∑ წონა , კგ		ბეტონი მ³		∑ წონა , კგ		ბეტონი მ³	
									A240C	A500C	B25	B7.5	A240C	A500C	B25	B7.5
1	18	A500C	16800000	1	16800	18	16800	1.998	-	33566.4	35	-	-	33566.4	35	-
2	18	A500C	15400000	1	15400	18	15400	1.998	-	30769.2			-	30769.2		
I	8	A240C	980	3500	3430	8	3430	0.395	1354.9	-			1354.9	-		

ფორმატი	დაკვეთა №	პროექტი №	ფაილის სახელი
A3	-	-	-

აპროზითი აღნიშვნები

შენიშვნები

პროექტი: სავაჭრო ობიექტი,
მაღაზიის პროექტი.

მის: ქალაქი თბილისი, დიდი ლილო.
საკ.კ: 81.08.17.869.

თანამდებობა	გვარი	ხელმოწერა
დირექტორი	ნ.ქოგალია	
მთ.არქიტექტორი		
ავტორი		
კონსტრუქტორი	ვ.ბლიაძე	
დაამუშავა	ვ.ბლიაძე	

ავტორი

საკონტაქტო მონაცემები ავტორი

+995 511177201
coreinves.org.ge@gmail.com

დამკვეთი:
შპს „პრანდა"

კონსტრუქციული ნაწილი

მასშტაბი	-	თარიღი	
გლოკი			
ნახაზი			

მონოლითური რიგელების სპეციფიკაცია +6.600 ნიშნულზე.

ახალი მშენებლობა

№	კორექტ.	თარიღი
1		
2		

სტადია	ობიექტი	ფურცელი 23
საპროექტო ნახაზები		

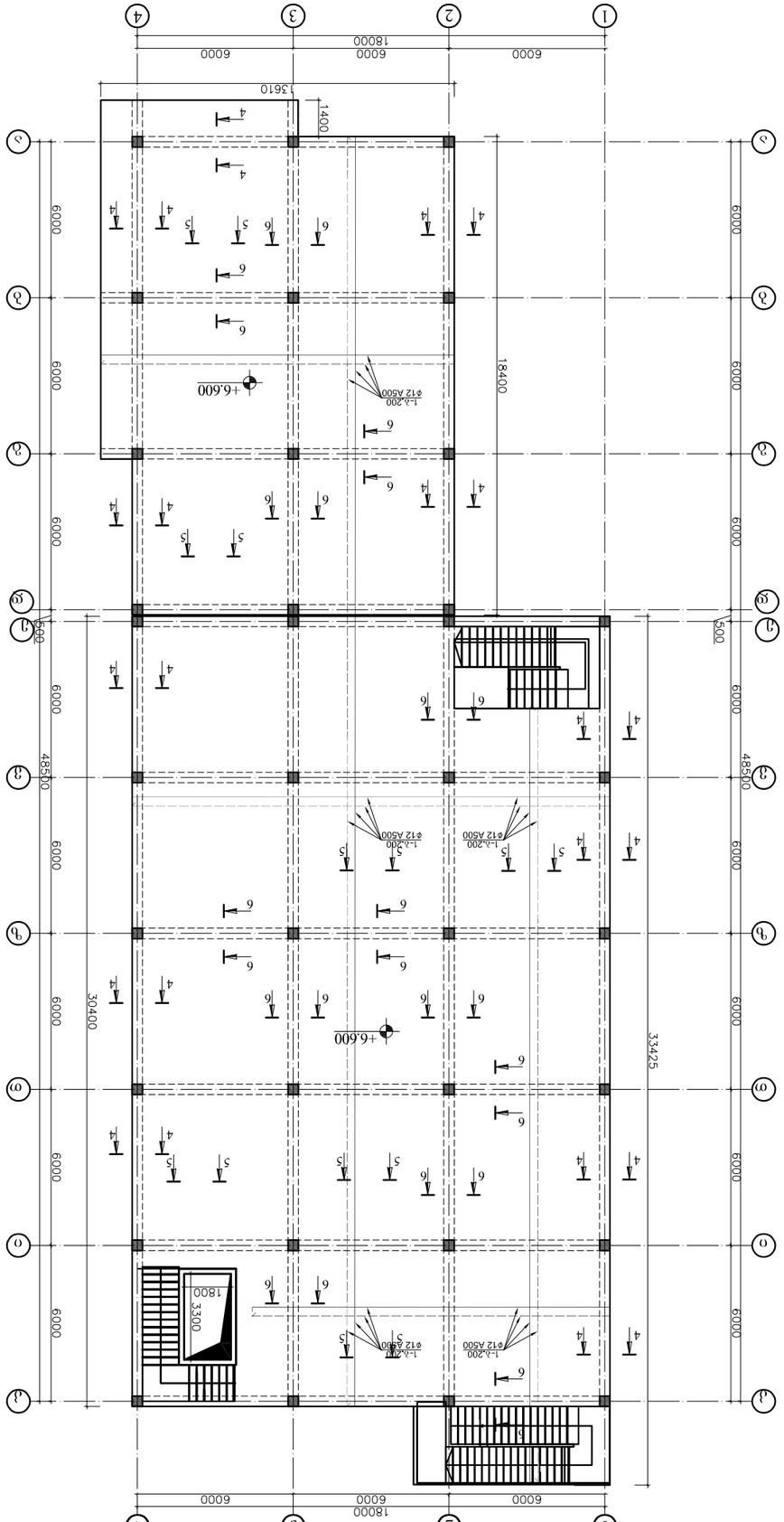

ბაღჩაწყობის ფილის კონტრუქციული ჭრილი +6.600 ნიშნულზე

შეთანხმებულია	ელ. ფოსტის №	პროექტის №	ფურცლების რაოდენობა
-	-	-	-

A3	პროექტის ასომაგიერების

ნებართვის №

ნაგებობის ტიპი

ნაგებობის ადგილმდებარეობა

ნაგებობის ფუნქციური კლასი

ნაგებობის ტექნიკური კლასი

პასუხისმგებელი პირი		
მთავარი ინჟინერი		
მთავარი არქიტექტორი		
პროექტის ხელმძღვანელი		
ავტორი		
კონსულტანტი		
კონსულტანტი		

ნახატის დასახელება		ნახატის ტიპი	ფურცლების რაოდენობა
ბაღჩაწყობის ფილის კონტრუქციული ჭრილი +6.600 ნიშნულზე			
№	ცვლილების შინაარსი	თარიღი	
1			
2			

ობიექტის დასახელება	
ობიექტის მისამართი	

პროექტის ხელმძღვანელი	
ავტორი	
კონსულტანტი	
კონსულტანტი	

დამკვეთი:	შპს „ბაღებისთვის“
	ქალაქი თბილისი,
	ტელ.: +995 511177201
	ელ.ფოსტა: corebinvas.org.ge@gmail.com

პროექტის ეტაპი		ფურცლის №
პროექტი	-	
სამშენებლო		
ექსპლუატაციაში მიღება		

ავტორი			
ხელმოწერა			
სახელი, გვარი			

ობიექტის ადგილმდებარეობა	
ნაკვეთის საკადასტრო კოდი	
ნაკვეთის ფართობი	
ნაკვეთის ზონა	
ნაკვეთის მფლობელი	
ნაკვეთის მიმდებარე ობიექტები	
ნაკვეთის ინჟინერ-კომუნიკაციები	
ნაკვეთის ინფრასტრუქტურა	
ნაკვეთის ფიზიკური მახასიათებლები	
ნაკვეთის ეკოლოგიური მახასიათებლები	
ნაკვეთის ისტორიული მახასიათებლები	
ნაკვეთის სამართლებრივი მახასიათებლები	
ნაკვეთის ეკონომიკური მახასიათებლები	
ნაკვეთის სოციალური მახასიათებლები	
ნაკვეთის ტექნიკური მახასიათებლები	
ნაკვეთის ფუნქციური მახასიათებლები	
ნაკვეთის ესთეტიკური მახასიათებლები	
ნაკვეთის ეკოლოგიური

ჭრილი 4-4
(ფილის კვეთი)

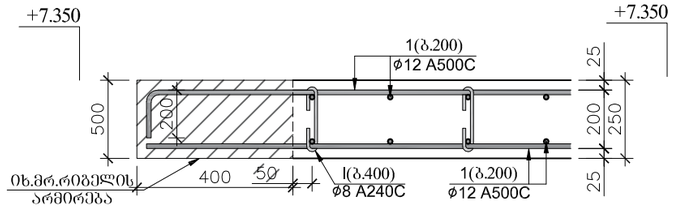

ჭრილი 6-6
(ფილის კვეთი)

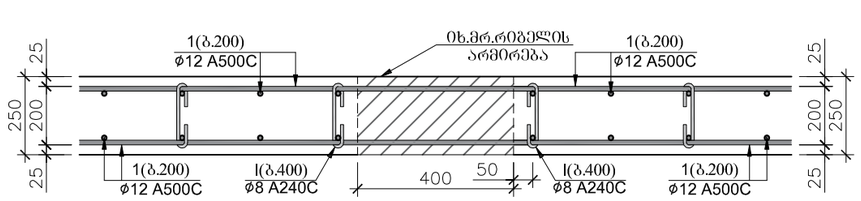

ჭრილი 5-5
(ფილის კვეთი)

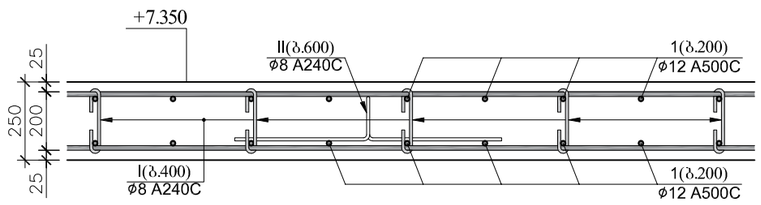

კოზ.№ I
L=320

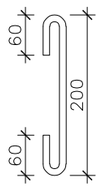

კოზ.№ II
L=1260

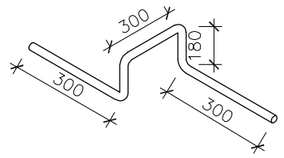

შენიშვნები:

1.არმატურის დამცავი შრე ნაჩვენებია არმატურის კიდეებიდან;

2.არმატურების გაწყვეტა შესრულდეს: ზედა შრეში - მალის შუა ნაწილში;
ქვედა შრეში - რიგელის დაყრდნობის ადგილებში;

3.კონსოლზე გადასული ძირითადი და ასევე დამატებული ზედა შრის არმირება
აუცილებელია, რომ არმატურის ღეროები იყოს უწყვეტი და ერთიანი.
დაუშვებელია კონსოლურ ნაწილზე გადაბმა, აუცილებელია მოხდეს გადის
ბოლოება მთლიანი უწყვეტი ღეროებით.

4.არმატურების გადაბმა მოხდეს სხვადასხვა დონეზე, გადაბმის სიგრძით 50Ø.

5.ერთ კვეთში არ უნდა იყოს გადაბმული , მთლიანი არმატურის
რაოდენობის 50%-ზე მეტი.

გადახურვის ფილის სპეციფიკაცია +7.350 ნიშნულზე

არმატურის სპეციფიკაცია						მასალის ამოკრეფა						
პოზ.	⌀ (მმ)	კლასი	L (მმ)	n (ცალი)	Lxn მ	⌀ მმ	∑ Lxn მ	1 გრძ.მ. წონა, კგ	∑ წონა , კგ		ბეტონი მ^3	
									A240C	A500C	B25	B7.5
1	12	A500C	17220000	1	17220	12	17220	0.888	-	15291.4	205	0
2	8	A240C	320	4100	1312	8	4460.8	0.395	1762	-		
I	8	A240C	1280	2460	3148.8							
მასალის საერთო ხარჯი ერთ კონსტრუქციულ ელემენტზე:								∑=	1762	15291.4	205	0
კონსტრუქციის რაოდენობა:								n= 1	1762	15291.4	205	0
არმატურის წონა 1 მ^3 ბეტონში										83.187	კგ/მ^3	

ფორმატი	დაკვეთა №	პროექტი №	ფაილის სახელი
A3	-	-	-

პირობითი აღნიშვნები

შენიშვნები

პროექტი: სავაჭრო ობიექტი, მაღაზიის პროექტი.

მის: ქალაქი თბილისი, დიდი ლილო.
საკ.კ: 81.08.17.869.

თანამდებობა	გვარი	ხელმოწერა
დირექტორი	ნ.ქოზალია	
მთ.არქიტექტორი		
ავტორი		
კონსტრუქტორი	ვ.ბლიაძე	
დაამუშავა	ვ.ბლიაძე	

ავტორი

საკონტაქტო მონაცემები ავტორი
+995 511177201
coreinves.org.ge@gmail.com

დამკვეთი:
შპს „პრანდა"

კონსტრუქციული ნაწილი

მასშტაბი	-	თარიღი	
გლოკი			
ნახაზი			

გადახურვის ფილის არმირების გეგმა +7.350 ნიშნულზე.

ახალი მშენებლობა

№	კორექტ.	თარიღი
1		
2		

სტადია	ნდექსი	ფურცელი 25
საპროექტო ნახაზები		

მონოლითური რიგელებისა და სვეტების მოწყობის სქემა +9.800 ნიშნულზე

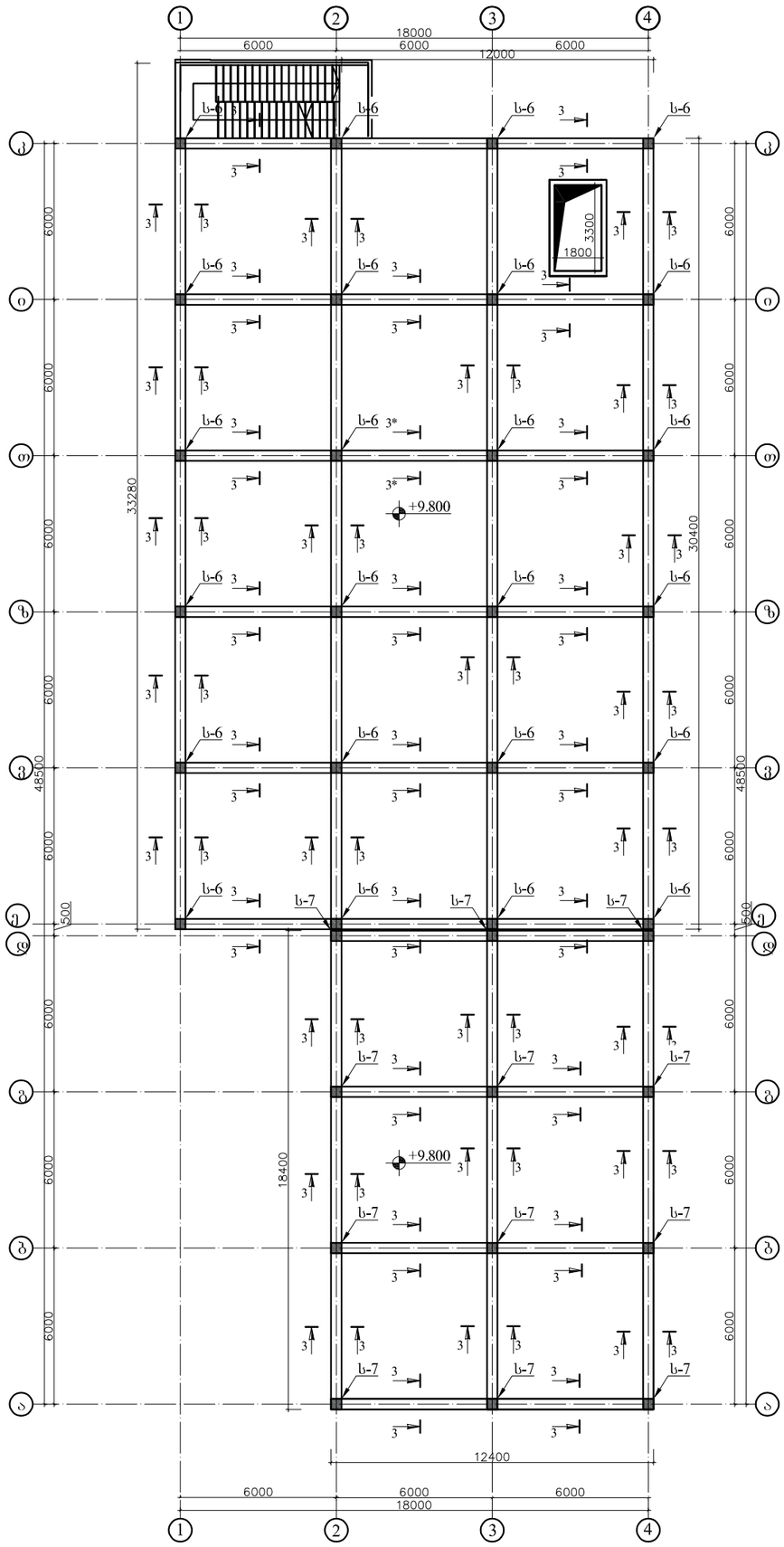
1
2
3
4
18000
6000
6000
6000
12000
ა
ბ
გ
დ
ე
ვ
ზ
თ
ი
6000
6000
6000

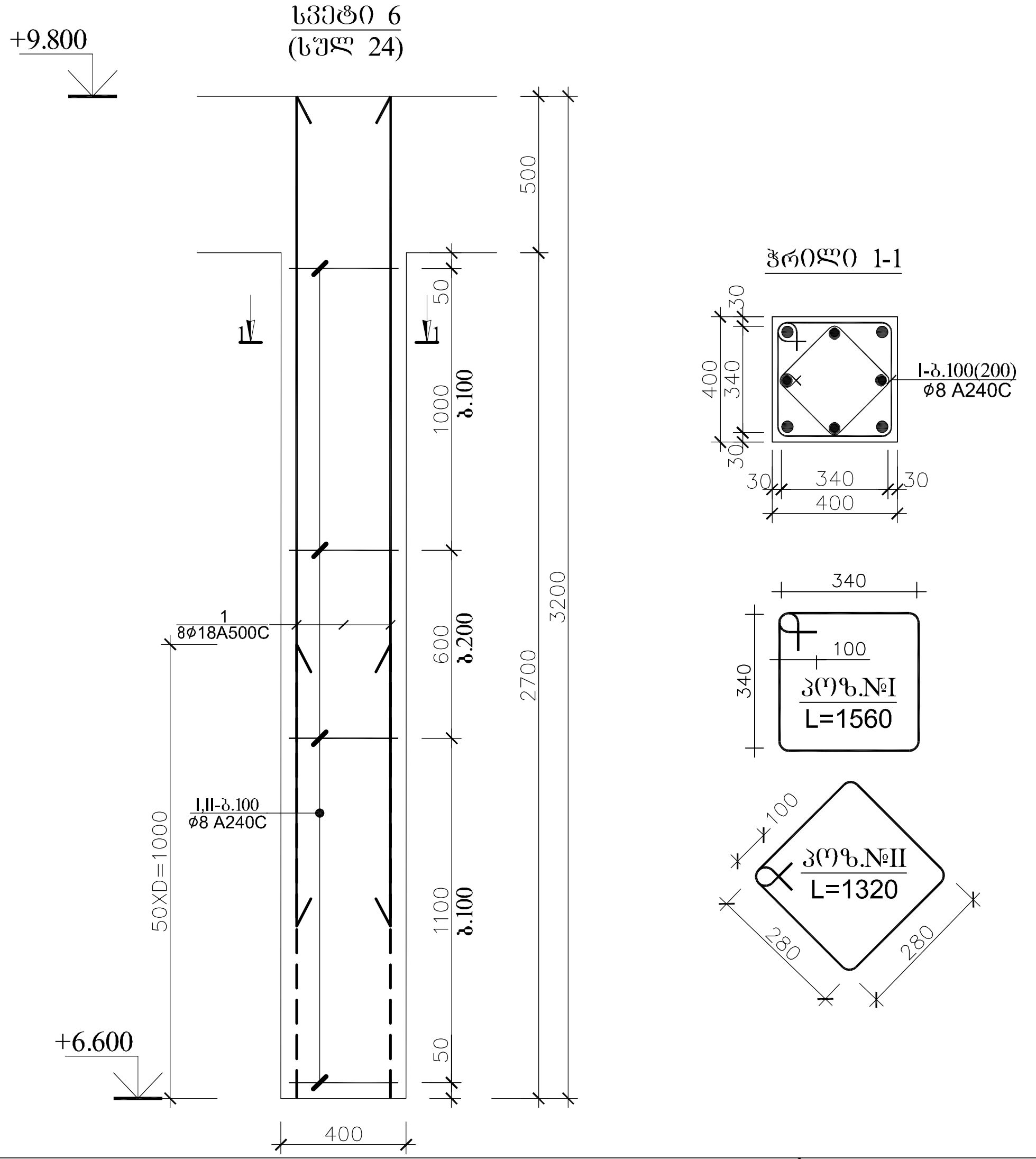

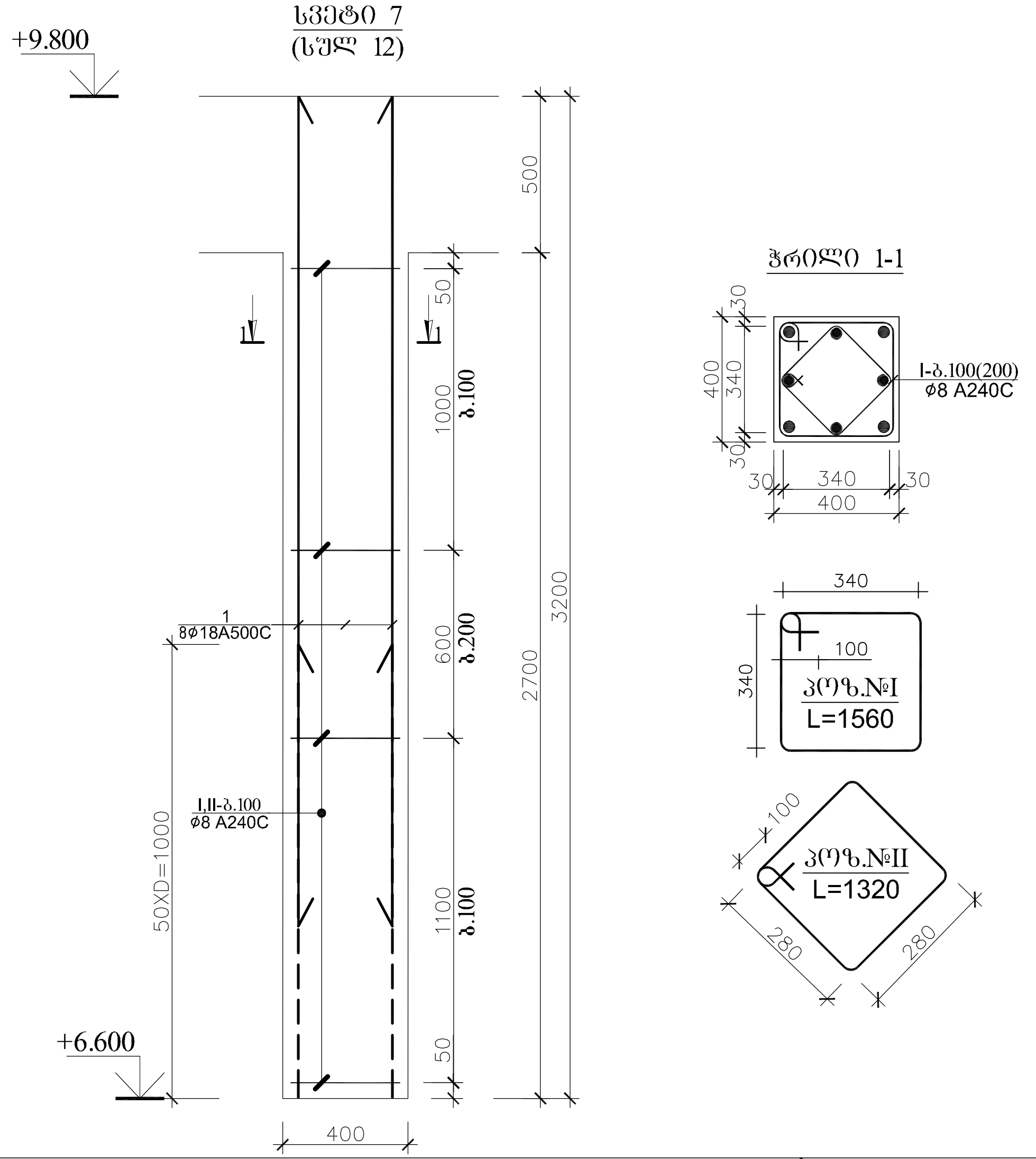

რ.ბ სვეტი 6-ის (სვ.6-ის) სპეციფიკაცია														სულ კონსტრუქციის რაოდენობა n= 24			
						მასალის ამოკრეფა											
პოზ.	ø (მმ)	კლასი	L (მმ)	n (ცალი)	Lxn მ	ø მმ	∑ Lxn მ	1 გრძ.მ. წონა, კგ	∑ წონა , კგ A240C	∑ წონა , კგ A500C	ბეტონი მ³ B25	ბეტონი მ³ B7.5	∑ წონა , კგ A240C	∑ წონა , კგ A500C	ბეტონი მ³ B25	ბეტონი მ³ B7.5	
1	18	A500C	3200	8	25.6	18	25.6	1.998	-	51.1488	0.5	-	-	1227.571	12	-	
I	8	A240C	1560	25	39	8	72	0.395	28.44	-			682.56	-			
II	8	A240C	1320	25	33												
								∑	28.44	51.1488	0.5	-	682.56	1227.571	12	-	

რ.ბ სვეტი 7-ის (სვ.7-ის) სპეციფიკაცია														სულ კონსტრუქციის რაოდენობა n= 12			
						მასალის ამოკრეფა											
პოზ.	ø (მმ)	კლასი	L (მმ)	n (ცალი)	Lxn მ	ø მმ	∑ Lxn მ	1 გრძ.მ. წონა, კგ	∑ წონა , კგ A240C	∑ წონა , კგ A500C	ბეტონი მ³ B25	ბეტონი მ³ B7.5	∑ წონა , კგ A240C	∑ წონა , კგ A500C	ბეტონი მ³ B25	ბეტონი მ³ B7.5	
1	18	A500C	3200	8	25.6	18	25.6	1.998	-	51.1488	0.5	-	-	613.7856	6.1	-	
I	8	A240C	1560	25	39	8	72	0.395	28.44	-			341.28	-			
II	8	A240C	1320	25	33												
								∑	28.44	51.1488	0.5	-	341.28	613.7856	6.1	-	

ფორმატი	დაკვეთა №	პროექტი №	ფაილის სახელი
A3	-	-	-

პირობითი აღნიშვნები

შენიშვნები

პროექტი: სავაჭრო ობიექტი, მაღაზიის პროექტი.

მის: ქალაქი თბილისი, დიდი ლილო.
საკ.კ: 81.08.17.869.

თანამდებობა	გვარი	ხელმოწერა
დირექტორი	ნ.ქოგალია	
მთ.არქიტექტორი		
ავტორი		
კონსტრუქტორი	ვ.ბლიაძე	
დაამუშავა	ვ.ბლიაძე	

ავტორი
საპროექტო დასაინვესტიციო ბიროთვი
+995 511177201
coreinves.org.ge@gmail.com

დამკვეთი:
შპს „ბრანდა"

კონსტრუქციული ნაწილი

მასშტაბი	-	თარიღი	
ბლოკი			
ნახაზი			

მონოლითური სვეტების სპეციფიკაცია +9.800 ნიშნულზე.

ახალი მშენებლობა

№	კორექტ.	თარიღი
1		
2		

სტადია	ინდექსი	ფურცელი 27
საპროექტო ნახაზები		

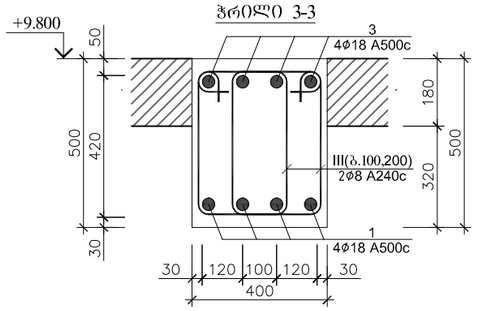

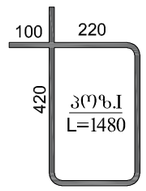

შენიშვნები:
1.არმატურის დამცავი შრე ნაჩვენებია არმატურის კიდეებიდან;
2.არმატურების გაწყვეტა აუცილებლად შესრულდეს: ზედა შრეში - მალის შუა ნაწილში;
ქვედა შრეში - რიგელის დაყრდნობის ადგილებში;
3.არმატურების გადაბმა/ჩაანკერება მოხდეს გადაბმის სიგრძით 50ϕ.
4.ფილის **კონსოლურ** ნაწილში ნამატებული რიგელების არმირება აუცილებელია
იყოს შეწყვეტი არმატურით გადაბმის გარეშე, როგორც **ზედა არმატურა** ასევე ქვედა არმატურა.
5.მონოლითურ რ.ბ რიგელებზე ბეტონი გამოყენებული იქნას B25 კლასის.

მონოლითური რიგელის ტიპური გრძივი ჭრილი
(არმატურებების განაწილების)

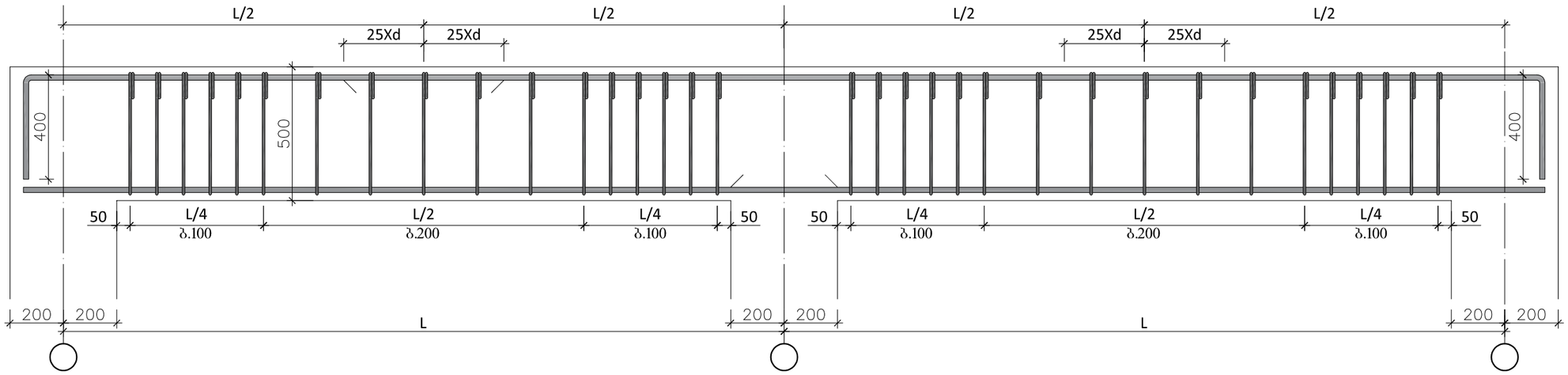

მონოლითური რ.ბ-ის რიგელების სპეციფიკაცია (ჭრილი 3-3) +9.800 ნიშნულზე

პოზ.	ϕ (მმ)	კლასი	L (მმ)	n (ცალი)	Lxn მ	მასალის ამოკრეფა							სულ კონსტრუქციის რაოდენობა n= 1			
						ϕ მმ	∑ Lxn მ	1 გრძ.მ. წონა, კგ	∑ წონა , კგ		ბეტონი მ³		∑ წონა , კგ		ბეტონი მ³	
									A240C	A500C	B25	B7.5	A240C	A500C	B25	B7.5
1	18	A500C	16320000	1	16320	18	16320	1.998	-	32607.4	68	-	-	32607.36	68	-
2	18	A500C	14960000	1	14960	18	14960	1.998	-	29890.1			-	29890.08		
I	8	A240C	1480	3400	5032	8	5032	0.395	1987.6	-			1987.6	-		

ფორმატი	დაკვეთა №	პროექტი №	ფაილის სახელი
A3	-	-	-

პირობითი აღნიშვნები

შენიშვნები

პროექტი: საავარო ობიექტი,
მაღაზიის პროექტი.

მის: ქალაქი თბილისი, დიდი ლილო.
საკ.კ: 81.08.17.869.

თანამდებობა	გვარი	ხელმოწერა
დირექტორი	ნ.ქოქბალია	
მთ.არქიტექტორი		
ავტორი		
კონსტრუქტორი	ვ.ბლიაძე	
დაამუშავა	ვ.ბლიაძე	

ავტორი

საკონტაქტო ინფორმაციისთვის მიმართეთ
+995 511177201
coreinves.org.ge@gmail.com

დამკვეთი:
შპს „ბრანდა"

კონსტრუქციული ნაწილი

მასშტაბი	-	თარიღი	

გლოკე	
ნახაზი	

მონოლითური რიგელების სპეციფიკაცია +9.800 ნიშნულზე.

ახალი მშენებლობა

№	კორექტ.	თარიღი
1		
2		

სტადია	ნახ.ნომერი	ფურცელი 28
საპროექტო ნახაზები		

გადახურვის ფილის არმირების გეგმა +9.800 ნიშნულზე

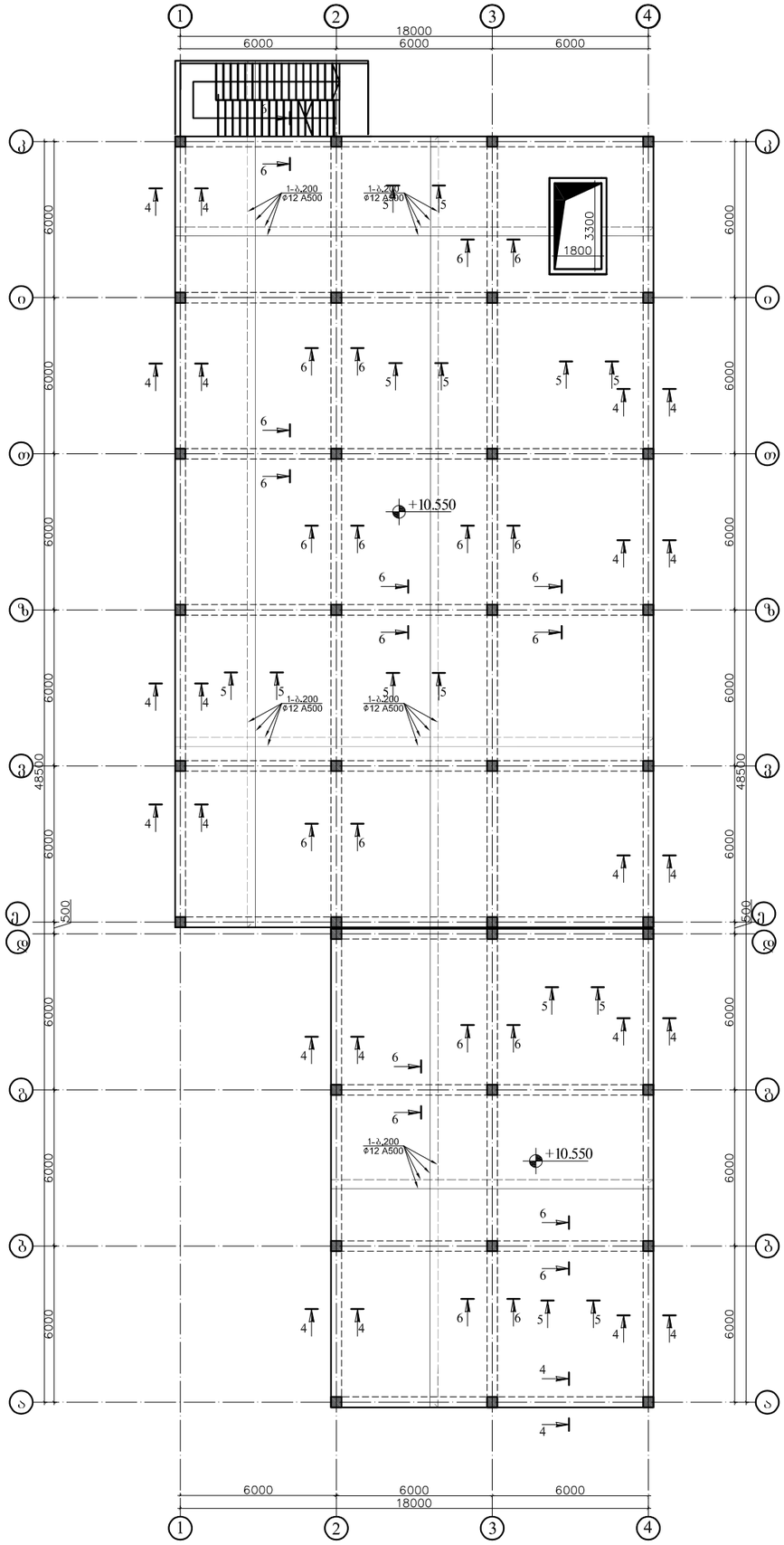

ფორმატი	დაკვეთა №	პროექტი №	ფაილის სახელი
A3	-	-	-

აპრობაციის აღნიშვნები

შენიშვნები

პროექტი: სავაჭრო ობიექტი,
მაღაზიის პროექტი.

მის: ქალაქი თბილისი, დიდი ლილო.
საკ.კ: 81.08.17.869.

თანამდებობა	გვარი	ხელმოწერა
დირექტორი	ნ.ქოგალია	
მთ.არქიტექტორი		
ავტორი		
კონსტრუქტორი	ვ.ბლიაძე	
დაამუშავა	ვ.ბლიაძე	

ავტორი

საკონტაქტო დასაკავშირებელი ინფორმაცია
+995 511177201
coreinves.org.ge@gmail.com

დამკვეთი:
შპს „პრანდა"

კონსტრუქციული ნაწილი

მასშტაბი	-	თარიღი	

გლოკი

ნახაზი

გადახურვის ფილის არმირების გეგმა +10.550 ნიშნულზე.

ახალი მშენებლობა

№	კორექტ.	თარიღი
1		
2		

სტადია	ინდექსი	ფურცელი 29
საპროექტო ნახაზები		

ჭრილი 4-4
(ფილის კვეთი)

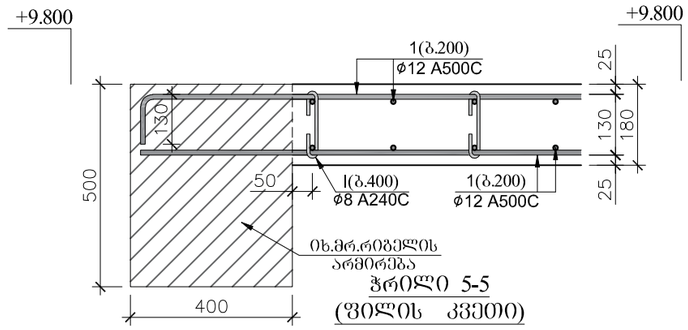

ჭრილი 5-5
(ფილის კვეთი)

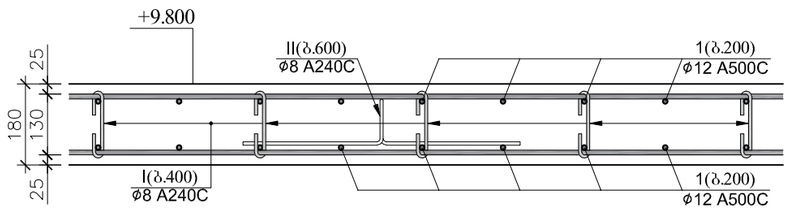

ჭრილი 6-6
(ფილის კვეთი)

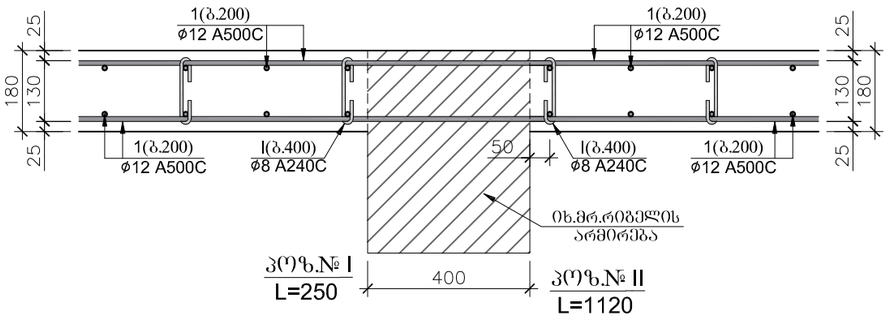

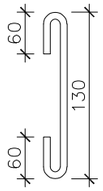

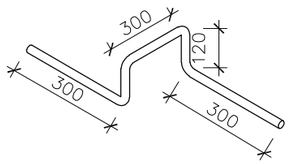

შენიშვნები:

1.არმატურის დამცავი შრე ნაჩვენებია არმატურის კიდეებიდან;

2.არმატურების გაწყვეტა შესრულდეს: ზედა შრეში - მალის შუა ნაწილში;
ქვედა შრეში - რიგელის დაყრდნობის ადგილებში;

3.კონსოლზე გადასული **ძირითადი** და ასევე **დამატებული ზედა შრის** არმირება
აუცილებელია, რომ არმატურის ღეროები იყოს უწყვეტი და ერთიანი.
დაუშვებელია კონსოლურ ნაწილზე გადაბმა, აუცილებელია მოხდეს ბაძის ბოწყობა მთლიანი უწყვეტი ღეროებით.

4.არმატურების გადაბმა მოხდეს სხვადასხვა დონეზე, გადაბმის სიგრძით 50Ø.

5.ერთ კვეთში არ უნდა იყოს გადაბმული , მთლიანი არმატურის რაოდენობის 50%-ზე მეტი.

გადახურვის ფილის სპეციფიკაცია +9.800 ნიშნულზე

არმატურის სპეციფიკაცია						მასალის ამოკრეფა						
პოზ.	ø (მმ)	კლასი	L (მმ)	n (ცალი)	Lxn მ	ø მმ	∑ Lxn მ	1 გრძ.მ. წონა, კგ	∑ წონა , კგ		ბეტონი მ^3	
									A240C	A500C	B25	B7.5
1	12	A500C	17010000	1	17010	12	17010	0.888	-	15104.9	146	0
2	8	A240C	250	4050	1012.5	8	3734.1	0.395	1475	-		
I	8	A240C	1120	2430	2721.6							
მასალის საერთო ხარჯი ერთ კონსტრუქციულ ელემენტზე:								∑=	1475	15104.9	146	0
კონსტრუქციის რაოდენობა:								n= 1	1475	15104.9	146	0
არმატურის წონა 1 მ^3 ბეტონში										113.716	კგ/მ^3	

ფორმატი	დაკვეთა №	პროექტი №	ფაილის სახელი
A3	-	-	-

პირობითი აღნიშვნები

შენიშვნები

პროექტი: სავაჭრო ობიექტი, მაღაზიის პროექტი.

მის: ქალაქი თბილისი, დიდი ლილო. საკ.კ: 81.08.17.869.

თანამდებობა	გვარი	ხელმოწერა
დირექტორი	ნ.ქოგალია	
მთ.არქიტექტორი		
ავტორი		
კონსტრუქტორი	ვ.გლიაძე	
დაამუშავა	ვ.გლიაძე	

ავტორი

საკონტაქტო ინფორმაციისთვის დარეკეთ
+995 511177201
coreinves.org.ge@gmail.com

დამკვეთი: შპს „პრანდა"

კონსტრუქციული ნაწილი

მასშტაბი	-	თარიღი	
ბლოკი			
ნახაზი			

გადახურვის ფილის არმირების გეგმა +9.80 0 ნიშნულზე.

ახალი მშენებლობა

№	კორექტ.	თარიღი
1		
2		

სტადია	ინდექსი	ფურცელი 30
საპროექტო ნახაზები		

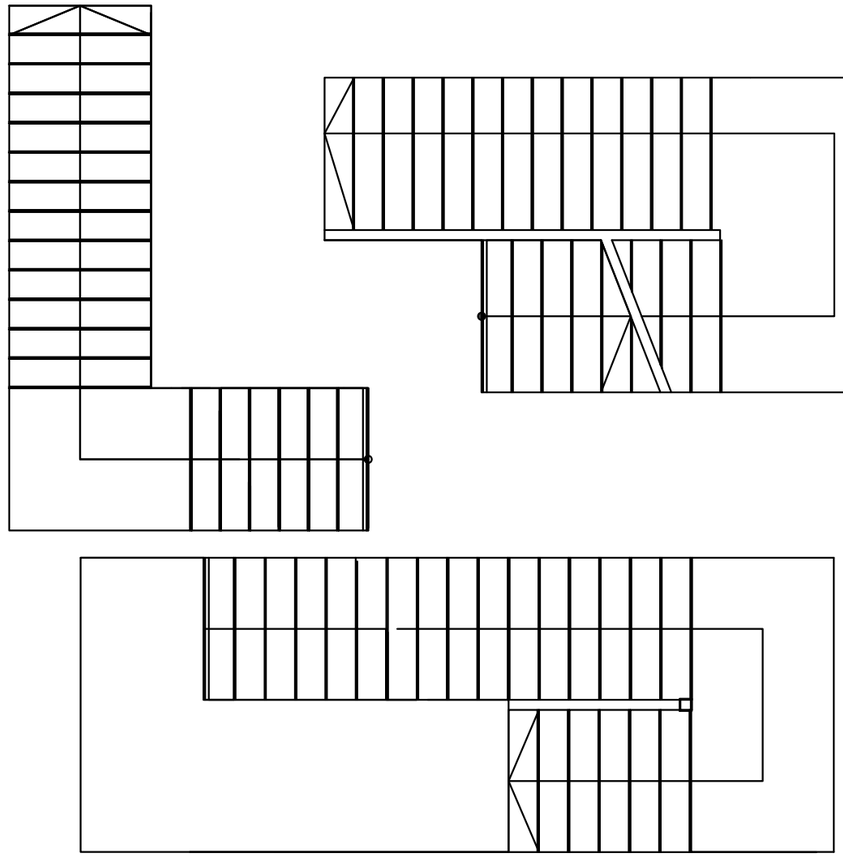

ЗОЛОЦ ЦЗЗЦЗЦЗЦЗ ЦЗЗЦЗЦЗЦЗ "1"

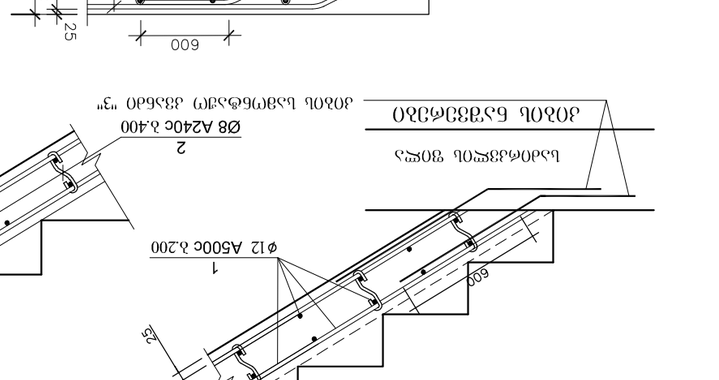

ЗОЛОЦ ЦЗЗЦЗЦЗЦЗ ЦЗЗЦЗЦЗЦЗ "2"

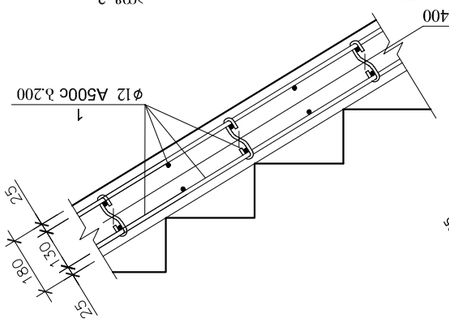

ЗЗЦЗЦЗЦЗ "3"



ЗЗЦЗЦЗЦЗ
L=310

ЗЗЦЗЦЗЦЗ ЦЗЗЦЗЦЗЦЗ ЦЗЗЦЗЦЗЦЗ

| ЗЗЦЗЦЗЦЗ ЦЗЗЦЗЦЗЦЗ ЦЗЗЦЗЦЗЦЗ Ц

ნორმატიული კონსტრუქციული მოთხოვნები არმატურის გადაბმაზე და ჩაანკერებაზე

ფილის ღიობების და სვეტის შეუღლების სქემატური ნახაზი (ვარიანტი-1)

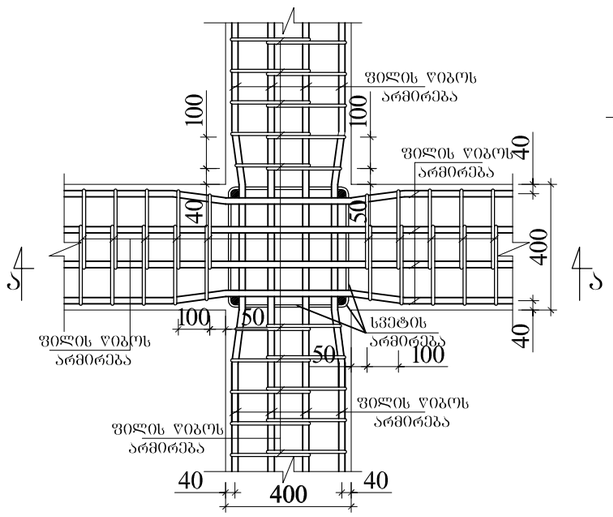

ფილის ღიბოების და სვეტის შეუღლების სქემატური ნახაზი (ვარიანტი-2)

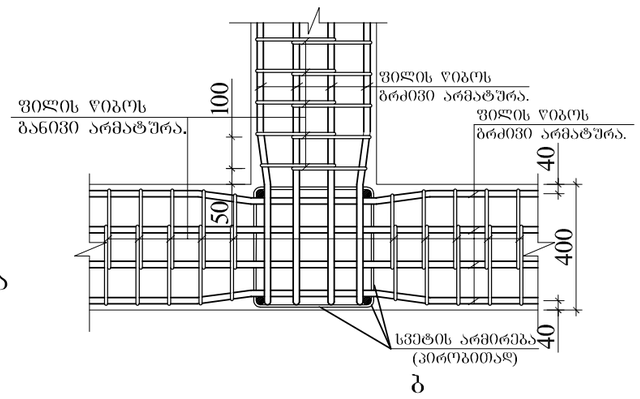

ფილის ღიბოების ერთმანეთთან შეუღლების სქემატური ნახაზი (ვარიანტი-3)

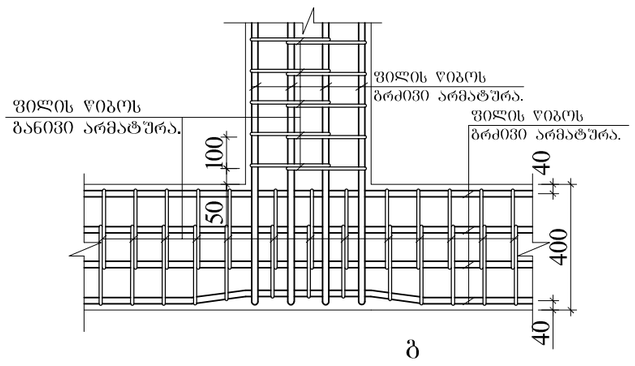

კვეთი ა - ა.

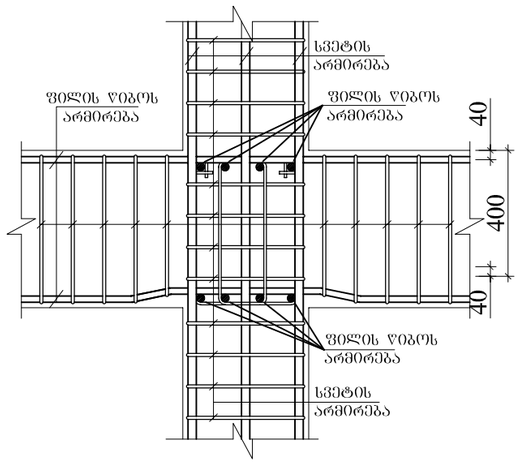

კვეთი ბ - ბ.

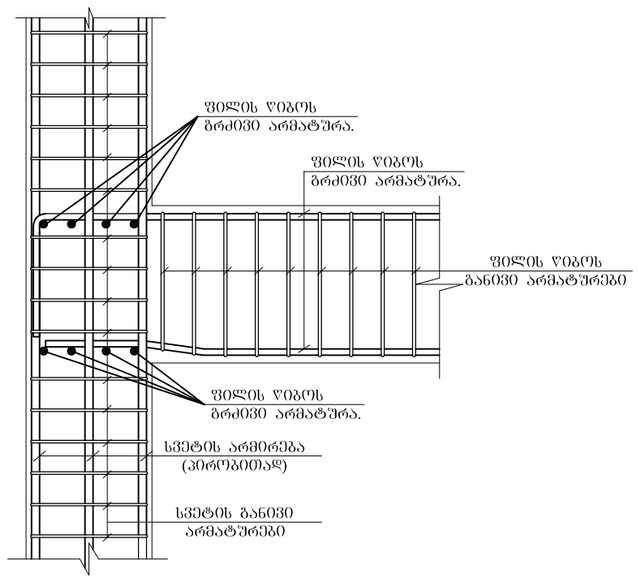

კვეთი ბ - ბ.

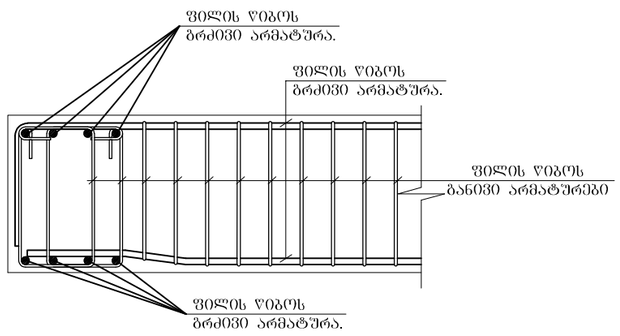

ფორმატი	დაკვეთა №	პროექტი №	ფაილის სახელი
A3	-	-	-

პირობითი აღნიშვნები

შენიშვნები

პროექტი: სავაჭრო ობიექტი, მაღაზიის პროექტი.

მის: ქალაქი თბილისი, დიდი დილო. საკ.კ: 81.08.17.869.

თანამდებობა	გვარი	ხელმოწერა
დირექტორი	ნ.ქოლბალია	
მთ.არქიტექტორი		
ავტორი		
კონსტრუქტორი	ვ.ბლიაძე	
დაამუშავა	ვ.ბლიაძე	

ავტორი

საკონტაქტო მონაცემები ავტორი

+995 511177201

coreinves.org.ge@gmail.com

დამკვეთი: შპს „პრანდა"

კონსტრუქციული ნაწილი

მასშტაბი	-	თარიღი	
ბლოკი			
ნახაზი			

კონსტრუქციული მოთხოვნა.

ახალი მშენებლობა

№:	კორექტ.	თარიღი
1		
2		

სტადია	ნდექსი	ფურცელი 32
საპროექტო ნახაზები		

ნორმატიული კონსტრუქციული მოთხოვნები არმატურის გადაბმაზე და ჩაანკერებაზე

სვეტებში არმატურის ნაშვერების განლაგება გადაბმის პიაპირის მოსაწყობად

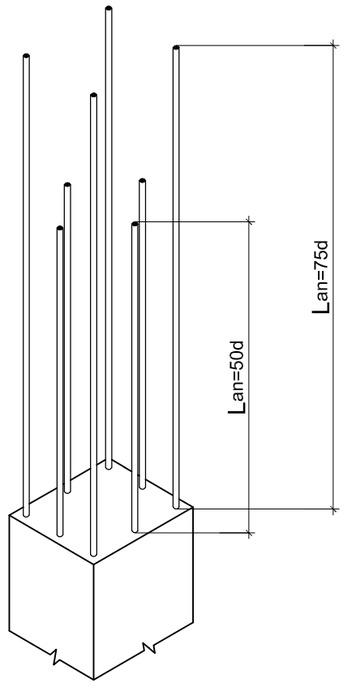

განაპირა სვეტებში ფილის ღიობის მუშა არმატურების ჩაანკერების სქემატური ნახაზი.

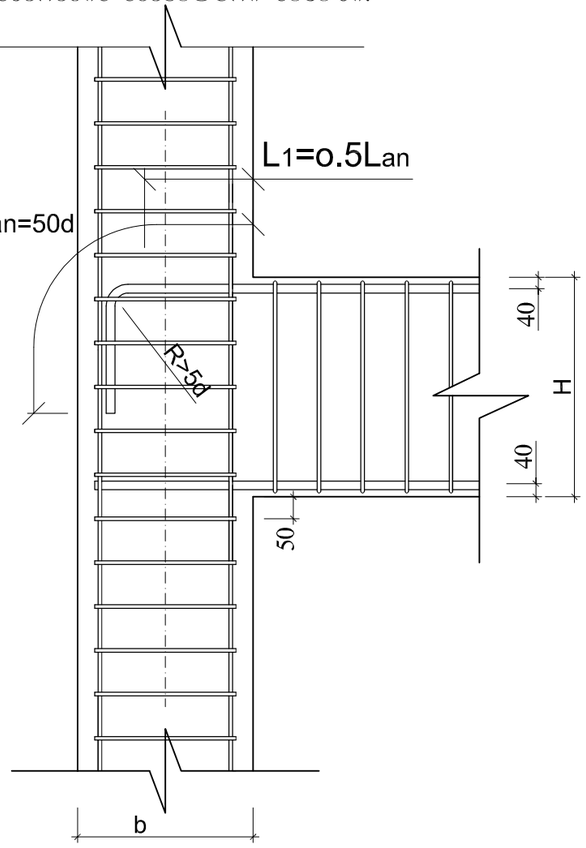

ფორმატი	დაკვეთა №	პროექტი №	ფაილის სახელი
A3	-	-	-

პირობითი აღნიშვნები

შენიშვნები

პროექტი: სავაჭრო ობიექტი, მაღაზიის პროექტი.

მის: ქალაქი თბილისი, დიდი ლილო. საკ.კ: 81.08.17.869.

თანამდებობა	გვარი	ხელმოწერა
დირექტორი	ნ.ქოგალია	
მთ.არქიტექტორი		
ავტორი		
კონსტრუქტორი	ვ.ბლიაძე	
დაამუშავა	ვ.ბლიაძე	

ავტორი

საკონტაქტო მონაცემებისთვის დრო

+995 511177201

coreinves.org.ge@gmail.com

დამკვეთი: შპს „პრანდა"

კონსტრუქციული ნაწილი

მასშტაბი	-	თარიღი	

ბლოკი

ნახაზი

კონსტრუქციული მოთხოვნა.

ახალი მშენებლობა

№	კორექტ.	თარიღი
1		
2		

სტადია	ნდექსი	ფურცელი 33
საპროექტო ნახაზები		

ნორმატიული კონსტრუქციული მოთხოვნები არმატურის გადაბმაზე და ჩაანკერებაზე

ფილის წიბოებში განივი არმატურების განაწილების სქემატური ნახაზი.

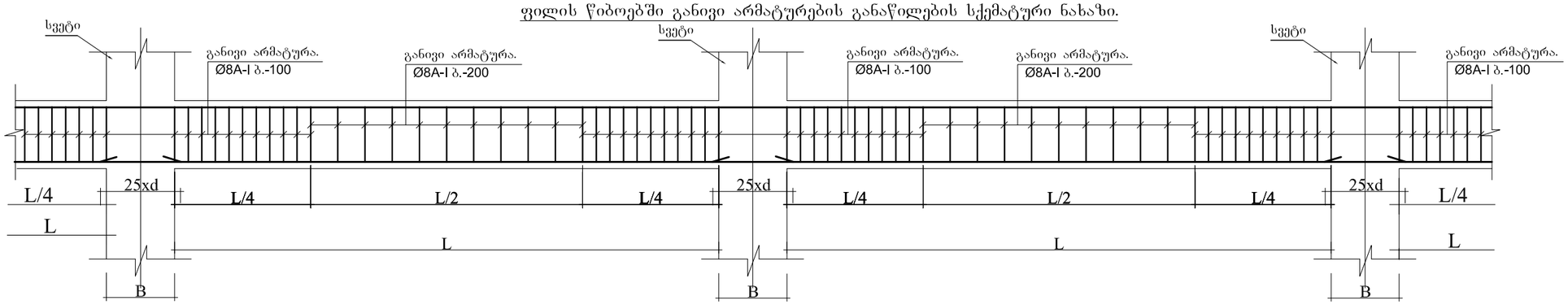

ფილის წიბოებში გრძივი მუშა არმატურების გადაბმის სქემატური ნახაზი.

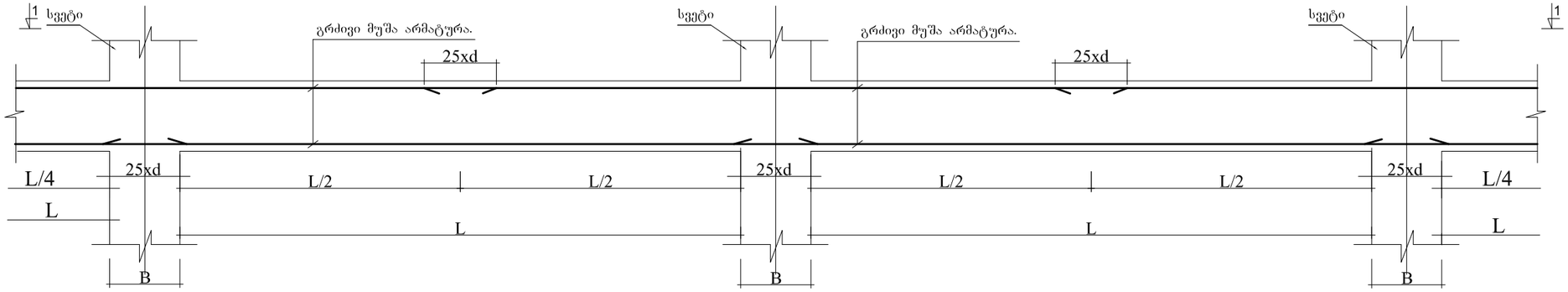

ხედი 1-1.

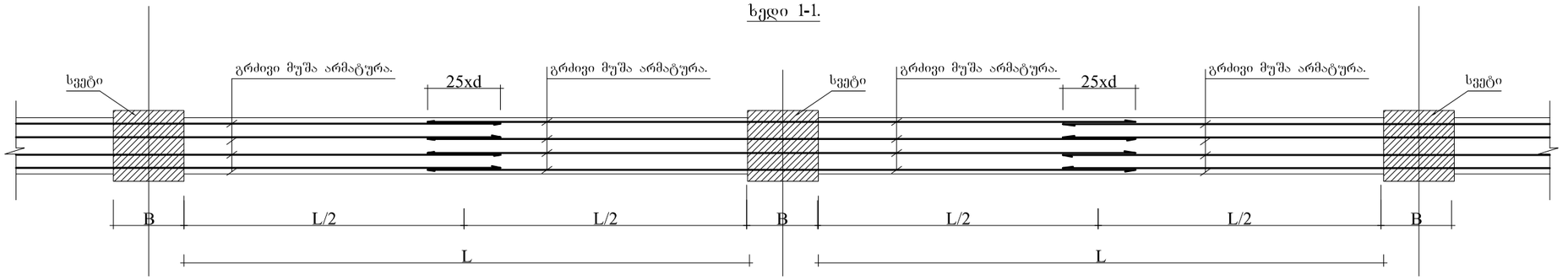

ფორმატი	დაკვეთა №	პროექტი №	ფაილის სახელი
A3	-	-	-

აპრობითი აღნიშვნები

შენიშვნები

პროექტი: სავაჭრო ობიექტი,
მაღაზიის პროექტი.

მის: ქალაქი თბილისი, დიდი ლილო.
საკ.კ: 81.08.17.869.

თანამდებობა	გვარი	ხელმოწერა
დირექტორი	ნ.ქოგალია	
მთ.არქიტექტორი		
ავტორი		
კონსტრუქტორი	ვ.ბლიაძე	
დაამუშავა	ვ.ბლიაძე	

ავტორი

საკონტაქტო ინფორმაციისთვის დარეკეთ
+995 511177201
coreinves.org.ge@gmail.com

დამკვეთი:
შპს „პრანდა"

კონსტრუქციული ნაწილი

მასშტაბი	-	თარიღი	
გლოკე			
ნახაზი			

კონსტრუქციული მოთხოვნა.

ახალი მშენებლობა

№	კორექტ.	თარიღი
1		
2		

სტადია	ინდექსი	ფურცელი 34
საპროექტო ნახაზები		

ნორმატიული კონსტრუქციული მოთხოვნები არმატურის გადაბმაზე და ჩაანკერებაზე

ფილის ქვედა შრეში არმატურის გადაბმის სქემატური ნახაზი.

(ნახაზი-ა)

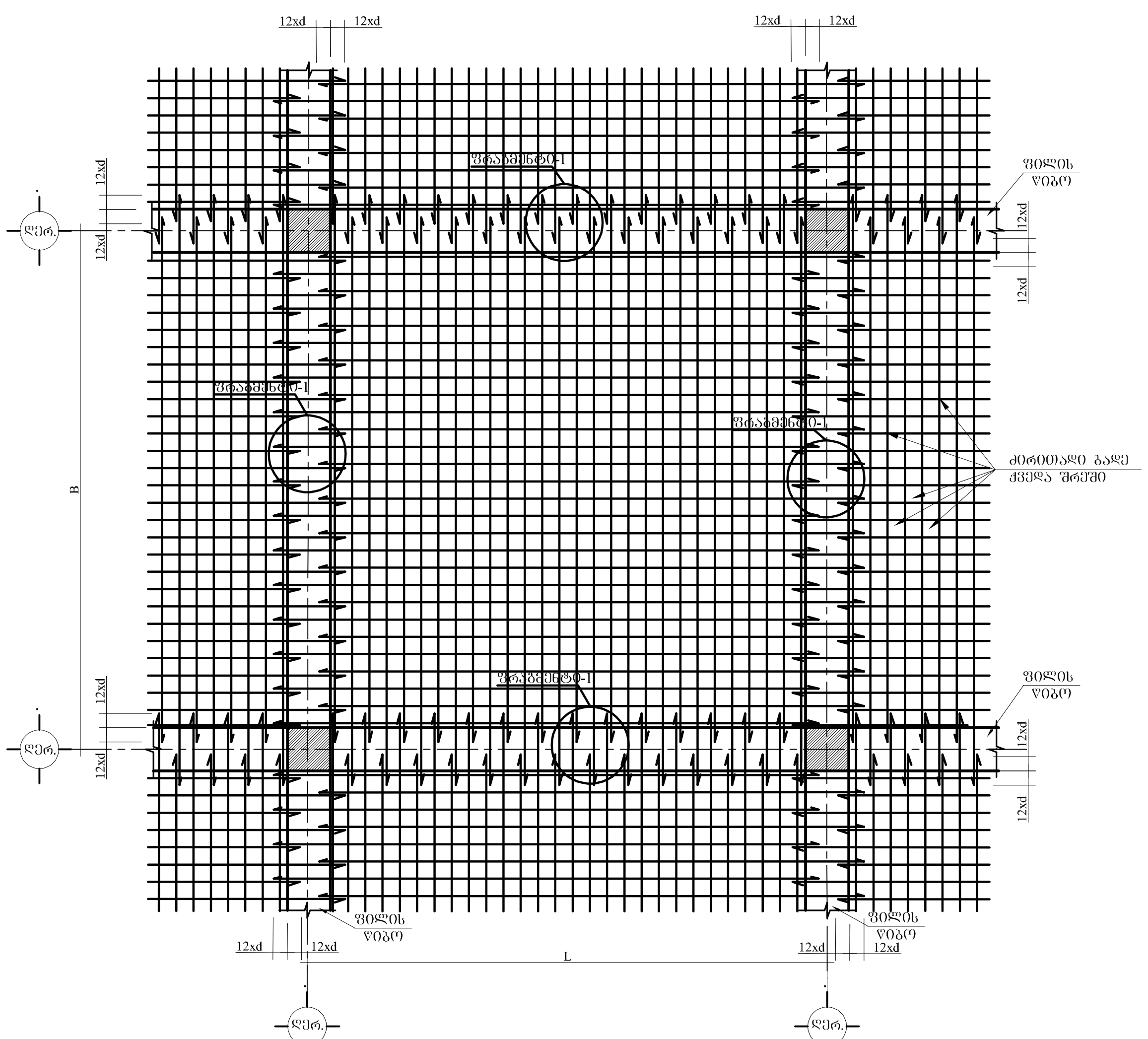

ფრაგმენტი-1

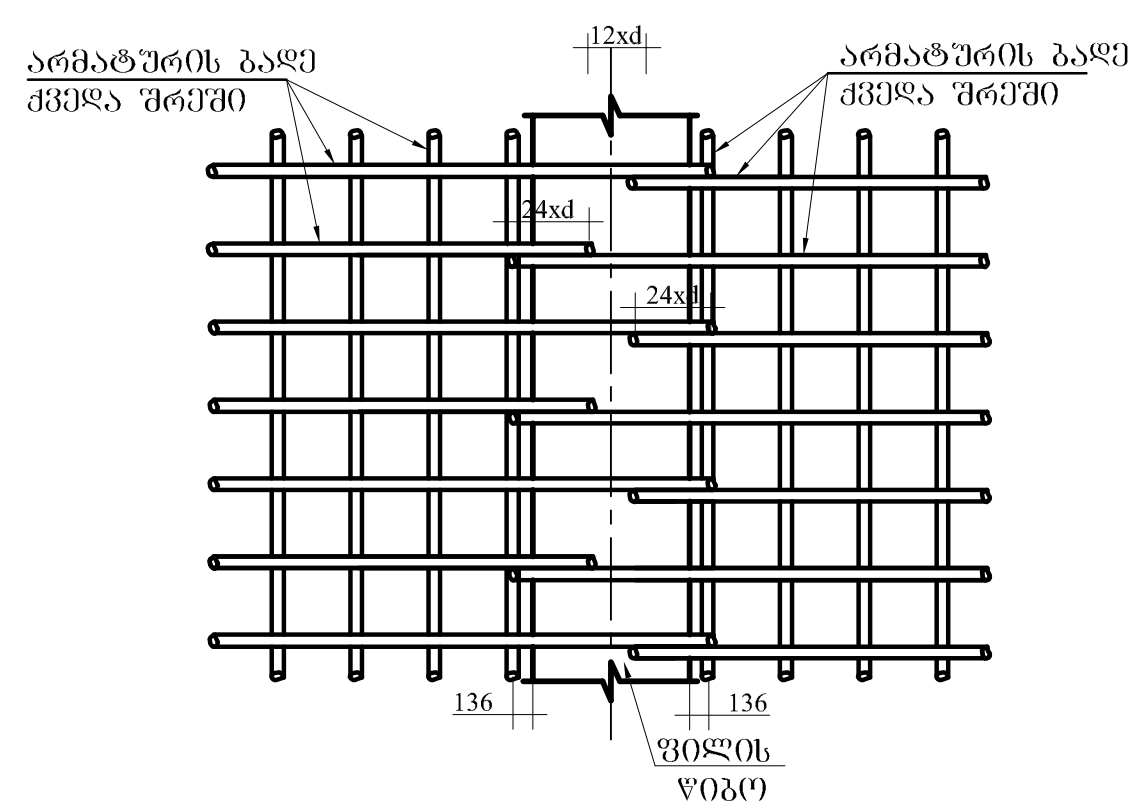

ფილის ზედა შრეში არმატურების გადაბმისა და დამატებითი ღეროების განლაგების სქემატური ნახაზი.

(ნახაზი-ბ)

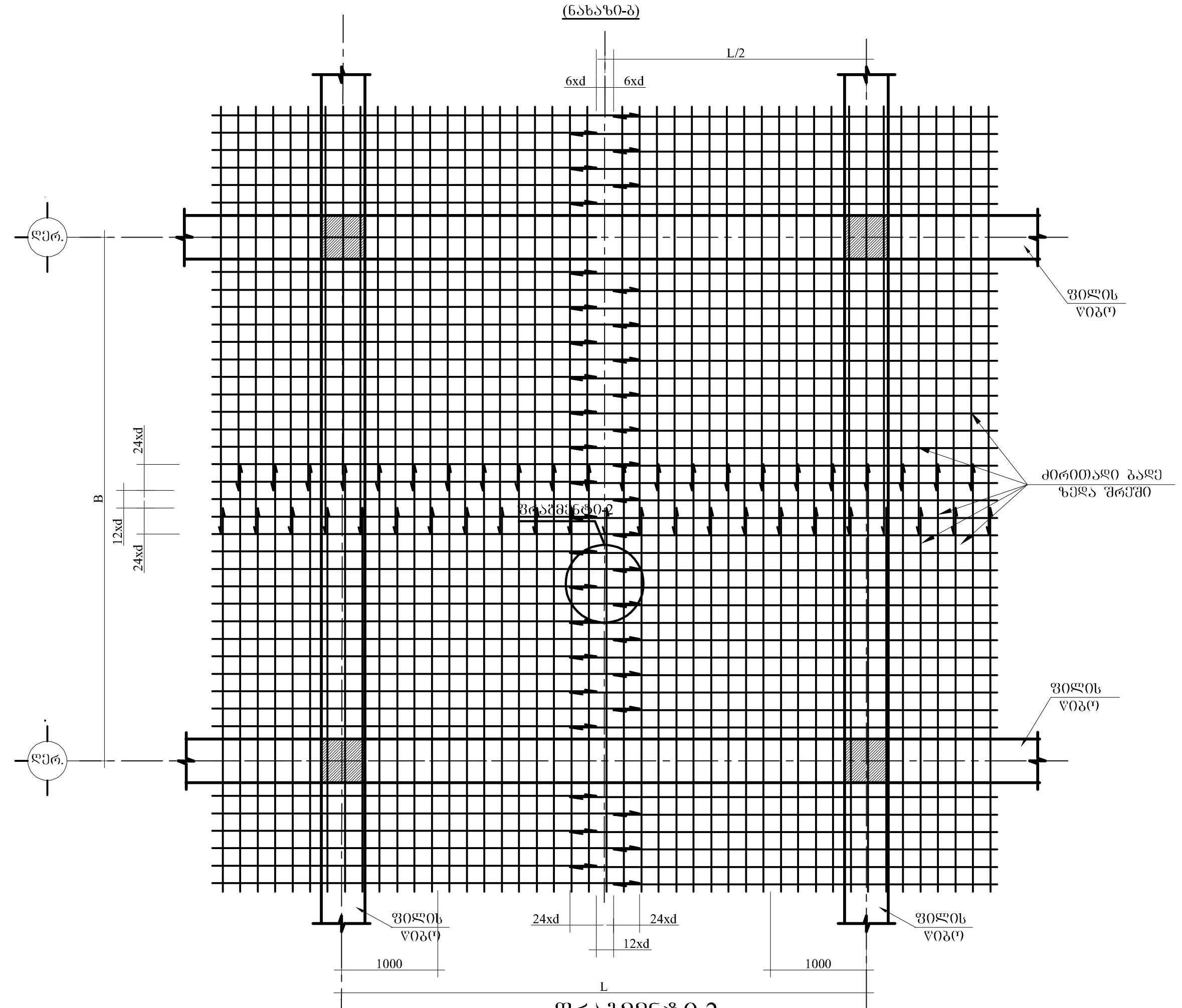

ფრაგმენტი-2

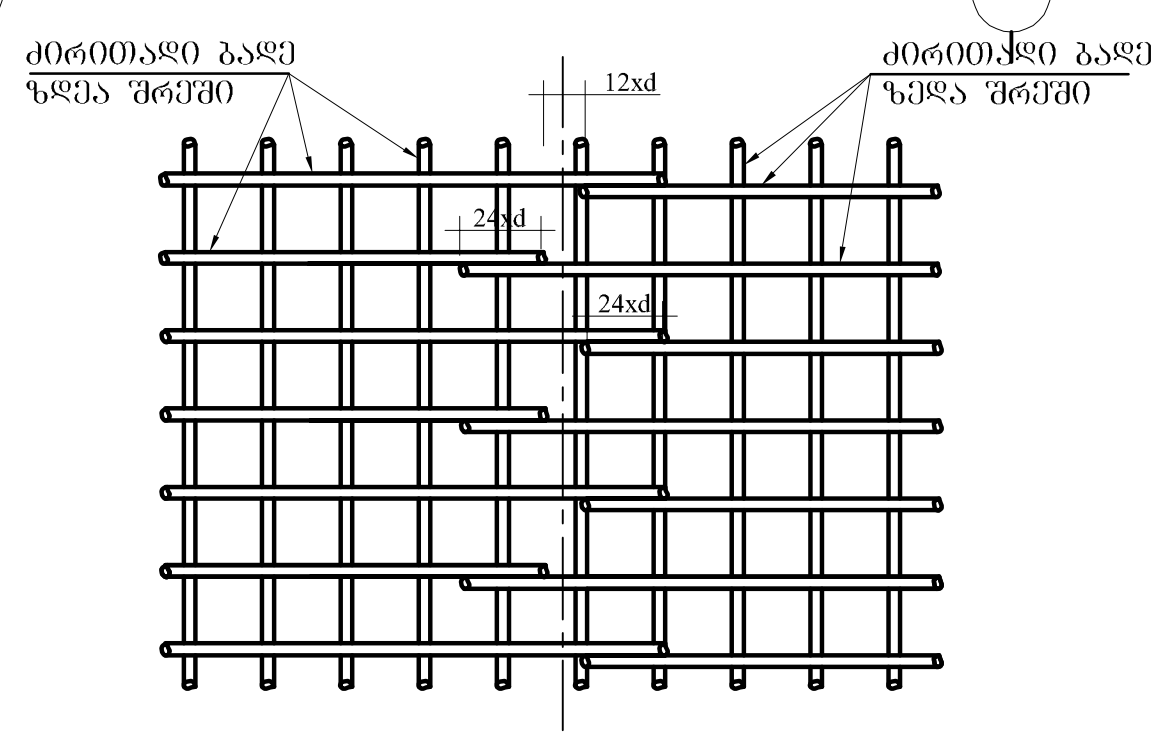

ფორმატი	დამკვეთი №	პროექტი №	ფაილის სახელი
A3	-	-	-

პირობითი აღნიშვნები

შენიშვნები

პროექტი: საცხოვრო ობიექტი, მაღაზიის პროექტი.

მის: ქალაქი თბილისი, დიდი ლილო.
საკ.კ: 81.08.17.869.

თანამდებობა	გვარი	ხელმოწერა
დირექტორი	ნ.ქობალია	
მთ.არქიტექტორი		
ავტორი		
კონსტრუქტორი	ვ.ბლიაძე	
დაამუშავა	ვ.ბლიაძე	

ავტორი

საპროექტო და საინვესტიციო ბირთვი
+995 511177201
coreinves.org.ge@gmail.com

დამკვეთი:
შპს „ბრანდა"

კონსტრუქციული ნაწილი

მასშტაბი	-	თარიღი	
ბლოკი			
ნახაზი			

კონსტრუქციული მოთხოვნა.

ახალი მშენებლობა

№	კორექტ.	თარიღი
1		
2		

სტადია	ინდექსი	ფურცელი 35
საპროექტო ნახაზები		

ნორმატიული კონსტრუქციული მოთხოვნები არმატურის გადაბმაზე და ჩაანკერებაზე

ქვედა და ზედა შრეების ფიქსატორების მოწყობის სქემატური ნახაზი

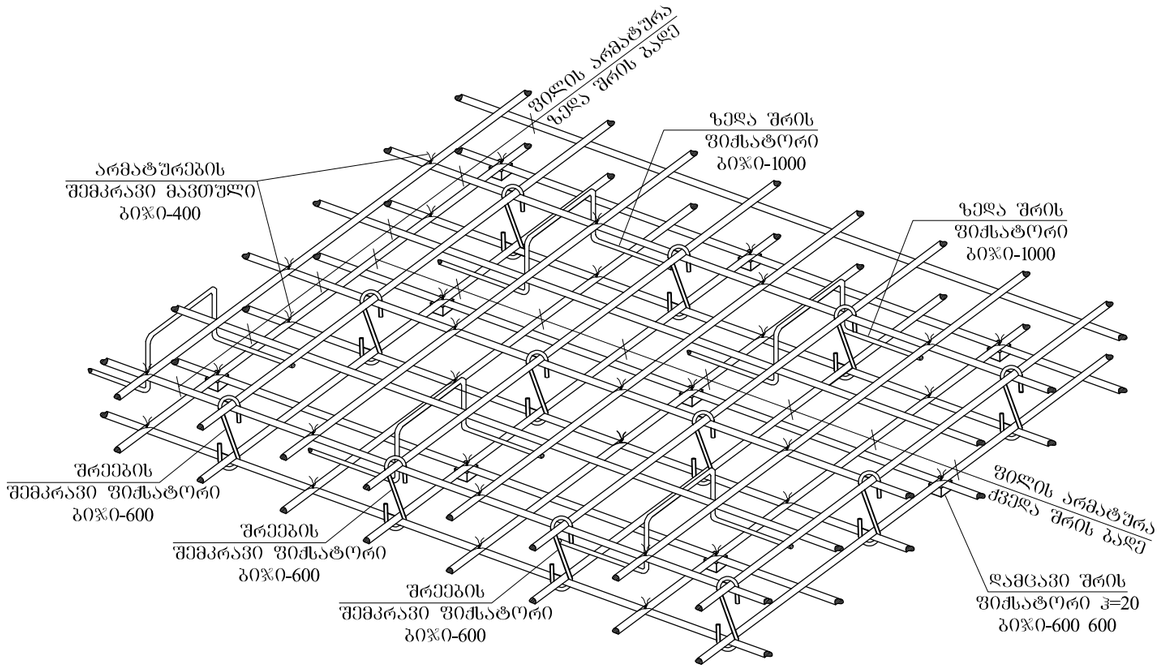

რიგელთან ფილის არმირების მოწყობის სქემატური ნახაზი

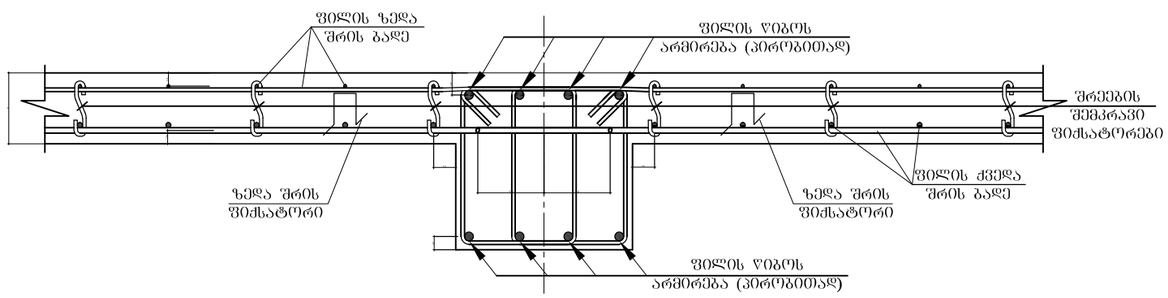

ფორმატი	დაკვეთა №	პროექტი №	შაბლონის სახელი
A3	-	-	-

პირობითი აღნიშვნები

შენიშვნები

პროექტი: საჯარო ობიექტი, მაღაზიის პროექტი.

მის: ქალაქი თბილისი, დიდი ლილო. საკ.კ: 81.08.17.869.

თანამდებობა	გვარი	ხელმოწერა
დირექტორი	ნ.ქოქბალია	
მთ.არქიტექტორი		
ავტორი		
კონსტრუქტორი	ვ.ბლიაძე	
დაამუშავა	ვ.ბლიაძე	

ავტორი

საკონტაქტო დასაკავშირებელი ინფორმაცია
+995 511177201
coreinves.org.ge@gmail.com

დამკვეთი: შპს „პრანდა"

კონსტრუქციული ნაწილი

მასშტაბი	-	თარიღი	
ბლოკი			
ნახაზი			

კონსტრუქციული მოთხოვნა.

ახალი მშენებლობა

№	კორექტ.	თარიღი
1		
2		

სტადია	ინდექსი	ფურცელი 36
საპროექტო ნახაზები		

საექსპერტო კვლევითი ჯგუფი

შ.პ.ს "ექსპერტ დეველოპმენტი"



LTD "expert development"

მტკვრის ქუჩა №6

ტელ: 599 98 05 21

Mail:expert_development@gmail.com

06/12/2024 წელი

პროექტის კონსტრუქციული ნაწილის ექსპერტიზა

ქალაქი თბილისი, დიდი ლილო საკადასტრო კოდით №81.08.17.869 შპს “ბრანდა”-ს საკუთრებაში არსებულ მიწის ნაკვეთზე კორექტირებულ პროექტზე დაყრდნობით მშენებარე სამ სართულიან სავაჭრო დანიშნულების შენობის ფართზე რეკონსტრუქცია-დაშენების პროექტის კონსტრუქციული ნაწილის ექსპერტიზა

შინაარსი

ქალაქი თბილისი, დიდი ლილო (საკ. კოდით №81.08.17.869) შპს “ბრანდა”-ს თხოვნის საფუძველზე შემოწმება ჩავუტარეთ არსებულ მიწის ნაკვეთზე შედგენილ საპროექტო დოკუმენტაციას, რომელიც მოიცავს არქიტექტურულ ნახაზებზე დამუშავებულ კონსტრუქციულ მუშა ნახაზებს. კორექტირებული პროექტის მიხედვით დაგეგმარებულია მშენებარე სამ სართულიან სავაჭრო დანიშნულების შენობის ფართზე რეკონსტრუქცია-დაშენება. შესაბამისად კორექტირებული სამუშაოები ითვალსწინებს დამატებით მეორე სართულის თავზე ლიფტიოს ოთახის მოწყობას და კიბის უჯრედის ცვლილებას. სარეკონსტრუქციო შენობის მაქსიმალური გაბარიტული ზომები ღერძებს შორის შეადგენს 18,00X48,45 მეტრს. არსებული შენობის ფუნდამენტი დაფუძნებულია რკინა-ბეტონის წერტილოვან-ლენტურ ბალიშებზე.

კონსტრუქციული ნაწილის ექსპერტიზა

აღნიშნულ პროექტზე ჩვენს მიერ ჩატარებულ იქნა კვლავა, სადაც შესწავლილ იქნა ყველა ის კონსტრუქციული მახასიათებლები და საანგარიშო სქემა, რაც მოიცავს მნიშვნელოვან მზიდუნარიან დეტალებს. საპროექტო კორექტირებული დოკუმენტაციის მიხედვით კონსტრუქციული სქემა წარმოდგენილია შემდეგი სახით:

1. შენობის ფუნდამენტი გაანგარიშებულია მონოლითურ რკინა-ბეტონის წერტილოვან და ლენტურ ბალიშებზე - კვეთით 2000X2000X400 მმ, ხოლო ლენტური 600X400 მმ;

2. რანდკოჭები – კვეთით 400X400 მმ;

3. რკინა-ბეტონის კედლები – სისქით 200 მმ;

4. საანგარიშო სქემა მონოლითითური რკინა-ბეტონის კარკასული ტიპისაა - კოლონები 400X400 მმ, ხოლო ლითონის სვეტი – მილკვადრატი 120X120X5 მმ;

5. რკინა-ბეტონის რიგელები – 400X500 მმ, ხოლო ფარული რიგელები 400X250 მმ;

6. სართულშუა გადახურვის მონოლითური რკინა-ბეტონის ფილები - სისქით 100 მმ, 180 მმ და 250 მმ;

7. მონოლითური კიბის უჯრედი – კვეთით 180 მმ;

8. გადახურვა – მონოლითური რკინა-ბეტონის ფილით (სისქით 180 მმ)

საპროექტო კორექტირებული დოკუმენტაციის მიხედვით გათვალისწინებულია მშენებარე სამ სართულიან სავაჭრო დანიშნულების შენობის ფართზე დამატებით ლიფტის სამანქანე ოთახის დაშენება და კიბის უჯრედის მცირედი ცვლილება, შესაბამისად ძირითადი კონსტრუქციული სქემა არ იცვლება და წარმოდგენილი ცვლილება უმნიშვნელოა. გეოლოგიური კვლევიდან გამომდინარე ფუძედ გამოყენებულია თიხნარი ფენა, საანგარიშო სიმტკიცით ერთღერძა კუმშვაზე (R_0=1,80 კგ.ძ/სმ^2). საძირკველი რკინა-ბეტონის წერტილოვან და ლენტურ ბალიშებზეა გაანგარიშებული, რომელიც გეოლოგიური მონაცემების მიხედვით დასულია 2 შრეზე. გამოყენებულია საანგარიშო გათვალებით A500c და A240c არამტურა. სვეტებში გამოყენებულია რვა ღერი 18A500c არმირება, სვეტები

შეკრულია რომბული მეთოდით. რიგელებში გამოყენებულია რვა ღერი 18A500c არმატურა, რომელიც შეკრულია ორმაგი ხამუთით განივკვეთების შესაბამისად (ფარული რიგელიც შეკრულია ორმაგი ხამუთით). გაძლიერებულია სვეტებსა და რიგელებთან შეერთების კვანძები, რაც განპირობებულია საპროექტო გეომეტრიული ფორმებისა და პარამეტრების მიხედვით, სადაც დატვირთვებისა და თანაბარ გადანაწილებული ძალვების სწორი მუშაობის პრინციპით არის აღებული. რკინა-ბეტონის ფილებში გამოყენებულია 12A500c კლასის მუშა არმატურა (სისქით 100 მმ 250 მმ და 180 მმ), გადახურვა ხორციელდება 180 მმ კვეთის მონოლითური რკინა-ბეტონის ფილით, კიბის ფილაში ანგარიშის მიხედვით გამოყენებულია 12A500c არმირება (კვეთი 180 მმ). სეისმო მედეგობის პირობის მიხედვით აღნიშნული კონსტრუქციული პროექტი მოქმედ სამშენებლო ნორმატივებთან მიმართებაში წარმოებულია სწორად, რასაც ვეთანხმებით და ვანიჭებთ დადებით შეფასებას.

ჩატარებული ექსპერტიზის საფუძველზე კორექტირებული საპროექტო დოკუმენტაცია შედგენილია გეოლოგიური მონაცემების და კონსტრუქციული სწორი საანგარიშო სქემის მიხედვით თანდართული მასალებით, რაც მოცემულია მუშა ნახაზებში და გათვლებში. შესაბამისად წარმოდგენილი სარეკონსტრუქციო შენობის პროექტის კონსტრუქციული ნაწილი შედგენილია და დამუშავებული სამშენებლო ნორმატივებისა და წესების ფარგლებში.

სარეკონსტრუქციო შენობის მზიდი კონსტრუქციები გაანგარიშებულია სასრული ელემენტების მეთოდის საფუძველზე, გაანგარიშებაში განხილულია შემდეგი დატვირთვები: 1. სტატიკური მუდმივი 2. სტატიკური ხანმოკლე 3. სტატიკური ხანგრძლივი 4. სეისმური X მიმართულება (0.17g აჩქარება) 5. სეისმური Y მიმართულება 6. სეისმური 45^0 7. სეისმური 135^0 8. ქარი სტატიკური X მიმართულება 9. ქარი სტატიკური Y 10. ქარი პულსაციური X 11. ქარი პულსაციური Y 12. აქსელეროგრამა 1, X მიმართულება 13. აქსელეროგრამა 1, Y 14. აქსელეროგრამა 2, X მიმართულება 15. აქსელეროგრამა 2, Y მიმართულება 16. აქსელეროგრამა 3, X მიმართულება 17. აქსელეროგრამა 3, Y მიმართულება 18. აქსელეროგრამა 4, X მიმართულება 19. აქსელეროგრამა აქსელეროგრამა Y მიმართულება 20. აქსელეროგრამა 5, X მიმართულება 21. აქსელეროგრამა Y მიმართულება 22. აქსელეროგრამა 6, X მიმართულება 23. აქსელეროგრამა 6, Y მიმართულება 24. აქსელეროგრამა 7, X მიმართულება 25. აქსელეროგრამა 7, Y მიმართულება.

გრუნტის კატეგორია სეისმური თვისებებით-II. საანგარიშო სეისმურობა 8 ბალს შეადგენს. (EMS-98 სკალით) გათვალისწინებულია საკუთარი რხევის 36 ფორმა. ბეტონის კლასი B-25. არმატურა A500c, A240c. შესაბამისად წარმოდგენილი პროექტის კონსტრუქციული ნაწილი შედგენილია და დამუშავებული სამშენებლო ნორმატივებისა და წესების ფარგლებში.

დასკვნითი ნაწილი: ჩვენს მიერ შესწავლილი ქალაქი თბილისი, დიდი ლილო საკადასტრო კოდით №81.08.17.869 არსებულ მიწის ნაკვეთზე სამ სართულიან სავაჭრო დანიშნულების შენობის ფართზე კორექტირების შედეგად რეკონსტრუქცია-დაშენების საპროექტო დოკუმენტაცია და მასში მოცემული კონსტრუქციული ნახაზები შესრულებულია სამშენებლო ნორმატივების, გეოლოგიური მონაცემებზე დაგეგმარებული კონსტრუქციული ნაწილის გათვალისწინებით, რომელიც სავსებით დამაკმაყოფილებელია და საიმედო დღეისათვის მოქმედ სამშენებლო ნორმებთან და წესებთან მიმართებაში. საპროექტო სამუშაოებით არ ირღვევა არსებული შენობის კონსტრუქციული ელემენტების სქემა და დეფორმაციების წარმოქმნის პირობა გამორიცხულია, ასევე დაცულია სეისმომედეგობის ნორმები, რის საფუძველზეც მოცემული დოკუმენტაცია სრულიად აკმაყოფილებს დღეისათვის მოქმედ სამშენებლო ნორმებსა და წესებს. ჩატარებული ექსპერტიზის შედეგად წარმოდგენილ კონსტრუქციულ პროექტს ცალსახად ენიჭება დადებითი შეფასება.

კონსტრუქტორ-ექსპერტი: **ა. ყურაშვილი**

შპს ექსპერტ დეველოპმენტი
EXPERT DEVELOPMENT
402030495
EXPERT DEVELOPMENT LTD

სამუშაო გამოცდილება

გვარი, სახელი, მამის სახელი: - ყურაშვილი ალექსანდრე

მისამართი: - ქ.თბილისი, იპ. ხვიჩიას ქუჩა №16, ბინა 11

ტელეფონი: - ტელ: 2 37 55 77
მობ: 5 99 05 70 94
პ/ნ 01024034907

განათლება: - 2002 წელს ჩავაბარე და 2008 წელს დავამთავრე საქართველოს პოლიტექნიკური ინსტიტუტის სამშენებლო ფაკულტეტი, სპეციალობით სამრეწველო და სამოქალაქო მშენებლობა (მაგისტრი)

- მშნებელ-ინჟინერის სამუშაო საქმიანობა და გამოცდილება 2006 წლიდან დღემდე.

-შპს "ვალენტია ინდუსტრია" 2005-2006წწ.

-"სახელმწიფო უზრუნველყოფის სამსახური" თანამდებობა: ქონების განვითარების სამსახურის სპეციალისტი 2006-2009 წწ. (ავლაბრის ადმინისტრაციული კომპლექსის მშენებლობაზე)

- 2009 წლიდან 2011 წლამდე ვმუშაობდი საპროექტო ორგანიზაცია შპს "დიტრიხ"-ში კონსტრუქტორის პოზიციაზე მის: ქ.თბილისის, ბახტრიონის ქუჩა №28

- 2011 წლიდან შპს "ლილეო"– ს დირექტორი თანამდებობა: ინჟინერ-კონსტრუქტორი
- 2018 წლიდან დღემდე შპს "ექსპერტ დეველოპმენტი"-ს დირექტორი, თანამდებობა : ინჟინერ-ექსპერტი

ენების ცოდნა: - ქართული– მშობლიური
- რუსული-კარგად
- ინგლისური-კარგად

სხვა მონაცემები:

კომპიუტერული პროგრამები:
OS: Auto cad; ArchiCAD; Windows XP; Microsoft Office; Internet Explorer; საინჟინრო-გამოთვლითი პროგრამა Lira

2009 წლიდან - დღემდე, თბილისსა და საქართველოს სხვადასხვა რეგიონებში, შესწავლილი მაქვს 200 ერთეულამდე ავარიული ან/და სარეკონსტრუქციო 1-ლი, მე-2, მე-3 და მე-4 კლასის შენობა-ნაგებობა, რაზედაც გაცემულია შესაბამისი ნახაზები, საექსპერტო დასკვნები და რეკომენდაციები. თბილისსა და საქართველოს სხვადასხვა რეგიონებში დაპროექტებული მაქვს 600-ზე მეტი 1-ლი, მე-2, მე-3, მე-4 კლასის შენობების კონსტრუქციული პროექტი. თბილისსა და საქართველოს სხვადასხვა რეგიონებში შესრულებული მაქვს 4000 მეტ ობიექტზე საექსპერტო დასკვნები, სადემონტაჟო-სამშენებლო ობიექტების ექსპერტიზა, შენობა-ნაგებობების ტექნიკური მდგომარეობების ექსპერტიზა, სარეკონსტრუქციო ნაგებობების ექსპერტიზა, შენობა-ნაგებობებზე ზემოქმედებასა და მე-4 კლასის შენობებისთვის ფუძე-საძირკვლებისა და სხვა კონსტრუქციული ელემენტების საექსპერტო შეფასების შესახებ. ჩემს მიერ, თბილისში მომზადებულია რამოდენიმე ათეული მეოთხე კლასის მრავალბინიანი საცხოვრებელი და მრავალფუნქციური კომპლექსების, საწარმო ტიპის ნაგებობების პროექტის კონსტრუქციული ნაწილები.

Georgia

IDENTITY CARD

მოქალაქის პირადობის მოწმობა

საქართველო

GEO



საბელი / FIRST NAME

ალექსანდრე

ALEKSANDRE

გვარი / LAST NAME

ყურაშვილი

KURASHVILI

მოქ. / CIT	სქესი / SEX	პირადი No / PERSONAL No
GEO	მმ / M	01024034907

დაბადების თარიღი DATE OF BIRTH	მოქმედების ვადა DATE OF EXPIRY
21.02.1985	15.10.2029

ხელმოწერა
SIGNATURE

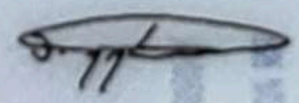

ბარათის No / CARD No

19IA43611

დაბადების ადგილი / PLACE OF BIRTH

თბილისი

TBILISI

გაცემის თარიღი / DATE OF ISSUE

15.10.2019

გამცემი ორგანო / ISSUING AUTHORITY

იუსტიციის სამინისტრო

MINISTRY OF JUSTICE

დამკვეთი: სრს; დამამზადებელი: MB-IDS 2019

სფს-ს რეგისტრაციის No 26-3184

IDGE019IA436113010240349O7<<<<

85O2212M2910150GEO<<<<<<<<<<<8

KURASHVILI<<ALEKSANDRE<<<<<<<<

TECHNICAL UNIVERSITY

GEORGIAN TECHNICAL UNIVERSITY

DIPLOMA

With Honours

STU № 000839

This is to certify that Mr./Ms. Alexander Kurashvili (Name, Surname)

was enrolled in 2002 in Georgian Technical University and in 2006

completed the requirements of Faculty of

Civil Engineering

Bachelor's Degree of the University

with major in Industrial and Civil Engineering

By the decision of the State Qualification Commission September 18, 2006. (Month, Day, Year) Mr. Alexander Kurashvili (Name, Surname)

was awarded the Academic Degree of

Bachelor of Civil Engineering

GEORGIAN TECHNICAL UNIVERSITY 211349192

Rector

Dean

City: Tbilisi

Registration # 06535

საქართველოს ტექნიკური უნივერსიტეტი

დიპლომი

წარჩინებით

STU № 000839

ეძლევა ალექსანდრე ყურაშვილს

მასზედ, რომ იგი 2002 წელს შევიდა და 2006

წელს დაამთავრა საქართველოს ტექნიკური უნივერსიტეტის

სამშენებლო

ფაკულტეტის

ბაკალავრიატის სრული კურსი სამრეწველო და სამოქალაქო მშენებლობის

სპეციალობით

სახელმწიფო საკვალიფიკაციო კომისიის 2006 18. 9 (რიცხვი, თვე, წელი) გადაწყვეტილებით

ალექსანდრე ყურაშვილს მიენიჭა

ბაკალავრის აკადემიური ხარისხი და მშენებლის

კვალიფიკაცია

GEORGIAN TECHNICAL UNIVERSITY 211349192

რექტორი

დეკანი

ქალაქი თბილისი

სარეგისტრაციო ნომერი 06535

მაგისტრის
დიპლომი

MASTER'S
DIPLOMA

დამკვეთი: საქართველოს ტექნიკური უნივერსიტეტი
დამამზადებელი: შპს „ფორმა"
სსს რეგისტრაციის № 04-1599

GEORGIA

LEGAL ENTITY OF PUBLIC LAW

TECHNICAL UNIVERSITY OF GEORGIA

MASTER'S

DIPLOMA

MA № 000505

This is to certify that by the decision June 26, 2008

of the Civil Engineering faculty

of the **Technical University of Georgia**

Mr. Alexander Kurashvili

born on February 21, 1985

was awarded an academic Degree of Master with a Major in

Civil Engineering

seal

Dean of the faculty

Rector

Tbilisi September 18, 2008 Registration No 00504

საქართველო

საჯარო სამართლის იურიდიული პირი

საქართველოს ტექნიკური უნივერსიტეტი

მაგისტრის

დიპლომი

MA № 000505

საქართველოს ტექნიკური უნივერსიტეტის

სამშენებლო

ფაკულტეტის 2008 წლის 26. 6 გადაწყვეტილებით

ალექსანდრე ყურაშვილს

დაბადებულს 1985 წლის 21 თებერვალს

მიენიჭა მშენებლობის

მაგისტრის აკადემიური ხარისხი.

ბ. ა.

ფაკულტეტის დეკანი

რექტორი

თბილისი 18/09/2008 რეგისტრაციის # 00504

საქართველო

ორი ათას ჩვიდმეტი წლის ექვს დეკემბერს მე, საქართველოს ნოტარიუსს თეა მაღალდაძეს, ჩემს სანოტარო ბიუროში, რომელიც მდებარეობს მისამართზე: თბილისი, მტკვრის ქ. N6, მომმართა: **ალექსანდრე ყურაშვილმა**, რომელმაც წარმოადგინა მის მიერ შედგენილი **სამუშაო გამოცდილების** ერთი ეგზემპლარი და მოითხოვა მასზე მისი ხელმოწერის სანოტარო წესით დამოწმება.

მე დავადგინე მისი პირადობა წარმოდგენილი პირადობის დამადასტურებელი დოკუმენტით და დავრწმუნდი, რომ მე ნამდვილად **ალექსანდრე ყურაშვილმა** (დაბად.21.02.1985წ. პ/ნ 01024034907, პ/მ დ1428509) მომმართა.

მე შევამოწმე მისი ქმედუნარიანობა და ვადასტურებ, რომ მის ქმედუნარიანობაში ეჭვის შეტანის საფუძველი არ მაქვს.

მან განაცხადა, რომ მისთვის ცნობილია სამუშაო გამოცდილების შინაარსი და მასზე ხელმოწერის სამართლებრივი შედეგი, რომ იგი სრულად გამოხატავს მის ნებასა და სურვილს, რის შემდეგაც მან ჩემი თანდასწრებით, პირადად მოაწერა ხელი სამუშაო გამოცდილებას, რომელიც თან ერთვის სანოტარო აქტს.

ნოტარიუსმა მას განუმარტა, რომ იგი ამოწმებს მხოლოდ **სამუშაო გამოცდილებაზე** მისი ხელმოწერის ნამდვილობას და არა **სამუშაო გამოცდილებაში** მოყვანილი ფაქტის სიზუსტეს და ნამდვილობას. მე მას აგრეთვე განვუმარტე, რომ ნოტარიუსს არ ეკისრება პასუხისმგებლობა კერძო აქტის კანონმდებლობასთან შეუსაბამობის, ან კერძო აქტში ხელმომწერის ნების არაადეკვატურად ასახვის გამო და შესაბამისად, პასუხს არ აგებს მის ნამდვილობაზე.

დამოწმებულია ერთი ხელმოწერის ნამდვილობა **სამუშაო გამოცდილების** ერთ ეგზემპლარზე და შესაბამისად გადახდილია სანოტარო საზღაური: "სანოტარო მოქმედებათა შესრულებისათვის საზღაურისა და საქართველოს ნოტარიუსთა პალატისათვის დადგენილი საფასურის ოდენობების, მათი გადახდევინების წესისა და მომსახურების ვადების დამტკიცების შესახებ" საქართველოს მთავრობის #507-ე დადგენილების (29.12.2011 წ.) 31-ე მუხლის საფუძველზე 2.00 ლარი, 39-ე მუხლის საფუძველზე 2.00 ლარი და საგადასახადო კოდექსის 169-ე მუხლის საფუძველზე დ.ღ.გ. 0.36 ლარი, ჯამში: 4.36 ლარი.

საქართველოს ნოტარიუსი
თეა მაღალდაძე

2

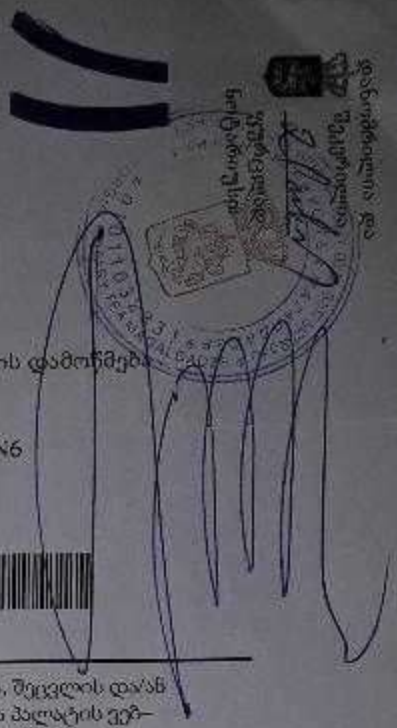

სანოტარო მოქმედების რეგისტრაციის ნომერი	N171419327
სანოტარო მოქმედების რეგისტრაციის თარიღი	06.12.2017 წ
სანოტარო მოქმედების დასახელება	ხელმოწერის ნამდვილობის დამოწმება
სრულიად	თეა მაღალდაძე
სანოტარო ბიუროს მისამართი	თბილისი, მტკვრის ქუჩა N6
სანოტარო ბიუროს ტელეფონი	0322931887
სანოტარო მოქმედების იდენტიფიკაციური ნომერი	31278100086917

სანოტარო მოქმედებისა და სანოტარო აქტის შესახებ ინფორმაციის (მისი შექმნის, შეცვლის და/ან გაუქმების შესახებ) მიღება–გადამოწმება შეგიძლიათ საქართველოს ნოტარიუსთა პალატის ვებ–გვერდზე: www.notary.ge ასევე შეგიძლიათ დარეკოთ ტელეფონზე: +995(32) 2 66 19 18

საქართველო

ორი ათას ჩვიდმეტი წლის ექვს დეკემბერს მე, საქართველოს ნოტარიუსს თეა მაღალდაძეს, ჩემს სანოტარო ბიუროში, რომელიც მდებარეობს მისამართზე: თბილისი, მტკვრის ქ. N6, მომმართა: **ალექსანდრე ყურაშვილმა**, რომელმაც წარმოადგინა მის მიერ შედგენილი **სამუშაო გამოცდილების** ერთი ეგზემპლარი და მოითხოვა მასზე მისი ხელმოწერის სანოტარო წესით დამოწმება.

მე დავადგინე მისი პირადობა წარმოდგენილი პირადობის დამადასტურებელი დოკუმენტით და დავრწმუნდი, რომ მე ნამდვილად **ალექსანდრე ყურაშვილმა** (დაბად.21.02.1985წ. პ/ნ 01024034907, პ/მ და1428509) მომმართა.

მე შევამოწმე მისი ქმედუნარიანობა და ვადასტურებ, რომ მის ქმედუნარიანობაში ეჭვის შეტანის საფუძველი არ მაქვს.

მან განაცხადა, რომ მისთვის ცნობილია სამუშაო გამოცდილების შინაარსი და მასზე ხელმოწერის სამართლებრივი შედეგი, რომ იგი სრულად გამოხატავს მის ნებასა და სურვილს, რის შემდეგაც მან ჩემი თანდასწრებით, პირადად მოაწერა ხელი **სამუშაო გამოცდილებას**, რომელიც თან ერთვის სანოტარო აქტს.

ნოტარიუსმა მას განუმარტა, რომ იგი ამოწმებს მხოლოდ **სამუშაო გამოცდილებაზე** მისი ხელმოწერის ნამდვილობას და არა **სამუშაო გამოცდილებაში** მოყვანილი ფაქტის სიზუსტეს და ნამდვილობას. მე მას აგრეთვე განუმარტე, რომ ნოტარიუსს არ ეკისრება პასუხისმგებლობა კერძო აქტის კანონმდებლობასთან შეუსაბამობის, ან კერძო აქტში ხელმომწერის ნების არაადეკვატურად ასახვის გამო და შესაბამისად, პასუხს არ აგებს მის ნამდვილობაზე.

დამოწმებულია ერთი ხელმოწერის ნამდვილობა **სამუშაო გამოცდილების** ერთ ეგზემპლარზე და შესაბამისად გადახდილია სანოტარო საზღაური: "სანოტარო მოქმედებათა შესრულებისათვის საზღაურისა და საქართველოს ნოტარიუსთა პალატისათვის დადგენილი საფასურის ოდენობების, მათი გადახდევინების წესისა და მომსახურების ვადების დამტკიცების შესახებ" საქართველოს მთავრობის #507-ე დადგენილების (29.12.2011 წ.) 31-ე მუხლის საფუძველზე 2.00 ლარი, 39-ე მუხლის საფუძველზე 2.00 ლარი და საგადასახადო კოდექსის 169-ე მუხლის საფუძველზე დ.ღ.გ. 0.36 ლარი, ჯამში: 4.36 ლარი.

საქართველოს ნოტარიუსი
თეა მაღალდაძე

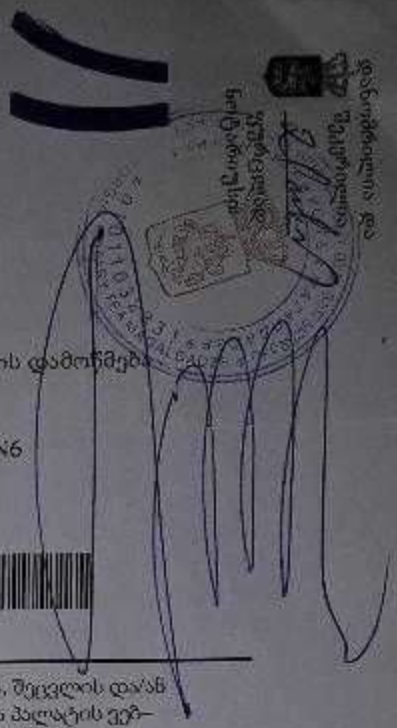

სანოტარო მოქმედების რეგისტრაციის ნომერი	N171419327
სანოტარო მოქმედების რეგისტრაციის თარიღი	06.12.2017 წ
სანოტარო მოქმედების დასახელება	ხელმოწერის ნამდვილობის დამოწმება
სრულიად	თეა მაღალდაძე
სანოტარო ბიუროს მისამართი	თბილისი, მტკვრის ქუჩა N6
სანოტარო ბიუროს ტელეფონი	0322931887
სანოტარო მოქმედების იდენტიფიკაციური ნომერი	31278100086917

სანოტარო მოქმედებისა და სანოტარო აქტის შესახებ ინფორმაციის (მისი შექმნის, შეცვლის და/ან გაუქმების შესახებ) მიღება–გადამოწმება შეგიძლიათ საქართველოს ნოტარიუსთა პალატის ვებ–გვერდზე: www.notary.ge ასევე შეგიძლიათ დარეკოთ ტელეფონზე: +995(32) 2 66 19 18

საქართველოს შინაგან საქმეთა სამინისტროს
საპატრულო პოლიციის დეპარტამენტი

MINISTRY OF INTERNAL AFFAIRS OF GEORGIA
PATROL POLICE DEPARTMENT

MIA 5 21 03338523

20/12/2021

მოქ. მ. ხიზანიშვილს
ქ. თბილისი სამტრედიის ქ. N 50 ბლოკი ბ ბ. 19;
თქვენს 2021 წლის 20 დეკემბრის განცხადებაზე

ასლი: საპატრულო პოლიციის დეპარტამენტის
ქ. თბილისის მთავარი სამმართველოს

შსს საპატრულო პოლიციის დეპარტამენტში განხილულ იქნა თქვენი განცხადება, რომელშიც ითხოვთ, ქ. თბილისში, დიდი ლილო ს/კ 81.08.17.869-ის მიმდებარედ შესასვლელ–გამოსასვლელი გზის მოწყობის, სამშენებლო დამცავი ღობის განთავსების და არსებული საგზაო/სატრანსპორტო ინფრასტრუქტურის ნაკადების მიმართულების საგზაო მოძრაობის ორგანიზაციის წარმოდგენილი სქემების შეთანხმებას.

- ვითვალისწინებთ რა, ქ. თბილისის მუნიციპალიტეტის სსიპ ტრანსპორტის და ურბანული განვითარების სააგენტოს თანხმობას (წერილის ნომერი 16/12/2021 16-01213502409), შსს საპატრულო პოლიციის დეპარტამენტი ითანხმებს (საგზაო მოძრაობის უსაფრთხოების კუთხით) წარმოდგენილ დროებითი და მუდმივი მოძრაობის ორგანიზაციის სქემებს და არ არის წინააღმდეგი განახორციელოთ სამუშაოები შემდეგი პირობების დაცვით:
- სამშენებლო დამცავი ღობე შეიღებოს შავ-თეთრი ან წითელ-თეთრი ზოლებით;
- ქვეითად მოსიარულეთა უსაფრთხოების მიზნით დამცავი ღობის ფარგლებში მოეწყოს ქუჩის სავალი ნაწილის მხრიდან ქვეითად მოსიარულეთა ბილიკი, ღობე გზის სავალი ნაწილის მხრიდან გადაიხუროს და ღამის საათებში განათდეს;
- სამშენებლო ობიექტზე მისასვლელი გზა აღიჭურვოს მოძრაობის რეგულირების ტექნიკური საშუალებებით წარმოდგენილი სქემის შესაბამისად;
- დაცული იქნას გზის სავალი ნაწილის სისაუფთავე, არ დაუშვათ სამშენებლო მასალისა და ტექნიკის გზის სავალ ნაწილზე განთავსება;
- სამუშაოების დასრულებისთანავე მიმდებარე ტერიტორია მოყვანილ იქნას პირვანდელ მდგომარეობაში და დროებითი მოძრაობის რეგულირების ტექნიკურ საშუალებებს გაუკეთდეს დემონტაჟი;

0190, თბილისი, ნოე რამიშვილის ქ. №38
№38, Noe Ramishvili St. 0190, Tbilisi, Georgia
ტელ./Tel.: (+995 032) 2 41 42 42
ფაქსი/Fax: (+995 032) 2 41 85 02
E-mail: patrolinfo@mia.gov.ge

- სამუშაოების დაწყების და დამთავრების შესახებ წინასწარ ეცნობოს შსს საპატრულო პოლიციის დეპარტამენტის სამორიგეო ნაწილს (ტელ: 241-85-04; 241-85-05);

მეორე ადრესატს: გთხოვთ, უზრუნველყოთ კონტროლის დაწესება წერილში მითითებულ პირობების შესრულებაზე და მოძრაობის რეგულირების ტექნიკური საშუალებების განთავსების მდგომარეობაზე. შეუსრულებლობის შემთხვევაში გაატარეთ ზომები საქართველოს ადმინისტრაციულ სამართალდარღვევათა კოდექსის 134 მუხლით გათვალისწინებული მოთხოვნების შესაბამისად.

დანართი: 1 ფაილად.

საპატრულო პოლიციის დეპარტამენტი /
საორგანიზაციო სამმართველო / საგზაო მოძრაობის
ზედამხედველობის განყოფილება
განყოფილების უფროსი
ბარბაქაძე დავით



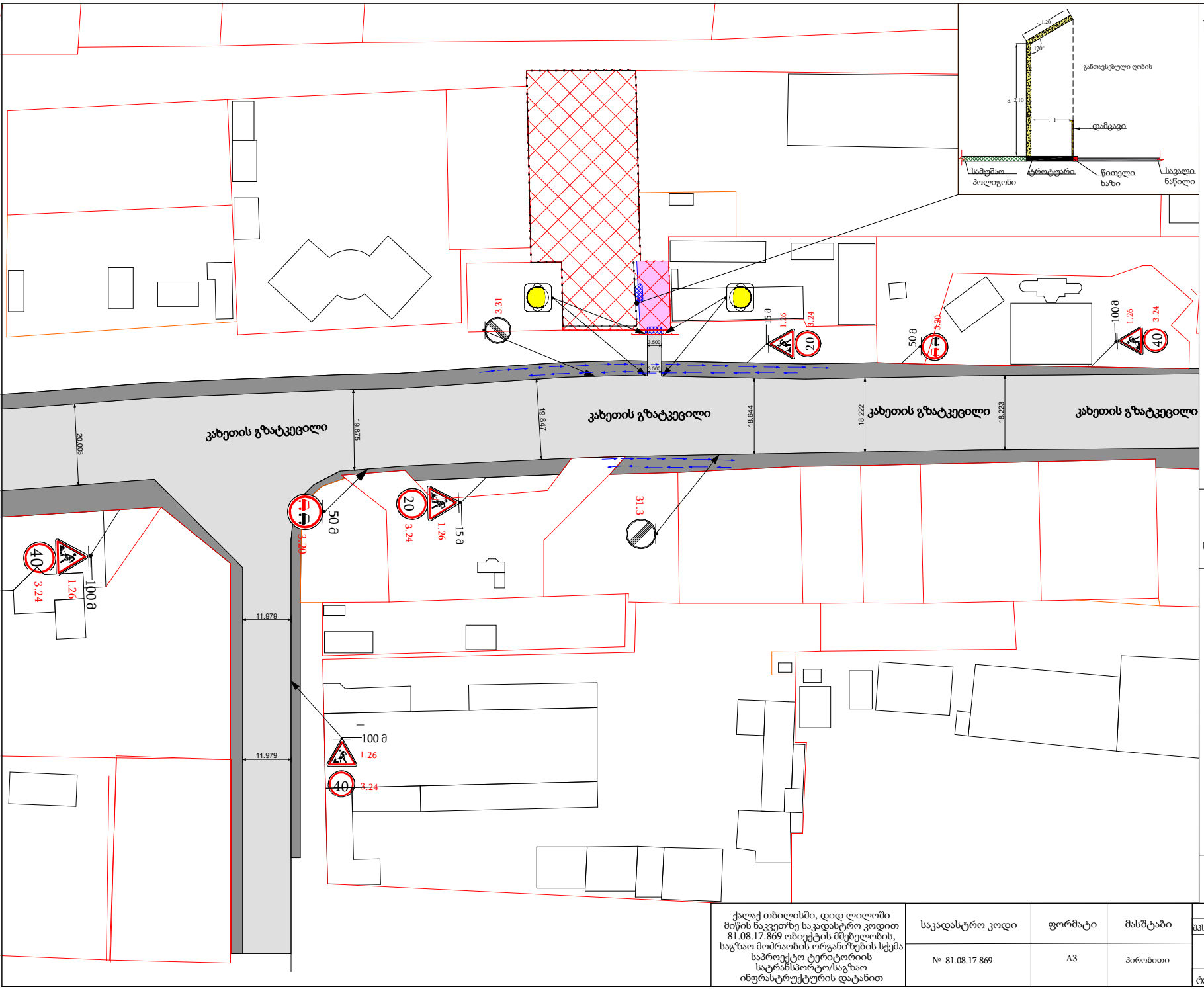

საგზაო მოძრაობის ორგანიზების ტექნიკური საშუალებები

1.26	5 ცალი
3.20	3 ცალი
3.24	2 ცალი
3.24	4 ცალი
3.31	2 ცალი
ყვითელი ციმციმა	2 ცალი
1 მედროშე	

შენიშვნა:

ღობის მონტაჟისა და დემონტაჟის სამუშაოები არ სცდება საპროექტო ტერიტორიის წითელ ხაებს.

პირობითი აღნიშვნები

- მოსაწყობი შესასვლელი
- საპროექტო ტერიტორია
- საავტომობილო გზა
- საპროექტო ტერიტორიის წითელი ხაზი
- ქვეითთა გადაადგილება
- სამშენებლო ღენტი
- მოსაწყობი სამშენებლო ღობე

შესასვლელ-გამოსასვლელის მოწყობის საგზაო მოძრაობის ორგანიზების სქემა

ქალაქ თბილისში, დიდ ლილოში მიწის ნაკვეთზე საკადასტრო კოდით 81.08.17.869 ობიექტის მშენებლობის, საგზაო მოძრაობის ორგანიზების სქემა საპროექტო ტერიტორიის სატრანსპორტო/საგზაო ინფრასტრუქტურის დატანით

საკადასტრო კოდი	ფორმატი	მასშტაბი
№ 81.08.17.869	A3	პირობითი

შემსრულებელი

შპს დიზაინ ექსკლუზივი — ირაკლი ილურიძე

ტელ.: 557 77 51 98 — ტელ.: 557 77 51 98

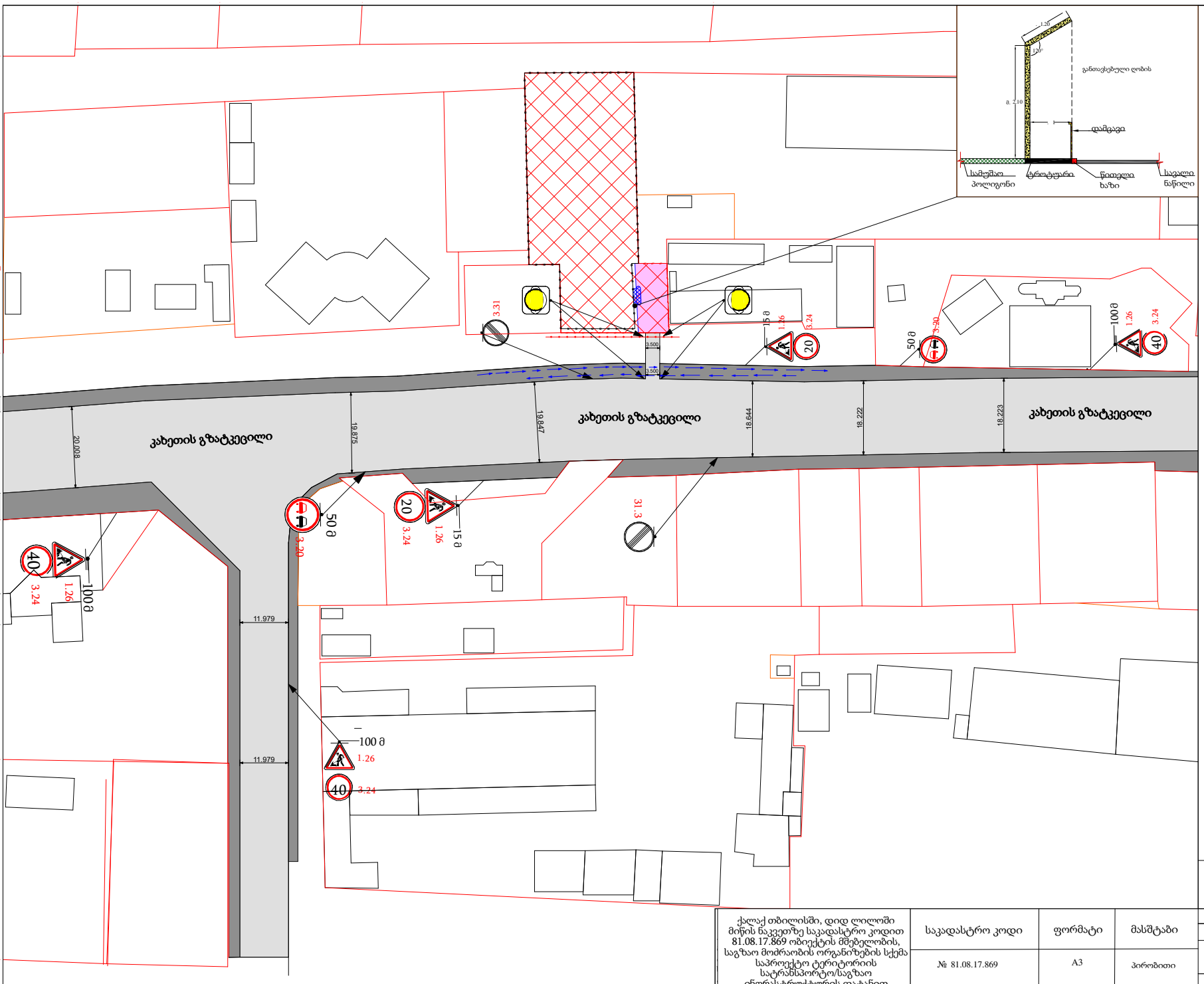

საგზაო მოძრაობის ორგანიზების ტექნიკური საშუალებები

1.26	5 ცალი
3.20	3 ცალი
3.24	2 ცალი
3.24	4 ცალი
3.31	2 ცალი
ციცმა	2 ცალი
1 მედროშე	

შენიშვნა:

ღობის მონტაჟისა და დემონტაჟის სამუშაოები არ სცდება საპროექტო ტერიტორიის წითელ ხაზს.

პირობითი აღნიშვნები

- საპროექტო ტერიტორია
- საავტომობილო გზა
- საპროექტო ტერიტორიის წითელი ხაზი
- ქვეითთა გადაადგილება
- სამშენებლო ღენტი
- მოსაწყობი სამშენებლო ღობე

სამშენებლო ღობის მონტაჟის და დემონტაჟის საგზაო მოძრაობის ორგანიზების სქემა

ქალაქ თბილისში, დიდ ლილოში მიწის ნაკვეთზე საკადასტრო კოდით 81.08.17.869 ობიექტის მშენებლობის, საგზაო მოძრაობის ორგანიზების სქემა საპროექტო ტერიტორიის სატრანსპორტო/საგზაო ინფრასტრუქტურის დატანით

საკადასტრო კოდი	ფორმატი	მასშტაბი
№ 81.08.17.869	A3	პირობითი

შემსრულებელი

დიზაინ ექსკლუზივი	ირაკლი იღურიძე
ტელ.: 557 77 51 98	ტელ.: 557 77 51 98

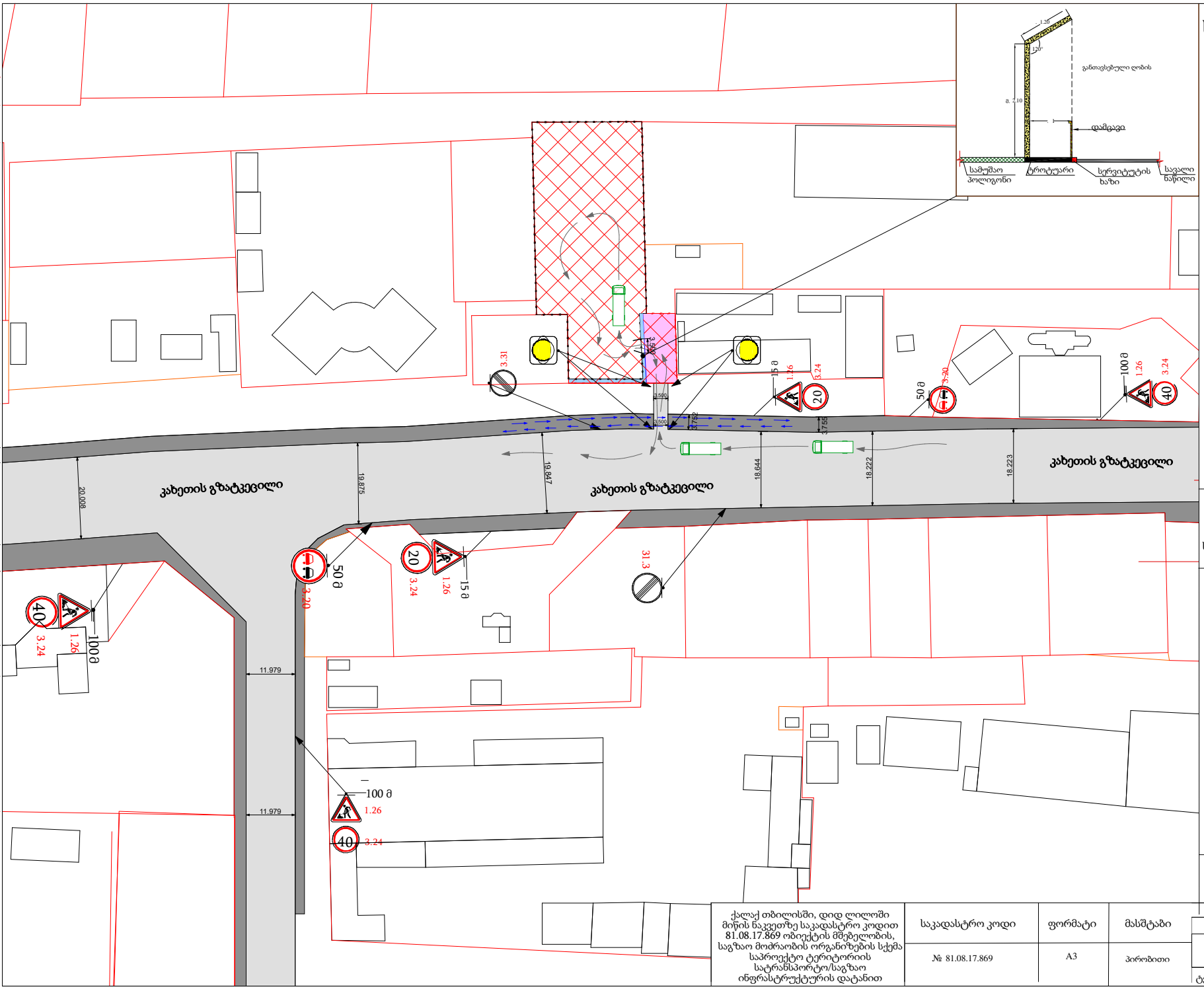

საგზაო მოძრაობის ორგანიზების ტექნიკური საშუალებები

1.26	5 ცალი
3.20	3 ცალი
3.24 (20)	2 ცალი
3.24 (40)	4 ცალი
3.31	2 ცალი
ყვითელი ციმციმა	2 ცალი
1 მედროშე	

შენიშვნა:

ღობის მონტაჟისა და დემონტაჟის სამუშაოები არ სცდება საპროექტო ტერიტორიის წითელ ხაზს.

- სამშენებლო ტექნიკის გადაადგილება
- ქოლგა
- საპროექტო ტერიტორია
- საავტომობილო გზა
- საპროექტო წითელი ხაზი
- ქვეითთა გადაადგილება
- სამშენებლო ღენტი
- მოსაწყობი სამშენებლო ღობე

საგზაო მოძრაობის ორგანიზების დროებითი სქემა

ქალაქ თბილისში, დიდ ღილოში მიწის ნაკვეთზე საკადასტრო კოდით 81.08.17.869 ობიექტის მშენებლობის, საგზაო მოძრაობის ორგანიზების სქემა საპროექტო ტერიტორიის სატრანსპორტო/საგზაო ინფრასტრუქტურის დატანით

საკადასტრო კოდი	ფორმატი	მასშტაბი
№ 81.08.17.869	A3	პირობითი

შემსრულებელი

დიზაინ ექსპერტი	ირაკლი ილურიძე
ტელ.: 557 77 51 98	ტელ.: 557 77 51 98

საპროექტო შენობა-ნაგებობა



არსებული სიტუაციის ორთოფოტო

საგზაო მოძრაობის ორგანიზების ტექნიკური საშუალებები

2.3	1	ცალი
5.19.1	2	ცალი
5.19.2	2	ცალი

პირობითი აღნიშვნები

შშმ პირთა ადაპტირებული პანდუსი

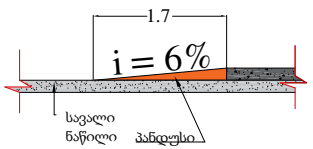

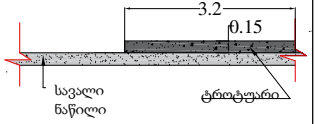

ტროტუარი

5.19.2
2.3
5.19.1
5.19.2
3.500
3.750
3.719
3.718
19.515
19.930
18.115
18.184
18.211
კახეთის გზატკეცილი
კახეთის გზატკეცილი

საგზაო მოძრაობის ორგანიების სქემა (სამუშაოთა დასრულებული ვარიანტი)

ქალაქ თბილისში, დიდ ლილოში მიწის ნაკვეთზე საკადასტრო კოდით 81.08.17.869 ობიექტის მშენებლობის, საგზაო მოძრაობის ორგანიზების სქემა საპროექტო ტერიტორიის სატრანსპორტო/საგზაო ინფრასტრუქტურის დატანით	საკადასტრო კოდი	ფორმატი	მასშტაბი
	№ 81.08.17.869	A3	პირობითი

შემსრულებელი	
დიზაინ ექსკლუზივი	ირაკლი ილურიძე
ტელ.: 557 77 51 98	ტელ.: 557 77 51 98

შეზღუდული პასუხისმგებლობის
საზოგადოება
"ტაძისაცია"

Limited Liability Company
"Taxation"

საქართველო, ქ. თბილისი,დიდუბე-ჩუღურეთის რაიონი,ვ.ბაგრატიონის ქ., N 52, ს/კ:
405211783

TEL.:599 255 244

19.11.2021 წ

მისამართი: ქ. თბილისი, დიდი ლილო

საკადასტრო კოდი: 81.08.17.869

დამკვეთი: ს/ს ალახვერდი ქოსაევი 3/6 20001069218

81.08.17.869 საკადასტრო კოდზე ხე-მცენარეები არ აღირიცხა.

შემსრულებელი:

მეტყევე-ინჟინერი, / ს. ფიცხელაური/

/ექსპერტი/

საქართველო

ქალაქი თბილისი

დიდი ლილო, (ს/კ:81.08.17.869),
მოქ. ალახვერდი ქოსაევის (პ/ნ: 20001069218) საკუთრებაში არსებული 1724კვ.მ. არასასოფლო-სამეურნეო დანიშნულების მიწის ნაკვეთის და მიმდებარე ტერიტორიის ტოპოგრაფიული

გეგმა

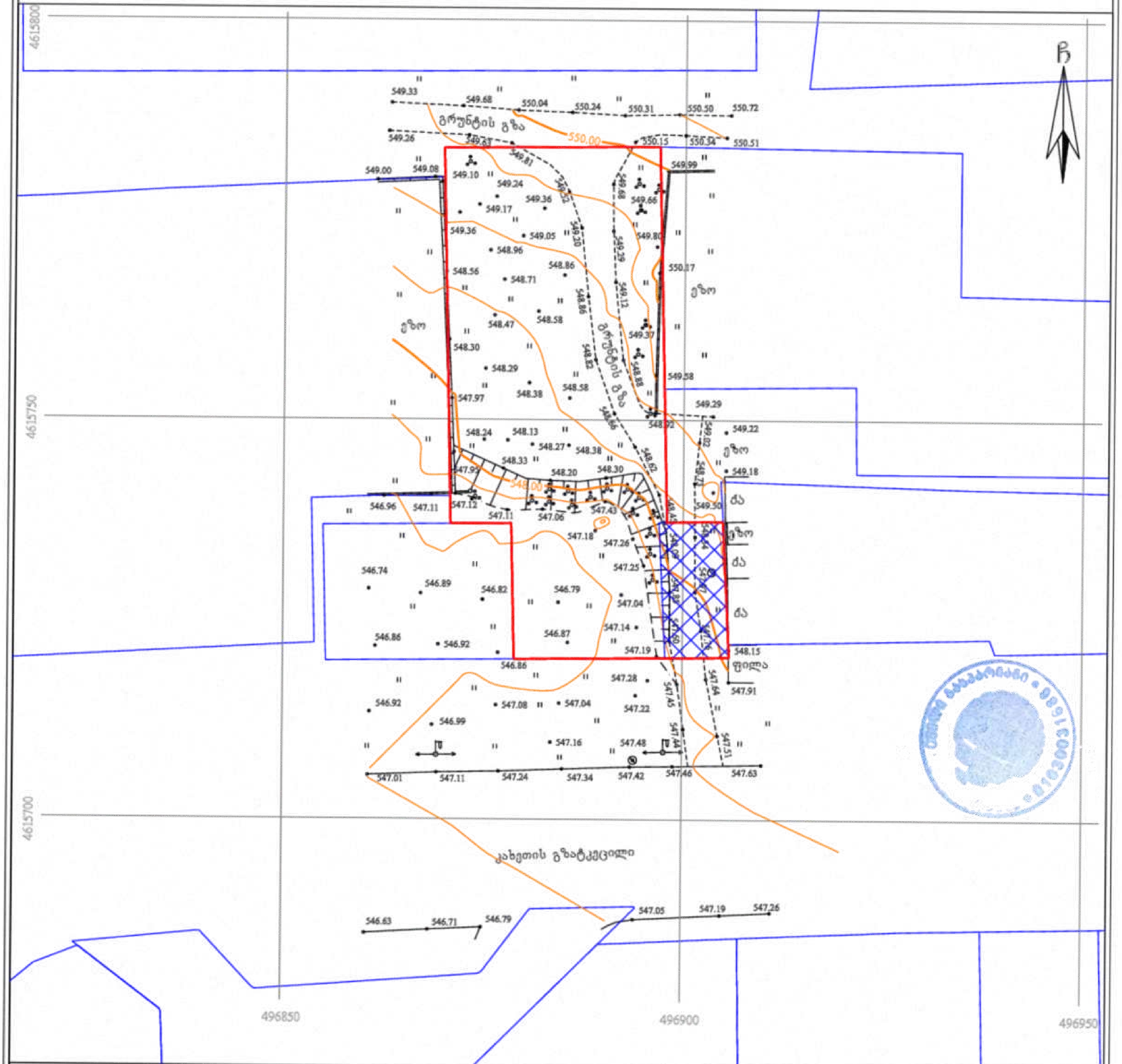

პირობითი აღნიშვნები

WGS 1984-ის კოორდინატთა სისტემის UTM პროექცია

- საცხ. შენობა
- არასაცხ. შენობა
- ფარდული
- მშენებარე შენობა
- სატრანსფორმ. ჯიხური
- ხეები, კუნძი, ბუჩქი
- გარე განათება
- ხის ღობე
- ღობე
- ქვის კედელი
- კედელი
- ხევი
- რკინიგზა
- საჩვეულებრივო ჭები
- ელ. გადამცემი ხაზი
- წ — წყალგაყვანილობა
- გ — გაზი
- კ — კანალიზაცია
- სან — სანიაღვრე
- კშ — კავშირგაბმულობა
- ელ. ქსელები
- თგ — გათბობა

შენიშვნა: 1) ——— გეგმაზე დატანილია საჯარო რეესტრში რეგისტრირებული ნაკვეთის საზღვარი
2) მიწის სამუშაოების შესრულება შეათანხმეთ კომუნიკაციის წარმომადგენლებთან
3) მიწისქვეშა კომუნიკაციები არ არის დატანილი ამ გეგმაზე

ი/მ „ემილი გასპარიანი“
საქართველო, თბილისი, დ. უზნაძის ქ. №74 (0102)
ტელ: +995-557-94-58-32
I/E "Emil Gasparyan"
D.Uznadze №74 st. Tbilisi , Georgia , (0102)
Tel: +995-557-94-58-32
e-mail: egeodezist@gmail.com

აზომა: დახაზა:		ე. გასპარიანი

მასშტაბი: 1:500	05/09/2021 წ.

დენდროლოგიური პროექტი გენ-გეგმა

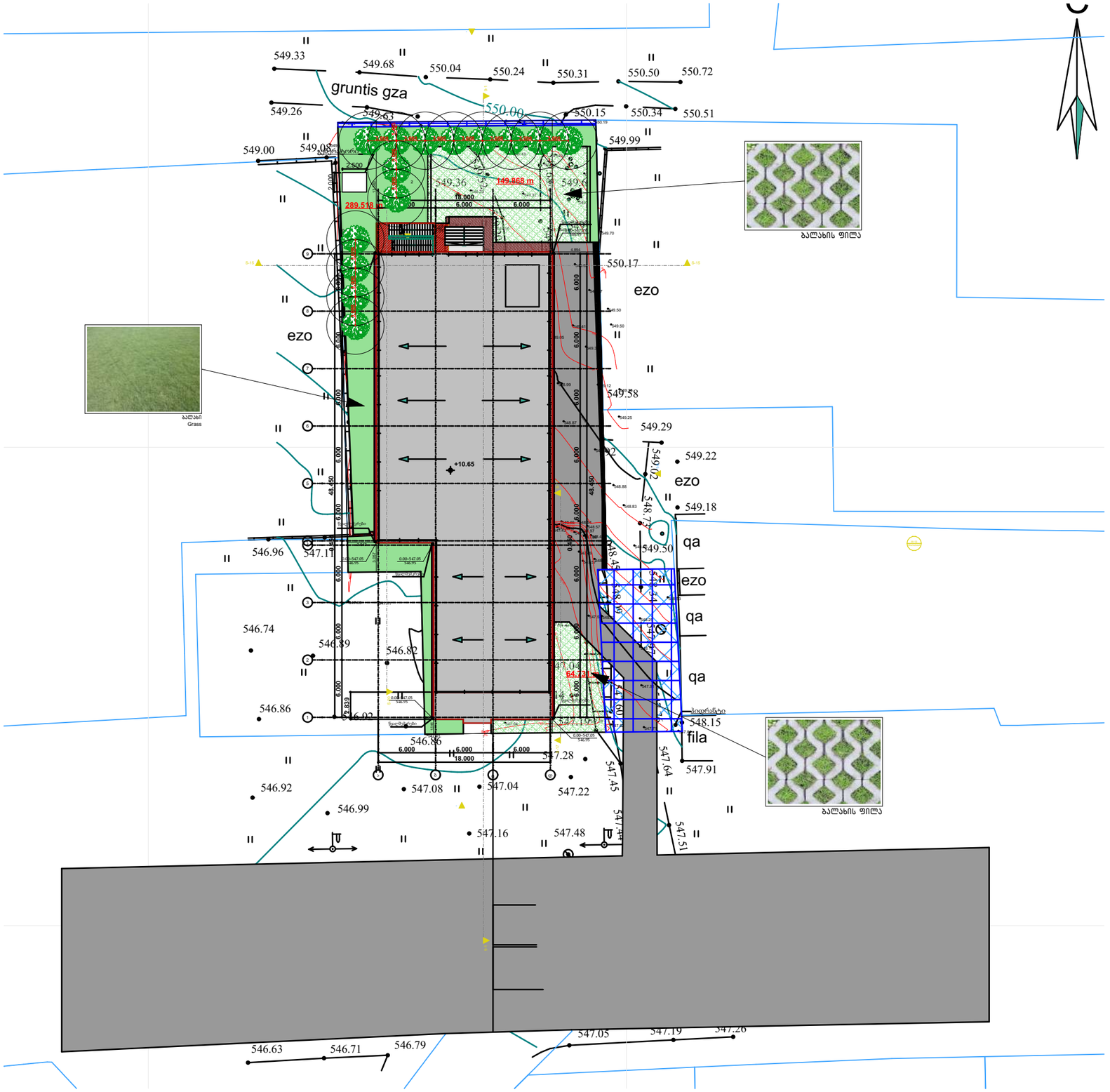

ნახაზის დასახელება

ექსპლიკაცია:

პირობითი ნიშნები:

ნაკვეთის საზღვარი

ბალახის საფარი

შენიშვნები:

1. პროექტში შეტანილი ყველა ცვლილება უნდა შეთანხმდეს პროექტის ავტორთან.
2.პროექტი გაკეთებულია დამკვეთის მიერ მოტანილი ტოპო გეგმის და ხე-ნარგავების აღწერის საფუძველზე

მისამართი:

ქ. თბილისი, დიდი ღილო
ს/კ 81.08.07.869

პროექტის სახელწოდება

კ-3 კოეფიციენტის ათვისების დენდროლოგიური პროექტი

თანამდებობა	გვარი	ხელმოწერა
დირექტორი	მ.ხიზანიშვილი	
დენდროლოგი		

შ.პ.ს
"დიზაინ ექსკლუზივი"

ფორმატი	ფურცლები	
A3		24.08.23

დენდროლოგიური პროექტი



ბალახი
Grass



ბალახის ფილა

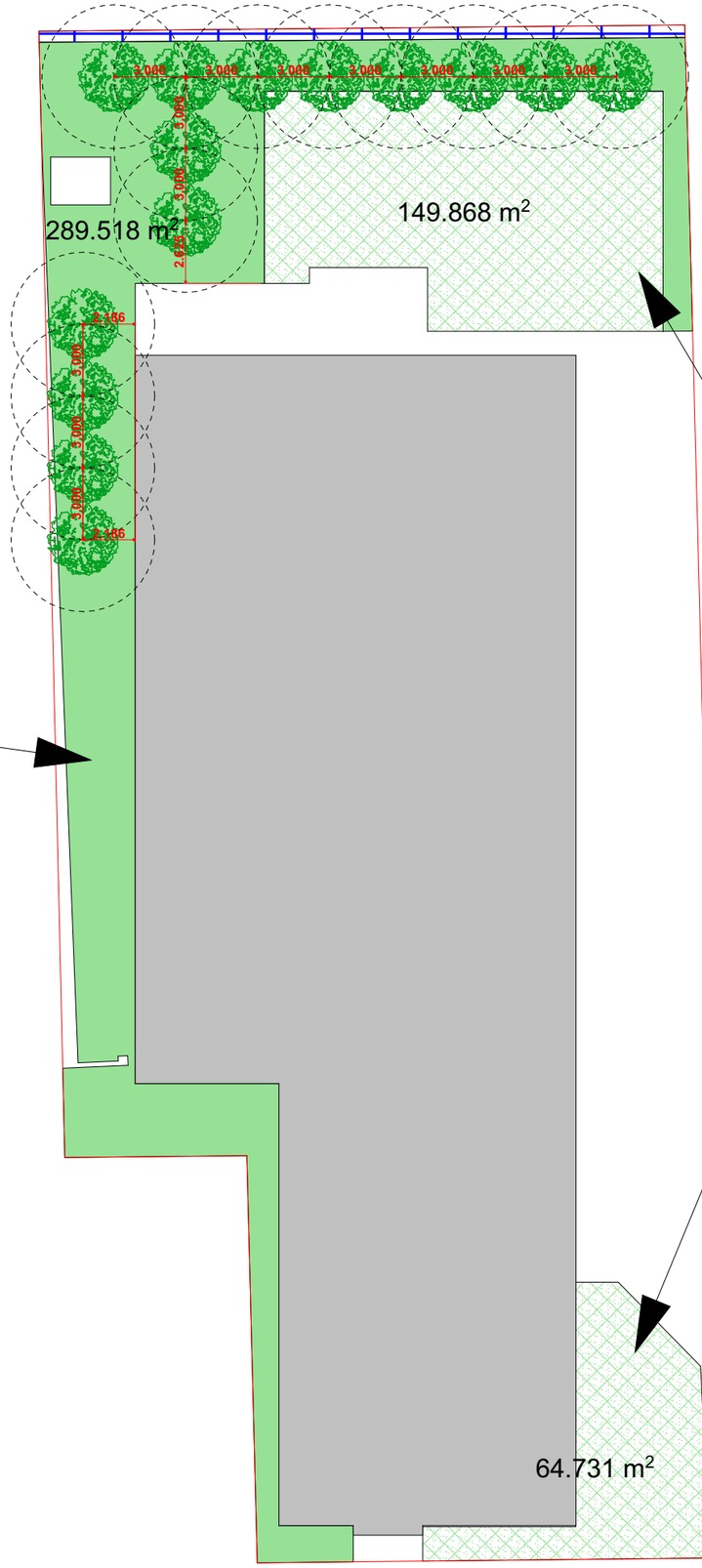

ნახაზის დასახელება

ექსპლიკაცია:

პირობითი ნიშნები:

ნაკვეთის საზღვარი

ბალახის საფარი

შენიშვნები:

1. პროექტში შეტანილი ყველა ცვლილება უნდა შეთანხმდეს პროექტის ავტორთან.
2.პროექტი გაკეთებულია დამკვეთის მიერ მოტანილი ტოპო გეგმის და ხე-ნარგავების აღწერის საფუძველზე

მისამართი:

ქ. თბილისი, დიდი ღილო ს/კ 81.08.07.869

პროექტის სახელწოდება

კ-3 კოეფიციენტის ათვისების დენდროლოგიური პროექტი

თანამდებობა	გვარი	ხელმოწერა
დირექტორი	მ.ხიზანიშვილი	
დენდროლოგი		

შ.პ.ს
"დიზაინ ექსკლუზივი"

ფორმატი	ფურცლები	
A3		24.08.23

საპროექტო მცენარეების დაკვალვის გეგმა

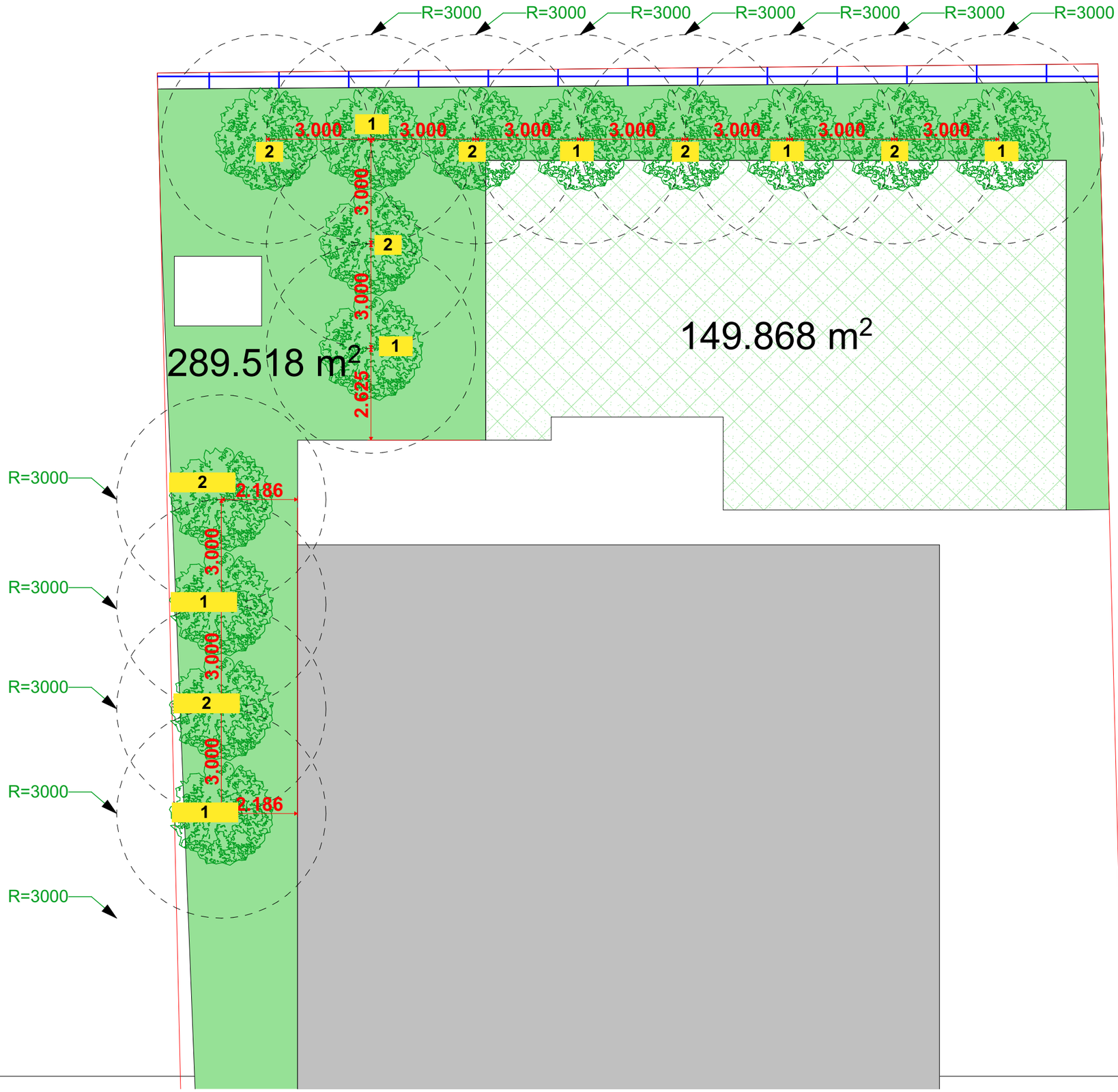

ნახაზის დასახელება

ექსპლიკაცია:

პირობითი ნიშნები:

ნაკვეთის საზღვარი

ბალახის საფარი

შენიშვნები:

1. პროექტში შეტანილი ყველა ცვლილება უნდა შეთანხმდეს პროექტის ავტორთან.
2.პროექტი გაკეთებულია დამკვეთის მიერ მოტანილი ტოპო გეგმის და ხე-ნარგავების აღწერის საფუძველზე

მისამართი:

ქ. თბილისი, დიდი ლილო ს/კ 81.08.07.869

პროექტის სახელწოდება

კ-3 კოეფიციენტის ათვისების დენდროლოგიური პროექტი

თანამდებობა	გვარი	ხელმოწერა
დირექტორი	მ.ხიზანიშვილი	
დენდროლოგი		

შ.პ.ს
"დიზაინ ექსკლუზივი"

ფორმატი	ფურცლები	
A3		24.08.23

განმარტებითი ბარათი

საპროექტო ტერიტორია მდებარეობს ქ. თბილისი, დიდი ლილო. საკადასტრო კოდი: 81.08.17.869. ტერიტორიის ფართი შეადგენს 1724 კვ/მ. პროექტირების შედეგად ტერიტორიის კ-3 კოეფიციენტი **0.3**, რაც მოცემული ტერიტორიითვის წარმოადგენს 504.1 კვ.მ გამწვანებისთვის ასათვისებელ ფართობს.

საპროექტო ტერიტორიაზე არის გაუნაშენიანებელი და თავისუფალია ხე-ნარგავებისაგან.

პროექტით გათვალისწინებულია ტერიტორიაზე დაირგოს 14 ძირი ხე-ნარგავი მათ შორის: 7 ძირი ვერცხლისფერი ნაძვი, 7 ძირი უნგრული ცაცხვი ხე. ტერირია მოპირკეთდება, დაიგება ასფალტის საფარი სამანქანო გზისათვის, ნაწილში დაიგება ბალახის ქვაფენილი და კეთილმოეწყოს ბალახის საფარი.

საპროექტო ხე-მცენარეები სრულად აკმაყოფილებს კ3-ის მინიმუალური გასამწვანებელ ფართს.

პროექტის შესრულების ვადები განისაზღვროს მშენებლობის ნებარვის შესაბამისად.

შენიშვნა:

1. მცენარეები შერჩეულია კლიმატური, ნიადაგობრივი, დეკორატიული და ურბანული პირობების გათვალისწინებით.
2. მოცემული მცენარის შეცვლა შესაძლებელია პროექტის ავტორთან შეთანხმებით.
3. მცენარეთა ჩარგვისას დაცულ იქნას აგროტექნიკის ნორმები.
4. გასაშენებელი ხეების ღეროს გარშემოწერილობა უნდა იყოს ანაკლებ 20 სმ. ქ.თბილისის მუნიციპალიტეტის მერიის "გარემოს დაცვის საქალაქო სამსახური"-ის მოთხოვნის შესაბამისად.
5. პროექტი გაკეთებულია დამკვეთის მიერ მოტანილი ტოპო გეგმისა და ხარისხობრივი აღწერის საფუძველზე.

ნახაზის დასახელება

ექსპლიკაცია:

პირობითი ნიშნები:

ნაკვეთის საზღვარი

ბალახის საფარი

შენიშვნები:

1. პროექტში შეტანილი ყველა ცვლილება უნდა შეთანხმდეს პროექტის ავტორთან.
2.პროექტი გაკეთებულია დამკვეთის მიერ მოტანილი ტოპო გეგმის და ხე-ნარგავების აღწერის საფუძველზე

მისამართი:

ქ. თბილისი, დიდი ლილო
ს/კ 81.08.07.869

პროექტის სახელწოდება

კ-3 კოეფიციენტის ათვისების დენდროლოგიური პროექტი

თანამდებობა	გვარი	ხელმოწერა
დირექტორი	მ.ხიზანიშვილი	
დენდროლოგი		

შ.პ.ს
"დიზაინ ექსკლუზივი"

ფორმატი	ფურცლები	
A3		24.08.23

კ-3 კოეფიციენტის ათვისების დენდროლოგიური პროექტი

1. მისამართი: ქ. თბილისი, დიდი ლილო
2. საკადასტრო კოდი: 81.08.17.869
3. მიწის ნაკვეთის ფართობი: 1724 კვ.მ
4. მესაკუთრე: ალახვედრი ქოსაევი
5. ნაკვეთის დანიშნულება: არასასოფლო სამეურნეო
6. გაშენებულ და გასაშენებელ ხე-მცენარეების მოვლა-პატრონობაზე პასუხისმგებელი: ალახვედრი ქოსაევი
7. გასაშენებელი ხე-მცენარეების მოვლის ხანგრძლივობა: 3 წელი

კ-3 კოეფიციენტის საანგარიშო ფართობი: კ-3 = 504.1 კვ/მ
პროექტით გათვალისწინებული გამწვანების კოეფიციენტი – 0.3



დამკვეთი: ალახვედრი ქოსაევი
პ/ნ 20001069218

შ.პ.ს. "დიზაინ ექსკლუზივი"
ტელ: +995 591 15 20 00

ნახაზის დასახელება

ექსპლიკაცია:

პირობითი ნიშნები:

ნაკვეთის საზღვარი

ბალახის საფარი

შენიშვნები:

1. პროექტში შეტანილი ყველა ცვლილება უნდა შეთანხმდეს პროექტის ავტორთან.
2.პროექტი გაკეთებულია დამკვეთის მიერ მოტანილი ტოპო გეგმის და ხე-ნარგავების აღწერის საფუძველზე

მისამართი:

ქ. თბილისი, დიდი ლილო
ს/კ 81.08.07.869

პროექტის სახელწოდება

კ-3 კოეფიციენტის ათვისების დენდროლოგიური პროექტი

თანამდებობა	გვარი	ხელმოწერა
დირექტორი	მ.ხიზანიშვილი	
დენდროლოგი		

შ.პ.ს
"დიზაინ ექსკლუზივი"

ფორმატი	ფურცლები	
A3		24.08.23

მცენარეთა ექსპლიკაცია

საპროექტო-დასარგავ მცენარეთა ექსპლიკაცია

#	მცენარის დასახელება		სიმაღლე	ღეროს გარშემოწ.	სასიცოცხლო ფორმა	მახასიათებლები	შენიშვნა	რაოდენობა	
1	ვერცხლისფერი ნაძვი	picea pungens glauca	3.00 +	20	წიწვოვანი ხე	ჩრდილის და ტენის ამტანი ნელა მზარდი	მარადმწვანე	7	დასარგავი
2	უნგრული ცაცხვი	Tilia tomentosa	3.50 +	20	ფოთლოვანი ხე	სინათლის მოყვარული. სწრაფად მზარდი	ფოთოლმცვენი	7	დასარგავი
კ3 კოეფიციენტის ჯამი								504.1 კ3.მ	

ალტერნატიული მცენარეები:

1. იტალიური ფიჭვი	pinus pinea
2. ხე ტიტა	Liriodendron tulipifera



ბალახის ფილა



ბალახი
Grass

შენიშვნა:

1. მცენარეები შერჩეულია კლიმატური, ნიადაგობრივი, დეკორატიული და ურბანული პირობების გათვალისწინებით.
2. მოცემული მცენარის შეცვლა შესაძლებელია პროექტის ავტორთან შეთანხმებით.
3. მცენარეთა ჩარგვისას დაცულ იქნას აგროტექნიკის ნორმები.
4. გასაშენებელი ხეების ღეროს გარშემოწერილობა უნდა იყოს ანაკლებ 20 სმ. ქ.თბილისის მუნიციპალიტეტის მერიის "გარემოს დაცვის საქალაქო სამსახური"-ის მოთხოვნის შესაბამისად.
5. პროექტი გაკეთებულია დამკვეთის მიერ მოტანილი ტოპო გეგმისა და ხარისხობრივი აღწერის საფუძველზე.

ნახაზის დასახელება

ექსპლიკაცია:

პირობითი ნიშნები:

ნაკვეთის საზღვარი

ბალახის საფარი

შენიშვნები:

1. პროექტში შეტანილი ყველა ცვლილება უნდა შეთანხმდეს პროექტის ავტორთან.
2.პროექტი გაკეთებულია დამკვეთის მიერ მოტანილი ტოპო გეგმის და ხე-ნარგავების აღწერის საფუძველზე

მისამართი:

ქ. თბილისი, დიდი ლილო
ს/კ 81.08.07.869

პროექტის სახელწოდება

კ-3 კოეფიციენტის ათვისების დენდროლოგიური პროექტი

თანამდებობა	გვარი	ხელმოწერა
დირექტორი	მ.ხიზანიშვილი	
დენდროლოგი		

შ.პ.ს
"დიზაინ ექსკლუზივი"

ფორმატი	ფურცლები	
A3		24.08.23



1. ვერცხლისფერი ნაძვი
picea pungens glauca



უნგრული ცაცხვი
Tilia tomentosa

საპროექტო მცენარეების ფოტოები

ალტერნატიული მცენარეები



იტალიური ფიჭვი
pinus pinea

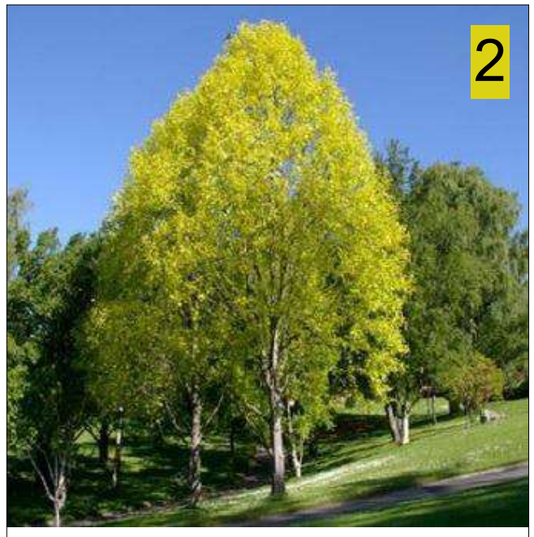

ხე ტიტა
Liriodendron tulipifera

ნახაზის დასახელება

ექსპლიკაცია:

პირობითი ნიშნები:

ნაკვეთის საზღვარი

ბალახის საფარი

შენიშვნები:

1. პროექტში შეტანილი ყველა ცვლილება უნდა შეთანხმდეს პროექტის ავტორთან.
2.პროექტი გაკეთებულია დამკვეთის მიერ მოტანილი ტოპო გეგმის და ხე-ნარგავების აღწერის საფუძველზე

მისამართი:

ქ. თბილისი, დიდი ლილო
ს/კ 81.08.07.869

პროექტის სახელწოდება

კ-3 კოეფიციენტის ათვისების დენდროლოგიური პროექტი

თანამდებობა	გვარი	ხელმოწერა
დირექტორი	მ.ხიზანიშვილი	
დენდროლოგი		

შ.პ.ს
"დიზაინ ექსკლუზივი"

ფორმატი	ფურცლები	
A3		24.08.23

ვიზუალიზაცია

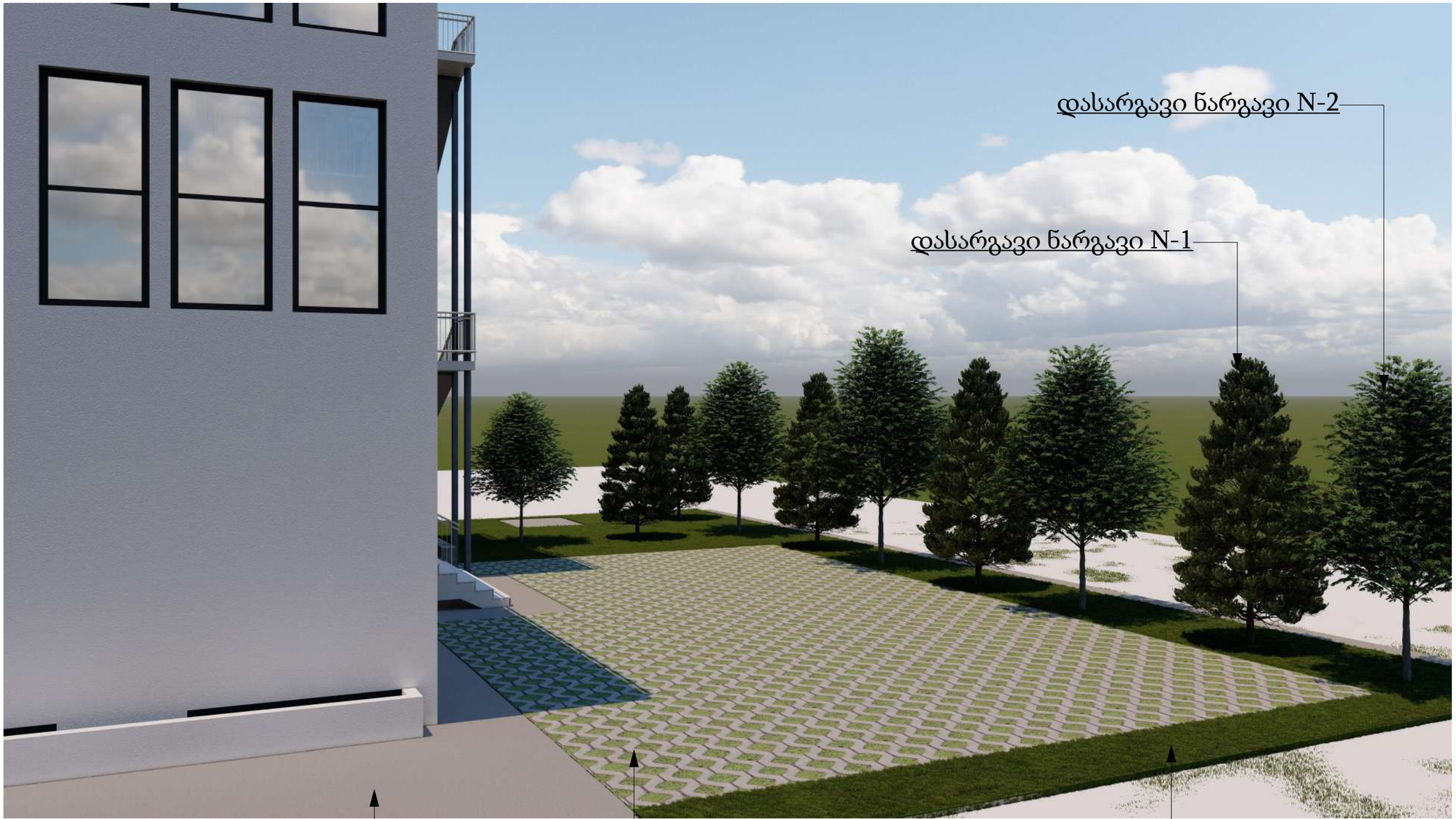

ნახაზის დასახელება

ექსპლიკაცია:

პირობითი ნიშნები:

ნაკვეთის საზღვარი

ბალახის საფარი

შენიშვნები:

1. პროექტში შეტანილი ყველა ცვლილება უნდა შეთანხმდეს პროექტის ავტორთან.
2.პროექტი გაკეთებულია დამკვეთის მიერ მოტანილი ტოპო გეგმის და ხე-ნარგავების აღწერის საფუძველზე

მისამართი:

ქ. თბილისი, დიდი ლილო
ს/კ 81.08.07.869

პროექტის სახელწოდება

კ-3 კოეფიციენტის ათვისების დენდროლოგიური პროექტი

თანამდებობა	გვარი	ხელმოწერა
დირექტორი	მ.ხიზანიშვილი	
დენდროლოგი		

შ.პ.ს
"დიზაინ ექსკლუზივი"

ფორმატი	ფურცლები	
A3		24.08.23



დენდროლოგიური პროექტის საინფორმაციო დაფა

1. დამკვეთი: ალახვედრი ქოსაევი. პ/ნ 20001069218
ტელ: 591 15 20 00

2. მისამართი. ქ. თბილისი, დიდი ლილო
საკ.კოდი: 81.08.17.869

3. დენდროლოგიური პროექტი შეთანხმებულია ქ. თბილისის მუნიციპალიტეტის მერიის გარემოს დაცვის საქალაქოს სამსახურში. მის: ქ.თბილისი ჟ.შარტავას №7 ტელ: 2 37 82 09

4. კპ = 0.3 (504.1 კვ.მ)

5. დენდროლოგიური პროექტის შეთანხმების თარიღი: .....
დენდროლოგიური პროექტის დასრულების თარიღი: 30/08/2024

6. დასარგავი ხე-მცენარეების სახეობა.
დასარგავი:
7 ძირი ვერტიკალისფერი ნაძვი (**H**= 3.0 + მ)
7 ძირი უნგრული ცაცხვი ხე (**H**= 3.5 + მ)
შენიშვნა: დასარგავი ხეების გარშემოწერილობა არანაკლებ 20 სმ

7. გაშენებულ ხე-მცენარეების მოვლა-პატრონობაზე პასუხისმგებელი:
ალახვედრი ქოსაევი. პ/ნ 20001069218

8. გასაშენებელი ხე-მცენარეების მოვლის ხანგრძლივობა: 3 წელი

TAV Airports a member of Groupe ADP

თარიღი : 10 / 03 / 2023
ნომერი : TAV.GM.8153

შპს „ბრანდას“
დირექტორის
ბატონი ალახვერდი ქოსაევის
მინდობილ პირს
ქალბატონ მარიკა ხიზანიშვილს
ტელეფონი: 591 152 000

ასლი: სსიპ „სამოქალაქო ავიაციის სააგენტოს“
დირექტორის მოვალეობის შემსრულებელს
ბატონ გივი დავითაშვილს

ქალბატონო მარიკა,

თქვენი 2023 წლის 6 მარტის განცხადებისა და მასზე თანდართული მასალის პასუხად გაცნობებთ, რომ ქ. თბილისში, დიდ ლილოში არსებული მიწის ნაკვეთი (საკადასტრო კოდი: 81.08.17.869) მდებარეობს თბილისის საერთაშორისო აეროპორტის დაბრკოლებების შემზღუდველი ზედაპირებით შემოფარგლული აეროდრომის რაიონში და მასზე დასაშვებია მიწის ზედაპირიდან +15.0 მეტრი სიმაღლის (საშუალო ზღვის დონიდან +564.12 მეტრამდე) შენობის აშენება.

პატივისცემით,

თეა ზაქარაძე
გენერალური მენეჯერი

ონურ შათირი
გენერალური მენეჯერის მოადგილე

ZG

მადლობა, რომ სარგებლობ ჩვენი
მომსახურებით
ცხელი ხაზი: (0 32) 2 444 490

თარიღი და დრო.....02/03/2023 11:10
სერვისი.....თანხის შეტანა ი/პ ანგარიშზე
იურიდიული პირი..შპს ტავ ურგან საქართველო
ანგარიში.....GE45BG0000000118524300
თანხის შემომტანი.....მარიკა ხიზანიშვილი
შეტანილი თანხა.....500.00 ლარი
საკომისიო.....0.00 ლარი
ჩარიცხული თანხა.....500.00 ლარი
დანიშნულება.....მარიკა ხიზანიშვილი
810817279
დამატებითი ინფორმაცია.....მარიკა
ხიზანიშვილი 810817279
გერმანულის ნომერი.....675
ოპერაციის კოდი.....30505283

გადაიხადე სერვისები ონლაინ
რეგისტრაციის გარეშე bogpay.ge-ზე

სს საქართველოს ბანკი
წარდგენის თარიღი: 11.07.2023
მიღების თარიღი: 11.07.2023

საქართველოს ბანკი
BANK OF GEORGIA

საგადახდო დავალება 17800740953

გადამხდელი	შპს ბრანდა
გადამხდელის ანგარიში	GE70BG0000000537721475GEL
გადამხდელის ბანკი	სს "საქართველოს ბანკი" BAGAGE22
მიმღები	ქ. თბილისი
მიმღების ანგარიში/სახაზინო კოდი	300773263
მიმღების ბანკი	სახელმწიფო ხაზინა TRESGE22
გადასახადის გადამხდელი	შპს ბრანდა
საიდენტიფიკაციო/პირადი N	406368121
დანიშნულება	დადგენილება N003907 სამშენებლო სამართალდარღვევის საქმეზე
დამატებითი ინფორმაცია	
თანხა	**10,000.00 GEL** ათი ათასი ლარი 00 თეთრი
საკომისიოს ანგარიში	GE70BG0000000537721475GEL
საკომისიო	20.00 GEL ოცი ლარი 00 თეთრი

თუ საგადახდო დავალების შესრულების თარიღი ემთხვევა არასამუშაო დღეს, მისი შესრულება მომდევნო სამუშაო დღეს განხორციელდება.

კლიენტი _____

ბანკი

საქართველოს ბანკი
BANK OF GEORGIA
3085 BAGAGE22

-კონფიდენციალური-
-Confidential-
1/1

ქ. თბილისის მუნიციპალიტეტის მერიის

მუნიციპალური ინსპექცია

თბილისი, 0160, შარტავას ქ. 7 ტელ: 2378501, 2378396

მითითება № 003907

შედგენის თარიღი: 07.06.2023 წ.

სამშენებლო საქმიანობაზე საჯარო ზედამხედველობის ორგანო დამრღვევის მიმართ სამართალდარღვევის საქმის წარმოებას იწყებს მითითების გაცემით (საქართველოს კანონის „საქართველოს სივრცის დაგეგმარების, არქიტექტურული და სამშენებლო საქმიანობის კოდექსი“ 123-ე მუხლის 1-ლი ნაწილი);

მითითება წარმოადგენს ტექნიკური და სამშენებლო ინსპექციის ან სამშენებლო საქმიანობაზე სხვა უფლებამოსილი ორგანოს მიერ დამრღვევის მიმართ გაცემულ შენიშვნას, განსაზღვრულ გონივრულ ვადაში ნებაყოფლობით შეასრულოს მასში აღნიშნული პირობები სამშენებლო დოკუმენტაციის წარდგენის შესახებ ან/და დარღვევის გამოსწორების შესახებ, სამშენებლო ობიექტზე არსებული სამშენებლო მასალის, ნაკეთობისა და კონსტრუქციის გამოყენების აკრძალვის შესახებ, თუ ისინი ვერ პასუხობენ დადგენილ მოთხოვნებს, მშენებლობის ორგანიზების პროექტით დადგენილი წესების დარღვევის გამოსწორების შესახებ, სამშენებლო სამართალდარღვევის გამოსასწორებლად.

დამრღვევის დასახელება და მისამართი

ობიექტის დასახელება და მისამართი

მითითების გაცემის მომენტში მშენებლობის ეტაპი

დარღვევის სახეობა, შინაარსი და გამოსწორების მიზნით მისაღები ზომები

_____

_____ რაც

გათვალისწინებულია საქართველოს კანონის „საქართველოს სივრცის დაგეგმარების, არქიტექტურული და სამშენებლო საქმიანობის კოდექსი“ 132 მუხლის I ნაწილის ა.ა.ბ ქვეპუნქტით. საჯარიმო სანქცია აღნიშნულ დარღვევაზე განისაზღვრება 1000 (ათასი) ლარით.

დარღვევის გამოსწორების ვადა 20 (ოცი) სამუშაო დღე.

მითითებით განსაზღვრული ვადის გასვლის შემდეგ სამშენებლო საქმიანობაზე საჯარო ზედამხედველობის ორგანო ამოწმებს დარღვევს, რაზედაც დგება შემოწმების აქტი. შემოწმების აქტში აისახება ობიექტის ფაქტობრივი მდგომარეობა მითითების პირობებთან მიმართებით: ა) მითითება შესრულდა; ბ) მითითება არ შესრულდა;

შემოწმების აქტის საფუძველზე თუ აქტში დაფიქსირებულია დარღვევა, სამშენებლო საქმიანობაზე საჯარო ზედამხედველობის ორგანო იღებს დადგენილებას: ა) დამრღვევის დაჯარიმების შესახებ (საქართველოს კანონის „საქართველოს სივრცის დაგეგმარების, არქიტექტურული და სამშენებლო საქმიანობის კოდექსი“ 125-ე მუხლის მე-4 ნაწილი), ბ) დამრღვევის დაჯარიმებისა და საქართველოს კანონმდებლობის დარღვევით აშენებული შენობა-ნაგებობის მთლიანად ან ნაწილობრივ დემონტაჟის შესახებ, გ) დამრღვევის დაჯარიმებისა და უნებართვო მშენებლობის დემონტაჟის შესახებ-თუ უნებართვო მშენებლობის განმახორციელებელი პირი დადგენილია და მიწის ნაკვეთი სახელმწიფო ან მუნიციპალიტეტის საკუთრებაა (საქართველოს კანონი „საქართველოს სივრცის დაგეგმარების, არქიტექტურული და სამშენებლო საქმიანობის კოდექსი“ 127-ე მუხლის მე-2 ნაწილი);

სამშენებლო საქმიანობაზე საჯარო ზედამხედველობის ორგანო იღებს დადგენილებას სამშენებლო სამართალდარღვევის საქმის წარმოების შეწყვეტის შესახებ, თუ: ა) მითითება შესრულდა და დარღვევები გამოსწორებულია; ბ) მშენებლობის ნებართვის გამცემმა ადმინისტრაციულმა ორგანომ მიიღო გადაწყვეტილება ობიექტის ლეგალიზების შესახებ; გ) არ არსებობს 125-ე მუხლის მე-4 ნაწილით ან 127-ე მუხლის მე-2 ნაწილით გათვალისწინებული დადგენილების მიღების საფუძველი; დ) მითითება დროულად არ შესრულდა, მაგრამ დარღვევა დადგენილების მიღებამდე გამოსწორდა, გარდა ამ კოდექსის 138-ე მუხლის პირველი ნაწილით გათვალისწინებული დარღვევისა, თუ ის ხორციელდება „ტყის ფონდის მართვის შესახებ“ და „წყლის შესახებ“ საქართველოს კანონებით განსაზღვრულ ტერიტორიაზე, განსაკუთრებული რეგულირების ტერიტორიაზე ან ზონაში, კულტურული მემკვიდრეობის დამცავ ზონაში ან/და ქალაქ თბილისის მუნიციპალიტეტის ადმინისტრაციულ საზღვრებში.

მითითების გამცემი (თანამდებობა, სახელი, გვარი, ხელმოწერა)

_____

მითითება ჩაიბარა (სახელი, გვარი, მიღების თარიღი, ხელმოწერა)

_____

სამშენებლო სამართალდამრღვევისათვის მითითების, შემოწმების აქტის, უწყების, ან დადგენილების გაცნობა უნდა მოხდეს ოფიციალურად, სამშენებლო ობიექტზე, თუ ის არ იმყოფება სამშენებლო ობიექტზე ან უარს აცხადებს შესაბამისი აქტის/აქტების გაცნობაზე, გაცნობად ჩაითვლება აქტის/აქტების სამშენებლო ობიექტის თვალსაჩინო ადგილზე განთავსება (საქართველოს კანონის „საქართველოს სივრცის დაგეგმარების, არქიტექტურული და სამშენებლო საქმიანობის კოდექსი“ 128-ე მუხლის 1-ლი ნაწილი).

მითითება გაეცნო (ჩაბარდა) დამრღვევს თვალსაჩინო ადგილზე განთავსების გზით.

(ზუსტად მითითების თვალსაჩინო ადგილი)

განთავსების თარიღი

_____

საკოდი: 81.08.17.869

მითითების გაცემის მომენტში მშენებლობის ეტაპი პროექტი

დარღვევის სახეობა, შინაარსი და გამოსწორების მიზნით მისაღები ზომები
დარღვევის ფიქსირდა ტერიტორიაზე სადაც ხორციელდება სამშენებლო სამუშაოები
საშუალო 29.04.2022 წლის N5918612 ჩაბარებული ტექნიკური ანგარიშით ტ-4
ტესტი ვერტიკალური სამუშაოები ტესტი: 6-5 და 9-10 ჯიხურებში შესული
ხარვეზი ძირითადი ძირითადი 9-10 ჯიხურში დაშორება ბიტუმირებული ქაღალდი
ასევე ბიტუმირებული ტიხრის ბეტონირება. ტიხრის
10-10 ფილა A-B ბიტუმირებული ტიხრის ბეტონირება. B-C ბიტუმირებული
ტიხრის ბეტონირება.

ტესტი ფილა 29.04.2022 წლის N 5918612 ჩაბარებული
ტერიტორიაზე ტექნიკური ზედამხედველის ტესტირების ტესტი
ტესტირება ტესტირება ასევე ტესტი ტესტი ტესტირება
ტესტირება

შესრულდა და დარღვევები გამოსწორებულია; ბ) მშენებლობის ნებართვის გამცემმა ადმინისტრაციულმა ორგანომ მიიღო გადაწყვეტილება ობიექტის ლეგალიზების შესახებ; გ) არ არსებობს 125-ე მუხლის მე-4 ნაწილით ან 127-ე მუხლის მე-2 ნაწილით გათვალისწინებული დადგენილების მიღების საფუძველი; დ) მითითება დროულად არ შესრულდა, მაგრამ დარღვევა დადგენილების მიღებამდე გამოსწორდა, გარდა ამ კოდექსის 138-ე მუხლის პირველი ნაწილით გათვალისწინებული დარღვევისა, თუ ის ხორციელდება „ტყის ფონდის მართვის შესახებ“ და „წყლის შესახებ“ საქართველოს კანონებით განსაზღვრულ ტერიტორიაზე, განსაკუთრებული რეგულირების ტერიტორიაზე ან ზონაში, კულტურული მემკვიდრეობის დამცავ ზონაში ან/და ქალაქ თბილისის მუნიციპალიტეტის ადმინისტრაციულ საზღვრებში.

მითითების გამცემი (თანამდებობა, სახელი, გვარი, ხელმოწერა)

მითითება ჩაიბარა (სახელი, გვარი, მიღების თარიღი, ხელმოწერა)

სამშენებლო სამართალდამრღვევისათვის მითითების, შემოწმების აქტის, უწყების, ან დადგენილების გაცნობა უნდა მოხდეს ოფიციალურად, სამშენებლო ობიექტზე. თუ ის არ იმყოფება სამშენებლო ობიექტზე ან უარს აცხადებს შესაბამისი აქტის/აქტების გაცნობაზე, გაცნობად ჩაითვლება აქტის/აქტების სამშენებლო ობიექტის თვალსაჩინო ადგილზე განთავსება (საქართველოს კანონის „საქართველოს სივრცის დაგეგმარების, არქიტექტურული და სამშენებლო საქმიანობის კოდექსი“ 128-ე მუხლის 1-ლი ნაწილი).

მითითება გაეცნო (ჩაბარდა) დამრღვევს თვალსაჩინო ადგილზე განთავსების გზით.
(ზუსტად მიეთითოს თვალსაჩინო ადგილი)

განთავსების თარიღი