მინდობილობა

მე - შპს ლათა N-ის (ს/კ 204544083) (საკადასტრო კოდი 01.18.03.039.049 და 01.18.03.039.048; მის. გია აბესაძის ქ. N7,N9) დირექტორი მარიანა ბეგიაშვილი (პ/ნ 01015016791) უფლებამოსილებას ვანიჭებ მიხეილ მახათაძეს (პ/ნ 01026007757), რათა მან თბილისის მუნიციპალურ ინსპექციაში იყოს ჩემი სახელით განმცხადებელი და მიიღოს ადმინისტრაციულ წარმოებაში მონაწილეობა.

ხელმოწერა ----------

მარიანა ბეგიაშვილი (01015016791)

გაცემის თარიღი 22.10.2024

ვადა: 1 წელი

გია აბესაძის ქ. N7

0105, თბილისი, საქართველო

ტელ.: +995 595179516

ქალაქ თბილისის მუნიციპალიტეტის
მერიის
მუნიციპალური ინსპექცია

№ 4-11/02168¹-24

"29" 11 2024 წ.

დადგენილება №002802
სამშენებლო სამართალდარღვევის
საქმეზე

29.11.2024წ. ქ. თბილისი, ჟ. შარტავას ქ. №7

მე, მუნიციპალური ინსპექციის უფროსმა გოგი ჩიქოვანმა განვიხილე, 2024 წლის 29 ნოემბრის №002802 შემოწმების აქტი, შედგენილი **შპს "ლათა N"-ის** (ს/ნ: №204544083, მის: ქ. თბილისი, კრწანისის რაიონი, გ. აბესაძის ქუჩა №7) მიმართ საქართველოს კანონის „საქართველოს სივრცის დაგეგმარების, არქიტექტურული და სამშენებლო საქმიანობის კოდექსი"-ს 132-ე მუხლის 1-ლი ნაწილის „ა" ქვეპუნქტის „ა.ბ." ქვეპუნქტით გათვალისწინებულ დარღვევაზე და

გამოვარკვიე:

ქ. თბილისში, ქუჩა გ. აბესაძე, №7 / ქ. თბილისი, ქუჩა აბესაძე (ყოფილი პირველი მაისი) №9, №01.18.03.039.048 საკადასტრო კოდით რეგისტრირებულ მიწის ნაკვეთზე, შპს "ლათა N"-ის მიერ, განხორციელდა არსებული შენობის (სასტუმროს) რეკონსტრუქცია, ქ. თბილისის მუნიციპალიტეტის სსიპ ქალაქ თბილისის მუნიციპალიტეტის არქიტექტურის სამსახურის №6489676 AR1955359 09.06.2023წ. ბრძანებით შეთანხმებული კორექტირებული არქიტექტურული პროექტის დარღვევით, კერძოდ, შეცვლილია პერიმეტრის კედლების ადგილმდებარეობა, გაბარიტი და ფორმა, რითიც გაზრდილია ფართი. შეცვლილია კოლონების გაბარიტი და ადგილმდებარეობა. შეცვლილია სართულშუა გადახურვის ფილების ფორმა და გაბარიტი. ნწილობრივ შეცვლილია ნიშნულების დონე. შეცვლილია „2-4ა" „გ-გ1" მონაკვეთში არსებული კიბის ფორმა, გაბარიტი, ადგილმდებარეობა და კონფიგურაცია. შეცვლილია ვიტრაჟების და ფანჯრების რაოდენობა და ადგილმდებარეობა. ასევე ნაწილობრივ შეცვლილია მათი ვიზუალი, გაბარიტი და გაღების ტიპი. შეცვლილია მინაბლოკის ადგილმდებარეობა და გაბარიტი. შეცვლილია გეგმარება და ოთახების რაოდენობა. ფასადების მოპირკეთება ნაწილობრივ არ შეესაბამება საპროექტოს. შახტების და სახანძრო უსაფრთხოების სისტემების მოწყობა არ შეესაბამება საპროექტოს. ფასადი „1-4" ღერძებში: შეცვლილია რკინის მოაჯირების ვიზუალი. -1.30 ნიშნულზე „3ა-4ა" მონაკვეთში არსებულ რკინის დარაბებს მონაცვლებული აქვთ ადგილმდებარეობა. გეგმა -2.75 ნიშნულზე: შეცვლილია ფილის ფორმა და გაბარიტი. „3-4ა" „ბ-გ" მონაკვეთში არსებულ კიბეს მონაცვლებული აქვს ადგილმდებარეობა და შეცვლილია მისი გაბარიტი, ფორმა და საფეხურების რაოდენობა. „3-4" „ა1-ბ" მონაკვეთში დამატებით მოწყობილია კიბე, დაბალი კაპიტალური კედელი და ბაქანი. გეგმა 0.00 ნიშნულზე: შეცვლილია „3ა-4ა" „ა1-ბ" მონაკვეთში არსებული კიბის და

ქ. თბილისი 0160, ჟ. შარტავას ქუჩა №7, ტელ.: (+995 32) 2 378 501, 2 378 396

ბაქნის ფორმა გაბარიტი და კონფიგურაცია. ამავე მონაკვეთში გაუქმებულია შშმ პირებისათვის განკუთვნილი ამწე პანდუსი. „ა1“ ღერძზე „1-3ა“ მონაკვეთში შეცვლილია ვიტრაჟების ადგილმდებარეობა და დამატებით მოწყობილია აივნები. გეგმა +2.90 ნიშნულზე: „ა1-ა“ „1-4ა“ მონაკვეთში შეცვლილია აივნების გაბარიტი და ადგილმდებარეობა. გეგმა +5.80 ნიშნულზე: შეცვლილია ტერასის გაბარიტი და ათვისებულია არაექსპლუატირებადი ტერასები. შეცვლილია პარაპეტის გაბარიტი და სიმაღლე. შეცვლილია სართულის სიმაღლე. საპროექტო ხარვეზი: სახანძრო უსაფრთხოების სისტემის პროექტი არ შეესაბამება საპროექტო გეგმებს.

2024 წლის 29 ნოემბრის, საქართველოს კანონის „საქართველოს სივრცის დაგეგმარების, არქიტექტურული და სამშენებლო საქმიანობის კოდექსი“-ს 123-ე მუხლის მე-2 ნაწილის „ვ“ ქვეპუნქტის საფუძველზე, სამსახურის სპეციალისტის მიერ შედგა შემოწმების აქტი №002802 „სამშენებლო სამართალდარღვევის საქმის წარმოების დაწყების შესახებ.“ საქმეშია, №10/01243332581-17 28.11.2024წ. განცხადება.

ზემოაღნიშნულიდან გამომდინარე, შპს “ლათა N”-ის მიერ, ჩადენილია საქართველოს კანონის „საქართველოს სივრცის დაგეგმარების, არქიტექტურული და სამშენებლო საქმიანობის კოდექსი”-ს 132-ე მუხლის 1-ლი ნაწილის „ა” ქვეპუნქტის „ა.ბ.” ქვეპუნქტით გათვალისწინებული სამშენებლო სამართალდარღვევა, კერძოდ, ქ. თბილისში, ქუჩა გ. აბესაძე, №7 / ქ. თბილისი, ქუჩა აბესაძე (ყოფილი პირველი მაისი) №9, №01.18.03.039.048 საკადასტრო კოდით რეგისტრირებულ მიწის ნაკვეთზე, განხორციელდა არსებული შენობის (სასტუმროს) რეკონსტრუქცია, ქ. თბილისის მუნიციპალიტეტის სსიპ ქალაქ თბილისის მუნიციპალიტეტის არქიტექტურის სამსახურის №6489676 AR1955359 09.06.2023წ. ბრძანებით შეთანხმებული კორექტირებული არქიტექტურული პროექტის დარღვევით.

ვიხელმძღვანელე რა, საქართველოს ზოგადი ადმინისტრაციული კოდექსის IV თავით, საქართველოს მთავრობის 2009 წლის 24 მარტის №57 დადგენილებით „მშენებლობის ნებართვის გაცემის წესისა და სანებართვო პირობების შესახებ,” საქართველოს მთავრობის 2019 წლის 31 მაისის №255 დადგენილებით „მშენებლობის ნებართვის გაცემისა და შენობა-ნაგებობის ექსპლუატაციაში მიღების წესის და პირობების შესახებ”, საქართველოს კანონის „საქართველოს სივრცის დაგეგმარების, არქიტექტურული და სამშენებლო საქმიანობის კოდექსი”-ს 122-ე მუხლით, 125-ე მუხლის მე-4 ნაწილით, 126-ე მუხლით, 128-ე მუხლის მე-3 ნაწილით და 132-ე მუხლის 1-ლი ნაწილის „ა” ქვეპუნქტის „ა.ბ.” ქვეპუნქტით

დავადგინე:

1. შპს “ლათა N” დაჯარიმდეს 4 000 (ოთხი ათასი) ლარით, ქ. თბილისში, ქუჩა გ. აბესაძე, №7 / ქ. თბილისი, ქუჩა აბესაძე (ყოფილი პირველი მაისი) №9, №01.18.03.039.048 საკადასტრო კოდით რეგისტრირებულ მიწის ნაკვეთზე, II კლასის (არსებული შენობის (სასტუმროს)) ობიექტის, ქ. თბილისის მუნიციპალიტეტის სსიპ ქალაქ თბილისის მუნიციპალიტეტის არქიტექტურის სამსახურის №6489676 AR1955359 09.06.2023წ. ბრძანებით შეთანხმებული რეკონსტრუქციის არქიტექტურული პროექტის დარღვევით რეკონსტრუქციისთვის;

2. **შპს "ლათა N"-ის** დაევალოს, საქართველოს კანონის „საქართველოს სივრცის დაგეგმარების, არქიტექტურული და სამშენებლო საქმიანობის კოდექსი"-ს 126-ე მუხლის 1-ლი ნაწილის შესაბამისად, სამშენებლო სამართალდარღვევისათვის დაკისრებული ჯარიმა გადაიხადოს სამშენებლო სამართალდარღვევის დაჯარიმების შესახებ დადგენილების ჩაბარებიდან 30 კალენდარული დღის ვადაში:

საჯარიმო თანხა ჩაირიცხოს შემდეგ ანგარიშზე - **მიმღების დასახელება:** ერთიანი ანგარიში არასაგადასახადო, **მიმღების ბანკი:** სახელმწიფო ხაზინა, **ბანკის კოდი: TRESGE22, საბიუჯეტო შემოსავლის სახაზინო კოდი: 300773263, გადახდის დანიშნულება:** დადგენილების ნომერი სამშენებლო სამართალდარღვევის საქმეზე;

3. საჯარიმო თანხის ნებაყოფლობით გადახდის შემთხვევაში, **შპს "ლათა N"-ის** დაევალოს, შესაბამისი გადახდის ქვითრის წარმოდგენა;

4. სამშენებლო სამართალდამრღვევს განემარტოს, რომ საქართველოს კანონის „საქართველოს სივრცის დაგეგმარების, არქიტექტურული და სამშენებლო საქმიანობის კოდექსი"-ს 126-ე მუხლის მე-2 ნაწილის შესაბამისად, ჯარიმის დადგენილ ვადაში გადაუხდელობის შემთხვევაში (დადგენილების ჩაბარებიდან 30 კალენდარული დღის ვადაში გადაუხდელობის შემთხვევაში), სამშენებლო სამართალდამრღვევს დაერიცხება საურავი სამშენებლო სამართალდამრღვევის დაჯარიმების შესახებ დადგენილებით განსაზღვრული საჯარიმო თანხის ოდენობით;

5. სამშენებლო სამართალდამრღვევს განემარტოს, რომ საქართველოს კანონის „საქართველოს სივრცის დაგეგმარების, არქიტექტურული და სამშენებლო საქმიანობის კოდექსი"-ს 126-ე მუხლის მე-3 ნაწილის შესაბამისად, ჯარიმის დაკისრების საფუძვლების აღმოუფხვრელობის შემთხვევაში, მისი დაკისრებიდან ყოველი 3 თვის შემდეგ სამშენებლო სამართალდამრღვევი ჯარიმდება თავდაპირველად დაკისრებული ჯარიმით გათვალისწინებული საჯარიმო თანხის სამმაგი ოდენობით, რომელიც დამრღვევს შეიძლება დაეკისროს არაუმეტეს სამჯერ;

6. დადგენილება შეიძლება გასაჩივრდეს, მისი გაცნობიდან 15 კალენდარული დღის ვადაში საქართველოს კანონმდებლობით დადგენილი წესით ქ. თბილისის მუნიციპალიტეტის მერიაში (მის: ქ. თბილისი, ჟ. შარტავას ქ. №7).

მუნიციპალური ინსპექციის უფროსი გოგი ჩიქოვანი

საგადასახადო დავალება
Payment Order

1733315388 GEL

მიღების/შესრულების თარიღი: 2024-12-04
Receipt/Execution Date

თიბისი ბიზნესისთვის

ს.ს. "თიბისი ბანკი"

გადამხდელი / Sender		რეფერენსი / Ref. Num.
შპს ლათა N, 204544083		14305375558
გადამხდელის ანგარიში / Sender's Account	GE45TB7215936020100003	თანხა / Amount
გადამხდელის ბანკი / Sender's Bank	ბანკის კოდი / Bank Code	4000.0GEL
სს "თიბისი ბანკი"	TBCBGE22	თანხა სიტყვიერად Amount in words
ინფორმაცია პირზე, რომლის მაგივრადაც სრულდება გადახდა **Information on a person on behalf of whom the payment is made**		ოთხიათასი ლარი და 00 თეთრი
დასახელება / Name	შპს ლათა N, 204544083	
საიდენტიფიკაციო კოდი / Sender's Tax Code	204544083	**წარდგენის თარიღი** **/ Document Submission Date**
მიმღები / Receiver		2024-12-04
ხაზინის ერთიანი ანგარიში. სხვა შემოსულობები (თვითმმართველი ქალაქი თბილ		
სახაზინო კოდი / Treasury Code	300773263	
ხაზინა / Treasury	ბანკის კოდი / Bank Code	ხელმოწერა Signature
ფინანსთა სამინისტროს სახაზინო სამსახური	TRESGE22	
გადახდის დანიშნულება / Operation Details		
შემოსავალი სანქციებიდან (ჯარიმები და საურავები) არქიტექტურულ - სამშენებლო საქმიანობაში გამოვლენილი დარღვევის გამო		
დამატებითი ინფორმაცია / Additional Information		
დადგენილება N002802 სამშენებლო სამართალდარღვევის საქმეზე		

ხელმოწერები
Signatures

ამ დოკუმენტის ხელმოწერით კლიენტი ადასტურებს, რომ: დეტალურად იცნობს სს "თიბისი ბანკის" ფილიალებსა და ინტერნეტ გვერდზე www.tbcbank.ge განთავსებულ საბანკო ოპერაციების წარმოების შესახებ ხელშეკრულების პირობებს (ამ ხელშეკრულებაში შეტანილ ყველა ცვლილებასა და დამატებას) და ეთანხმება მათ, რითაც უერთდება ზემოთხსენებულ ხელშეკრულებას

სს „თიბისი ბანკი“, მთაწმინდის ს/ც #3
JSC “TBC BANK”, MTATSMINDA S/C #3

50/102-1

24.10.2024

სსიპ ქალაქ თბილისის მუნიციპალიტეტის
არქიტექტურის სამსახურს

გაცნობებთ, რომ სს „თიბისი ბანკსა“ (საიდენტიფიკაციო კოდი:204854595) და მესაკუთრე შპს ‘’ლათაN” (საიდენტიფიკაციო ნომერი: 204544083) , შორის 27/12/2019 წელს გაფორმდა უძრავი ქონების იპოთეკის ხელშეკრულება N 1231232774778 რომლის საფუძველზეც სს „თიბისი ბანკში“ იპოთეკით დაიტვირთა შემდეგი ფართი:

- უძრავი ქონების საკადასტრო: 01.18.03.039.048
- მისამართი: ქალაქი თბილისი, ქუჩა გ.აბესაძე , N7; ქალაქ თბილისი, ქუჩა აბესაძე (ყოფ. პირველი მაისი), N9
- საგანი:მიწის ნაკვეთი: დაზუსტებული ფართობი: 115.00 კვ.მ,
  შენობა - ნაგებობის ჩამონათვალი: N1

სს „თიბისი ბანკი“ (შემდგომში „ბანკი“) თანახმაა განხორციელდეს ბანკის სასარგებლოდ იპოთეკით დატვირთულ უძრავ ნივთ(ებ)ზე განსათავსებელი შენობა-ნაგებობების საპროექტო დოკუმენტაციის მომზადება / არსებული და შეთანხმებული პროექტ(ებ)ის კორექტირება / შესაბამისი მშენებლობის ნებართვ(ებ)ის მიღება მხოლოდ შემდეგი პირობების / დათქმების გათვალისწინებით.

- არ მოხდება იპოთეკის საგნის იმგვარი გარდაქმნა / ცვლილება, რაც შეამცირებს მის ღირებულებას და/ან შელახავს ბანკის, როგორც იპოთეკარის, ინტერესებს;
- არ მოხდება იპოთეკის საგნის შემცირება;
- იპოთეკის საგანზე არ გავრცელდება რაიმე სახის შეზღუდვა (მათ შორის სხვა ნებისმიერი პირის მოთხოვნა/უფლება);
- ბანკის იპოთეკის უფლება სრულად გავრცელდება იპოთეკის საგნის გარდაქმნის / ცვლილების შედეგად მიღებულ უძრავ ნივთ(ებ)ზე.

სს "თიბისი ბანკის" მთაწმინდის სერვის-ცენტრი #3, ფილიალის დირექტორი

სოფიო პაპიძე

სანოტარო მოქმედების ინდივიდუალური ნომერი

60979579336824

საქართველო

სანოტარო მოქმედების დასახელება

იურიდიული პირის (ასევე, ინდივიდუალური მეწარმის მიერ) მიერ მინდობილობის/რწმუნებულების დადასტურება

სანოტარო მოქმედების რეგისტრაციის ნომერი

N240035626

რეგისტრაციის თარიღი

12.01.2024 წ

ნოტარიუსი: მედეა გვაზავა
მისამართი: ქ. თბილისი, კ. მარჯანიშვილის ქ. #7,II სართული.
ტელეფონი: 593373834

სანოტარო მოქმედებისა და სანოტარო აქტის შესახებ ინფორმაციის (მისი შექმნის, შეცვლის და/ან გაუქმების შესახებ) მიღება–გადამოწმება შეგიძლიათ საქართველოს ნოტარიუსთა პალატის ვებ–გვერდზე: www.notary.ge ასევე შეგიძლიათ დარეკოთ ტელეფონზე: +995(32) 2 66 19 18

სანოტარო აქტი

ორი ათას ოცდაოთხი წლის თორმეტ იანვარს მე, ნოტარიუს მედეა გვაზავას, რომლის სანოტარო ბიურო მდებარეობს მისამართზე: ქ. თბილისი, კ.მარჯანიშვილის ქ. #7, II სართული, მომმართა გიორგი გოგობერმა, როგორც სს „თიბისი ბანკის“ (ამონაწერი მეწარმეთა და არასამეწარმეო (არაკომერციულ) იურიდიულ პირთა რეესტრიდან სს „თიბისი ბანკის“ შესახებ, განაცხადის რეგისტრაციის ნომერი, მომზადების თარიღი: B24003017, 11/01/2024 17:35:34, ს/ნ 204854595) დირექტორის მოადგილის თორნიკე გოგიჩაიშვილის (პ/ნ # 01010005109) წარმომადგენელმა, რომელმაც მოითხოვა მასზე მინდობილი უფლებამოსილებების (თანახმად მინდობილობისა, დამოწმებული ნოტარიუს მ. გვაზავას მიერ 27.02.2020, სანოტარო მოქმედების რეგ. #200210074, სანოტარო მოქმედების ინდივიდუალური #48847718021720) სს "თიბისი ბანკის" მთაწმინდის #3 სერვისცენტრის ადმინისტრატორის სოფიო პაპიძესათვის (პ/ნ#01010005401) გადანდობა, შესაბამისი მინდობილობის შედგენა და მისი სანოტარო წესით დამოწმება. მე დავადგინე მისი პირადობა მის მიერ წარმოდგენილი პირადობის დამადასტურებელი დოკუმენტით და დავრწმუნდი, რომ ნამდვილად გიორგი გოგობერი (დაბ. 08.08.1978წელს თბილისში, მცხ. ქ. თბილისი, ვაჟა-ფშაველას გამზ.I კვ.,კორპ.18,ბ.34, პ/ნ #01001003506, ბარათის #15IE68985, გაც. იუსტიციის სამინისტროს მიერ 04.10.2016) მომმართა. მე დავადგინე მისი ქმედუნარიანობა და ვადასტურებ, რომ მის ქმედუნარიანობაში ეჭვის შეტანის საფუძველი არ მქონდა. შემდეგ დავადგინე მისი ნების გამოვლენის ნამდვილობა. აგრეთვე ვადასტურებ, რომ ზემოხსენებული მინდობილობის (დამოწმებული ნოტარიუს მ. გვაზავას მიერ 27.02.2020, რეგ. #200210074, საფუძველზე გიორგი გოგობერს აქვს წინამდებარე მინდობილობის გაცემის (მასზე მინიჭებული უფლებების გადანდობის) უფლებამოსილება. წინამდებარე მინდობილობა წავუკითხე მას და განვუმარტე მისი შინაარსი. მან დაადასტურა, რომ მინდობილობა სრულად გამოხატავს მის ნებას, რის შემდეგ მან ჩემი თანდასწრებით პირადად მოაწერა ხელი წინამდებარე მინდობილობას.

მინდობილობა

ორი ათას ოცდაოთხი წლის თორმეტ იანვარს გიორგი გოგობერმა (დაბ. 08.08.1978წელს თბილისში, პ/ნ # 01001003506) სს "თიბისი ბანკის" მთაწმინდის #3 სერვისცენტრის ადმინისტრატორს სოფიო პაპიძეს (პ/ნ#01010005401), შემდეგში "რწმუნებულს", წინამდებარე მინდობილობით სრულად გადაანდო შემდეგი უფლებამოსილებები:

1."რწმუნებული" სოფიო პაპიძე უფლებამოსილია სს „თიბისი ბანკის" სახელით ხელი მოაწეროს ზემოხსენებული სერვისცენტრის საქმიანობასთან დაკავშირებულ ნებისმიერ დოკუმენტს, წერილს, ცნობასა და ხელშეკრულებას, მათ შორის, სერვისცენტრის ფარგლებში გაფორმებულ საბანკო ოპერაციების წარმოების შესახებ ხელშეკრულებას და მის ცვლილებას,საკრედიტო პროდუქტებით მომსახურების შესახებ ხელშეკრულებას და მის ცვლილებას,საბანკო კრედიტის ხელშეკრულებას და მის ცვლილებას, იპოთეკის ხელშეკრულებას და მის ცვლილებას, იპოთეკისა და ნასყიდობის ერთობლივ ხელშეკრულებას და მის ცვლილებას,გირავნობის ხელშეკრულებას და მის ცვლილებას, უძრავი ნივთის განკარგვის შეზღუდვის შესახებ შეთანხმებას და მის ცვლილებას, დირექტორის/პარტნიორის/აქციონერის უფლებამოსილების შეზღუდვის შესახებ შეთანხმებას და მის ცვლილებას, იპოთეკის, გირავნობისა და შეზღუდვის გაუქმების შესაბამის დოკუმენტაციას, თავდებობის ხელშეკრულებას და მის ცვლილებას, ოვერდრაფტის ხელშეკრულებას და მის ცვლილებას,საკრედიტო ბარათის ხელშეკრულებას და მის ცვლილებას, საბანკო გარანტიის ხელშეკრულებას და მის ცვლილებას, საკრედიტო ხაზის ხელშეკრულებას და მის ცვლილებას და სხვა სახის ხელშეკრულებებს/შეთანხმებებს, რაც აუცილებელი იქნება სერვისცენტრის შეუფერხებელი ფუნქციონირებისთვის.

2.ამ მინდობილობით სოფიო პაპიძეს ენიჭება უფლებამოსილება წარმოადგინოს და დაიცვას სს„თიბისი ბანკის“ ინტერესები მესამე პირებთან ურთიერთობაში.

3.წინამდებარე მინდობილობით ვიწონებ სს„თიბისი ბანკის" სს "თიბისი ბანკის" მთაწმინდის #3 სერვისცენტრის ადმინისტრატორს სოფიო პაპიძის (პ/ნ#01010005401), მიერ ორი ათას ოცდაოთხი წლის თორმეტი იანვრის ჩათვლით ხელმოწერილ დოკუმენტაციას/ხელშეკრულებებს და წინამდებარე მინდობილობით გათვალისწინებული უფლებამოსილების ფარგლებში სერვისცენტრის თანამშრომლების სახელზე გაცემულ მინდობილობებს;

4. ეს მინდობილობა ძალაშია 2024 (ორი ათას ოცდაოთხი) წლის 12 (თორმეტი) იანვრიდან 2024 (ორი ათას ოცდაოთხი) წლის 31 (ოცდათერთმეტი) დეკემბრის ჩათვლით.

5. მინდობილობა გაცემულია სამი თანაბარი იურიდიული ძალის მქონე ეგზემპლარად, რომელთაგან ერთი ინახება ნოტარიუს მ. გვაზავას სანოტარო არქივში.

6."რწმუნებულს" უფლება აქვს ამ მინდობილობით მისთვის მინიჭებული უფლებამოსილებები გადასცეს (გადაანდოს) სერვისცენტრის თანამშრომლებს (რომლებსაც აღარ ექნებათ შემდგომი გადანდობის უფლება).

საზღაური: 30.00 ლარი „სანოტარო მოქმედებათა შესრულებისათვის საზღაურისა და საქართველოს ნოტარიუსთა პალატისთვის დადგენილი საფასურის ოდენობების, მათი გადახდევინების წესისა და მომსახურების ვადები დამტკიცების შესახებ" საქართველოს მთავრობის №507 დადგენილების 31-ე მუხლის თანახმად, რეგისტრაციი საფასური: 5.00 ლარი (39-ე მუხლის თანახმად) და დღგ 5.40 ლარი (საქართველოს საგადასახადო კოდექსის 166-მუხლის თანახმად), სულ 40.40 ლარი.

გიორგი გოგობერი

ნოტარიუსი: მედეა გვაზავა

ნოტარიუსი მედეა გვაზავა NOTARY MEDEA GVAZAVA 01008018186 საქართველო GEORGIA

თბილისის არქიტექტურა

ქალაქ თბილისის მუნიციპალიტეტის საჯარო სამართლის იურიდიული პირი

ქალაქ თბილისის მუნიციპალიტეტის არქიტექტურის სამსახური

ბრძანება № 7288975

გაცემის თარიღი: 18/11/2024 გაცნობის თარიღი: -

განცხადების ნომერი: AR11063585
შემოსვლის თარიღი: 25/10/2024
შედეგი: **თანხმობა**

მიწის ნაკვეთ(ებ)ი / ობიექტ(ებ)ი:

- საკადასტრო კოდი: 01.18.03.039.048
- მისამართი: ქალაქი თბილისი , ქუჩა გ. აბესაძე , N7 ; ქალაქი თბილისი , ქუჩა აბესაძე (ყოფ. პირველი მაისი), N 9
- ნაკვეთის დანიშნულება: არასასოფლო სამეურნეო
- ფართობი: 115.0 კვ.მ
- მესაკუთრე(ები): შპს "ლათა N" (204544083)

ნომენკლატურა :

- **მიწის ნაკვეთის სამშენებლოდ გამოყენების პირობებში ცვლილება**
- **II კლასის ობიექტი (სავარაუდო კლასი)**

დამკვეთი - განმცხადებელი:

- მიხეილ მახათაძე პ/ნ 01026007757
- მისამართი: აკაკი შანიძის ქ. #25

ქალაქ თბილისის მუნიციპალიტეტის საჯარო სამართლის იურიდიული პირი
ქალაქ თბილისის მუნიციპალიტეტის არქიტექტურის სამსახური
საქართველო, თბილისი 0160 ჭ. შარტავას 7
ტელ: (+995 32) 272 22 22 ფაქს: (+995 32) 237 82 24
info@tas.ge
უფრო მეტი - tas.ge

ქალაქ თბილისის მუნიციპალიტეტის სსიპ – ქალაქ თბილისის მუნიციპალიტეტის არქიტექტურის სამსახურის 2019 წლის 25 სექტემბრის № 4685270 ბრძანებით დამტკიცებულ სამშენებლოდ მიწის ნაკვეთის გამოყენების პირობებში ცვლილების შეტანის თაობაზე

ქალაქ თბილისის მუნიციპალიტეტის სსიპ – ქალაქ თბილისის მუნიციპალიტეტის არქიტექტურის სამსახურს 2024 წლის 25 ოქტომბრის №AR11063585 განცხადებით მომართა მიხეილ მახათაძემ და მოითხოვა სამსახურის 2019 წლის 25 სექტემბრის № 4685270 ბრძანებით დამტკიცებულ მიწის ნაკვეთის სამშენებლოდ გამოყენების პირობებში ცვლილების შეტანა, მიწის ნაკვეთის საკადასტრო მონაცემების ცვლილებასთან დაკავშირებით.

სამსახურმა საქართველოს ზოგადი ადმინისტრაციული კოდექსის 96-ე მუხლის მოთხოვნათა შესაბამისად შეისწავლა საქმისათვის არსებითი მნიშვნელობის მქონე გარემოებები და დაადგინა, რომ ქალაქ თბილისის მუნიციპალიტეტის სსიპ – ქალაქ თბილისის მუნიციპალიტეტის არქიტექტურის სამსახურის 2019 წლის 25 სექტემბრის № 4685270 ბრძანებით, ქ.თბილისში, ქუჩა გ. აბესაძე , N7 ; ქალაქი თბილისი , ქუჩა აბესაძე (ყოფ. პირველი მაისი), N 9 -ში საყოფაცხოვრებო მომსახურეობის ობიექტი-სასტუმროს ფუნქციით არსებული შენობის რეკონსტრუქციის მიზნით დამტკიცდა მიწის ნაკვეთის გამოყენების პირობები.

განმცხადებლის მიერ წარმოდგენილი ახალი ამონაწერისა საკადასტრო გეგმის საფუძველზე ირკვევა, რომ მოხდა მიწის ნაკვეთის კონფიგურაციის და ფართობის ცვლილება.

წინამდებარე განაცხადით, მოთხოვნილია სამსახურის 2019 წლის 25 სექტემბრის № 4685270 ბრძანებით დამტკიცებულ მიწის ნაკვეთის სამშენებლოდ გამოყენების პირობებში ცვლილბის შეტანა და განახლებული საკადასტრო გეგმის და მონაცემების დაფიქსირება.

"მშენებლობის ნებართვის გაცემის წესისა და სანებართვო პირობების შესახებ" საქართველოს მთავრობის 2009 წლის 24 მარტის №57 დადგენილების თანახმად, სამშენებლოდ მიწის ნაკვეთის გამოყენების პირობებში უნდა აისახოს კანონმდებლობით, მათ შორის ამ დადგენილებით განსაზღვრული ის სავალდებულო მოთხოვნები, რომლებიც აუცილებელია მშენებლობის განხორციელების დოკუმენტების პროექტების შემუშავებისათვის.

სამსახურს მიზანშეწონილად მიაჩნია 2019 წლის 25 სექტემბრის № 4685270 დამტკიცებულ მიწის ნაკვეთის სამშენებლოდ გამოყენების პირობებში ცვლილების შეტანა.

"საქართველოს ზოგადი ადმინისტრაციული კოდექსის" მე-5, 51-ე, 52-ე, 96-ე, მე-100 მუხლების, VI თავის,"კულტურული მემკვიდრეობის შესახებ" საქართველოს კანონის, "მშენებლობის ნებართვის გაცემის წესისა და სანებართვო პირობების შესახებ" საქართველოს მთავრობის 2009 წლის 24 მარტის #57 დადგენილების, „ქ. თბილისის მუნიციპალიტეტის ტერიტორიების გამოყენებისა და განაშენიანების რეგულირების წესების დამტკიცების შესახებ“ ქალაქ თბილისის მუნიციპალიტეტის საკრებულოს 2016 წლის 24 მაისის N14-39 დადგენილების თანახმად.

ბრძანება

1. შევიდეს ცვლილება ქალაქ თბილისის მუნიციპალიტეტის სსიპ – ქალაქ თბილისის მუნიციპალიტეტის არქიტექტურის სამსახურის 2019 წლის 25 სექტემბრის № 4685270 ბრძანებით დამტკიცებულ მიწის ნაკვეთის სამშენებლოდ გამოყენების პირობებში. კერძოდ: დაფიქსირდეს ახალი საკადასტრო გეგმა (საკადასტრო კოდი 01.18.03.039.048; ფართობი 115 კვ.მ, რეგისტრაციის ნომერი №: 882024820536; რეგისტრაციის თარიღი: 13/06/2024წ.) და ამონაწერი საჯარო რეესტრიდან (რეგისტრაციის ნომერი N882024820536 რეგისტრაციის თარიღი 13/06/2024წ.);

2.წინამდებარე ბრძანება განხილულ იქნას ქალაქ თბილისის მუნიციპალიტეტის სსიპ – ქალაქ თბილისის მუნიციპალიტეტის არქიტექტურის სამსახურის სამსახურის 2019 წლის 25 სექტემბრის № 4685270 ბრძანებით დამკიცებულ მიწის ნაკვეთის სამშენებლოდ გამოყენების პირობებთან ერთად;

3.ბრძანება შეიძლება გასაჩივრდეს ქალაქ თბილისის მუნიციპალიტეტის მერთან (მის: ქ.თბილისი, ჟ.შარტავას ქუჩა N7), საქართველოს კანონმდებლობით დადგენილი წესით, მისი ოფიციალური გაცნობიდან ერთი თვის ვადაში.

- დამატებით გაცნობებთ, რომ გაურკვევლობის შემთხვევაში ინფორმაციის მისაღებად შეგიძლიათ დარეკოთ მე ცხელ ხაზზე - 2722222, ასევე შეგიძლიათ მობრძანდეთ შარტავას ქ.#7, მერიის შენობა, პირველი სართული, სივრცე #4.
- გადაწყვეტილება შეიძლება გასაჩივრდეს ქალაქ თბილისის მუნიციპალიტეტის მერთან (მის: ქ. თბილისი, ჟ. შარტავას ქუჩა N7), საქართველოს კანონმდებლობით დადგენილი წესით, მისი ოფიციალური გაცნობიდან ერთი თვის ვადაში.

შპს „მშენ-ექსპერტი +“
A – ტიპის ინსპექტირების ორგანო
მის: ქ. თბილისი, გულარძხის შესახვევი №23
ტელ.: (+995) 595-95-25-22
ს/კ 406304896

აკრედიტაციის მოწმობის №:GAC-IB-0350
ინსპექტირების ანგარიშის №: FT-1004/11/24-I1004/2
გაცემის თარიღი: “ 28 ” 11 2024 წელი
ინსპექტირების თარიღ 18.11÷28.11.2024 წელი

ინსპექტირების ობიექტის იდენტიფიკაცია:

ქ. თბილისი. აბესაძის ქ. №7, №9 (ს/კ 01.17.01.078.099) საცხოვრებელი სახლი.

ვამტკიცებ,
დირექტორი _____
ა. ჭიაშვილი

ინსპექტირების ანგარიში
(ექსპერტიზის დასკვნა)

დამკვეთის იდენტიფიკაცია:	შპს „ლათა N“, ს/კ 204544083 დირექტორი: მარიანა ბეგიაშვილი
ანგარიშის შედგენის საფუძველი:	განაცხადი №1004/11/24-I1004 (18.11.2024 წ) ხელშეკრულება №C-1004/11/24-I1004 (18.11.2024 წ)
ინსპექტირების სფერო:	პროექტის კონსტრუქციული ნაწილის ინსპექტირება
ინსპექტირების ამოცანა:	ქ. თბილისი. აბესაძის ქ. №7, №9 (ს/კ 01.17.01.078.099) საცხოვრებელი სახლის პროექტის კონსტრუქციული ნაწილის ინსპექტირება.

თბილისი
2024 წელი

შემადგენლობა

1. ინსპექტირების შემსრულებლები 3
2. ინსპექტირებისათვის წარმოდგენილი მასალები 3
3. გამოყენებული ნორმატიული დოკუმენტები 3
4. კვლევითი ნაწილი და შენიშვნები 4
5. დასკვნა 6

ინსპექტირების შემსრულებლები

ინსპექტირების შემსრულებლები ინსპექტირების ორგანოს ხელმძღვანელის მიერ გაფრთხილებული და პასუხისმგებელნი ვართ ინსპექტირება ვაწარმოოთ მიუკერძოებლობლად, ჯეროვნად ჩავატაროთ კვლევა და დავიცვათ ინსპექტირების ჩატარების დროს მიღებული ან წარმოქმნილი ნებისმიერი სახის ინფორმაციის კონფიდენციალურობა.

ინსპექტორი: ***ირაკლი ფირცხალავა*** _____

წარმოდგენილი მასალები

1. კონსტრუქციული პროექტი. (ელექტრონული ვერსია pdf ფორმატში);

გამოყენებული ნორმატიული ლიტერატურა

1. საქართველოს მთავრობის №71 დადგენილება –„საქართველოს ტერიტორიაზე სამშენებლო სფეროს მარეგულირებელი ტექნიკური რეგლამენტები“:
   - ტექნიკური რეგლამენტი – „ბეტონისა და რკინაბეტონის კონსტრუქციები“ (დანართი 1);
   - ტექნიკური რეგლამენტი – „შენობებისა და ნაგებობების ფუძეები“ (დანართი 2);
   - ტექნიკური რეგლამენტი – „სეისმომედეგი მშენებლობა“ (დანართი 3);
   - შენობა-ნაგებობების ფუძეები (დანართი 4)
   - სამშენებლო კლიმატოლოგია (დანართი5);
2. СНиП სამშენებლო ნორმები და წესები, СНиП II-23-81* – ფოლადის კონსტრუქციები;
3. სამშენებლო ნორმები და წესები, СНиП II-28-73 – სამშენებლო კონსტრუქციების დაცვა კოროზიისაგან;
4. MEP-TP-G06.1 – ინსპექტირების მეთოდები და პროცედურები.

კვლევითი ნაწილი

ინსპექტირებაზე წარმოდგენილია: ქ. თბილისი. აბესაძის ქ. №7, №9 (ს/კ 01.17.01.078.099) საცხოვრებელი სახლის პროექტის კონსტრუქციული ნაწილი.

პროექტი შედგენილია შპს "მონოლითი"-ს მიერ. (კონსტრუქტორი: ნ. არჩვაძე)

წარმოდგენილი დოკუმენტაციაში მოცემულია საცხოვრებელი სახლის პროექტის კონსტრუქციული ნაწილი, შესაბამისი გეგმა-ჭრილებით, კვანძებით და კონსტრუქციული გადაწყვეტებით.

შენობა სამ სართულიანია. გეგმაში მართკუთხა (მიახლოებული) გეომეტრიული ფორმისაა, მაქსიმალური ღერძული გაბარიტული ზომებით 11.60X8.10მ.

შენობა კონსტრუქციული გადაწყვეტით ფოლადის ჩარჩოვანი ტიპისაა, რომლის მზიდ კონსტრუქციას წარმოადგენს ვერტიკალური და ჰორიზონტალური ელემენტების ხისტკავშირებიანი სისტემა. საძირკველი მონოლითური რკინაბეტონის ფილოვანი ტიპისაა.

სართულშუა გადახურვა შესრულებულია ფოლადის კოჭებზე მოწყობილი მონოლითური რკინაბეტონის ფილით. სახურავი ორქანობიანია ხის ნივნივოვანი კონსტრუქციით.

სართულებს შორისკავშირი ხორციელდება კიბის უჯრედით

პროექტის განმარტებით ბარათში მითითებული საინჟინრო-გეოლოგიური მონაცენებით, შენობ დაფუძნებულია თიხნარ გრუნტზე. გრუნტის საანგარიშო წინაღობით R_0=2.20კგძ/სმ^2.

სამშენებლო მოედანი განლაგებულია 8 ბალიანი სეისმურობის საშიშროების ზონაში.

<u>პროექტში წარმოდგენილი შენობის მზიდი კონსტრუქციული ელემენტებია:</u>

- საძირკვლის ფილა - h=300მმ;
- ფოლადის სვეტები – მილკვადრატი 200X5მმ;
- ფოლადის რიგელები და კოჭები – შველერი №20; ორტესებრი №20 ;
- გადახურვის ფილა – h=120მმ;

პროექტში გამოყენებულია: ბეტონი B25; არმატურა A500C; A240C; ფოლადის. ასევე ფოლადის პროფილირებული და ფურცლოვანი ელემენტები და ხის მასალა.

ქ. თბილისი. აბესაძის ქ. №7, №9 (ს/კ 01.17.01.078.099) საცხოვრებელი სახლის პროექტის კონსტრუქციული ნაწილის შესრულების ხარისხი დამაკმაყოფილებელია. დოკუმენტაცია ძირითადად შესრულებულია მოქმედი ნორმატიული დოკუმენტების მოთხოვნების დაცვით.

წარმოდგენილი საპროექტო დოკუმენტაციის მიმართ გაიცა შუალედური ინსპექტირების ანგარიში № FT-1004/11/24-I1004/1 შენიშვნებით, რომელიც გახიარებული იქნა პროექტის ავტორის მიერ, გაცემული იქნა პასუხები წერილობით, წარმოდგენილი იქნა კორექტირებული პროექტი.

საბოლოოდ წარმოდგენილი გაკორექტირებული პროექტის მიმართ ინსპექტირებას პრეტენზია არ გააჩნია და ეძლევა დადებითი შეფასება.

კორექტირებული საპროექტო დოკუმენტაცია თან ერთვის მოცემულ დასკვნას ელ. ვერსიით.

დასკვნა

ქ. თბილისი. აბესაძის ქ. №7, №9 (ს/კ 01.17.01.078.099) საცხოვრებელი სახლის პროექტის კორექტირებული კონსტრუქციული ნაწილი, რომელიც დაკორექტირდა ინსპექტორის შენიშვნების მიხედვით, შესაბამისობაშია მოქმედ ნორმატიული დოკუმენტების მოთხოვნებთან და ეძლევა დადებითი შეფასება.

(იხ.კვლევითი ნაწილი)

ინსპექტირების ანგარიში შეადგინა:

ინსპექტორი: /ი. ფირცხალავა /

ინსპექტირების ანგარიში ტექნიკურად გადაამოწმა:

ტექნიკური მენეჯერი: /მ. წიქარიშვილი /

პროფესორი

ინსპექტირების ანგარიში ადმინისტრაციულად გადაამოწმა:

ინსპექტირების ორგანოს ხელმძღვანელი: /ა. ჭიპაშვილი/

monoliTi +

საქართველო, თბილისი, შპს ,,მონოლითი + “ 402192417

პასუხები შენიშვნებზე

ზოგად ნაწილში შესაძლებელია ითქვას, რომ პროექტში გამოყენებულია არმატურის ტიპი კლასით A500C. ასევე შესაძლებელია გამოყენებული იქნას არმატურის ღეროები კლასით B500b. ვინაიდან შენობის უდიდესი ნაწილი იგება ახალი კონსტრუქციებით (მათ შორის საძირკვლები), ამიტომ არსებული ძველი შენობის (დასაშლელი) კონსტრუქციების ტექნიკური მდგომარეობა ინტერესს არ წარმოადგენს.

1. ქალაქ თბილისში, კრწანისის რაიონში, გია აბესაძის ქ.№9-ში (ს/კ№01.18.03.039.048) დამუშავებული შენობისათვის. ადგილზე არსებული ვითარებიდან (ადგილზე არსებობდა ორ სართულიანი ძველი მზიდ კედლებიანი შენობა) გამომდინარე კონსტრუქციული ნაწილი საძირკვლის ფარგლებში შესრულდა შემდეგნაირად;

- პირველად ღერძებში „1“÷“4“; „a1”÷”g” მოეწყო საძირკვლის მონოლითური რკინაბეტონის წერტილოვანი საძირკვლები სისქით 30სმ; შემდეგ დამონტაჟდა ფოლადის სვეტები განივი კვეთით b×h×δ=20×20×0.5სმ. შემდეგ კი ყველა საძირკველი გაერთიანდა მონოლითური რკინაბეტონის ფილად. ამ ნაწილში საძირკვლის თავის ნიშნულია -2.75მ.
- ღერძებში „1“÷“4“; „g1“ ღერძის გასწვრივ, არსებული წითელი აგურით ნაშენ კედელში მოეწყო წერტილოვანი საძირკვლები ზომებით 100×100სმ. ამ ნაწილში საძირკვლის თავის ნიშნულია -1.3მ.

2. შენიშვნა მიღებულია და შესწორებული

3. კარკასის სვეტებისათვის გამოყენებული იქნა ერთი პროფილის კვადრატული განივკვეთის მილი. ამიტომ მათი აღნიშვნა მოხდა საერთო მეტრაჟის მიხედვით.

4. შენიშვნები მიღებულია და შესწორებული.

5. შენიშვნები მიღებულია და შესწორებული.

6. შენიშვნა მიღებულია და შესწორებული

7. შენობის ძირითადი კარკასის ყველა ელემენტი მოცემულია სათანადო ფურცლებზე. სახურავისათვის გამოყენებულია ხის ძელები განივი კვეთით b×h=10×20სმ. მათი შემდგომი შეფიცვრით სისქით 4სმ. ძელები დაკავშირებულია გდახურვის ფოლადის კოჭებთან. შენობისათვის საჭირო დანარჩენი საკითხები ადგილობრივი მდგომარეობიდან გამომდინარე გადაწყდება უშუალოდ შენებლობის პროცესში. სახურავის შესახებ შენიშვნა მიღებულია და დამატებულია კვანძები (იხ ფურც კ-14; კ-15; კ-16).

კონსტრუქტორი ნ. არჩვაძე

შ.პ.ს. "მონოლითი +"

ქ. თბილისი, გ. აბესაძის ქ. №7, №9

კონსტრუქციული ნაწილი

თბილისი 2024 წ

ჩ ა მ ო ნ ა თ ვ ა ლ ი

№	ფ უ რ ც ლ ი ს დ ა ს ა ხ ე ლ ე ბ ა	ფურცლის №
1	ნახაზების ჩამონათვალი	კ. – 01
2	განმარტებითი ბარათი	კ. – 02
3	საძირკვლის ფილის მოწყობა ნიშნულზე -1.30	კ. – 03
4	კვეთი ა-ა; საძირკვლის სპეციფიკაცია	კ. – 04
5	ფოლადის დგარების განლაგების გეგმა	კ. – 05
6	გადახურვის ფილის მოწყობა ნიშნულზე -0.10	კ. – 06
7	გადახურვის ფილის მოწყობა ნიშნულზე +2.80	კ. – 07
8	გადახურვის ფილის მოწყობა ნიშნულზე +5.70	კ. – 08
9	კვანძი "II"	კ. – 09
10	კვეთები 1-1, 2-2	კ. – 10
11	ფოლადის სპეციფიკაცია	კ. – 11
12	კვეთი 3-3 (ფოლადის კიბე)	კ. – 12
13	ფოლადის კიბის სპეციფიკაცია	კ. – 13
14	სახურავის გეგმა	კ. – 14
15	ჭრილი 4-4 (სახურავი)	კ. – 15
16	კვანძი, ხის სპეციფიკაცია	კ. – 16

დამკვეთი	მარიანა მამაჯანოვი	ნახაზების ჩამონათვალი	შ.პ.ს. "მონოლითი"	კონსტრუქტორი	ნ. არჩვაძე	ნ. არჩვაძე	ფურცელი	სულ	მასშტაბი
მისამართი	ქ. თბილისი, გ. აბესაძის ქ. №7, №9			შეასრულა	ნ. არჩვაძე	ნ. არჩვაძე	კ. – 01	16	–

განმარტებითი ბარათი

შენობა სამ სართულიანია, გეგმაში მართკუთხა მოხაზულობის მქონე, ზომებით ღერძებში LxB=10.6x8.2 მ. შენობა კონსტრუქციულად ჩარჩოვანია, რომელთა მზიდ ელემენტებად გამოყენებულია ნაგლინი ფოლადის პროფილური ელემენტები. ჩარჩოს სვეტებად მიღებულია ფოლადის კვადრატული მილები განივკვეთით 200X5 მმ, რიგელებად მიღებულია ფოლადის ორტესებრი და შველერი კოჭები კვეთით №20.

სახურავი ხის. ორ ქანობიან ნივნივებზე.

შენობის საძირკვლებად გამოყენებულია მთლიანკვეთიანი ფილა, სისქით 30 სმ. საძირკვლის დაფუძნება განხორციელდეს ფენა №2-ზე (თიხნარი), რომლის საანგარიშო მაჩვენებლებია: დეფორმაციის მოდული E=220 კგძ/სმ^2, საანგარიშო წინაღობა Ro=2.20 კგძ/სმ^2, ხვედრითი შეჭიდულობა C=0.12 კგძ/სმ^2.

პირობით ნიშნულად ±0.00 მიღებულია პირველი სართულის იატაკის დონე.

კონსტრუქციებისათვის ბეტონის კლასი მიღებულია B25, ხოლო არმატურის კლასი A500C, A240C.

პროექტი შედგენილია დღეისათვის მოქმედი სამშენებლო ნორმებისა და წესების საფუძველზე.

დამკვეთი	მარიანა მამაჯანოვი	განმარტებითი ბარათი	შ.პ.ს. "მონოლითი"	კონსტრუქტორი	ნ. არჩვაძე		ფურცელი	სულ	მასშტაბი
მისამართი	ქ. თბილისი, გ. აბესაძის ქ. №7, №9			შეასრულა	ნ. არჩვაძე		კ. - 02	16	-

გეგმა ნიშნულზე -2.75მ
მ. 1:100

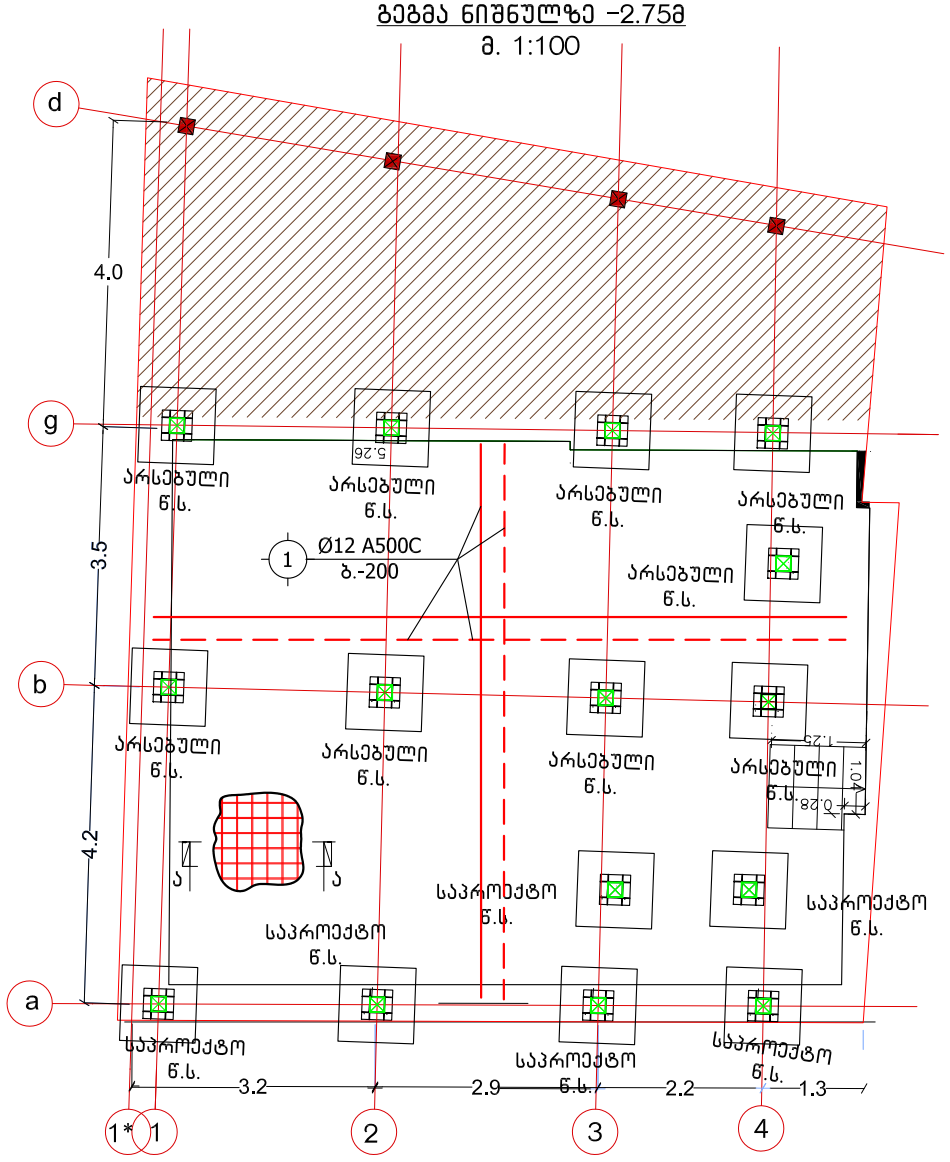

კვეთი 1'-1'
მ. 1:10

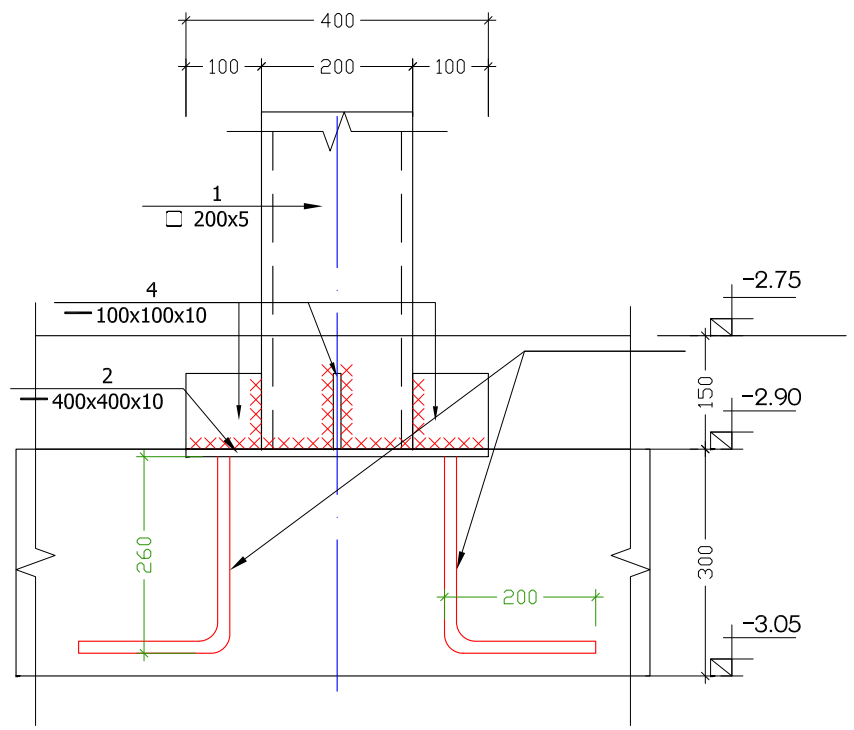

კ ვ ა ნ ძ ი "I"
მ. 1:10

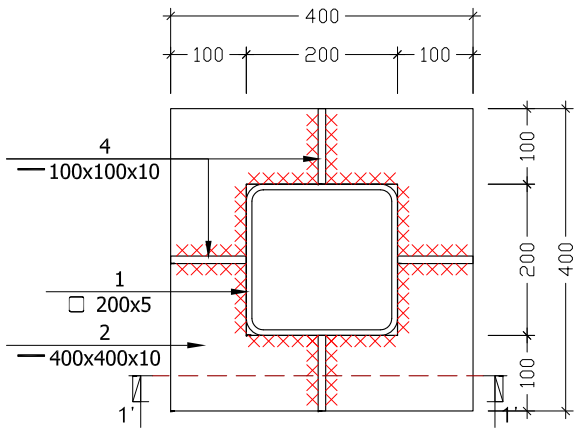

ქ. თბილისი,აბესაძის ქუჩა №9, (ს.კ. №01.17.01.078.099)				საძირკვლის ფილა ნიშნულზე -3.05მ.			2024 წ.
დირექტორი	გ. იაშვილი			ფურც. №	რაოდენ.	მასშტ.	დაკვ. №
მთ. ინჟინერი	მ. საველიძე			კ. - 03		1:100. 1:10	
შეასრულა	ნ. არჩვაძე			დამკვეთი:			
შეამოწმა	მ. საველიძე			შ.პ.ს. "მონოლითი+"			
თარიღი	10.06.2020 წ.	ფორმატი	A3				

კ ვ ე თ ი ა-ა
მ 1:10

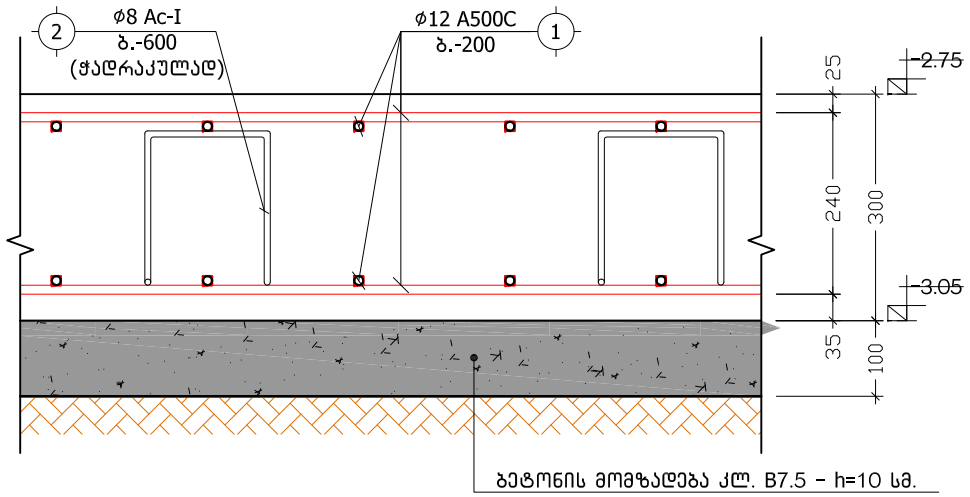

საძირკვლის ფილის გადაბმის კვანძი
მ: 1:10

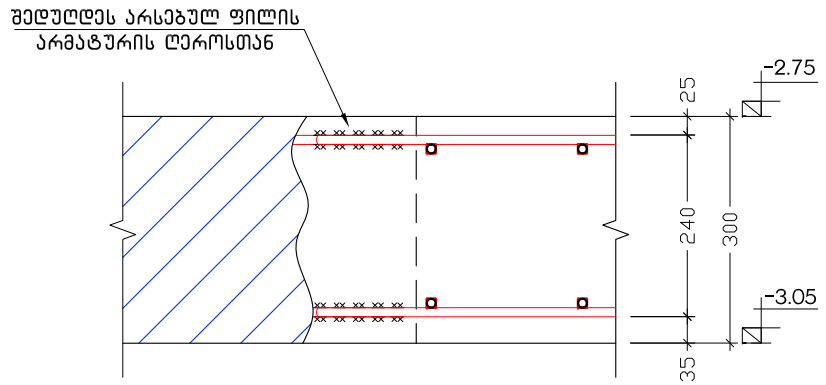

პოზ. №	ესკიზი	L
2	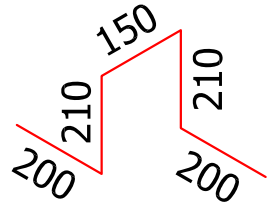	970

პოზიცია	აღნიშვნა	დასახელება				ერთეულის სიგრძე (მმ.)		ერთეულის სიგრძე (მ.)		რაოდენობა		(ც.)	საერთო სიგრძე (მ.)	საერთო წონა (კგ.)
საძირკვლის ფილა ფილა														
ანაკრები ერთეულები														
ძირითადი არმატურა														
1	ღ1	Ø	10	A500c	ДСТУ 3760-98 (ISO 6935)	L =		L =	2040	1	x	1	2040	1257.1
2	ფიქსატორი	Ø	8	A500c	ДСТУ 3760-98 (ISO 6935)	L =	970	L =	0	260	x	1	252.2	99.5
	მასალა: ბეტონი კლ. B25									V=27.0 x 1= 27.0				
	მასალა: ბეტონის მომზადება კლ. B7.5									V=10.0 x 1=10				

ქ. თბილისი,აბესაძის ქუჩა №9, (ს.კ. №01.17.01.078.099)				კვეთი "ა-ა". საძირკვლის სპეციფიკაცია			2024 წ.
დირექტორი	გ. იაშვილი			ფურც. №	რაოდენ.	მასშტ.	დაკვ. №
მთ. ინჟინერი	მ. საველიძე			კ. – 04		1:10	
შეასრულა	ნ. არჩვაძე			დამკვეთი:			
შეამოწმა	მ. საველიძე			შ.პ.ს. "მონოლითი+"			
თარიღი	10.06.2020 წ.	ფორმატი	A3				

გეგმა ნიშნულზე -2.75მ
მ. 1:100

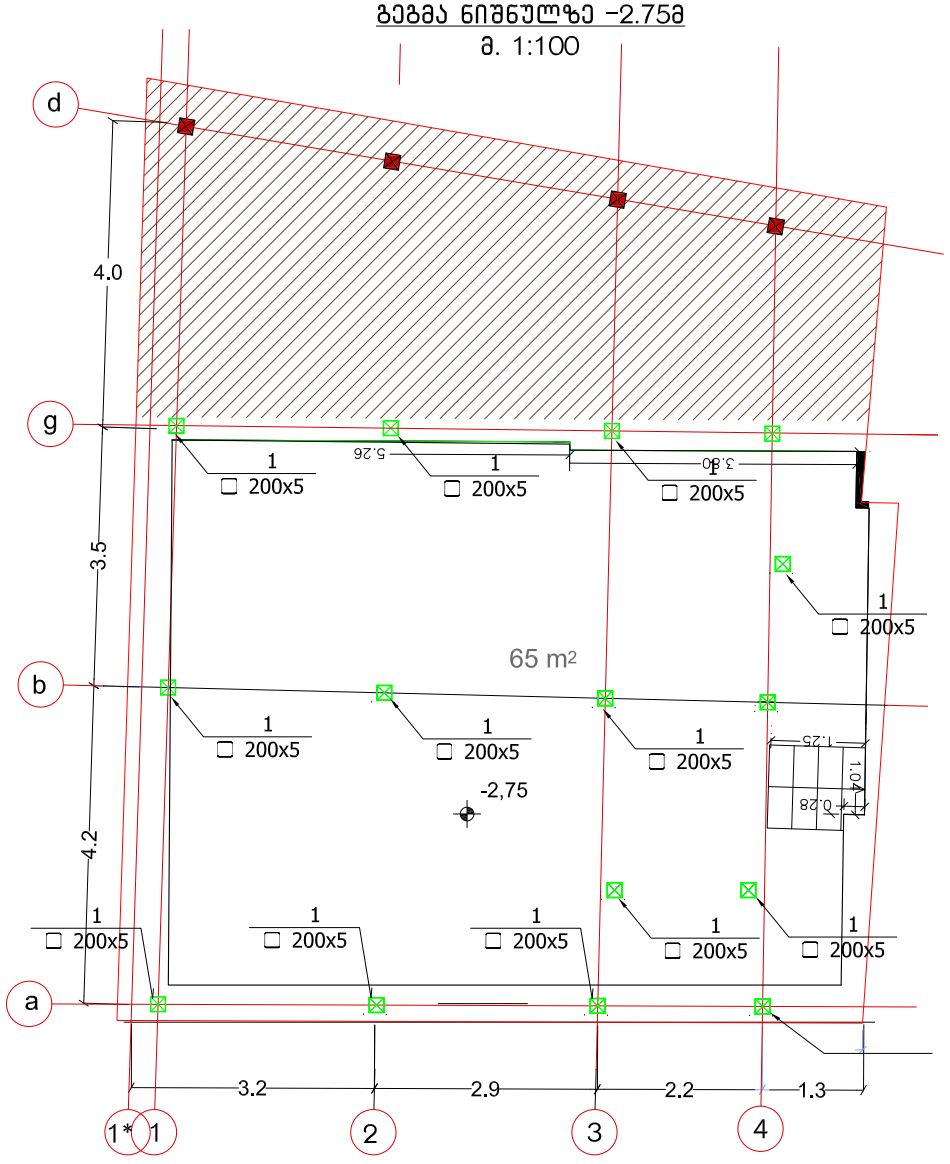

ქ. თბილისი,აბესაძის ქუჩა №9, (ს.კ. №01.17.01.078.099)				დბარების განლაგების გეგმაგეგმა ნიშ.-2.75.			2024 წ.
დირექტორი	გ. იაშვილი			ფურც. №	რაოდენ.	მასშტ.	დაკვ. №
მთ. ინჟინერი	მ. საველიძე			ქ. – 05		1:100	
შეასრულა	ნ. არჩვაძე			დამკვეთი:			
შეამოწმა	მ. საველიძე			შ.პ.ს. "მონოლითი+"			
თარიღი	10.06.2020 წ.	ფორმატი	A3				

გადახურვის ფილის მოწყობა ნიშნულზე -0.10მ
მ. 1:100

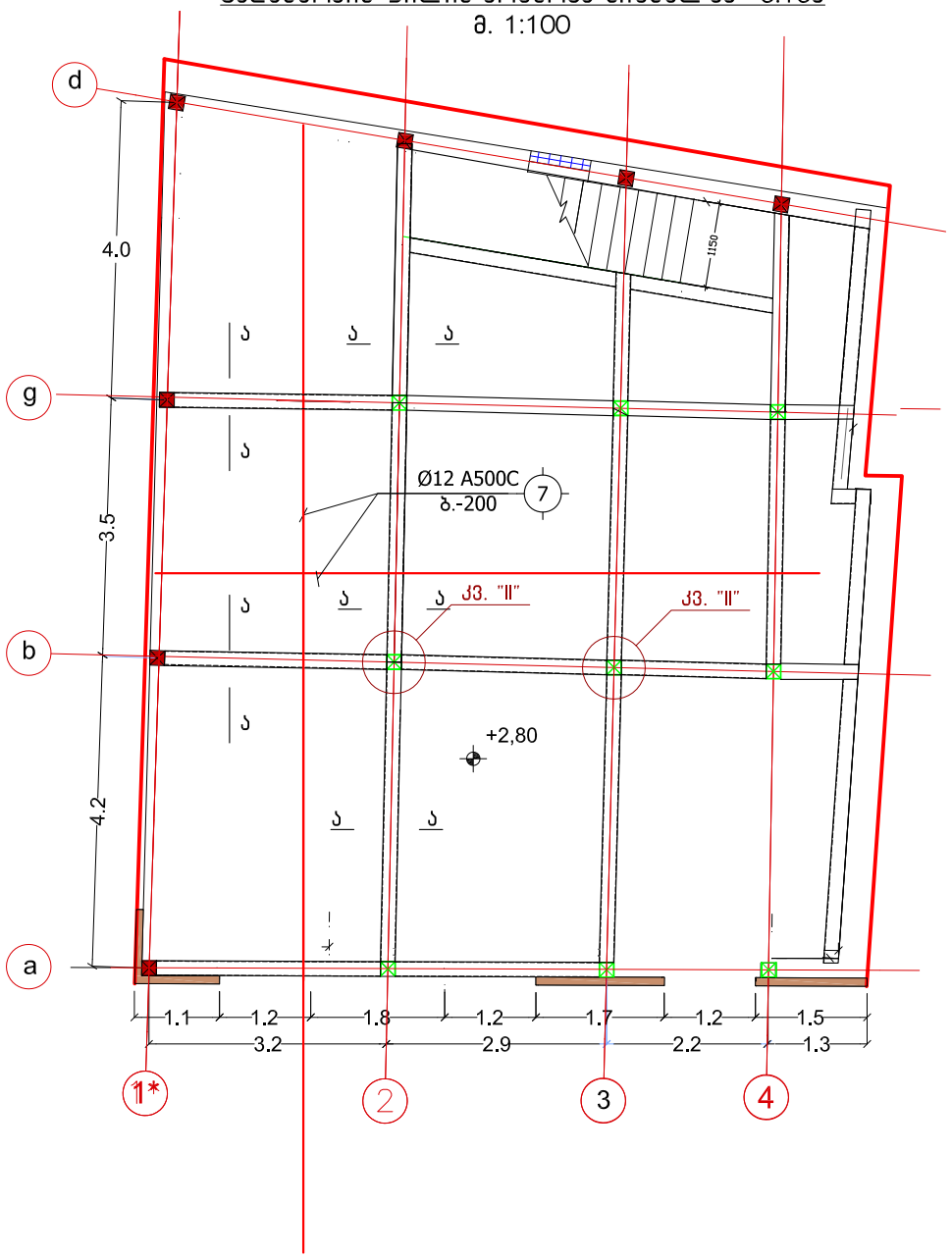

კვანძი "ა"
მ. 1:100

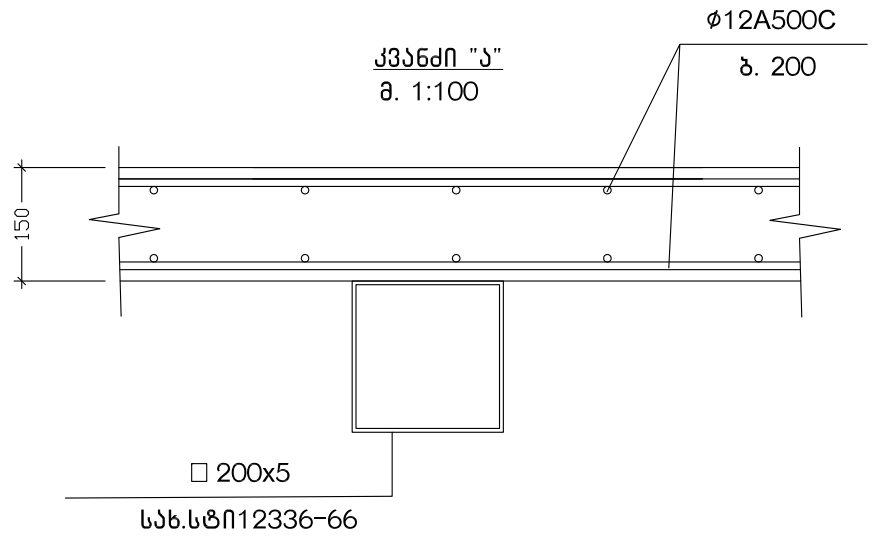

კ ვ ა ნ ძ ი "II"
მ. 1:10

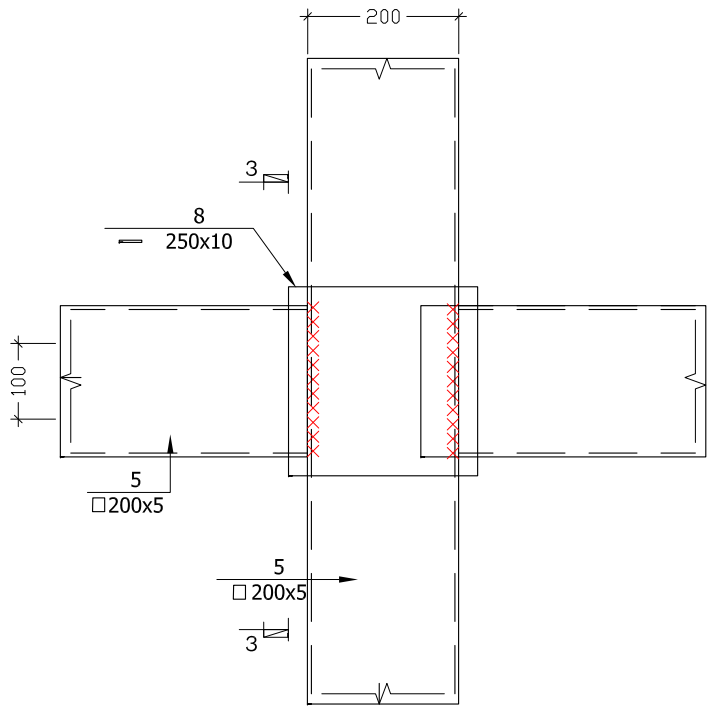

კ ვ ე თ ი 3-3
მ. 1:10

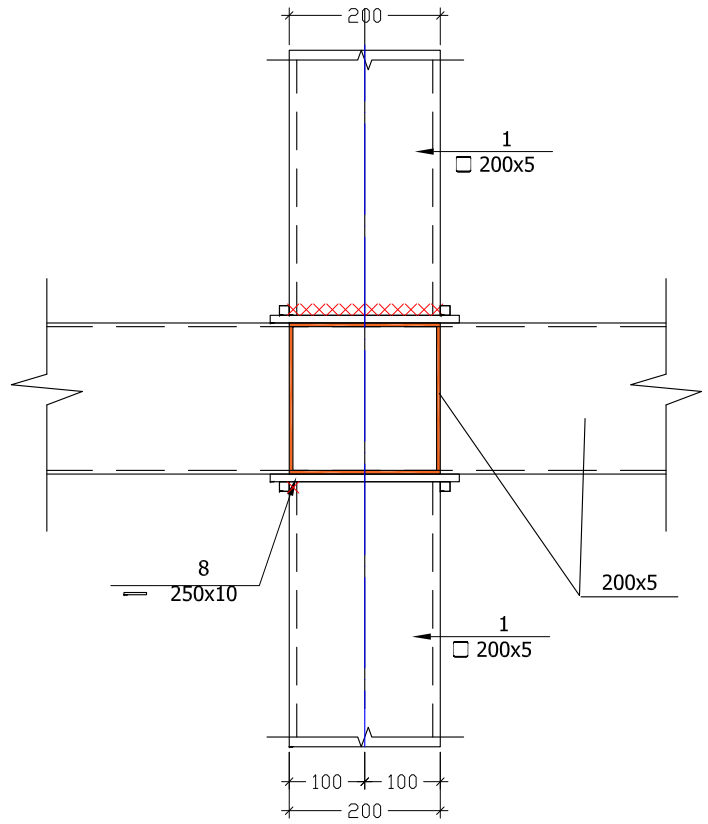

ქ. თბილისი,აბესაძის ქუჩა №9, (ს.კ. №01.17.01.078.099)				ფილა ნიშ.-0.10.კვანძი "II"				2024 წ.
დირექტორი	გ. იაშვილი			ფურც. №	რაოდენ.	მასშტ.	დაკვ. №	
მთ. ინჟინერი	მ. საველიძე			კ. - 06		1:100. 1:10		
შეასრულა	ნ. არჩვაძე			დამკვეთი:				
შეამოწმა	მ. საველიძე			შ.პ.ს. "მონოლითი+"				
თარიღი	10.06.2020 წ.	ფორმატი	A3					

გადახურვის ფილის მოწყობა ნიშნულზე +2.80მ

მ. 1:100

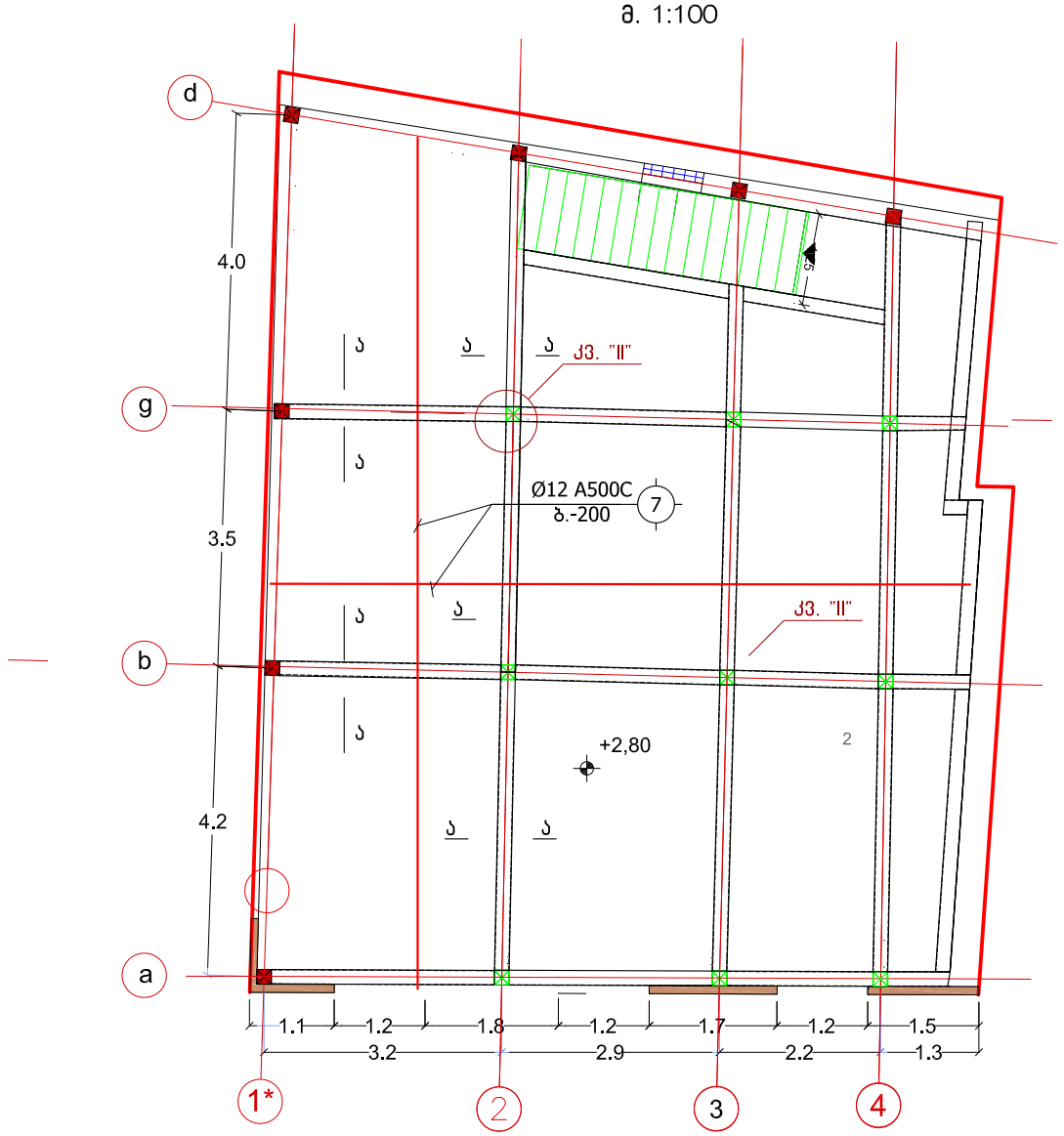
d
g
b
a
4.0
3.5
4.2
ა
ა
ა

გადახურვის ფილის მოწყობა ნიშნულზე +5.70მ

მ. 1:100

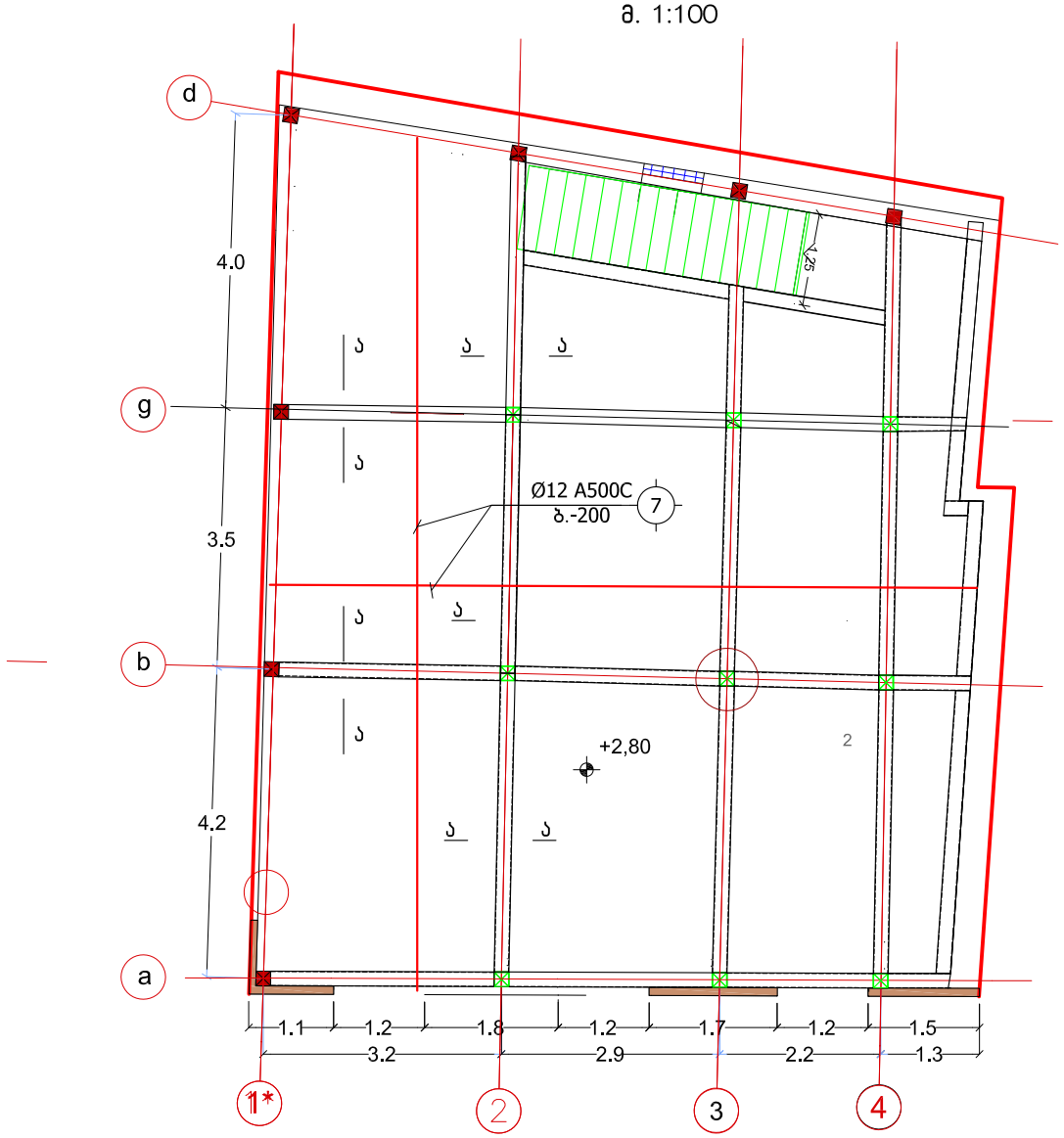

ქ. თბილისი,ბესაძის ქუჩა №9, (ს.კ. №01.17.01.078.099)				ფილა ნიშ.+5.7			2024 წ.
დირექტორი	გ. იაშვილი			ფურც. №	რაოდენ.	მასშტ.	დაკვ. №
მთ. ინჟინერი	მ. საველიძე			კ. – 08		1:100	
შეასრულა	ნ. არჩვაძე			დამკვეთი:			
შეამოწმა	მ. საველიძე			შ.პ.ს. "მონოლითი+"			
თარიღი	10.06.2020 წ.	ფორმატი	A3				

სახურავის გეგმა
მ. 1:100

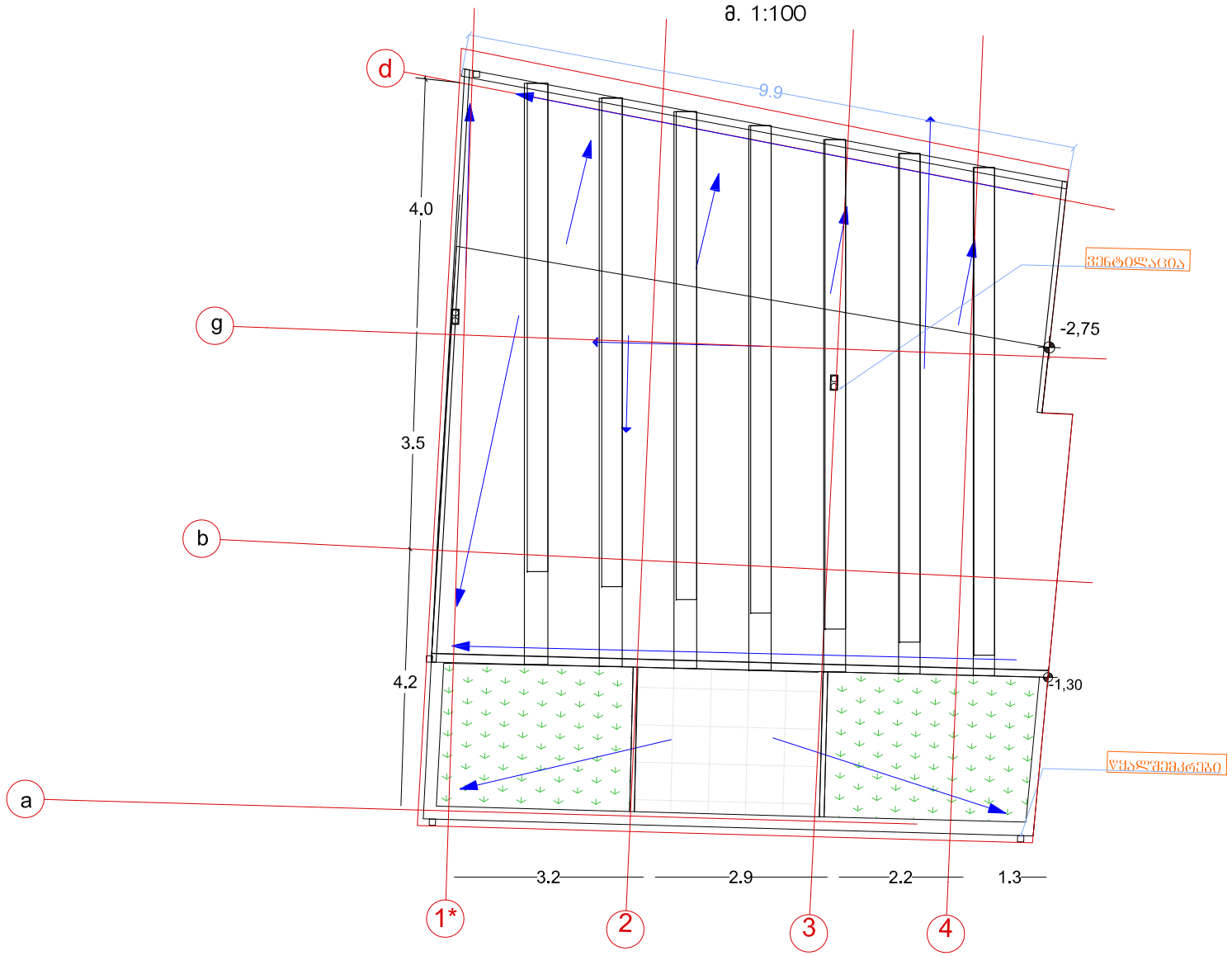

ქ. თბილისი,ბესაძის ქუჩა №9, (ს.კ. №01.17.01.078.099)				სახურავის გეგმა			2024 წ.
დირექტორი	გ. იაშვილი			ფურც. №	რაოდენ.	მასშტ.	დაკვ. №
მთ. ინჟინერი	მ. საველიძე			კ. – 09		1:100	
შეასრულა	ნ. არჩვაძე			დამკვეთი:			
შეამოწმა	მ. საველიძე			შ.პ.ს. "მონოლითი+"			
თარიღი	10.06.2020 წ.	ფორმატი	A3				

ჭ რ ი ლ ი 4-4
(სახურავი)
მ. 1:50

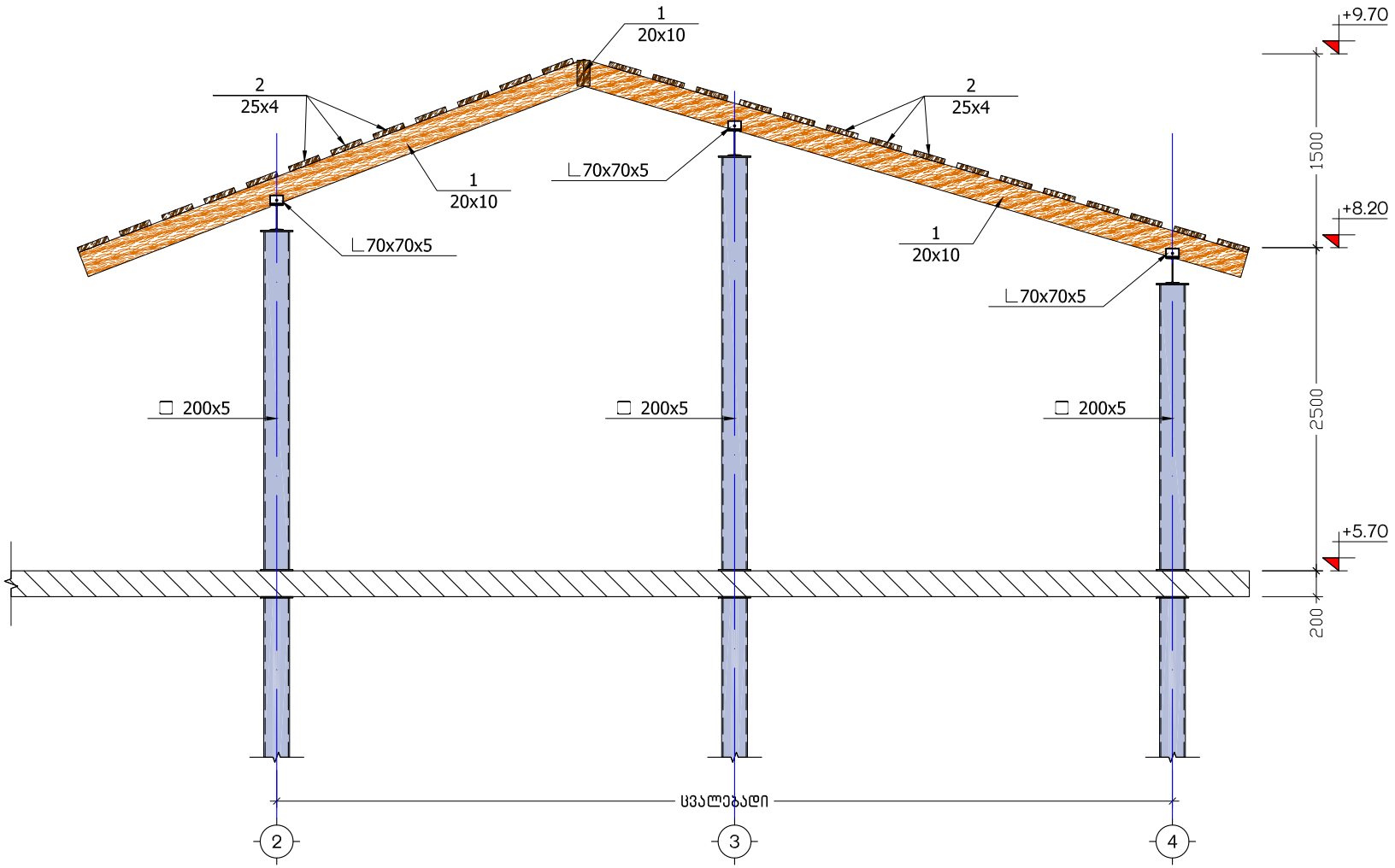

დამკვეთი	მარიანა მამაჯანოვი	ჭრილი 4-4 (სახურავი)	შ.პ.ს. "მოწოლითი+"	კონსტრუქტორი	ნ. არჩვაძე		ფურცელი	სულ	მასშტაბი
მისამართი	ქ. თბილისი, გ. აბესაძის ქ. №7, №9			შეასრულა	ნ. არჩვაძე		ქ. - 11		1:50

ხის ელემენტების გადაბმის ტიპიური კვანძი
მ 1:10

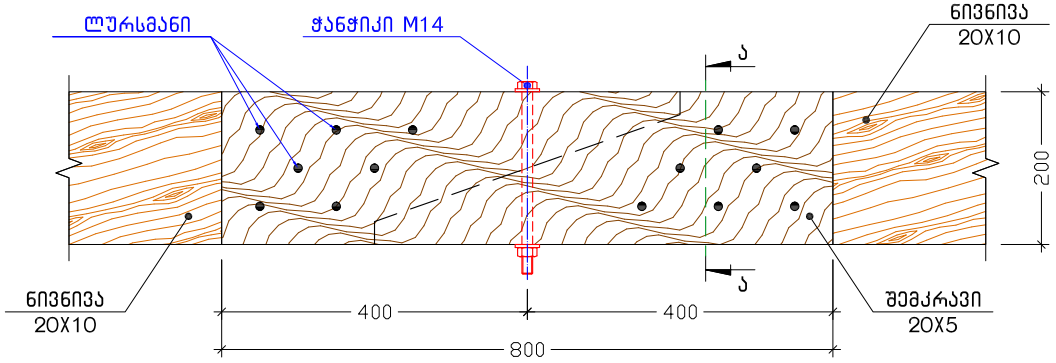

კ ვ ე თ ი ა-ა
მ 1:10

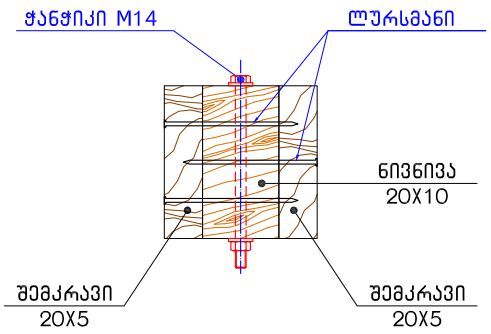

პოზ. №	ელემენტის დასახელება	კვეთი, (მმ)	საერთო სიგრძე (მ.)	სულ ხარჯი
				მ^3
სახურავის სპეციფიკაცია				
1	ნივნივა	200 X 100	86.0	1.72
2	შეფიცვრა	δ = 40 მმ	-	3.00
ხის მასალის ხარჯი, მ^3				4.7

დამკვეთი	მარიანა მამაჯანოვი	კვანძი, ხის სპეციფიკაცია	შ.პ.ს. "მოწოლითი"	კონსტრუქტორი	ნ. არჩვაძე		ფურცელი	სულ	მასშტაბი
მისამართი	ქ. თბილისი, გ. აბესაძის ქ. №7, №9			შეასრულა	ნ. არჩვაძე		ქ. – 12		1:10

კ ვ ა ნ ძ ი "I"
მ. 1:10

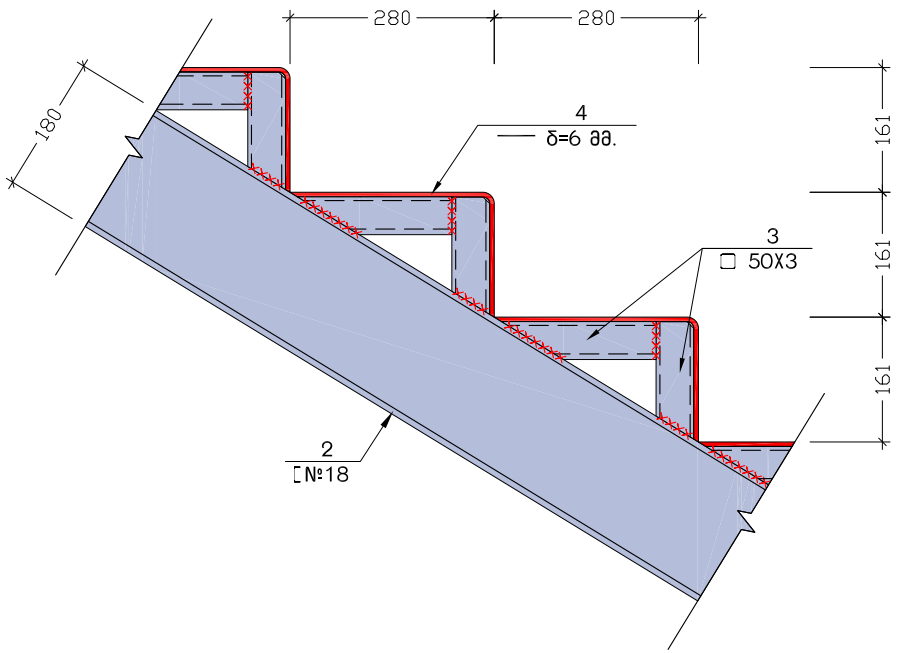

კ ვ ა ნ ძ ი "II"
მ. 1:10

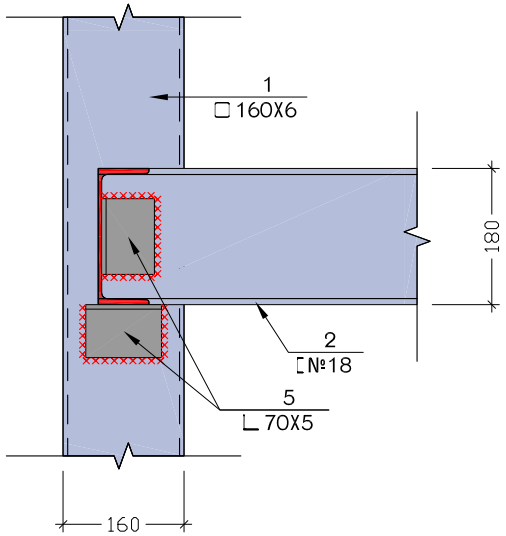

დამკვეთი	მარიანა მამაჯანოვი	კვანძი "1"(ფოლადის კიბე)	შ.პ.ს. "მონოლითი"	კონსტრუქტორი	ნ. არჩვაძე		ფურცელი	სულ	მასშტაბი
მისამართი	ქ. თბილისი, გ. აბესაძის ქ. №7, №9			შეასრულა	ნ. არჩვაძე		კ. – 13		1:50

სსიპ „აკრედიტაციის ერთიანი ეროვნული ორგანო – აკრედიტაციის ცენტრი“

აკრედიტაციის მოწმობა

GAC-IB-0350

ადასტურებს, რომ

შპს „მშენ-ექსპერტი+“-ს

A-ტიპის ინსპექტირების ორგანო

აკრედიტებულია სსტ ისო/იეკ 17020:2012/2013-ის

მოთხოვნებთან შესაბამისობაზე თანდართულ სფეროში

მის.: ქ. თბილისი, დიღმის მასივი, VI კვარტალი, 6 კორპუსის მიმდებარედ

იხ. სფერო და სტატუსი

გაცემულია: 28 მარტი 2024 წელი

ძალაშია: 9 თებერვალი 2025 წელი

გენერალური დირექტორი

67ა აკაკი წერეთლის გამზირი
0119 თბილისი, საქართველო
+995 32 2 19 22 23
gac@gac.gov.ge

სსიპ აკრედიტაციის ერთიანი ეროვნული ორგანო - აკრედიტაციის ცენტრი

29 / მარტი / 2024 წ.

KA990195679561124

№ **GAC-03/349**

შპს „მშენ-ექსპერტი +“-ს A -ტიპის ინსპექტირების ორგანოს

გიგზავნით, სსიპ „აკრედიტაციის ერთიანი ეროვნული ორგანო - აკრედიტაციის ცენტრი“-ს გენერალური დირექტორის 2024 წლის 28 მარტის № 01/29 განკარგულებას, აკრედიტაციის სფეროს და აკრედიტაციის მოწმობას.

დანართი: აკრედიტაციის მოწმობა, სფერო და განკარგულება.

გენერალური დირექტორი

ხელმოწერილია/ შტამპდასმულია ელექტრონულად

ნათია მიქელაძე

სსიპ აკრედიტაციის ერთიანი ეროვნული ორგანო - აკრედიტაციის ცენტრი

28 / მარტი / 2024 წ.

KA990107860007924

№ **01/29**

განკარგულება
შპს „მშენ-ექსპერტი +“-ს A -ტიპის ინსპექტირების ორგანოს (მისამართის ცვლილების გამო) მოწმობის გაცემის თაობაზე

საქართველოს კანონის „პროდუქტის უსაფრთხოებისა და თავისუფალი მიმოქცევის კოდექსის“ 99-ე მუხლის მე-3 ნაწილის შესაბამისად და სსიპ აკრედიტაციის ერთიანი ეროვნული ორგანო - აკრედიტაციის ცენტრის გენერალური დირექტორის 2020 წლის 10 აპრილის N01-1 ბრძანებით დამტკიცებული „აკრედიტაციის წესების და პროცედურების“ საკ 1.1:2020 „აკრედიტაციის საერთო წესები და პროცედურები“-ს მე-10 მუხლის მე-12 პუნქტის, საკ 1.10:2020 „აკრედიტაციის ცენტრის მიერ აკრედიტებული შშო-ების რეესტრის წარმოების წესის“ მე-3 მუხლის შესაბამისად,

1. შპს „მშენ-ექსპერტი +“-ს A -ტიპის ინსპექტირების ორგანოს მისამართის ცვლილების გამო გაიცეს ახალი აკრედიტაციის მოწმობა თანდართულ აკრედიტაციის სფეროსთან ერთად არსებული უნიკალური საიდენტიფიკაციო ნომრით და მოქმედების ვადით;

2. ინფორმაცია შეტანილ იქნას აკრედიტებული შშო-ების რეესტრში და გამოქვეყნდეს აკრედიტაციის ცენტრის ვებგვერდზე www.gac.gov.ge;

3. ეს განკარგულება შეიძლება გასაჩივრდეს მისი ოფიციალური გაცნობის დღიდან ერთი თვის ვადაში საქართველოს ეკონომიკისა და მდგრადი განვითარების სამინისტროში (მის. ქ. თბილისი, სანაპიროს ქ. N2) ან თბილისის საქალაქო სასამართლოს ადმინისტრაციულ საქმეთა კოლეგიაში (ქ. თბილისი, დავით აღმაშენებლის ხეივანი, №64) საქართველოს კანონმდებლობით დადგენილი წესით.

საფუძველი: 2024 წლის 27 მარტის №426 წერილი.

გენერალური დირექტორი

ხელმოწერილია/ შტამპდასმულია ელექტრონულად

ნათია მიქელაძე

აკრედიტაციის მოწმობის ნომერი **GAC-IB-0350**
განკარგულება № 06/27
თარიღი: 09.02.2021 წელი

„ვამტკიცებ“
აკრედიტაციის ცენტრის გენერალური დირექტორი
ნათია მიქელაძე



სფეროს აქტუალიზაცია
აკრედიტაციის მოწმობის ნომერი GAC-IB-0350
განკარგულება № 01/40
თარიღი: 08.06.2021 წელი

სფეროს აქტუალიზაცია
განკარგულება №01/88
თარიღი: 12.09.2023 წ.

მისამართის ცვლილება
აკრედიტაციის მოწმობის ნომერი **GAC-IB-0350**
განკარგულება № 01/29
თარიღი: 28.03.2024 წ.

A - ტიპის ინსპექტირების ორგანოს აკრედიტაციის სფერო

შპს „მშენ-ექსპერტი +“

მისამართი: ქ. თბილისი, დიღმის მასივი, VI კვარტალი, ნკორპუსის მიმდებარედ

1	2	3	4
1	ობიექტის ხარჯთაღრიცხვის ინსპექტირება.	ინსპექტირების ამოცანიდან გამომდინარე: ობიექტის ხარჯთაღრიცხვის შესაბამისობის შეფასება დადგენილ მოთხოვნებთან, საშუალო საბაზრო ფასებთან და საჭიროების შემთხვევაში პროექტთან.	1. სამშენებლო ნორმები და წესები (СНиП - ნაწილი IV); 2. ერთიანი ნორმები და ფასდებები -(ЕНиР) 3. (ВНиР)-სამშენებლო სამუშაოების უწყებრივი ნორმები; 4. (ВЗЕР)-სარემონტო-სამშენებლო სამუშაოების ზონალური ერთეული ნორმების კრებული; 5. (ССН)-ისტორიული და კულტურის ძეგლების სარესტავრაციო აღდგენითი სამუშაოების ნორმები და წესები; 6. სამშენებლო რესურსების ფასები (სრფ), გამომცემელი –მშენებლობის შემფასებელთა კავშირი (მშკ); 7. ტექნიკური რეგლამენტი – სამშენებლო სამუშაოების სახელმწიფო შესყიდვისას ზედნადები ხარჯებისა და გეგმიური მოგების განსაზღვრის შესახებ (საქართველოს მთავრობის 2014 წლის 14 იანვრის დადგენილება N55); 8. MEP-TP-G01 - ინსპექტირების მეთოდები და პროცედურები.
2	ობიექტის ხარჯთაღრიცხვის ფასწარმოქმნის ადექვატურობის ინსპექტირება.	ობიექტის ხარჯთაღრიცხვის შესაბამისობის შეფასება: • დადგენილ მოთხოვნებთან, საშუალო საბაზრო ფასებთან და საჭიროების შემთხვევაში პროექტთან; • კონკრეტული მომწოდებლის რესურსებთან და შესაძლებლობებთან.	1. სამშენებლო ნორმები და წესები (СНиП - ნაწილი IV - 82); 2. ერთიანი ნორმები და ფასები - (ЕНиР) 3. (ВНиР)-სამშენებლო სამუშაოების უწყებრივი ნორმები; 4. (ВЗЕР)-სარემონტო-სამშენებლო სამუშაოების ზონალური ერთეული ნორმების კრებული; 5. (ССН)-ისტორიული და კულტურის ძეგლების სარესტავრაციო აღდგენითი სამუშაოების ნორმები და წესები;

			6. სამშენებლო რესურსების ფასები (სრფ), გამომცემელი - მშენებლობის შემფასებელთა კავშირი (მშკ); 7. ტექნიკური რეგლამენტი -„სამშენებლო სამუშაოების ხარჯთაღრიცხვის ფასწარმოქმნის ადეკვატურობის დადგენის მეთოდიკა“ (საქართველოს მთავრობის 2017 წლის 26 სექტემბერი, დადგენილება №439) 8. ტექნიკური რეგლამენტი - სამშენებლო სამუშაოების სახელმწიფო შესყიდვისას ზედნადები ხარჯებისა და გეგმიური მოგების განსაზღვრის შესახებ (საქართველოს მთვარობის 2014 წლის 14 იანვრის დადგენილება N55); 9. MEP-TP-G02 - ინსპექტირების მეთოდები და პროცედურები.
3	ობიექტზე შესრულებული სამუშაოების ინსპექტირება (მათ შორის ფორმა N2-ის მიხედვით)	ინსპექტირების ამოცანიდან გამომდინარე: შესრულებული სამუშაოების შესაბამისობის შეფასება, საპროექტო-სახარჯთაღრიცხვო დოკუმენტაციასთან ან/და დადგენილ მოთხოვნებთან, შესყიდვების დოკუმენტებთან, მშენებლობის დროისათვის არსებულ საშუალო საბაზრო ფასებთან, ფარულ სამუშაოთა აქტებთან, ობიექტის ვიზუალური დათვალიერებისა (ფოტოფიქსირების ჩათვლით), აზომვების შედეგებთან და შესაბამისობის შეფასების დოკუმენტებთან;	1. სამშენებლო ნორმები და წესები (СНиП - ნაწილი IV); 2. ერთიანი ნორმები და ფასდებები -(ЕНиР) 3. (ВНиР)-სამშენებლო სამუშაოების უწყებრივი ნორმები; 4. (ВЗЕР)-სარემონტო-სამშენებლო სამუშაოების ზონალური ერთეული ნორმების კრებული; 5. (ССН)-ისტორიული და კულტურის ძეგლების სარესტავრაციო აღდგენითი სამუშაოების ნორმები და წესები; 6. სამშენებლო რესურსების ფასები (სრფ), გამომცემელი –მშენებლობის შემფასებელთა კავშირი (მშკ); 7. ტექნიკური რეგლამენტი – სამშენებლო სამუშაოების სახელმწიფო შესყიდვისას ზედნადები ხარჯებისა და გეგმიური მოგების განსაზღვრის შესახებ (საქართველოს მთავრობის 2014 წლის 14 იანვრის დადგენილება N55); 8. MEP-TP-G03 - ინსპექტირების მეთოდები და პროცედურები

4	ობიექტის ან მისი ნაწილის ტექნიკური მდგომარეობის (სამრეწველო და სამოქალაქო შენობა-ნაგებობების, ხიდების, გვირაბების, ჰიდროტექნიკური ნაგებობების, საავტომობილო გზების, აეროდრომების) შესრულებული სამშენებლო, სარემონტო, სამონტაჟო, სადემონტაჟო, სარეკონსტრუქციო, სარესტავრაციო სამუშაოების ინსპექტირება	ინსპექტირების ამოცანიდან გამომდინარე: არსებული ობიექტის მდგომარეობის შესაბამისობის შეფასება საპროექტო დოკუმენტაციასთან ან/და დადგენილ მოთხოვნებთან, ფარულ სამუშაოთა აქტებთან, ობიექტის ვიზუალური დათვალიერების (ფოტოფიქსირების ჩათვლით), აზომვებისა და გაზომვების შედეგებთან და შესაბამისობის შეფასების დოკუმენტებთან, მათ შორის ლაბორატორიული, ურღვევი კონტროლის მეთოდებით, გეოლოგიური და გეოფიზიკური კვლევების შედეგებთან.	1. სამშენებლო ნორმები და წესები -(СНиП-ნაწილი 1); 2. სამშენებლო ნორმები და წესები (СНиП - ნაწილი 2); 3. სამშენებლო ნორმები და წესები (СНиП - ნაწილი 3); 4. საქართველოს ტერიტორიაზე სამშენებლო სფეროს მარეგულირებელი ტექნიკური რეგლამენტები (საქართველოს მთავრობის 2014 წლის 15 იანვრის დადგენილება N71); 5. ტექნიკური რეგლამენტი „მისაწვდომობის ეროვნული სტანდარტების დამტკიცების თაობაზე“ (საქართველოს მთავრობის 2020 წლის 20 დეკემბერის დადგენილება N 732). 6. ტექნიკური რეგლამენტი (საქართველოს მთავრობის 2016 წლის 28 იანვარის დადგენილება N41; 7. საქართველოს ეროვნული სტანდარტი სსტ 72:2009 „გზები საავტომობილო და საერთო სარგებლობის, გეომეტრიული და სტრუქტურული მოთხოვნები“; 8. MEP-TP-G04.1 - ინსპექტირების მეთოდები და პროცედურები.
5	ობიექტის ან მისი ნაწილის საინჟინრო ქსელების: • ელექტროქსელების და სისტემების (1000 ვ-მდე და 1000 ვ-ს ზევით); • სუსტი დენების; • გათბობა-ვენტილაცია-გაგრილების ქსელების და სისტემების; • წყალმომარაგება, კანალიზაცია,	ინსპექტირების ამოცანიდან გამომდინარე: არსებული ობიექტის მდგომარეობის შესაბამისობის შეფასება საპროექტო დოკუმენტაციასთან ან/და დადგენილ მოთხოვნებთან, ობიექტის ვიზუალური დათვალიერების (ფოტოფიქსირების ჩათვლით), აზომვებისა და გაზომვების შედეგებთან და შესაბამისობის შეფასების დოკუმენტებთან, მათ შორის ლაბორატორიული, ურღვევი კონტროლის მეთოდებით, გეოლოგიური და გეოფიზიკური კვლევების შედეგებთან.	1. სამშენებლო ნორმები და წესები (СНиП - ნაწილი 2); 2. სამშენებლო ნორმები და წესები (СНиП - ნაწილი 3;) 3. საქართველოს ტერიტორიაზე სამშენებლო სფეროს მარეგულირებელი ტექნიკური რეგლამენტები (საქართველოს მთავრობის 2014 წლის 15 იანვრის დადგენილება N71); 4. ელექტროდანადგართა მოწყობის წესები (ПУЭ) 5. ტექნიკური რეგლამენტი: „ელექტრო-სადგურებისა და ქსელების ტექნიკური ექსპლუატაციის წესების შესახებ) (საქართველოს მთავრობის დადგენილება №434, 2013 წლის 31 დეკემბერი); 6. ტექნიკური რეგლამენტი: „ ელექტრო დანადგარების

	წყალარინების სისტემების; • გაზის ქსელებისა და სისტემების: - საშუალო და დაბალი წნევის, მიწის ზედა და მიწის ქვედა გაზსადენები წნევა - 0 კგ/სმ²-დან - 0,005 კგ/სმ²-ჩათვლით. - საშუალო წნევის, მიწის ზედა და მიწის ქვედა გაზსადენები, წნევით: 0,005 კგ/სმ²-დან - 3 კგ/სმ²-ჩათვლით. - ძეობე კატეგორიის მაღალი წნევის მიწის ზედა და მიწის ქვედა გაზსადენები, წნევით: 3 კგ/სმ²-დან - 6 კგ/სმ²-ჩათვლით. - პირველადი კატეგორიის მაღალი წნევის მიწის ზედა და მიწის ქვედა გაზსადენები, წნევით: 6 კგ/სმ²-დან - 12 კგ/სმ²-ჩათვლით)		ექსპლუატაციისას უსაფრთხოების წესების შესახებ“ (საქართველოს მთავრობის დადგენილება №340, 2013 წლის 17 დეკემბერი); 7. ტექნიკური რეგლამენტი „ელექტრული ქსელების ხაზობრივი ნაგებობების დაცვის წესისა და მათი დაცვის ზონების დადგენის შესახებ“ (საქართველოს მთავრობის 2013 წლის 24 დეკემბრის N 366 დადგენილება); 8. ტექნიკური რეგლამენტი: „გაზის სისტემების უსაფრთხოების ზოგადი მოთხოვნები“ (საქართველოს მთავრობის N101 დადგენილება 2014 წლის 22 იანვარი); 9. ტექნიკური რეგლამენტი (საქართველოს მთავრობის 2016 წლის 28 იანვარის დადგენილება N41; 10. საუწყებო სამშენებლო ნორმები (BCH); 11. ისო/იეკ 11801-2017 12. MEP-TP-G04.2 - ინსპექტირების მეთოდები და პროცედურები.

	შესრულებული სამშენებლო, სარემონტო, სამონტაჟო, სადემონტაჟო, სარეკონსტრუქციო, სარესტავრაციო სამუშაოების ინსპექტირება		
6	ობიექტის (სამრეწველო და სამოქალაქო შენობა-ნაგებობების, ხიდების, გვირაბების, ჰიდროტექნიკური ნაგებობების, საავტომობილო გზების, აეროდრომების, ელექტროქსელების და სისტემების (1000 ვ-მდე და 1000 ვ-ს ზევით), სუსტი დენების, გათბობა-ვენტილაცია-გაგრილების ქსელების და სისტემების, წყალმომარაგება, კანალიზაცია, წყალარინების ქსელების და სისტემების.....) სამშენებლო სამუშაოებზე ტექნიკური ზედამხედველობა – ინსპექტირება	ინსპექტირების ამოცანიდან გამომდინარე: ობიექტის სამშენებლო, სარემონტო, სამონტაჟო, სადემონტაჟო, სარეკონსტრუქციო, სარესტავრავიო სამუშაოების პროცესზე დასწრება/დაკვირვება და შესაბამისობის შეფასება საპროექტო-სახარჯთაღრიცხვო დოკუმენტაციასთან ან/და დადგენილ მოთხოვნებთან. შენობების, შენობების ნაწილების ან შენობების ელემენტების ენერგოეფექტურობის პროექტთან შესაბამისობის დადგენა.	1. სამშენებლო ნორმები და წესები (СНиП - ნაწილი 3); 2. სამშენებლო ნორმები და წესები (СНиП - ნაწილი 4); 3. ელექტროდანადგართა მოწყობის წესები (ПУЭ); 4. საქართველოს ტერიტორიაზე სამშენებლო სფეროს მარეგულირებელი ტექნიკური რეგლამენტები (საქართველოს მთავრობის 2014 წლის 15 იანვრის დადგენილება N71); 5. საქართველოს ეროვნული სტანდარტი სსტ 72:2009 „ გზები საავტომობილო და საერთო სარგებლობის. გეომეტრიული და სტრუქტურული მოთხოვნები“; 6. საქართველოს მთავრობის 2014 წლის 15 იანვრის დადგენილებაში N 732. 2020 წლის 20 დეკემბერი. (ტექნიკური რეგლამენტი „მისაწვდომობის ეროვნული სტანდარტების დამტკიცების თაობაზე“) 7. ტექნიკური რეგლამენტი (საქართველოს მთავრობის 2016 წლის 28 იანვარის დადგენილება N41); 8. ტექნიკური რეგლამენტი: „ელექტრო-სადგურებისა და ქსელების ტექნიკური ექსპლუატაციის წესების შესახებ) (საქართველოს

			მთავრობის დადგენილება №434, 2013 წლის 31 დეკემბერი); 9. ტექნიკური რეგლამენტი: „ ელექტრო დანადგარების ექსპლუატაციისას უსაფრთხოების წესების შესახებ“ (საქართველოს მთავრობის დადგენილება №340, 2013 წლის 17 დეკემბერი); 10. ტექნიკური რეგლამენტი „ელექტრული ქსელების ხაზობრივი ნაგებობების დაცვის წესისა და მათი დაცვის ზონების დადგენის შესახებ“ (საქართველოს მთავრობის 2013 წლის 24 დეკემბრის # 366 დადგენილება); 11. საქართველოს მთავრობის 2021 წლის 13 ივლისის დადგენილება N 354 „შენობების, შენობების ნაწილების ან შენობების ელემენტების ენერგოეფექტურობის მინიმალური მოთხოვნების დამტკიცების შესახებ" 12. MEP-TP-G05 - ინსპექტირების მეთოდები და პროცედურები
7	პროექტის საინჟინრო-გეოლოგიური კვლევის/დასკვნის მოქმედ დოკუმენტებთან შესაბამისობის შეფასება/ინსპექტირება	ობიექტის საპროექტო დოკუმენტაციის, ობიექტის პროექტის ნაწილების შესაბამისობის დადგენა ტექნიკურ დავალებასთან ან/და დადგენილ მოთხოვნებთან.	1. სამშენებლო ნორმები და წესები - (СНиП-ნაწილი 1); 2. სამშენებლო ნორმები და წესები - (СНиП-ნაწილი 4); 3. საქართველოს ტერიტორიაზე სამშენებლო სფეროს მარეგულირებელი ტექნიკური რეგლამენტები (საქართველოს მთავრობის 2014 წლის 15 იანვრის დადგენილება N71); 4. MEP-TP-G06.5 - ინსპექტირების მეთოდები და პროცედურები.

8	პროექტის არქიტექტურული ნაწილის მოქმედ დოკუმენტებთან შესაბამისობის შეფასება/ინსპექტირება.	ობიექტის საპროექტო დოკუმენტაციის, ობიექტის პროექტის ნაწილების შესაბამისობის დადგენა ტექნიკურ დავალებასთან ან/და დადგენილ მოთხოვნებთან.	1. სამშენებლო ნორმები და წესები -(СНиП-ნაწილი 2); 2. ტექნიკური რეგლამენტი „მისაწვდომობის ეროვნული სტანდარტების დამტკიცების თაობაზე“ (საქართველოს მთავრობის 2020 წლის 20 დეკემბერის დადგენილება N 732). 3. ტექნიკური რეგლამენტი (საქართველოს მთავრობის 2016 წლის 28 იანვარის დადგენილება N41); 4. საქართველოს ტერიტორიაზე სამშენებლო სფეროს მარეგულირებელი ტექნიკური რეგლამენტები (საქართველოს მთავრობის 2014 წლის 15 იანვრის დადგენილებაში N71) 5. MEP-TP-G06.6 - ინსპექტირების მეთოდები და პროცედურები.
9	პროექტის კონსტრუქციული ნაწილის (სამრეწველო და სამოქალაქო შენობა-ნაგებობების, ხიდების, გვირაბების, ჰიდროტექნიკური ნაგებობების, საავტომობილო გზების, აეროდრომების, ...) მოქმედ დოკუმენტებთან შესაბამისობის შეფასება/ინსპექტირება	ობიექტის საპროექტო დოკუმენტაციის, ობიექტის პროექტის ნაწილების შესაბამისობის დადგენა ტექნიკურ დავალებასთან ან/და დადგენილ მოთხოვნებთან.	1. სამშენებლო ნორმები და წესები -(СНиП-ნაწილი 1); 2. სამშენებლო ნორმები და წესები -(СНиП-ნაწილი 2); 3. სამშენებლო ნორმები და წესები -(СНиП-ნაწილი 3); 4. საქართველოს ტერიტორიაზე სამშენებლო სფეროს მარეგულირებელი ტექნიკური რეგლამენტები (საქართველოს მთავრობის 2014 წლის 15 იანვრის დადგენილებაში N71); 5. საქართველოს ეროვნული სტანდარტი სსტ 72:2009 „ გზები საავტომობილო და საერთო სარგებლობის. გეომეტრიული და სტრუქტურული მოთხოვნები“; 6. MEP-TP-G06.1 - ინსპექტირების მეთოდები და პროცედურები.
10	პროექტის საინჟინრო ქსელების: ელ. მომარაგება 1000 ვ-მდე და 1000 ვ-ს ზევით, და მათი	ობიექტის საპროექტო დოკუმენტაციის, ობიექტის პროექტის ნაწილების შესაბამისობის დადგენა ტექნიკურ	1. სამშენებლო ნორმები და წესები -(СНиП-ნაწილი 2); 2. ტექნიკური რეგლამენტი: „ელექტრო-სადგურებისა და ქსელების ტექნიკური ექსპლუატაციის წესების

	ტექნოლოგიური ნაწილის მოქმედ დოკუმენტებთან შესაბამისობის შეფასება/ინსპექტირება	დავალებასთან ან/და დადგენილ მოთხოვნებთან.	შესახებ) (საქართველოს მთავრობის დადგენილება №434, 2013 წლის 31 დეკემბერი); 3. ტექნიკური რეგლამენტი: „ ელექტრო დანადგარების ექსპლუატაციისას უსაფრთხოების წესების შესახებ“ (საქართველოს მთავრობის დადგენილება №340, 2013 წლის 17 დეკემბერი); 4. ელექტროდანადგართა მოწყობის წესები (ПУЭ); 5. ტექნიკური რეგლამენტი „ელექტრული ქსელების ხაზობრივი ნაგებობების დაცვის წესისა და მათი დაცვის ზონების დადგენის შესახებ“ (საქართველოს მთავრობის 2013 წლის 24 დეკემბრის N366 დადგენილება); 6. MEP-TP-G06.2 - ინსპექტირების მეთოდები და პროცედურები.
11	პროექტის საინჟინრო ქსელების: სუსტი დენების და მათი ტექნოლოგიური ნაწილის მოქმედ დოკუმენტებთან შესაბამისობის შეფასება/ინსპექტირება		1. სამშენებლო ნორმები და წესები - (СНиП-ნაწილი 2); 2. საუწყებო სამშენებლო ნორმები (ВСН); 3. ტექნიკური რეგლამენტი (საქართველოს მთავრობის 2016 წლის 28 იანვარის დადგენილება N41); 4. ელექტროდანადგართა მოწყობის წესები (ПУЭ); 5. MEP-TP-G06.2 - ინსპექტირების მეთოდები და პროცედურები.
12	პროექტის საინჟინრო ქსელების: წყალმომარაგება, კანალიზაცია, წყალარინება და მათი ტექნოლოგიური ნაწილის მოქმედ დოკუმენტებთან	ობიექტის საპროექტო დოკუმენტაციის, ობიექტის პროექტის ნაწილების შესაბამისობის დადგენა ტექნიკურ დავალებასთან ან/და დადგენილ მოთხოვნებთან.	1. სამშენებლო ნორმები და წესები (СНиП - ნაწილი 2); 2. სამშენებლო ნორმები და წესები (СНиП - ნაწილი 3); 3. საქართველოს ტერიტორიაზე სამშენებლო სფეროს მარეგულირებელი ტექნიკური რეგლამენტები (საქართველოს მთავრობის 2014 წლის 15 იანვრის დადგენილებაში N71); 4. ტექნიკური რეგლამენტი (საქართველოს მთავრობის 2016 წლის 28 იანვარის დადგენილება

	შესაბამისობის შეფასება/ინსპექტირება		N41); 5. MEP-TP-G06.4 - ინსპექტირების მეთოდები და პროცედურები.
13	პროექტის საინჟინრო ქსელების: ვენტილაცია, კონდიცირება, გათბობა და მათი ტექნოლოგიური ნაწილის მოქმედ დოკუმენტებთან შესაბამისობის შეფასება/ინსპექტირება	ობიექტის საპროექტო დოკუმენტაციის, ობიექტის პროექტის ნაწილების შესაბამისობის დადგენა ტექნიკურ დავალებასთან ან/და დადგენილ მოთხოვნებთან.	1. სამშენებლო ნორმები და წესები (СНиП - ნაწილი 2); 2. ტექნიკური რეგლამენტი (საქართველოს მთავრობის 2016 წლის 28 იანვარის დადგენილება N41); 3. საქართველოს ტერიტორიაზე სამშენებლო სფეროს მარეგულირებელი ტექნიკური რეგლამენტები (საქართველოს მთავრობის 2014 წლის 15 იანვრის დადგენილებაში N71); 4. MEP-TP-G06.3 - ინსპექტირების მეთოდები და პროცედურები.
14	პროექტის საინჟინრო ქსელების: გაზმომარაგება და მათი ტექნოლოგიური ნაწილის მოქმედ დოკუმენტებთან შესაბამისობის შეფასება/ინსპექტირება	ობიექტის საპროექტო დოკუმენტაციის, ობიექტის პროექტის ნაწილების შესაბამისობის დადგენა ტექნიკურ დავალებასთან ან/და დადგენილ მოთხოვნებთან.	1. სამშენებლო ნორმები და წესები (СНиП - ნაწილი 1); 2. სამშენებლო ნორმები და წესები (СНиП - ნაწილი 2); 3. ტექნიკური რეგლამენტი: „გაზის სისტემების უსაფრთხოების ზოგადი მოთხოვნები“ (საქართველოს მთავრობის N101 დადგენილება 2014 წლის 22 იანვარი); 4. ტექნიკური რეგლამენტი „მაგისტრალური გაზსადენის უსაფრთხო ექსპლუატაციის შესახებ“. საქართველოს მთავრობის დადგენილება №257. 2014 წლის 26 მარტი. 5. MEP-TP-G06 - ინსპექტირების მეთოდები და პროცედურები.

15	პროექტის სახანძრო უსაფრთხოების ნაწილის მოქმედ დოკუმენტებთან შესაბამისობის შეფასება/ინსპექტირება	ობიექტის საპროექტო დოკუმენტაციის, ობიექტის პროექტის ნაწილების შესაბამისობის დადგენა ტექნიკურ დავალებასთან ან/და დადგენილ მოთხოვნებთან.	1. სამშენებლო ნორმები და წესები (СНиП - ნაწილი 2); 2. ტექნიკური რეგლამენტი - „სახანძრო უსაფრთხოების წესების და პირობების შესახებ“ - საქართველოს მთავრობის დადგენილება N370; 3. ელექტროდანადგართა მოწყობის წესები (ПУЭ); 4. ტექნიკური რეგლამენტი (საქართველოს მთავრობის 2016 წლის 28 იანვარის დადგენილება N41); 5. MEP-TP-G06.8 - ინსპექტირების მეთოდები და პროცედურები.
16	პროექტის შრომის უსაფრთხოების ნაწილის მოქმედ დოკუმენტებთან შესაბამისობის შეფასება/ინსპექტირება	ობიექტის საპროექტო დოკუმენტაციის, ობიექტის პროექტის ნაწილების შესაბამისობის დადგენა ტექნიკურ დავალებასთან ან/და დადგენილ მოთხოვნებთან.	1. სამშენებლო ნორმები და წესები -(СНиП-ნაწილი 3); 2. ტექნიკური რეგლამენტი: „მშენებლობის უსაფრთხოების შესახებ“ (საქართველოს მთავრობის 2014 წლის 27 მაისის დადგენილება, N 361); 3. ტექნიკური რეგლამენტი: “ სიმაღლეზე მუშაობის უსაფრთხოების მოთხოვნები“ (საქართველოს მთავრობის 2017 წლის 27 ოქტომბრის დადგენილება N 477) 4. ტექნიკური რეგლამენტი (საქართველოს მთავრობის 2016 წლის 28 იანვარის დადგენილება N41); 5. საქართველოს ტერიტორიაზე სამშენებლო სფეროს მარეგულირებელი ტექნიკური რეგლამენტები (საქართველოს მთავრობის 2014 წლის 15 იანვრის დადგენილებაში N71); 6. MEP-TP-G06.7 - ინსპექტირების მეთოდები და პროცედურები.