დაგეგმარების საფუძვლები და მიზნები:

პროექტი შედგენილია ქ. თბილისის მუნიციპალიტეტის სსიპ-ქ. თბილისის მუნიციპალიტეტის არქიტექტურის სამსახურის მიერ გაცემული №**6856722**; 26.012.2024 წ. მიწის ნაკვეთის სამშენებლოდ გამოყენების პირობების საფუძველზე. პროექტით გათვალისწინებულია სასაწყობო შენობის მშენებლობა.

მიწის ნაკვეთის მდებარეობა და აღწერა:

საპროექტო მიწის ნაკვეთი (საკ. კოდთ N 01.19.18.003.140) მდებარეობს ქალაქი თბილისი , დასახლება ორხევი , მექანიკური ქარხნის მიმდებარედ.
მიწის ნაკვეთის ფართობი შეადგენს - 6841.0 კვ.მ-ს
საპროექტო მიწის ნაკვეთს სამხრეთით, გზის მხრიდან ესაზღვრება საზოგადოებრივი სივრცე, ხოლო დანარჩენი მხრიდან რეგისტრირებული კერძო მიწის ნაკვეთები.

პროექტის აღწერა:

კორექტირების შედეგად მცირედით შეიცვალა ოფისების გეგმარება და ფართები, გზა-კიბის გაბარიტები, ასევე +3.95 ნიშნულზე მოეწყო გადასასვლელი ხიდი, რომლიც უკავშირდება მომიჯნავედ არსებულ შენობას.

პროექტით გათვალისწინებულია 14.86 მ. სიმაღლის, ოთხსართულიანი (ოთხივე სართული მიწის დონის ზედა სართულია), კოსმეტიკური ძაფების საწყობის შენობის მშენებლობა; აღნიშნული შენობა ხანძარმედეგი კედლით გამიჯნულია ორ ნაწილად და შესაბამისად შედგება ორი სხვადასხვა (**I-B, II-B**) კონსტრუქციული ტიპისგან; საიდანაც 4 სართულიანია საოფისე ნაწილი, ხოლო ძირითადი სასაწყობო ნაწილი ერთსართულიანია.

+0.00 ნიშნულზე განთავსებულია ოფისი, დაცვის ოთახი, კოსმეტიკური ძაფების საწყობი, სამეურნეო საწყობი.

+3.95 და +**7.90** ნიშნულებზე განთავსებულია ოფისები.

+11.85 ნიშნულზე განთავსებული ტექ. დანადგარების ოთახი, სამეურნეო საწყობი.
მთავარი შესასვლელი მისაწვდომია, გათვალისწინებულია შშმპ პანდუსი, ასევე შენობაში გასათვალისწინებულია მისაწვდომი ლიფტის მოწყობა; შენობა აღჭურვილია ავტოსაშხეფი სისტემით და სხვადასხვა სახანძრო სისტემით.
შენობისგან დამოუკიდებლად განთავსებული ელ. გამანაწილებელი ფარი და საქვაბე; ასევე იმავე მესაკუთრის კუთვნილ ფართობზე გათვალისწინებულია სახანძრო ტუმბოების და ავზის მოწყობა (ს.კ. 01.19.18.003.044)

შენობის კონსტრუქციად გამოყენებულია ლითონის მზიდი კონსტრუქცია, გადახურვის და გარე კედლის მასალად გამოყენებულია "სენდვიჩპანელი".

<u>შენობის საპროექტო ნაწილში მოეწყობა შემდეგი ხანძრისგან დაცვის სისტემები:</u>

1. ხელის ცეცხლმაქრები
2. სახანძრო მილდგარი
3. ავტოსაშხეფი სისტემა
4. ალტერნატიული ავტომატური ცეცხლსაქრობი სისტემა
5. ავარიული განათების სისტემა
6. კვამლის ავტომატური აღმომჩენი

7. სახანძრო განგაშის ღილაკი
8. დამკავებელთა შეტყობინების სისტემა
9. მხედველობითი განგაშის სისტემა
10. სახანძრო მისაერთებელი
11. სახანძრო ჰიდრანტი

დაგეგმარებისთვის გამოყენებული კანონმდებლობის აღწერა

საპროექტო შენობის დაგეგმარებისთვის გამოყენებულია საქართველოს მთავრობის #41 დადგენილება. ტექნიკური რეგლამენტი „შენობა-ნაგებობების უსაფრთხოების წესები“.

პირობითი აღნიშვნა

	სიმბოლოს სახელწოდება
	ხელის ცეცხლმაქრი
	სახანძრო მილდბარი
	კვამლის ავტომატური აღმომჩენი
	ავტოსაშხეფი
	ალტერნატიული ავტომატური ცეცხლსაქრობი სისტემა
	სახანძრო განგაშის ღილაკი
	დამკავებელთა შეტყობინების სისტემა
	მხედველობითი განგაშის სიგნალი
	ავარიული განათება
	სახანძრო მისაერთებელი
	სახანძრო ჰიდრანტი

ლითონის კონსტრუქცია

სენდვიჩპანელი

შემავსებელი

საჰაერო შახტები მექანიკური განიავებისთვის

180 წუთიანი ხანძარმედეგი კედელი

120 წუთიანი ხანძარმედეგი კედელი

60 წუთიანი ხანძარმედეგი კედელი

დაკავებულობების ჯგუფები	დაკავებულობების ჯგუფი აღნიშვნა	ფერის კოდი	დაშტრიხვა	ხაზის სისქე	დაშტრიხვის მასშტაბი	დაშტრიხვის კუთხე
საქმიანი ჯგუფი (სქ)		RGB(72,12,187)	ANSI31	0.05 mm	40	0
სასაწყობო ჯგუფი (სწ)		RGB (136,135,134)	ANSI31	0.05 mm	40	0
დამხმარე ჯგუფი (დს)		RGB(57,57,56)	ANSI31	0.05 mm	40	0

მისაწვდომობა

გასასვლელთან მისადგომი მანძილი

EXIT

საევაკუაციო გასასვლელი

კოსმეტიკური ქაფების საწყობი	
სწ - 1	114.0 მ^2
დ. დ. ფ	46.5
დ. დ.	6

დაკავებულობის ჯგუფი

სივრცის დასახელება

მთლიანი ფართი

დაკავებულობის დატვირთვის ფაქტორი

დაკავებულობის დატვირთვა

880

2.200

90

კარის თავისუფალი სიგანე

ხანძარმედეგობა

კარის თავისუფალი სიმაღლე

შენობა-ნაგებობის უსაფრთხოების წესებთან შესაბამისობის ანალიზი

გამოყენებული წესები - **„შენობა-ნაგებობის უსაფრთხოების წესები“**

ჩამოთვალეთ შენობის დაკავებულებები და აღწერეთ თითოეული გამოყენება
1. **საქმიანი ჯგუფი** - სქ : **± 0.00** ნიშნულზე განთავსებული დაცვის ოთახი, ოფისი. **+3.95** და **+7.90** ნიშნულებზე განთავსებულია ოფისები.
2. **საშუალო საფრთხის შემცველი სასაწყობო ჯგუფი სწ-1** : **±0.00** ნიშნულზე განთავსებული კოსმეტიკური ძაფების საწყობი, სამეურნეო საწყობი. **+11.85** ნიშნულზე განთავსებული სამეურნეო საწყობი.
3. **დამხმარე დასხვადასხვა დანიშნულების ჯგუფი დს** : **+11.85** ნიშნულზე განთავსებული ტექ. დანადგარების ოთახი. **შენობისგან დამოუკიდებლადაა განთავსებული ელ. გამანაწილებელი ფარი და საქვაბე; ასევე იმავე მესაკუთრის კუთვნილ ფართობზე გათვალისწინებულია სახანძრო ტუმბოების და ავზის მოწყობა (ს.კ. 01.19.18.003.044)**

კონსტრუქციის ტიპი:	
განსაზღვრეთ კონსტრუქციის არსებული შენობისთვის: მაგალითი: II-A, II-B, V-A, V-B	
განსაზღვრეთ კონსტრუქციის ტიპი ახალი შენობისთვის: მაგალითი: II-A, II-B, V-A, V-B	**I-B, II-B**
შერეული კონსტრუქციის შემთხვევაში მიუთითეთ ტიპები, რომელიც გამოყენებული იქნება, განსაზღვრეთ ტიპები და მათი მდებარეობა:	

სიმაღლის შეზღუდვები ცხრილი 503 -ის მიხედვით		
დაკავებულობები	**დასაშვები სართულიანობა**	**შემოთავაზებული სართულიანობა**
I-B		
საქმიანი ჯგუფი **სქ**	**11**	3
სასაწყობო ჯგუფი **სწ-1**	**11**	2
დამხმარე ჯგუფი **დს**	**5**	1
	დასაშვები სიმაღლე	**შემოთავაზებული სიმაღლე**
საერთო სიმაღლე =	**48.8**	**14.86**
სახანძრო-ტექნიკური სიმაღლე =		**12.45**
სართულის რაოდენობა =		**სართულების რაოდენობა მიწის ზემოთ** **4 სართული**

სიმაღლის შეზღუდვები ცხრილი 503 -ის მიხედვით		
დაკავებულობები	**დასაშვები სართულიანობა**	**შემოთავაზებული სართულიანობა**
II -B		
საქმიანი ჯგუფი **სქ**	**4**	1
სასაწყობო ჯგუფი **სწ-1**	**3**	1
	დასაშვები სიმაღლე	**შემოთავაზებული სიმაღლე**
საერთო სიმაღლე =	**16.8**	**14.86**
სართულის რაოდენობა =		**სართულების რაოდენობა მიწის ზემოთ** **1 სართული**

ფართობის შეზღუდვები ცხრილი 503 -ის მიხედვით			
დაკავებულობები		დასაშვები ფართობი კვ.მ.	შემოთავაზებული ფართობი კვ.მ.
I-B			
1. საქმიანი ჯგუფი სქ	± 0.00	შეუზღუდავი	18.3
2. საქმიანი ჯგუფი სქ	+3.95	შეუზღუდავი	164.1
3. საქმიანი ჯგუფი სქ	+7.90	შეუზღუდავი	171.4
4. სასაწყობო ჯგუფი სწ-1	± 0.00	4460	149.8
5. სასაწყობო ჯგუფი სწ-1	+11.85	4460	225.4
6. დამხმარე ჯგუფი დს	+11.85	3300	26.3
იატაკის საერთო ფართობი =		755.3	
იატაკების რაოდენობა =		4	
შენობის საერთო ფართობი =		755.3 + 91.3 (±0.00 ნიშნ.) + 121.9 (+3.95 ნიშნ.) + 90.5 (+7.90 ნიშნ.) + 15.6 (+11.55 ნიშნ.) = 1074.6	

ფართობის შეზღუდვები ცხრილი 503 -ის მიხედვით			
დაკავებულობები		დასაშვები ფართობი კვ.მ.	შემოთავაზებული ფართობი კვ.მ.
II -B			
1. საქმიანი ჯგუფი სქ	± 0.00	2140	14.1
2. სასაწყობო ჯგუფი სწ-1	± 0.00	1630	747.2
იატაკის საერთო ფართობი =		761.3	
იატაკების რაოდენობა =		1	
შენობის საერთო ფართობი =		761.3	
იატაკების საერთო ფართობი =		761.3 +1074.6= 1835.9	

გარე კედლის ცეცხლმედეგობისა და ღიობისადმი მოთხოვნები ცხრილების 602-ის და 705.8 -ის მიხედვით									
გარე კედელი	ხანძარსაწინააღმდეგო მანძილი (მეტრი)	ცეცხლმედეგობის ხარისხი (საათი)		კედლის ღიობების ფართობი (კედლის %)					
		მოთხოვნილი	გათვალისწინებული	დასაშვები			გათვალისწინებული		
				დაცული	დაუცველი საშხეფებით	დაუცველი	დაცული	დაუცველი საშხეფებით	დაუცველი
I-B									
C-A ღებებში	9 მ-ზე მეტი	0	0	შეუზღუდავი	შეუზღუდავი	შეუზღუდავი	-	აკმაყოფილებს	-
5-1 ღებებში	6.60 მ. მინიმალ.	1	1	შეუზღუდავი	შეუზღუდავი	45 %	-	აკმაყოფილებს	-
A-C ღერძებში	9 მ-ზე მეტი	0	0	შეუზღუდავი	შეუზღუდავი	შეუზღუდავი	-	აკმაყოფილებს	-

გარე კედლის ცეცხლმედეგობისა და ღიობისადმი მოთხოვნები ცხრილების 602-ის და 705.8 -ის მიხედვით									
გარე კედელი	ხანძარსაწინააღმდეგო მანძილი (მეტრი)	ცეცხლმედეგობის ხარისხი (საათი)		კედლის ღიობების ფართობი (კედლის %)					
		მოთხოვნილი	გათვალისწინებული	დასაშვები			გათვალისწინებული		
				დაცული	დაუცველი საშხეფებით	დაუცველი	დაცული	დაუცველი საშხეფებით	დაუცველი
II -B									
C-I ღებებში	3 მ-ზე მეტი	0	0	შეუზღუდავი[ა]	შეუზღუდავი[ა]	შეუზღუდავი[ა]	-	აკმაყოფილებს[ა]	-
1-5 ღერძებში	3 მ-ზე მეტი	0	0	შეუზღუდავი[ა]	შეუზღუდავი[ა]	შეუზღუდავი[ა]	-	აკმაყოფილებს[ა]	-
I-C ღერძებში	3 მ-ზე მეტი	0	0	შეუზღუდავი[ა]	შეუზღუდავი[ა]	შეუზღუდავი[ა]	-	აკმაყოფილებს[ა]	-

ა. 705.8.1 ქვეთავის N2 გამონაკლისი.

ხანძრისაგან დაცვის სისტემებისადმი მოთხოვნები									
დაკავებულობები/სივრცეები/გასასვლელი საშუალებები	ავტოსაშხეფი სისტემა	ალტერნატიული ავტომატური ცეცხლსაქრობი სისტემა	სახანძრო განგაშისა და ცეცხლაღმომჩენი სისტემები	სახანძრო მილდგარების სისტემები	კვამლის საკონტროლო სისტემები	ხელის ცეცხლმაქრები	საავარიო განგაშის სისტემები	ხანძრის მართვის ცენტრი	სახანძრო-სამაშველო სამსახურის მიერ გამოსაყენებელი მისაერთებელი
I-B									
1. საქმიანი ჯგუფი სქ (ოფისები) (±0.00 ნიშნულზე)	კი	-	კვამლის ავტომატური აღმომჩენი	-	ბუნებრივი განიავება	კი	–		კი
2. საქმიანი ჯგუფი სქ (ოფისები) (+3.95 ნიშნულზე)	კი	-	კვამლის ავტომატური აღმომჩენი	-	ბუნებრივი განიავება	კი	–		
3. საქმიანი ჯგუფი სქ (ოფისები) (+7.90 ნიშნულზე)	კი	-	კვამლის ავტომატური აღმომჩენი	-	ბუნებრივი განიავება	კი	–		
4. სასაწყობო ჯგუფი სწ-1 (საწყობები). (±0.00 ნიშნულზე)	კი	-	კვამლის ავტომატური აღმომჩენი	-	ბუნებრივი განიავება	კი	–		
5. სასაწყობო ჯგუფი სწ-1 (საწყობები). (+11.85 ნიშნულზე)	კი	-	კვამლის ავტომატური აღმომჩენი	-	ბუნებრივი განიავება	კი	–		
6. დამხმარე ჯგუფი დს (ტექ. დანადგარების ოთახი). (+11.85 ნიშნულზე)	-	კი	კვამლის ავტომატური აღმომჩენი	-	ბუნებრივი განიავება	კი	–		
დერეფანი	კი	-	კვამლის ავტომატური აღმომჩენი, სახანზრო განგაშის ღილაკი, დამკავებელთა შეტყობინების სისტემა, მხედველობითი განგაშის ღიალკი,	-	ბუნებრივი განიავება	კი	–		

			ავარიული განათება.						
კიბის უჯრედი A-B /3-2 ღერძები	-	-	ავარიული განათება	-	მექანიკური განიავება, კვამლის გაწოვის სისტემა	კი	_		
კიბის უჯრედი B-C /5 ღერძები	-	-	ავარიული განათება	-	ბუნებრივი განიავება	კი	_		

ხანძრისაგან დაცვის სისტემებისადმი მოთხოვნები									
დაკავებულობები/სივრცეები/გასასვლელი საშუალებები	ავტოსახანძრო სისტემა	ალტერნატიული ავტომატური ცეცხლსაქრობი სისტემა	სახანძრო განგაშისა და ცეცხლაღმომჩენი სისტემები	სახანძრო მილდგარების სისტემები	კვამლის საკონტროლო სისტემები	ხელის ცეცხლმაქრები	საევაკუაციო განგაშის სისტემები	ხანძრის მართვის ცენტრი	სახანძრო-სამაშველო სამსახურის მიერ გამოსაყენებელი მისაერთებელი
II -B									
1. საქმიანი ჯგუფი სქ (ოფისი) (±0.00 ნიშნულზე)	კი	-	კვამლის ავტომატური აღმომჩენი	-	ბუნებრივი განიავება	კი	_		კი
4. სასაწყობო ჯგუფი სწ-1 (საწყობები). (±0.00 ნიშნულზე)	კი	-	კვამლის ავტომატური აღმომჩენი, სახანძრო განგაშის ღილაკი, დამკავებელთა შეტყობინების სისტემა, მხედველობითი განგაშის ღიალკი, ავარიული განათება.	-	მექანიკური განიავება, კვამლის გაწოვის სისტემა	კი	_		

თითოეული სართულიდან გასასვლელი საშუალება									
სართულები	დაკავებულობა და დაკავებულობის დატვირთვის ჯამური მაჩვენებელი	მოთხოვნილი გასასვლელების/გასასვლელთან მისადგომის რაოდენობა	გათვალისწინებული გასასვლელების/გასასვლელთან მისადგომის რაოდენობა და ტიპი	გასასვლელი საშუალებების სიგანე(მეტრი)					
				გზა-კიბეები		დერაფანი,		გასასვლელის გზა-კარი	
				მოთხოვნილი	გათვალისწინებული	მოთხოვნილი	გათვალისწინებული	მოთხოვნილი	გათვალისწინებული
I-B									
სართული ±0.00 ნიშნულზე	საქმიანი ჯგუფი სქ (დაცვის ოთახები) ს.დ.დ. 2	1 (თითოეულს)	1 გზა კარი (თითოეულს)	-	-	-	-	0.82	0.82
	სასაწყობო ჯგუფი სწ-1 (საწყობები) ს.დ.დ. 7	1 (თითოეულს)	1 გზა კარი (თითოეულს)	-	-	-	-	0.82	0.82
სართული ±0.00 ნიშნულზე ს.დ.დ. 9		1	3 გზა კარი			1.20	1.95	0.82	0.82 და მეტი
სართული +3.95 ნიშნულზე	საქმიანი ჯგუფი სქ (ოფისები) ს.დ.დ. 24	1 (თითოეულს)	1 გზა კარი (თითოეულს)	-	-	-	-	0.82	0.82
სართული +3.95 ნიშნულზე ს.დ.დ. 24		2	2 გზა კიბე	1.10	1.10	1.20	1.43	-	-
სართული +7.90 ნიშნულზე	საქმიანი ჯგუფი სქ (ოფისები) ს.დ.დ. 28	1 (თითოეულს)	1 გზა კარი (თითოეულს)	-	-	-	-	0.82	0.82
სართული +7.90 ნიშნულზე ს.დ.დ. 28		2	2 გზა კიბე	1.10	1.10			0.82	0.82

სართული +11.85 ნიშნულზე	სასაწყობო ჯგუფი სწ-1 (საწყობი) ს.დ.დ. 6	1 (თითოეულს)	1 გზა კარი (თითოეულს)	-	-	-	-	0.82	0.82
	დამხმარე ჯგუფი დს (ტექ. დანადგარების ოთახი) ს.დ.დ. 1	1 (თითოეულს)	1 გზა კარი (თითოეულს)	-	-	-	-	0.82	0.82
სართული +11.85 ნიშნულზე ს.დ.დ. 7		2	2 გზა კიბე	1.10	1.10			-	-

თითოეული სართულიდან გასასვლელი საშუალება									
სართულები	დაკავებულობა და დაკავებულობის დატვირთვის ჯამური მაჩვენებელი	მოთხოვნილი გასასვლელების/გასასვლელთან მისადგომის რაოდენობა	გათვალისწინებული გასასვლელების/ გასასვლელთან მისადგომის რაოდენობა და ტიპი	გასასვლელი საშუალებების სიგანე(მეტრი)					
				გზა-კიბეები		დერაფანი,		გასასვლელის გზა-კარი	
				მოთხოვნილი	გათვალისწინებული	მოთხოვნილი	გათვალისწინებული	მოთხოვნილი	გათვალისწინებული
II -B									
სართული ±0.00 ნიშნულზე	საქმიანი ჯგუფი სქ (ოფისი) დ.დ. 1	1	1 გზა კარი	-	-	-	-	0.82	0.82
	სასაწყობო ჯგუფი სწ-1 (საწყობი) ს.დ.დ. 17	2	2 გზა კარი	-	-	-	-	0.82	0.82
სართული ±0.00 ნიშნულზე ს.დ.დ. 18		2	2 გზა კარი	-	-	-	-	0.82	0.82

წყალსადენი სისტემის ფიქსირებული მოწყობილობების რაოდენობა ცხრილი 1602.1-ის მიხედვით														
სართულები	დაკავებულობა და დაკავებულობის დატვირთვის ჯამური მაჩვენებელი	ფიქსირებული მოწყობილობები(ცალი)												
		უნიტაზი		ტუალეტის ხელსაბანები		აბაზანა/შხაპი		სასმელი წყლის ფანტანი		სამომსახურეო ნიჟარა		სამზარეულოს ნიჟარა		
		მოთხოვნილი	გათვალისწინებული	მოთხოვნილი	გათვალისწინებული	მოთხოვნილი	გათვალისწინებული	მოთხოვნილი	გათვალისწინებული	მოთხოვნილი	გათვალისწინებული	მოთხოვნილი	გათვალისწინებული	
სართული ±0.00 ნიშნულზე	საქმიანი ჯგუფი სქ ს.დ.დ. 2	1	1ვ +2 ქ + 1 შშპ	1	1ვ +2 ქ + 1 შშპ	-	-	-	1	1	1	-	-	
	სასაწყობო ჯგუფი სწ-1 ს.დ.დ. 23	1ვ +1 ქ		1ვ +1 ქ		-	-	1		1		-	-	
სართული +3.95 ნიშნულზე	საქმიანი ჯგუფი სქ ს.დ.დ. 24	1ვ +1 ქ		1ვ +1 ქ		-	-	1	1	1	1	-	-	
სართული +7.90 ნიშნულზე	საქმიანი ჯგუფი სქ ს.დ.დ. 28	1ვ +1 ქ	1ვ +1 ქ + 1 შშპ	1ვ +1 ქ	1ვ +1 ქ + 1 შშპ	-	-	1	1	1	1	-	-	
	სასაწყობო ჯგუფი სწ-1 ს.დ.დ. 6	1		1		-	-	1	1	1	1	-	-	

მომსახურების სახეობა
TRIA Architecture
ავტორი
ზაზა "ბაქარი"
თანაავტორი
პროექტის დასახელება
ობიექტის მისამართი
ქ. თბილისი, ვაკის რაიონი, ნ. ნინოშვილის ქუჩა N 36
ნახაზის დასახელება
გენერალური გეგმა - საკადასტრო ნახაზი
ნახაზის N
ა.პ. N 01
ფორმატი
26.03.2024
მასშტაბი
1:105
ფურცელი N
A-101

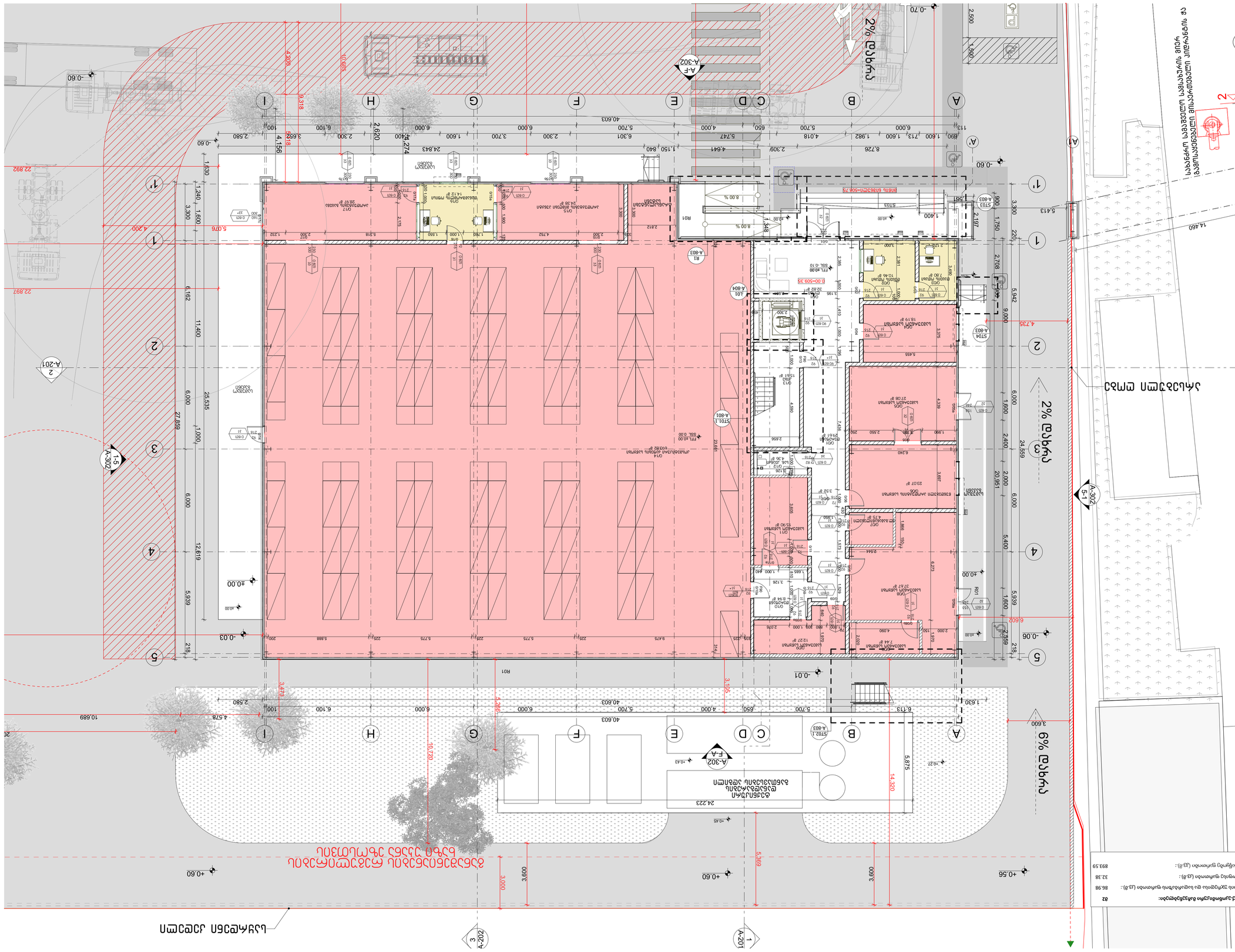
2% დაღმართი
2% დაღმართი
6% დაღმართი
ასანთქმელი ორმო
ნაგვის კონტეინერი
ნაგვის კონტეინერი
ნაგვის კონტეინერი

ტექ.ეკონომიკური მაჩვენებლები:	მ2
კიბის უჯრედისა და სადარბაზოს ფართობი (კვ.მ).:	121.32
საოფისე ფართობი (კვ.მ).:	164.09
საზაფხულო ფართობი (კვ.მ).:	26.09

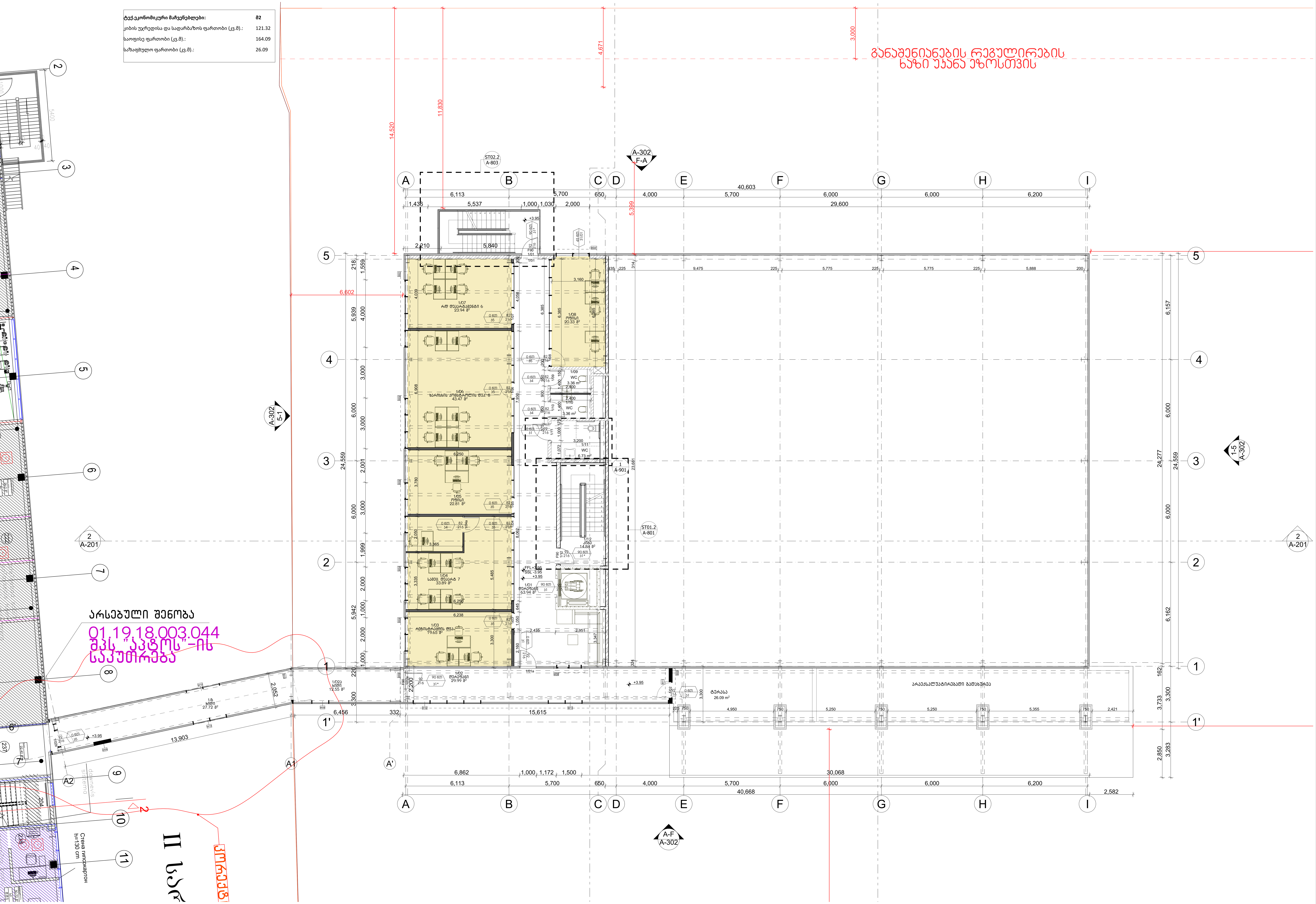

LEGENDS

ლობი — ოთახის სახელი
0/01 ნომერი — სართული/ოთახის
±0.000 / -0.150 — მოპირკეთებული იატაკის ნიშნული / კონსტრუქციული ფილის ნიშნული
±0.000 — მოპირკეთებული იატაკის ნიშნული
1 / A- — დეტალის № / ნახაზის კოდი
1 / A-200 — ჭრილის № / ნახაზის კოდი
WG00/WB00 — კედლის ტიპი
FLR00 — იატაკის ტიპი

ბეტონის კედელი
ბლოკის კედელი
თაბაშირმუყაოს კედელი

პირობითი ნიშნები:

საოფისე ფართობი 367.82 კვ.მ.
სასაწყობე ფართობი 1118.96 კვ.მ.

ა ბლოკი – საპროექტო შენობა
ბ ბლოკი – არსებული შენობა

ზოგადი შენიშვნები

დაუშვებელია ნახაზის გადაზომვა.
ნებისმიერი ხარვეზის/უზუსტობის აღმოჩენის შემთხვევაში დაუყოვნებლივ უნდა ეცნობოს საპროექტო ორგანიზაციას.
ყველა ზომა მოცემულია მილიმეტრებში.
ეს დოკუმენტაცია ინტელექტუალური საკუთრებაა.
ნებისმიერი არასანქცირებული გამოყენება, გამჟღავნება, გავრცელება ან დუბლირება ნებისმიერი ინფორმაციის, შეიძლება გამოიწვიოს პასუხისმგებლობა მოქმედი კანონმდებლობის მიხედვით.

არქიტექტორი	პროექტის მენეჯერი	დამკვეთი	პროექტი	სათაური	სტატუსი
TRIA Architecture		შპს "აკტოსი"	აკტოსის საწყობი	1. იატაკის გეგმა +3.95 ნიშნულზე	არქიტექტურული პროექტი

რევიზია	00	გვ.№
თარიღი	25.03.2024	
ფორმატი	A1	
მასშტაბი	1:100	A-102

2 სართული: ტექ.ეკონომიკური მაჩვენებლები:	მ2
კიბის უჯრედისა და სადარბაზოს ფართობი (კვ.მ).:	76.74
საოფისე ფართობი (კვ.მ).:	171.35

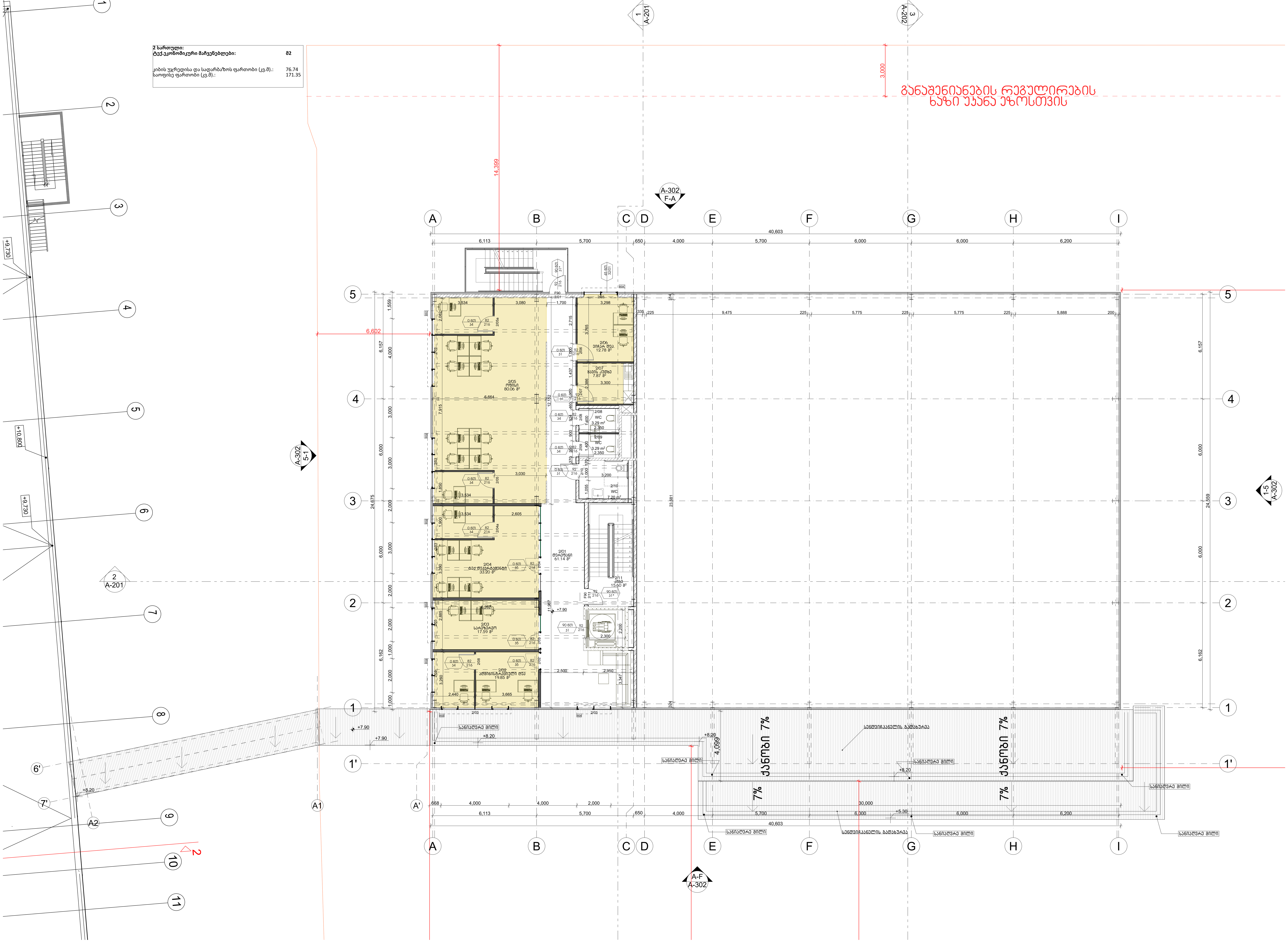

LEGENDS

ლობი — ოთახის სახელი
0/01 ნომერი — სართული/ოთახის

±0.000 / -0.150 — მოპირკეთებული იატაკის ნიშნული; კონსტრუქციული ფილის ნიშნული
±0.000 — მოპირკეთებული იატაკის ნიშნული
1 / A- — დეტალის № ნახაზის კოდი
1 / A-200 — ჭრილის № ნახაზის კოდი
WG00/WB00 — კედლის ტიპი
FLR00 — იატაკის ტიპი

ბეტონის კედელი
ბლოკის კედელი
თაბაშირმუყაოს კედელი

პირობითი ნიშნები:

საოფისე ფართობი 367.82 კვ.მ.
სასაწყობე ფართობი 1118.96 კვ.მ.

ა ბლოკი - საპროექტო შენობა
ბ ბლოკი - არსებული შენობა

ზოგადი შენიშვნები

დაუშვებელია ნახაზის გადაზომვა.
ნებისმიერი ხარვეზის/უზუსტობის აღმოჩენის შემთხვევაში დაუყოვნებლივ უნდა ეცნობოს საპროექტო ორგანიზაციას.
ყველა ზომა მოცემულია მილიმეტრებში.
ეს დოკუმენტაცია ინტელექტუალური საკუთრებაა.
ნებისმიერი არასანქცირებული გამოყენება, გამჟღავნება, გავრცელება ან დუბლირება ნებისმიერი ინფორმაციის, შეიძლება გამოიწვიოს პასუხისმგებლობა მოქმედი კანონმდებლობის მიხედვით.

არქიტექტორი	პროექტის მენეჯერი	დამკვეთი	პროექტი	სათაური	სტატუსი		
TRIA Architecture		შპს "აპტოსი"	აპტოსის საწყობი	2. იატაკის გეგმა +7.90 ნიშნულზე	არქიტექტურული პროექტი	რევიზია 00 თარიღი 25.03.2024 ფორმატი A1 მასშტაბი 1:100	გვ.№ A-103

ტექ.-ეკონომიკური მაჩვენებლები:	მ2
სასაწყობე ფართობი (კვ.მ).:	225.37
კიბის უჯრედისა და სადარბაზოს ფართობი (კვ.მ).:	15.63
დამხმარე ფართობი (კვ.მ).:	26.28

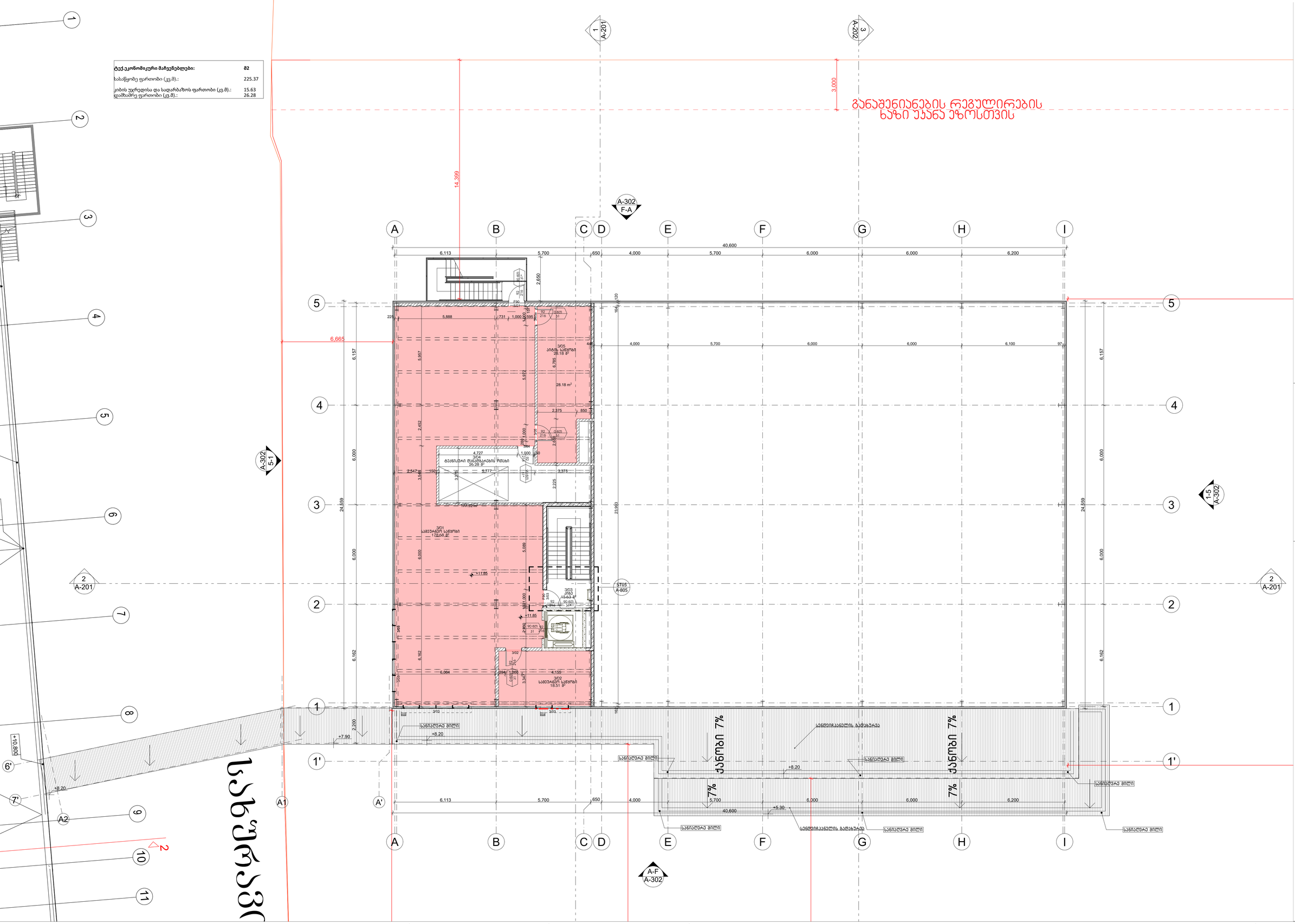

LEGENDS

ოთახი — ოთახის სახელი
ფართობი — სართულიოთახის

±0.000 / -0.150 — მოპირკეთებული იატაკის ნიშნული კონსტრუქციული ფილის ნიშნული
±0.000 — მოპირკეთებული იატაკის ნიშნული
1 / A- — დეტალის № ნახაზის კოდი
1 / A-200 — ჭრილის № ნახაზის კოდი
WG00/WB00 — კედლის ტიპი
FLR00 — იატაკის ტიპი

ბეტონის კედელი
ბლოკის კედელი
თაბაშირმუყაოს კედელი

ვირობითი ნიშნები:

საოფისე ფართობი 367.82 მ².
სასაწყობე ფართობი 1118.96 მ².

A ბლოკი - საპროექტო შენობა
B ბლოკი - არსებული შენობა

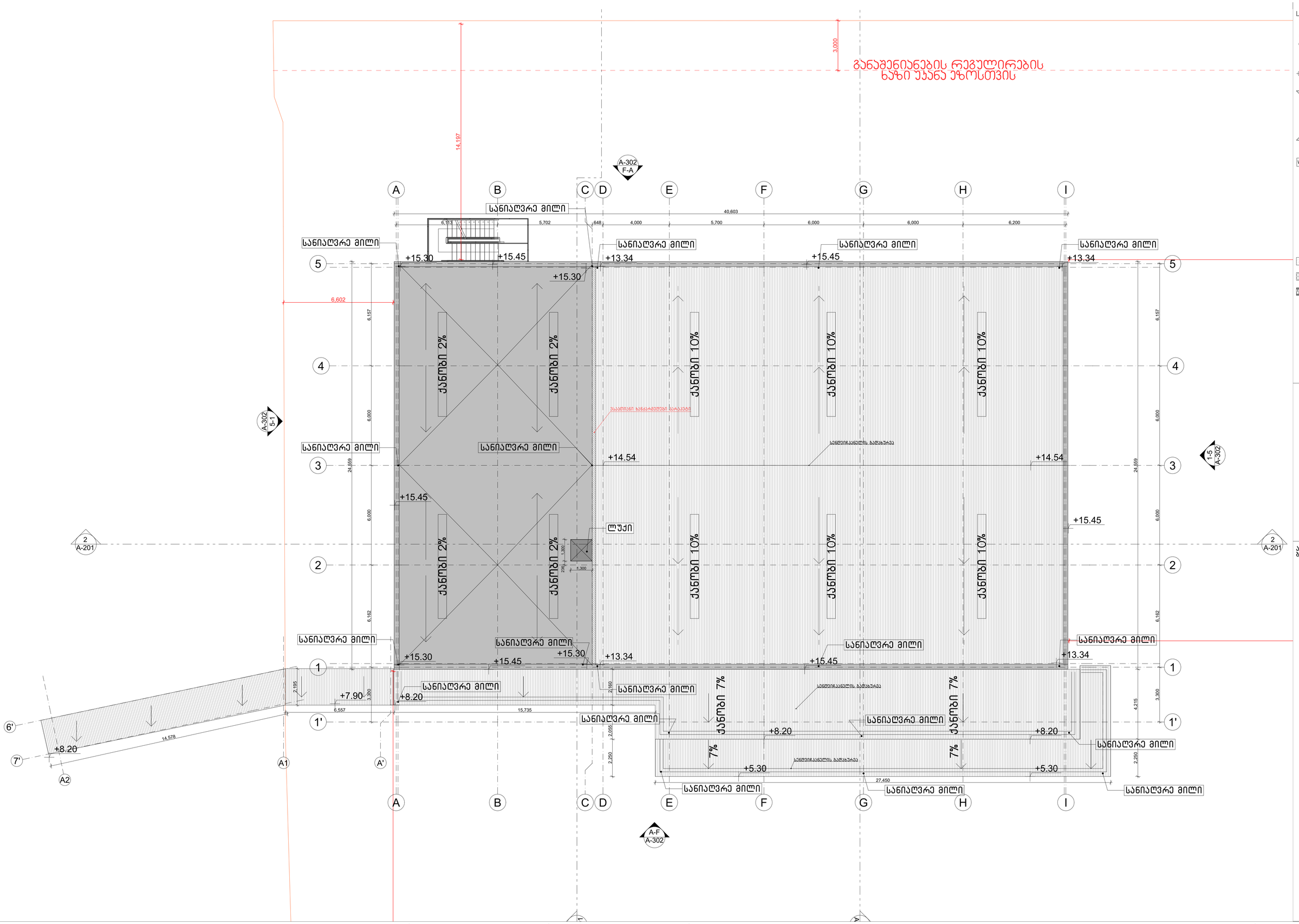

ზოგადი შენიშვნები

დაუშვებელია ნახაზის გადაზომვა.
ნებისმიერი ხარვეზის/შეზსტობის აღმოჩენის შემთხვევაში დაუყოვნებლივ უნდა ეცნობოს საპროექტო ორგანიზაციას.
ყველა ზომა მოცემულია მილიმეტრებში.
ეს დოკუმენტაცია ინტელექტუალური საკუთრებაა.
ნებისმიერი არასანქცირებული გამოყენება, გამქვეყნება, გავრცელება ან დუბლირება ნებისმიერი ინფორმაციის, შეიძლება გამოიწვიოს პასუხისგებლობა მოქმედი კანონმდებლობის მიხედვით.

არქიტექტორი: TRIA Architecture

პროექტის მენეჯერი

დამკვეთი: შპს "აპტოსი"

პროექტი: აპტოსის საწყობი

სათაური: გადახურვის გეგმა

სტატუსი: არქიტექტურული პროექტი

რევიზია	00
თარიღი	25.03.2024
ფორმატი	A1
მასშტაბი	1:100

გვ.№ A-105

ზედა ნაწილის ბეტონის ფილის ქვედა ნაწილის ბეტონის ფილის

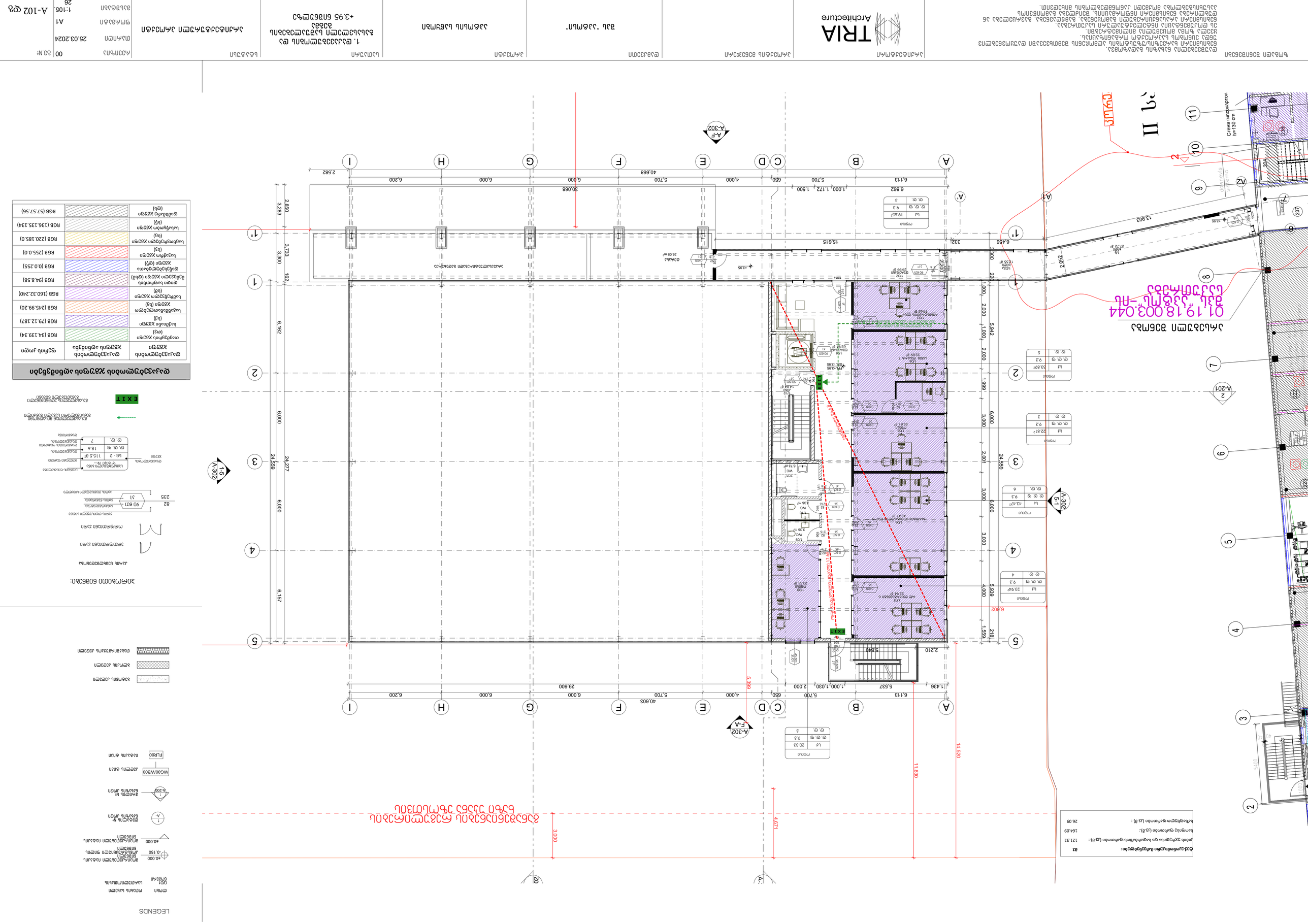
ПЛАН ЭТАЖА
01.19.18.003.044
ПЛАН ЭТАЖА
ПЛАН ЭТАЖА
ПЛАН ЭТАЖА

2 სართული: ტექ.ეკონომიკური მაჩვენებლები:	მ2
კიბის უჯრედისა და სადარბაზოს ფართობი (კვ.მ).:	76.74
საოფისე ფართობი (კვ.მ).:	171.35

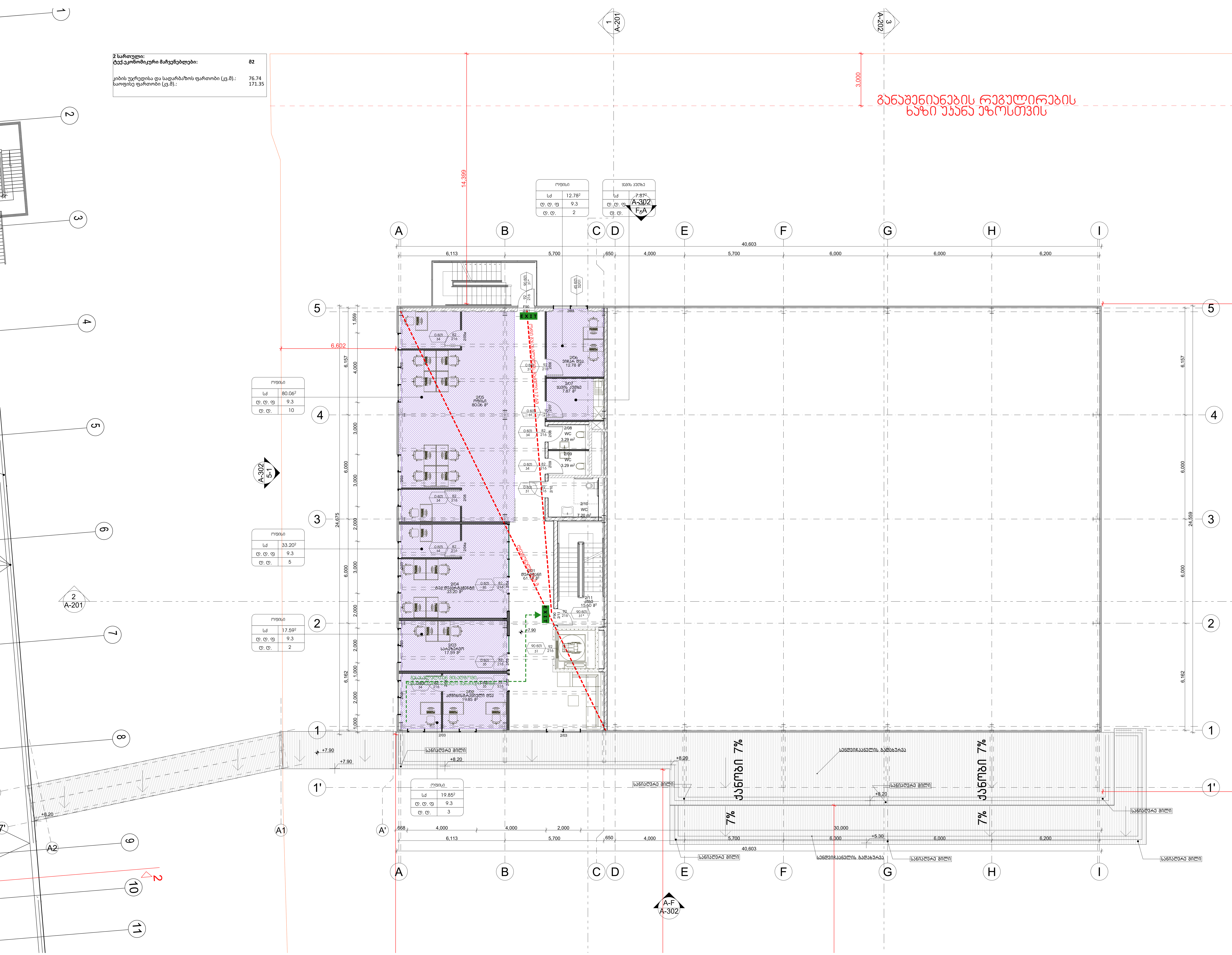

LEGENDS

ლობი	ოთახის სახელი
0/01 ნომერი	სართული/ოთახის
±0.000 / -0.150	მოპირკეთებული იატაკის ნიშნული / კონსტრუქციული ფილის ნიშნული
±0.000	მოპირკეთებული იატაკის ნიშნული
1 / A-	დეტალის № / ნახაზის კოდი
1 / A-200	ჭრილის № / ნახაზის კოდი
WG00/WB00	კედლის ტიპი
FLR00	იატაკის ტიპი

ბეტონის კედელი

ბლოკის კედელი

თაბაშირმუყაოს კედელი

პირობითი ნიშნები:

კარის ცეცხლმედეგობა

ერთფრთიანი კარი

ორფრთიანი კარი

82 / 235 — 90 წთ / კ1: კარის თავისუფალი სიგანე; ხანძარმედეგობა; კარის ნუმერაცია; კარის თავისუფალი სიმაღლე

დაკავებულობის ჯგუფი — საცხოვრებელი ბინა "ბ" ტიპი №--- ; სც - 2 | 115.5 მ² ; დ. დ. ფ | 18.6 ; დ. დ. | 7 — სივრცის დასახელება; მთლიანი ფართი; დაკავებულობის დატვირთვის ფაქტორი; დაკავებულობის დატვირთვა

გასასვლელთან მისადგომი მაქსიმალური სავალი მანძილი

EXIT — გასასვლელის აღმნიშვნელი განათებული ნიშანი

დაკავებულობის ჯგუფის აღნიშვნები

დაკავებულობის ჯგუფი	დაკავებულობის ჯგუფის აღნიშვნა	ფერის კოდი
თავშეყრის ჯგუფი (თვ)		RGB (34.139.34)
საქმიანი ჯგუფი (სქ)		RGB (79.12.187)
საგანმანათლებლო ჯგუფი (სგ)		RGB (245.99.20)
სამრეწველო ჯგუფი (სმ)		RGB (160.32.240)
დიდი საფრთხის შემცველი ჯგუფი (დსშ)		RGB (94.8.58)
დაწესებულებათა ჯგუფი (დწ)		RGB (0.0.255)
სავაჭრო ჯგუფი (სვ)		RGB (255.0.0)
საცხოვრებელი ჯგუფი (სც)		RGB (220.185.0)
სასაწყობო ჯგუფი (სწ)		RGB (136.135.134)
დამხმარე ჯგუფი (დს)		RGB (57.57.56)

ზოგადი შენიშვნები

დაუშვებელია ნახაზის გადაზომვა.
ნებისმიერი ხარვეზის/უზუსტობის აღმოჩენის შემთხვევაში დაუყოვნებლივ უნდა ეცნობოს საპროექტო ორგანიზაციას.
ყველა ზომა მოცემულია მილიმეტრებში.
ეს დოკუმენტაცია ინტელექტუალური საკუთრებაა.
ნებისმიერი არასანქცირებული გამოყენება, გამჟღავნება, გავრცელება ან დუბლირება ნებისმიერი ინფორმაციის, შეიძლება გამოიწვიოს პასუხისგებლობა მოქმედი კანონმდებლობის მიხედვით.

არქიტექტორი	პროექტის მენეჯერი	დამკვეთი	პროექტი	სათაური	სტატუსი		
TRIA Architecture		შპს "აატოსი"	აატოსის საწყობი	2. დაკავებულობის და გასასვლელი საშუალებების გეგმა +7.90 ნიშნულზე	არქიტექტურული პროექტი	რევიზია 00 თარიღი 25.03.2024 ფორმატი A1 მასშტაბი 1:100	გვ.№ A-103 დგ

ზურაბ ჭოხონელიძის ქუჩა №14, ბინა №13, ტელ: (+995 599) 55 55 13
ელ-ფოსტა: info@tria.ge
ვებ-გვერდი: www.tria.ge

ტექნიკური პროექტი

ობიექტის მისამართი: ქ. თბილისი, ისანი-სამგორის რაიონი, ვაკის მუნიციპალიტეტი, ნაკვეთი №1, ნაკვეთის საკადასტრო კოდი: 01.24.06.001.001

ტექნიკური პროექტის ნაწილები

ტექნიკური პროექტის ნაწილები	1. ტექნიკური პროექტის ნაწილების ჩამონათვალი
	2. ტექნიკური პროექტის ნაწილების ურთიერთდამოკიდებულების სქემა
	3. ტექნიკური პროექტის ნაწილების ურთიერთდამოკიდებულების სქემა
	4. ტექნიკური პროექტის ნაწილების ურთიერთდამოკიდებულების სქემა
	5. ტექნიკური პროექტის ნაწილების ურთიერთდამოკიდებულების სქემა
	6. ტექნიკური პროექტის ნაწილების ურთიერთდამოკიდებულების სქემა
	7. ტექნიკური პროექტის ნაწილების ურთიერთდამოკიდებულების სქემა
	8. ტექნიკური პროექტის ნაწილების ურთიერთდამოკიდებულების სქემა
	9. ტექნიკური პროექტის ნაწილების ურთიერთდამოკიდებულების სქემა
	10. ტექნიკური პროექტის ნაწილების ურთიერთდამოკიდებულების სქემა
	11. ტექნიკური პროექტის ნაწილების ურთიერთდამოკიდებულების სქემა
	12. ტექნიკური პროექტის ნაწილების ურთიერთდამოკიდებულების სქემა
	13. ტექნიკური პროექტის ნაწილების ურთიერთდამოკიდებულების სქემა
	14. ტექნიკური პროექტის ნაწილების ურთიერთდამოკიდებულების სქემა
	15. ტექნიკური პროექტის ნაწილების ურთიერთდამოკიდებულების სქემა
	16. ტექნიკური პროექტის ნაწილების ურთიერთდამოკიდებულების სქემა
	17. ტექნიკური პროექტის ნაწილების ურთიერთდამოკიდებულების სქემა
	18. ტექნიკური პროექტის ნაწილების ურთიერთდამოკიდებულების სქემა
	19. ტექნიკური პროექტის ნაწილების ურთიერთდამოკიდებულების სქემა
	20. ტექნიკური პროექტის ნაწილების ურთიერთდამოკიდებულების სქემა
	21. ტექნიკური პროექტის ნაწილების ურთიერთდამოკიდებულების სქემა
	22. ტექნიკური პროექტის ნაწილების ურთიერთდამოკიდებულების სქემა
	23. ტექნიკური პროექტის ნაწილების ურთიერთდამოკიდებულების სქემა
	24. ტექნიკური პროექტის ნაწილების ურთიერთდამოკიდებულების სქემა
	25. ტექნიკური პროექტის ნაწილების ურთიერთდამოკიდებულების სქემა
	26. ტექნიკური პროექტის ნაწილების ურთიერთდამოკიდებულების სქემა
	27. ტექნიკური პროექტის ნაწილების ურთიერთდამოკიდებულების სქემა
	28. ტექნიკური პროექტის ნაწილების ურთიერთდამოკიდებულების სქემა
	29. ტექნიკური პროექტის ნაწილების ურთიერთდამოკიდებულების სქემა
	30. ტექნიკური პროექტის ნაწილების ურთიერთდამოკიდებულების სქემა
	31. ტექნიკური პროექტის ნაწილების ურთიერთდამოკიდებულების სქემა
	32. ტექნიკური პროექტის ნაწილების ურთიერთდამოკიდებულების სქემა
	33. ტექნიკური პროექტის ნაწილების ურთიერთდამოკიდებულების სქემა
	34. ტექნიკური პროექტის ნაწილების ურთიერთდამოკიდებულების სქემა
	35. ტექნიკური პროექტის ნაწილების ურთიერთდამოკიდებულების სქემა
	36. ტექნიკური პროექტის ნაწილების ურთიერთდამოკიდებულების სქემა

ტექნიკური პროექტის ნაწილების ურთიერთდამოკიდებულების სქემა	

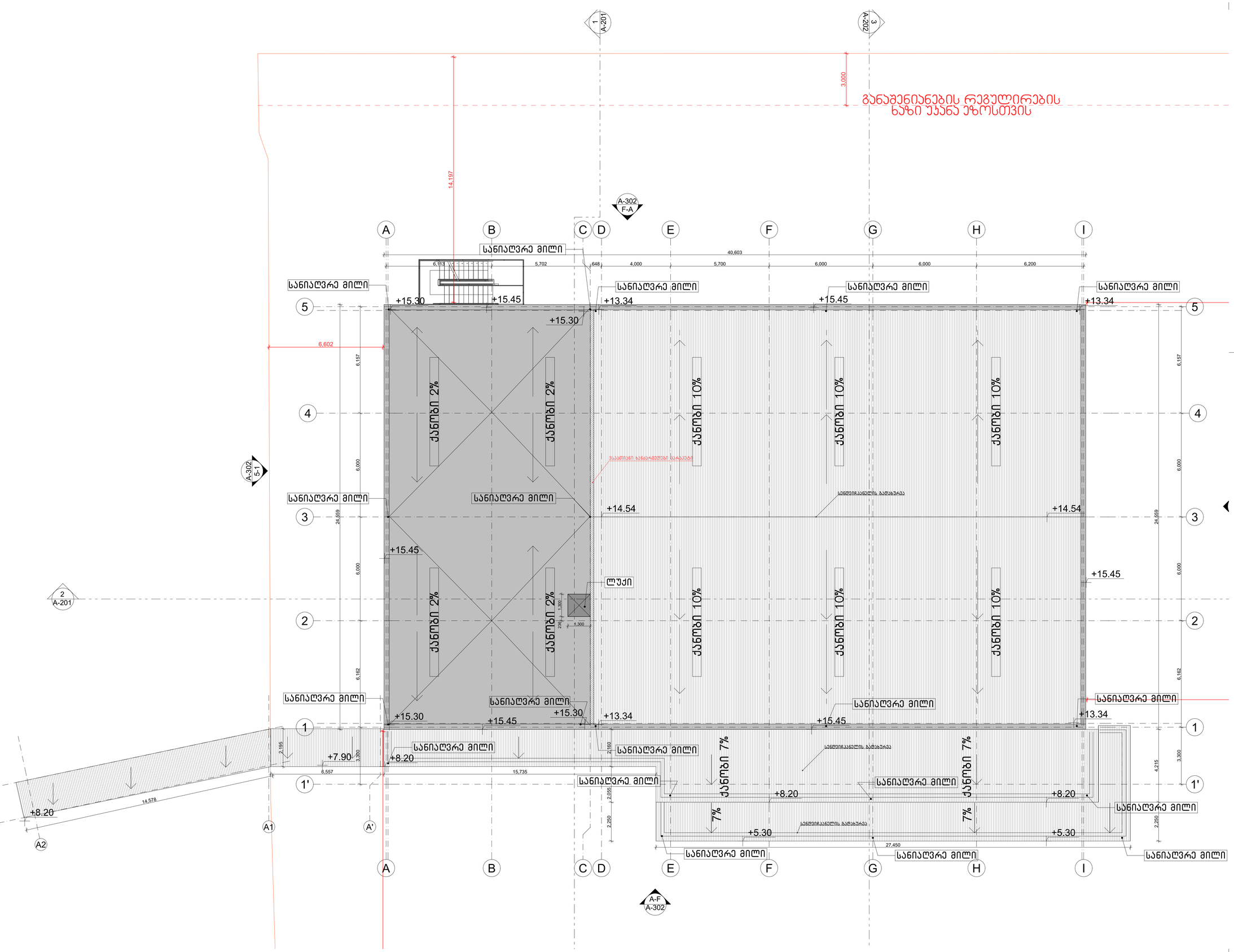

LEGENDS

- ლოზი — ლოზის სახელი
- 001 ნომერი — სართული/ლოზის
- ±0.000 / -0.150 — მოპირკეთებული იატაკის ნიშნული / კონსტრუქციული ფილის ნიშნული
- ±0.000 — მოპირკეთებული იატაკის ნიშნული
- 1 / A- — დეტალის № ნახაზის კოდი
- 1 / A-200 — ჭრილის № ნახაზის კოდი
- WG00/WB00 — კედლის ტიპი
- FLR00 — იატაკის ტიპი

- ბეტონის კედელი
- ბლოკის კედელი
- თაბაშირმუყაოს კედელი

პირობითი ნიშნები:

კარის აცახლმედებლობა

- ერთფრთიანი კარი
- ორფრთიანი კარი

კარის ღიობი/ფილი ს/ბეტ
82 / 235 — 90 (60) — ბრუნვისშესაძლებლობა
კარის ნებისმიერობა
კარის ღიობი/ფილი ს/ბლოკი

სველი წერტილების ბრიფი ს/ბეტონი	
სბ - 2	115.5 მ²
ტ. ტ. ფ	18.6
ტ. ტ.	7

სველის დასახელება
მოლიანი ფართი
ტუალეტისათვის
ტუალეტის ფასადური ტუალეტისათვის
ტუალეტი

გასასვლელამდე მისასვლელი მაქსიმალური სავალი მანძილი

EXIT — გასასვლელის აღნიშვნელი ანათებული ნიშანი

დაკავებულობის ჯგუფის აღნიშვნები

დაკავებულობის ჯგუფი	დაკავებულობის ჯგუფის აღნიშვნა	ფერის კოდი
თავშეყრის ჯგუფი (თჯ)		RGB (34.139.34)
საქმიანი ჯგუფი (სქ)		RGB (79.12.187)
საგანმანათლებლო ჯგუფი (სგ)		RGB (245.99.20)
სამრეწველო ჯგუფი (სმ)		RGB (160.32.240)
დიდი საფრთხის შემცველი ჯგუფი (დსმ)		RGB (94.8.58)
დაწესებულებათა ჯგუფი (დწ)		RGB (0.0.255)
სავაჭრო ჯგუფი (სვ)		RGB (255.0.0)
საცხოვრებელი ჯგუფი (სც)		RGB (220.185.0)
სასაწყობო ჯგუფი (სწ)		RGB (136.135.134)
დამხმარე ჯგუფი (დს)		RGB (57.57.56)

ზოგადი შენიშვნები

დაუშვებელია ნახაზის გადაზომვა.
ნებისმიერი ხარვეზის/უზუსტობის აღმოჩენის შემთხვევაში დაუყოვნებლივ უნდა ეცნობოს საპროექტო ორგანიზაციას.
ყველა ზომა მოცემულია მილიმეტრებში.
ეს დოკუმენტაცია ინტელექტუალური საკუთრებაა.
ნებისმიერი არასანქცირებული გამოყენება, გავრცელება ან დუბლირება ნებისმიერი ინფორმაციის, შეიძლება გამოიწვიოს პასუხისგებლობა მოქმედი კანონმდებლობის მიხედვით.

არქიტექტორი: TRIA Architecture

პროექტის მენეჯერი:

დამკვეთი: შპს "აპტოსი"

პროექტი: აპტოსის საწყობი

სათაური: 4. დაკავებულობის და გასასვლელი საშუალებების გეგმა
სახურავის გეგმა

სტატუსი: არქიტექტურული პროექტი

რევიზია	00
თარიღი	25.03.2024
ფორმატი	A1
მასშტაბი	1:100

გვ.№ A-105 დგ

ტექ.ეკონომიკური მაჩვენებლები:	მ2
კიბის უჯრედისა და სადარბაზოს ფართობი (კვ.მ).:	86.98
საოფისე ფართობი (კვ.მ).:	32.38
სასაწყობე ფართობი (კვ.მ).:	893.59

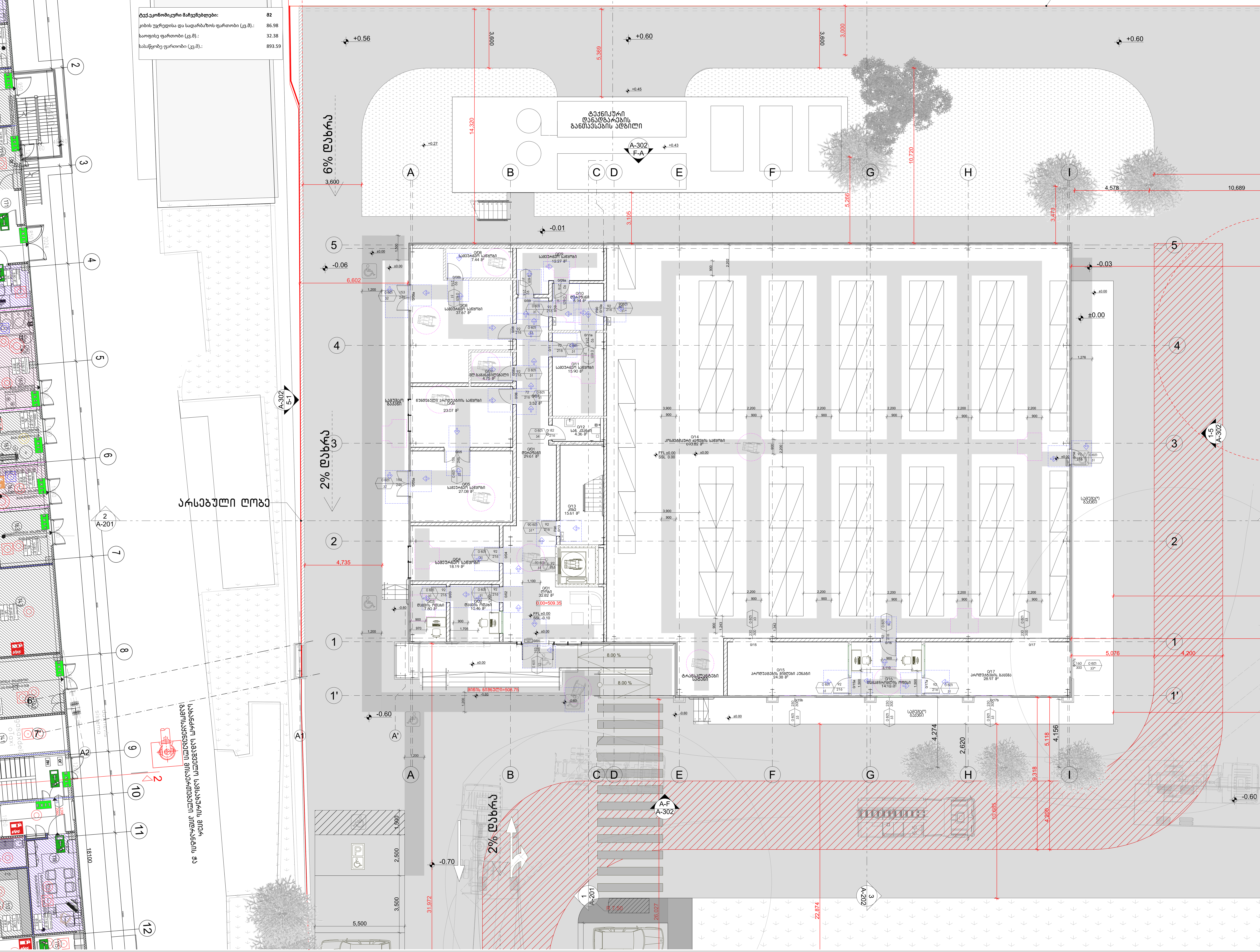

LEGENDS

ლობი	ოთახის სახელი
0/01 ნომერი	სართული/ოთახის
±0.000 / -0.150	მოპირკეთებული იატაკის ნიშნული / კონსტრუქციული ფილის ნიშნული
±0.000	მოპირკეთებული იატაკის ნიშნული
1 / A-	დეტალის № ნახაზის კოდი
1 / A-200	ჭრილის № ნახაზის კოდი
WG00/WB00	კედლის ტიპი
FLR00	იატაკის ტიპი

ბეტონის კედელი

ბლოკის კედელი

თაბაშირმუყაოს კედელი

პირობითი ნიშნები

მისაწვდომი სვლაგეზი

მოსატრიალებელი სივრცეები

ვარიანტი 1 — 1700; 200; 200; 900; 1500; 400; 900; 400

ვარიანტი 2 — 1600; 960; 1500; 280; 1040; 280

ვარიანტი 3 — 1600; 1000; 1500; 500; 300; 1000; 300

ვარიანტი 4 — Ø1700

კარის წინ თავისუფალი სივრცე

თავისუფალი სივრცე კართან მანევრირებისთვის
- ანჯამიანი კარი
წინიდან მისაწვდომი - გამოწევით გაღება
(1500; 450)

თავისუფალი სივრცე კართან მანევრირებისთვის
- ანჯამიანი კარი
წინიდან მისაწვდომი - მიწოლით გაღება
(300; 1300)

თავისუფალი სივრცე კართან მანევრირებისთვის
- ანჯამიანი კარი
ანჯამის მხრიდან მისაწვდომი - გამოწევით გაღება
(1500; 900)

თავისუფალი სივრცე კართან მანევრირებისთვის
- ანჯამიანი კარი
საკეტის მხრიდან მისაწვდომი - გამოწევით გაღება
(1200; 600)

თავისუფალი სივრცე კართან მანევრირებისთვის
- ანჯამიანი კარი
ანჯამის მხრიდან მისაწვდომი - გამოწევით გაღება
(1370; 1070)

თავისუფალი სივრცე კართან მანევრირებისთვის
- ანჯამიანი კარი
საკეტის მხრიდან მისაწვდომი - მიწოლით გაღება
120 მინ. თუ მოწყობილია მიმხურავი
(600; 1070; 1200)

თავისუფალი სივრცე კართან მანევრირებისთვის
- ანჯამიანი კარი
ანჯამის მხრიდან მისაწვდომი - მიწოლით გაღება
120 მინ. თუ მოწყობილია მიმხურავი
(1200; 1070; 600)

შენიშვნები:

1. იატაკის ზედაპირები მოეწყობა ისე, რომ იქნება მდგრადი, მყარი და არასრიალა.

ზოგადი შენიშვნები

დაუშვებელია ნახაზის გაზომვა.
ნებისმიერი ხარვეზის/უზუსტობის აღმოჩენის შემთხვევაში დაუყოვნებლივ უნდა ეცნობოს საპროექტო ორგანიზაციას.
ყველა ზომა მოცემულია მილიმეტრებში.
ეს დოკუმენტაცია ინტელექტუალური საკუთრებაა.
ნებისმიერი არასანქცირებული გამოყენება, გამჟღავნება, გავრცელება ან დუბლირება ნებისმიერი ინფორმაციის, შეიძლება გამოიწვიოს პასუხისმგებლობა მოქმედი კანონმდებლობის მიხედვით.

არქიტექტორი	პროექტის მენეჯერი	დამკვეთი	პროექტი	სათაური	სტატუსი		
TRIA Architecture		შპს "აკტოსი"	აკტოსის საწყობი	0. მისაწვდომობის გეგმა ±0.00 ნიშნულზე	არქიტექტურული პროექტი	რევიზია 00 / თარიღი 25.03.2024 / ფორმატი A1 / მასშტაბი 1:100	გვ.№ A-101 მგ

ტექ.ეკონომიკური მაჩვენებლები:	მ2
კიბის უჯრედისა და სადარბაზოს ფართობი (კვ.მ).:	121.32
საოფისე ფართობი (კვ.მ).:	164.09
საზაფხულო ფართობი (კვ.მ).:	26.09

არსებული შენობა

01.19.18.003.044
შპს "აპტოს"-ის საკუთრება

განაშენიანების რეგულირების ნაზი უკანა ეზოსთვის

LEGENDS

ლოგი	ოთახის სახელი
001 ნომერი	სართულიოთახის
±0.000 -0.150	მოპირკეთებული იატაკის ნიშნული კონსტრუქციული ფილის ნიშნული
±0.000	მოპირკეთებული იატაკის ნიშნული
1 A-	დეტალის № ნახაზის კოდი
1 A-201	ჭრილის № ნახაზის კოდი
WG00/WB00	კედლის ტიპი
FLR00	იატაკის ტიპი

ბეტონის კედელი

ბლოკის კედელი

თაბაშირმუყაოს კედელი

პირობითი ნიშნები

მისაწვდომი სივრცეზი

მოსატრიალებელი სივრცეები

ვარიანტი 1

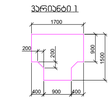

ვარიანტი 2

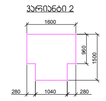

ვარიანტი 3

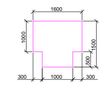

ვარიანტი 4



კარის წინ თავისუფალი სივრცე



თავისუფალი სივრცე კარიდან მაღვრილამანამდე
- პირდაპირი კარი
ნაბიჯით მოსაცილებლად - მინიმუმ 60სმ



თავისუფალი სივრცე კარიდან მაღვრილამანამდე
- პირდაპირი კარი
ნაბიჯით მოსაცილებლად - მინიმუმ 60სმ



თავისუფალი სივრცე კარიდან მაღვრილამანამდე
- პირდაპირი კარი
პირდაპირ მოსაცილებლად - მინიმუმ 60სმ



თავისუფალი სივრცე კარიდან მაღვრილამანამდე
- პირდაპირი კარი
პირდაპირ მოსაცილებლად - მინიმუმ 60სმ



თავისუფალი სივრცე კარიდან მაღვრილამანამდე
- პირდაპირი კარი
პირდაპირ მოსაცილებლად - მინიმუმ 60სმ



თავისუფალი სივრცე კარიდან მაღვრილამანამდე
- პირდაპირი კარი
პირდაპირ მოსაცილებლად - მინიმუმ 60სმ
120 მოძ. თუ მოძრავლება მიმართულებით



თავისუფალი სივრცე კარიდან მაღვრილამანამდე
- პირდაპირი კარი
პირდაპირ მოსაცილებლად - მინიმუმ 60სმ
120 მოძ. თუ მოძრავლება მიმართულებით

შენიშვნები:

1. იატაკის ზედაპირები მოეწყობა ისე, რომ იქნება მდგრადი, მყარი და არასრიალა.

ზოგადი შენიშვნები

დაუშვებელია ნახაზის გადაზომვა.
ნებისმიერი ხარვეზის/შეზსტობის აღმოჩენის შემთხვევაში დაუყოვნებლივ უნდა ეცნობოს საპროექტო ორგანიზაციას.
ყველა ზომა მოცემულია მილიმეტრებში.
ეს დოკუმენტაცია ინტელექტუალური საკუთრებაა.
ნებისმიერი არასანქცირებული გამოყენება, გავრცელება ან დუბლირება ნებისმიერი ინფორმაციის, შეიძლება გამოიწვიოს პასუხისგებლობა მოქმედი კანონმდებლობის მიხედვით.

არქიტექტორი	TRIA Architecture
პროექტის მენეჯერი	
დამკვეთი	შპს "აპტოსი"
პროექტი	აპტოსის საწყობი
სათაური	1. მისაწვდომობის გეგმა +3.95 ნიშნულზე
სტატუსი	არქიტექტურული პროექტი
რევიზია	00
თარიღი	25.03.2024
ფორმატი	A1
მასშტაბი	1:100
გვ.№	A-102 მგ

ԱՇԽԱՏԱՆՔԱՅԻՆ ՏԵՍԱԿԱՆ

ՀԱՄԱՁԱՅՆԱԳՐՈՒԹՅՈՒՆ

TRIA Architecture

ՀԱՄԱՁԱՅՆԱԳՐՈՒԹՅԱՆ ՀԱՍՑԵՅԻ ՂԵԿԱՎԱՐ

ԵՂԻԱԶԱՐՅԱՆ

ՀԱՍՑԱՅԻՆ ՄԱՍՆԱԳԵՏ

ՀԱՅԿԱՆՈՒՇ ՄԱՆՈՒԿՅԱՆ

ՀԱՍՑԱՅԻՆ ՄԱՍՆԱԳԵՏ

ՍՈՒՔԻԱՍՅԱՆ ՍԱՐԳԻՍ

ՀԵՂԻՆԱԿ

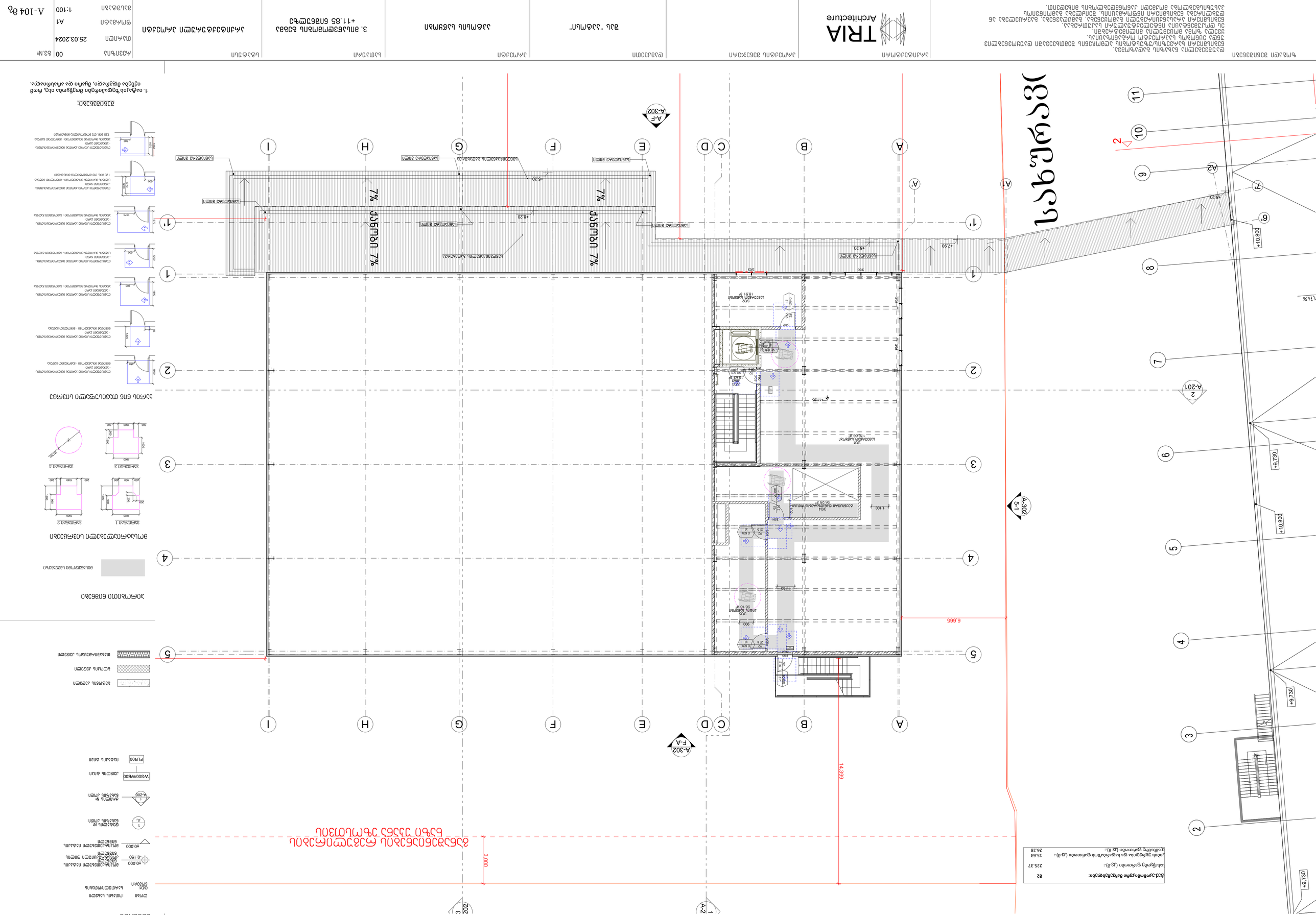
ნახაზის ტიპი
ნახაზის სახელწოდება
ნახაზის ნომერი
ფასადის ნაწილის ნომერი
ფასადის ნაწილის ზომები
ფასადის ნაწილის ფართობ

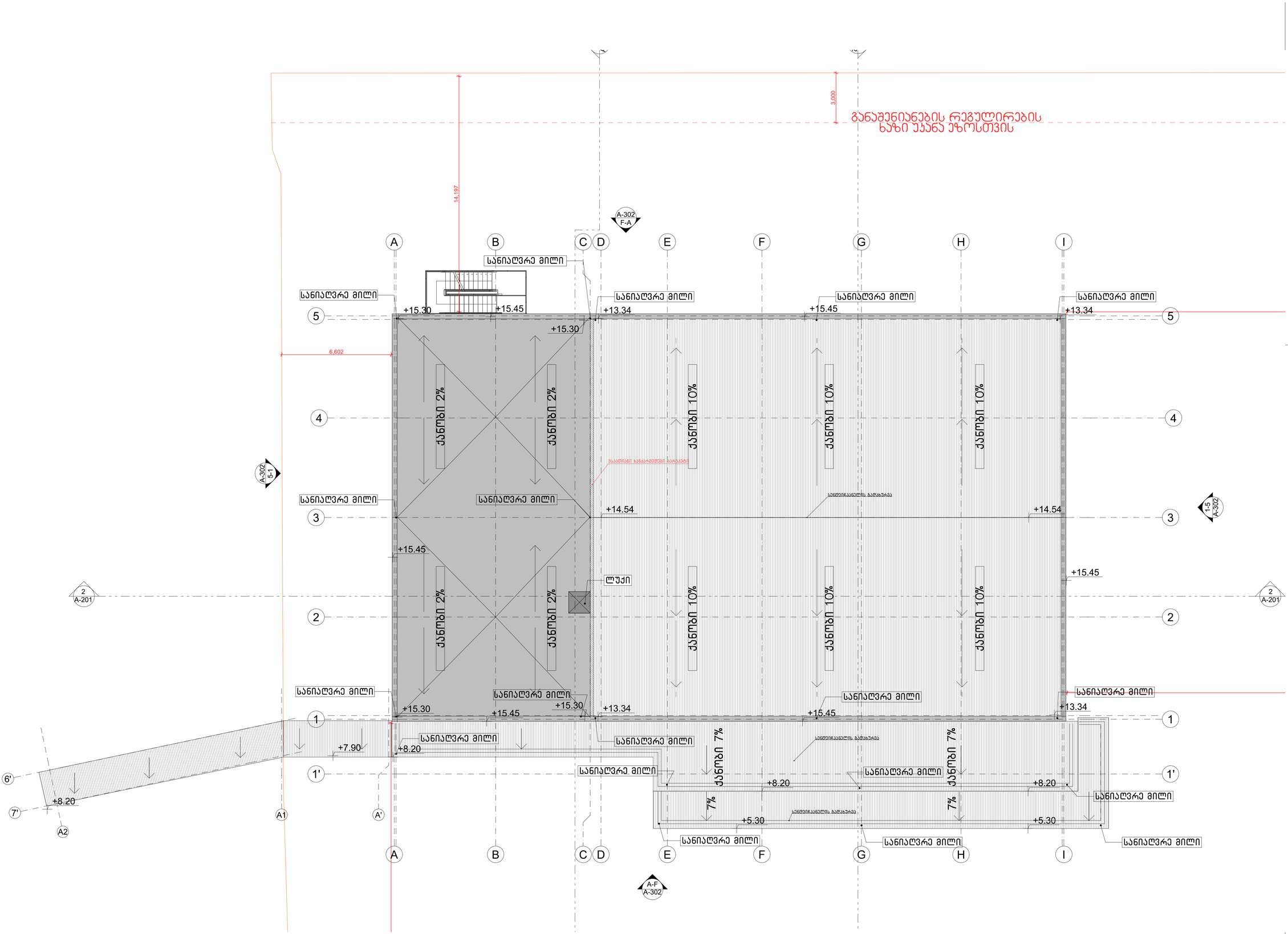

LEGENDS

ლოგი	ობიექტის სახელი
OG1 ნომერი	სართულიობიექტის
±0.000 -0.150	მოპირკეთებული იატაკის ნიშნული კონსტრუქციული ფილის ნიშნული
±0.000	მოპირკეთებული იატაკის ნიშნული
1 A-	დეტალის № ნახაზის ლოდი
1 A-201	ჭრილის № ნახაზის ლოდი
WG00/WB00	კედლის ტიპი
FLR00	იატაკის ტიპი

- ბეტონის კედელი
- აგურის კედელი
- თაბაშირმუყაოს კედელი

პირობითი ნიშნები

- მისაღწევომი სტრუქტურა

მოსატრიალებელი სივრცეები

ვარიანტი 1

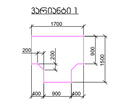

ვარიანტი 2

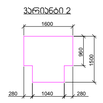

ვარიანტი 3

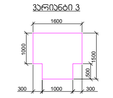

ვარიანტი 4



ჯარის წინ თავისუფალი სივრცე

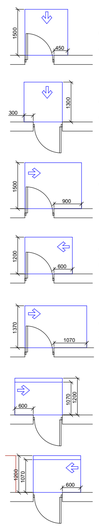

თავისუფალი სივრცე კარებთან მიბრუნებისას, - ამბარიდან ეზოში გასვლისას - მარჯვენა მხრიდან

თავისუფალი სივრცე კარებთან მიბრუნებისას, - ამბარიდან ეზოში გასვლისას - მარცხენა მხრიდან

თავისუფალი სივრცე კარებთან მიბრუნებისას, - ამბარიდან ეზოში სველწერტილში შესვლისას - მარჯვენა მხრიდან

თავისუფალი სივრცე კარებთან მიბრუნებისას, - ამბარიდან ეზოში სველწერტილში შესვლისას - მარცხენა მხრიდან

თავისუფალი სივრცე კარებთან მიბრუნებისას, - ამბარიდან ეზოში სველწერტილში შესვლისას - მარჯვენა მხრიდან 120 მმ. ით მოშორებული ბრტყელი

თავისუფალი სივრცე კარებთან მიბრუნებისას, - ამბარიდან ეზოში სველწერტილში შესვლისას - მარცხენა მხრიდან 120 მმ. ით მოშორებული ბრტყელი

შენიშვნები:

1. იატაკის ზედაპირები მოეწყობა ისე, რომ იქნება მდგრადი, მყარი და არასრიალა.

ზოგადი შენიშვნები

დაუშვებელია ნახაზის გადაზომვა.
ნებისმიერი ხარვეზის/შეზღუდვის აღმოჩენის შემთხვევაში დაუყოვნებლივ უნდა ეცნობოს საარქიტექტო ორგანიზაციას.
ყველა ზომა მოცემულია მილიმეტრებში.
ეს დოკუმენტაცია ინტელექტუალური საკუთრებაა.
ნებისმიერი არასანქცირებული გამოყენება, გამძღავნება, გავრცელება ან დუბლირება ნებისმიერი ინფორმაციის, შეიძლება გამოიწვიოს პასუხისგებლობა მოქმედი კანონმდებლობის მიხედვით.

არქიტექტორი: TRIA Architecture

პროექტის მენეჯერი:

დამკვეთი: შპს "აპტოსი"

პროექტი: აპტოსის საწყობი

სათაური: 4. მისაწვდომობის გეგმა სახურავის გეგმა

სტატუსი: არქიტექტურული პროექტი

რევიზია	00
თარიღი	25.03.2024
ფორმატი	A1
მასშტაბი	1:105. 26

გვ.№ A-105 მგ

ტექ.ეკონომიკური მაჩვენებლები:	82
კიბის უჯრედისა და სადარბაზოს ფართობი (კვ.მ).:	86.98
საოფისე ფართობი (კვ.მ).:	32.38
სასაწყობე ფართობი (კვ.მ).:	893.59

საყრდენი კედელი

არსებული ღობე

ტექნიკური დანადგარების განთავსების ადგილი

სახანძრო სადგომი სპეციალური ტრანსპორტის მისაწვდომი ადგილი

LEGENDS

ლოგი	ოთახის სახელი
001 ნომერი	ართულიოთახის
±0.000 -0.150	მოპირკეთებული იატაკის ნიშნული კონსტრუქციული ფილის ნიშნული
±0.000	მოპირკეთებული იატაკის ნიშნული
1 A-	დეტალის № ნახაზის კოდი
1 A-200	ჭრილის № ნახაზის კოდი
WG00/WB00	კედლის ტიპი
FLR00	იატაკის ტიპი

- ბეტონის კედელი
- ბლოკის კედელი
- თაბაშირგვარაყის კედელი

82 | 235 | 90 wT | k1 | karis Tavisufali sigane | xanZarmedegoba | karis numeracia | karis Tavisufali simaRle

- გასასვლელებს შორის დაცილება
- 3 საათიანი ცეცხლმედეგობა
- 2 საათიანი ცეცხლმედეგობა
- 1 საათიანი ცეცხლმედეგობა
- სახანძრო სახელო

სახანძრო სიმბოლოს აღმიშნველი

	სახანძრო მილდგარი
	წყლის დასალევი შადრევანი
	სახანძრო მისაერთებელი
	ხელის ცეცხლმაქრი
	ხელით სამართავი სახანძრო განგაშის ღილაკი
	დამკავებელთა შეტყობინების სისტემა
	ორმხრივი კავშირის სისტემა
	კვამლის ავტომატური აღმომჩენი
	კვამლის მორეაგირე მაუწყებელი
	ავტოსაშხეფი სისტემა
	ალტერნატიული ავტოსაშხეფი სისტემა
	ავარიული განათება
	საავარიო განათება
	ჰაერის დაწნევის სისტემა
	მექანიკური განიავება
	ხმოვანი განგაშის სისტემა
	სახანძრო ჰიდრანტი
მმგა გასასვლელი	მიკროავტობუსის პარკინგთან მისაწვდომი გასასვლელი ნიშანი
სართულის ამრა	სართულის ამოსაცნობი ნიშანი
თავშესაფრის გამოყენების წესები	ნიშანი საგანგებო ვითარებაში ფართობის გამოყენების შესახებ
თავშესაფრის ფართობი	თავშესაფრის ფართობის ნიშანი
გასასვლელი EXIT	გასასვლელის ნიშანი ბრაილით
EXIT	გასასვლელის აღმნიშვნელი განათებული ნიშანი

ზოგადი შენიშვნები

ღაუშვებელია ნახაზის გადაზომვა.
ნებისმიერი ხარვეზის/უზუსტობის აღმოჩენის შემთხვევაში დაუყოვნებლივ უნდა ეცნობოს საპროექტო ორგანიზაციას.
ყველა ზომა მოცემულია მილიმეტრებში.
ეს დოკუმენტაცია ინტელექტუალური საკუთრებაა.
ნებისმიერი არასანქცირებული გამოყენება, გავრცელება ან დუბლირება ნებისმიერი ინფორმაციის, შეიძლება გამოიწვიოს პასუხისგებლობა მოქმედი კანონმდებლობის მიხედვით.

არქიტექტორი: TRIA Architecture

პროექტის მენეჯერი

დამკვეთი: შპს "აპტოსი"

პროექტი: აპტოსის საწყობი

სათაური: 0. ხანძარსაწინააღმდეგო გეგმა ±0.00 ნიშნულზე

სტატუსი: არქიტექტურული პროექტი

რევიზია	00
თარიღი	25.03.2024
ფორმატი	A1
მასშტაბი	1:105.26

გვ.№ A-101 ხგ

ტექ.ეკონომიკური მაჩვენებლები:	მ2
კიბის უჯრედისა და სადარბაზოს ფართობი (კვ.მ).:	121.32
საოფისე ფართობი (კვ.მ).:	164.09
საზაფხულო ფართობი (კვ.მ).:	26.09

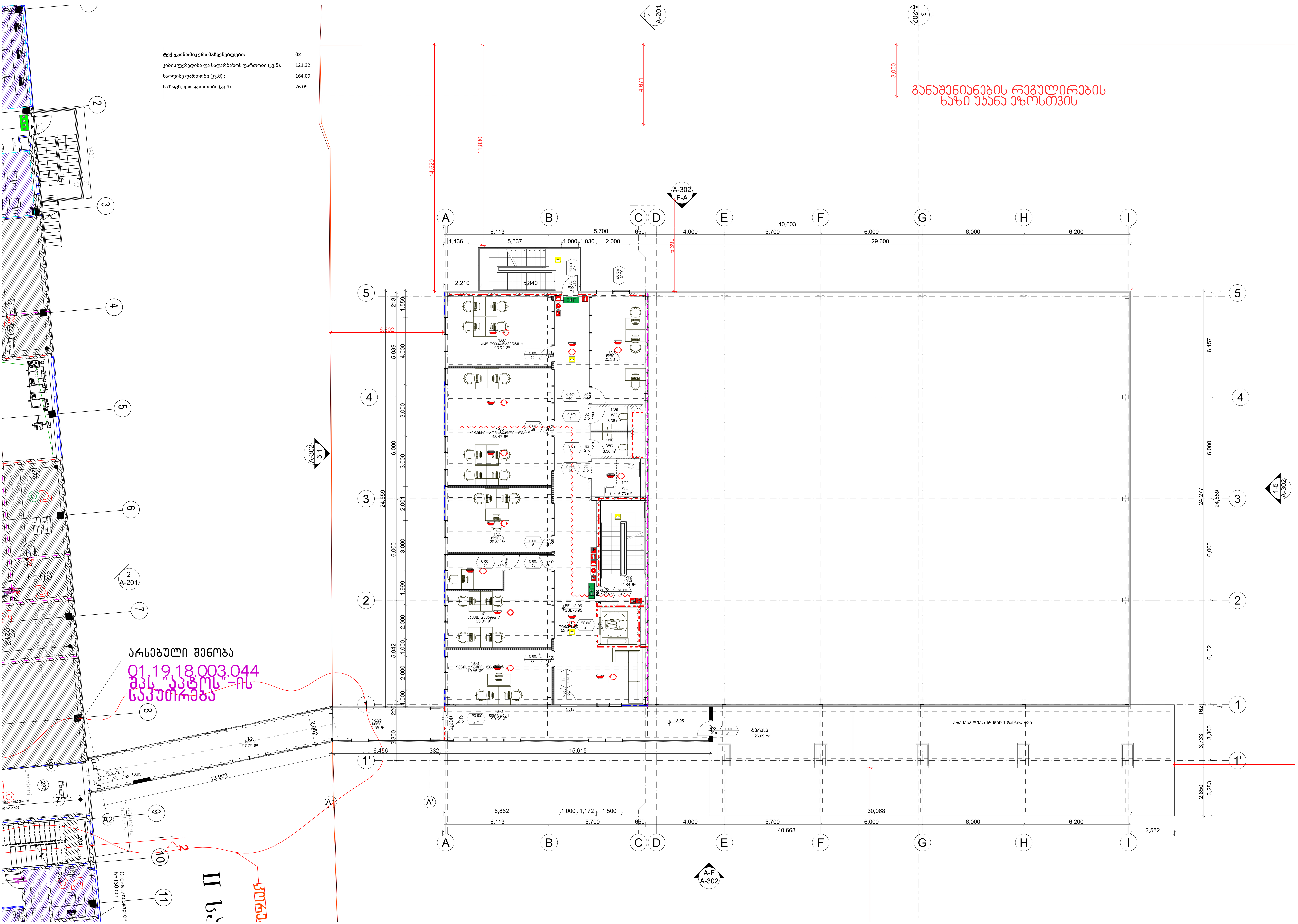

LEGENDS

ლობი — ოთახის სახელი
0/01 ნომერი — სართული/ოთახის
±0.000 / -0.150 — მოპირკეთებული იატაკის ნიშნული; კონსტრუქციული ფილის ნიშნული
±0.000 — მოპირკეთებული იატაკის ნიშნული
1 / A- — დეტალის №; ნახაზის კოდი
1 / A-200 — ჭრილის №; ნახაზის კოდი
WG00/WB00 — კედლის ტიპი
FLR00 — იატაკის ტიპი

ბეტონის კედელი
ბლოკის კედელი
თაბაშირმუყაოს კედელი

გასასვლელებს შორის დაცილება
3 საათიანი ცეცხლმედეგობა
2 საათიანი ცეცხლმედეგობა
1 საათიანი ცეცხლმედეგობა
სახანძრო სახელო

სახანძრო სომბოლოს აღმიშვნელი

	სახანძრო მილდგარი
	წყლის დასალევი შადრევანი
	სახანძრო მისაერთებელი
	ხელის ცეცხლმაქრი
	ხელით სამართავი სახანძრო განგაშის ღილაკი
	დამკავებელთა შეტყობინების სისტემა
	ორმხრივი კავშირის სისტემა
	კვამლის ავტომატური აღმომჩენი
	კვამლის მორეაგირე მაუწყებელი
	ავტოსაშხეფი სისტემა
	ალტერნატიული ავტოსაშხეფი სისტემა
	ავარიული განათება
	საავარიო განათება
	ჰაერის დაწნევის სისტემა
	მექანიკური განიავება
	ხმოვანი განგაშის სისტემა
	სახანძრო ჰიდრანტი
შშმპ გასასვლელი	მიკროავტობუსის პარკინგთან მისაწვდომი გასასვლელი ნიშანი
სართულის აბრა	სართულის ამოსაცნობი ნიშანი
თავშესაფრის გამოყენების წესები	ნიშანი საგანგებო ვითარებაში ფართობის გამოყენების შესახებ
თავშესაფრის ფართობი	თავშესაფრის ფართობის ნიშანი
გასასვლელი EXIT	გასასვლელის ნიშანი ბრაილით
EXIT	გასასვლელის აღმნიშვნელი განათებული ნიშანი

ზოგადი შენიშვნები

დაუშვებელია ნახაზის გადაზომვა.
ნებისმიერი ხარვეზის/უზუსტობის აღმოჩენის შემთხვევაში დაუყოვნებლივ უნდა ეცნობოს საპროექტო ორგანიზაციას.
ყველა ზომა მოცემულია მილიმეტრებში.
ეს დოკუმენტაცია ინტელექტუალური საკუთრებაა.
ნებისმიერი არასანქცირებული გამოყენება, გამჟღავნება, გავრცელება ან დუბლირება ნებისმიერი ინფორმაციის, შეიძლება გამოიწვიოს პასუხისგებლობა მოქმედი კანონმდებლობის მიხედვით.

არქიტექტორი	პროექტის მენეჯერი	დამკვეთი	პროექტი	სათაური	სტატუსი			გვ.№
TRIA Architecture		შპს "აკტოსი"	აკტოსის საწყობი	1. ხანძარსაწინააღმდეგო გეგმა +3.95 ნიშნულზე	არქიტექტურული პროექტი	რევიზია	00	A-102 ხგ
						თარიღი	25.03.2024	
						ფორმატი	A1	
						მასშტაბი	1:105.26	

2 სართული:
ტექ.-ეკონომიკური მაჩვენებლები: **82**

ციბის უკრედისა და სადარბაზოს ფართობი (კვ.მ).: 76.74
საოფისე ფართობი (კვ.მ).: 171.35

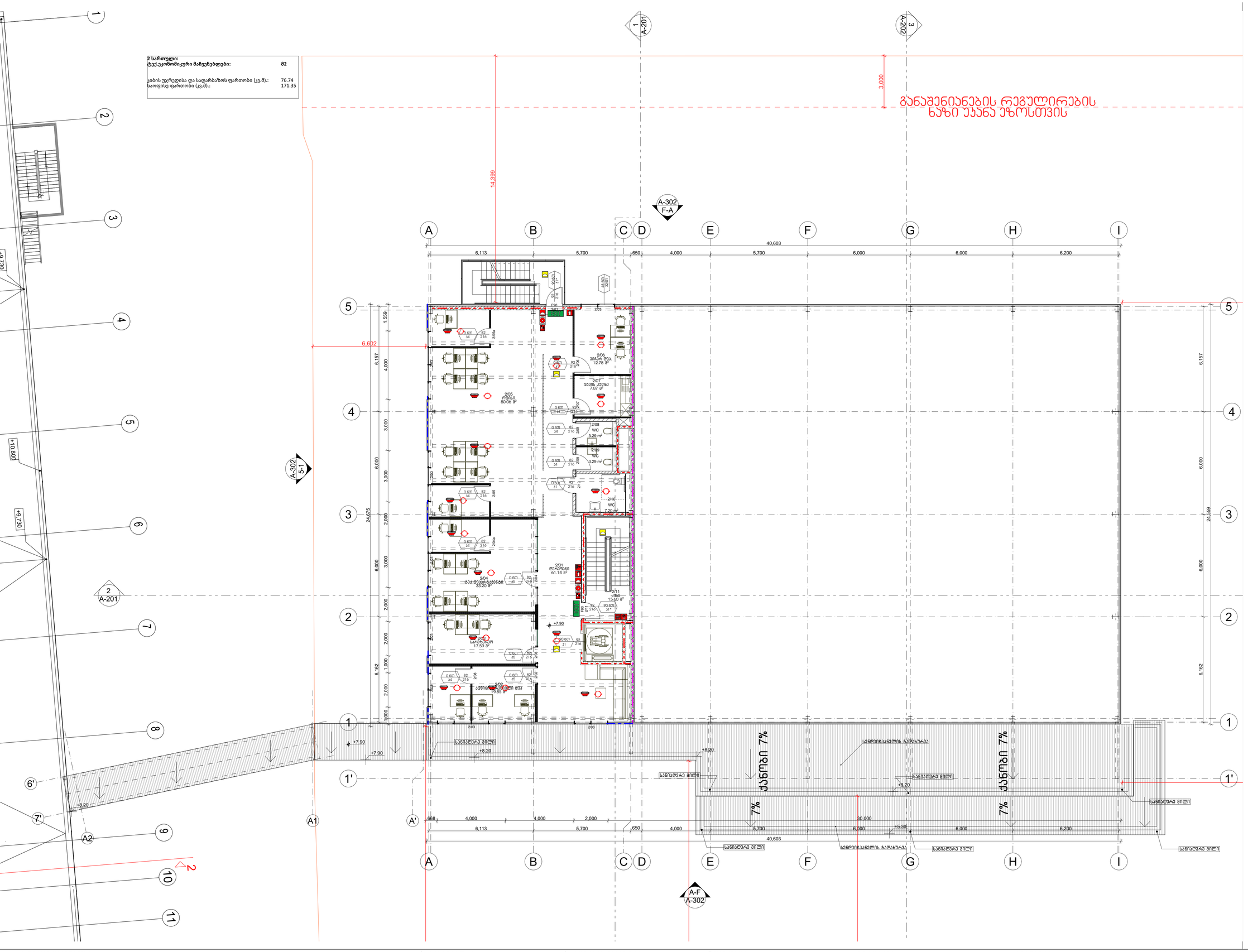

LEGENDS

- ლოგი — ოთახის სახელი
- QO1 ნომერი — სართული/ოთახის
- ±0.000 / -0.150 — მოპირკეთებული იატაკის ნიშნული / კონსტრუქციული ფილის ნიშნული
- ±0.000 — მოპირკეთებული იატაკის ნიშნული
- 1 / A- — დეტალის № ნახაზის კოდი
- 1 / A-200 — ჭრილის № ნახაზის კოდი
- WG00/WB00 — კედლის ტიპი
- FLR00 — იატაკის ტიპი

- ბეტონის კედელი
- ბლოკის კედელი
- თაბაშირმუყაოს კედელი

82 / 235 — 90 wT / k1 — karis Tavisufali sigane / xanZarmedegoba / karis numeracia / karis Tavisufali simaRle

- გასასვლელებს შორის დაცილება
- 3 საათიანი ცეცხლმედეგობა
- 2 საათიანი ცეცხლმედეგობა
- 1 საათიანი ცეცხლმედეგობა
- სახანძრო სახელო

სახანძრო სიმბოლოს აღმნიშვნელი

	სახანძრო მილდგარი
	წყლის დასალევი შადრევანი
	სახანძრო მისაერთებელი
	ხელის ცეცხლმაქრი
	ხელით სამართავი სახანძრო განგაშის ღილაკი
	დამკავებელთა შეტყობინების სისტემა
	ორმხრივი კავშირის სისტემა
	კვამლის ავტომატური აღმომჩენი
	კვამლის მორეაგირე მაუწყებელი
	ავტოსაშხეფი სისტემა
	ალტერნატიული ავტოსაშხეფი სისტემა
	ავარიული განათება
	საავარიო განათება
	ჰაერის დაწნევის სისტემა
	მექანიკური განიავება
	ხმოვანი განგაშის სისტემა
	სახანძრო ჰიდრანტი
მმმ გასასვლელი	მიკროავტობუსის პარკინგთან მისაწვდომი გასასვლელი ნიშანი
სართულის ამოსაცნობი	სართულის ამოსაცნობი ნიშანი
თავშესაფრის გამოყენების წესები	ნიშანი საგანგებო ვითარებაში ფართობის გამოყენების შესახებ
თავშესაფრის ფართობი	თავშესაფრის ფართობის ნიშანი
გასასვლელი EXIT	გასასვლელის ნიშანი ბრაილით
EXIT	გასასვლელის აღმნიშვნელი განათებული ნიშანი

ზოგადი შენიშვნები

დაუშვებელია ნახაზის გადაზომვა.
ნებისმიერი ხარვეზის/უზუსტობის აღმოჩენის შემთხვევაში დაუყოვნებლივ უნდა ეცნობოს საპროექტო ორგანიზაციას.
ყველა ზომა მოცემულია მილიმეტრებში.
ეს დოკუმენტაცია ინტელექტუალური საკუთრებაა.
ნებისმიერი არასანქცირებული გამოყენება, გავრცელება ან დუბლირება ნებისმიერი ინფორმაციის, შეიძლება გამოიწვიოს პასუხისგებლობა მოქმედი კანონმდებლობის მიხედვით.

არქიტექტორი	TRIA Architecture
პროექტის მენეჯერი	
დამკვეთი	შპს "აპტოსი"
პროექტი	აპტოსის საწყობი
სათაური	2. ხანძარსაწინააღმდეგო გეგმა +7.90 ნიშნულზე
სტატუსი	არქიტექტურული პროექტი
რევიზია	00
თარიღი	25.03.2024
ფორმატი	A1
მასშტაბი	1:100
გვ.№	A-103 ხგ

ტექ.ეკონომიკური მაჩვენებლები:	#2
სასაწყობე ფართობი (კვ.მ).:	225.37
კიბის უჯრედისა და სადარბაზოს ფართობი (კვ.მ).:	15.63
დამხმარე ფართობი (კვ.მ).:	26.28

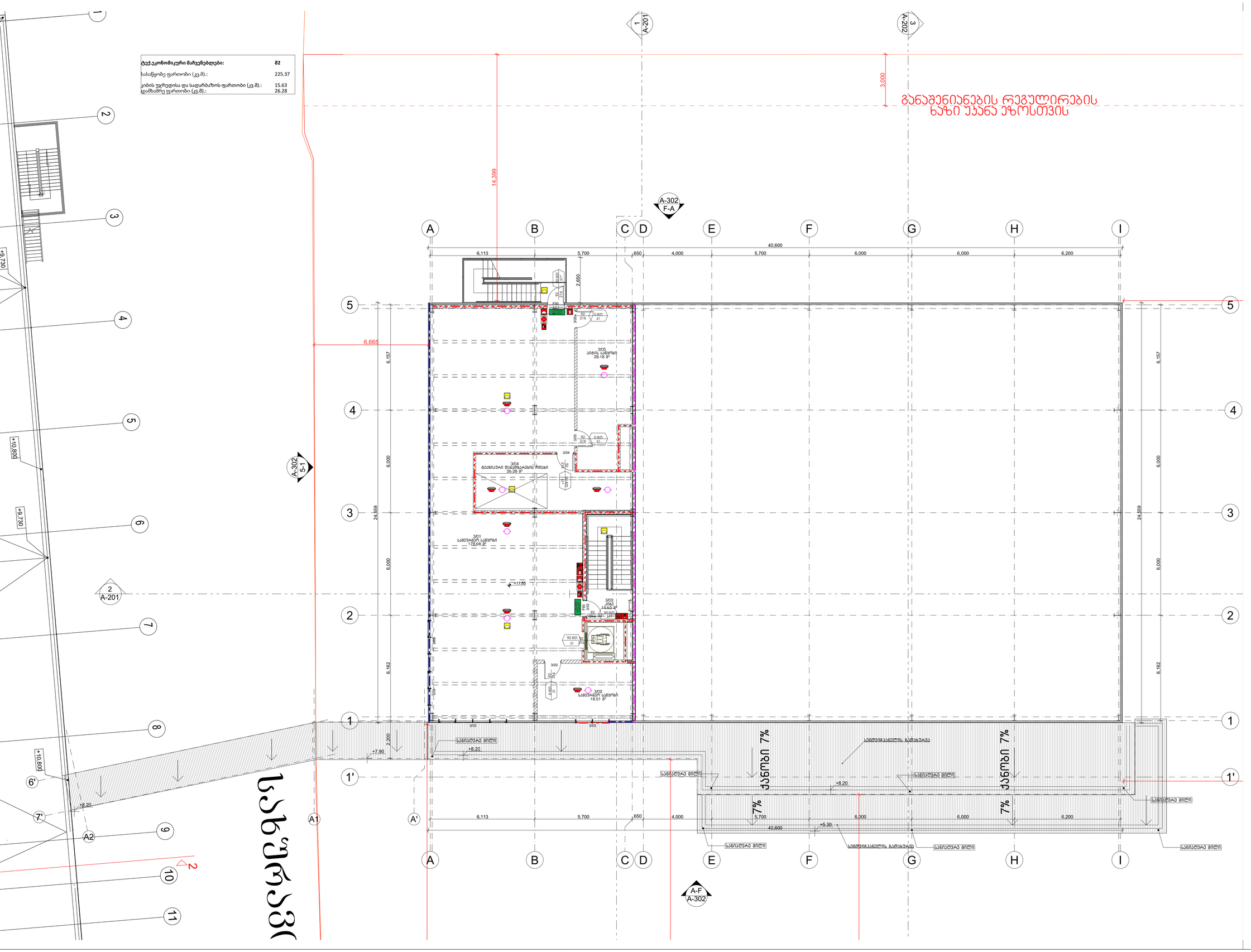

LEGENDS

ოთახი — ოთახის სახელი
001 — სართული/ოთახის ნომერი

±0.000 / -0.150 — მოპირკეთებული იატაკის ნიშნული კონსტრუქციული ფილის ნიშნული
±0.000 — მოპირკეთებული იატაკის ნიშნული

1 / A-… — დეტალის № ნახაზის კოდი

1 / A-200 — ჭრილის № ნახაზის კოდი

WG00/WB00 — კედლის ტიპი

FLR00 — იატაკის ტიპი

- ბეტონის კედელი
- აგურის კედელი
- თაბაშირმუყაოს კედელი

82 / 235 — 90 wT / k1
karis Tavisufali sigane
xanZarmedegoba
karis numeracia
karis Tavisufali simaRle

- გასასვლელებს შორის დაცილება
- 3 საათიანი ცეცხლმედეგობა
- 2 საათიანი ცეცხლმედეგობა
- 1 საათიანი ცეცხლმედეგობა
- სახანძრო სახელო

სახანძრო სიმბოლოს აღმიშნველი

	სახანძრო მილდგარი
	წყლის დასალევი შადრევანი
	სახანძრო მისაერთებელი
	ხელის ცეცხლმაქრი
	ხელით სამართავი სახანძრო განგაშის ღილაკი
	დამკავებელთა შეტყობინების სისტემა
	ორმხრივი კავშირის სისტემა
	კვამლის ავტომატური აღმომჩენი
	კვამლის მორეაგირე მაუწყებელი
	ავტოსაშხეფი სისტემა
	ალტერნატიული ავტოსაშხეფი სისტემა
	ავარიული განათება
	საავარიო განათება
	ჰაერის დაწნევის სისტემა
	მექანიკური განიავება
	ხმოვანი განგაშის სისტემა
	სახანძრო ჰიდრანტი
მმმ გასასვლელი	მიკროავტობუსის პარკინგთან მისაწვდომი გასასვლელი ნიშანი
სართულის ამრა	სართულის ამოსაცნობი ნიშანი
თავშესაფრის გამოყენების წესები	ნიშანი საგანგებო ვითარებაში ფართობის გამოყენების შესახებ
თავშესაფრის ფართობი	თავშესაფრის ფართობის ნიშანი
გასასვლელი EXIT	გასასვლელის ნიშანი ბრაილით
EXIT	გასასვლელის აღმნიშვნელი განათებული ნიშანი

ზოგადი შენიშვნები

დაუშვებელია ნახაზის გადაზომვა.
ნებისმიერი ხარვეზის/უზუსტობის აღმოჩენის შემთხვევაში დაუყოვნებლივ უნდა ეცნობოს საპროექტო ორგანიზაციას.
ყველა ზომა მოცემულია მილიმეტრებში.
ეს დოკუმენტაცია ინტელექტუალური საკუთრებაა.
ნებისმიერი არასანქცირებული გამოყენება, გამქღვანება, გავრცელება ან დუბლირება ნებისმიერი ინფორმაციის, შეიძლება გამოიწვიოს პასუხისგებლობა მოქმედი კანონმდებლობის მიხედვით.

არქიტექტორი	TRIA Architecture
პროექტის მენეჯერი	
დამკვეთი	შპს "აპტოსი"
პროექტი	აპტოსის საწყობი
სათაური	3. ხანძარსაწინააღმდეგო გეგმა +11.85 ნიშნულზე
სტატუსი	არქიტექტურული პროექტი
რევიზია	00
თარიღი	25.03.2024
ფორმატი	A1
მასშტაბი	1:100
გვ.№	A-104 ხგ

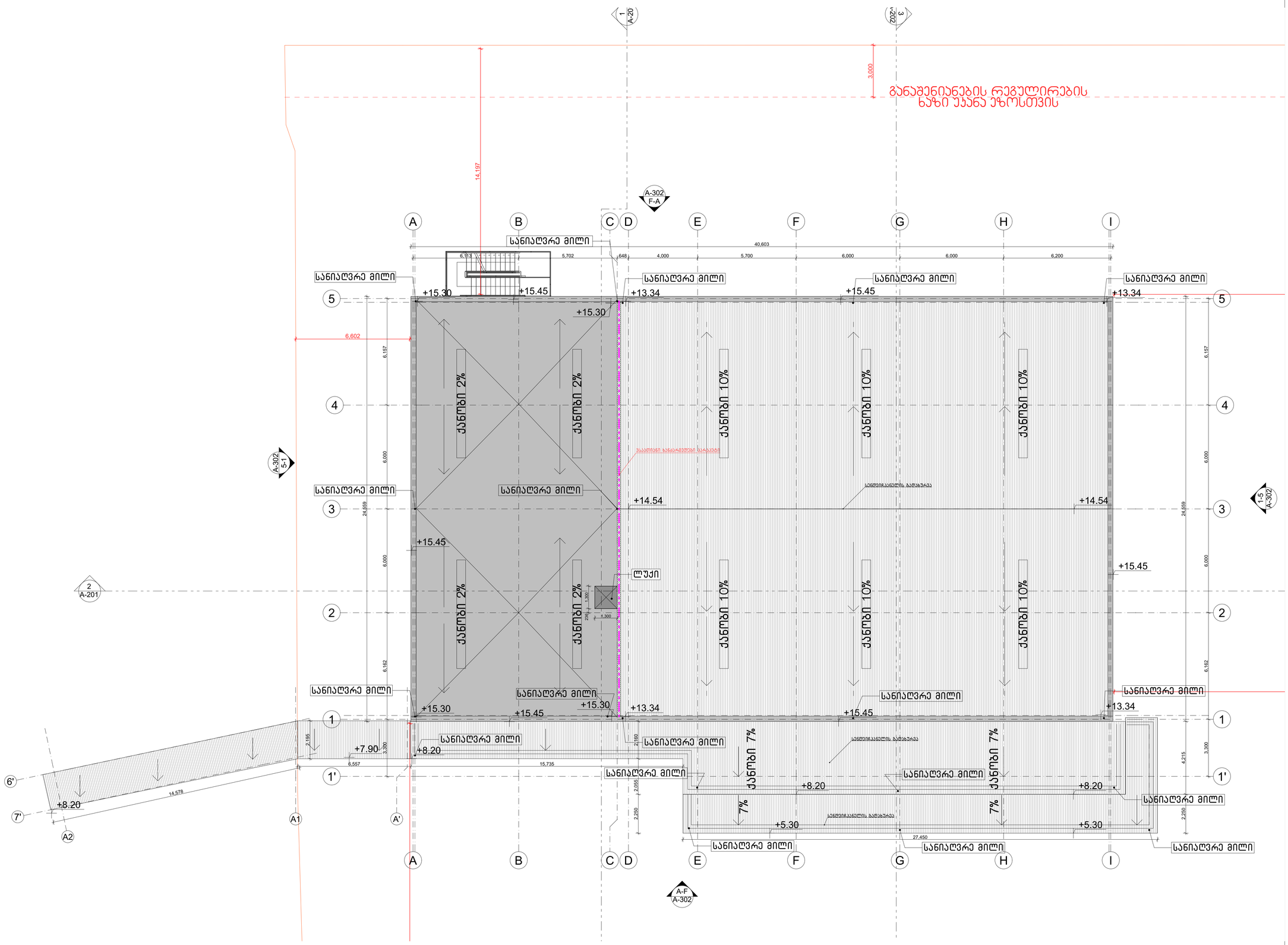

LEGENDS

ოთახი — ოთახის სახელი
001 ნომერი — სართული/ოთახის

±0.000 -0.150 — მოპირკეთებული იატაკის ნიშნული / კონსტრუქციული ფილის ნიშნული
±0.000 — მოპირკეთებული იატაკის ნიშნული
1 / A- — დეტალის № ნახაზის კოდი
1 / A-200 — ჭრილის № ნახაზის კოდი
WG00/WB00 — კედლის ტიპი
FLR00 — იატაკის ტიპი

ბეტონის კედელი
ბლოკის კედელი
თაბაშირგვარაოს კედელი

82 / 235 — 90 wT / k1
karis Tavisufali sigane
xanZarmedegoba
karis numeracia
karis Tavisufali simaRle
გასასვლელებს შორის დაცილება
3 საათიანი ცეცხლმედეგობა
2 საათიანი ცეცხლმედეგობა
1 საათიანი ცეცხლმედეგობა
სახანძრო სახელო

სახანძრო სიმბოლოს აღმიშნველი

	სახანძრო მილდგარი
	წყლის დასალევი შადრევანი
	სახანძრო მისაერთებელი
	ხელის ცეცხლმაქრი
	ხელით სამართავი სახანძრო განგაშის ღილაკი
	დამკავებელთა შეტყობინების სისტემა
	ორმხრივი კავშირის სისტემა
	კვამლის ავტომატური აღმომჩენი
	კვამლის მორეაგირე მაუწყებელი
	ავტოსაშხეფი სისტემა
	ალტერნატიული ავტოსაშხეფი სისტემა
	ავარიული განათება
	საავარიო განათება
	ჰაერის დაწნევის სისტემა
	მექანიკური განიავება
	ხმოვანი განგაშის სისტემა
	სახანძრო ჰიდრანტი
B883 გასასვლელი	მიკროავტობუსის პარკინგთან მისაწვდომი გასასვლელი ნიშანი
სართულის ამოსაცნობი	სართულის ამოსაცნობი ნიშანი
თავშესაფრის გამოყენების წესები	ნიშანი საგანგებო ვითარებაში ფართობის გამოყენების შესახებ
თავშესაფრის ფართობი	თავშესაფრის ფართობის ნიშანი
გასასვლელი EXIT	გასასვლელის ნიშანი ბრაილით
EXIT	გასასვლელის აღმნიშვნელი განათებული ნიშანი

ზოგადი შენიშვნები

დაუშვებელია ნახაზის გადაზომვა.
ნებისმიერი ხარვეზის/შეზუსტობის აღმოჩენის შემთხვევაში დაუყოვნებლივ უნდა ეცნობოს საპროექტო ორგანიზაციას.
ყველა ზომა მოცემულია მილიმეტრებში.
ეს დოკუმენტაცია ინტელექტუალური საკუთრებაა.
ნებისმიერი არასანქცირებული გამოყენება, გამძღავნება, გავრცელება ან დუბლირება ნებისმიერი ინფორმაციის, შეიძლება გამოიწვიოს პასუხისგებლობა მოქმედი კანონმდებლობის მიხედვით.

არქიტექტორი: TRIA Architecture

პროექტის მენეჯერი:

დამკვეთი: შპს "აპტოსი"

პროექტი: აპტოსის საწყობი

სათაური: 4. ხანძარსაწინააღმდეგო გეგმა +11.85 ნიშნულზე

სტატუსი: არქიტექტურული პროექტი

რევიზია	00
თარიღი	25.03.2024
ფორმატი	A1
მასშტაბი	1:105.26

გვ.№ A-105 ხგ

მისაწვდომი ტუალეტი საოფისე სივრცეში

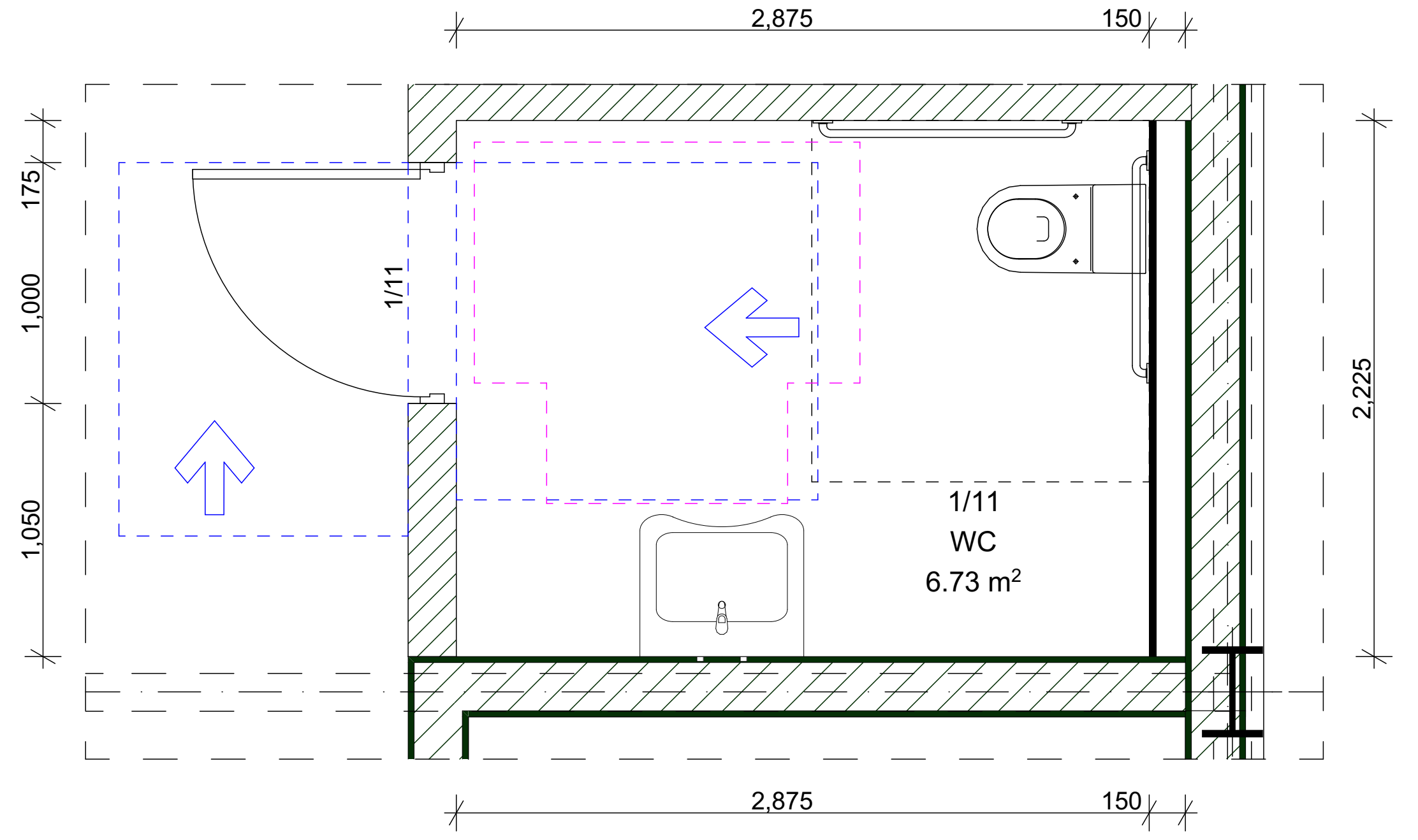

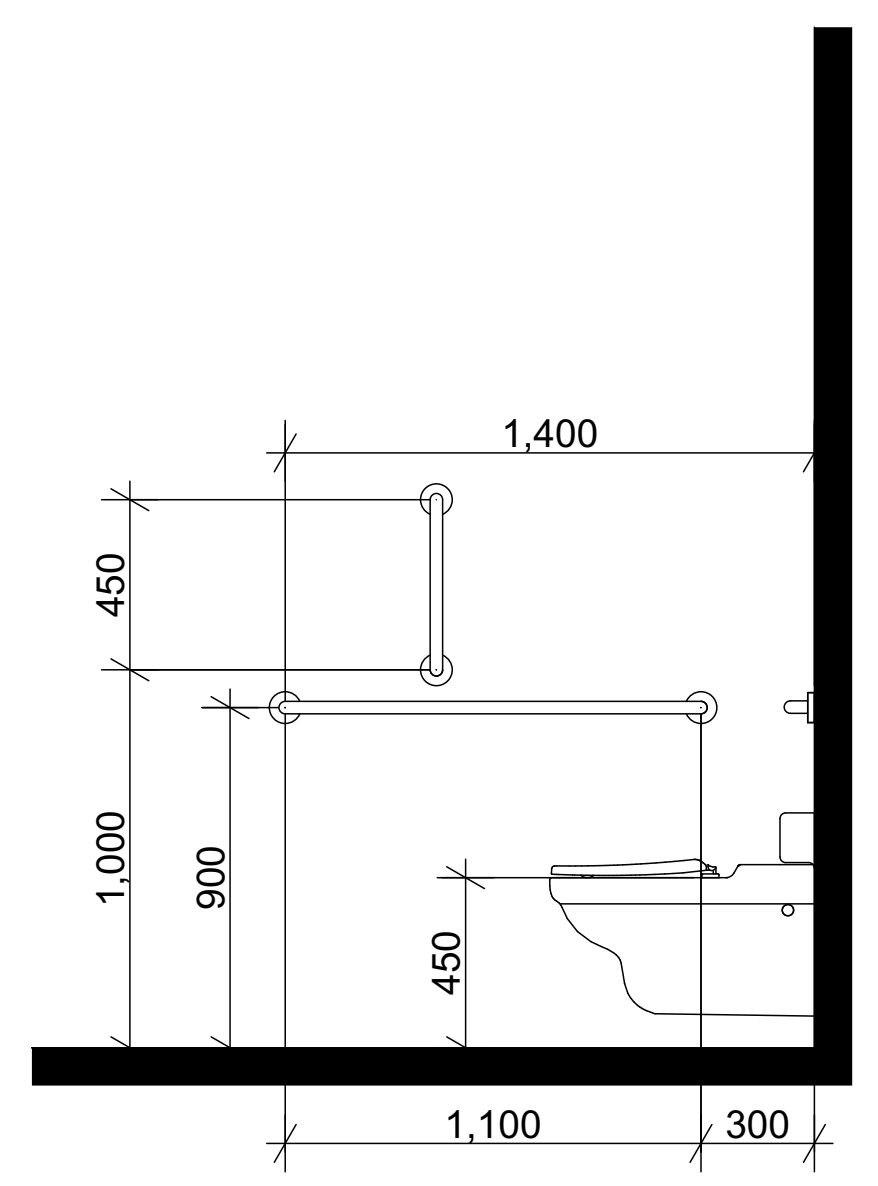

604.5.1. უნიტაზთან დამონტაჟებული ხელმოსაჭიდი ძელი გვერდითა კედელზე

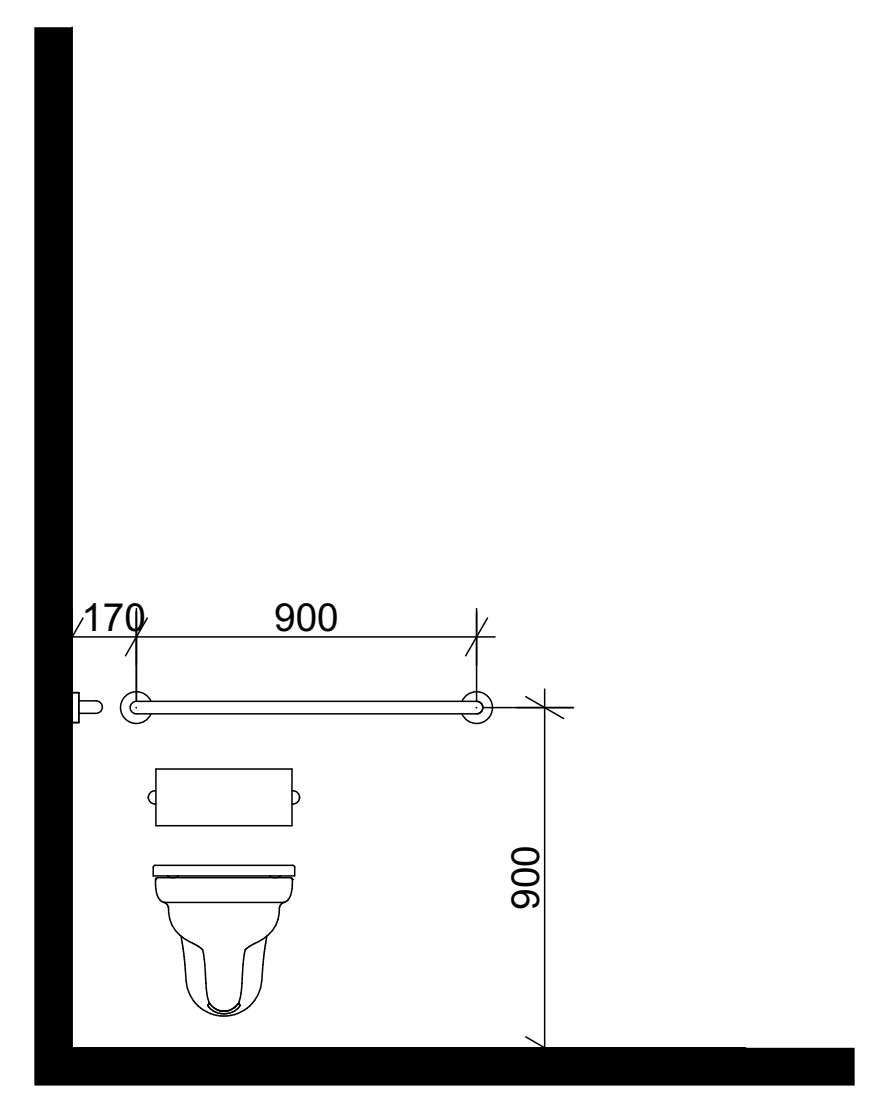

604.5.2. უნიტაზთან დამონტაჟებული ხელმოსაჭიდი ძელი უკანა კედელზე

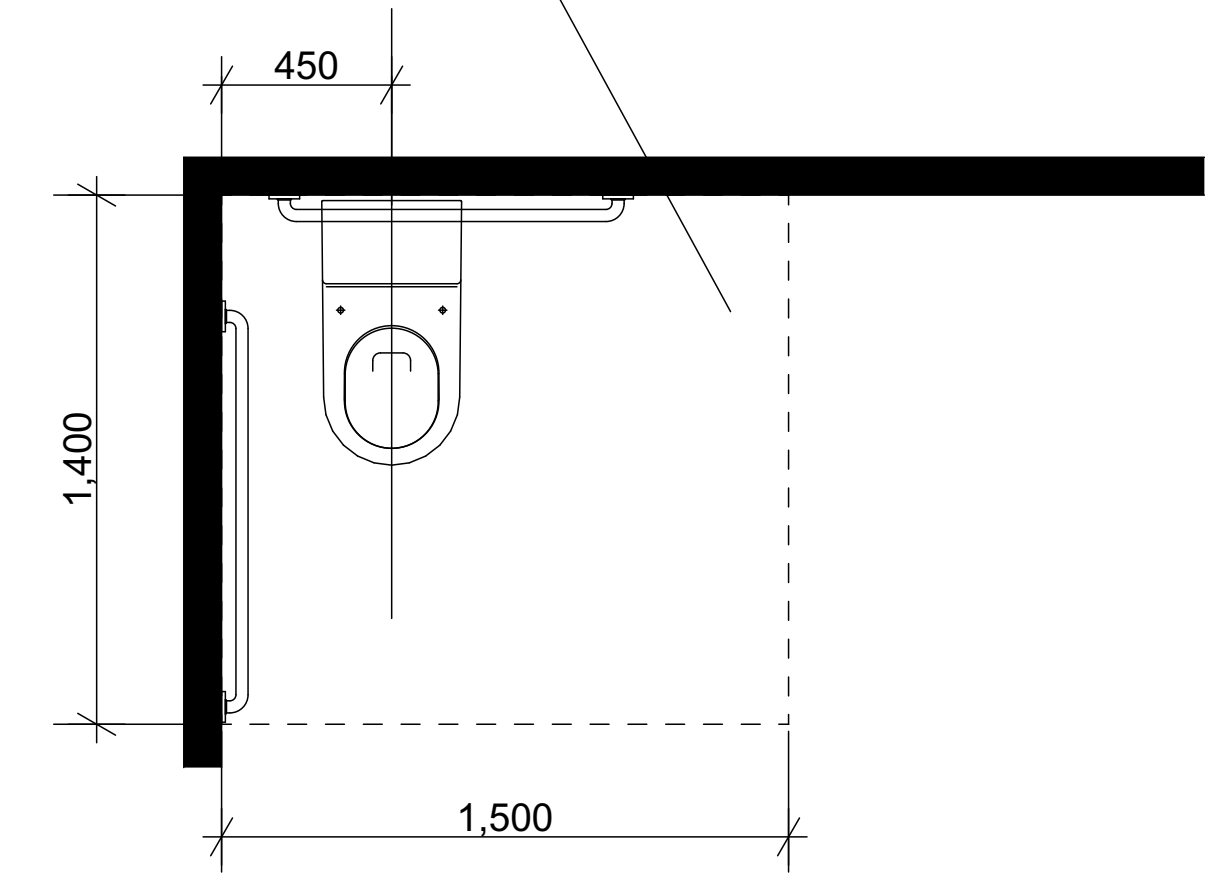

604.3 უნიტაზისთვის განკუთვნილი თავისუფალი სივრცის ზომა

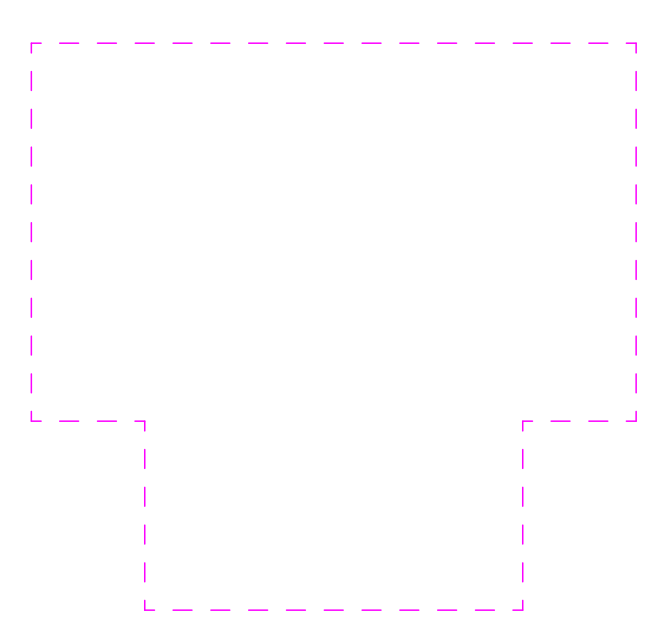

T ფორმის მოსატრიალებელი სივრცე
ვარიანტი 3

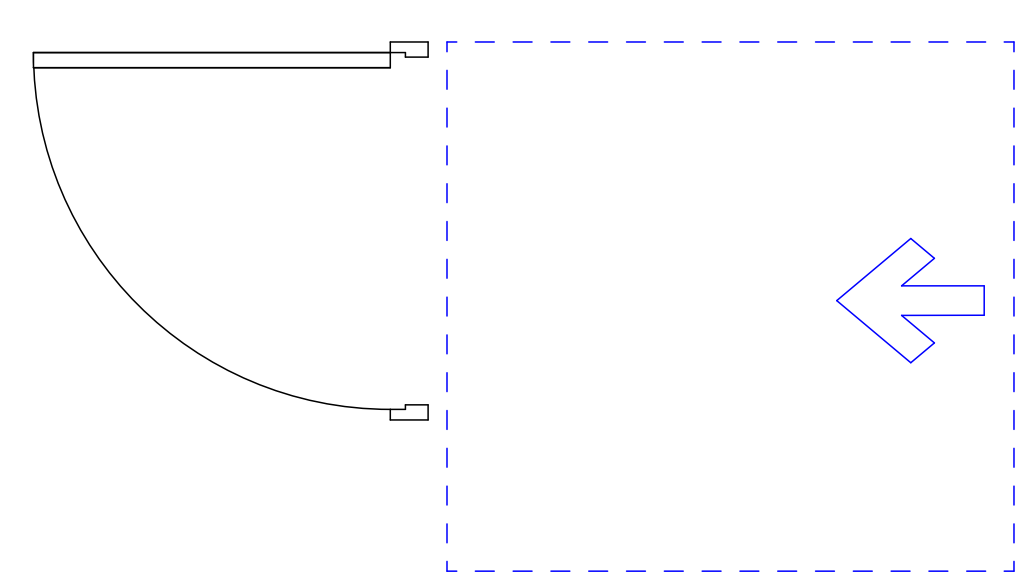

თავისუფალი სივრცე კართან მანევრირებისთვის
- ანჯამიანი კარი
წინიდან მისაწვდომი - გამოწევით გაღება

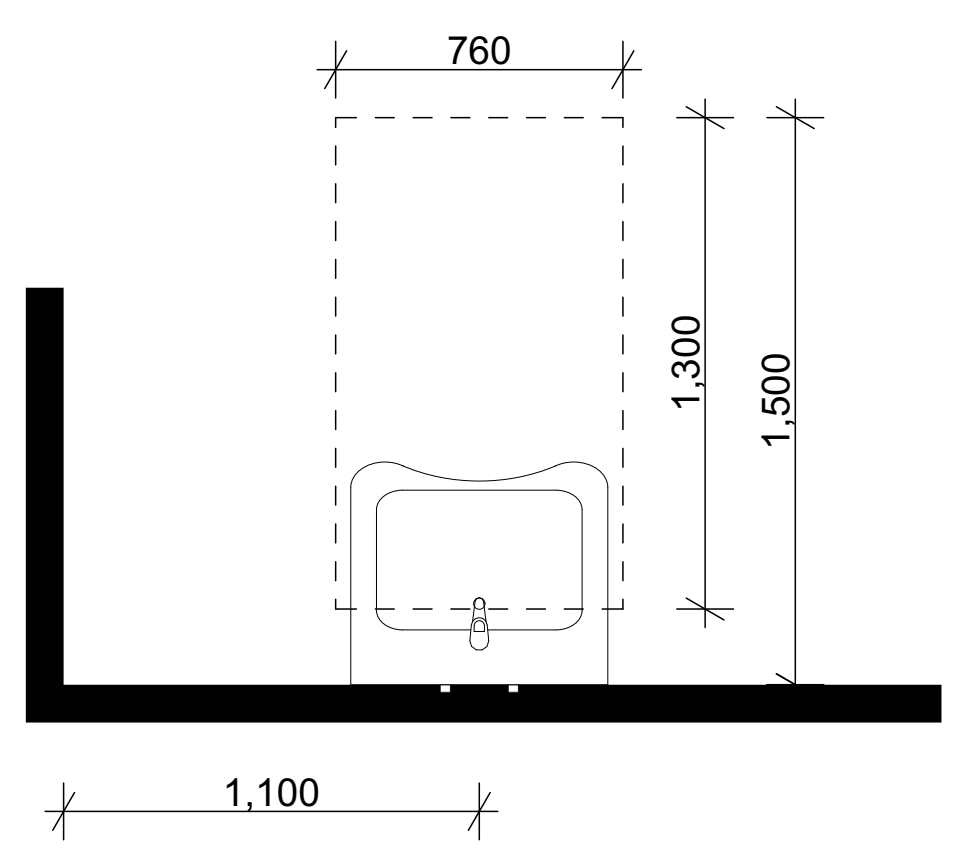

ხელსაბანის მდებარეობა

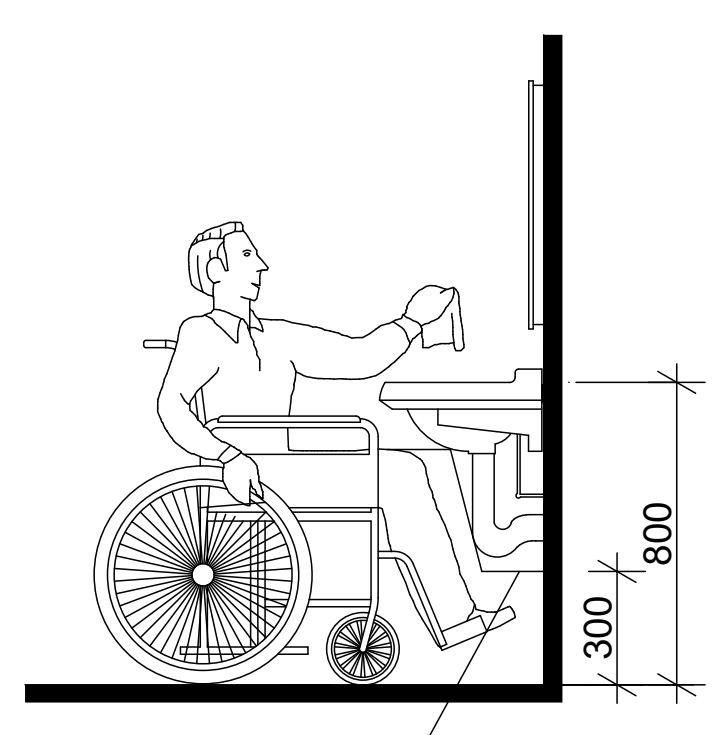

606.3 ხელსაბანებისა და ნიჟარების სიმაღლე

LEGENDS

ლობი	ოთახის სახელი
0/01 ნომერი	სართული/ოთახის
±0.000 / -0.150	მოპირკეთებული იატაკის ნიშნული / კონსტრუქციული ფილის ნიშნული
±0.000	მოპირკეთებული იატაკის ნიშნული
1 / A-	დეტალის № / ნახაზის კოდი
1 / A-200	ჭრილის № / ნახაზის კოდი
WG00/WB00	კედლის ტიპი
FLR00	იატაკის ტიპი
	ბეტონის კედელი
	ბლოკის კედელი
	თაბაშირმუყაოს კედელი

ზოგადი შენიშვნები	დაუშვებელია ნახაზის გადაზომვა. ნებისმიერი ხარვეზის/უზუსტობის აღმოჩენის შემთხვევაში დაუყოვნებლივ უნდა ეცნობოს საპროექტო ორგანიზაციას. ყველა ზომა მოცემულია მილიმეტრებში. ეს დოკუმენტაცია ინტელექტუალური საკუთრებაა. ნებისმიერი არასანქცირებული გამოყენება, გამჟღავნება, გავრცელება ან დუბლირება ნებისმიერი ინფორმაციის, შეიძლება გამოიწვიოს პასუხისმგებლობა მოქმედი კანონმდებლობის მიხედვით.
არქიტექტორი	TRIA Architecture
პროექტის მენეჯერი	
დამკვეთი	მისაწვდომი ტუალეტი / შპს "ეკოტური"
პროექტი	აპტოსის საწყობი
სათაური	დეტალური ნახაზები
სტატუსი	არქიტექტურული პროექტი
რევიზია	00
თარიღი	25.03.2024
ფორმატი	A2
მასშტაბი	1:40
გვ.№	A-901

ორმხრივი კავშირის გამოყენების წესები, ნიშანი უნდა გაიკრას თავშესაფრის ფართობებთან

გზა-კიბის ამოსაცნობის ნიშანი, გზა-კიბის საზღვრებში, დერეფანში გამავალი კარის საკეტის მომიჯნავედ

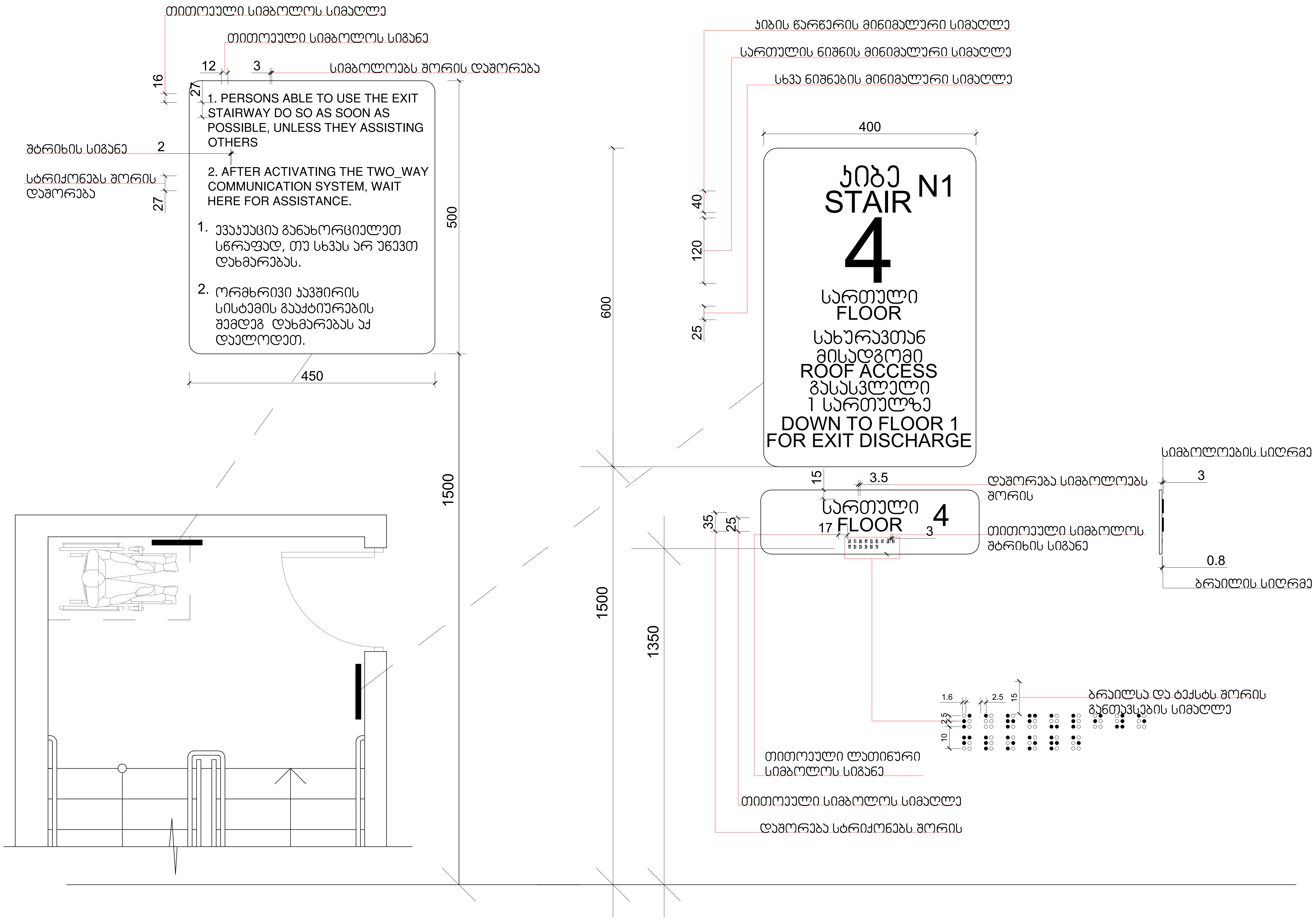

LEGENDS

ლობი	ოთახის სახელი
0/01 ნომერი	სართული/ოთახის
±0.000 / -0.150	მოპირკეთებული იატაკის ნიშნული / კონსტრუქციული ფილის ნიშნული
±0.000	მოპირკეთებული იატაკის ნიშნული
1 / A-	დეტალის № / ნახაზის კოდი
1 / A-200	ჭრილის № / ნახაზის კოდი
WG00/WB00	კედლის ტიპი
FLR00	იატაკის ტიპი
	ბეტონის კედელი
	ბლოკის კედელი
	თაბაშირმუყაოს კედელი

ზოგადი შენიშვნები

დაუშვებელია ნახაზის გადაზომვა.
ნებისმიერი ხარვეზის/უზუსტობის აღმოჩენის შემთხვევაში დაუყოვნებლივ უნდა ეცნობოს საპროექტო ორგანიზაციას.
ყველა ზომა მოცემულია მილიმეტრებში.
ეს დოკუმენტაცია ინტელექტუალური საკუთრებაა.
ნებისმიერი არასანქცირებული გამოყენება, გამჟღავნება, გავრცელება ან დუბლირება ნებისმიერი ინფორმაციის, შეიძლება გამოიწვიოს პასუხისმგებლობა მოქმედი კანონმდებლობის მიხედვით.

არქიტექტორი	პროექტის მენეჯერი	დამკვეთი	პროექტი	სათაური	სტატუსი
TRIA Architecture		შპს "აპტოსი"	აპტოსის საწყობი	დეტალური ნახაზები	არქიტექტურული პროექტი

რევიზია	00
თარიღი	25.03.2024
ფორმატი	A2
მასშტაბი	1:5
გვ.№	A-902

ნიშანი ჰიქტოგრამებით, ამობურცული ნიშნებით და ბრაილით განთავსდება მისაწვდომ ტუალეტებთან კარის მომიჯნავედ

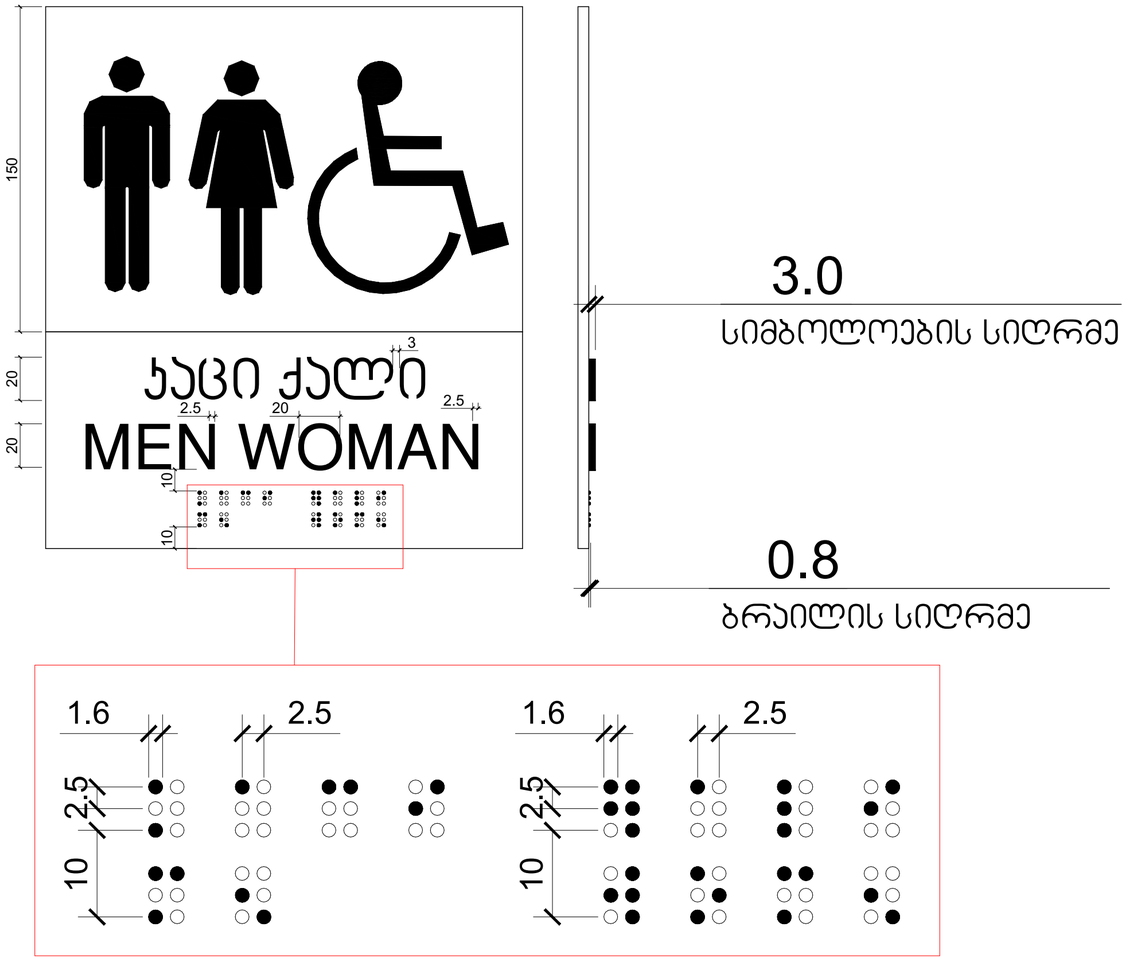

LEGENDS

- ოთახი — ოთახის სახელი
- G01 ნომერი — სართულოთახის
- ±0.000 / -0.150 — მოსარკეთებული იატაკის ნიშნული / კონსტრუქციული ფილის ნიშნული
- ±0.000 — მოსარკეთებული იატაკის ნიშნული
- 1 / A1 — დეტალის № ნახაზის კოდი
- 1 / A-200 — ჭრილის № ნახაზის კოდი
- WG00/WB00 — კედლის ტიპი
- FLR00 — იატაკის ტიპი
- ბეტონის კედელი
- ბლოკის კედელი
- თაბაშირმუყაოს კედელი

ზოგადი შენიშვნები

დაუშვებელია ნახაზის გაღაზომვა.
ნებისმიერი ხარვეზის/შეზუსტობის აღმოჩენის შემთხვევაში დაუყოვნებლივ უნდა ეცნობოს საპროექტო ორგანიზაციას.
ყველა ზომა მოცემულია მილიმეტრებში.
ეს დოკუმენტაცია ინტელექტუალური საკუთრებაა.
ნებისმიერი არასანქცირებული გამოყენება, გავრცელება ან დუბლირება ნებისმიერი ინფორმაციის, შეიძლება გამოიწვიოს პასუხისგებლობა მოქმედი კანონმდებლობის მიხედვით.

არქიტექტორი: TRIA Architecture	პროექტის მენეჯერი:	დამკვეთი: შპს "აპტოსი"	პროექტი: აპტოსის საწყობი	სათაური: დეტალური ნახაზები	სტატუსი: არქიტექტურული პროექტი	რევიზია 00 თარიღი 25.03.2024 ფორმატი A2 მასშტაბი 1:2

გვ.№ A-903

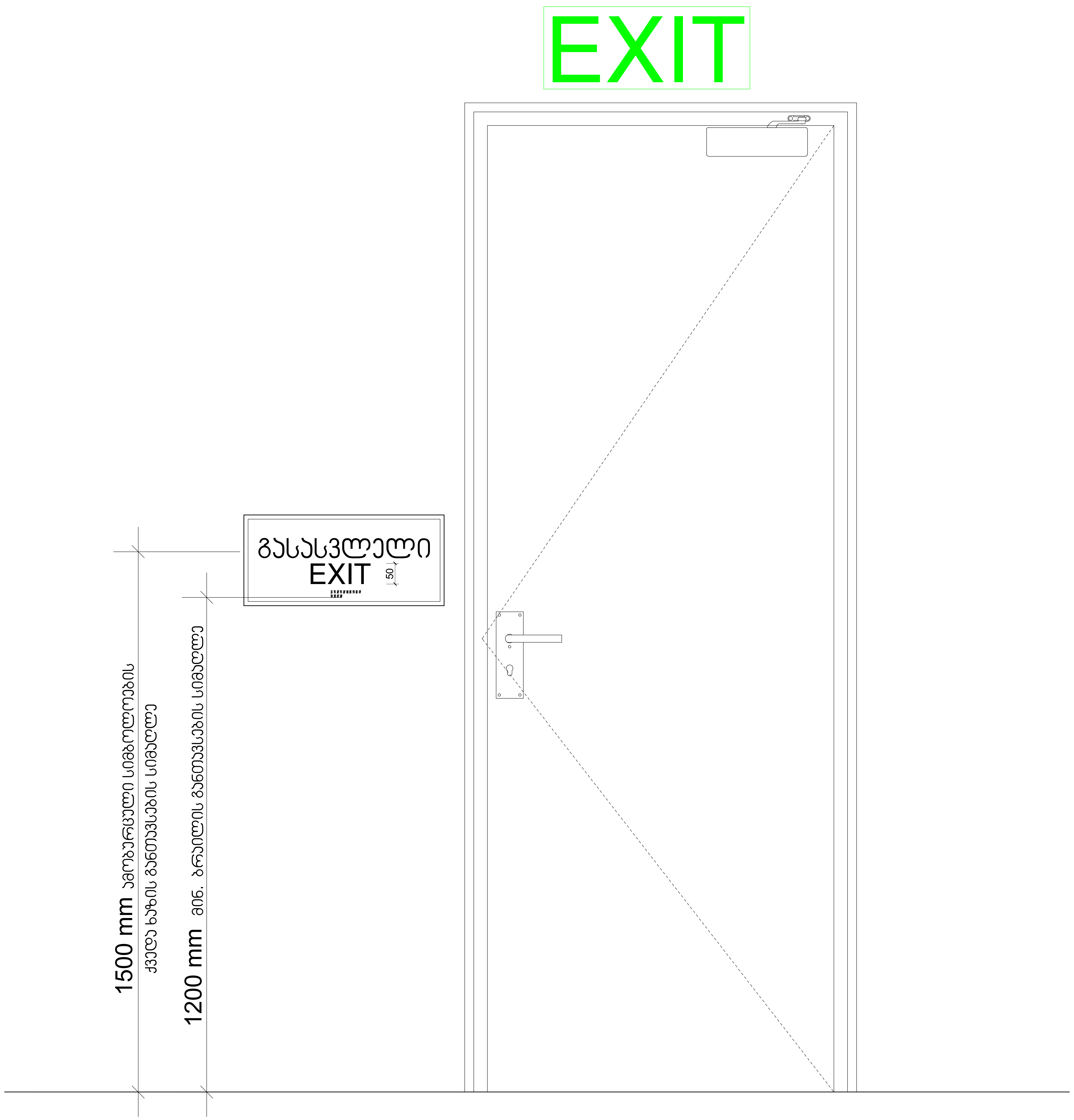

LEGENDS

ლობი	ოთახის სახელი
0/01 ნომერი	სართული/ოთახის
±0.000 / -0.150	მოპირკეთებული იატაკის ნიშნული / კონსტრუქციული ფილის ნიშნული
±0.000	მოპირკეთებული იატაკის ნიშნული
1 / A-	დეტალის № / ნახაზის კოდი
1 / A-200	ჭრილის № / ნახაზის კოდი
WG00/WB00	კედლის ტიპი
FLR00	იატაკის ტიპი
	ბეტონის კედელი
	ბლოკის კედელი
	თაბაშირმუყაოს კედელი

ზოგადი შენიშვნები

დაუშვებელია ნახაზის გადაზომვა.
ნებისმიერი ხარვეზის/უზუსტობის აღმოჩენის შემთხვევაში დაუყოვნებლივ უნდა ეცნობოს საპროექტო ორგანიზაციას.
ყველა ზომა მოცემულია მილიმეტრებში.

ეს დოკუმენტაცია ინტელექტუალური საკუთრებაა.
ნებისმიერი არასანქცირებული გამოყენება, გამჟღავნება, გავრცელება ან დუბლირება ნებისმიერი ინფორმაციის, შეიძლება გამოიწვიოს პასუხისმგებლობა მოქმედი კანონმდებლობის მიხედვით.

არქიტექტორი	პროექტის მენეჯერი	დამკვეთი	პროექტი	სათაური	სტატუსი			გვ.№
TRIA Architecture		შპს "აპტოსი"	აპტოსის საწყობი	დეტალური ნახაზები	არქიტექტურული პროექტი	რევიზია	00	A-904
						თარიღი	25.03.2024	
						ფორმატი	A2	
						მასშტაბი	1:10	

ნიშანი ამობურცული სიმბოლოებით და ბრაილით გზა-ჯიბის შესასვლელთან და გარეთ გამავალ ყველა კართან

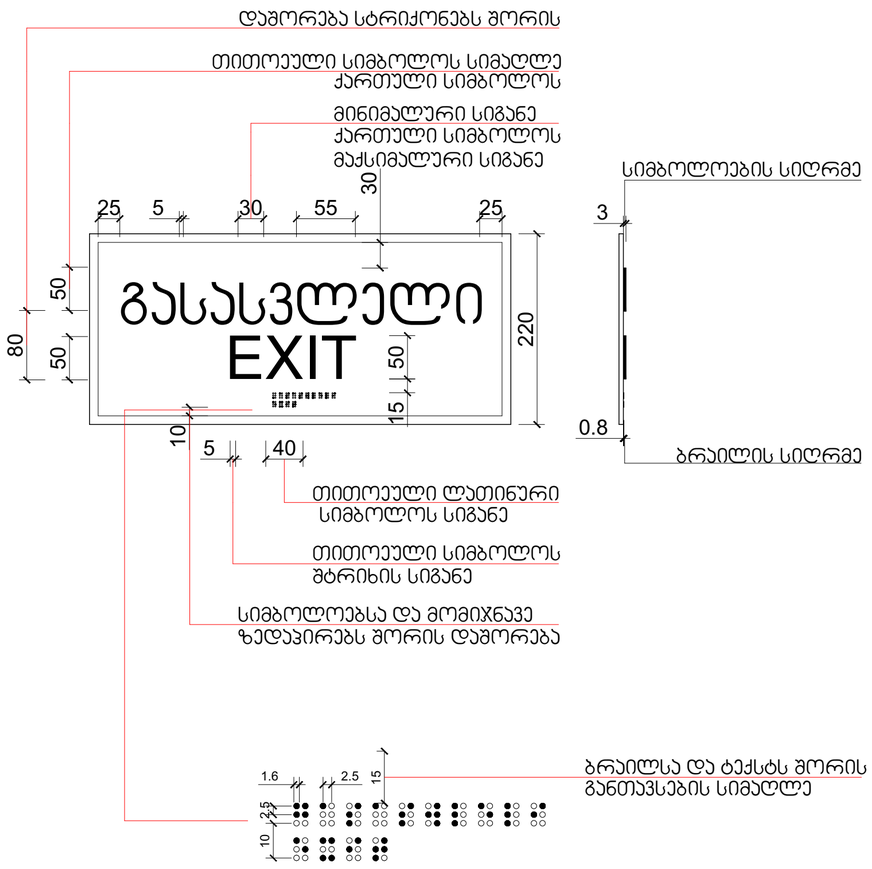

გასასვლელის განათებული ნიშანი

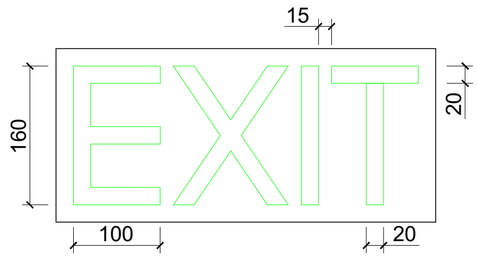

LEGENDS

- ლოგი — ობიექტის სახელი
- DO1 ნომერი — სართულის/ობიექტის
- ±0.000 / -0.150 — მოპირკეთებული იატაკის მინიშნული / კონსტრუქციული ფილის მინიშნული
- ±0.000 — მოპირკეთებული იატაკის მინიშნული
- 1 / A1 — დეტალის № ნახაზის კოდი
- 1 / A-200 — ჭრილის № ნახაზის კოდი
- WG00/WB00 — კედლის ტიპი
- FLR00 — იატაკის ტიპი
- ბეტონის კედელი
- ბლოკის კედელი
- თაბაშირმუყაოს კედელი

ზოგადი შენიშვნები

დაუშვებელია ნახაზის გადაზომვა.
ნებისმიერი ხარვეზის/უზუსტობის აღმოჩენის შემთხვევაში დაუყოვნებლივ უნდა ეცნობოს საპროექტო ორგანიზაციას.
ყველა ზომა მოცემულია მილიმეტრებში.
ეს დოკუმენტაცია ინტელექტუალური საკუთრებაა.
ნებისმიერი არასანქცირებული გამოყენება, გავრცელება, გავრცელება ან დუბლირება ნებისმიერი ინფორმაციის, შეიძლება გამოიწვიოს პასუხისგებლობა მოქმედი კანონმდებლობის მიხედვით.

არქიტექტორი	პროექტის მენეჯერი	დამკვეთი	პროექტი	სათაური	სტატუსი	რევიზია 00
TRIA Architecture		შპს "აპტოსი"	აპტოსის საწყობი	დეტალური ნახაზები	არქიტექტურული პროექტი	თარიღი 25.03.2024
						ფორმატი A2
						მასშტაბი 1:5

გვ.№ A-905

ნიშანი განთავსდება ლიფტის გამოსაძახებელ ღილაკთან



LEGENDS

ლობი	ოთახის სახელი
0/01	სართული/ოთახის ნომერი
±0.000 / -0.150	მოპირკეთებული იატაკის ნიშნული / კონსტრუქციული ფილის ნიშნული
±0.000	მოპირკეთებული იატაკის ნიშნული
1 / A-	დეტალის № / ნახაზის კოდი
1 / A-200	ჭრილის № / ნახაზის კოდი
WG00/WB00	კედლის ტიპი
FLR00	იატაკის ტიპი
	ბეტონის კედელი
	ბლოკის კედელი
	თაბაშირმუყაოს კედელი

ზოგადი შენიშვნები

დაუშვებელია ნახაზის გადაზომვა.
ნებისმიერი ხარვეზის/უზუსტობის აღმოჩენის შემთხვევაში დაუყოვნებლივ უნდა ეცნობოს საპროექტო ორგანიზაციას.
ყველა ზომა მოცემულია მილიმეტრებში.
ეს დოკუმენტაცია ინტელექტუალური საკუთრებაა.
ნებისმიერი არასანქცირებული გამოყენება, გამჟღავნება, გავრცელება ან დუბლირება ნებისმიერი ინფორმაციის, შეიძლება გამოიწვიოს პასუხისგებლობა მოქმედი კანონმდებლობის მიხედვით.

არქიტექტორი	პროექტის მენეჯერი	დამკვეთი	პროექტი	სათაური	სტატუსი			გვ.№
TRIA Architecture		შპს "აპტოსი"	აპტოსის საწყობი	დეტალური ნახაზები	არქიტექტურული პროექტი	რევიზია	00	A-906
						თარიღი	25.03.2024	
						ფორმატი	A2	
						მასშტაბი	1:5	

ნიშანი განთავსდება
გზა-ჯიბის საზღვრებში ჯარის მომიჯნავედ

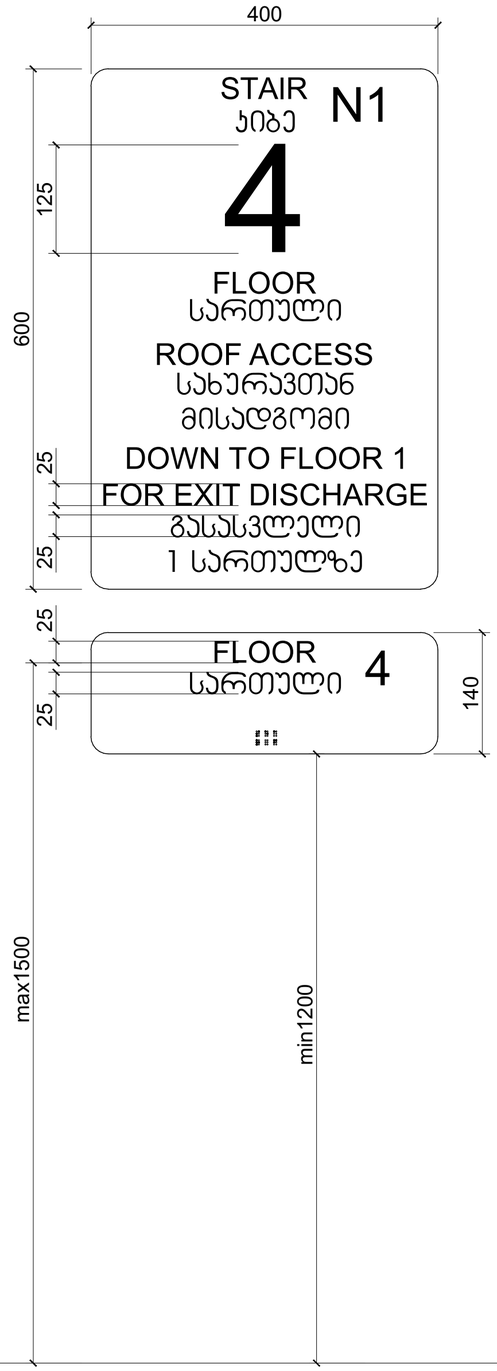

ნიშანი განთავსდება
გზა-ჯიბის საზღვრებში ჯარის მომიჯნავედ

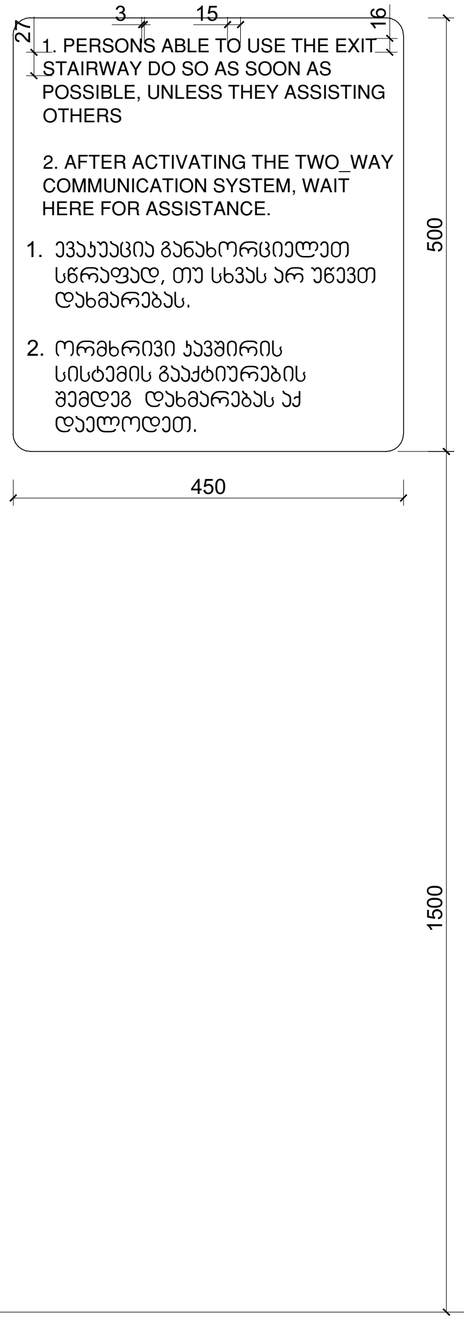

ნიშანი განთავსდება
გარე მისაწვდომ ავტოსადგომთან

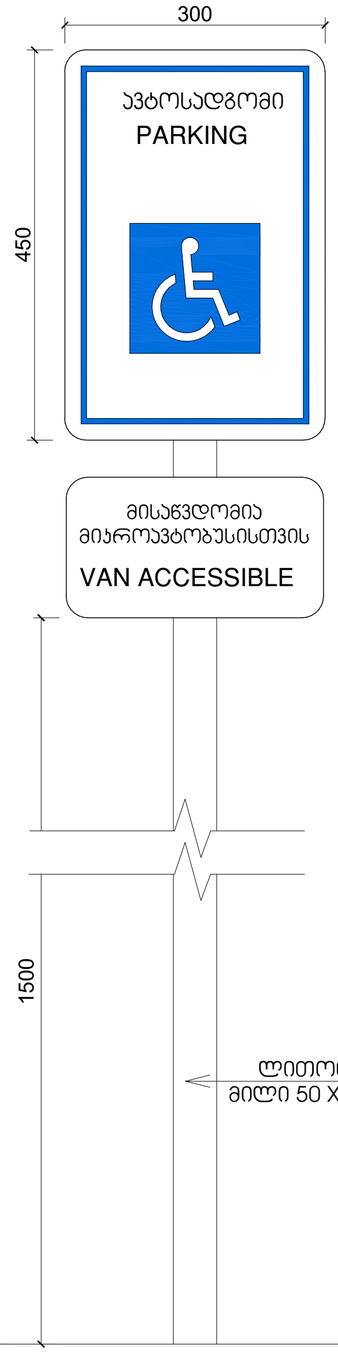

ნიშანი განთავსდება
შიგა მისაწვდომ ავტოსადგომთან

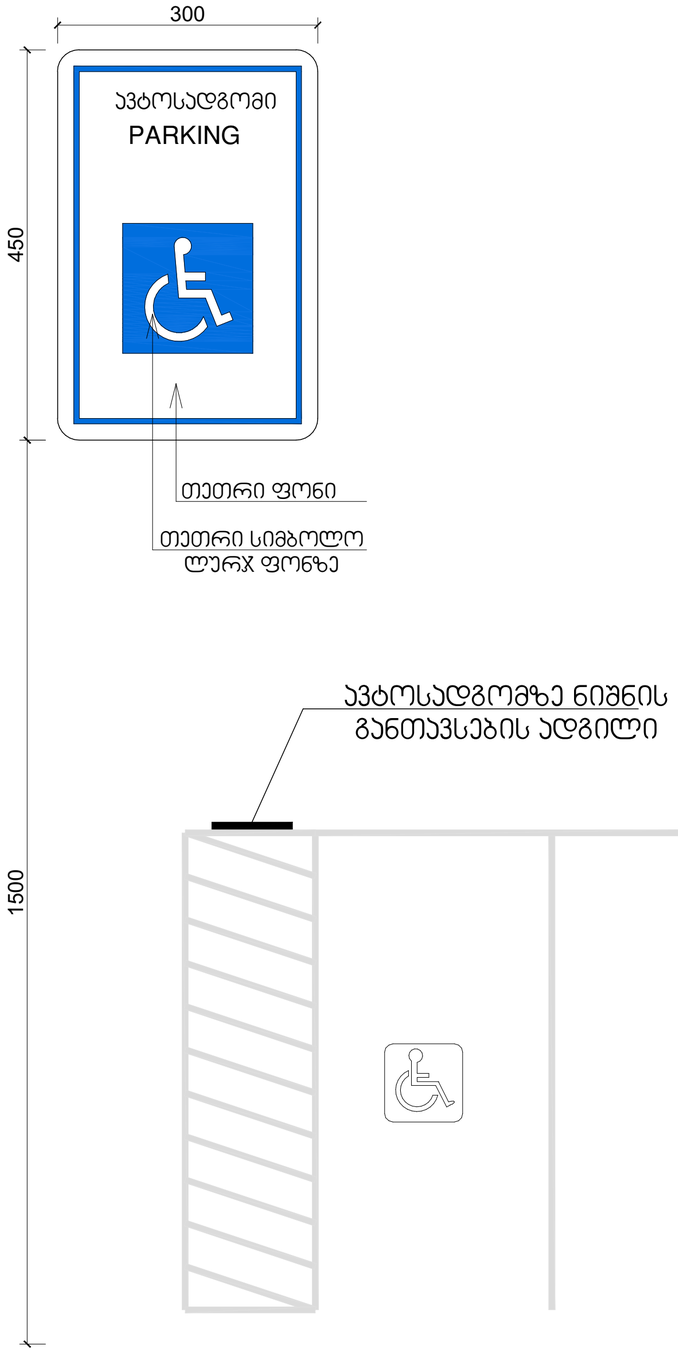

LEGENDS

ლოკი	ობიექტის სახელი
DO1 ნომერი	სართულობრივობის
±0.000 -0.150	მოსარკეთებული იატაკის ნიშნული არსებული ფილის ნიშნული
±0.000	მოსარკეთებული იატაკის ნიშნული
1 A1	დეტალის № ნახაზის კოდი
1 A-200	ჭრილის № ნახაზის კოდი
WG00/WB00	კედლის ტიპი
FLR00	იატაკის ტიპი
	ბეტონის კედელი
	ბლოკის კედელი
	თაბაშირმუყაოს კედელი

ზოგადი შენიშვნები

დაუშვებელია ნახაზის გადაზომვა.
ნებისმიერი ხარვეზის/უზუსტობის აღმოჩენის შემთხვევაში დაუყოვნებლივ უნდა ეცნობოს საპროექტო ორგანიზაციას.
ყველა ზომა მოცემულია მილიმეტრებში.
ეს დოკუმენტაცია ინტელექტუალური საკუთრებაა.
ნებისმიერი არასანქცირებული გამოყენება, გამჟღავნება, გავრცელება ან დუბლირება ნებისმიერი ინფორმაციის, შეიძლება გამოიწვიოს პასუხისგებლობა მოქმედი კანონმდებლობის მიხედვით.

არქიტექტორი	პროექტის მენეჯერი	დამკვეთი	პროექტი	სათაური	სტატუსი	რევიზია	00
TRIA Architecture		შპს "აპტოსი"	აპტოსის საწყობი	დეტალური ნახაზები	არქიტექტურული პროექტი	თარიღი	25.03.2024
						ფორმატი	A2
						მასშტაბი	1:5

გვ.№ A-907