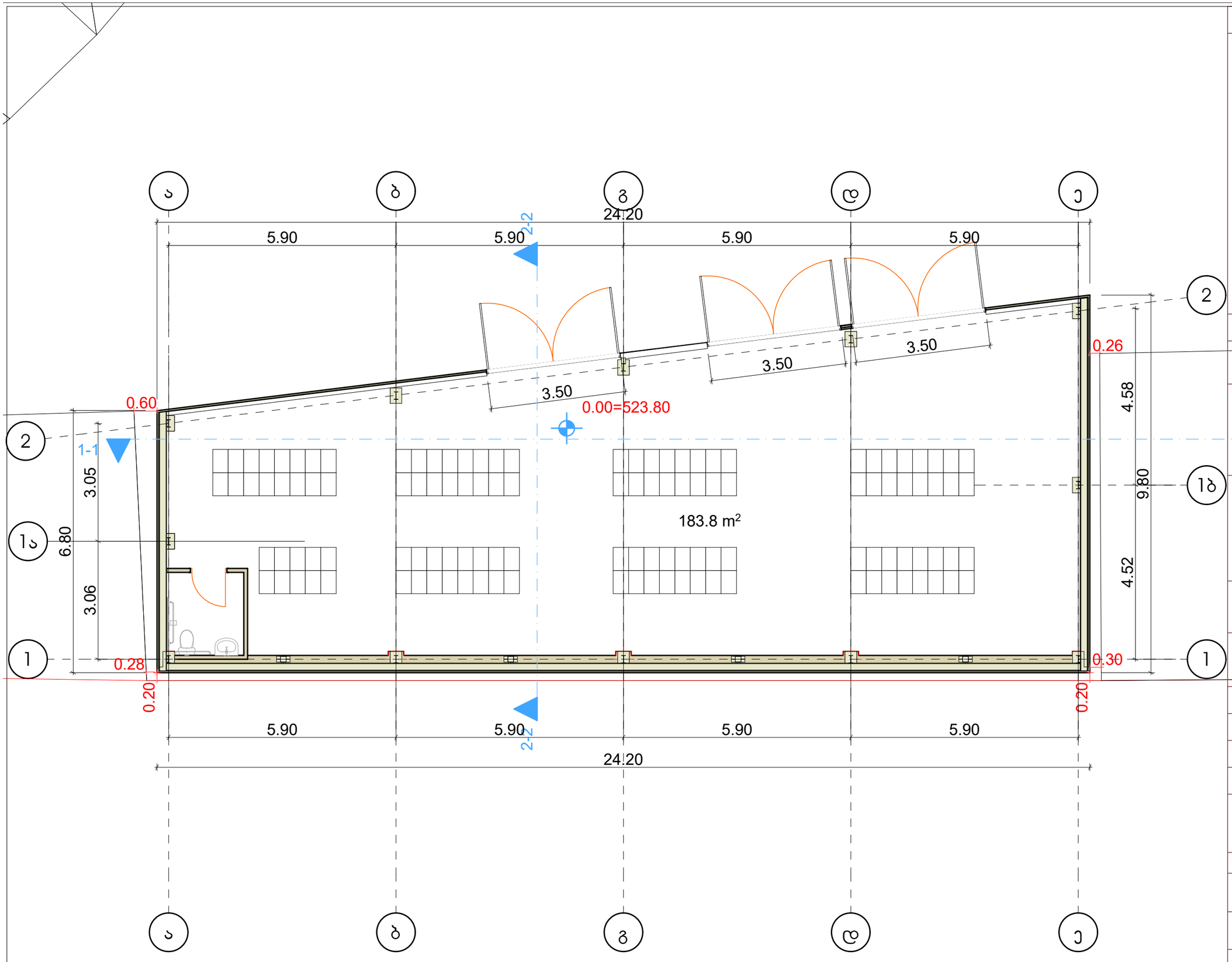

ფორმატი	A-3

დამკვეთი:
შპს "როლანდი"

პირობითი აღნიშვნა:

პროექტის დასახელება:
საწყობი
1-1

მისამართი:
ქ. თბილისი, ქუჩა ქვალონი, №1
ს.კ 01.16.04.001.019

პროექტის ნაწილი:
არქიტექტურული

თანამდებობა	გვარი	ხელმოწერა
მთ. არქიტექტორი	ს.ხოფერია	
პრ. ავტორი	ს.ხოფერია	

ფურცლის დასახელება:
გეგმა 0.00 ნიშნულზე

თარიღი 2024 წ.	მაშ: 1:100
ფურცლების რაოდენობა	
ფურცლის № ნომერი	

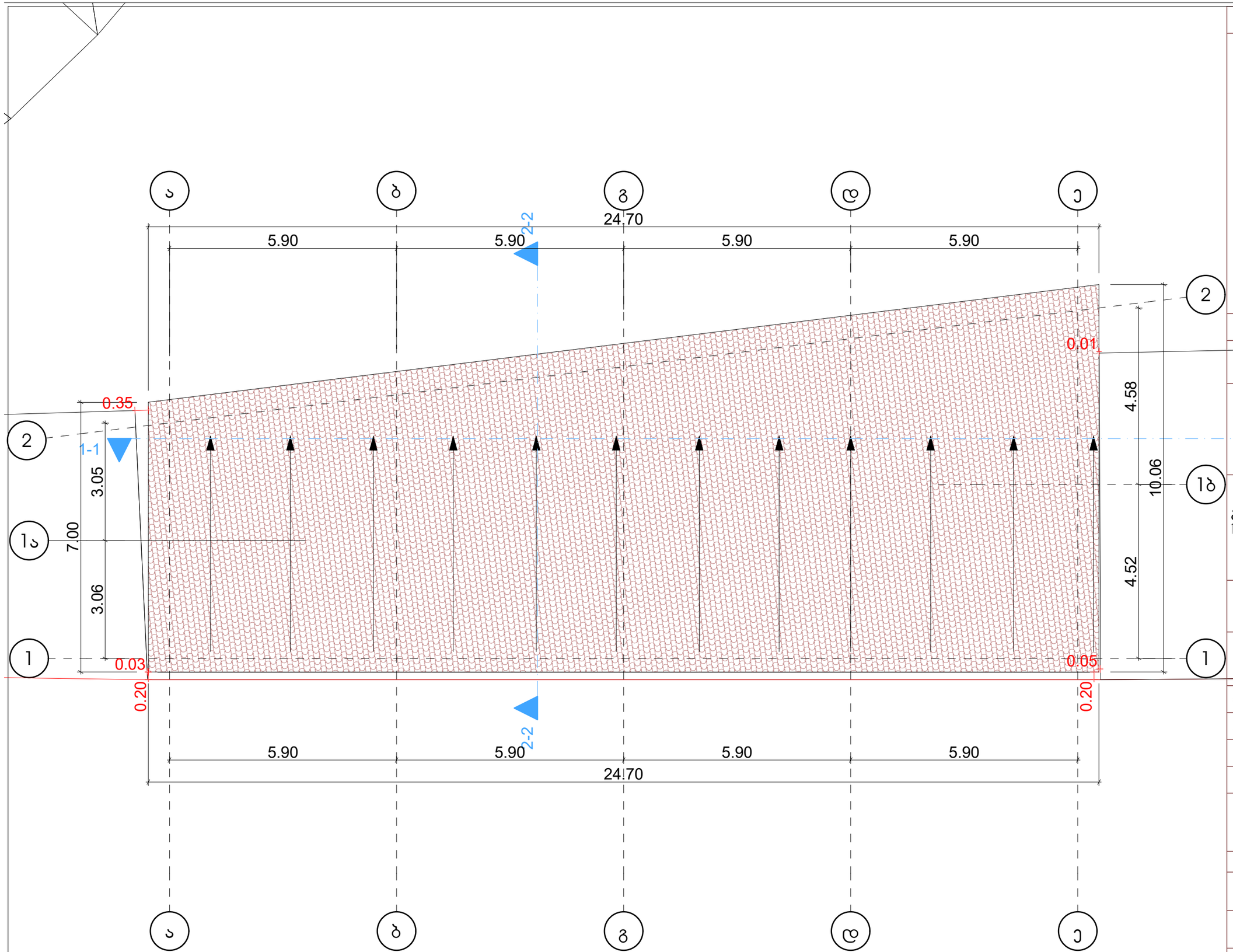

ფორმატი	A-3

დამკვეთი:
შპს "როლანდი"

პირობითი აღნიშვნა:

პროექტის დასახელება:
საწყობი
1-1

მისამართი:
ქ. თბილისი, ქუჩა ქვალონი, №1
ს.კ 01.16.04.001.019

პროექტის ნაწილი:
არქიტექტურული

თანამდებობა	გვარი	ხელმოწერა
მთ. არქიტექტორი	ს.ხოფერია	
პრ. ავტორი	ს.ხოფერია	

ფურცლის დასახელება:

გადახურვის გეგმა

თარიღი 2024 წ.	მაშ: 1:100
ფურცლების რაოდენობა	
ფურცლის ნომერი №	

პირველი სართულის მისაწვდომობის გეგმა

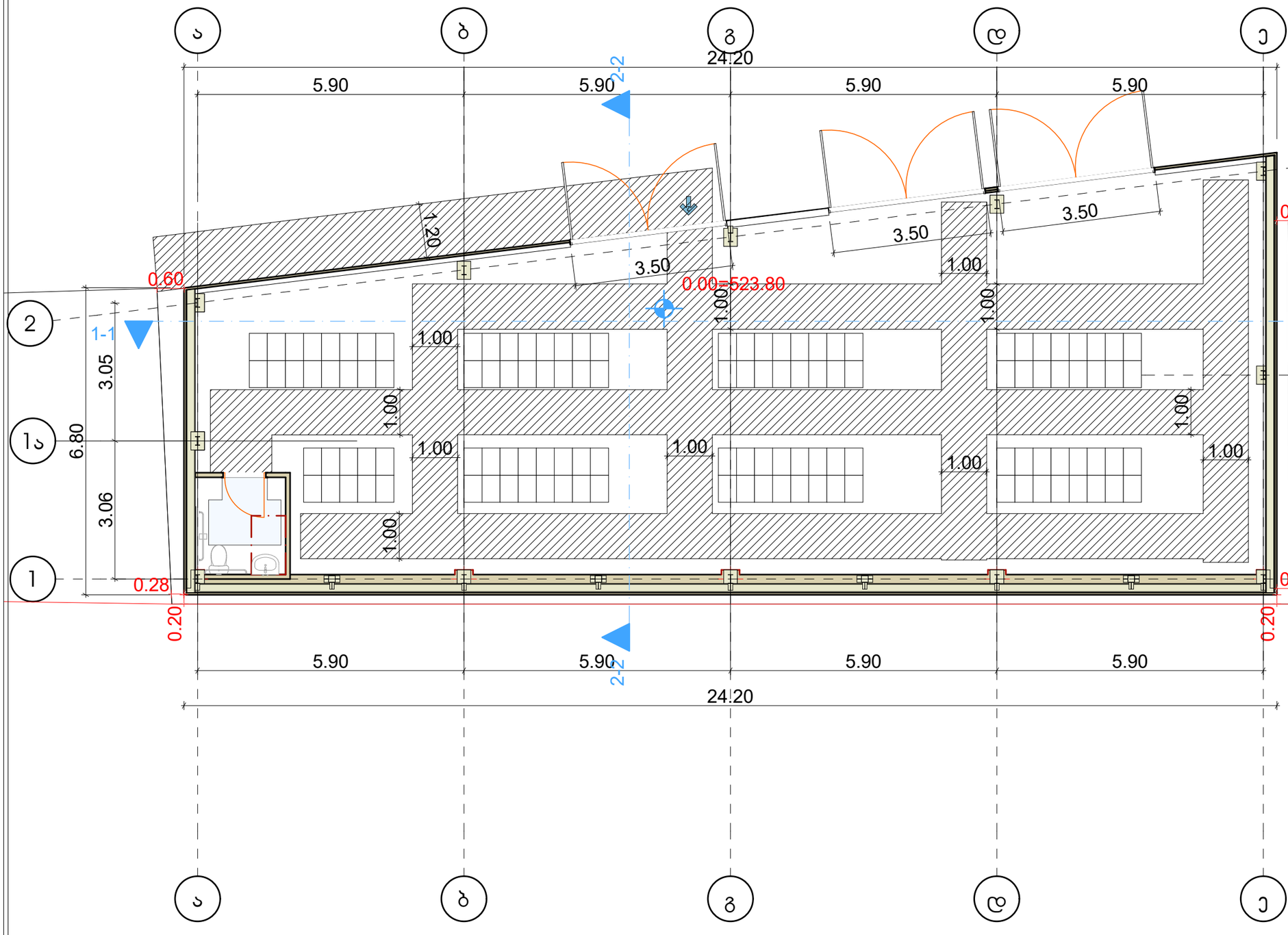

ფორმატი	A-3

დამკვეთი:
შპს "როლანდი"

პირობითი აღნიშვნა:

პროექტის დასახელება:
საწყობი
1-1

მისამართი:
ქ. თბილისი, ქუჩა ქვალონი, №1
ს.კ 01.16.04.001.019

პროექტის ნაწილი:
არქიტექტურული

თანამდებობა	გვარი	ხელმოწერა
მთ. არქიტექტორი	ს.ხოფერია	
პრ. ავტორი	ს.ხოფერია	

ფურცლის დასახელება:
გეგმა 0.00 ნიშნულზე

თარიღი 2024 წ.	მაშ: 1:100
ფურცლების რაოდენობა	
ფურცლის ნომერი №	

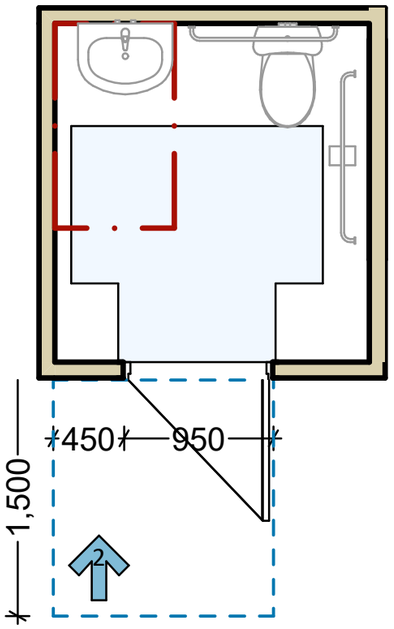

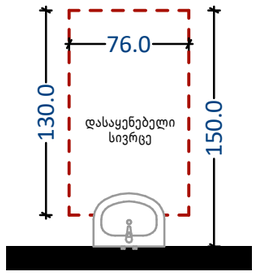

იატაკის თავისუფალი სივრცე პირსაბანთან

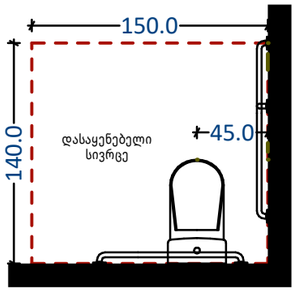

იატაკის თავისუფალი სივრცე უნიტაზთან

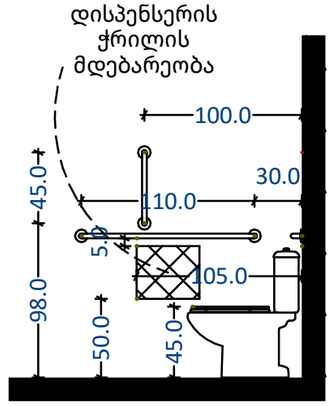

დისპენსერის ჭრილის მდებარეობა

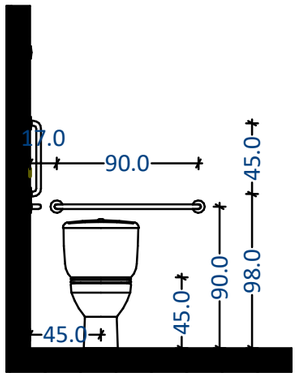

ფანჯარასთან წვდომა

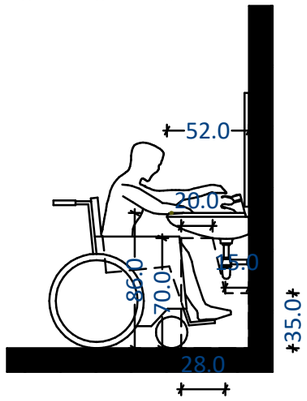

თავისუფალი სივრცე ფეხის ფალანგისათვის

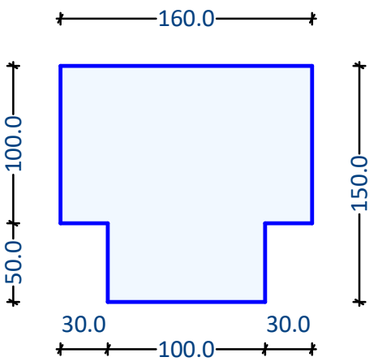

T ფორმის მოსატრიალებელი სივრცე ვარიანტი 3

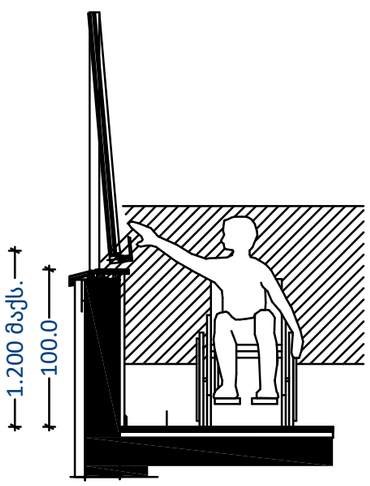

კარის გაბარიტული ზომები

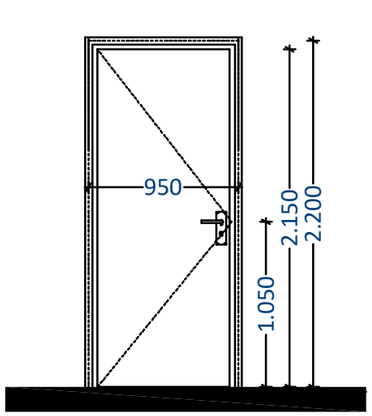

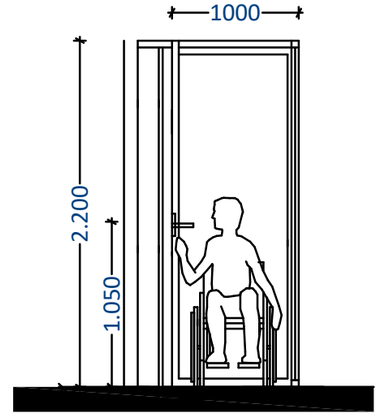

კარის ზღურბლი

