ჭრილი 1-1

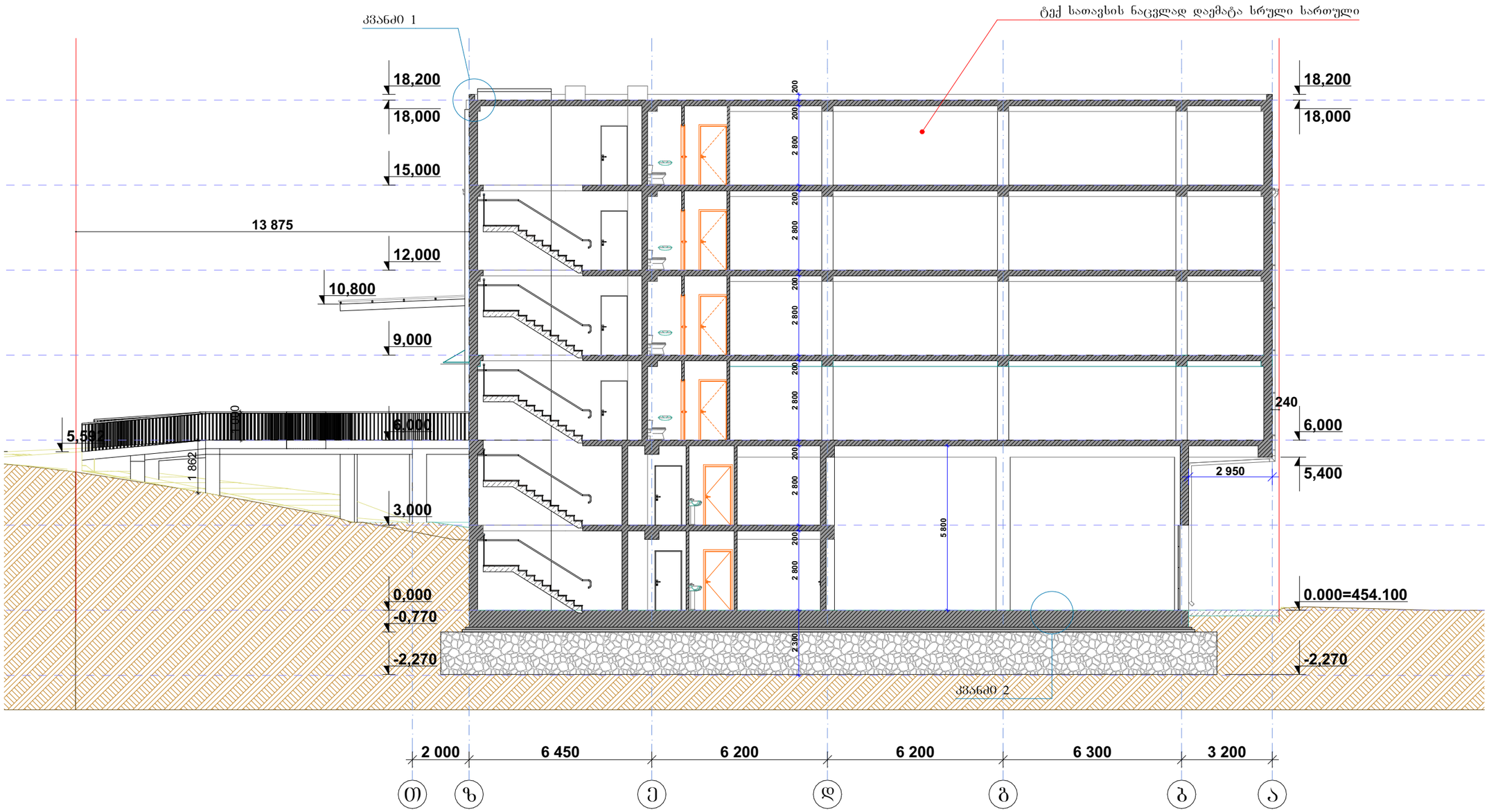

კვანძი 1

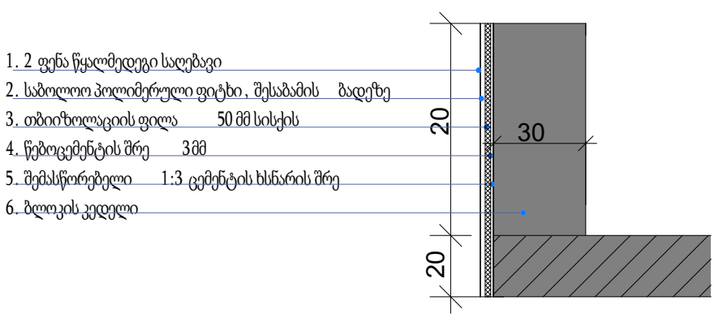

კვანძი 2

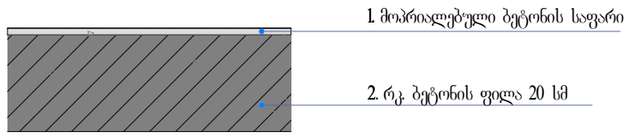

დამკვეთი: შპს "3G-Georgian Global Group" ს/ნ 400029036	პროექტის დასახელება: საკვები პროდუქტების საწყობი	სტატუსი	არქიტექტურული პროექტი
		სარევიზიო ისტორია	
შემსრულებელი: შპს "კამარა" ს/ნ 416349240		არქიტექტორი: დიანა რეხვიაშვილი	
	ნახაზის დასახელება: ჭრილი 1-1	შეასრულა: დიანა რეხვიაშვილი	
მისამართი: თბილისი, ბარისახოს ქ. # 11 ბ ს/კ 01.11.01.017.162		მასშტაბი:	1:150
	2024 წ.	ფორმატი: A-3 / გვერდი: 29 / ფურცლების რაოდენობა:	41

ჭრილი 2-2

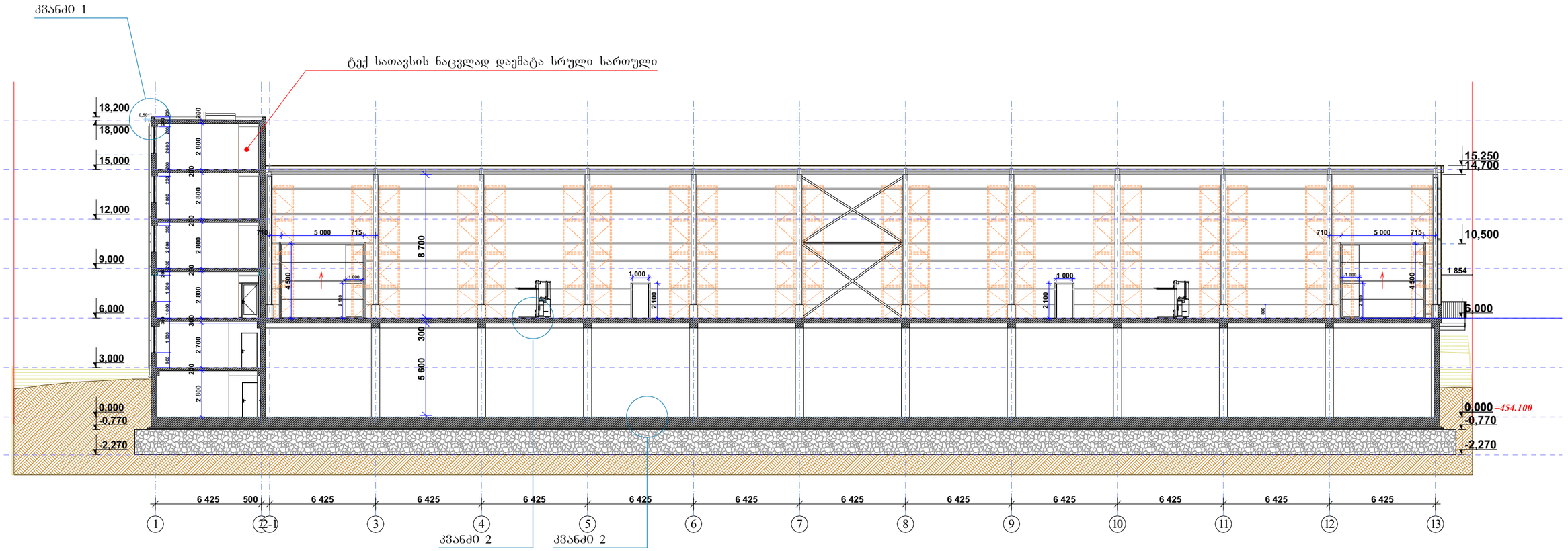

კვანძი 1

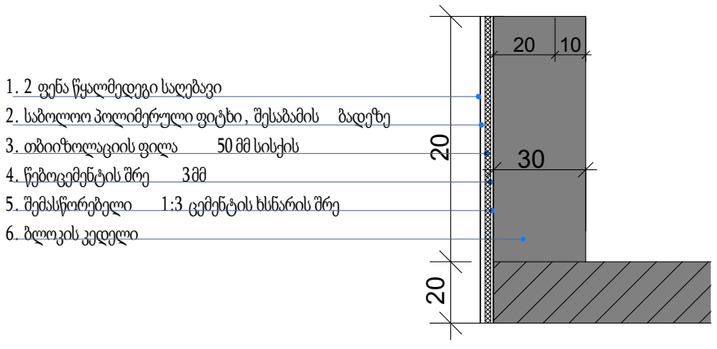

კვანძი 2

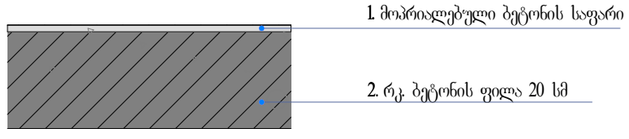

დამკვეთი: შპს "3G-Georgian Global Group" ს/ნ 400029036	პროექტის დასახელება: საკვები პროდუქტების საწყობი	სტატუსი	არქიტექტურული პროექტი
		სარევიზიო ისტორია	
შემსრულებელი: შპს "კამარა" ს/ნ 416349240	ნახაზის დასახელება: ჭრილი 2-2	არქიტექტორი: დიანა რეხვიაშვილი	
		შეასრულა: დიანა რეხვიაშვილი	
მისამართი: თბილისი, ბარისახოს ქ, # 11 ბ ს/კ 01.11.01.017.162	2024 წ.	მასშტაბი: 1:250	
		ფორმატი: A-3	გვერდი: 30
		ფურცლების რაოდენობა: 41	

ჭრილი 3-3

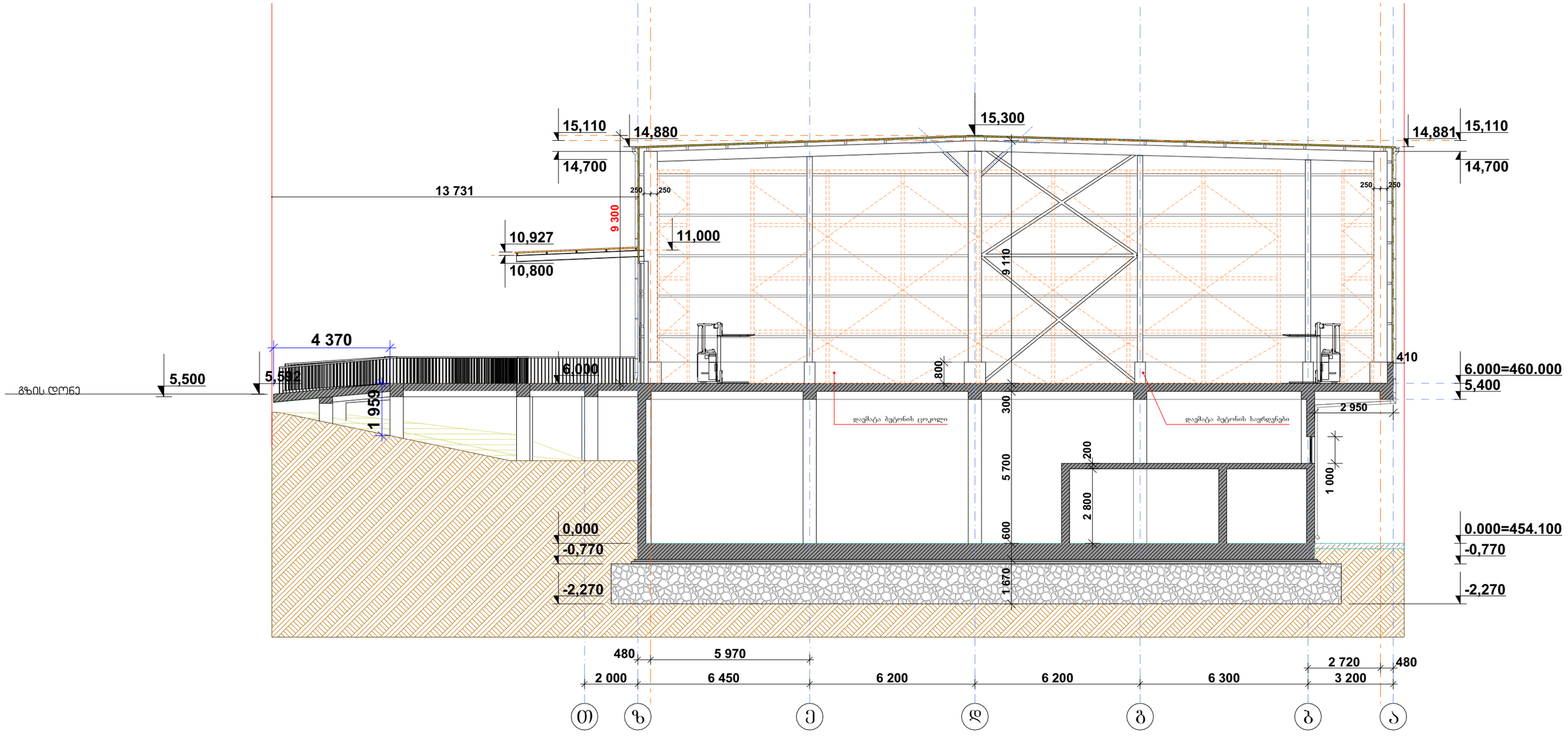

დამკვეთი: შპს "3G-Georgian Global Group" ს/ნ 400029036	პროექტის დასახელება: საკვები პროდუქტების საწყობი	სტატუსი	არქიტექტურული პროექტი
		სარევიზიო ისტორია	
შემსრულებელი: შპს "კამარა" ს/ნ 416349240	ნახაზის დასახელება: ჭრილი 3-3	არქიტექტორი: დიანა რეხვიაშვილი	
		შესრულა: დიანა რეხვიაშვილი	
მისამართი: თბილისი, ბარისახოს ქ, # 11 ბ ს/კ 01.11.01.017.162	2024 წ.	მასშტაბი:	1:150
		ფორმატი: A-3	გვერდი: 31 / ფურცლების რაოდენობა: 41

ჭრილი 4-4

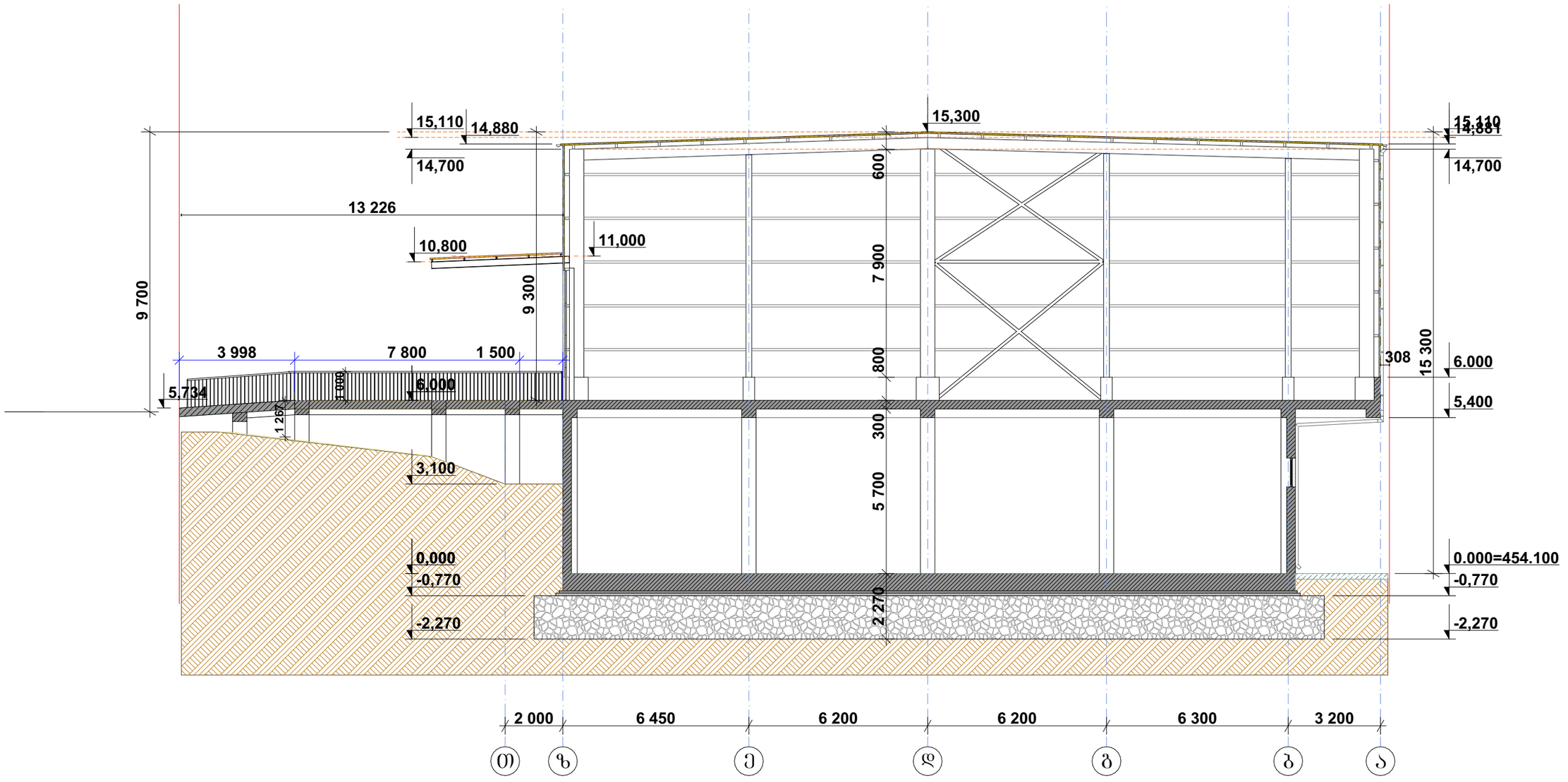

დამკვეთი: შპს "3G-Georgian Global Group" ს/ნ 400029036	პროექტის დასახელება: საკვები პროდუქტების საწყობი	სტატუსი	არქიტექტურული პროექტი
		სარევიზიო ისტორია	
შემსრულებელი: შპს "კამარა" ს/ნ 416349240	ნახაზის დასახელება: ჭრილი 4-4	არქიტექტორი: დიანა რეხვიაშვილი	
		შეასრულა: დიანა რეხვიაშვილი	
მისამართი: თბილისი, ბარისახოს ქ, # 11 ბ ს/კ 01.11.01.017.162	2024 წ.	მასშტაბი: 1:150	
		ფორმატი: A-3	გვერდი: 32
		ფურცლების რაოდენობა:	41

ზ-ე ღერძებში მდებარე კიბის მოწყობა

კვეთი 1

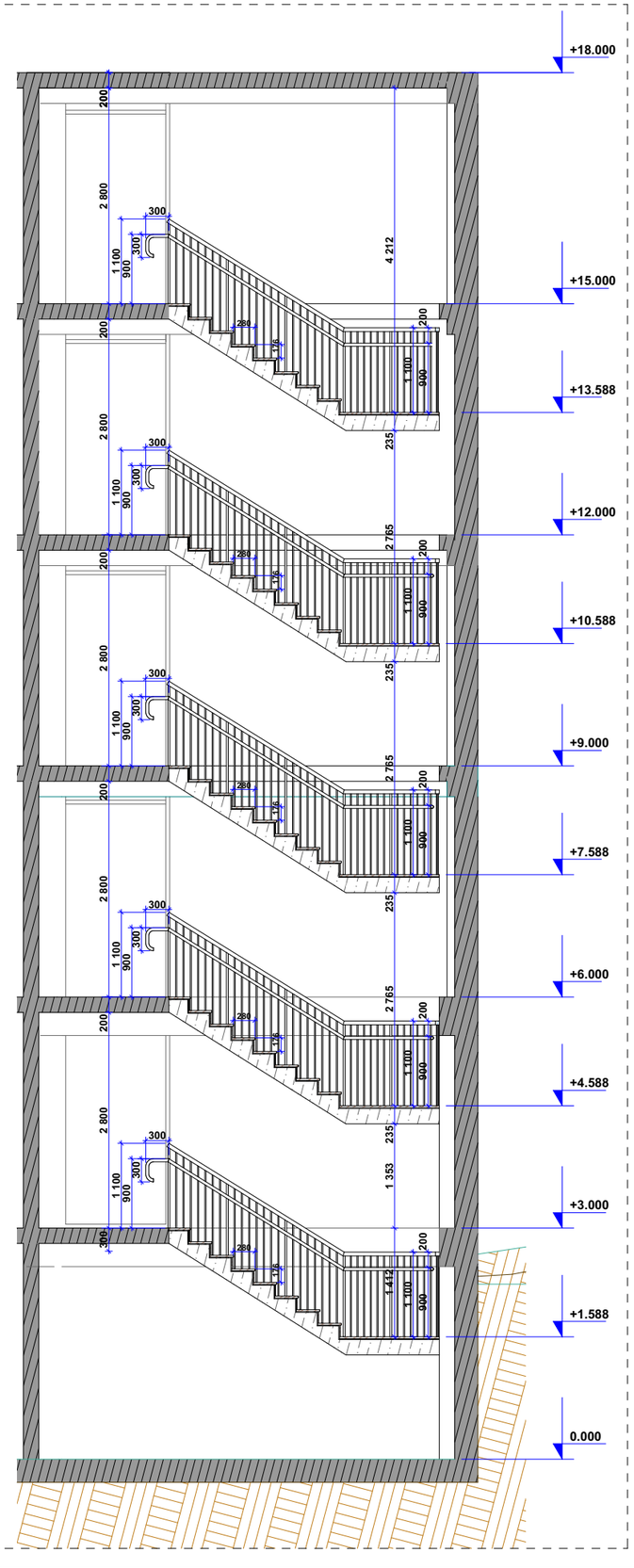

კიბის გეგმა ტიპიურ სართულზე

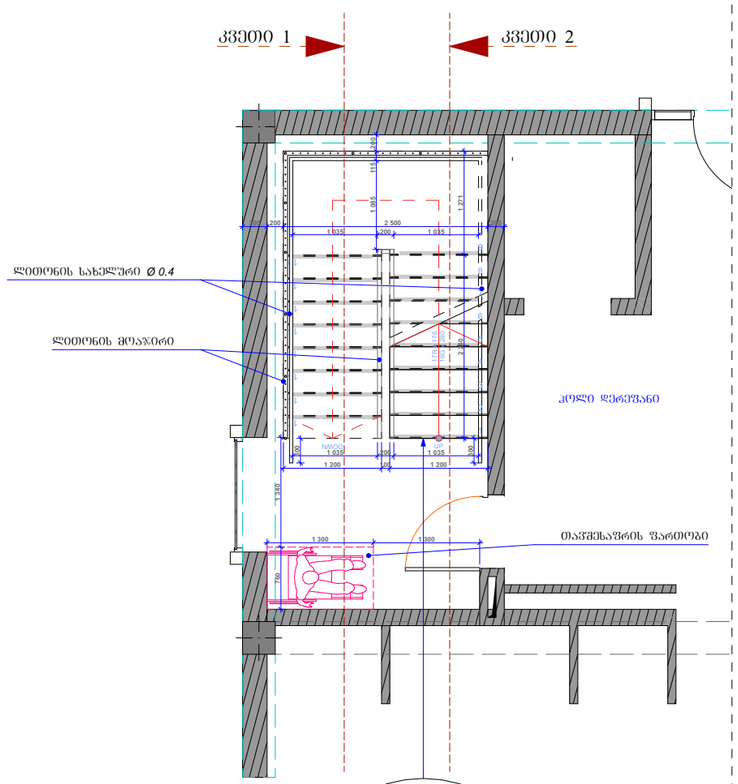

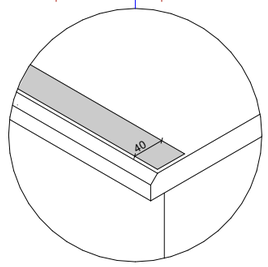

ხილვადი კონტრასტი კიბის საფეხურზე შიგა და გარე კიბეებზე

კვეთი 2

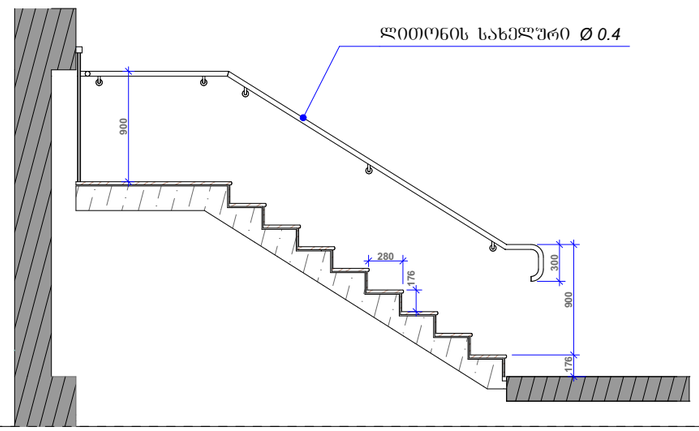

კვეთი 1. დეტალი

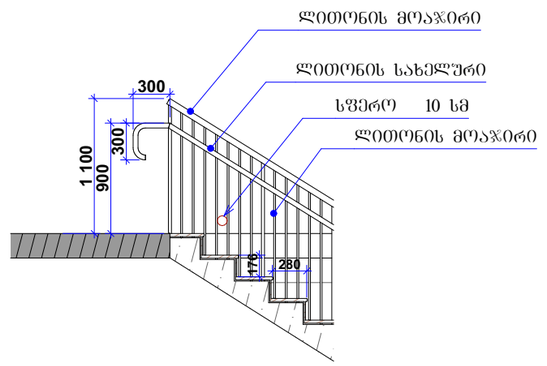

სახელური

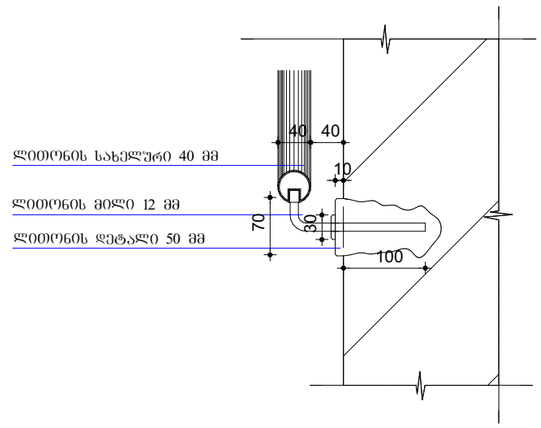

შენიშვნები:

1. ყველა კიბეს ყოველი საფეხურის და საბიჯელის 40 მმ სავალ ნაწილს, რომელიც იზომება საფეხურის ნაშვერიდან თარაზულად, ექნება ერთგვაროვანი ფერის მქონე ზედაპირი, რომელიც საფეხურის დანარჩენი ნაწილისგან მკვეთრად განსხვავებული იქნება (მუქი ღია ფონზე). ხილვადი კონტრასტი გაგრძელდება ყოველი საფეხურის ერთი კიდიდან საფეხურის მეორე კიდემდე.

2. მისაწვდომი გზაკიბის საზღვრებში იატაკის ზედაპირები იქნება მდგრადი, მყარი და არასრიალა.

3. კიბის საფეხურების განსხვავებული მონიშვნა იქნება გამძლე.

4. შენობის გარეთ მდებარე კიბის საფეხურები და ბაქნები ისე დაგეგმარდება, რომ სავალ ზედაპირზე წყალი არ დაგროვდება.

5. გასანათებელი სამუალებები უზრუნველყოფს კიბეების განათებას, რომელიც გაიზომება საბიჯელების ზედაპირების და ბაქნების ზედაპირების ცენტრში გაზომვისას საფეხურის წინაპირიდან 600 მმ-ის საზღვრებში, შემდეგი წესის შესაბამისად:

- არაუმცირეს 11 ლუქსი განათება.
- არაუმცირეს 110 ლუქსი განათება, კიბით სარგებლობის დროს.
- კიბეების გამოყენებისას 11 ლუქსიდან 110 ლუქსზე გადასვლა შესაძლებელი უნდა იყოს განათების სამართავებით უზრუნველყოფილი ავტომატური, მოძრავი სენსორული ტიპის განათების ჩამთვლელებით, რომლებიც შეესაბამება ყველა ქვემოთ ჩამოთვლილს:
- განათების სამართავები აღჭურვილი იქნება საიმედო ოპერაციული სისტემით და შეფასებული იქნება ამ მიზნით გამოყენებისთვის.
- მოძრავი სენსორი გააქტიურდება დამკვებლის მოძრაობით საფეხურებზე ან საფეხურების ბაქნებზე.
- განათების გამააქტიურებლები დაყენებული იქნება არაუმცირეს 15 წუთიანი მოქმედების პერიოდით.
- გზა–კიბის განათება ჩაირთვება ავტომატური სენსორული ჩამრთველებით, ასეთის არსებობის შემთხვევაში, ისე, რომ შესასვლელში მდებარე ბაქანზე, შესასვლელში მდებარე ბაქნის მოსაზღვრე თითოეულ კიბის მარშსა და შესასვლელში მდებარე ბაქნის ზემოთ და ქვემოთ მდებარე ბაქნებზე მე–4 პუნქტით დადგენილი განათებულობის დონე საფეხურის გამოყენებამდე იქნება უზრუნველყოფილი.
- კიბის სახელურები და ნებისმიერი კედელი ან მათ მომიჯნავედ მდებარე სხვა ზედაპირი არ იქნება ბასრი ან უხეში ელემენტების შემცველი.
- კიბის სახელურები არ იტრიალებს მათი ბუდეების საზღვრებში.

დამკვეთი: შპს "3G-Georgian Global Group" ს/ნ 400029036	პროექტის დასახელება: საკვები პროდუქტების საწყობი	სტატუსი	არქიტექტურული პროექტი
შემსრულებელი: შპს "კამარა" ს/ნ 416349240		სარევიზიო ისტორია	
მისამართი: თბილისი, ბარისახოს ქ, # 11 ბ ს/კ 01.11.01.017.162	ნახაზის დასახელება: ზ-ე ღერძებში მდებარე კიბის მოწყობა	არქიტექტორი: დიანა რეხვიაშვილი	
		შესრულა: დიანა რეხვიაშვილი	
	2024 წ.	მასშტაბი:	
		ფორმატი: A-3	გვერდი: 35
		ფურცლების რაოდენობა:	41

ა-გ ღერძებში მდებარე კიბის მოწყობა

კვეთი 1

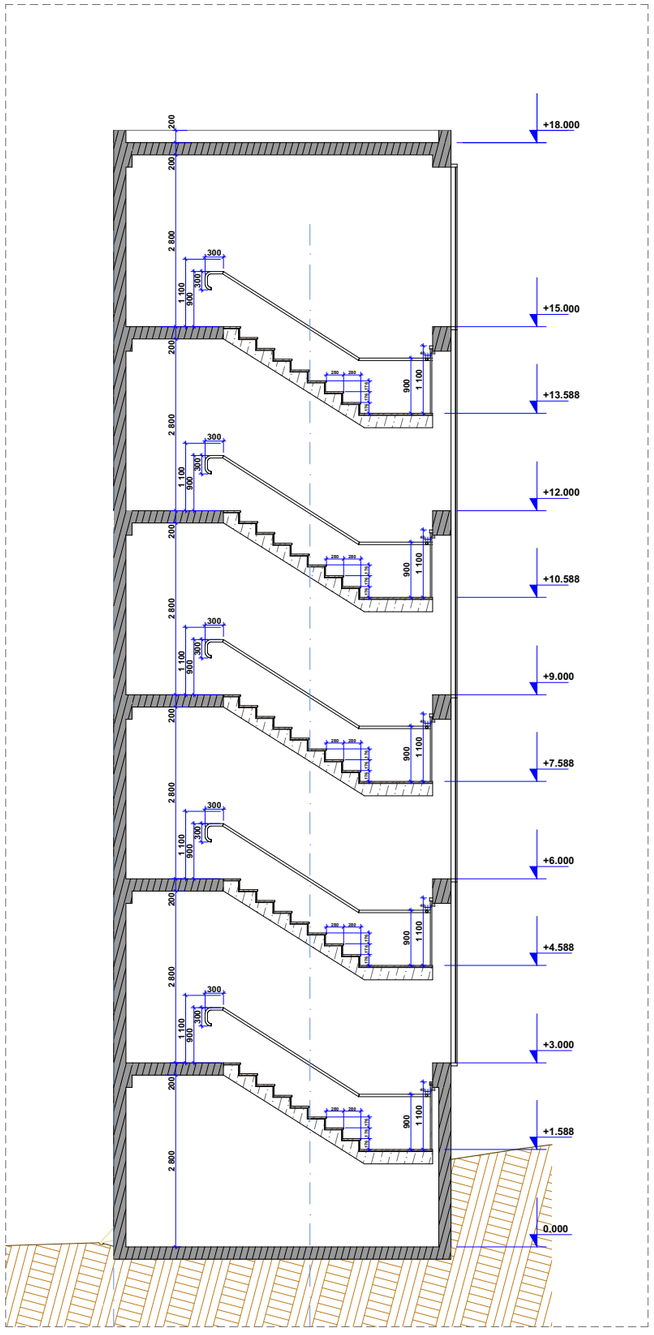

კიბის გეგმა ტიპიურ სართულზე

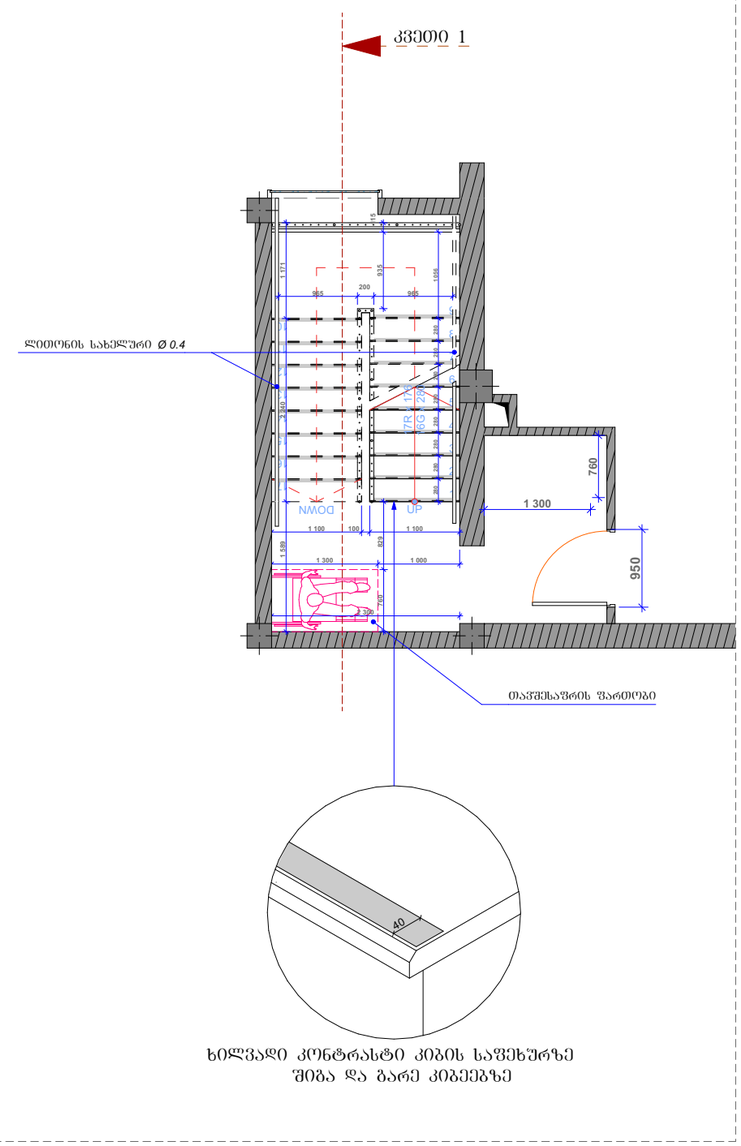

ხილვადი კონტრასტი კიბის საფეხურზე შიგა და გარე კიბეებზე

სახელური

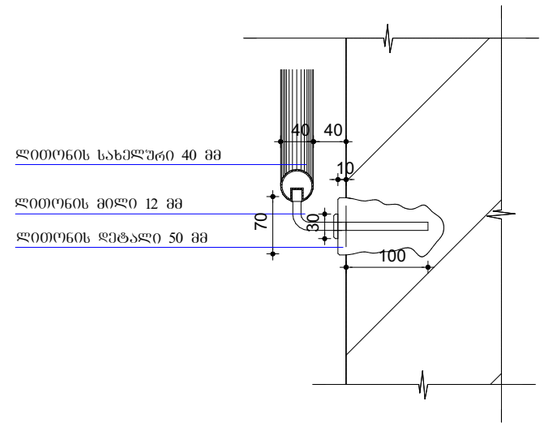

შენიშვნები:

1. ყველა კიბეს ყოველი საფეხურის და საბიჯეს 40 მმ სავალ ნაწილს, რომელიც იზომება საფეხურის ნაშვერიდან თარაზულად, ექნება ერთგვაროვანი ფერის მქონე ზედაპირი, რომელიც საფეხურის დანარჩენი ნაწილისგან მკვეთრად განსხვავებული იქნება (მუქი ღია ფონზე). ხილვადი კონტრასტი გაგრძელდება ყოველი საფეხურის ერთი კიდიდან საფეხურის მეორე კიდემდე.

2. მისაწვდომი გზაკიბის საზღვრებში იატაკის ზედაპირები იქნება მდგრადი, მყარი და არასრიალა.

3. კიბის საფეხურების განსხვავებული მონიშვნა იქნება გამძლე.

4. შენობის გარეთ მდებარე კიბის საფეხურები და ბაქნები ისე დაგეგმარდება, რომ სავალ ზედაპირზე წყალი არ დაგროვდება.

5. გასანათებელი საშუალებები უზრუნველყოფს კიბეების განათებას, რომელიც გაიზომება საბიჯელების ზედაპირების და ბაქნების ზედაპირების ცენტრში გაზომვისას საფეხურის წინაპირიდან 600 მმ-ის საზღვრებში, შემდეგი წესის შესაბამისად:
   - ☐ არაუმცირეს 11 ლუქსი განათება.
   - ☐ არაუმცირეს 110 ლუქსი განათება, კიბით სარგებლობის დროს.
   - ☐ კიბეების გამოყენებისას 11 ლუქსიდან 110 ლუქსზე გადასვლა შესაძლებელი უნდა იყოს განათების სამართავებით უზრუნველყოფილი ავტომატური, მოძრავი სენსორული ტიპის განათების ჩამრთველებით, რომლებიც შეესაბამება ყველა ქვემოთ ჩამოთვლილს:
   - ☐ განათების სამართავები აღჭურვილი იქნება საიმედო ოპერაციული სისტემით და შეფასებული იქნება ამ მიზნით გამოყენებისთვის.
   - ☐ მოძრავი სენსორი გააქტიურდება დამკავებლის მოძრაობით საფეხურებზე ან საფეხურების ბაქნებზე.
   - ☐ განათების გამააქტიურებლები დაყენებული იქნება არაუმცირეს 15 წუთიანი მოქმედების პერიოდით.
   - ☐ გზა– კიბის განათება ჩაირთვება ავტომატური სენსორული ჩამრთველებით, ასეთის არსებობის შემთხვევაში, ისე, რომ შესასვლელში მდებარე ბაქანზე, შესასვლელში მდებარე ბაქნის მოსაზღვრე თითოეულ კიბის მარშსა და შესასვლელში მდებარე ბაქნის ზემოთ და ქვემოთ მდებარე ბაქნებზე მე–4 პუნქტით დადგენილი განათებულობის დონე საფეხურის გამოყენებამდე იქნება უზრუნველყოფილი.
   - ☐ კიბის სახელურები და ნებისმიერი კედელი ან მათ მომიჯნავედ მდებარე სხვა ზედაპირი არ იქნება ბასრი ან უხეში ელემენტების შემცველი.
   - ☐ კიბის სახელურები არ იტრიალებს მათი ბუდეების საზღვრებში.

დამკვეთი: შპს "3G-Georgian Global Group" ს/ნ 400029036	პროექტის დასახელება: საკვები პროდუქტების საწყობი	სტატუსი	არქიტექტურული პროექტი
		სარევიზიო ისტორია	
შემსრულებელი: შპს "კამარა" ს/ნ 416349240	ნახაზის დასახელება: ა-გ ღერძებში მდებარე კიბის მოწყობა	არქიტექტორი: დიანა რეხვიაშვილი	
		შეასრულა: დიანა რეხვიაშვილი	
მისამართი: თბილისი, ზარისახოს ქ, # 11 ბ ს/კ 01.11.01.017.162	2024 წ.	მასშტაბი:	
		ფორმატი: A-3	გვერდი: 36
		ფურცლების რაოდენობა:	41

ლიფტის მოწყობა

ჭრილი

ჰიდრავლიკური ლიფტი

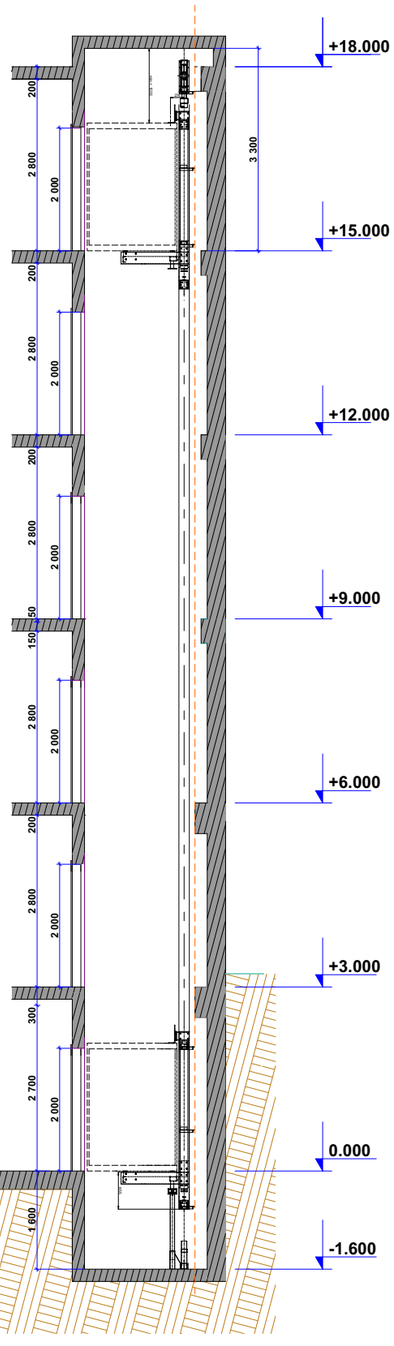

გეგმა

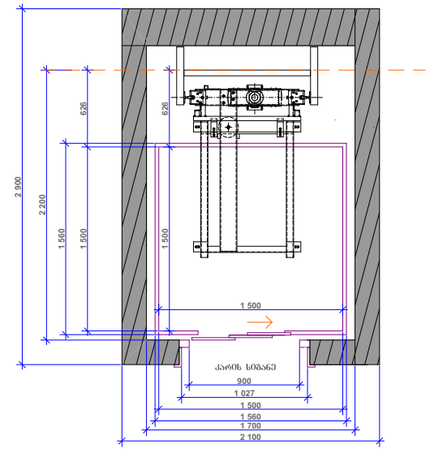

ფასადი

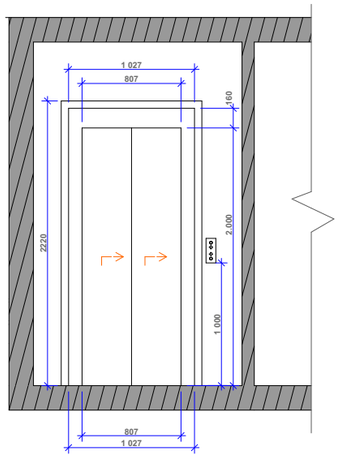

შენიშვნები:

- ლიფტის გამოსაძახებელი ღილაკები და კლავიშები შესაბამისობაში იქნება 407.2.1 ქვეთავთან.
- ფოიეს სიგნალები შესაბამისობაში იქნება 407.2.2 ქვეთავთან.
- ლიფტის შახტებთან განთავსებული ნიშნები შესაბამისობაში იქნება 407.2.3 ქვეთავთან.
- ლიფტის კაბინის ბალანსირება შესაბამისობაში იქნება 407.4.4–ე ქვეთავთან.
- ლიფტის კაბინის განათება შესაბამისობაში იქნება 407.4.5–ე ქვეთავთან.
- ლიფტის კაბინის სამართავები შესაბამისობაში იქნება 407.4.6–ე ქვეთავთან. მართვის პანელები განთავსდება გვერდითა კედლის ცენტრში.
- კაბინის სამართავების აღნიშვნები და მითითებები შესაბამისობაში იქნება 407.4.7–ე ქვეთავთან.
- კაბინაში მოწყობა 407.4.10–ე ქვეთავის შესაბამისი საავარიო სიგნალიზაციის მექანიზმები.

დამკვეთი: შპს "3G-Georgian Global Group" ს/ნ 400029036	პროექტის დასახელება: საკვები პროდუქტების საწყობი	სტატუსი	არქიტექტურული პროექტი
		სარევიზიო ისტორია	
შემსრულებელი: შპს "კამარა" ს/ნ 416349240	ნახაზის დასახელება: ლიფტის მოწყობა	არქიტექტორი: დიანა რეხვიაშვილი	
		შეასრულა: დიანა რეხვიაშვილი	
მისამართი: თბილისი, ბარისახოს ქ, # 11 ბ ს/კ 01.11.01.017.162	2024 წ.	მასშტაბი:	
		ფორმატი: A-3	გვერდი: 37 / ფურცლების რაოდენობა: 41

კვანძები

ჭრილი 2-2

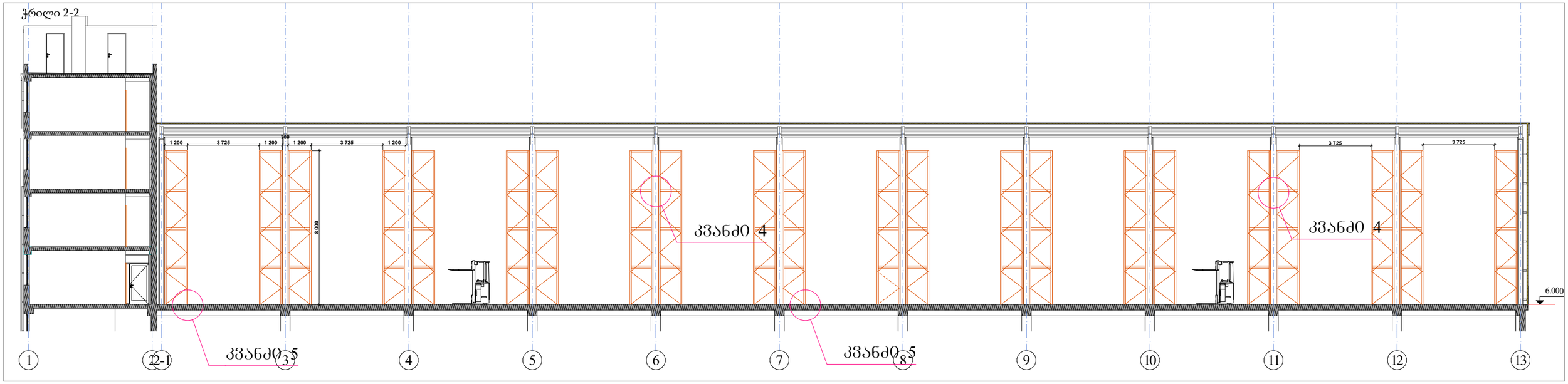

ჩარჩო

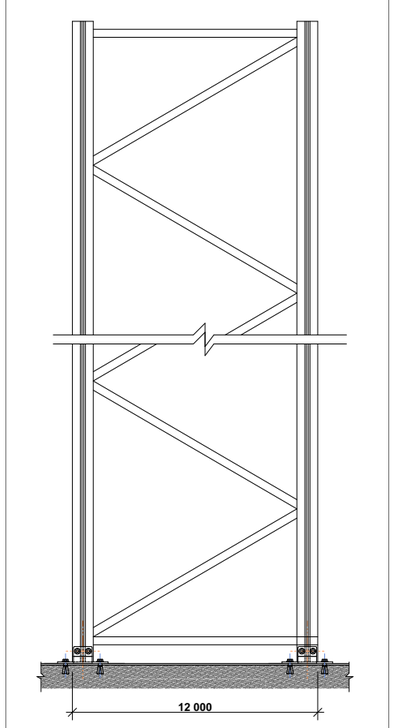

ჩარჩოს პროფილები

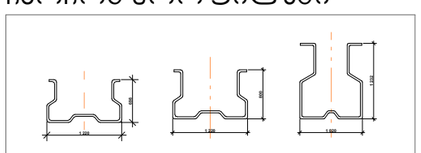

კვანძი 2

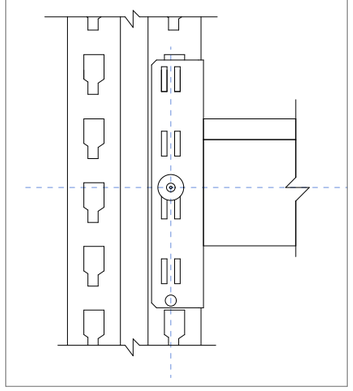

კვანძი 3

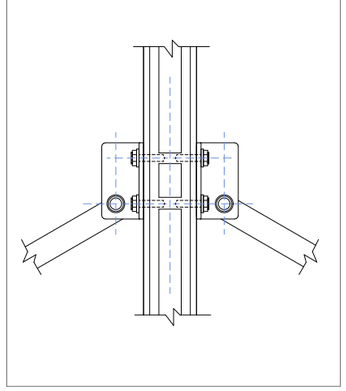

კვანძი 4

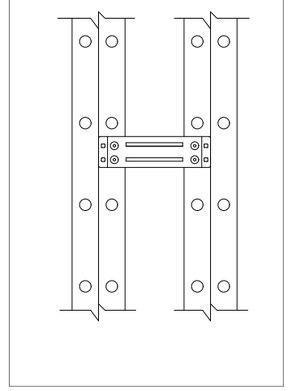

კვანძი 5

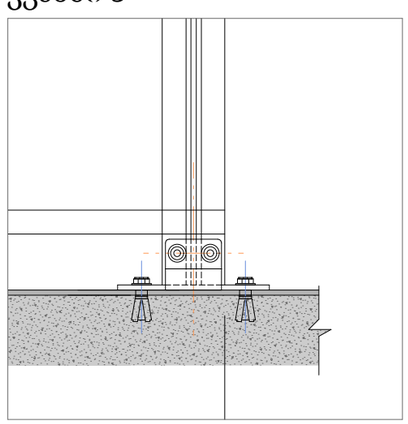

კვანძი 1

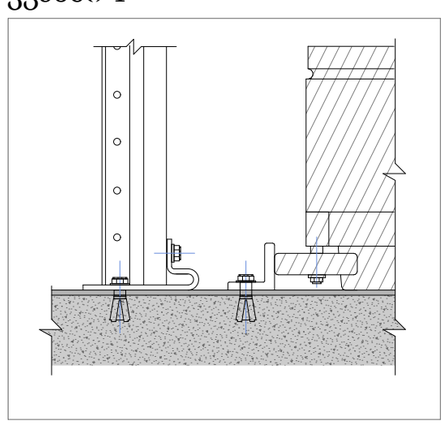

ჭრილი 3-3

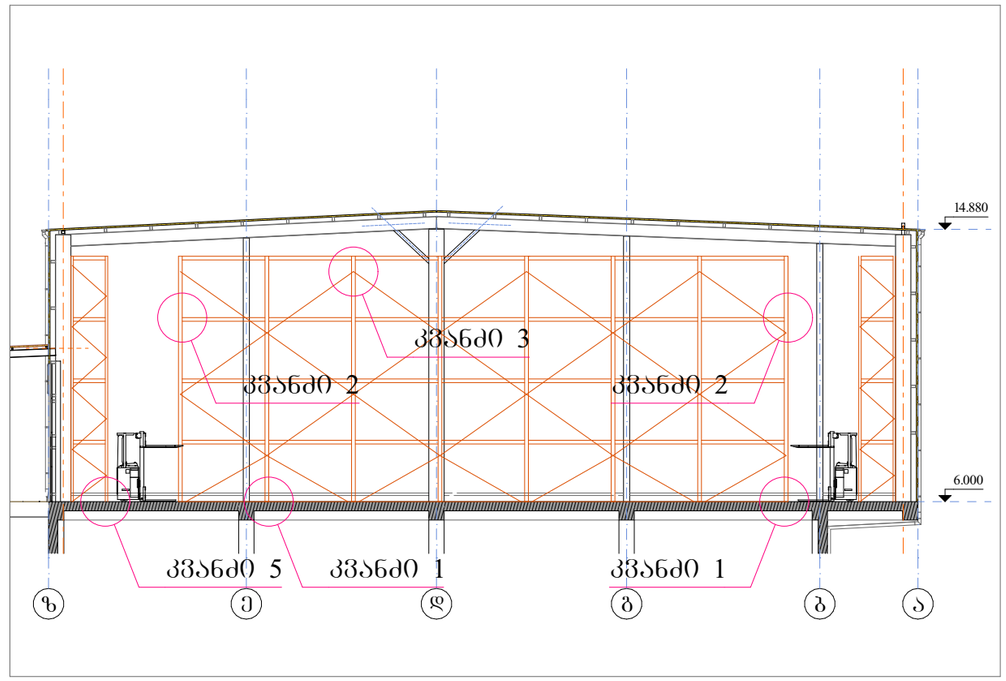

დამკვეთი: შპს "3G-Georgian Global Group" ს/ნ 400029036	პროექტის დასახელება: საკვები პროდუქტების საწყობი	სტატუსი	არქიტექტურული პროექტი
შემსრულებელი: შპს "კამარა" ს/ნ 416349240		სარევიზიო ისტორია	
მისამართი: თბილისი, ბარისახოს ქ, # 11 ბ ს/კ 01.11.01.017.162	ნახაზის დასახელება: კვანძები	არქიტექტორი: დიანა რეხვიაშვილი	
		შეასრულა: დიანა რეხვიაშვილი	
	2024 წ.	მასშტაბი:	
		ფორმატი: A-3	გვერდი: 33
		ფურცლების რაოდენობა:	41