განმარტებითი ბარათი

დაგეგმარების საფუძვლები და მიზნები:

კორექტირებული პროექტი შედგენილია ქ. თბილისის მუნიციპალიტეტის სსიპ-ქ. თბილისის მუნიციპალიტეტის არქიტექტურის სამსახურის მიერ გაცემული № 2809587 12.09.2016 წ. მიწის ნაკვეთის სამშენებლოდ გამოყენების პირობების საფუძველზე. პროექტით გათვალისწინებულია საოფისე შენობის (რეკონსტრუქცია) მშენებლობა.

მიწის ნაკვეთის მდებარეობა და აღწერა:

საპროექტო მიწის ნაკვეთი (ს.კ.01.15.04.008.044) მდებარეობს ქ. თბილისში, ჭანტურიას ქუჩა N 12-ში

მიწის ნაკვეთის ფართობი შეადგენს - 4210.0 კვ.მ-ს

საპროექტო მიწის ნაკვეთს სამხრეთ-აღმოსავლეთით, არსებული საავტომობილო გზის მხრიდან ესაზღვრება საზოგადოებრივი სივრცე, ხოლო დანარჩენი მხრიდან ესაზღვრება რეგისტრირებული მიწის ნაკვეთები.

კორექტირებული პროექტით გათვალისწინებულია 50.19 მ სიმაღლის 15 სართულიანი, საოფისე შენობის (ბანკის) მშენებლობა. საიდანაც 13 მიწის დონის ზედა და 2 მიწის დონის ქვედა სართულია.

-9.90 ნიშნულზე განთავსებულია შემოზღუდული ავტოსადგომი გარაჟი, ინვენტარის საწყობები, სახანძრო ტუმბოებისა და ავზის ოთახი.

-6.30 ნიშნულზე განთავსებულია შემოზღუდული ავტოსადგომი გარაჟი.

-6.60 ნიშნულზე განთავსებულია ოფისები, ფულის საცავი, გარდეროზი, ინვენტარის საწყობები, ტექ. დანადგარების ოთახები.

-3.30 ნიშნულზე განთავსებულია ოფისები, ხანძრის მართვის ცენტრი, ტექ. დანადგარების ოთახები.

±0.00 ნიშნულზე განთავსებულია ოფისები, გარდეროზი, ტექ. დანადგარების ოთახები.

+4.50 ნიშნულზე განთავსებულია ოფისები, რესტორანი, სამზარეულო, ტექ. დანადგარების ოთახები.

+7.80 ნიშნულზე განთავსებულია ოფისები, რესტორანი, საკონფერენციო დარბაზი.

+11.10 დან +34.20 ნიშნულის ჩათვლით განთავსებულია ოფისები, ინვენტარის საწყობი, ტექ. დანადგარების ოთახები.

+38.61 ნიშნულზე განთავსებულია რესტორანი სამზარეულოთი.

წარმოდგენილი ნახაზების მიხედვით არსებული შენობის სტრუქტურული ნაწილი განეკუთვნება I-A კონსტრუქციულ ტიპს ; არსებული შენობა განიცდის რეკონსტრუქციას.ამის შედეგად მიწის დონის ზემოთ და მიწის დონის ქვემოთ ხდება ნაწილობრივი მიშენება და შენობის შიგნით სართულის ჩამატება. შენობა გამაგრდება კონსტრუქციულად. სასტუმროს ბოლო ნიშნულია +47,000.მიწისქვეშა ნაწილზე ხდება ანაკრები ბეტონის ფილის გარე კედლების დემონტაჟი, ახალი რ/ბ კედლების , ჰიდროსაიზოლაციო და დამცავი ფენის მოწყობა. შემავსებლად გამოყენებულია სამშენებლო ბლოკი. შენობის ქუჩის მხარეს ფასადი შეიმინება ალუმინის ალათებიანი ვიტრაჟებით. ფასადზე კარ-ფანჯარა შესრულებული იქნება შავი ალუმინის მინა-პაკეთით. ფასადის ნაწილები გაილესება.

<u>შენობის საპროექტო ნაწილში მოეწყობა შემდეგი ხანძრისგან დაცვის სისტემები:</u>

1. ხელის ცეცხლმაქრები
2. სახანძრო მილდგარების სისტემა
3. საგანგებო ხმოვანი განგაშის საკომუნიკაციო სისტემა
4. სახანძრო განყოფილებასთან კავშირის სისტემა
5. ორმხრივი კავშირის სისტემა
6. ავტოსაშხეფი სისტემა
7. ალტერნატიული ცეცხლსაქრობი სისტემა
8. კვამლის ავტომატური აღმომჩენი
9. ავარიული განათება
10. მხედველობითი განგაშის სისტემა
11. სახანძრო განგაშის ხელით სამართავი კოლოფი
12. დამკავებელთა შეტყობინების სისტემა
13. სახანძრო-სამაშველო სამსახურის მიერ გამოსაყენებელი მისაერთებელი
14. სახანძრო ჰიდრანტი

დაგეგმარებისთვის გამოყენებული კანონმდებლობის აღწერა

საპროექტო შენობის დაგეგმარებისთვის გამოყენებულია საქართველოს მთავრობის #41 დადგენილება. ტექნიკური რეგლამენტი „შენობა-ნაგებობების უსაფრთხოების წესები“.

პირობითი აღნიშვნა

	სიმბოლოს სახელწოდება
	ხელის ცეცხლმაქრი
	სახანძრო მილდგარი
	საგანგებო ხმოვანი განგაშის საკომუნიკაციო სისტემა
	სახანძრო განყოფილებასთან კავშირის სისტემა
	კვამლის ავტომატური აღმომჩენი
	ავტოსაშხეფი
	ალტერნატიული ავტომატური ცეცხლსაქრობი სისტემა
	ორმხრივი კავშირის სისტემა
	სახანძრო განგაშის ღილაკი
	დამკავებელთა შეტყობინების სისტემა
	მხედველობითი განგაშის სიგნალი
	ავარიული განათება
	სახანძრო მისაერთებელი
	სახანძრო ჰიდრანტი

მონოლითი

შემავსებელი

ტიხარი

საჰაერო შახტები მექანიკური განიავებისთვის

60 წუთიანი ხანძარმედეგი კედელი

120 წუთიანი ხანძარმედეგი კედელი

180 წუთიანი ხანძარმედეგი კედელი

სტრუქტურული ნაწილი

დაკავებულობების ჯგუფები	დაკავებულობების ჯგუფი აღნიშვნა	ფერის კოდი	დაშტრიხვა	ხაზის სისქე	დაშტრიხვის მასშტაბი	დაშტრიხვის კუთხე
თავშეყრის ჯგუფი (თვ)		RGB(34,139,34)	ANSI31	0.05 mm	40	0
საქმიანი ჯგუფი (სქ)		RGB(72,12,187)	ANSI31	0.05 mm	40	0
სასაწყობო ჯგუფი (სწ)		RGB (136,135,134)	ANSI31	0.05 mm	40	0
დამხმარე ჯგუფი (დს)		RGB(57,57,56)	ANSI31	0.05 mm	40	0

მისაწვდომობა

გასასვლელთან მისადგომი მანძილი

EXIT საევაკუაციო გასასვლელი

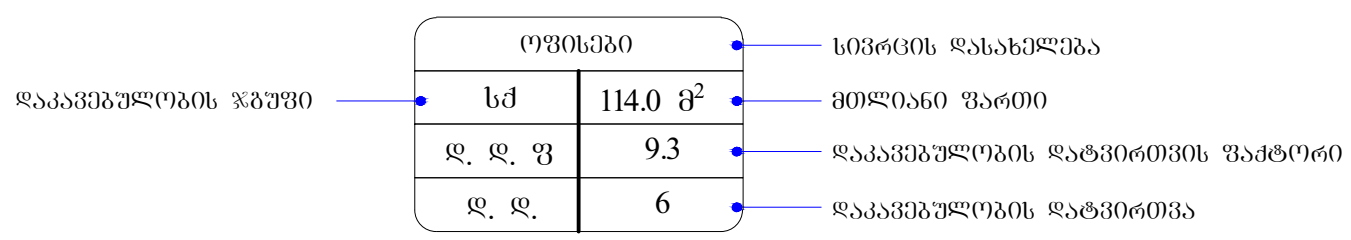

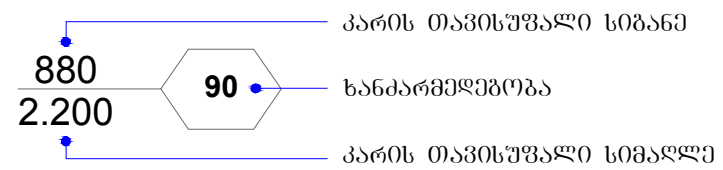

შენობა-ნაგებობის უსაფრთხოების წესებთან შესაბამისობის ანალიზი

გამოყენებული წესები - **„შენობა-ნაგებობის უსაფრთხოების წესები“**

ჩამოთვალეთ შენობის დაკავებულებები და აღწერეთ თითოეული გამოყენება
1. <u>საშუალო საფრთხის შემცველი სასაწყობო ჯგუფი სწ-1 :</u> **-9.90** ნიშნულზე განთავსებული ინვენტარის საწყობი. **-6.60** ნიშნულზე განთავსებული გარდერობი, ინვენტარის საწყობი. **±0.00** და **+7.80** ნიშნულებზე განთავსებული გარდერობი. **+11.10, 14.40, 17.70, 21.00, 24.30, 27.60** და **34.20** ნიშნულებზე განთავსებული ინვენტარის საწყობი.
2. <u>მცირე საფრთხის შემცველი სასაწყობო ჯგუფი სწ-2 :</u> **-9.90** და **-6.30** ნიშნულებზე განთავსებული შემოზღუდული ავტოსადგომი გარაჟები. **-6.60** ნიშნულზე განთავსებული ფულის საცავი.
3. <u>საქმიანი ჯგუფი სქ</u> **-6.60** ნიშნულზე განთავსებული ოფისები. **-3.30** ნიშნულზე განთავსებული ოფისები, ხანძრის მართვის ცენტრი. **±0.00, +4.50, +7.80, 11.10, 14.40, 17.70, 21.00, 24.30, 27.60, 30.90 და 34.20** ნიშნულებზე განთავსებული ოფისები.
4. <u>თავშეყრის ჯგუფი თვ-2</u> **+4.50** ნიშნულზე განთავსებული რესტორანი, სამზარეულო. **+7.80** ნიშნულზე განთავსებული რესტორანი. **+38.61** ნიშნულზე განთავსებული რესტორანი სამზარეულოთი.
5. <u>თავშეყრის ჯგუფი თვ-3</u> **+7.00** ნიშნულზე განთავსებული საკონფერენციო დარბაზი
6. <u>დამხმარე და სხვადასხვა დანიშნულების ჯგუფი დს</u> **-9.90** ნიშნულზე განთავსებული სახანძრო ტუმბოებისა და ავზის ოთახი. **-6.60, -3.30, ±0.00**, **+4.50, +11.10, +14.40, +17.70, +21.00, +24.30, +27.60, +30.90, +34.20** ნიშნულზე განთავსებული ტექნიკური დანადგარების ოთახები. **შენობისგან დამოუკიდებლად განთავსებული სათადარიგო ელ. მომარაგების ოთახი.**

კონსტრუქციის ტიპი:	
განსაზღვრეთ კონსტრუქციის არსებული შენობისთვის: მაგალითი: II-A, II-B, V-A, V-B	I-A
განსაზღვრეთ კონსტრუქციის ტიპი ახალი შენობისთვის: მაგალითი: II-A, II-B, V-A, V-B	I-A
შერეული კონსტრუქციის შემთხვევაში მიუთითეთ ტიპები, რომელიც გამოყენებული იქნება, განსაზღვრეთ ტიპები და მათი მდებარეობა:	

სიმაღლის შეზღუდვები ცხრილი 503 -ის მიხედვით		
დაკავებულობები	დასაშვები სართულიანობა	შემოთავაზებული სართულიანობა
სასაწყობო ჯგუფი **სწ-1**	შეუზღუდავი	11
სასაწყობო ჯგუფი **სწ-2**	შეუზღუდავი	3
საქმიანი ჯგუფი **სქ**	შეუზღუდავი	13
თავშეყრის ჯგუფი **თვ-2**	შეუზღუდავი	3
თავშეყრის ჯგუფი **თვ-3**	შეუზღუდავი	1
დამხარე და სხვადასხვა დანიშნულების ჯგუფი **დს**	შეუზღუდავი	14
	დასაშვები სიმაღლე	შემოთავაზებული სიმაღლე
საერთო სიმაღლე =	შეუზღუდავი	50.19
სახანძრო-ტექნიკური სიმაღლე =		44.90
სართულის რაოდენობა =		13 სართული მიწის ზემოთ 2 სართული მიწის ქვემოთ

ფართობის შეზღუდვები ცხრილი 503 -ის მიხედვით			
დაკავებულობები		დასაშვები ფართობი კვ.მ.	შემოთავაზებული ფართობი კვ.მ.
1. სასაწყობო ჯგუფი სწ-1	- 9.90	შეუზღუდავი	471.9
2. სასაწყობო ჯგუფი სწ-1	- 6.60	შეუზღუდავი	342.8
3. სასაწყობო ჯგუფი სწ-1	± 0.00	შეუზღუდავი	42.5
4. სასაწყობო ჯგუფი სწ-1	+7.80	შეუზღუდავი	17.8
5. სასაწყობო ჯგუფი სწ-1	+11.10	შეუზღუდავი	4.4
6. სასაწყობო ჯგუფი სწ-1	+14.40	შეუზღუდავი	4.4
7. სასაწყობო ჯგუფი სწ-1	+17.70	შეუზღუდავი	4.4
8. სასაწყობო ჯგუფი სწ-1	+21.00	შეუზღუდავი	4.4
9. სასაწყობო ჯგუფი სწ-1	+24.30	შეუზღუდავი	4.4
10. სასაწყობო ჯგუფი სწ-1	+27.60	შეუზღუდავი	4.4
11. სასაწყობო ჯგუფი სწ-1	+34.20	შეუზღუდავი	4.4
12. სასაწყობო ჯგუფი სწ-2	-9.90	შეუზღუდავი	1000.7
13. სასაწყობო ჯგუფი სწ-2	-6.60	შეუზღუდავი	45.6
14. სასაწყობო ჯგუფი სწ-2	-6.30	შეუზღუდავი	734.1
15. საქმიანი ჯგუფი სქ	-6.60	შეუზღუდავი	143.2
16. საქმიანი ჯგუფი სქ	-3.30	შეუზღუდავი	539.8
17. საქმიანი ჯგუფი სქ	± 0.00	შეუზღუდავი	1233.6
18. საქმიანი ჯგუფი სქ	+4.50	შეუზღუდავი	401.0
19. საქმიანი ჯგუფი სქ	+7.80	შეუზღუდავი	397.3
20. საქმიანი ჯგუფი სქ	+11.10	შეუზღუდავი	555.0
21. საქმიანი ჯგუფი სქ	+14.40	შეუზღუდავი	577.7
22. საქმიანი ჯგუფი სქ	+17.70	შეუზღუდავი	575.8
23. საქმიანი ჯგუფი სქ	+21.00	შეუზღუდავი	577.4
24. საქმიანი ჯგუფი სქ	+24.30	შეუზღუდავი	576.7
25. საქმიანი ჯგუფი სქ	+27.60	შეუზღუდავი	577.5

26. საქმიანი ჯგუფი სქ	+30.90	შეუზღუდავი	579.4
27. საქმიანი ჯგუფი სქ	+34.20	შეუზღუდავი	562.3
22. თავშეყრის ჯგუფი თვ-2	+4.50	შეუზღუდავი	247.8
23. თავშეყრის ჯგუფი თვ-2	+7.80	შეუზღუდავი	106.9
24. თავშეყრის ჯგუფი თვ-2	+38.61	შეუზღუდავი	401.1
25. თავშეყრის ჯგუფი თვ-3	+7.80	შეუზღუდავი	398.5
26. დამხმარე ჯგუფი დს	-9.90	შეუზღუდავი	121.5
27. დამხმარე ჯგუფი დს	-6.60	შეუზღუდავი	164.3
28. დამხმარე ჯგუფი დს	-3.30	შეუზღუდავი	89.7
29. დამხმარე ჯგუფი დს	± 0.00	შეუზღუდავი	13.2
30. დამხმარე ჯგუფი დს	+4.50	შეუზღუდავი	34.9
31. დამხმარე ჯგუფი დს	+7.80	შეუზღუდავი	16.0
32. დამხმარე ჯგუფი დს	+11.10	შეუზღუდავი	3.2
33. დამხმარე ჯგუფი დს	+14.40	შეუზღუდავი	3.2
34. დამხმარე ჯგუფი დს	+17.70	შეუზღუდავი	3.2
35. დამხმარე ჯგუფი დს	+21.00	შეუზღუდავი	3.2
36. დამხმარე ჯგუფი დს	+24.30	შეუზღუდავი	3.2
37. დამხმარე ჯგუფი დს	+27.60	შეუზღუდავი	3.2
38. დამხმარე ჯგუფი დს	+30.90	შეუზღუდავი	7.0
39. დამხმარე ჯგუფი დს	+34.20	შეუზღუდავი	3.3
იატაკის საერთო ფართობი =		11606.3	
იატაკების რაოდენობა =		15	
შენობის საერთო ფართობი =		11606.3 + 374.7 (- 9.90 ნიშნ.) + 467.3 (- 6.60 ნიშნ.) + 251.5 (- 3.30 ნიშნ.) +421.2 (± 0.00 ნიშნ.) + 518.8 (+4.50 ნიშნ.) + 521.9 (+ 7.80 ნიშნ.) + 422.6 (+ 11.10 ნიშნ.) + 262.9 (+ 14.40 ნიშნ.) + 276.8 (+ 17.70 ნიშნ.) + 276.9 (+ 21.00 ნიშნ.) + 276.4 (+ 24.30 ნიშნ.) + 276.2 (+ 27.60 ნიშნ.) + 276.4 (+ 30.90 ნიშნ.) + 271.6 (+ 34.20 ნიშნ.)+ 596.8 (+ 38.61 ნიშნ.) + 128.4 (+42.45 ნიშნ.) = 17226.7	

გარე კედლის ცეცხლმედეგობისა და ღიობისადმი მოთხოვნები ცხრილების 602-ის და 705.8 -ის მიხედვით									
გარე კედელი	ხანძარსაწინააღმდეგო მანძილი (მეტრი)	ცეცხლმედეგობის ხარისხი (საათი)		კედლის ღიობების ფართობი (კედლის %)					
		მოთხოვნილი	გათვალისწინებული	დასაშვები			გათვალისწინებული		
				დაცული	დაუცველი საშხეფებით	დაუცველი	დაცული	დაუცველი საშხეფებით	დაუცველი
1-11 ღეძებში	9 მ-ზე მეტი	0	0	შეუზღუდავი	**შეუზღუდავი**	შეუზღუდავი	-	**აკმაყოფილებს**	-
A-M ღერძებში 0.00 დან +7.80 ნიშნ. ჩათვლით	1.33 მ მინიმალური	1	1	15%	**15%**	დაუშვებელია	-	**4%**	-
N-S ღერძებში 0.00 დან +7.80 ნიშნ. ჩათვლით	9 მ-ზე მეტი	0	0	შეუზღუდავი	**შეუზღუდავი**	შეუზღუდავი	-	**აკმაყოფილებს**	-
11-1 ღერძებში	9 მ-ზე მეტი	0	0	შეუზღუდავი	**შეუზღუდავი**	შეუზღუდავი	-	**აკმაყოფილებს**	-
S-R ღერძებში 0.00 დან +7.80 ნიშნ. ჩათვლით	8.20 მ მინიმალური	1	1	შეუზღუდავი	**შეუზღუდავი**	70%	-	**აკმაყოფილებს**	-
Q-F ღერძებში 0.00 დან +7.80 ნიშნ. ჩათვლით	9 მ-ზე მეტი	0	0	შეუზღუდავი	**შეუზღუდავი**	შეუზღუდავი	-	**აკმაყოფილებს**	-
F-D ღერძებში +7.80 ნიშნ.	5.82 მ მინიმალური	1	1	75%	**75%**	25%	-	**30%**	-
J-N ღერძებში +11.10 დან +38.61 ნიშნ. ჩათვლით	5.12 მ მინიმალური	1	1	75%	**75%**	25%	-	**30%**	-

N-S ღერძებში +11.10 დან +38.61 ნიშნ. ჩათვლით	9 მ-ზე მეტი	0	0	შეუზღუდავი	**შეუზღუდავი**	შეუზღუდავი	-	**აკმაყოფილებს**	-
S-J ღერძებში +11.10 დან +38.61 ნიშნ. ჩათვლით	9 მ-ზე მეტი	0	0	შეუზღუდავი	**შეუზღუდავი**	შეუზღუდავი	-	**აკმაყოფილებს**	-

ხანძრისაგან დაცვის სისტემებისადმი მოთხოვნები									
დაკავებულობები/სივრცეები/გასასვლელი საშუალებები	ავტოსახანძრო სისტემა	ალტერნატიული ავტომატური ცეცხლსაქრობი სისტემა	სახანძრო განგაშისა და ცეცხლაღმომჩენი სისტემები	სახანძრო მილდგარების სისტემები	კვამლის საკონტროლო სისტემები	ხელის ცეცხლმაქრები	საევაკუაციო განგაშის სისტემები	ხანძრის მართვის ცენტრი	სახანძრო-სამაშველო სამსახურის მიერ გამოსაყენებელი მისაერთებელი
საქმიანი ჯგუფი სქ (ოფისები) **(-6.60 ნიშნულზე)**	**კი** თითოეულს	-	**კვამლის ავტომატური აღმომჩენი**	-	**მექანიკური განიავება, კვამლის გაწოვის სისტემა**	**კი** თითოეულს	–		**კი**
საქმიანი ჯგუფი სქ (ოფისები, სპორტული დარბაზი) **(-3.30 ნიშნულზე)**	**კი** თითოეულს	-	**კვამლის ავტომატური აღმომჩენი**	-	**მექანიკური განიავება, კვამლის გაწოვის სისტემა**	**კი** თითოეულს	–		
საქმიანი ჯგუფი სქ (ხანძრის მართვის ცენტრი) **(-3.30 ნიშნულზე)**	-	**კი**	**კვამლის ავტომატური აღმომჩენი**	-	**მექანიკური განიავება, კვამლის გაწოვის სისტემა**	**კი**	–		
საქმიანი ჯგუფი სქ (ოფისები) **(±0.00 ნიშნულზე)**	**კი** თითოეულს	-	**კვამლის ავტომატური აღმომჩენი**	-	**მექანიკური განიავება, კვამლის გაწოვის სისტემა**	**კი** თითოეულს	–		

საქმიანი ჯგუფი სქ (ოფისები) (+4.50 ნიშნულზე)	კი თითოეულს	-	კვამლის ავტომატური აღმომჩენი	-	მექანიკური განიავება, კვამლის გაწოვის სისტემა	კი თითოეულს	–		
საქმიანი ჯგუფი სქ (ოფისები) (+7.80 ნიშნულზე)	კი თითოეულს	-	კვამლის ავტომატური აღმომჩენი	-	ბუნებრივი განიავება;	კი თითოეულს	–		
საქმიანი ჯგუფი სქ (ოფისები) (+11.10 ნიშნულზე)	კი თითოეულს	-	კვამლის ავტომატური აღმომჩენი	-	ბუნებრივი განიავება;	კი თითოეულს	–		
საქმიანი ჯგუფი სქ (ოფისები) (+14.40 ნიშნულზე)	კი თითოეულს	-	კვამლის ავტომატური აღმომჩენი	-	ბუნებრივი განიავება;	კი თითოეულს	–		
საქმიანი ჯგუფი სქ (ოფისები) (+17.70 ნიშნულზე)	კი თითოეულს	-	კვამლის ავტომატური აღმომჩენი	-	ბუნებრივი განიავება;	კი თითოეულს	–		
საქმიანი ჯგუფი სქ (ოფისები) (+21.00 ნიშნულზე)	კი თითოეულს	-	კვამლის ავტომატური აღმომჩენი	-	ბუნებრივი განიავება;	კი თითოეულს	–		
საქმიანი ჯგუფი სქ (ოფისები) (+24.30 ნიშნულზე)	კი თითოეულს	-	კვამლის ავტომატური აღმომჩენი	-	ბუნებრივი განიავება;	კი თითოეულს	–		
საქმიანი ჯგუფი სქ (ოფისები) (+27.60 ნიშნულზე)	კი თითოეულს	-	კვამლის ავტომატური აღმომჩენი	-	ბუნებრივი განიავება;	კი თითოეულს	–		

საქმიანი ჯგუფი სქ (ოფისები) (+30.90 ნიშნულზე)	კი თითოეულს	-	კვამლის ავტომატური აღმომჩენი	-	ბუნებრივი განიავება;	კი თითოეულს	–		
საქმიანი ჯგუფი სქ (ოფისები) (+34.20 ნიშნულზე)	კი თითოეულს	-	კვამლის ავტომატური აღმომჩენი	-	ბუნებრივი განიავება;	კი თითოეულს	–		
თავშეყრის ჯგუფი თვ 2 (სამზარეულო) (+4.50 ნიშნულზე)	-	კი	კვამლის ავტომატური აღმომჩენი.	-	მექანიკური განიავება, კვამლის გაწოვის სისტემა	კი	–		
თავშეყრის ჯგუფი თვ 2 (რესტორანი) (+4.50 ნიშნულზე)	კი	-	კვამლის ავტომატური აღმომჩენი, მხედველობითი განგაშის სისტემა, საგანგებო ხმოვანი განგასის საკომუნიკაციო სისიტემა, ავარიული განათება	-	მექანიკური განიავება, კვამლის გაწოვის სისტემა	კი	–		
თავშეყრის ჯგუფი თვ 2 (რესტორანი) (+7.80 ნიშნულზე)	კი	-	კვამლის ავტომატური აღმომჩენი, მხედველობითი განგაშის სისტემა, საგანგებო ხმოვანი განგასის საკომუნიკაციო სისიტემა, ავარიული განათება	-	მექანიკური განიავება, კვამლის გაწოვის სისტემა	კი	–		

თავშეყრის ჯგუფი თვ 2 (რესტორანი სამზარეულოთი) **(+8.61 ნიშნულზე)**	კი თითოეულს	-	კვამლის ავტომატური აღმომჩენი, მხედველობითი განგაშის სისტემა, საგანგებო ხმოვანი განგასის საკომუნიკაციო სისიტემა, ავარიული განათება	-	მექანიკური განიავება, კვამლის გაწოვის სისტემა	კი თითოეულს	–		
თავშეყრის ჯგუფი თვ 3 (საკონფერენციო დარბაზი) **(+7.80 ნიშნულზე)**	კი	-	კვამლის ავტომატური აღმომჩენი, ვიზუალური განგაშის სისტემა;	-	მექანიკური განიავება, კვამლის გაწოვის სისტემა	კი	–		
სასაწყობო ჯგუფი სწ-1 (ინვენტარის საწყობი) **(-9.90 ნიშნულზე)**	კი თითოეულს	-	კვამლის ავტომატური აღმომჩენი.	-	მექანიკური განიავება, კვამლის გაწოვის სისტემა	კი თითოეულს	–		
სასაწყობო ჯგუფი სწ-1 (ინვენტარის საწყობი, გარდერობი) **(-6.60 ნიშნულზე)**	კი თითოეულს	-	კვამლის ავტომატური აღმომჩენი.	-	მექანიკური განიავება, კვამლის გაწოვის სისტემა	კი თითოეულს	–		
სასაწყობო ჯგუფი სწ-1 (გარდერობი) **(±0.00 ნიშნულზე)**	კი	-	კვამლის ავტომატური აღმომჩენი.	-	მექანიკური განიავება, კვამლის გაწოვის სისტემა	კი	–		
სასაწყობო ჯგუფი სწ-1 (გარდერობი) **(+7.80 ნიშნულზე)**	კი	-	კვამლის ავტომატური აღმომჩენი.	-	მექანიკური განიავება, კვამლის გაწოვის სისტემა	კი	–		

სასაწყობო ჯგუფი სწ-1 (გარდერობი) (+11.10, 14.40, 17.70, 21.00, 24.30, 27.60 და 34.20 ნიშნ)	კი თითოეულს	-	კვამლის ავტომატური აღმომჩენი.	-	მექანიკური განიავება, კვამლის გაწოვის სისტემა	კი თითოეულს	–		
სასაწყობო ჯგუფი სწ-2 (შემოზღუდული ავტოსადგომი გარაჟი) (-9.90 ნიშნულზე)	კი	-	კვამლის ავტომატური აღმომჩენი, სახანძრო განგაშის ღილაკი, დამკავებელთა შეტყობინების სისტემა, საგანგებო ხმოვანი განგაშის საკომუნიკაციო სისტემა, ავარიული განათება.	კი	მექანიკური განიავება, კვამლის გაწოვის სისტემა	კი	–		
სასაწყობო ჯგუფი სწ-2 (შემოზღუდული ავტოსადგომი გარაჟი) (-6.30 ნიშნულზე)	კი	-	კვამლის ავტომატური აღმომჩენი, სახანძრო განგაშის ღილაკი, დამკავებელთა შეტყობინების სისტემა, საგანგებო ხმოვანი განგაშის საკომუნიკაციო სისტემა, ავარიული განათება.	კი	მექანიკური განიავება, კვამლის გაწოვის სისტემა	კი	–		
სასაწყობო ჯგუფი სწ-2 (ფულის საცავი) (-6.30 ნიშნულზე)	კი	-	კვამლის ავტომატური აღმომჩენი	-	მექანიკური განიავება, კვამლის გაწოვის სისტემა	კი	–		

დამხმარე ჯგუფი დს (სახანძრო ტუმბოებისა და ავზის ოთახი) (-9.90 ნიშნულზე)	-	კი	კვამლის ავტომატური აღმომჩენი	-	მექანიკური განიავება, კვამლის გაწოვის სისტემა	კი	_		
დამხმარე ჯგუფი დს (ტექნიკური დანადგარების ოთახები) (-6.60 ნიშნულზე)	-	კი	კვამლის ავტომატური აღმომჩენი	-	მექანიკური განიავება, კვამლის გაწოვის სისტემა	კი	_		
დამხმარე ჯგუფი დს (ტექნიკური დანადგარების ოთახი) (-3.30 ნიშნულზე)	-	კი	კვამლის ავტომატური აღმომჩენი	-	მექანიკური განიავება, კვამლის გაწოვის სისტემა	კი	_		
დამხმარე ჯგუფი დს (ტექნიკური დანადგარების ოთახები, სასერვერო) (±0.00 ნიშნულზე)	-	კი	კვამლის ავტომატური აღმომჩენი	-	მექანიკური განიავება, კვამლის გაწოვის სისტემა	კი	_		
დამხმარე ჯგუფი დს (ტექნიკური დანადგარების ოთახი) (+4.50, +7.80, +11.10, 14.40, 17.70, 21.00, 24.30, 27.60 და 34.20 ნიშნ)	-	კი	კვამლის ავტომატური აღმომჩენი	-	მექანიკური განიავება, კვამლის გაწოვის სისტემა	კი	_		
კიბის უჯრედი	-	-	ავარიული განათება, ორმხრივი კავშირის სისტემა	კი	მექანიკური განიავება, დაწნევის სისტემა;	-	-		
კიბის ფოიე	-	-	კვამლის ავტომატური აღმომჩენი, ავარიული განათება	-	მექანიკური განიავება, დაწნევის სისტემა;	-	-		
ლიფტი	-	-	-	-	მექანიკური განიავება, დაწნევის სისტემა;	-	-		
ლიფტის ფოიე	-	-	კვამლის ავტომატური	-	მექანიკური განიავება,	-	-		

			აღმომჩენი, ავარიული განათება		დაწნევის სისტემა;				
ლიფტის სამანქანე	-	კი	კვამლის ავტომატური აღმომჩენი	-	ბუნებრივი განიავება	კი	-		
დერეფანი	კი	-	კვამლის ავტომატური აღმომჩენი, სახანძრო განგაშის ღილაკი, დამკავებელთა შეტყობინების სისტემა, საგანგებო ხმოვანი განგაშის საკომუნიკაციო სისტემა, ავარიული განათება, სახანზრო განყოფილებასთან კავშირის სისტემა.	-	მექანიკური განიავება, კვამლის გაწოვის სისტემა;	კი	_		

თითოეული სართულიდან გასასვლელი საშუალება										
სართულები	დაკავებულობა და დაკავებულობის დატვირთვის ჯამური მაჩვენებელი	მოთხოვნილი გასასვლელების/ გასასვლელთან მისადგომის რაოდენობა	გათვალისწინებული გასასვლელების/ გასასვლელთან მისადგომის რაოდენობა და ტიპი	გასასვლელი საშუალებების სიგანე(მეტრი)					
				გზა-კიბეები		დერაფანი,		გასასვლელის გზა-კარი	
				მოთხოვნილი	გათვალისწინებული	მოთხოვნილი	გათვალისწინებული	მოთხოვნილი	გათვალისწინებული
სართული -9.90 ნიშნულზე	სასაწყობო ჯგუფი **სწ-2** (შემოზღუდული ავტოსადგომი გარაჟი) **დ.დ. 54**	**2**	**2 გზა კარი**	-	-	-	-	**0.82**	**0.82**
	სასაწყობო ჯგუფი **სწ-1** (ინვენტარის საწყობი) **ს.დ.დ. 15**	**1** თითოეულს	**1 გზა კარი** თითოეულს	-	-	-	-	**0.82**	**0.82**
	დამხმარე ჯგუფი **დს** (სახანძრო ტუმბოებისა და ავზის ოთახი) **დ.დ. 3**	**1**	**1 გზა კარი**	-	-	-	-	**0.82**	**0.82**
-9.90 ნიშნულზე სართულს ს.დ.დ. 72		**2**	**4 გზა კიბე**	**1.10**	**1.19**	**1.20**	**1.60**	**0.82**	**0.82**
სართული -6.60 ნიშნულზე	სასაწყობო ჯგუფი **სწ-2** (შემოზღუდული ავტოსადგომი გარაჟი) **დ.დ. 40**	**2**	**2 გზა კარი**	-	-	-	-	**0.82**	**0.82**
	საქმიანი ჯგუფი **სქ** (ოფისები) **დ.დ. 14**	**1** თითოეულს	**1 გზა კარი** თითოეულს	-	-	-	-	**0.82**	**0.82**
	სასაწყობო ჯგუფი **სწ-1** (ინვენტარის საწყობი)	**1** თითოეულს	**1 გზა კარი** თითოეულს	-	-	-	-	**0.82**	**0.82**

	ს.დ.დ. 11								
	დამხმარე ჯგუფი **დს** (ტექნიკური დანადგარების ოთახი) **დ.დ. 5**	**1**	**1 გზა კარი**	**1.10**	**1.19**	-	-	**0.82**	**0.82**
-6.60 ნიშნულზე სართულს ს.დ.დ. 70		**2**	**3 გზა კიბე**	**1.10**	**1.19**	**1.20**	**1.20**	**0.82**	**0.82**
სართული -3.30 ნიშნულზე	საქმიანი ჯგუფი **სქ** (ოფისები) **ს.დ.დ. 66**	**1** თითოეულს	**1 გზა კარი** თითოეულს	-	-	-	-	**0.82**	**0.82**
	საქმიანი ჯგუფი **სქ** (სპორტული დარბაზი) **დ.დ. 74**	**2**	**2 გზა კარი**	-	-	-	-	**0.82**	**0.82**
	დამხმარე ჯგუფი **დს** (ტექნიკური დანადგარების ოთახი) **დ.დ. 3**	**1**	**1 გზა-კარი**	-	-	-	-	**0.82**	**1.38**
-3.30 ნიშნულზე სართულს ს.დ.დ. 143		**2**	**1 გზა კიბე 3 გზა-კარი**	**1.10**	**1.19**	**1.20**	**1.60**	**0.82**	**0.82 და მეტი**
სართული ±0.00 ნიშნულზე	საქმიანი ჯგუფი **სქ** (ოფისები) **ს.დ.დ. 133**	**1** თითოეულს	**1 გზა კარი** თითოეულს	-	-	-	-	**0.82**	**0.82**
	სასაწყობო ჯგუფი **სწ-1** (გარდერობი) **დ.დ. 35**	**1**	**1 გზა კარი**	-	-	-	-	**0.82**	**0.82**
	დამხმარე ჯგუფი **დს**	**1**	**1 გზა-კარი**						

	(ტექნიკური დანადგარების ოთახი) **ს.დ.დ. 2**			-	-	-	-	**0.82**	**0.82**
±0.00 ნიშნულზე სართულს **ს.დ.დ. 170**		**2**	**1** **გზა კიბე** **3** **გზა-კარი**	**1.10**	**1.19**	**1.20**	**1.60**	**0.82**	**0.82 და მეტი**
სართული +4.50 ნიშნულზე	თავშეყრის ჯგუფი **თვ-2** (რესტორანი სამზარეულოთი) **ს.დ.დ. 145**	**2**	**4** **გზა-კარი**	-	-	-	-	**0.82**	**1.38**
	საქმიანი ჯგუფი **სქ** (ოფისები) **ს.დ.დ. 43**	**1** (თითოეულს)	**1** **გზა კარი** (თითოეულს)	-	-	-	-	**0.82**	**0.82**
	დამხმარე ჯგუფი **დს** (ტექნიკური დანადგარების ოთახი) **დ.დ. 1**	**1**	**1** **გზა-კარი**	-	-	-	-	**0.82**	**0.82**
+4.50 ნიშნულზე სართულს **ს.დ.დ. 186**		**2**	**3** **გზა კიბე**	**1.10**	**1.19**	**1.20**	**1.20**	**0.82**	**0.82**
სართული +7.80 ნიშნულზე	თავშეყრის ჯგუფი **თვ-2** (რესტორანი) **დ.დ. 70**	**1**	**1** **გზა კარი** **1** **გზა კიბე**	**1.10**	**1.11**	-	-	**0.82**	**0.82**
	საქმიანი ჯგუფი **სქ** (ოფისები) **ს.დ.დ. 38**	**1** (თითოეულს)	**1** **გზა კარი** (თითოეულს)	-	-	-	-	**0.82**	**0.82**
	თავშეყრის ჯგუფი **თვ-3** (საკონფერენციო დარბაზი) **ს.დ.დ. 570**	**3**	**3** **გზა-კარი**	-	-	-	-	**0.82**	**0.82 და მეტი**

	დამხმარე ჯგუფი **დს** (ტექნიკური დანადგარების ოთახი) **დ.დ. 1**	**1**	**1 გზა-კარი**	-	-	-	-	**0.82**	**0.82**
+7.80 ნიშნულზე სართულს ს.დ.დ. 679		**3**	**3 გზა კიბე**	**1.10**	**1.19**	**1.20**	**2.00**	**0.82**	**0.82**
სართული +11.10 ნიშნულზე	საქმიანი ჯგუფი **სქ** (ოფისები) **ს.დ.დ. 46**	**1** (თითოეულს)	**1 გზა კარი** (თითოეულს)	-	-	-	-	**0.82**	**0.82**
	სასაწყობო ჯგუფი **სწ-1** (ინვენტარის საწყობი) **დ.დ. 1**	**1**	**1 გზა კარი**	-	-	-	-	**0.82**	**0.82**
	დამხმარე ჯგუფი **დს** (ტექ. დანადგარების ოთახი) **დ.დ. 1**	**1**	**1 გზა კარი**	-	-	-	-	**0.82**	**0.82**
+11.10 ნიშნულზე სართულს ს.დ.დ. 48		**2**	**2 გზა კიბე**	**1.10**	**1.19**	**1.20**	**2.48**	**0.82**	**0.82**
სართული +14.40 ნიშნულზე	საქმიანი ჯგუფი **სქ** (ოფისები) **ს.დ.დ. 61**	**1** (თითოეულს)	**1 გზა კარი** (თითოეულს)	-	-	-	-	**0.82**	**0.82**
	სასაწყობო ჯგუფი **სწ-1** (ინვენტარის საწყობი) **დ.დ. 1**	**1**	**1 გზა კარი**	-	-	-	-	**0.82**	**0.82**
	დამხმარე ჯგუფი **დს** (ტექ. დანადგარების ოთახი) **დ.დ. 1**	**1**	**1 გზა კარი**	-	-	-	-	**0.82**	**0.82**
+14.40 ნიშნულზე სართულს ს.დ.დ. 64		**2**	**2 გზა კიბე**	**1.10**	**1.19**	**1.20**	**2.48**	**0.82**	**0.82**

სართული +17.70 ნიშნულზე	საქმიანი ჯგუფი **სქ** (ოფისები) **ს.დ.დ. 61**	1 (თითოეულს)	1 **გზა კარი** (თითოეულს)	-	-	-	-	**0.82**	**0.82**
	სასაწყობო ჯგუფი **სწ-1** (ინვენტარის საწყობი) **დ.დ. 1**	1	1 **გზა კარი**	-	-	-	-	**0.82**	**0.82**
	დამხმარე ჯგუფი **დს** (ტექ. დანადგარების ოთახი) **დ.დ. 1**	1	1 **გზა კარი**	-	-	-	-	**0.82**	**0.82**
+17.70 ნიშნულზე სართულს ს.დ.დ. 64		**2**	**2 გზა კიბე**	**1.10**	**1.19**	**1.20**	**2.48**	**0.82**	**0.82**
სართული +21.00 ნიშნულზე	საქმიანი ჯგუფი **სქ** (ოფისები) **ს.დ.დ. 61**	1 (თითოეულს)	1 **გზა კარი** (თითოეულს)	-	-	-	-	**0.82**	**0.82**
	სასაწყობო ჯგუფი **სწ-1** (ინვენტარის საწყობი) **დ.დ. 1**	1	1 **გზა კარი**	-	-	-	-	**0.82**	**0.82**
	დამხმარე ჯგუფი **დს** (ტექ. დანადგარების ოთახი) **დ.დ. 1**	1	1 **გზა კარი**	-	-	-	-	**0.82**	**0.82**
+21.00 ნიშნულზე სართულს ს.დ.დ. 64		**2**	**2 გზა კიბე**	**1.10**	**1.19**	**1.20**	**2.48**	**0.82**	**0.82**
სართული +24.30 ნიშნულზე	საქმიანი ჯგუფი **სქ** (ოფისები) **ს.დ.დ. 61**	1 (თითოეულს)	1 **გზა კარი** (თითოეულს)	-	-	-	-	**0.82**	**0.82**
	სასაწყობო ჯგუფი **სწ-1**	1	1 **გზა კარი**	-	-	-	-	**0.82**	**0.82**

	(ინვენტარის საწყობი) **დ.დ. 1**								
	დამხმარე ჯგუფი **დს** (ტექ. დანადგარების ოთახი) **დ.დ. 1**	**1**	**1 გზა კარი**	-	-	-	-	**0.82**	**0.82**
+24.30 ნიშნულზე სართულს ს.დ.დ. 64		**2**	**2 გზა კიბე**	**1.10**	**1.19**	**1.20**	**2.48**	**0.82**	**0.82**
სართული +27.60 ნიშნულზე	საქმიანი ჯგუფი **სქ** (ოფისები) **ს.დ.დ. 61**	**1** (თითოეულს)	**1 გზა კარი** (თითოეულს)	-	-	-	-	**0.82**	**0.82**
	სასაწყობო ჯგუფი **სწ-1** (ინვენტარის საწყობი) **დ.დ. 1**	**1**	**1 გზა კარი**	-	-	-	-	**0.82**	**0.82**
	დამხმარე ჯგუფი **დს** (ტექ. დანადგარების ოთახი) **დ.დ. 1**	**1**	**1 გზა კარი**	-	-	-	-	**0.82**	**0.82**
+27.60 ნიშნულზე სართულს ს.დ.დ. 64		**2**	**2 გზა კიბე**	**1.10**	**1.19**	**1.20**	**2.48**	**0.82**	**0.82**
სართული +30.90 ნიშნულზე	საქმიანი ჯგუფი **სქ** (ოფისები) **ს.დ.დ. 61**	**1** (თითოეულს)	**1 გზა კარი** (თითოეულს)	-	-	-	-	**0.82**	**0.82**
	სასაწყობო ჯგუფი **სწ-1** (ინვენტარის საწყობი) **დ.დ. 1**	**1**	**1 გზა კარი**	-	-	-	-	**0.82**	**0.82**
	დამხმარე ჯგუფი **დს** (ტექ. დანადგარების ოთახი) **დ.დ. 1**	**1**	**1 გზა კარი**	-	-	-	-	**0.82**	**0.82**

+30.90 ნიშნულზე სართულს ს.დ.დ. 62		**2**	**2 გზა კიბე**	**1.10**	**1.19**	**1.20**	**2.48**	**0.82**	**0.82**
სართული +34.20 ნიშნულზე	საქმიანი ჯგუფი **სქ** (ოფისები) **ს.დ.დ. 61**	**1** (თითოეულს)	**1 გზა კარი** (თითოეულს)	-	-	-	-	**0.82**	**0.82**
	სასაწყობო ჯგუფი **სწ-1** (ინვენტარის საწყობი) **დ.დ. 1**	**1**	**1 გზა კარი**	-	-	-	-	**0.82**	**0.82**
	დამხმარე ჯგუფი **დს** (ტექ. დანადგარების ოთახი) **დ.დ. 1**	**1**	**1 გზა კარი**	-	-	-	-	**0.82**	**0.82**
+34.20 ნიშნულზე სართულს ს.დ.დ. 42		**2**	**2 გზა კიბე**	**1.10**	**1.19**	**1.20**	**2.48**	**0.82**	**0.82**
სართული +38.61 ნიშნულზე	თავშეყრის ჯგუფი **თვ-2** (რესტორნის სამზარეულო)	**2**	**2 გზა კიბე**	-	-	-	-	**0.82**	**0.88 და მეტი**
+38.61 ნიშნულზე სართულს ს.დ.დ. 287		**2**	**2 გზა კიბე**	**1.10**	**1.19**	**1.20**	**2.48**	**0.82**	**0.82**

განიავებისადმი მოთხოვნები		
დაკავებულობები/სივრცეები/გასასვლელი საშუალებები	ბუნებრივი განიავება	ხელოვნური განიავება
საქმიანი ჯგუფი სქ	კი	კი
თავშეყრის ჯგუფი თვ-2	კი	კი
სასაწყობო ჯგუფი სწ-1	-	კი
სასაწყობო ჯგუფი სწ-2	-	კი
დამხმარე ჯგუფი დს	-	კი
კიბის უჯრედი	-	კი დაწნევის სისტემა
კიბის ფოიე	-	კი დაწნევის სისტემა
ლიფტის შახტა	-	კი დაწნევის სისტემა
ლიფტის ფოიე	-	კი დაწნევის სისტემა
ლიფტის სამანქანე	კი	-
დერეფანი	-	კი

წყალსადენი სისტემის ფიქსირებული მოწყობილობების რაოდენობა

ცხრილი 1602.1-ის მიხედვით

სართულები	დაკავებულობა და დაკავებულობის დატვირთვის ჯამური მაჩვენებელი	ფიქსირებული მოწყობილობები(ცალი)											
		უნიტაზი		ტუალეტის ხელსაბანები		აბაზანა/შხაპი		სასმელი წყლის ფანტანი		სამომსახურეო ნიჟარა		სამზარეულოს ნიჟარა	
		ითვლება	ითვალისწინებულია	ითვლება	ითვალისწინებულია	ითვლება	ითვალისწინებული არ არის	ითვლება	ითვალისწინებულია	ითვლება	ითვალისწინებულია	ითვლება	ითვალისწინებული არ არის
-6.60 ნიშნულზე	საქმიანი ჯგუფი სქ ს.დ.დ. 15	1	2ქ + 2კ1 შშმპ	1	2ქ + 2კ 1 შშმპ	-	-	1	1	1	1	-	-
	სასაწყობო ჯგუფი სწ-1 ს.დ.დ. 11	1		1		-	-	1		1		-	-
	სასაწყობო ჯგუფი სწ-2 დ.დ. 1	1		1		-	-	1		1		-	-
-3.30 ნიშნულზე	საქმიანი ჯგუფი სქ ს.დ.დ. 140	3ქ + 3 ვ	4ქ + 4კ 1 შშმპ	3ქ + 3 ვ	4ქ + 4კ 1 შშმპ	-	-	1	1	1	1	-	-
±0.00 ნიშნულზე	საქმიანი ჯგუფი სქ ს.დ.დ. 168	4ქ + 4 ვ	4ქ + 4 კ 1 შშმპ	4ქ + 4 ვ	4ქ + 4 კ 1 შშმპ	-	-	1	1	1	1	-	-
+4.50 ნიშნულზე	თავშეყრის ჯგუფი თვ-2 ს.დ.დ. 145	1ქ + 1 ვ	4ქ + 4კ 1 შშმპ	1ქ + 1 ვ	4ქ + 4კ 1 შშმპ	-	-	1	1	1	1	-	-
	საქმიანი ჯგუფი სქ ს.დ.დ. 43	1ქ + 1 ვ		1ქ + 1 ვ		-	-	1	1	1	1	-	-
+7.80 ნიშნულზე	თავშეყრის ჯგუფი თვ-2 დ.დ. 70	1ქ + 1 ვ	6ქ + 5 ვ 1 შშმპ	1ქ + 1 ვ	6ქ + 5 ვ 1 შშმპ	-	-	1	1	1	1	-	-
	საქმიანი ჯგუფი სქ ს.დ.დ. 42	1ქ + 1 ვ		1ქ + 1 ვ		-	-	1	1	1	1	-	-

	თავშეყრის ჯგუფი თვ-3 დ.დ. 570	5ქ + 3 ვ		5ქ + 3 ვ		-	-	1	1	1	1	-	-
+11.10 ნიშნულზე	საქმიანი ჯგუფი სქ ს.დ.დ. 45	1ქ + 1 ვ	3ქ + 3ვ 1 ფშვ	1ქ + 1 ვ	3ქ + 3ვ 1 ფშვ	-	-	1	1	1	1	-	-
+14.40 ნიშნულზე	საქმიანი ჯგუფი სქ ს.დ.დ. 61	2ქ + 2 ვ	3ქ + 3ვ 1 ფშვ	2ქ + 2 ვ	3ქ + 3ვ 1 ფშვ	-	-	1	1	1	1	-	-
+17.70 ნიშნულზე	საქმიანი ჯგუფი სქ ს.დ.დ. 61	2ქ + 2 ვ	3ქ + 3ვ 1 ფშვ	2ქ + 2 ვ	3ქ + 3ვ 1 ფშვ	-	-	1	1	1	1	-	-
+21.00 ნიშნულზე	საქმიანი ჯგუფი სქ ს.დ.დ. 62	2ქ + 2 ვ	3ქ + 3ვ 1 ფშვ	2ქ + 2 ვ	3ქ + 3ვ 1 ფშვ	-	-	1	1	1	1	-	-
+24.30 ნიშნულზე	საქმიანი ჯგუფი სქ ს.დ.დ. 62	2ქ + 2 ვ	3ქ + 3ვ 1 ფშვ	2ქ + 2 ვ	3ქ + 3ვ 1 ფშვ	-	-	1	1	1	1	-	-
+27.60 ნიშნულზე	საქმიანი ჯგუფი სქ ს.დ.დ. 62	2ქ + 2 ვ	3ქ + 3ვ 1 ფშვ	2ქ + 2 ვ	3ქ + 3ვ 1 ფშვ	-	-	1	1	1	1	-	-
+30.90 ნიშნულზე	საქმიანი ჯგუფი სქ ს.დ.დ. 62	2ქ + 2 ვ	3ქ + 3ვ 1 ფშვ	2ქ + 2 ვ	3ქ + 3ვ 1 ფშვ	-	-	1	1	1	1	-	-
+34.20 ნიშნულზე	საქმიანი ჯგუფი სქ ს.დ.დ. 62	2ქ + 2 ვ	3ქ + 3ვ 1 ფშვ	2ქ + 2 ვ	3ქ + 3ვ 1 ფშვ	-	-	1	1	1	1	-	-
+38.61 ნიშნულზე	თავშეყრის ჯგუფი თვ-2 ს.დ.დ. 287	2ქ + 2 ვ	2ქ + 2 ვ 1 ფშვ	2ქ + 2 ვ	2ქ + 2 ვ 1 ფშვ	-	-	1	1	1	1	-	-

გადახურვის სართულის გეგმა

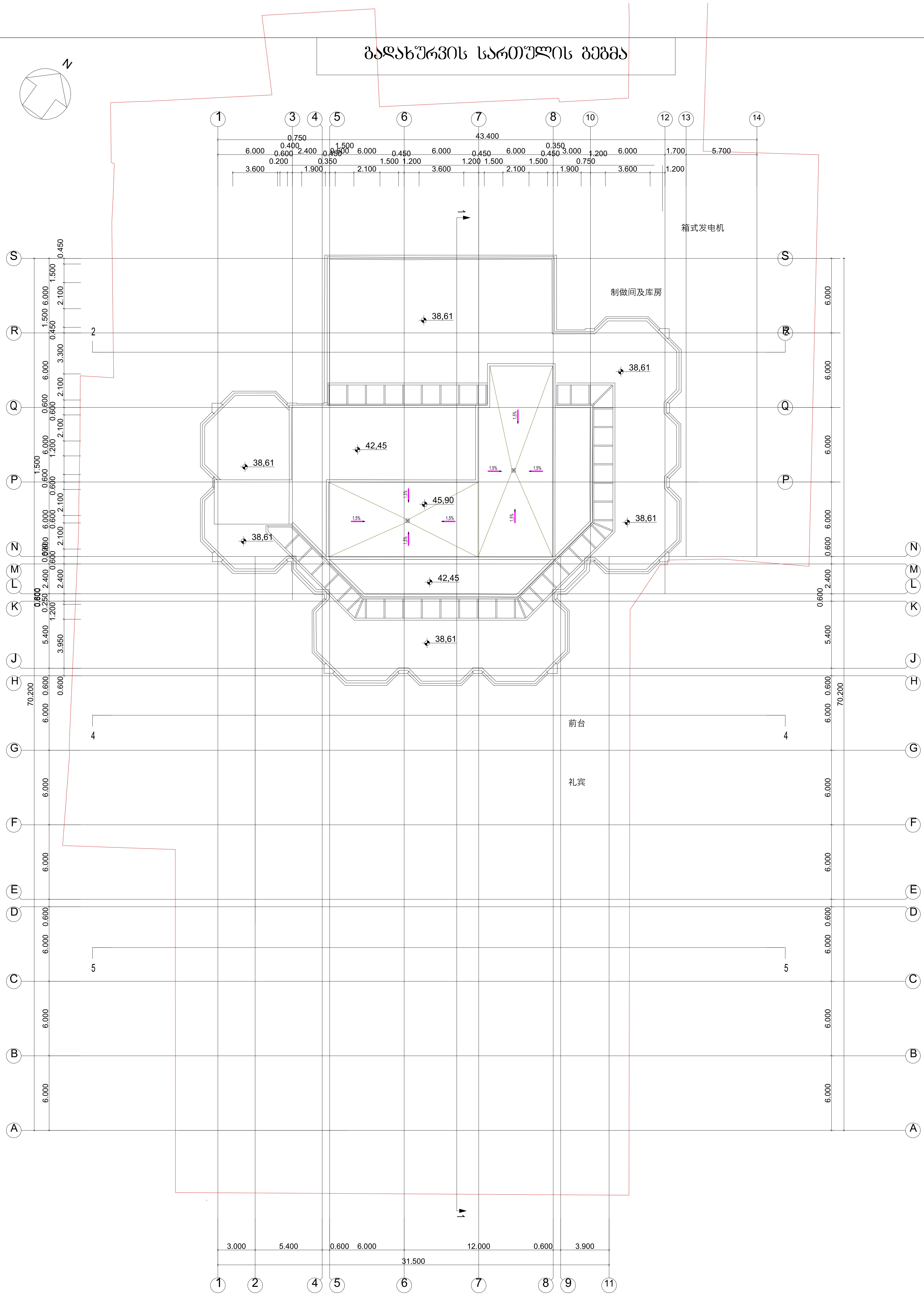

ფორმატი	შენიშვნა:
A 2	0,00 = 403,43
თარიღი	
2024	

დამკვეთი: სააქციო საზოგადოება ,,ბაზისბანკი,, სნ 203841833	შენიშვნა:		
	გამოცემის თარიღი:		
პროექტი: მშენებარე საოფისე შენობის (ბანკი) კორექტირებული პროექტი	პროექტის №:		ნახაზის დასახელება: გადახურვის გეგმა
	ავტორი: არქიტექტორი	კახაბერ დეკანოიძე	
მისამართი: ქალაქი თბილისი, ჭანტურიას ქუჩა №12	შეასრულა: არქიტექტორი	კახაბერ დეკანოიძე	სტადია: მ კ; ფურცელი: ; თარიღი: 2024

13 სართულის გეგმა

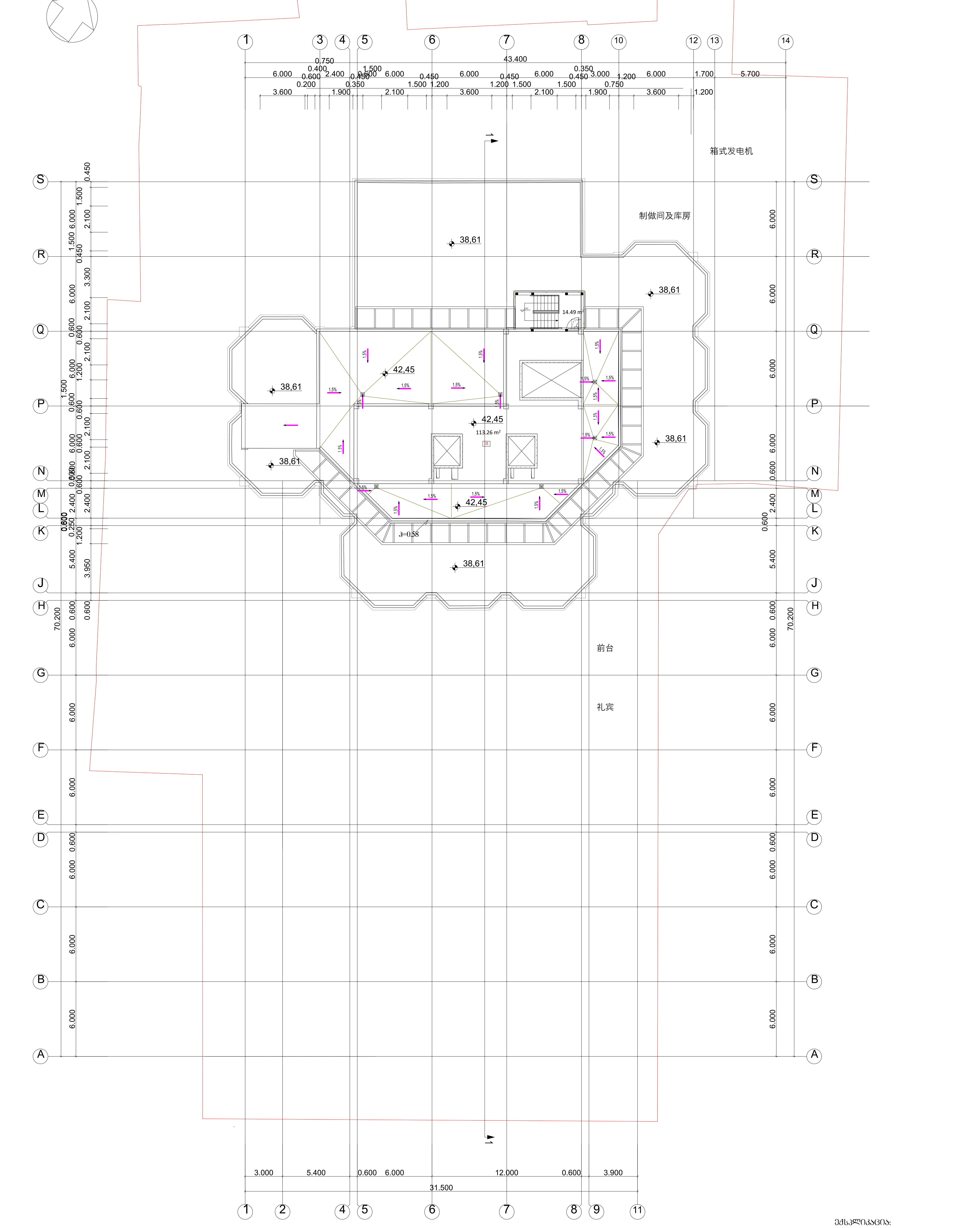

ექსპლიკაცია:

01 – პენტჰაუსი
ტექნიკური დანადგარების სათავსო

ფორმატი	A 2
შენიშვნა	0,00 = 403,43
თარიღი	2024

დამკვეთი:	სააქციო საზოგადოება ,,ბაზისბანკი,, სნ 203841833
პროექტი:	მიშენებარე საოფისე შენობის (ბანკი) კორექტირებული პროექტი
მისამართი:	ქალაქი თბილისი, ჭანტურიას ქუჩა №12
შენიშვნა:	
გამოცემის თარიღი:	
პროექტის №:	
ავტორი: არქიტექტორი	კახაბერ დეკანოიძე
შეასრულა: არქიტექტორი	კახაბერ დეკანოიძე
ნახაზის დასახელება:	სართულის გეგმა +42,45 ნიშნულზე
სტადია	მ პ
ფურცელი	
თარიღი	2024

建筑面积	0.00 = 403.43
A 2	
2024	

项目名称	12 层办公楼及配套用房
建设单位	办公楼项目筹建处
设计单位	办公楼设计院
项目负责人	办公楼负责人
专业负责人	办公楼专业负责人
设计证书编号	办公楼证书编号
图纸名称	办公楼总平面图
图纸编号	建施-38,61
比例	1:300
日期	2024

01 – 办公楼	
02 – 办公楼	
03 – 职工食堂 办公楼	
04 – 职工宿舍 办公楼	
05 – 设备机房	
06 – 门卫	
07 – 车库	
08 – 设备用房	
09 – 办公楼	
10 – 办公楼	
11 – 设备机房	
12 – 设备机房	
13 – 职工食堂 办公楼	
14 – 职工宿舍 办公楼	
15 – 职工宿舍 办公楼	
16 – 职工宿舍	
17 – 职工宿舍	
18 – 职工宿舍	
19 – 职工宿舍	

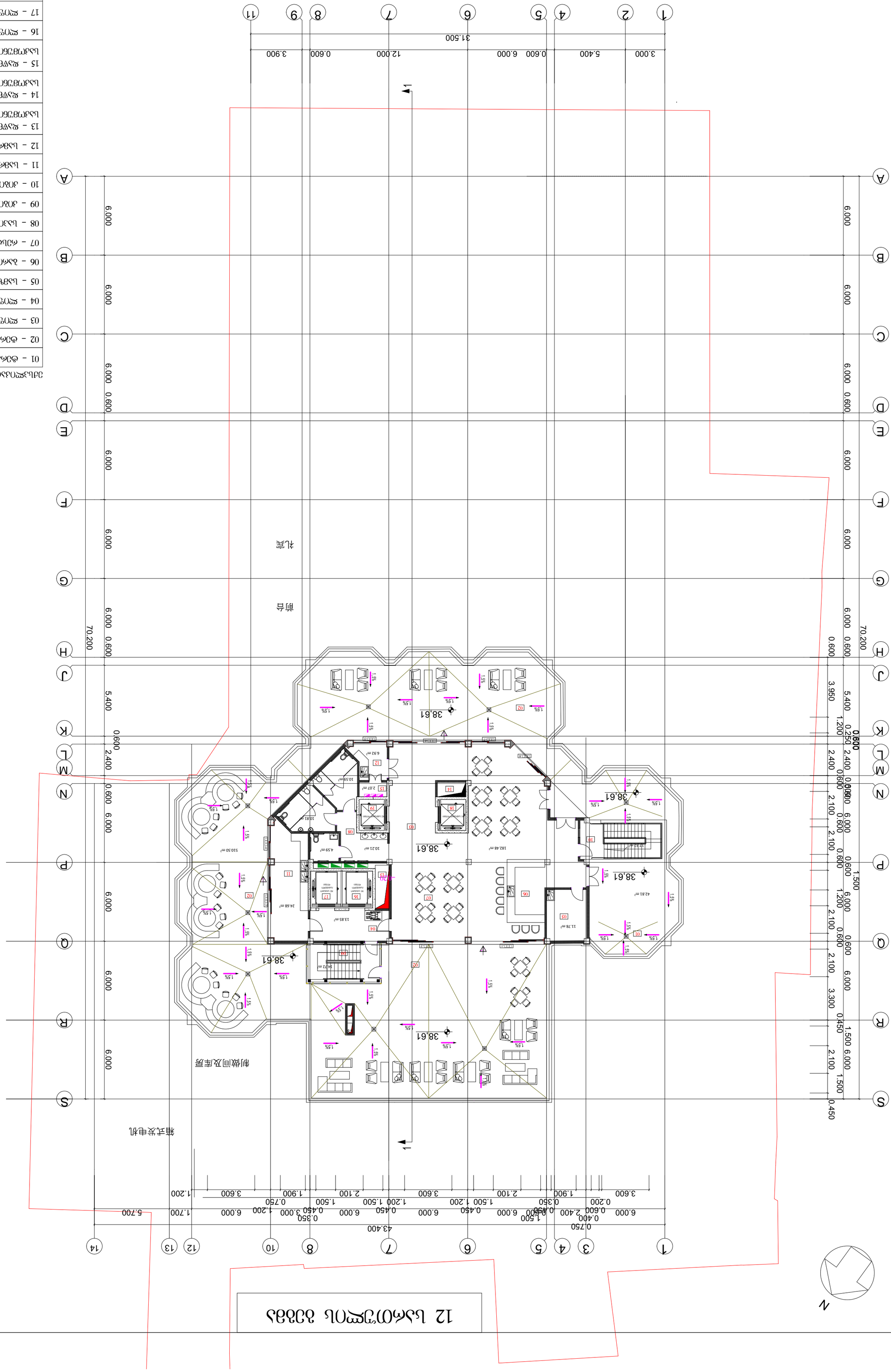

ԳԾԱԳՐՈՒԹՅՈՒՆ	ՀԱՏԱԿԱԳԾԵՐ
A 2	0,00 = 403,43
2024	

ՀԱՄԱՀԵՂԻԿ	ԱՇԽԱՏԱՆՔԱՅԻՆ ՆԱԽԱԳԻԾ
ՀԱՍԱՐԱԿԱՑՈՒԹՅԱՆ ՏԵՍԱԿԱՆ ԱՇԽԱՏԱՆՔՆԵՐԻ ԿԱՏԱՐՈՂ ՀԱՄԱՀԵՂԻԿ	ՀՀ, ԿՈՏԱՅՔԻ ՄԱՐԶ, ՀՐԱԶԴԱՆ ՔԱՂԱՔ, ՀԱՍՏԱՏԱՆԻ ՓՈՂՈՑ 20, 1/1 ՀԱՍՑԵ
ՀԱՄԱՀԵՂԻԿԻ ՊԱՏԱՍԽԱՆԱՏՈՒ	ՀՀ, ԿՈՏԱՅՔԻ ՄԱՐԶ, ՀՐԱԶԴԱՆ ՔԱՂԱՔ, ՀԱՍՏԱՏԱՆԻ ՓՈՂՈՑ 20, 1/1 ՀԱՍՑԵ
ՀԱՄԱՀԵՂԻԿԻ ՊԱՏՎԻՐ

ՊԱՏՎԵՐԱՏՈՒ	2024
ՕԳՏԱԳՈՐԾՄԱՆ ՀԱՄԱՐ	
ՀԱՍԱՐԱԿԱՆ ՄԱՍՇՏԱԲ	A 2
ՀԱՏԱԿԱԳԾԻ ԱՆՎԱՆՈՒՄ	0,00 = 403.43

ՀԱՄԱՐԱԿԱՆ ՄԱՍՇՏԱԲԱՅԻՆ ԾՐԱԳՐԻ ԱՆՎԱՆՈՒՄ
«ՀԱՅԹՈՒՆԵՈՒ ԼԵ 20318418333 ...»

ՀԱՍՑԵԱԿԱՆ ՄԱՍՆԱԿՑՈՒԹՅԱՆ ԱՆՎԱՆՈՒՄ

ՀԱՄԱՐԱԿԱՆ ՄԱՍՇՏԱԲԱՅԻՆ ԾՐԱԳՐԻ ՀԱՍՑԵԱԿԱՆ ՄԱՍՆԱԿՑՈՒԹՅԱՆ ԱՆՎԱՆՈՒՄ
(ՄԱՍԻՆ)
ՀՈՂԱՄԱՍԻ ՀԱՄԱՐԱԿԱՆ ՕԳՏԱԳՈՐԾՄԱՆ ՆՊԱՏԱԿԸ ԵՎ ԱՆՇԱՐԺ ՕԲՅԵԿՏԻ ՀԱՍՑԵԱԿԱՆ ՄԱՍՆԱԿՑՈՒԹՅԱՆ ԱՆՎԱՆՈՒՄ

ՀԱՍՑԵԱԿԱՆ ՄԱՍՆԱԿՑՈՒԹՅԱՆ ՀԱՍՑԵ

ԳԾԱԳՐՈՒԹՅՈՒՆ	ՀԱՏԱԿԱԳԾԵՐ
A 2	0,00 = 403,43
2024	

ՀԱՄԱՀԵՂԻԿ	ԱՆՇԱՐԺՈՒՀԻ ՄԱՅՐՈՊՈԼԻՏԵՆ ՀԱՄԱԼՍԱՐԱՆ ԵՎ ՀԱՆԳԻՍՏԱՅԻՆ ՀԱՄԱԼԻՐ (ՀԱՆԳԻՍՏԱՅԻՆ ՀԱՄԱԼՍԱՐԱՆ ԵՎ ՀԱՆԳԻՍՏԱՅԻՆ ՀԱՄԱԼԻՐ)
ՀԱՏՎԱԾԻ ԱՆՎԱՆՈՒՄԸ	ՀԱՅԱՍՏԱՆԻ ՀԱՆՐԱՊԵՏՈՒԹՅԱՆ ԿԱՐՄԻՐ ՄԱՐԶԻ ՀԱՄԱՅՆՔԱՊԵՏԱՐԱՆԻ ՇԵՆՔԻ ԱՌԱՋԱՏԱՐԱՆ
ՀԱՏՎԱԾԻ ՄԱՍԻՆ ՏԵՂԵԿԱՏՎՈՒԹՅՈՒՆ	ՀԱՍԱՐԱԿԱԿԱՆ ՆՇԱՆԱԿՈՒԹՅՈՒՆ
ՀԱՏՎԱԾԻ ՀԵՂԻՆԱԿԱԿԱՆ ԽՄԲԻ ԱՆԴԱՄ	ԱՆՈՒՆ, ԱԶԳԱՆՈՒՆ, ՀԱՅՐԱՆՈՒՆ
ՀԱՏՎԱԾԻ ՊԱՏՎԻՐԱՏՎՈՂ ԱՆՁԻ ՍՏՈՐԱԳՐՈՒԹՅՈՒՆԸ	ԱՆՀԱՏԱԿԱՆ ՍԵՓԱԿԱՆՈՒԹՅԱՆ ԻՐԱՎՈՒՆՔՆԵՐԻ ՊԱՀՊԱՆՈՒԹՅՈՒՆ
ՀԱՏՎԱԾԻ ՀԵՂԻՆԱԿԱԿԱՆ ԽՄԲԻ ԱՆԴԱՄ	ԱՆՈՒՆ, ԱԶԳԱՆՈՒՆ, ՀԱՅՐԱՆՈՒՆ
ՀԱՏՎԱԾԻ ՊԱՏՎԻՐԱՏՎՈՂ ԱՆՁԻ ՍՏՈՐԱԳՐՈՒԹՅՈՒՆԸ	ՀԱՍԱՐԱԿԱԿԱՆ ՆՇԱՆԱԿՈՒԹՅՈՒՆ
ՀԱՏՎԱԾԻ ԱՆՎԱՆՈՒՄԸ	ՀԱՅԱՍՏԱՆԻ ՀԱՆՐԱՊԵՏՈՒԹՅԱՆ ԿԱՐՄԻՐ ՄԱՐԶԻ ՀԱՄԱՅՆՔԱՊԵՏԱՐԱՆԻ ՇԵՆՔԻ ԱՌԱՋԱՏԱՐԱՆ
ՀԱՏՎԱԾԻ ՄԱՍԻՆ ՏԵՂԵԿԱՏՎՈՒԹՅՈՒՆ	ԱՆՈՒՆ, ԱԶԳԱՆՈՒՆ, ՀԱՅՐԱՆՈՒՆ
ՀԱՏՎԱԾԻ ՊԱՏՎԻՐԱՏՎՈՂ ԱՆՁԻ ՍՏՈՐԱԳՐՈՒԹՅՈՒՆԸ	ՀԱՍԱՐԱԿԱԿԱՆ ՆՇԱՆԱԿ

项目名称	建筑面积：
A 2	0,00 = 403,43
2024	

建设单位：	哈尔滨市松北区人民政府行政服务中心
项目名称：	哈尔滨市松北区人民政府行政服务中心项目
设计单位：	哈尔滨工业大学建筑设计研究院有限公司
施工图设计证书编号：	建设单位：
设计负责人：	设计单位：
审定：	审核：
审查：	校对：
项目负责人：	设计：
专业负责人：	制图：
专业：	日期：
总平面	比例：
图号：	1:500

01	总图说明	A1	
02	总图、竖向设计	A1	
03	建筑总图、放线图	A1	
04	建筑总图、放线图	A1	
05	建筑总图、竖向设计	A1	
06	建筑总图、竖向设计	A1	
07	建筑总图、竖向设计	A1	
08	建筑总图、竖向设计	A1	
09	总图、竖向设计	A1	
10	总图、竖向设计	A1	
11	总图、竖向设计	A1	
12	建筑总图	A1	
13	建筑总图、竖向设计	A1	
14	建筑总图、竖向设计	A1	
15	建筑总图、竖向设计	A1	
16	建筑总图、竖向设计	A1	
17	建筑总图	A1	
18	总图、竖向设计	A1	
18	总图、竖向设计	A1	
18	总图、竖向设计

7 სართულის გეგმა

箱式发电机

制做间及库房

前台

礼宾

ექსპლიკაცია:

01 – კიბის უჯრედი
02 – კიბის უჯრედი
03 – ლიფტის ტამბური
04 – ლიფტის ტამბური
05 – ლიფტის უჯრედი
06 – ლიფტის უჯრედი
07 – ლიფტის უჯრედი
08 – ლიფტის უჯრედი
09 – საპირფარეშო
10 – საპირფარეშო
11 – სამზარეულო
12 – დერეფანი
13 – მოსასვენებელი სივრცე
14 – მოსასვენებელი სივრცე
15 – დაწნევის და საკომუნიკაციო შახტა
16 – დაწნევის და საკომუნიკაციო შახტა
17 – დაწნევის და საკომუნიკაციო შახტა
18 – ოფისი
19 – ოფისი
20 – ოფისი
21 – ოფისი
22 – ოფისი
23 – ოფისი
24 – ოფისი
25 – ოფისი
26 – ოფისი
27 – ოფისი
28 – ოფისი
29 – ოფისი
30 – ოფისი
31 – საკომფერენციო
32 – სასერვერო
33 – დამლაგებელის ოთახი

ფორმატი	შენიშვნა:	დამკვეთი:	შენიშვნა:
A 2	0,00 = 403,43	საქციო საზოგადოება „ბაზისბანკი“ ს/ნ 203841833	გამოცემის თარიღი:
		პროექტი: მშენებარე საოფისე შენობის (ბანკი) კორექტირებული პროექტი	პროექტის №:
		მისამართი: ქალაქი თბილისი, ჭანტურიას ქუჩა №12	ავტორი: არქიტექტორი: კახაბერ დეკანოიძე
თარიღი			შესრულა: არქიტექტორი: კახაბერ დეკანოიძე
2024			ნახაზის დასახელება: სართულის გეგმა +21,00 ნიშნულზე
			სტადია: მ.პ. / ფურცელი: / თარიღი: 2024

6 სართულის გეგმა

箱式发电机

制做间及库房

前台

礼宾

ექსპლიკაცია:

01 – კიბის შეჯრედი
02 – კიბის შეჯრედი
03 – ლიფტის ტამბური
04 – ლიფტის ტამბური
05 – ლიფტის შეჯრედი
06 – ლიფტის შეჯრედი
07 – ლიფტის შეჯრედი
08 – ლიფტის შეჯრედი
09 – საპირფარეშო
10 – საპირფარეშო
11 – სამზარეულო
12 – დერეფანი
13 – მოსასვენებელი სივრცე
14 – მოსასვენებელი სივრცე
15 – დაწნევის და საკომუნიკაციო შახტა
16 – დაწნევის და საკომუნიკაციო შახტა
17 – დაწნევის და საკომუნიკაციო შახტა
18 – ოფისი
19 – ოფისი
20 – ოფისი
21 – ოფისი
22 – ოფისი
23 – ოფისი
24 – ოფისი
25 – ოფისი
26 – ოფისი
27 – ოფისი
28 – ოფისი
29 – ოფისი
30 – ოფისი
31 – საკომფერენციო
32 – სასერვერო
33 – დამლაგებელის ოთახი

ფორმატი: A 2	შენიშვნა: 0,00 = 403,43	დამკვეთი: სააქციო საზოგადოება „ბაზისბანკი“ ს/ნ 203841833	შენიშვნა:
		პროექტი: მშენებარე საოფისე შენობის (ბანკი) კორექტირებული პროექტი	გამოცემის თარიღი:
		მისამართი: ქალაქი თბილისი, ჭანტურიას ქუჩა №12	პროექტის №:
თარიღი: 2024			ავტორი: არქიტექტორი: კახაბერ დეკანოიძე
			შესრულა: არქიტექტორი: კახაბერ დეკანოიძე

ნახაზის დასახელება: სართულის გეგმა +17,70 ნიშნულზე

სტადია	ფურცელი	თარიღი
მ პ		2024

1	办公室
2	办公室
3	办公室
4	办公室
5	办公室
6	办公室
7	办公室
8	办公室
9	办公室
10	办公室
11	办公室
12	办公室
13	办公室
14	办公室
15	办公室
16	办公室
17	办公室
18	办公室
19	办公室
20	办公室
21	办公室
22	办公室
23	办公室
24	办公室
25	办公室
26	办公室
27	办公室
28	办公室
29	办公室
30	办公室
31	办公室

01	办公室
02	办公室
03	会议室
04	办公室

建筑类别及等级：

建筑面积	0.00 = 403.43
结构类型	框架结构
耐火等级	二级
抗震等级	三级
设计使用年限	50年
屋面防水等级	Ⅱ级
地下室防水等级	Ⅱ级

建设单位	办公楼办公楼办公楼

Инв.№подл.	Подпись и дата
А 2	0,00 = 403,43
Изм.	Кол.уч. Лист № док. Подпись Дата
Разраб.	Проектирование зданий и сооружений для строительства в сейсмических районах (Высотой 75 этажей)
Пров.	Стадия Лист Листов
Т.контр.	Р 1
Н.контр.	ООО "Архитектурное бюро "Альтаир"
ГИП	4 Цветовая экспликация
Утв.	2024

01 – Административное	
02 – Административное	
03 – Ресторан фойе	
04 – Ресторан фойе	
05 – Ресторан	
06 – Ресторан	
07 – Ресторан	
08 – Ресторан	
09 – Административное	
10 – Административное	
11 – Административное	
12 – Кафе	
13 – Административное	
14 – Административное	
15 – Административное	
16 – Административное	
17 – Административное	
18 – Административное	
19 – Административное	
20 – Административное	
21 – Административное	
22 – Административное	
23 – Административное	
24 – Административное	
25 – Административное	
26 – Административное	
27 – Административное	
28 – Административное	
29 – Административное	
30 – Административное	
31 – Административное	
32 – Гостиница	
33 – Административное	
34 – Кафе	
35 – Кафе	
36 – Кафе	
37 – Кафе	
38 – Ресторан	

Разработал	Гасанов Ильяс Ибрагимович
Проверил	Гасанов Ильяс Ибрагимович
Н.контроль	Гасанов Ильяс Ибрагимович
ГИП	Гасанов Ильяс Ибрагимович

Гасанов Ильяс Ибрагимович
+7,80 6036 3036

Стадия	Лист	Листов
П	3	3

Гасанов Ильяс Ибрагимович

Гасанов Ильяс Ибрагимович

Гасанов Ильяс Ибрагимович

2 სართულის გეგმა

N

ფასადის მოპირკეთება - -ვენტილირებადი ფასადი

ფასადის მოპირკეთება - ვენტილირებადი ფასადი

箱式发电机

制做间及库房

前台

მეორე სინათლე

礼宾

ექსპლიკაცია:

01 – სამრეცხაო	
02 – სამზარეულო	
03 – კიბის უჯრედი	
04 – კიბის უჯრედი	
05 – კიბის უჯრედი	
06 – საჭმელის ლიფტი	
07 – რესტორანი	
08 – საპირფარეშო	
09 – საპირფარეშო	
10 – საპირფარეშო	
11 – საპირფარეშო	
12 – დერეფანი	
13 – ლიფტის ტამბური	
14 – ლიფტის ტამბური	
15 – ლიფტის ტამბური	
16 – ტექნიკური ოთახი	
17 – ლიფტის უჯრედი	
18 – ლიფტის უჯრედი	
19 – ლიფტის უჯრედი	
20 – ლიფტის უჯრედი	
21 – ლიფტის უჯრედი	
22 – ლიფტის უჯრედი	
23 – ოფისი	
24 – ოფისი	
25 – ოფისი	
26 – ოფისი	
27 – ოფისი	
28 – ოფისი	
29 – ოფისი	
30 – სათათბირო	
31 – სათათბირო	
32 – სათათბირო	
33 – სათათბირო	
34 – მოლარე	
35 – მოლარის მისაღები	
36 – მოლარის მისაღები	
37 – მოსასვენებელი	
38 – დაწნევის და საკომუნიკაციო შახტა	
39 – დაწნევის და საკომუნიკაციო შახტა	
40 – დაწნევის და საკომუნიკაციო შახტა	
41 – ფულის ლიფტი	

ფორმატი	A 2
თარიღი	2024

შენიშვნა:
0,00 = 403,43

დამკვეთი:
საქციო საზოგადოება ..ბაზისბანკი.. ს/კ 203841833

პროექტი:
მშენებარე საოფისე შენობის (ბანკი) კორექტირებული პროექტი

მისამართი:
ქალაქი თბილისი, ჭანტურიას ქუჩა №12

შენიშვნა:

გამოცემის თარიღი:

პროექტის №:

ავტორი: არქიტექტორი	ალექსანდრე დეკანოიძე
შესრულა: არქიტექტორი	ალექსანდრე დეკანოიძე

ნახაზის დასახელება:
სართულის გეგმა
+4,50 ნიშნულზე

სტადია	ფორმატი	თარიღი
მ.პ		2024

ՀԱՏԱԿԱԳԻԾ	ՀԱՏԱԿԱԳԻԾ
A 2	0,00 = 403.43
ՕՐԱԿԱՐԳ	2024

ԿԱՌԱՎՈՒՄ
ԱՅԳԵՀԱՅԿԱԿԱՆ ՄԱՏԱԿԱՐԱՐՈՒԹՅՈՒՆ
«ՀԱՅԹԵԼԵԿՈՄ» ԲԸ 20338418333

ՀԱՍՑԵԻ ՀԱՍՑԵԱՅԻՆ ՊԱՀԱՆՋԱԳՐՔԵՐԻ ՀԱՄԱՁԱՅՆԵՑՎԱԾ ՕԳՏԱԳՈՐԾՄԱՆ ՀԱՄԱՁԱՅՆԱԳԻՐ

ՀԱՍՑԵԻ ՀԱՍՑԵԱՅԻՆ ՊԱՀԱՆՋԱԳՐՔԵՐԻ ՀԱՄԱՁԱՅՆԱԳԻՐ

ՀԱՍՑԵՅԱՅԻՆ ՄԱՍՆԱԿՑՈՒԹՅԱՆ

ԳԾԱԳՐՈՒԹՅՈՒՆ	ՀԱՏԱԿԱԳԾԻ ՄԱՍՇՏԱԲԱՅՆՈՒԹՅՈՒՆ
Ա 2	0,00 = 403.43
ՕՐԱԳԾԻՐ	
2024	

ՀԱՍԱՐԱԿԱԿԱՆ ՀԱՇՎԱՌՈՒՄՆԵՐ

ՀԱՄԱՐԱԿԱԼՈՒՄ ՀԱՅԱՍՏԱՆԻ ՀԱՆՐԱՊԵՏՈՒԹՅԱՆ ...ձոՂԱՆՀՀՈՒՄ ԼԵ 20318418333	ՀԱՄԱՐԱԿԱԼՈՒՄ ՀԱՅԱՍՏԱՆԻ ՀԱՆՐԱՊԵՏՈՒԹՅԱՆ ՀԱՄԱՅՆՔԱՅԻՆ ՀԱՄԱԿԱՐԳՈՒՄ ՀԱՄԱՅՆՔԱՅԻՆ ՀԱՄԱԿԱՐԳՈՒՄ ՀԱՄԱՅՆՔԱՅԻՆ ՀԱՄԱԿԱՐԳՈՒՄ (ՀԱՄԱՅՆՔ)
ՀԱՍՑԵ ՀԱՍՑԵՈՒՄ	ՀԱՍՑԵ ՀԱՍՑԵՈՒՄ
ՀԱՍՑԵՈՒՄ ՀԱՍՑԵՈՒՄ	ՀԱՍՑԵՈՒՄ

2-ш қабатты оқу ғимараты

N

1 2 3 4 5 6 7 8 9 10 11 12 13 14

S R Q P N M L K J H G F E D C B A

3.000 5.400 0.600 6.000 12.000 0.600 3.900 — 31.500

0.750 0.400 2.400 0.600 6.000 1.500 0.450 6.000 0.450 3.000 0.350 6.000 1.200 0.750 1.500 1.200 2.100 1.900 0.200 0.350 1.500 1.200 2.100 1.900 3.600 — 43.400

0.450 3.300 0.600 6.000 0.600 2.100 1.200 2.100 0.600 6.000 0.600 2.100 1.200 2.100 0.600 6.000 0.600 2.400 2.400 0.600 6.000 0.600 5.400 5.400 0.600 6.000 0.600 3.950 1.200 0.250 2.400 0.600 6.000 0.600 2.100 0.600 6.000 0.600 2.100 1.200 2.100 0.600 6.000 0.600 2.100 1.500 0.450 — 70.200

6.000 — 70.200

-6.30 -6.60

3.501 3.954 3.963 3.500 10% 11.05% 10% 11.05% 26.00 m² 736.45 m² 114.98 m² 53.58 m² 135.12 m² 25.49 m² 65.35 m² 33.50 m² 35.97 m² 34.86 m² 128.23 m² 20.46 m² 30.06 m² 14.56 m² 14.79 m² 33.63 m² 46.62 m² 19.73 m² 12.65 m² 5.34 m² 14.10 m² 12.09 m² 15.58 m² 5.51 m² 3.50 m² 5.81 m² 6.82 m² 7.91 m² 28.35 m² 12.25 m² 31.22 m² 12.93 m² 3.87 m² 3.05 m² 3.894 4.865 3.882 3.603 7.903 3.89% 8% 25.72 m² 15.13 m² 12.35 m² 12.11 m² 13.63 m² 18.22 m² 15.22 m² 15.58 m² 3.963 1.400 0.700 1.200 0.200 0.250 0.600 0.600 0.600

-3 სართულის გეგმა

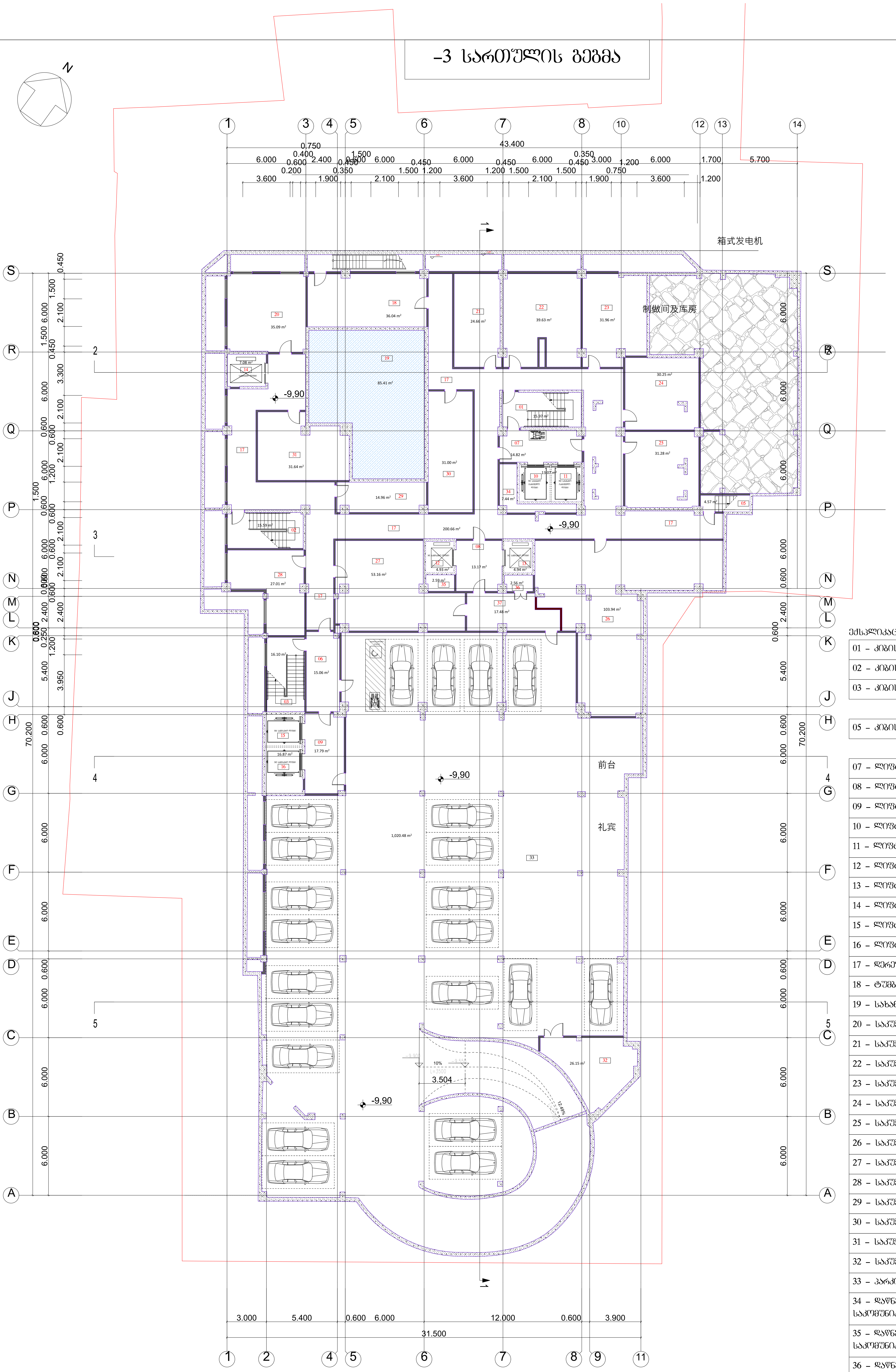

ექსპლიკაცია:

01 – კიბის უჯრედი	
02 – კიბის უჯრედი	
03 – კიბის უჯრედი	
05 – კიბის უჯრედი	
07 – ლიფტის ტამბური	
08 – ლიფტის ტამბური	
09 – ლიფტის ტამბური	
10 – ლიფტის უჯრედი	
11 – ლიფტის უჯრედი	
12 – ლიფტის უჯრედი	
13 – ლიფტის უჯრედი	
14 – ლიფტის უჯრედი	
15 – ლიფტის უჯრედი	
16 – ლიფტის უჯრედი	
17 – დერეფანი	
18 – ტუმბოების ოთახი	
19 – სახანძრო წყლის აუზი	
20 – საკუჭნაო	
21 – საკუჭნაო	
22 – საკუჭნაო	
23 – საკუჭნაო	
24 – საკუჭნაო	
25 – საკუჭნაო	
26 – საკუჭნაო	
27 – საკუჭნაო	
28 – საკუჭნაო	
29 – საკუჭნაო	
30 – საკუჭნაო	
31 – საკუჭნაო	
32 – საკუჭნაო	
33 – პარკინგი	
34 – დაწნევის და საკომუნიკაციო შახტა	
35 – დაწნევის და საკომუნიკაციო შახტა	
36 – დაწნევის და საკომუნიკაციო შახტა	
37 – ტამბური	

ფორმატი	A 2
შენიშვნა:	0,00 = 403,43
თარიღი	2024
დამკვეთი:	სააქციო საზოგადოება ,,ბაზისბანკი,, სნ 203841833
პროექტი:	მშენებარე საოფისე შენობის (ბანკი) კორექტირებული პროექტი
მისამართი:	ქალაქი თბილისი, ჭანტურიას ქუჩა №12
შენიშვნა:	
გამოცემის თარიღი:	
პროექტის №:	
ავტორი: არქიტექტორი	კახაბერ დეკანოიძე
შეასრულა: არქიტექტორი	კახაბერ დეკანოიძე
ნახაზის დასახელება:	სართულის გეგმა -9,90 ნიშნულზე
სტადია	მ კ
ფურცელი	
თარიღი	2024

კიბე ტიპიური სართულის დონეზე

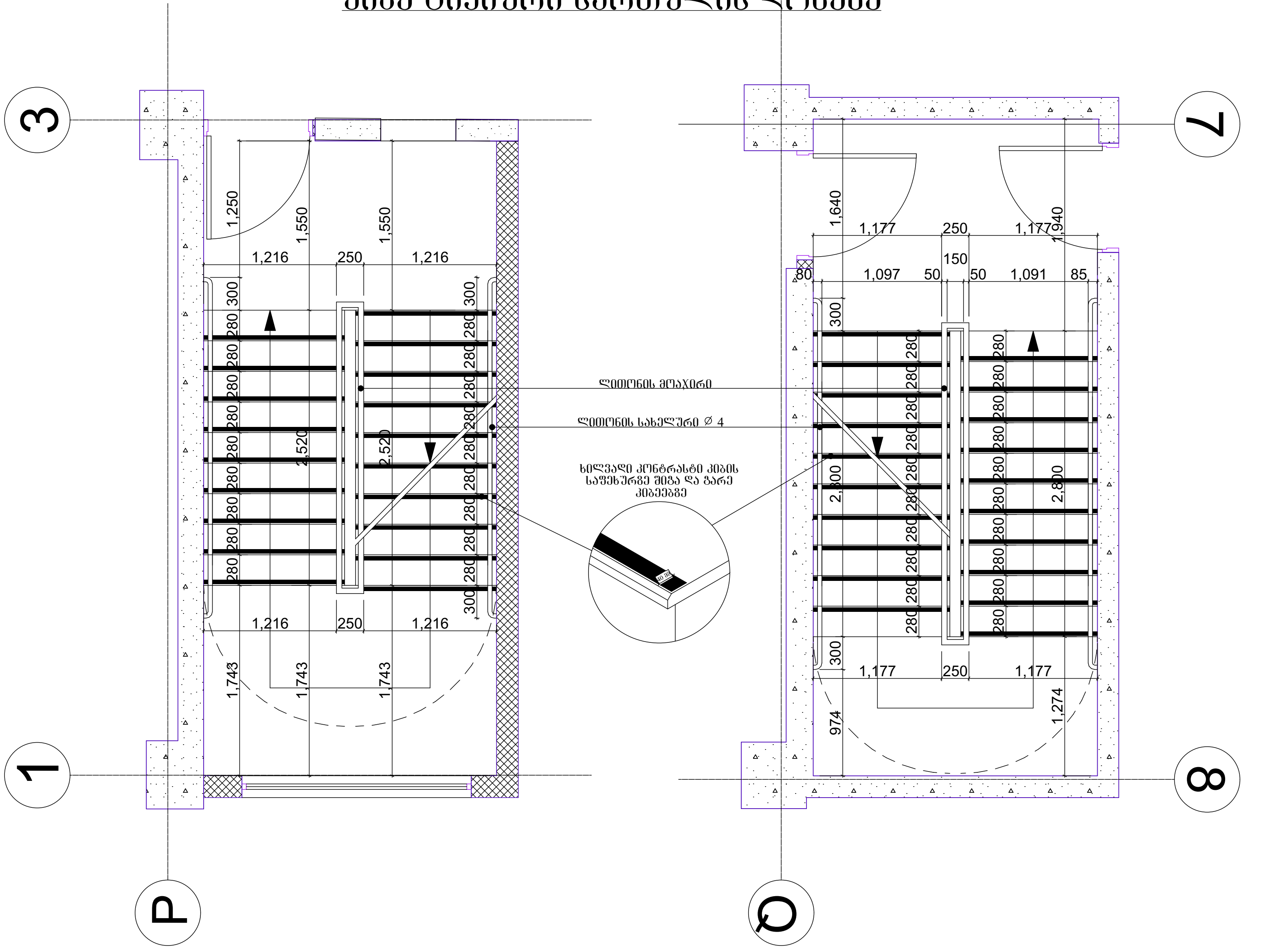

შენიშვნები:

1. ყველა კიბეს (მათშორის გარე კიბეს) ყოველი საფეხურისდა საბიჯელის 40 მმ სავალ ნაწილს, რომელიც იზომებ□საფეხურის ნაშვერიდან თარაზულად, ექნება ერთგვაროვანი ფერის მქონე ზედაპირი, რომელიც საფეხურის დანარჩენი ნაწილისგან მკვეთრად განსხვავებული იქნება (მუქი ღია ფონზე). ხილვადი კონტრასტი გაგრძელდება ყოველი საფეხურის ერთი კიდიდან საფეხურის მეორე კიდემდე.

2. მისაწვდომი გზაკიბის საზღვრებში იატაკის ზედაპირები იქნება მდგრადი, მყარი და არასრიალა.

3. კიბის საფეხურების განსხვავებული მონიშვნა იქნება გამძლე.

4. შენობის გარეთ მდებარე კიბის საფეხურები და ბაქნები ისე დაგეგმარდება, რომ სავალ ზედაპირზე წყალი არ დაგროვდება

5. გასანათებელი საშუალებები უზრუნველყოფს კიბეების განათებას, რომელიც გაიზომება საბიჯელების ზედაპირების და ბაქნების ზედაპირების ცენტრში გაზომვისას საფეხურის წინაპირიდან 600 მმ–ის საზღვრებში, შემდეგი წესის შესაბამისად:

. არაუმცირეს 11 ლუქსი განათება
. არაუმცირეს 110 ლუქსი განათება, კიბით სარგებლობის დროს.
. კიბეების გამოყენებისას 11 ლუქსიდან 110 ლუქსზე გადასვლა შესაძლებელი უნდა იყოს განათების სამართავებით უზრუნველყოფილი ავტომატური, მოძრავი სენსორული ტიპის განათების ჩამრთველებით, რომლებიც შეესაბამება ყველა ქვემოთ ჩამოთვლილს.
. განათების სამართავები აღჭურვილი იქნება საიმედო ოპერაციული სისტემით და შეფასებული იქნება ამ მიზნით გამოყენებისთვის.
. მოძრავი სენსორი გააქტიურდება დამკავებლის მოძრაობით საფეხურებზე ან საფეხურების ბაქნებზე
. განათების გამააქტიურებლები დაყენებული იქნება არაუმცირეს 15 წუთიანი მოქმედების პერიოდით.
. გზა–კიბის განათება ჩაირთვება ავტომატური სენსორული ჩამრთველებით, ასეთის არსებობის შემთხვევაში, ისე, რომ შესასვლელში მდებარე ბაქანზე, შესასვლელში მდებარე ბაქნის მოსაზღვრე თითოეულ კიბის მარშსა და შესასვლელში მდებარე ბაქნის ზემოთ და ქვემოთ მდებარე ბაქნებზე მე–4 პუნქტით დადგენილი განათებულობის დონე საფეხურის გამოყენებამდე იქნება უზრუნველყოფილი.
. კიბის სახელურები და ნებისმიერი კადელი ან მათ მომიჯნავედ მდებარე სხვა ზედაპირი არ იქნება ბასრი ან უხეში ელემენტების შემცველი.
. კიბის სახელურები არ იტრიალებს მათი ბუდეების საზღვრებში.

ფორმატი	შენიშვნა:
A 2	0,00 = 403,43
თარიღი	
2024	

Kibe 0,00 1:56.4

დამკვეთი:	სააქციო საზოგადოება ,,ბაზისბანკი,, ს6 203841833
პროექტი:	მშენებარე საოფისე შენობის (ბანკი) კორექტირებული პროექტი
მისამართი:	ქალაქი თბილისი, ჭანტურიას ქუჩა №12
შენიშვნა:	
გამოცემის თარიღი:	
პროექტის №:	
ავტორი: არქიტექტორი	კახაბერ დეკანოიძე
შეასრულა: არქიტექტორი	კახაბერ დეკანოიძე

არქიტექტურა

ნახაზის დასახელება: **გზა-კიბე**

Kibe 0,00 1:70.7

სტადია	ფურცელი	თარიღი
მ პ		2024

კვეთი 1

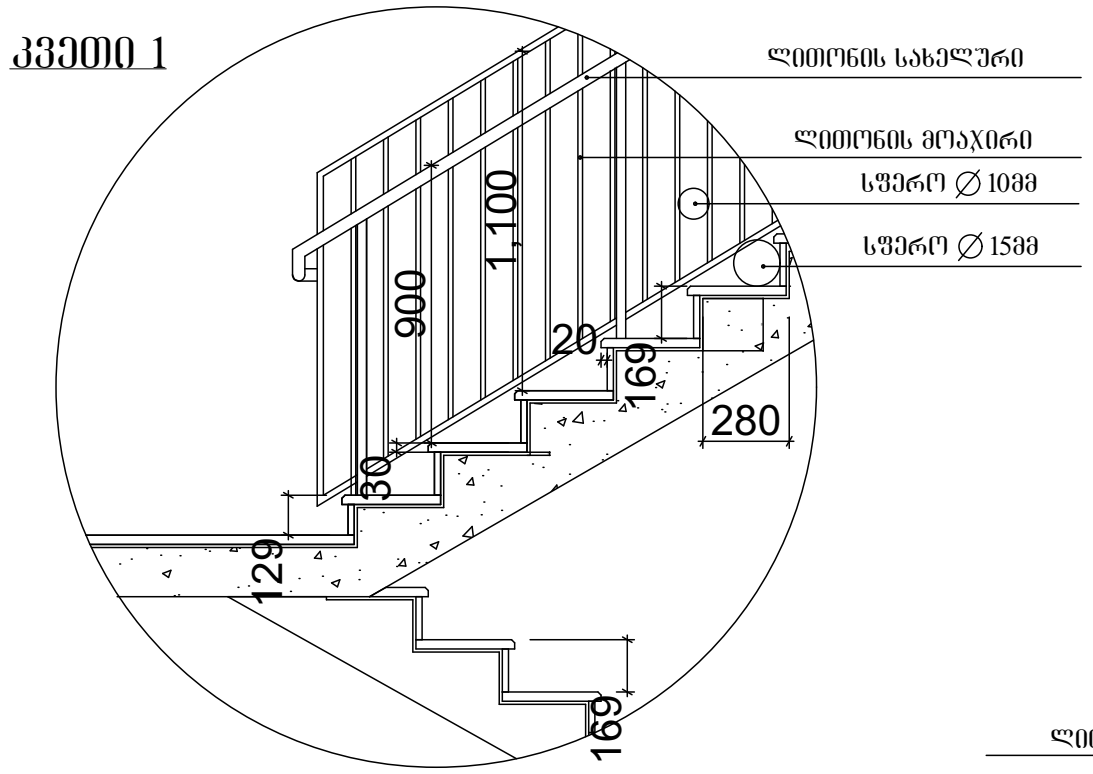

სახელური

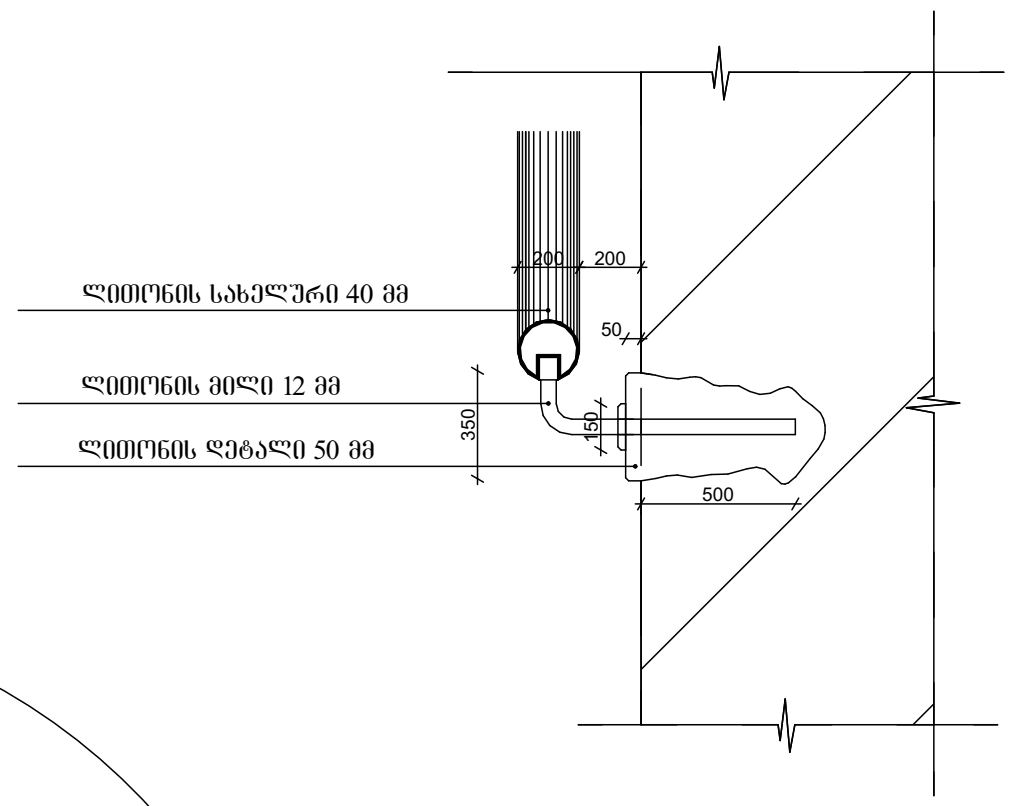

კვეთი 2

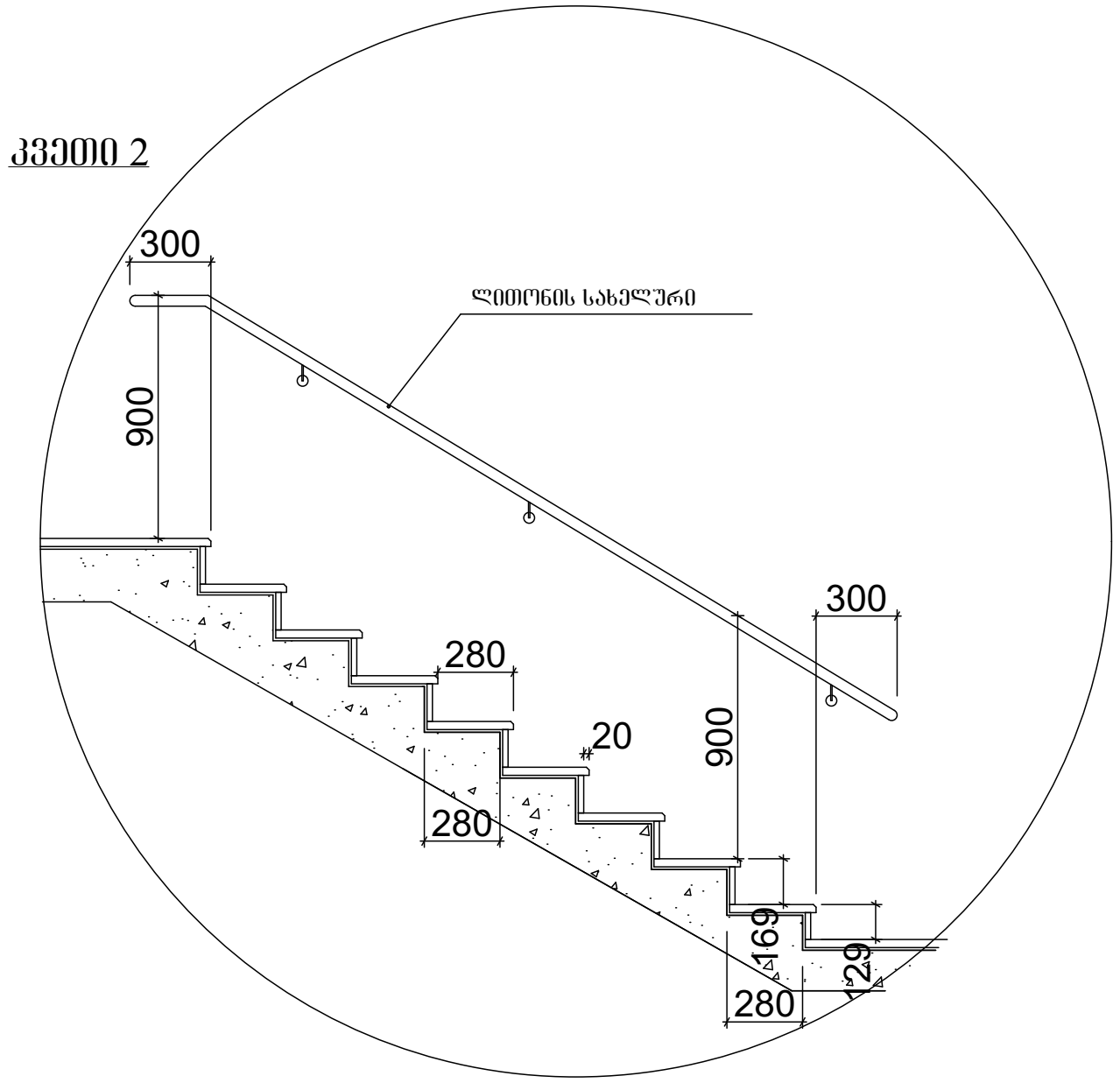

ფორმატი	შენიშვნა:	დამკვეთი:	შენიშვნა:	
A 2	0,00 = 403,43	სააქციო საზოგადოები „ბაზისბანკი" სნ 203841833	გამოცემის თარიღი:	არქიტექტურა
		პროექტი: მშენებარე საოფისე შენობის (ბანკი) კორექტირებული პროექტი	პროექტის №:	ნახაზის დასახელება: გზა-კიბე
			ავტორი: არქიტექტორი — კახაბერ დეკანოიძე	
თარიღი		მისამართი: ქალაქი თბილისი, ჭანტურიას ქუჩა №12	შეასრულა: არქიტექტორი — კახაბერ დეკანოიძე	სტადია: მ.პ / ფურცელი: / თარიღი: 2024
2024	0,00			

კ-1

კარი ზღურბლის გარეშე მიმხურავით

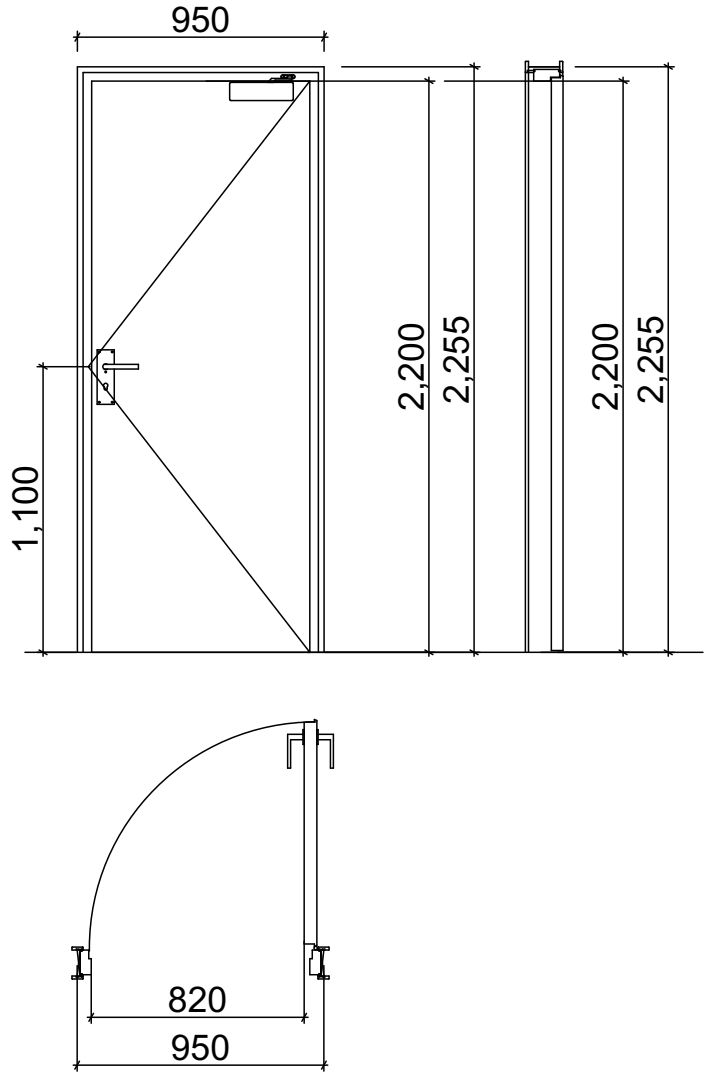

კ-2

კარი ზღურბლით მიმხურავის გარეშე

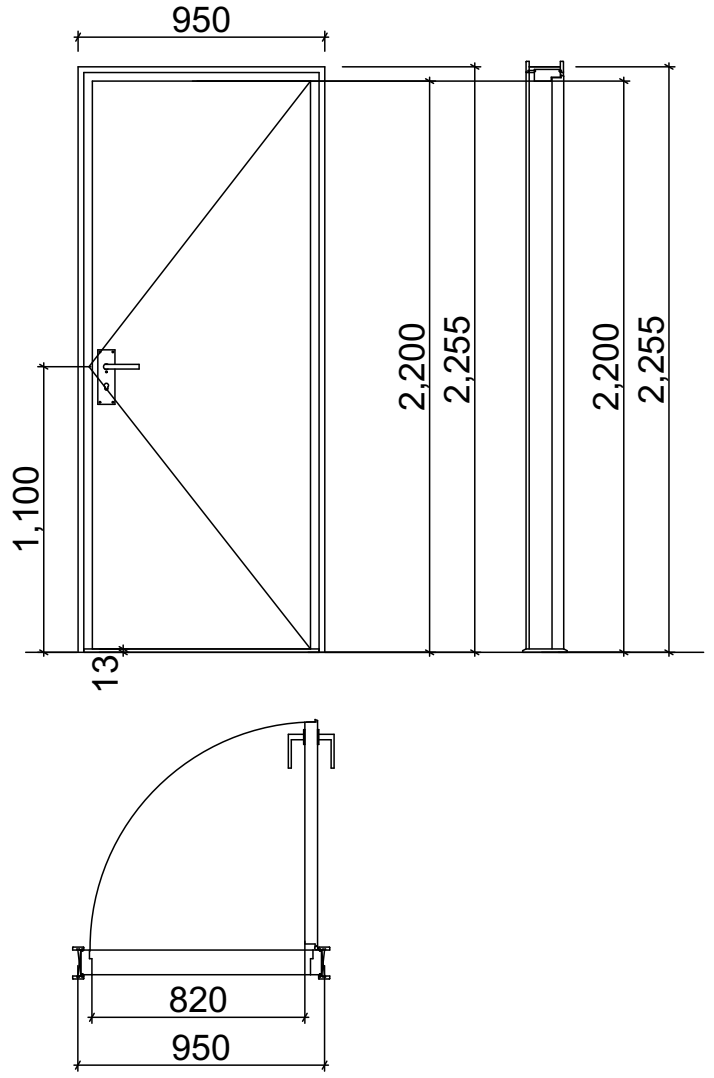

კ-3

კარი ზღურბლის და მიმხურავის გარეშე

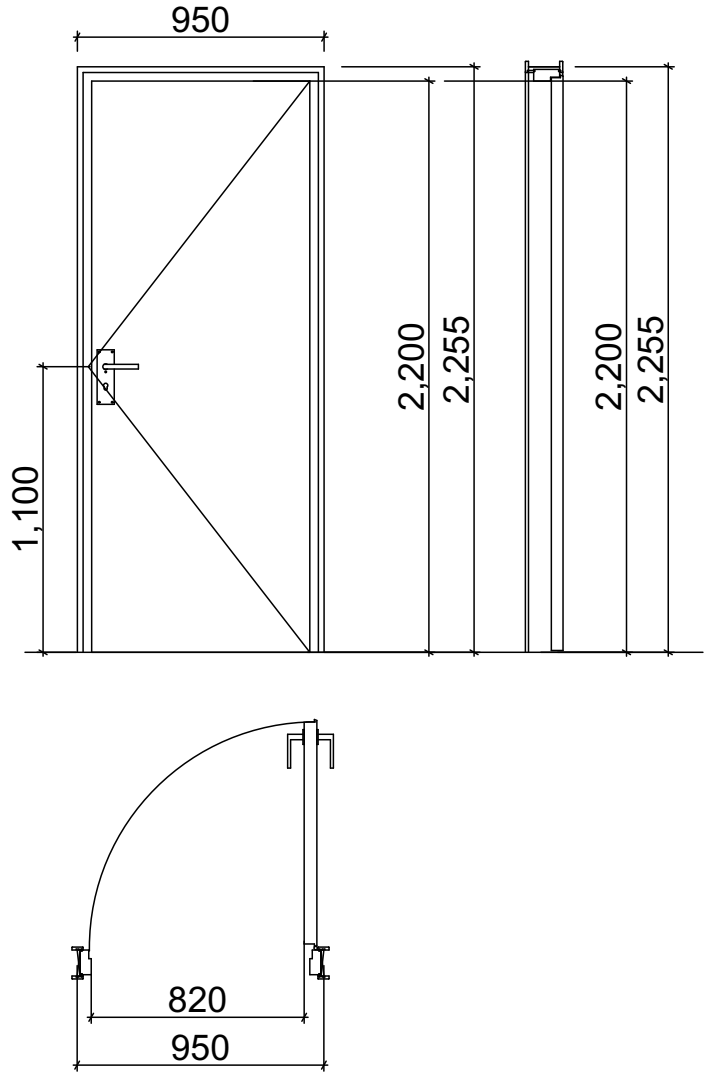

ზღურბლი მ. 1:1



ფორმატი A 2	შენიშვნა: 0,00 = 403,43	დამკვეთი: სააქციო საზოგადოება ,,ბაზისბანკი,, სნ 203841833	შენიშვნა:	არქიტექტურა
	კარები 0,00 1:58.2	პროექტი: მშენებარე საოფისე შენობის (ბანკი) კორექტირებული პროექტი	გამოცემის თარიღი:	ნახაზის დასახელება: კარებები
			პროექტის №:	
			ავტორი: არქიტექტორი | კახაბერ დეკანოიძე	
თარიღი 2024		მისამართი: ქალაქი თბილისი, ჭანტურიას ქუჩა №12	შეასრულა: არქიტექტორი | კახაბერ დეკანოიძე	სტადია: მ კ | ფურცელი: | თარიღი: 2024

13 სართულის გეგმა

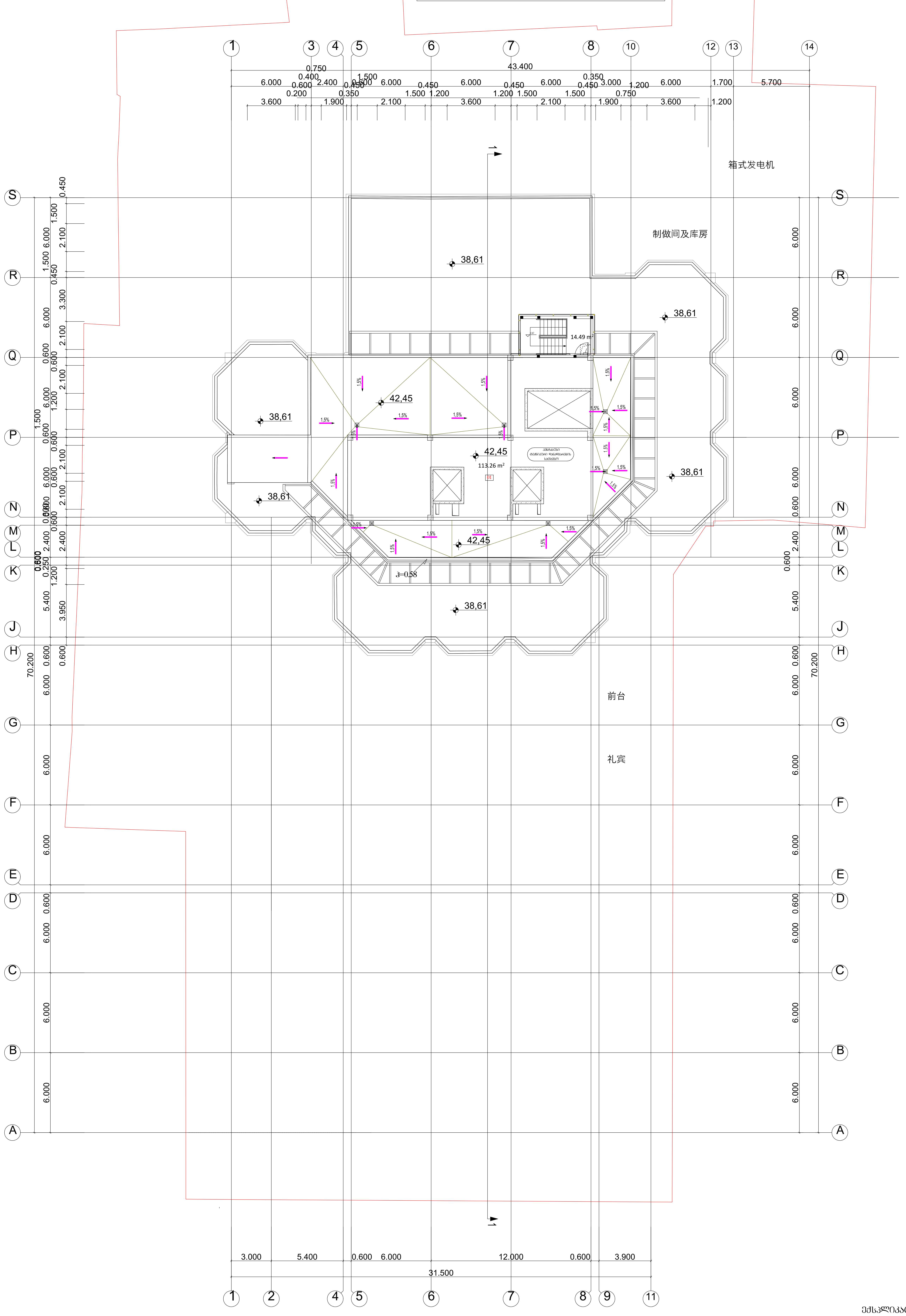

ექსპლიკაცია:

01 – პენტჰაუსი
ტექნიკური დანადგარების სათავსო

ფორმატი	შენიშვნა:
A 2	0,00 = 403,43
თარიღი	
2024	

დამკვეთი: სააქციო საზოგადოება ,,ბაზისბანკი,, სნ 203841833	შენიშვნა:	დაკავებულობის გეგმა
	გამოცემის თარიღი:	
პროექტი: მეშენებარე საოფისე შენობის (ბანკი) კორექტირებული პროექტი	პროექტის №:	ნახაზის დასახელება: სართულის გეგმა +42,45 ნიშნულზე
	ავტორი: არქიტექტორი — კახაბერ ლეკანოიძე	
მისამართი: ქალაქი თბილისი, ჭანტურიას ქუჩა №12	შეასრულა: არქიტექტორი — კახაბერ ლეკანოიძე	სტადია: მ პ / ფურცელი: / თარიღი: 2024

建筑面积	0.00 = 403.43
层数	A 2
结构类型	
总高(m)	
2024	

项目名称	ԱՆՇԱՐԺ ՀԱՄԱՅՆՔԱՅԻՆ ՇԵՆՔԻ ԱՇԽԱՏԱՆՔԱՅԻՆ ԱԿՈՒՄԲ.. ԼԵ 20318418333
建设单位名称	
设计单位	ՀՀ ԱՐԱՐԱՏԻ ՄԱՐԶԻ ԱՐՏԱՇԱՏ ՀԱՄԱՅՆՔԻ ՇԻՆԱՐԱՐՈՒԹՅԱՆ ԵՎ ՀԱՄԱՅՆՔԱՅԻՆ ՏՆՏԵՍՈՒԹՅԱՆ ԲԱԺՆԻ ՊԱՏԱՍԽԱՆԱՏՈՒ
项目负责人	ԱՆԱՆՅԱՆ ՄԱՆՎԵԼ ՍԵՐԳԵՅԻ
注册证书号	ՀԱՇ ՀԱ 0718
专业	ճարտարապետական
签字	
日期	2024 թ. 8

ընդհանուր հատակագիծ

01 – ծրագրային	
02 – ծրագրային	
03 – բնօգտագործման ծածկագիր	
04 – բնօգտագործման ծածկագրի համարանիշ	
05 – նպատակային նշանակություն	
06 – հասցե	
07 – հողամասի սահմանների	
08 – նշանակություն	
09 – հողամասի նշանակություն	
10 – հողամասի նշանակություն	
11 – նշանակություն	
12 – նշանակություն	
13 – գործառնական գոտի	
14 – գործառնական գոտի	
15 – գործառնական գոտի	
16 – բնօգտագործման նշանակություն	
17 – բնօգտագործման նշանակություն	
18 – բնօգտագործման նշանակություն	
19 – բնօգտագործման նշանակություն	

ընդհանուր հատակագիծ

12 նախագծային ծածկագիր

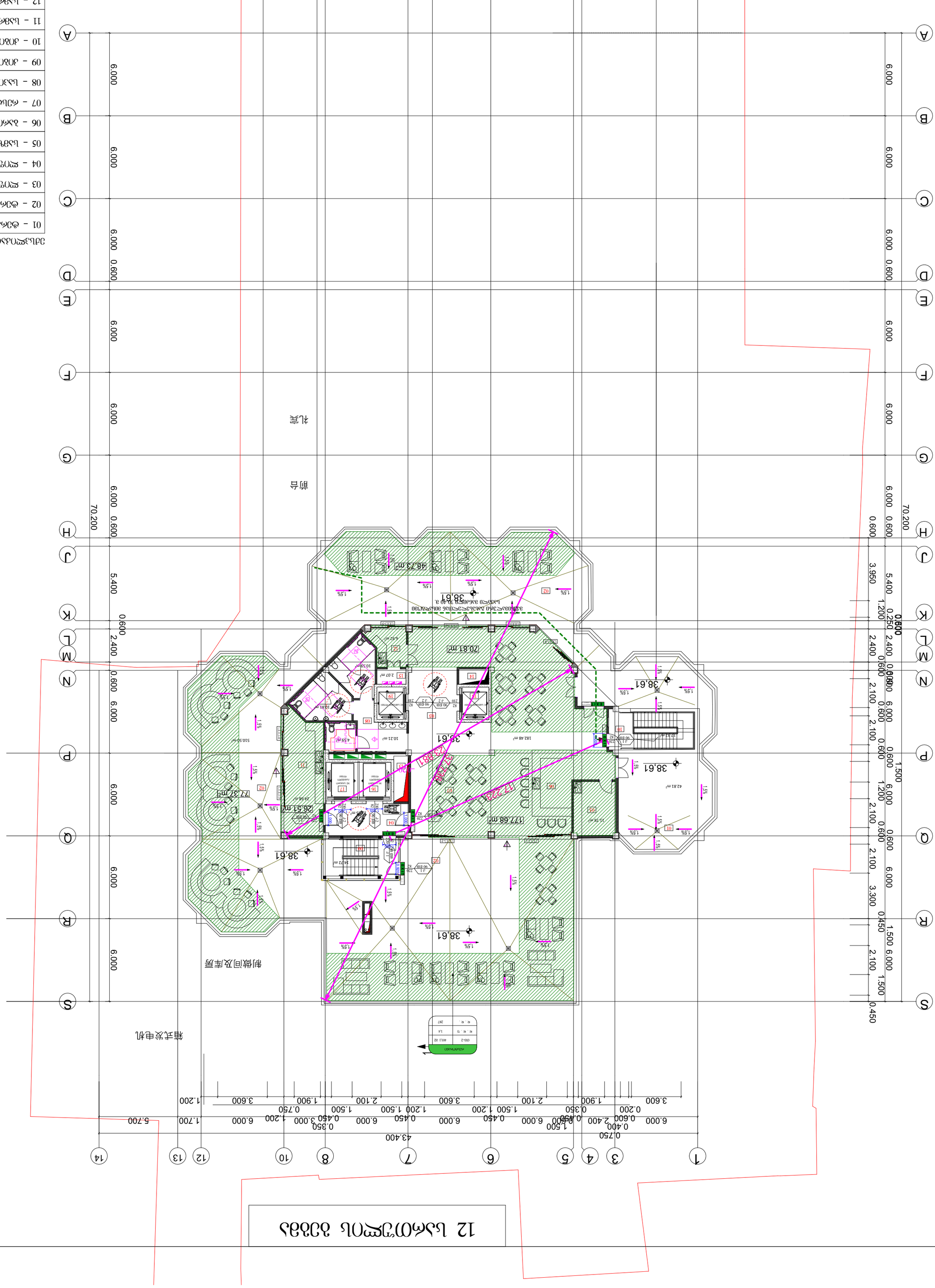
1 2 3 4 5 6 7 8 9 10 11 12 13 14
A B C D E F G H J K L M N P Q R S
3.000 5.400 0.600 6.000 12.000 0.600 3.900
31.500
70.200
6.000
0.600
2.400
5.400
3.950
1.200
0.250
0.450
1.500
2.100
3.300
0.750
0.400
0.350
0.200
1.900
2.100
3.600
1.200
0.750
1.500
0.450
3.000
1.700
5.700
43.400
38.61
182.48 m²
177.68 m²
70.81 m²
48.73 m²
42.81 m²
34.72 m²
26.51 m²
77.37 m²
12.82 m²
11.78 m²
10.21 m²
4.59 m²
6.92 m²
10.58 m²
10.81 m²
2.07 m²
23.68 m²
510.56 m²
ՀՀ ԱՐԱՐԱՏԻ ՄԱՐԶԻ ԱՐՏԱՇԱՏ ՀԱՄԱՅՆՔԻ ՇԻՆԱՐԱՐՈՒԹՅԱՆ ԵՎ ՀԱՄԱՅՆՔԱՅԻՆ ՏՆՏԵՍՈՒԹՅԱՆ ԲԱԺՆԻ ՊԱՏԱՍԽԱՆԱՏՈՒ
ԱՆԱՆՅԱՆ ՄԱՆՎԵԼ ՍԵՐԳԵՅԻ
ՀԱՇ ՀԱ 0718
ճարտարապետական
2024 թ. 8
նախագծային
նախագծային
նախագծային

ԱԿԱԴԵՄԻԱ	ՏԻՄՈՆՈՎԻ
A 2	0,00 = 403,43
	2024

ՀԱՄԱՀԵՂԻԿ	ԱՐՎԵՍՏԱԳԻՏՈՒԹՅԱՆ ԵՎ ՃԱՐՏԱՐԱՊԵՏՈՒԹՅԱՆ ՊԵՏԱԿԱՆ ԿՈՄԻՏԵ
ՀԱՅԱՍՏԱՆԻ ՀԱՆՐԱՊԵՏՈՒԹՅԱՆ ՊԱՇՏՊԱՆՈՒԹՅԱՆ ՆԱԽԱՐԱՐՈՒԹՅՈՒՆ	
ՀՀ ԱՐՄԱՎԻՐԻ ՄԱՐԶԻ ՀԱՄԱՅՆՔԱՊԵՏԱՐԱ

项目名称	10 层办公楼及地下车库
设计阶段	施工图设计
建筑面积	0.00 = 403.43
图纸编号	A 2
日期	2024

建设单位	山东省鲁地建设集团有限公司
项目名称	10层办公楼及地下车库（临时）
设计单位	山东省鲁地建设集团有限公司
项目负责人	张建国
专业负责人	李明
制图	王芳
审核	刘伟
比例	1:100
图号	建施-02
版次	A/1
日期	2024年3月

建筑面积	1,248.60 ㎡	层数	地上10层
建筑高度	43.400 m	结构形式	框架-剪力墙
抗震等级	二级	耐火等级	一级

1	办公室
2	会议室
3	卫生间
4	楼梯间
5	电梯间
6	走廊
7	设备间
8	配电室
9	消防控制室
10	资料室
11	档案室
12	茶水间
13	男卫生间
14	女卫生间
15	无障碍卫生间
16	清洁间
17	垃圾间
18	空调机房
19	新风机房
20	屋面设备间
21	屋面水箱间
22	屋面楼梯间
23	屋面电梯机房
24	屋面检修口
25	屋面避雷带
26	屋面女儿墙
27	屋面排水口
28	屋面雨水斗
29	屋面伸缩缝
30	屋面沉降缝
31	屋面变形缝
32	屋面分格缝
33	屋面防水卷材
34	屋面保温层

01	办公区
02	会议区
03	设备区
04	辅助区
05	交通区
06	公共区
07	设备区

建筑面积	1,248.60 ㎡
层数	地上10层
建筑高度	43.400 m
结构形式	框架-剪力墙
抗震等级	二级
耐火等级	一级

1	办公室
2	会议室
3	卫生间
4	楼梯间
5	电梯间
6	走廊
7	设备间
8	配电室
9	消防控制室
10	资料室
11	档案室
12	茶水间
13	男卫生间
14	女卫生间
15	无障碍卫生间
16	清洁间
17	垃圾间
18	空调机房
19	新风机房
20	屋面设备间
21	屋面水箱间
22	屋面楼梯间
23	屋面电梯机房
24	屋面检修口
25	屋面避雷带
26	屋面女儿墙
27	屋面排水口
28	屋面雨水斗
29	屋面伸缩缝
30	屋面沉降缝
31	屋面变形缝
32	屋面分格缝
33	屋面防水卷材
34	屋面保温层

设计	张建国	2024	8 3
审核	李明		
项目负责人	刘伟	日期	2024

9 ևշմՈՐՄՐՈՆ ՕՅՅՀՀ ՈՐՐՈՆ

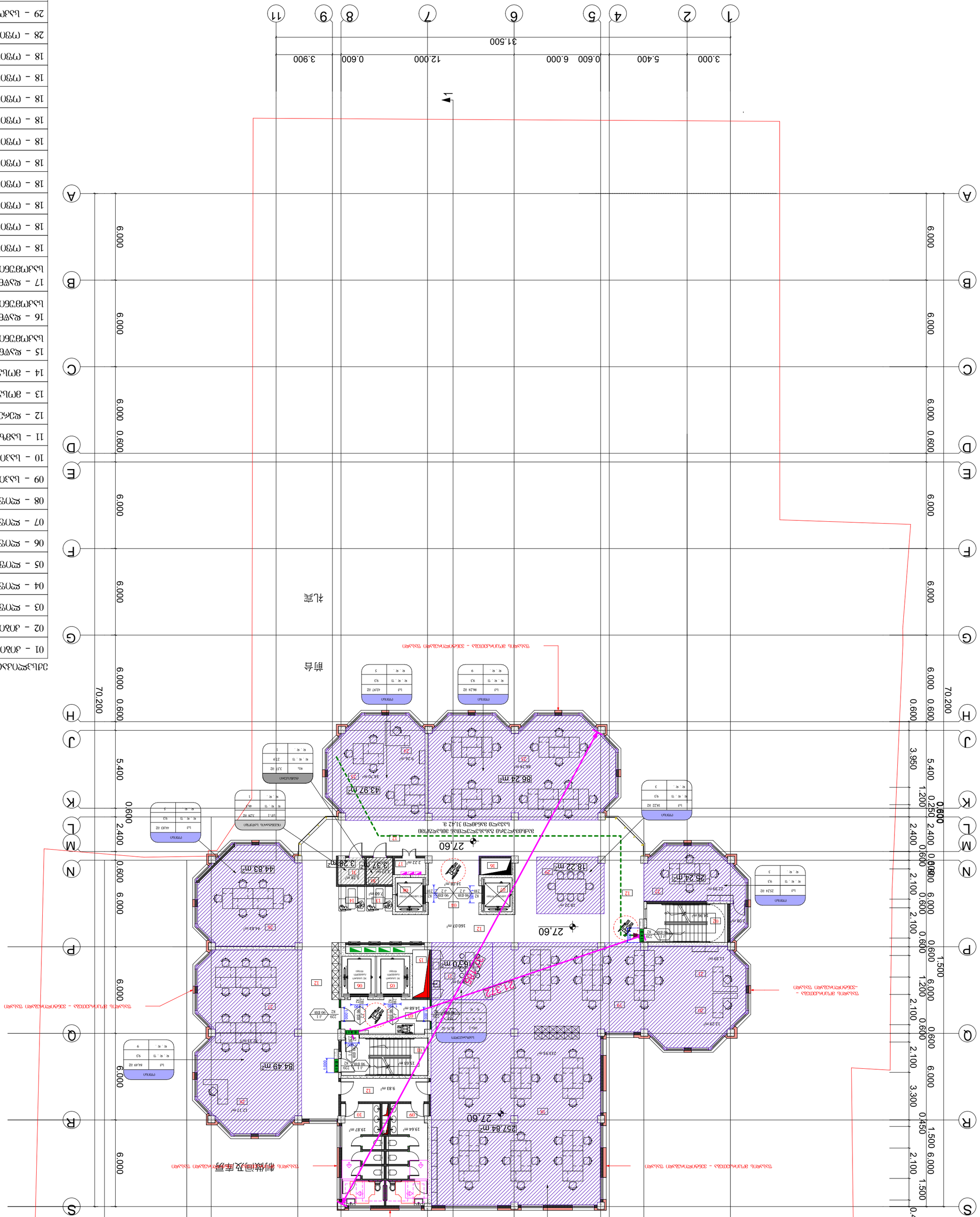
1
2
3
4
5
6
7
8
9
10
11
12
13
14
A
B
C
D
E
F
G
H
J
K
L
M
N
P
Q
R
S
31.500
3.000
5.400
0.600
6.000
12.000
0.600
3.900
43.400
70.200
6.000
5.400
2.400
0.600
0.600
0.600

总建筑面积	403.43 = 0.00
首层建筑面积	
层数	A 2
2024	

建设单位	内蒙古鄂尔多斯市康巴什区建设路与天骄北路交叉口东南角
项目名称	鄂尔多斯市康巴什区建设路与天骄北路交叉口东南角
设计单位	内蒙古建筑设计院有限责任公司
设计证书编号	建筑行业（建筑工程）甲级
项目负责人	张建国
专业负责人	李明
设计人	王芳
校对人	赵伟
审核人	刘洋
图纸名称	总平面图
图纸编号	总-01
比例	1:200
日期	2024.06
版次	A/1

1	01 – 总图说明
2	02 – 总图说明
3	03 – 建筑防火设计
4	04 – 建筑节能设计
5	05 – 建筑说明
6	06 – 建筑说明
7	07 – 建筑说明
8	08 – 建筑说明
9	09 – 总平面图
10	10 – 总平面竖向
11	11 – 总图综合技术经济
12	12 – 建筑设计
13	13 – 建筑设计
14	14 – 建筑设计
15	15 – 建筑节能设计
16	16 – 建筑节能设计
17	17 – 建筑节能设计
18	18 – 建筑
19	18 – 建筑
20	18 – 建筑
21	18 – 建筑
22	18 – 建筑
23	18 – 建筑
24	18 – 建筑
25	18 – 建筑
26	18 – 建筑
27	18 – 建筑
28	18 – 建筑
29	18 – 建筑
30	18 – 建筑
31	18 – 建筑
32	32 – 建筑
33	33 – 总体给水排水设计说明
34	34 – 总体给水排水设计
35	35 – 建筑给水排水设计说明

图纸目录：

设计单位	内蒙古建筑设计院有限责任公司	建筑面积	403.43
项目名称	鄂尔多斯市康巴什区建设路与天骄北路交叉口东南角	层数	A 2
建设单位	内蒙古鄂尔多斯市康巴什区建设路与天骄北路交叉口东南角	总建筑面积	0.00
项目负责人	张建国	2024	
专业负责人	李明		
设计人	王芳		
校对人	赵伟		
审核人	刘洋		
图纸名称	总平面图		
图纸编号	总-01		
比例	1:200		
日期	2024.06		
版次	A/1		

总平面图 1:200

7 ևևՀՈՅՊՐՈՆ ձՅձձև

ՊՐՈՑԵՍՆ	ՅՈՒՐԱՔԱՆՉՅՈՒՐ ՀԱՄԱՅՆԱԿԱՆ ՀԱՍԱՐԱԿՈՒԹՅՈՒՆ "ձՆԿՈՒՆՏՈՒՄ.. ԼԳ 2038418333
ՀԱՍՑԵԱԿԱՆ ՄԱՍՆԱԳԻՏԱԿԱՆ ՀԱՄԱԿԱՐԳ	ՀԱՅԱՍՏԱՆԻ ՀԱՆՐԱՊԵՏՈՒԹՅԱՆ ՏԱՐԱԾՔԱՅԻՆ ԿԱՌԱՎԱՐՄԱՆ ԵՎ ՔԱՂԱՔԱՇԻՆՈՒԹՅԱՆ ՊԵՏԱԿԱՆ ԿՈՄԻՏԵ
ՀԱՍՏԱՏՈՂ	ՀՀ ՏԱՐԱԾՔԱՅԻՆ ԿԱՌԱՎԱՐՄԱՆ ԵՎ ՔԱՂԱՔԱՇԻՆՈՒԹՅԱՆ ՊԵՏԱԿԱՆ ԿՈՄԻՏԵԻ ՂԵԿԱՎԱՐ
ՀԱՍՏԱՏՈՂԻ ՄԱՍՆԱԳԻՏԱԿԱՆ ՀԱՄԱՐ	ՀԱՅԿ ՍԵՊՀ ԱՐՏԱԿ ՍԱՀԱԿՅԱՆ
ՀԱՍՏԱՏՈՂԻ ՄԱՍՆԱԳԻՏԱԿԱՆ ՀԱՄԱՐ	ԱՐԱՄ ՍԵՊՀ ՀՈՎՀԱՆՆԻՍՅԱՆ
ՀԱՍՏԱՏՈՂԻ ՄԱՍՆԱԳԻՏԱԿԱՆ ՀԱՄԱՐ	ՀՈՎՀԱՆՆԵՍ ՍԵՊՀ ՍԱՐԳ

6 նախագծային փաթեթ

Գրաֆիկական մաս	
Նախագծի փուլ	
Թղթի №	
Նախագծի անվանում	
Նախագծի կազմակերպման, տեղակայման և ինժեներական ապահովման գլխավոր հատակագիծ	
Նախագծի հասցե	
Գլխավոր ճարտարապետ	Ա.Ա.Ա
Գլխավոր ինժեներ	Ա.Ա.Ա
Նախագծի հեղինակ	Ա.Ա.Ա
Նախագծի կազմակերպման ամսաթիվ	2024

建筑面积	0.00 = 403.43
A 2	
2024	

项目名称	5 层办公楼及附属设施
项目编号	2024-05
项目负责人	刘伟强
专业负责人	刘伟强
设计阶段	施工图
图纸名称	总平面图
图纸比例	1:400
图纸编号	建施-01
版本/修改	A/0
日期	2024.05

5 层办公楼及附属设施

总平面图 1:400

图纸目录

01 - 总平面图	建施-01
02 - 总平面	建施-02
03 - 首层平面图	建施-03
04 - 总平面图	建施-04
05 - 总平面图	建施-05
06 - 总平面图	建施-06
07 - 总平面图	建施-07
08 - 总平面图	建施-08
09 - 总平面图	建施-09
10 - 首层平面图	建施-10
11 - 首层平面图	建施-11
12 - 首层平面图	建施-12
13 - 首层平面图	建施-13
14 - 总平面图（首层平面图）	建施-14
15 - 总平面图（首层平面图）	建施-15
16 - 总平面图（首层平面图）	建施-16
17 - 总平面图	建施-17
18 - 总平面图	建施-18
19 - 总平面图	建施-19
20 - 总平面图	建施-20
21 - 总平面图	建施-21
22 - 总平面图	建施-22
23 - 总平面图	建施-23
24 - 总平面图	建施-24
25 - 总平面图	建施-25
26 - 总平面图	建施-26
27 - 总平面图	建施-27
28 - 总平面图	建施-28
29 - 总平面图（首层平面图）	建施-29
30 - 总平面图（首层）	建施-30
31 - 总平面图（首层平面图）	建施-31

项目名称	总平面图（首层平面图）
项目编号	2024-05
项目负责人	刘伟强
专业负责人	刘伟强
设计阶段	施工图
图纸名称	总平面图（首层平面图）
图纸比例	1:400
图纸编号	建施-14
版本/修改	A/0
日期	2024.05

设计单位	广东省建筑设计研究院有限公司
注册证书编号	粤建设计证字第 2038418333 号
资质等级	甲级
注册建筑师	陈志远
证书编号	粤建设计证字第 2038418333 号
项目经理	刘伟强
专业负责人	刘伟强
校对	王晓明
审核	张建国
审定	李海涛
工程负责人	刘伟强
设计日期	2024.05
出图日期	2024.06
图纸数量	共 3 张
第	1 张

ԳԾԱՆԿԱՐԻ ԱՆՎԱՆՈՒՄԸ	ՀԱՏԱԿԱԳԾԻ ՀԱՄԱՐԸ
A 2	0,00 = 403,43
2024	
ՕԳՏԱԳՈՐԾՎԱԾ	

ՀԱՍՏԱՏՈՂ
ԱՆՀԱՏԱԿԱՆ ՁԵՌՆԱՐԿՈՒԹՅԱՆ ՄԱՍՆԱԳԻՏԱԿԱՆ ԿԵՆՏՐՈՆ
«ՀԱՅԹՈՒՆԵԼՈՒ ԼԵ 20318418333

ԱՇԽԱՏԱՆՔԻ ԱՆՎԱՆՈՒՄԸ
ՀԱՅԱՍՏԱՆԻ ՀԱՆՐԱՊԵՏՈՒԹՅԱՆ ՏԱՐԱԾՔԱՅԻՆ ԿԱՌԱՎԱՐՄԱՆ ՄԱՐՄՆԻ ՀԱՄԱՅՆՔԱՅԻՆ ԾԱՌԱՅՈՒԹՅՈՒՆՆԵՐԻ ԿԱԶՄԱԿԵՐՊՄԱՆ ԵՎ ՀՍԿ ՀԱՐՑԵՐԻ ԿԱՐԳԱՎՈՐՄԱՆ ՎԱՐՉՈՒԹՅՈՒՆ

ՀԱՄԱՀԵՂԻՆԱԿ

ՀԱՍՑԵՈՒ ՄԱՍՆԱԿՑՈՒԹՅՈՒՆ

ՀԱՍՑԵՈՒ ՀԱՍՑԵՈՒ ՀԱՍՑԵՈՒ

ՀԱՏԱԿԱԳԻՐ	ՀԱՍՏԱՏՈՒԹՅՈՒՆ
Ա 2	0,00 = 403.43
ՕՐԱԿԱՐԳ	
2024	

ՀԱՄԱՀԵՂԻԿ	ՀԱՅԱՍՏԱՆԻ ԱՆԿԱԽՈՒԹՅԱՆ ԵՎ ՔԱՂԱՔԱՑԻԱԿԱՆ ՊԱՇՏՊԱՆՈՒԹՅԱՆ ՆԱԽԱՐԱՐՈՒԹՅԱՆ «ՀԱՅՊԵՏԱՐԱՆ» ԲԲԸ 20318418333
ՀԱՏՎԱԾԻ ԱՆՎԱՆՈՒՄԸ	ՀՀ ԳՅՈՒՄՐԻ ՔԱՂԱՔԱՊԵՏԱՐԱՆԻ ՀՄԱՅԻԼՆԵՐԻ ՀԱՄԱՐ ՀԱՏՈՒԿ ՇԵՆՔԵՐԻ ԵՎ ՇԻՆՈՒԹՅՈՒՆՆԵՐԻ ՀԱՄԱԼԻՐ ՀԱՄԱԼՍԱՐԱՆ (ՀՀՀՇՀՀ)
ՀԱՏՎԱԾԻ ՀԱՍՑԵ	ԱՅԳԵՀԱԶՅԱՆ ՄԱՆՈՒԿ ԱՐԱՄԱՅԻ ՀԱՐ 6, ԲՆ. 19
ՀԵՂԻԿ	ԱՆԴՐԵԱՍՅԱՆ ԱՐԱՄԱՅԻՍ ՎԱՀԱՆԻ
ՀԵՂԻԿԻ ՈՐԱԿԱՎՈՐՄԱՆ ՀԱՄԱՐ	ԱՆԴՐԵԱՍՅԱՆ ԱՐԱՄԱՅԻՍ ՎԱՀԱՆԻ
ՀԱՍՑԵԻ ԱՆՎԱՆՈՒՄԸ	ՀՀ, ԿՈՏԱՅՔԻ ՄԱՐԶ, ԱԲՈՎՅԱՆ ՀԱՄԱՅՆՔ, ՀԱՐՍՆԻՔ ԳՅՈՒՂԻ, 12
ՀԱՏՎԱԾԻ ՄԱՍՇՏԱԲԱՅԻՆ ՀԱՐԹԱԿԱՆ ՀԱՄԱՐ	ՀՀ ԿՈՏԱՅՔԻ ՄԱՐԶ, ԱԲՈՎՅԱՆ ՀԱՄԱՅՆՔ, ՀԱՐՍՆԻՔ ԳՅՈՒՂԻ, 12
ՀԱՏԱԿԱԳԻ

ՀԱՇՎԱՌՈՒՄ	ՏԵՂԱԿԱՑՈՒԹՅՈՒՆ
A 2	0,00 = 403,43
2024	
ՕՐԱԳԾՈՒՄ	

ՀԱՄԱՀԵՂԻՆԱԿ ԱՇԽԱՏԱՆՔՆԵՐԻ ԱՐՏԱԴՐՈՒԹՅԱՆ ՀԱՄԱՐ ՊԱՏԱՍԽԱՆԱՏՎՈՒ ՀԱՅԱՍՏԱՆԻ ՀԱՆՐԱՊԵՏՈՒԹՅԱՆ «ՀԱՅԿՈՄՏԵՍՏ» ԲԸ 20338418333	ՀԱՄԱՀԵՂԻՆԱԿ ՊԱՏՎԻՐԱՏՈՒ ՀԱՄԱՐ ՊԱՏԱՍԽԱՆԱՏՎՈՒ ՀԱՅԱՍՏԱՆԻ ՀԱՆՐԱՊԵՏՈՒԹՅԱՆ «ՀԱՅԿՈՄՏԵՍՏ» ԲԸ 20338418333
ՀԱՄԱՀԵՂԻՆԱԿ ՊԱՏՎԻՐԱՏՈՒ

ՀԱՏԱԿԱԳԻԾ	ՏԵՂԱԴՐՈՒԹՅՈՒՆ
A 2	0,00 = 403.43
2024	

ԾՐԱԳՐԻ ԱՆՎԱՆՈՒՄԸ	ԱՇԽԱՏԱՆՔՆԵՐԻ ԿԱԶՄԱԿԵՐՊՈՒՄ ԵՎ ՇԻՆԱՐԱՐՈՒԹՅԱՆ ՊԵՏԱԿԱՆ ԿՈՄԻՏԵ ՀԱՅԱՍՏԱՆԻ ՀԱՆՐԱՊԵՏՈՒԹՅԱՆ ՔԱՂԱՔԱՇԻՆՈՒԹՅԱՆ ՊԵՏԱԿԱՆ ԳՐԱՍԵՆՅԱԿ «ՀԱՅԳՈՐԾԱԳՐԱՍԵՆՅԱԿ» ՊԵՏԱԿԱՆ ՈՉ ԱՌԵՎՏՐԱՅԻՆ ԿԱԶՄԱԿԵՐՊՈՒԹՅՈՒՆ
ՀԱՍՏԱՏՈՂ	
ՀԱՍՏԱՏՈՂԻ ՄԱՍՆԱԳԻՏԱԿԱՆ ՀԱՄԱՐ	
ՀԱՍՏԱՏՈՂԻ ՀԱՇՎԱՌՄԱՆ ՀԱՄԱՐ	
ՀԱՍՏԱՏՈՒՄԸ ԱՆՑԿԱՑՎԵԼ Է	
ՀԱՍՏԱՏՈՒՄԸ ՈՒԺԻ ՄԵՋ Է ՄՏԵԼ	
ՀԱՍՏԱՏՄԱՆ ԱՄՍԱԹԻՎ	
ՀԱՍՏԱՏՄԱՆ ՎԱՅՐ	
ՀԱՍՏԱՏՈՂԻ ՍՏՈՐԱԳՐՈՒԹՅՈՒՆ	
ՀԱՍՏԱՏՈՂԻ ՀԱՇՎԱՌՄԱՆ ՀԱՄԱՐ	
ՀԱՍՏԱՏՄԱՆ ԱՄՍԱԹԻՎ	
ՀԱՍՏԱՏՄԱՆ ՎԱՅՐ	

ՀԱՍՏԱՏՈՂ	ԱՆՀԱՏ	ՀԱՄԱՀԵՂԻ ԱԶԳԱՆՈՒՆ, ՀԱՅՈՒՆԱՆ
ՀԱՍՏԱՏՄԱՆ ՎԱՅՐ	ՀԱՍՏԱՏՄԱՆ ԱՄՍԱԹԻՎ	ՀԱՄԱՀԵՂԻ ՊԱՇՏՈՆԸ, ԱՆՎԱՆՈՒՄԸ, ՀԱՅՈՒՆԱՆ
2024		

1 ԱՇԽԱՏԱՆՔԱՅԻՆ ԱՅՑԱԳԾԻ

ՀՈՂԱՄԱՍԵՐԻ ՀԱՄԱՐԱՅԻՆ ՑԱՆԿ

01 – ՀՈՂԱՄԱՍ ՀԱՍԱՐԱԿԵԼԻ	
02 – ՀՈՂԱՄԱՍ ՀԱՍԱՐԱԿԵԼԻ	
03 – ՀՈՂԱՄԱՍ ՀԱՍԱՐԱԿԵԼԻ	
04 – ԷՄՈՒՖՈՄ ՓԱՅԼԵՐԻ ՀԱՄԱՐ	
05 – ԷՄՈՒՖՈՄ ՓԱՅԼԵՐԻ ՀԱՄԱՐ	
06 – ԷՄՈՒՖՈՄ ՓԱՅԼԵՐԻ ՀԱՄԱՐ	
07 – ԷՄՈՒՖՈՄ ՀԱՍԱՐԱԿԵԼԻ	
08 – ԷՄՈՒՖՈՄ ՀԱՍԱՐԱԿԵԼԻ	
09 – ԷՄՈՒՖՈՄ ՀԱՍԱՐԱԿԵԼԻ	
10 – ԷՄՈՒՖՈՄ ՀԱՍԱՐԱԿԵԼԻ	
11 – ԷՄՈՒՖՈՄ ՀԱՍԱՐԱԿԵԼԻ	
12 – ԷՄՈՒՖՈՄ ՀԱՍԱՐԱԿԵԼԻ	
13 – ԷՄՈՒՖՈՄ ՀԱՍԱՐԱԿԵԼԻ	
14 – ՀՀՀԷԼՈՒ ԷՄՈՒՖՈՄ	
15 – ԼՍՀՈՄԵՄՈՒՖՈՄ ՀԱՄԱՐ	
16 – ԼՍՀՈՄԵՄՈՒՖՈՄ	
17 – ԼՍՀՈՄԵՄՈՒՖՈՄ ՀԱՄԱՐ	
18 – ՔՀՈՄՈՒՖՈՄ	
19 – ՄՈՒՈՂՈՄ	
20 – ՄՈՒՈՂՈՄ	
21 – ՄՈՒՈՂՈՄ	
22 – ՄՈՒՈՂՈՄ	
23 – ՄՈՒՈՂՈՄ	
24 – ՄՈՒՈՂՈՄ	
25 – ՄՈՒՈՂՈՄ	
26 – ՄՈՒՈՂՈՄ	
27 – ՄՈՒՈՂՈՄ	
28 – ՄՈՒՈՂՈՄ	
29 – ՄՈՒՈՂՈՄ	
30 – ԼՍՓՀՄԵՄ	
31 – ՀՈՄՓՀՄԵՄՈՒ	
32 – ՀՈՄՓՀՄԵՄԼԼ ՀՈԼՍՓՀՈՒՈՒ	
33 – ՀՈՄՓՀՄԵՄԼԼ ՀՈԼՍՓՀՈՒՈՒ	
34 – ՀՈՄՓՀՄԵՄԼԼ ՀՈԼՍՓՀՈՒՈՒ	
35 – ԼՍՀՈՄՀՈՒՈՄԵՄ ՄՈՒՈՂՈՄ	
36 – ԼՍՀՈՄՀՈՒՈՄԵՄ ՄՈՒՈՂՈՄ	
37 – ԼՍՀՈՄՀՈՒՈՄԵՄ ՄՈՒՈՂՈՄ	
38 – ԼՍՀՈՄՀՈՒՈՄԵՄ ՄՈՒՈՂՈՄ	
39 – ԵՄՀԵՊՊՈՒՈՄ	
40 – 24 ԼՍՀՈՄՀՈՒՈՄ ԼՈՅԵՄՀՅ	
41 – ԼՍՀՄՆԼՊՊՀՄՓՀՄՀՈՒՈՄ ԼՈՅԵՄՀՅ	
42 – ՀՀՄՈՒՈՄ	
43 – ՀՀՀՀՀՀՀՄՈՒՈՄ	
44 – ՔՀՈՄՈՒՈՄ ՄՈՒՈՂՈՄ	
45 – ՊՊՊԷԼՈՒ ՀԷՈՊՀՔՈՒ ՄՈՒՈՂՈՄ	
46 – ԼՍՀՀՀՀՀՄՄ	
47 – ՈՆՀՀՈՔՍՀՈՒ ԼՍՓՄՈՒՈՄ	
48 – ՀՍՓՆՀՀՈՒ ՀՀ	
49 – ՀՍՓՆՀՀՈՒ ՀՀ	
50 – ՀՍՓՆՀՀՈՒ ՀՀ	
51 – ՀՀՀՀՀՀՀ

ԱԳԱՐԱԿՈՒԹՅՈՒՆ	ՀԱՏԱԿԱԳԾԵՐ
A 2	0,00 = 403.43
2024	

ԾՐԱԳՐԻ ԱՆՎԱՆՈՒՄԸ	ԱՇԽԱՏԱՆՔԱՅԻՆ ՆԱԽԱԳԻԾ
ՀԱՍՑԵԻ ՀԱՍՑԵԱԿԱՆ ՆՇԱՆԱԿՈՒԹՅՈՒՆ	ՀԱՄԱՅՆՔԱՅԻՆ ՇԵՆՔԵՐԻ ԵՎ ՀԱՍԱՐԱԿՈՒԹՅԱՆ ՕԲՅԵԿՏՆԵՐԻ ՇԻՆԱՐԱՐՈՒԹՅԱՆ ՏԱՐԱԾՔԱՅԻՆ ՊԼԱՆԱՎՈՐՄԱՆ ՎԱՐՉՈՒԹՅՈՒՆ
ՀԱՄԱՀԵՂԻՆԱԿ	ՀՀ, ԿՈՏԱՅՔԻ ՄԱՐԶ, ԱԲՈՎՅԱՆ ՔԱՂԱՔ, ԱՐՇԱԿՈՒՆԻՔ ԹԱՂԱՄԱՍ, ԱՐՇԱԿՈՒՆԻՔ ՀԱՍԱՐԱԿՈՒԹՅԱՆ ՏԱՐԱԾՔԻ ՀՅՈՒՍԻՍԱՅԻՆ ՄԱՍՈՒՄ ԳՏՆՎՈՂ ՀԱՄԱՅՆՔԱՅԻՆ ՍԵՓԱԿԱՆՈՒԹՅԱՆ ՀՈՂԱՄԱՍԻ ԱՌԱՆՑՔԱՅԻՆ ՇԵՆՔԵՐԻ ԵՎ ՕԲՅԵԿՏՆԵՐԻ ՇԻՆԱՐԱՐՈՒԹՅԱՆ ՀԱՄԱԼԻՐ ԱՇԽԱՏԱՆՔՆԵՐ
ՀԱՍՑԵԻ ՀԱՍՑԵԱԿԱՆ ՆՇԱՆԱԿՈՒԹՅՈՒՆ	ՀԱՄԱՅՆՔԱՅԻՆ ՇԵՆՔԵՐԻ ԵՎ ՀԱՍԱՐԱԿՈՒԹՅԱՆ ՕԲՅԵԿՏՆԵՐԻ ՇԻՆԱՐԱՐՈՒԹՅԱՆ ՏԱՐԱԾՔԱՅԻՆ ՊԼԱՆԱՎՈՐՄԱՆ ՎԱՐՉՈՒԹՅՈՒՆ

Проект	Многоквартирный жилой комплекс "Дальний" по ул. Дальней, 20
Заказчик	ООО "Дальний Строй"
Генеральный план	
Стадия	Лист	Листов
Р	1	1
Масштаб	1:500
Дата	2024

Генеральный план

Экспликация зданий и сооружений

Поз.	Наименование	Этажность	Кол-во	Площадь застройки, м²	Общая площадь, м²	Строительный объем, м³	Примечание
1	Жилой дом № 1 (монолитный)	17	1	612,40	10 404,80	34 216,00	
2	Жилой дом № 2 (монолитный)	17	1	598,70	10 169,90	33 465,00	
3	Жилой дом № 3 (монолитный)	17	1	605,10	10 287,00	33 830,00	
4	Подземная автостоянка	-2	1	1 842,00	3 684,00	11 052,00	2 подземных этажа
5	Трансформаторная подстанция	1	1	48,00	48,00	144,00	
6	Газорегуляторный пункт	1	1	36,00	36,00	108,00	
7	Котельная	1	1	420,00	420,00	1 680,00	
8	Детский сад на 120 мест	2	1	1 250,00	2 500,00	9 750,00	
9	Поликлиника	3	1	1 480,00	4 440,00	18 500,00	
10	Аптека	1	1	210,00	210,00	840,00	
11	Магазин продовольственных товаров	1	1	540,00	540,00	2 160,00	
12	Магазин промышленных товаров	2	1	1 120,00	2 240,00	8 960,00	
13	Кафе	1	1	180,00	180,00	720,00	
14	Пункт охраны	1	1	24,00	24,00	72,00	
15	Трансформаторная подстанция	1	1	48,00	48,00	144,00	
16	Насосная станция пожаротушения	1	1	96,00	96,00	384,00	
17	Резервуар противопожарного запаса воды	-1	1	320,00	320,00	1 280,00	
18	Площадка для мусоросборников	1	1	64,00	64,00	192,00	
19	Площадка для выгула собак	1	1	1 200,00	1 200,00	3 600,00	
20	Площадка для игр детей дошкольного возраста	1	1	450,00	450,00	1 350,00	
21	Площадка для отдыха взрослого населения	1	1	380,00	380,00	1 140,00	
22	Площадка для занятий физкультурой	1	1	1 600,00	1 600,00	4 800,00	
23	Площадка для хозяйственных целей	1	1	210,00	210,00	630,00	
24	Открытая автостоянка для посетителей	1	1	2 400,00	2 400,00	7 200,00	96 машино-мест
25	Открытая автостоянка для жильцов	1	1	3 600,00	3 600,00	10 800,00	144 машино-места
26	Гостевая автостоянка	1	1	1 800,00	1 800,00	5 400,00	72 машино-места
27	Автостоянка для инвалидов	1	1	240,00	240,00	720,00	10 машино-мест
28	Велосипедная парковка	1	1	120,00	120,00	360,00	40 велосипедов
29	Контейнерная площадка	1	1	96,00	96,00	288,00	
30	Пункт приема вторсырья	1	1	64,00	64,00	192,00	
31	Площадка для сушки белья	1	1	150,00	150,00	450,00	
32	Ограждение территории		1				1 240 м.п.
33	Ворота въездные		1				6,0 м
34	Ворота выездные		1				6,0 м
35	Калитка пешеходная		1				
36	Шлагбаум автоматический		1				
37	Пункт охраны мобильный		1				
38	Знак дорожный информационный		1				
39	Знак дорожный предупреждающий		1				
40	Площадка для мусоросборников		1				
41	Ограждение площадки для мусоросборников		1				
42	Ограждение площадки для выгула собак		1				
43	Ограждение площадки для игр детей		1				
44	Ограждение площадки для отдыха		1				
45	Ограждение площадки для занятий физкультурой		1				
46	Ограждение площадки для хозяйственных целей		1				
47	Ограждение открытой автостоянки		1				
48	Ограждение подземной автостоянки		1				
49	Площадка для сушки белья		1				
50	Ограждение трансформаторной подстанции		1				
51	Площадка для мусоросборников		1				
52	Зеленые насаждения		1				
53	Площадка для отдыха		1				
54	Асфальтобетонное покрытие проезжей части		1				
55	Асфальтобетонное покрытие тротуаров		1				
56	Асфальтобетонное покрытие площадок		1				

Технико-экономические показатели генерального плана	
Площадь участка в границах благоустройства	0,00 = 403,43 га
Площадь застройки	А 2
Площадь озеленения	
Площадь твердых покрытий	2024

Главный архитектор проекта	Дальний Архитектор Дальнего Р.		
Начальник отдела	Дальний Архитектор Дальнего Р.	Согласовано с Администрацией г. Дальнего	
Разработал	Дальний Архитектор Дальнего Р.	Дата согласования	03.04.2024
Проверил	Дальний Архитектор Дальнего Р.	Согласовано с Дальнегорской ТЭЦ	
Н. контроль	Дальний Архитектор Дальнего Р.	Дата согласования	03.04.2024
Утвердил	Дальний Архитектор Дальнего Р.	Согласовано с ООО "Дальнегорские электросети"	
		Дата согласования	03.04.2024

Ведомость рабочих чертежей основного комплекта

Лист	Наименование	Примечание
01	Общие данные	
02	Схема планировочной организации земельного участка	
03	Схема организации рельефа	
05	Разбивочный план	
	Архитектурно-строительные решения	
07	Фундаменты. Монолитная плита	
08	Разрез 1-1	
09	Разрез 2-2	
10	Разрез 3-3	
11	Разрез 4-4	
12	Разрез 5-5	
13	Разрез 6-6	
14	Разрез 7-7	
15	Разрез 8-8	
16	Разрез 9-9	
17	Разрез 10-10	
18	Разрез 11-11	
19	Разрез 12-12	
20	Разрез 13-13	
21	Разрез 14-14	
22	Разрез 15-15	
23	Разрез 16-16	
24	Разрез 17-17	
25	Разрез 18-18	
26	Разрез 19-19	
27	Разрез 20-20	
28	Разрез 21-21	
29	Разрез 22-22	
30	Разрез 23-23	
31	Разрез 24-24	
32	Разрез 25-25	
33	Разрез 26-26	
34	Разрез 27-27	
35	Разрез 28-28	
36	Разрез 29-29	
37	Разрез 30-30	
38	Разрез 31-31	
39	Разрез 32-32	
40	Разрез 33-33	
41	Разрез 34-34	
42	Разрез 35-35	
43	Разрез 36-36	
44	Разрез 37-37	
45	Разрез 38-38	
46	Разрез 39-39	
47	Разрез 40-40	
48	Разрез 41-41	
49	Разрез 42-42	
50	Разрез 43-43	
51	Разрез 44-44	
52	Разрез 45-45	
53	Разрез 46-46	
54	Разрез 47-47	
55	Разрез 48-48	
56	Разрез 49-49	

Экспликация помещений

Поз.	Наименование	Этаж	Площадь, м²	Категория
01	Тамбур	1	4,20	В4
02	Коридор	1	12,60	В4
03	Лестничная клетка	1	18,90	В4
04	Электрощитовая	1	6,30	В4
05	Помещение консьержа	1	9,80	В4
06	Санузел	1	3,40	В4
07	Кладовая	1	2,10	В4
08	Коридор	2	12,60	В4
09	Лестничная клетка	2	18,90	В4
10	Квартира № 1	2	42,50	В4
11	Квартира № 2	2	38,70	В4
12	Квартира № 3	2	55,20	В4
13	Квартира № 4	2	61,40	В4
14	Квартира № 5	2	47,80	В4
15	Квартира № 6	2	52,30	В4
16	Коридор	3	12,60	В4
17	Лестничная клетка	3	18,90	В4
18	Квартира № 7	3	42,50	В4
19	Квартира № 8	3	38,70	В4
20	Квартира № 9	3	55,20	В4
21	Квартира № 10	3	61,40	В4
22	Квартира № 11	3	47,80	В4
23	Квартира № 12	3	52,30	В4
24	Коридор	4	12,60	В4
25	Лестничная клетка	4	18,90	В4
26	Квартира № 13	4	42,50	В4
27	Квартира № 14	4	38,70	В4
28	Квартира № 15	4	55,20	В4
29	Квартира № 16	4	61,40	В4
30	Квартира № 17	4	47,80	В4
31	Квартира № 18	4	52,30	В4
32	Коридор	5	12,60	В4
33	Лестничная клетка	5	18,90	В4
34	Квартира № 19	5	42,50	В4
35	Квартира № 20	5	38,70	В4
36	Квартира № 21	5	55,20	В4
37	Квартира № 22	5	61,40	В4
38	Квартира № 23	5	47,80	В4
39	Квартира № 24	5	52,30	В4
40	Коридор	6	12,60	В4
41	Лестничная клетка	6	18,90	В4
42	Квартира № 25	6	42,50	В4
43	Квартира № 26	6	38,70	В4
44	Квартира № 27	6	55,20	В4
45	Квартира № 28	6	61,40	В4
46	Квартира № 29	6	47,80	В4
47	Квартира № 30	6	52,30	В4
48	Коридор	7	12,60	В4
49	Лестничная клетка	7	18,90	В4
50	Квартира № 31	7	42,50	В4
51	Квартира № 32	7	38,70	В4
52	Квартира № 33	7	55,20	В4
53	Квартира № 34	7	61,40	В4
54	Квартира № 35	7	47,80	В4
55	Квартира № 36	7	52,30	В4
56	Квартира № 37	8	42,50	В4
57	Квартира № 38	8	38,70	В4
58	Квартира № 39	8	55,20	В4
59	Квартира № 40	8	61,40	В4
60	Квартира № 41	8	47,80	В4
61	Квартира № 42	8	52,30	В4
62	Коридор	9	12,60	В4
63	Лестничная клетка	9	18,90	В4
64	Квартира № 43	9	42,50	В4
65	Квартира № 44	9	38,70	В4
66	Квартира № 45	9	55,20	В4
67	Квартира № 46	9	61,40	В4
68	Квартира № 47	9	47,80	В4
69	Квартира № 48	9	52,30	В4
70	Коридор	10	12,60	В4
71	Лестничная клетка	10	18,90	В4
72	Квартира № 49	10	42,50	В4
73	Квартира № 50	10	38,70	В4
74	Квартира № 51	10	55,20	В4
75	Квартира № 52	10	61,40	В4
76	Квартира № 53	10	47,80	В4
77	Квартира № 54	10	52,30	В4
78	Коридор	11	12,60	В4
79	Лестничная клетка	11	18,90	В4
80	Квартира № 55	11	42,50	В4
81	Квартира № 56	11	38,70	В4
82	Квартира № 57	11	55,20	В4
83	Квартира № 58	11	61,40	В4
84	Квартира № 59	11	47,80	В4
85	Квартира № 60	11	52,30	В4
86	Коридор	12	12,60	В4
87	Лестничная клетка	12	18,90	В4
88	Квартира № 61	12	42,50	В4
89	Квартира № 62	12	38,70	В4
90	Квартира № 63	12	55,20	В4
91	Квартира № 64	12	61,40	В4
92	Квартира № 65	12	47,80	В4
93	Квартира № 66	12	52,30	В4
94	Коридор	13	12,60	В4
95	Лестничная клетка	13	18,90	В4
96	Квартира № 67	13	42,50	В4
97	Квартира № 68	13	38,70	В4
98	Квартира № 69	13	55,20	В4
99	Квартира № 70	13	61,40	В4
100	Квартира № 71	13	47,80	В4
101	Квартира № 72	13	52,30	В4
102	Коридор	14	12,60	В4
103	Лестничная клетка	14	18,90	В4
104	Квартира № 73	14	42,50	В4
105	Квартира № 74	14	38,70	В4
106	Квартира № 75	14	55,20	В4
107	Квартира № 76	14	61,40	В4
108	Квартира № 77	14	47,80	В4
109	Квартира № 78	14	52,30	В4
110	Коридор	15	12,60	В4
111	Лестничная клетка	15	18,90	В4
112	Квартира № 79	15	42,50	В4
113	Квартира № 80	15	38,70	В4
114	Квартира № 81	15	55,20	В4
115	Квартира № 82	15	61,40	В4
116	Квартира № 83	15	47,80	В4
117	Квартира № 84	15	52,30	В4
118	Коридор	16	12,60	В4
119	Лестничная клетка	16	18,90	В4
120	Квартира № 85	16	42,50	В4
121	Квартира № 86	16	38,70	В4
122	Квартира № 87	16	55,20	В4
123	Квартира № 88	16	61,40	В4
124	Квартира № 89	16	47,80	В4
125	Квартира № 90	16	52,30	В4
126	Коридор	17	12,60	В4
127	Лестничная клетка	17	18,90	В4
128	Квартира № 91	17	42,50	В4
129	Квартира № 92	17	38,70	В4
130	Квартира № 93	17	55,20	В4
131	Квартира № 94	17	61,40	В4
132	Квартира № 95	17	47,80	В4
133	Квартира № 96	17	52,30	В4
134	Машинное отделение лифта	18	24,00	В4
135	Венткамера	18	36,00	В4
136	Помещение для сушки белья	18	18,00	В4
137	Кладовая	18	6,00	В4
138	Коридор	-1	12,60	В4
139	Лестничная клетка	-1	18,90	В4
140	Кладовая № 1	-1	4,50	В4
141	Кладовая № 2	-1	4,50	В4
142	Кладовая № 3	-1	4,50	В4
143	Кладовая № 4	-1	4,50	В4
144	Кладовая № 5	-1	4,50	В4
145	Кладовая № 6	-1	4,50	В4
146	Кладовая № 7	-1	4,50	В4
147	Кладовая № 8	-1	4,50	В4
148	Кладовая № 9	-1	4,50	В4
149	Кладовая № 10	-1	4,50	В4
150	Кладовая № 11	-1	4,50	В4
151	Кладовая № 12	-1	4,50	В4
152	Кладовая № 13	-1	4,50	В4
153	Кладовая № 14	-1	4,50	В4
154	Кладовая № 15	-1	4,50	В4
155	Кладовая № 16	-1	4,50	В4
156	Кладовая № 17	-1	4,50	В4
157	Кладовая № 18	-1	4,50	В4
158	Кладовая № 19	-1	4,50	В4
159	Кладовая № 20	-1	4,50	В4
160	Кладовая № 21	-1	4,50	В4
161	Кладовая № 22	-1	4,50	В4
162	Кладовая № 23	-1	4,50	В4
163	Кладовая № 24	-1	4,50	В4
164	Кладовая № 25	-1	4,50	В4
165	Кладовая № 26	-1	4,50	В4
166	Кладовая № 27	-1	4,50	В4
167	Кладовая № 28	-1	4,50	В4
168	Кладовая № 29	-1	4,50	В4
169	Кладовая № 30	-1	4,50	В4
170	Кладовая № 31	-1	4,50	В4
171	Кладовая № 32	-1	4,50	В4
172	Кладовая № 33	-1	4,50	В4
173	Кладовая № 34	-1	4,50	В4
174	Кладовая № 35	-1	4,50	В4
175	Кладовая № 36	-1	4,50	В4
176	Кладовая № 37	-1	4,50	В4
177	Кладовая № 38	-1	4,50	В4
178	Кладовая № 39	-1	4,50	В4
179	Кладовая № 40	-1	4,50	В4
180	Кладовая № 41	-1	4,50	В4
181	Кладовая № 42	-1	4,50	В4
182	Кладовая № 43	-1	4,50	В4
183	Кладовая № 44	-1	4,50	В4
184	Кладовая № 45	-1	4,50	В4
185	Кладовая № 46	-1	4,50	В4
186	Кладовая № 47	-1	4,50	В4
187	Кладовая № 48	-1	4,50	В4
188	Кладовая № 49	-1	4,50	В4
189	Кладовая № 50	-1	4,50	В4
190	Кладовая № 51	-1	4,50	В4
191	Кладовая № 52	-1	4,50	В4
192	Кладовая № 53	-1	4,50	В4
193	Кладовая № 54	-1	4,50	В4
194	Кладовая № 55	-1	4,50	В4
195	Кладовая № 56	-1	4,50	В4
196	Кладовая № 57	-1	4,50	В4
197	Кладовая № 58	-1	4,50	В4
198	Кладовая № 59	-1	4,50	В4
199	Кладовая № 60	-1	4,50	В4
200	Кладовая № 61	-1	4,50	В4
201	Кладовая № 62	-1	4,50	В4
202	Кладовая № 63	-1	4,50	В4
203	Кладовая № 64	-1	4,50	В4
204	Кладовая № 65	-1	4,50	В4
205	Кладовая № 66	-1	4,50	В4
206	Кладовая № 67	-1	4,50	В4
207	Кладовая № 68	-1	4,50	В4
208	Кладовая № 69	-1	4,50	В4
209	Кладовая № 70	-1	4,50	В4
210	Кладовая № 71	-1	4,50	В4
211	Кладовая № 72	-1	4,50	В4
212	Кладовая № 73	-1	4,50	В4
213	Кладовая № 74	-1	4,50	В4
214	Кладовая № 75	-1	4,50	В4
215	Кладовая № 76	-1	4,50	В4
216	Кладовая № 77	-1	4,50	В4
217	Кладовая № 78	-1	4,50	В4
218	Кладовая № 79	-1	4,50	В4
219	Кладовая № 80	-1	4,50	В4
220	Кладовая № 81	-1	4,50	В4
221	Кладовая № 82	-1	4,50	В4
222	Кладовая № 83	-1	4,50	В4
223	Кладовая № 84	-1	4,50	В4
224	Кладовая № 85	-1	4,50	В4
225	Кладовая № 86	-1	4,50	В4
226	Кладовая № 87	-1	4,50	В4
227	Кладовая № 88	-1	4,50	В4
228	Кладовая № 89	-1	4,50	В4
229	Кладовая № 90	-1	4,50	В4
230	Кладовая № 91	-1	4,50	В4
231	Кладовая № 92	-1	4,50	В4
232	Кладовая № 93	-1	4,50	В4
233	Кладовая № 94	-1	4,50	В4
234	Кладовая № 95	-1	4,50	В4
235	Кладовая № 96	-1	4,50	В4
236	Машинное отделение лифта	18	24,00	В4
237	Венткамера	18	36,00	В4
238	Помещение для сушки белья	18	18,00	В4
239	Кладовая	18	6,00	В4
240	Коридор	-1	12,60	В4
241	Лестничная клетка	-1	18,90	В4
242	Кладовая № 1	-1	4,50	В4
243	Кладовая № 2	-1	4,50	В4
244	Кладовая № 3	-1	4,50	В4
245	Кладовая № 4	-1	4,50	В4
246	Кладовая № 5	-1	4,50	В4
247	Кладовая № 6	-1	4,50	В4
248	Кладовая № 7	-1	4,50	В4
249	Кладовая № 8	-1	4,50	В4
250	Кладовая № 9	-1	4,50	В4
251	Кладовая № 10	-1	4,50	В4
252	Кладовая № 11	-1	4,50	В4
253	Кладовая № 12	-1	4,50	В4
254	Кладовая № 13	-1	4,50	В4
255	Кладовая № 14	-1	4,50	В4
256	Кладовая № 15	-1	4,50	В4
257	Кладовая № 16	-1	4,50	В4
258	Кладовая № 17	-1	4,50	В4
259	Кладовая № 18	-1	4,50	В4
260	Кладовая № 19	-1	4,50	В4
261	Кладовая № 20	-1	4,50	В4
262	Кладовая № 21	-1	4,50	В4
263	Кладовая № 22	-1	4,50	В4
264	Кладовая № 23	-1	4,50	В4
265	Кладовая № 24	-1	4,50	В4
266	Кладовая № 25	-1	4,50	В4
267	Кладовая № 26	-1	4,50	В4
268	Кладовая № 27	-1	4,50	В4
269	Кладовая № 28	-1	4,50	В4
270	Кладовая № 29	-1	4,50	В4
271	Кладовая № 30	-1	4,50	В4
272	Кладовая № 31	-1	4,50	В4
273	Кладовая № 32	-1	4,50	В4
274	Кладовая № 33	-1	4,50	В4
275	Кладовая № 34	-1	4,50	В4
276	Кладовая № 35	-1	4,50	В4
277	Кладовая № 36	-1	4,50	В4
278	Кладовая № 37	-1	4,50	В4
279	Кладовая № 38	-1	4,50	В4
280	Кладовая № 39	-1	4,50	В4
281	Кладовая № 40	-1	4,50	В4
282	Кладовая № 41	-1	4,50	В4
283	Кладовая № 42	-1	4,50	В4
284	Кладовая № 43	-1	4,50	В4
285	Кладовая № 44	-1	4,50	В4
286	Кладовая № 45	-1	4,50	В4
287	Кладовая № 46	-1	4,50	В4
288	Кладовая № 47	-1	4,50	В4
289	Кладовая № 48	-1	4,50	В4
290	Кладовая № 49	-1	4,50	В4
291	Кладовая № 50	-1	4,50	В4
292	Кладовая № 51	-1	4,50	В4
293	Кладовая № 52	-1	4,50	В4
294	Кладовая № 53	-1	4,50	В4
295	Кладовая № 54	-1	4,50	В4
296	Кладовая № 55	-1	4,50	В4
297	Кладовая № 56	-1	4,50	В4
298	Кладовая № 57	-1	4,50	В4
299	Кладовая № 58	-1	4,50	В4
300	Кладовая № 59	-1	4,50	В4
301	Кладовая № 60	-1	4,50	В4
302	Кладовая № 61	-1	4,50	В4
303	Кладовая № 62	-1	4,50	В4
304	Кладовая № 63	-1	4,50	В4
305	Кладовая № 64	-1	4,50	В4
306	Кладовая № 65	-1	4,50	В4
307	Кладовая № 66	-1	4,50	В4
308	Кладовая № 67	-1	4,50	В4
309	Кладовая № 68	-1	4,50	В4
310	Кладовая № 69	-1	4,50	В4
311	Кладовая № 70	-1	4,50	В4
312	Кладовая № 71	-1	4,50	В4
313	Кладовая № 72	-1	4,50	В4
314	Кладовая № 73	-1	4,50	В4
315	Кладовая № 74	-1	4,50	В4
316	Кладовая № 75	-1	4,50	В4
317	Кладовая № 76	-1	4,50	В4
318	Кладовая № 77	-1	4,50	В4
319	Кладовая № 78	-1	4,50	В4
320	Кладовая № 79	-1	4,50	В4
321	Кладовая № 80	-1	4,50	В4
322	Кладовая № 81	-1	4,50	В4
323	Кладовая № 82	-1	4,50	В4
324	Кладовая № 83	-1	4,50	В4
325	Кладовая № 84	-1	4,50	В4
326	Кладовая № 85	-1	4,50	В4
327	Кладовая № 86	-1	4,50	В4
328	Кладовая № 87	-1	4,50	В4
329	Кладовая № 88	-1	4,50	В4
330	Кладовая № 89	-1	4,50	В4
331	Кладовая № 90	-1	4,50	В4
332	Кладовая № 91	-1	4,50	В4
333	Кладовая № 92	-1	4,50	В4
334	Кладовая № 93	-1	4,50	В4
335	Кладовая № 94	-1	4,50	В4
336	Кладовая № 95	-1	4,50	В4
337	Кладовая № 96	-1	4,50	В4
338	Машинное отделение лифта	18	24,00	В4
339	Венткамера	18	36,00	В4
340	Помещение для сушки белья	18	18,00	В4
341	Кладовая	18	6,00	В4
342	Коридор	-1	12,60	В4
343	Лестничная клетка	-1	18,90	В4
344	Кладовая № 1	-1	4,50	В4
345	Кладовая № 2	-1	4,50	В4
346	Кладовая № 3	-1	4,50	В4
347	Кладовая № 4	-1	4,50	В4
348	Кладовая № 5	-1	4,50	В4
349	Кладовая № 6	-1	4,50	В4
350	Кладовая № 7	-1	4,50	В4
351	Кладовая № 8	-1	4,50	В4
352	Кладовая № 9	-1	4,50	В4
353	Кладовая № 10	-1	4,50	В4
354	Кладовая № 11	-1	4,50	В4
355	Кладовая № 12	-1	4,50	В4
356	Кладовая № 13	-1	4,50	В4
357	Кладовая № 14	-1	4,50	В4
358	Кладовая № 15	-1	4,50	В4
359	Кладовая № 16	-1	4,50	В4
360	Кладовая № 17	-1	4,50	В4
361	Кладовая № 18	-1	4,50	В4
362	Кладовая № 19	-1	4,50	В4
363	Кладовая № 20	-1	4,50	В4
364	Кладовая № 21	-1	4,50	В4
365	Кладовая № 22	-1	4,50	В4
366	Кладовая № 23	-1	4,50	В4
367	Кладовая № 24	-1	4,50	В4
368	Кладовая № 25	-1	4,50	В4
369	Кладовая № 26	-1	4,50	В4
370	Кладовая № 27	-1	4,50	В4
371	Кладовая № 28	-1	4,50	В4
372	Кладовая № 29	-1	4,50	В4
373	Кладовая № 30	-1	4,50	В4
374	Кладовая № 31	-1	4,50	В4
375	Кладовая № 32	-1	4,50	В4
376	Кладовая № 33	-1	4,50	В4
377	Кладовая № 34	-1	4,50	В4
378	Кладовая № 35	-1	4,50	В4
379	Кладовая № 36	-1	4,50	В4
380	Кладовая № 37	-1	4,50	В4
381	Кладовая № 38	-1	4,50	В4
382	Кладовая № 39	-1	4,50	В4
383	Кладовая № 40	-1	4,50	В4
384	Кладовая № 41	-1	4,50	В4
385	Кладовая № 42	-1	4,50	В4
386	Кладовая № 43	-1	4,50	В4
387	Кладовая № 44	-1	4,50	В4
388	Кладовая № 45	-1	4,50	В4
389	Кладовая № 46	-1	4,50	В4
390	Кладовая № 47	-1	4,50	В4
391	Кладовая № 48	-1	4,50	В4
392	Кладовая № 49	-1	4,50	В4
393	Кладовая № 50	-1	4,50	В4
394	Кладовая № 51	-1	4,50	В4
395	Кладовая № 52	-1	4,50	В4
396	Кладовая № 53	-1	4,50	В4
397	Кладовая № 54	-1	4,50	В4
398	Кладовая № 55	-1	4,50	В4
399	Кладовая № 56	-1	4,50	В4
400	Кладовая № 57	-1	4,50	В4
401	Кладовая № 58	-1	4,50	В4
402	Кладовая № 59	-1	4,50	В4
403	Кладовая № 60	-1	4,50	В4
404	Кладовая № 61	-1	4,50	В4
405	Кладовая № 62	-1	4,50	В4
406	Кладовая № 63	-1	4,50	В4
407	Кладовая № 64	-1	4,50	В4
408	Кладовая № 65	-1	4,50	В4
409	Кладовая № 66	-1	4,50	В4
410	Кладовая № 67	-1	4,50	В4
411	Кладовая № 68	-1	4,50

ԱԿԱԴԵՄԻԱ	ՏԵՂԱԴՐՈՒԹՅՈՒՆ
A 2	0,00 = 403.43
2024	

ՀԱՄԱՀԵՂԻԿ ԱՇԽԱՏԱՆՔՆԵՐԻ ԱՐՏԱԴՐՈՒԹՅԱՆ ՀԱՄԱՐ «ԱՅԲԵՆԻԱՅԻ ՊԵՏԱԿԱՆ ՀԱՄԱԼՍԱՐԱՆ» ԲԿ 20338418333	ՀԱՄԱՀԵՂԻԿ
ՀԱՄԱԼՍԱՐԱՆԻ ԱՄՓՈՓԱԹԵՐԹ ԵՎ ՀԱՇՎԵՏՎՈՒԹՅՈՒՆ	ՀԱՄԱՀԵՂԻԿ
ՀԱՄԱԼՍԱՐԱՆԻ ՏՆՕՐԵՆ	ՀԱՄԱՀԵՂԻԿ
ՀԱՄԱԼՍԱՐԱՆԻ ՂԵԿԱՎԱՐ	ՀԱՄԱՀԵՂԻԿ
ՀԱՄԱԼՍԱՐԱՆԻ ՏՆՏԵՍԱԳԻՏ

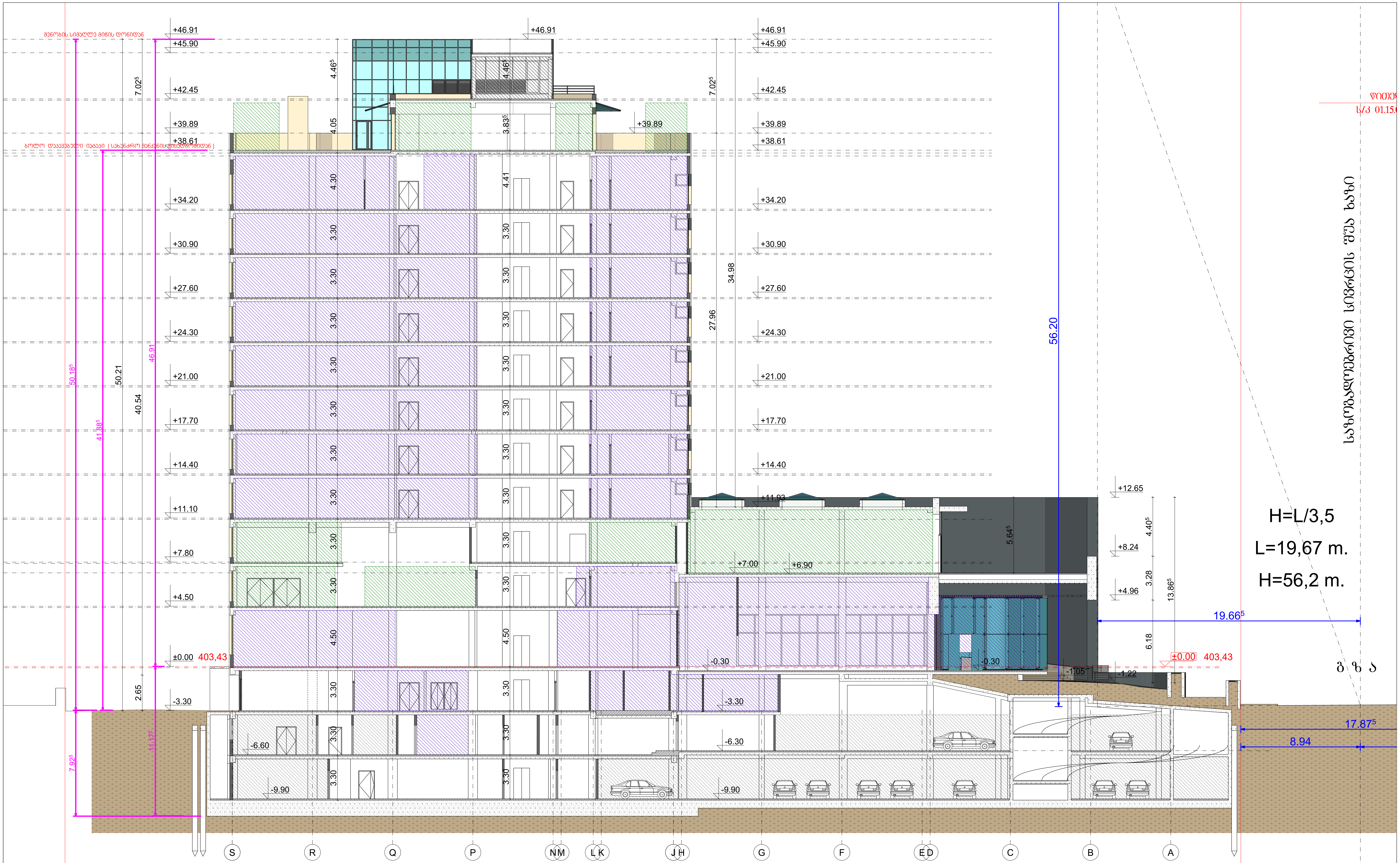

ფორმატი	შენიშვნა:
A 2	0,00 = 403,43
თარიღი	
2 0 2 3	

დამკვეთი: სააქციო საზოგადოება ,,ბაზისბანკი,, ს/ნ 203841833	შენიშვნა:		დაკავებულობის გეგმა
	გამოცემის თარიღი:		
პროექტი: მშენებარე საოფისე შენობის (ბანკი) კორექტირებული პროექტი	პროექტის №:		ნახაზის დასახელება: ჭრილი 1-1
	ავტორი: არქიტექტორი	კახაბერ დეკანოიძე	
მისამართი: ქალაქი თბილისი, ჭანტურიას ქუჩა №12	შეასრულა: არქიტექტორი	კახაბერ დეკანოიძე	

სტადია	ფურცელი	თარიღი
მ კ		2024

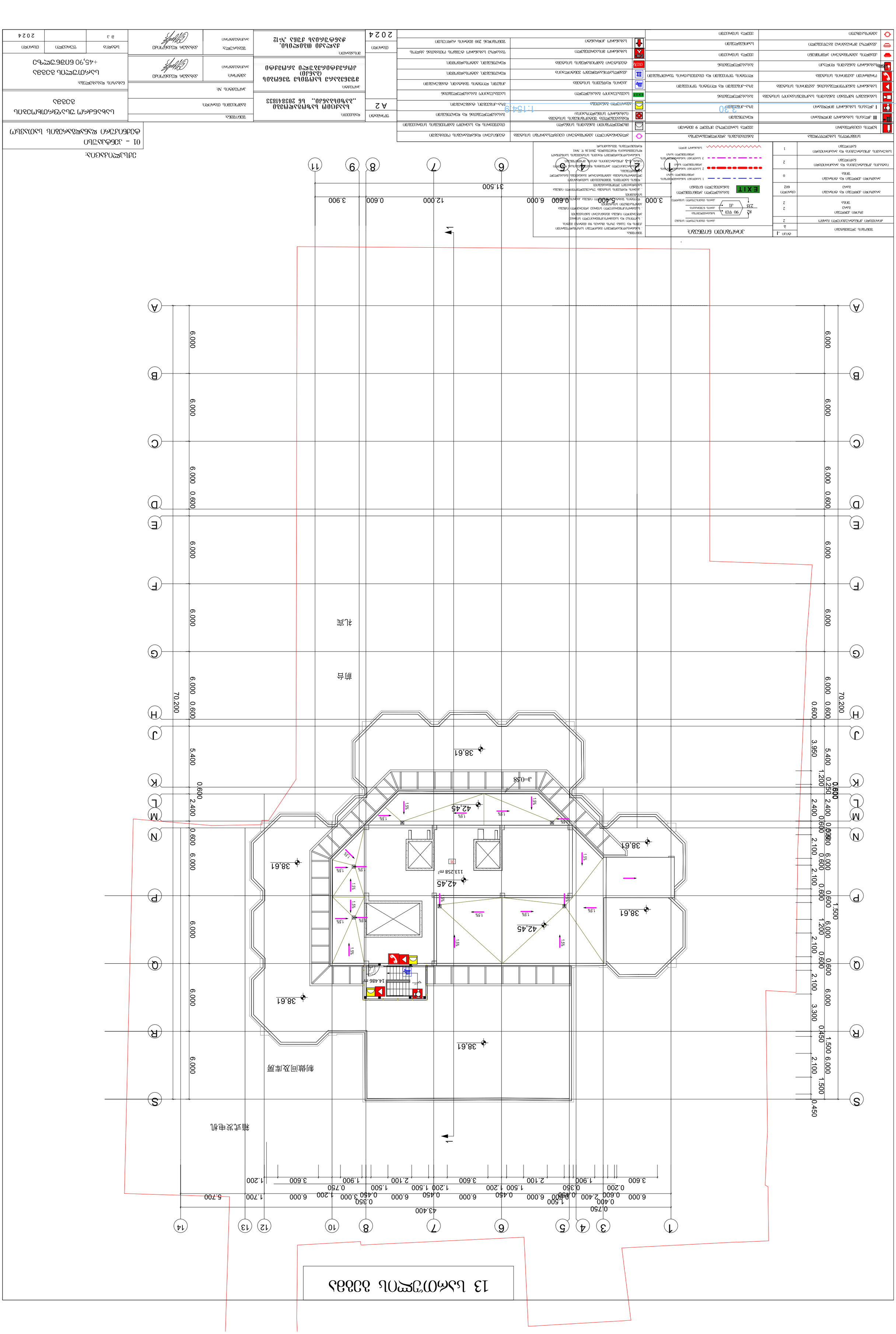
13 სასწავლო ბაზა
1 : 154.9
3.30
ტექნიკური ოთახი
სველი წერტილები
სველი წერტილები
სველი წერტილები

12 სართულის გეგმა

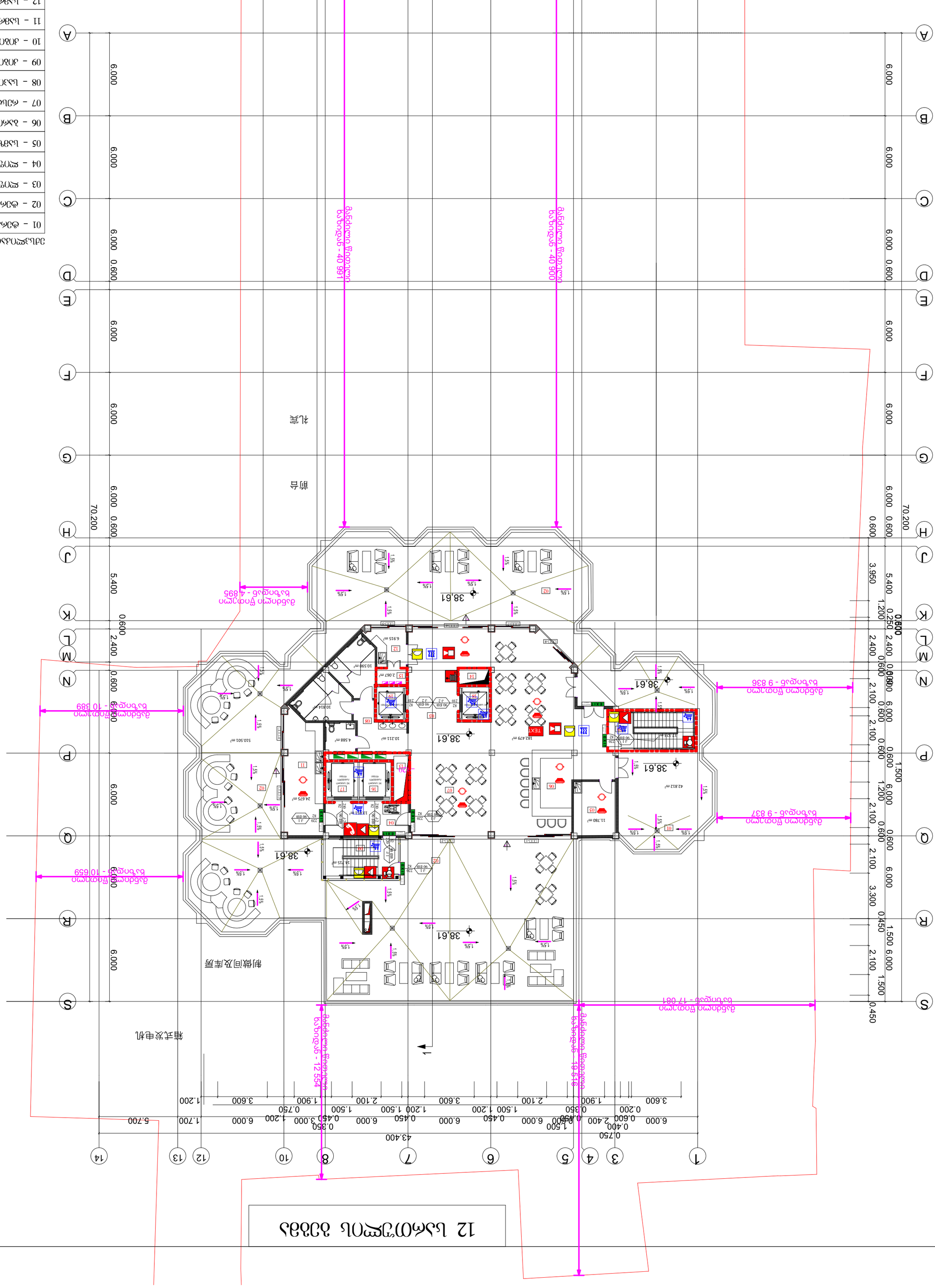
1
2
3
4
5
6
7
8
9
10
11
12
13
14
A
B
C
D
E
F
G
H
J
K
L
M
N
P
Q
R
S
70.200
31.500
3.000
3.400
6.000
12.000
0.600
3.900
6.000
5.400
2.400
0.600
1.200
3.950
0.250
0.450
1.500
2.100
3.300
0.750
0.400
1.700
5.700
43.400
1.900
3.600
0.200
0.350
1.500
0.750
1.200
0.450
3.000
2.100
1.200
0.600
0.850
2.400
0.600
6.000
1.500
0.450
6.000
0.450
6.000
0.450
6.000
0.450
6.000
0.600
6.000
0.600
6.000
0.600

11 სანაპირო ბულვარი კორპუსი

01 – ტიპის ვენტილაციის სისტემა	
02 – ტიპის ვენტილაციის სისტემა	
03 – ლიფტის ტიპის ტანაძირი	
04 – ლიფტის ტიპის ტანაძირი	
05 – სამაგრი ელემენტი	
06 – სამაგრი ელემენტი	
07 – სამაგრი ელემენტი	
08 – ჩამკეტი	
09 – ვენტილაციის სისტემა	
10 – ლიფტის ვენტილაციის სისტემა	
11 – ლიფტის ვენტილაციის სისტემა	
12 – ლიფტის ვენტილაციის სისტემა	
13 – ლიფტის ვენტილაციის სისტემა	
14 – ჩასაბერი ვენტილაციის ტიპის	
15 – ჩასაბერი ვენტილაციის ტიპის	
16 – ჩასაბერი ვენტილაციის ტიპის	
17 – ლიანდაგი	
18 – ლიანდაგი	
19 – ლიანდაგი	
20 – ლიანდაგი	
21 – ლიანდაგი	
22 – ლიანდაგი	
23 – ლიანდაგი	
24 – ლიანდაგი	
25 – ლიანდაგი	
26 – ლიანდაგი	
27 – ლიანდაგი	
28 – ლიანდაგი	
29 – ლიანდაგი	
30 – ლიანდაგი	
31 – ლიანდაგი	
32 – ლიანძრავი	
33 – ლიანდაგი	
34 – ლიანდაგი	
35 – ლიანდაგისწინა	
36 – ლიანდაგის	
37 – ლიანდაგის	
38 – ლიანძრავი	

ნახატის ფრაგმენტი

ნახატის დასახელება	
ნახატის №:	
ნახატის ავტორი	
ნახატის ადგილმდებარეობა	
ნახატის მასშტაბი	
ნახატის ფორმატი	
ნახატის შექმნის თარიღი	

ნახატის დასახელება

სანაპირო ბულვარი კორპუსი 11

ნახატის №:	A 2
ნახატის ავტორი	
ნახატის ადგილმდებარეობა	
ნახატის მასშტაბი	
ნახატის ფორმატი	
ნახატის შექმნის თარიღი	2024

ნახატის ავტორი	
ნახატის ადგილმდებარეობა	
ნახატის მასშტაბი	
ნახატის ფორმატი	
ნახატის შექმნის თარიღი

10 სართულის გეგმა

01 - ტიპის ოთახის ნუმერაცია	
02 - ტიპის ოთახის ნუმერაცია	
03 - ლიფტის ტიპის ოთახის ნუმერაცია	
04 - ლიფტის ტიპის ოთახის ნუმერაცია	
05 - სანიტარული კვანძის ნუმერაცია	
06 - სანიტარული კვანძის ნუმერაცია	
07 - სანიტარული კვანძის ნუმერაცია	
08 - ფანჯრის ნუმერაცია	
09 - ლიფტის ტიპის ოთახის ნუმერაცია	
10 - ლიფტის ტიპის ოთახის ნუმერაცია	
11 - ლიფტის ტიპის ოთახის ნუმერაცია	
12 - ლიფტის ტიპის ოთახის ნუმერაცია	
13 - ვიტრაჟის ნუმერაცია	
14 - ვიტრაჟის ნუმერაცია	
15 - ფასადის ელემენტის ნუმერაცია	
16 - ფასადის ელემენტის ნუმერაცია	
17 - ფასადის ელემენტის ნუმერაცია	
18 - ელემენტი	
19 - ელემენტი	
20 - ელემენტი	
21 - ელემენტი	
22 - ელემენტი	
23 - ელემენტი	
24 - ელემენტი	
25 - ელემენტი	
26 - ელემენტი	
27 - ელემენტი	
28 - ელემენტი	
29 - ელემენტი	
30 - ელემენტი	
31 - ელემენტი	
32 - ელემენტი	
33 - ვიტრაჟის ნუმერაცია	
34 - ვიტრაჟის ნუმერაცია	

ნახაზის დასახელება	ტიპიური სართულის გეგმა
ნახაზის №:	
ტექნიკური ზედამხედველი	
მთავარი ინჟინერი	
ავტორი	
ტექნიკური ზედამხედველი	
მთავარი არქიტექტორი	
ნახაზის ნომერი	ტიპ. სართ.
სტადია	
ფურცელი	3
ფურცლების რაოდენობა	8
2024	

შპს „ბათუმის ბიზნეს ცენტრი"	
ბიზნეს ცენტრის მშენებლობა	
ქ. ბათუმი, ნინოშვილის ქუჩა №12	
2024	

ნიშნული	
A 2	
ნახაზის ტიპი	
„ბათუმის ბიზნეს ცენტრი" სს 203841833	
ნახაზის დასახელება	
ტიპიური სართულის გეგმა (ბლოკი A)	
ნახაზის №:	
პროექტის ხელმძღვანელი	
პროექტის ხელმძღვანელი	
პროექტის ხელმძღვანელი

01 - ՀՈՒՆԱՆ ՊԱՏՐԱՍՏՈՒՄ	
02 - ՀՈՒՆԱՆ ՊԱՏՐԱՍՏՈՒՄ	
03 - ԷՄՈՒՖՈՒԼ ՊԱՀԱՐԱՆ	
04 - ԷՄՈՒՖՈՒԼ ՊԱՀԱՐԱՆ	
05 - ԷՄՈՒՖՈՒԼ ՊԱՀԱՐԱՆ	
06 - ԷՄՈՒՖՈՒԼ ՊԱՀԱՐԱՆ	
07 - ԷՄՈՒՖՈՒԼ ՊԱՀԱՐԱՆ	
08 - ԷՄՈՒՖՈՒԼ ՊԱՀԱՐԱՆ	
09 - ԼՎԱՀՈՒՄՆԱՀԱՏԱԿ	
10 - ԼՎԱՀՈՒՄՆԱՀԱՏԱԿ	
11 - ԼՎՅԻՎԱՀԱՏՄԱՆ	
12 - ՔՂՈՀՂՎԱՆ	
13 - ՅՈՒԼԻՍՏԵՂԱՎՈՐ ԱՌՅՈՒՅ	
14 - ՅՈՒԼԻՍՏԵՂԱՎՈՐ ԱՌՅՈՒՅ	
15 - ՔՎՏԵՂՅՈՒ ՔՎ ՍԱՀՄԱՆԱՓԱԿՄԱՆ ՅԱԼՔՎ	
16 - ՔՎՏԵՂՅՈՒ ՔՎ ՍԱՀՄԱՆԱՓԱԿՄԱՆ ՅԱԼՔՎ	
17 - ՔՎՏԵՂՅՈՒ ՔՎ ՍԱՀՄԱՆԱՓԱԿՄԱՆ ՅԱԼՔՎ	
18 - ՈՎՅՈՒՆ	
18 - ՈՎՅՈՒՆ	
18 - ՈՎՅՈՒՆ	
18 - ՈՎՅՈՒՆ	
18 - ՈՎՅՈՒՆ	
18 - ՈՎՅՈՒՆ	
28 - ՈՎՅՈՒՆ	
29 - ԼՎՅՈՎՅՈՀՂՈՆՈՎ	
30 - ԼՎԼՈՀՂՄ	
31 - ՈՆՅՈՒՔՎՏԵՂՅՈՒ ԼՎՅՈՒՅՈՆ	

ՅՈՒՆԱՆ ՊԱՏՐԱՍՏՈՒՄ

ՀՈՒՆԱՆ ՊԱՏՐԱՍՏՈՒՄ ՔՎՏԵՂՅՈՒ ՔՎ ՍԱՀՄԱՆԱՓԱԿՄԱՆ ՅԱԼՔՎ

8 ևշմոշրոև ձշձձ

01 - ձձոև ՝ղչհմշզո	
02 - ձձոև ՝ղչհմշզո	
03 - ԷՐՈՑՓև ՝ղչհմշզո	
04 - ԷՐՈՑՓև ֆշձձ՞ժո	
05 - ԷՐՈՑՓև ՝ղչհմշզո	
06 - ԷՐՈՑՓև ՝ղչհմշզո	
07 - ԷՐՈՑՓև ՝ղչհմշզո	
08 - ԷՐՈՑՓև ՝ղչհմշզո	
09 - ևշՅՈհՈՑՓշչհմշզո	
10 - ևշՅՈհՈՑՓշչհ՞ղժ	
11 - ևշՅՓևՀշչհՈ՞ղՀՀ	
12 - ՀՇՈհՈ՞ղշևՈ	
13 - ՅՈ՞ևՀշևՅՈՅՈՀՀՈ ևՈՅՀհՈՅ	
14 - ՅՈ՞ևՀշևՅՈՅՈՀՀՈ ևՈՅՀհՈՅ	
15 - ՀշՏՓՅՅՈև ՀշՈ ՝ՅշԲՓշ ՅշՀ՞ղՅՈհՈ՞ղ ևՈՅՀհՈՅ	
16 - ՀշՏՓՅՅՈև ՀշՈ ՝ՅշԲՓշ ՅշՀ՞ղՅՈհՈ՞ղ ևՈՅՀհՈՅ	
17 - ՀշՏՓՅՅՈև ՀշՈ ՝ՅշԲՓշ ՅշՀ՞ղՅՈհՈ՞ղ ևՈՅՀհՈՅ	
18 - ՈՅՅՈևՈ	
18 - ՈՅՅՈևՈ	
18 - ՈՅՅՈևՈ	
18 - ՈՅՅՈևՈ	
18 - ՈՅՅՈևՈ	
18 - ՈՅՅՈևՈ	
18 - ՈՅՅՈևՈ	
18 - ՈՅՅՈևՈ	
34 - ևՏևՈՀՅՈՀՈ	
33 - ևՏՀՈՅՅՈՀՈՀՅՈՈ	
32 - ՈՅՅՈևՈ	
18 - ՈՅՅՈևՈ	
35 - ՀշՅՓՀՏՅՅՈՀՈ ՈՅՅՈևՈ	

ևՏևՅՓՈՏՅՈՀՈՏ:

ՀՀՈՀՈՅՈՀՈ ՀՀՈՀՈՅՈՀՈ ՀՀՈՀՈՅՈՀՈ

7 ህንፃውስጣዊ ዕቅዶች

01 - ሰንሰለ ግንኙነት	
02 - ሥዕላዊ ግንኙነት	
03 - ደርዝ ውስጥ ቁሳቁሶች	
04 - ደርዝ ውስጥ ቁሳቁሶች መለያ	
05 - ደርዝ ግንባታ	
06 - ደርዝ ግንባታ	
07 - ደርዝ ግንባታ	
08 - ደርዝ ግንባታ	
09 - ህንፃውስጣዊ	
10 - ህንፃውስጣዊ	
11 - ህንፃአቀማመጥ	
12 - ዳራውስጥ	
13 - ፅሚህንፃውስጥ ህጋዊነት	
14 - ፅሚህንፃውስጥ ህጋዊነት	
15 - ዲዛይንአውጪ ቁልፍ	
16 - ዲዛይንአውጪ ቁልፍ	
17 - ዲዛይንአውጪ ዳ	
18 - ማንሀና	
19 - ማንሀና	
20 - ማንሀና	
21 - ማንሀና	
22 - ማንሀና	
23 - ማንሀና	
24 - ማንሀና	
25 - ማንሀና	
26 - ማንሀና	
27 - ማንሀና	
28 - ማንሀና	
29 - ማንሀና	
30 - ማንሀና	
31 - ህንፃግንባታመግለጫ	
32 - ህንፃፊንፊና	
33 - ዲዛይንአንድምታ ማስታወሻ	

ህንፃውስጣዊ ዕቅዶች ማውጫ

ቁጥጥር ቁጥር	
ንዑስ ፕሮጀክት ስም	
ዋና ፕሮጀክት ስም	
ዲዛይን ክፍል	
ዲዛይነር	
ዲዛይን ቁጥር	
ዲዛይን ቀን	
ዲዛይን ደረጃ	
ዲዛይን ክለሳ	
ክለሳ ቁጥር	
ክለሳ ቀን	
ክለሳ ይዘት	
ክለሳ ክፍል	
ክለሳ ሰው	
ክለሳ ቁጥር	
ክለሳ ቀን	
ክለሳ ይዘት	
ክለሳ ክፍል	
ክለሳ ሰው	
ክለሳ ቁጥር	
ክለሳ ቀን	
ክለሳ ይዘት	
ክለሳ ክፍል	
ክለሳ ሰው	
ክለሳ ቁጥር	
ክለሳ ቀን	
ክለሳ ይዘት	
ክለሳ ክፍል	
ክለሳ ሰው	

ዲዛይን ቁጥር	
ዲዛይን ቀን	
ዲዛይን ደረጃ

01 - ձոձոև ՝ղչհմշ֏ո	
02 - յոձոև ՝ղչհմշ֏ո	
03 - ջղ՝ղՁոև փսձձ՝ղմո	
04 - ջղ՝ղՁոև փսձձ՝ղմո ՈՖՈՒՄ	
05 - ջղ՝ղՁոև ՝ղչհմշ֏ո	
06 - ջղ՝ղՁոև ՝ղչհմշ֏ո	
07 - ջղ՝ղՁոև ՝ղչհմշ֏ո	
08 - ՋՂ՝ղՅՁոև ՝ղչհմշ֏ո	
09 - Կշյոմ՚ղՅշմշղ՚ղՈՄ	
10 - Կշյոմ՚ղՅշմշղ՚ղՈՄ	
11 - Կշ՚ղկշմշղՂՋՄ	
12 - ՋՇմշղՅշՃՈ	
13 - ՃՄկԼշ՚ղճՁՃշՋՂՈ Կ՚ղՃմՆշ	
14 - ՃՄկԼշ՚ղճՁՃշՋՂՈ Կ՚ղՃմՆշ	
15 - ՋշՓճշՅՃՈև ՋՇ ԿշՓճշՅՃՈՄ ՃշԼՁշ	
16 - ՋշՓճշՅՃՈև ՋՇ ԿշՓճշՅՃՈՄ ՃշԼՁշ	
17 - ՋշՓճշՅՃՈև ՋՇ	
Կշյ՚ՄՃ՚ՂճՈշյՃՈՄ ՃշԼՁշ	
18 - ՄՅՃՈԿՈ	
19 - ՄՅՃՈԿՈ	
20 - ՄՅՃՈԿՈ	
21 - ՄՅՃՈԿՈ	
22 - ՄՅՃՈԿՈ	
23 - ՄՅՃՈԿՈ	
24 - ՄՅՃՈԿՈ	
25 - ՄՅՃՈԿՈ	
26 - ՄՅՃՈԿՈ	
27 - ՄՅՃՈԿՈ	
28 - ՄՅՃՈԿՈ	
29 - ՄՅՃՈԿՈ	
30 - ՄՅՃՈԿՈ	
31 - ԿշյՃՄՅՃՈՂՃՈՄ	
32 - ԿշԼՁՄՅՃՈՄ	
33 - ՋշՓՀշՅՃՈՂՃՈև ՄՈՅՃՈ	

ԿՇԼՁՄՅՃՈՄ ՇՈՂՅՄՅՃՈՂՃՈՄ ՃՇՈև
ՃշՅՄՅՃՈՄ

ՇՄՅՃՈՄ ՀՈՄՅՃՈՄ	
ՃՇՈև ՀՈՄՅՃՈՄ	
ՃՇՈև ՀՈՄՅՃՈՄ ՇՄՅՃՈՄ	
ՃՇՈև ՀՈՄՅՃՈՄ ՇՄՅՃՈՄ ՈՖՈՒՄ	

ՃՇՈև ՀՈՄՅՃՈՄ ՇՄՅՃՈՄ

5 სართულის გეგმა

პროექტის დასახელება	ადმინისტრაციული შენობა
ობიექტის მისამართი	ქ. ბათუმი, ნინოწმინდის ქუჩა №12
დამკვეთი	ბათუმის მუნიციპალიტეტის მერია
პროექტის ავტორი	არქიტექტორი ნ. ჯაფარიძე
ფორმატი	A2
მასშტაბი	1:154.9
თარიღი	2024
ცვლილების №№	1, 2, 3
ცვლილების თარიღები	14.03.2024, 02.07.2024, 18.09.2024

ნახაზის ლეგენდა

ხანძარსაწინააღმდეგო ავზი 9 მ³	
ხანძარსაწინააღმდეგო ტუმბო	
I კატეგორიის ხანძარსაწინააღმდეგო	
III კატეგორიის ხანძარსაწინააღმდეგო	
ხანძარსაწინააღმდეგო ჰიდრანტი	
ხანძრის ავტომატური განგაშის ცენტრალური პულტი	
ხანძრის ავტომატური განგაშის ხელით ამძრავი	
ხანძრის ავტომატური განგაშის ბგერითი სიგნალიზატორი	
ხანძრის ავტომატური განგაშის სინათლის სიგნალიზატორი	
ევაკუაციის მიმართულების მაჩვენებელი ნათურა	
ევაკუაციის განათების ნათურა	
ევაკუაციის განათების პროჟექტორი	
ხანძრის ავტომატური განგაშის ბგერითი სიგნალიზატორი	
ხანძრის ავტომატური განგაშის სინათლის სიგნალიზატორი	
ხანძრის ავტომატური განგაშის ხელით ამძრავ

ნახაზის დასახელება	ტექნიკური ინფრასტრუქტურის ქსელების სქემა
ნახაზის №	A 2
პროექტის დასახელება	ბაქოს ისტორიული ნაწილის ტერიტორიაზე მდებარე ნაკვეთის კომპლექსური განაშენიანების პროექტი (ბაქოს ისტორიული ნაწილის ტერიტორიაზე მდებარე ნაკვეთის კომპლექსური განაშენიანების პროექტი)
პროექტის №	2024
ავტორი	არქიტექტორი ფარიდ ალიევი
ხელმძღვანელი	არქიტექტორი ფარიდ ალიევი
დამკვეთი	შპს „აზერბაიჯანის ნავთობის ფონდის ქონების მართვის სააგენტო“
სტადია	პროექტი
ფურცლების რაოდენობა	1

01 – ინპუს ეზოს	
02 – ინპუს ეზოს	
03 – ინპუს ეზოს	
04 – ინპუს ეზოს	
05 – ელემენტს ბაბაჭოს	
06 – ელემენტს ბაბაჭოს	
07 – ელემენტს ბაბაჭოს	
08 – ელემენტს ეზოს	
09 – ელემენტს ეზოს	
10 – ელემენტს ეზოს	
11 – ელემენტს ეზოს	
12 – ელემენტს ეზოს	
13 – ელემენტს ეზოს	
14 – სველ წერტილს	
15 – სველ წერტილს	
16 – სველ წერტილს	
17 – ტექნიკურ სივრცეს	
18 – ბავშვთა ოთახს	
19 – ჰიდროფორს	
20 – მოსასვლელი სივრცის სინათლე	
21 – მოსასვლელი სივრცის სინათლე	
22 – ოფისს	
23 – ოფისს	
24 – ოფისს	
25 – ოფისს	
26 – ოფისს	
27 – ოფისს	
28 – ოფისს	
29 – ოფისს	
30 – ოფისს	
31 – სასტუმროს	
32 – სასტუმროს	
33 – ტექნიკურ სივრცეს	
34 – შესასვლელის ტამბურს	
35 – ჰიდროფორს	
36 – ტექნიკურ ოთახს	
37 – სასტუმროში ასასვლელ ჰიდროფორს	
38 – სარდაფს	
39 – ჩასაფრების და სასტუმროს ბაზის	
40 – ჩასაფრების და სასტუმროს ბაზის	
41 – ჩასაფრების და სასტუმროს ბაზის	
42 – ტერასას	

ვენტილაციის სისტემების ექსპლუატაციის ინსტრუქცია

ნახაზის დასახელება	ნახაზის ნომერი
ვენტილაციის სისტემების ექსპლუატაციის ინსტრუქცია	1
ვენტილაციის სისტემების ექსპლუატაციის ინსტრუქციის ილუსტრაციული მასალა	2
ვენტილაციის სისტემების ექსპლუატაციის ინსტრუქციის ილუსტრაციული მასალა	3

ვენტილაციის სისტემების ექსპლუატაციის ინსტრუქციის ილუსტრაციული მასალა

01 - სამშენებლო	
02 - სამზარეულო	
03 - ტუალეტი	
04 - ტუალეტი	
05 - ტუალეტი	
06 - სააბაზანო	
07 - რესეფშენი	
08 - სავაჭრო	
09 - სავაჭრო	
10 - სავაჭრო	
11 - სავაჭრო	
12 - ადმინისტრაცია	
13 - ლიფტის ბაზა	
14 - ლიფტის ბაზა	
15 - ლიფტის ბაზა	
16 - ბუნებრივი აირის	
17 - ლიფტის შახტა	
18 - ლიფტის შახტა	
19 - ლიფტის შახტა	
20 - ლიფტის შახტა	
21 - ლიფტის შახტა	
22 - ლიფტის შახტა	
23 - ოთახი	
24 - ოთახი	
25 - ოთახი	
26 - ოთახი	
27 - ოთახი	
28 - ოთახი	
29 - ოთახი	
30 - სამზარეულო	
31 - სამზარეულო	
32 - სამზარეულო	
33 - სამზარეულო	
34 - ოთახი	
35 - ოთახის ბისაფარი	
36 - ოთახის ბისაფარი	
37 - ოთახის ბისაფარი	
38 - ადგილის და სასტუმრო ოთახის	
39 - ადგილის და სასტუმრო ოთახის	
40 - ადგილის და სასტუმრო ოთახის	
41 - ოთახი ტიპის	

ექსპლიკაცია:

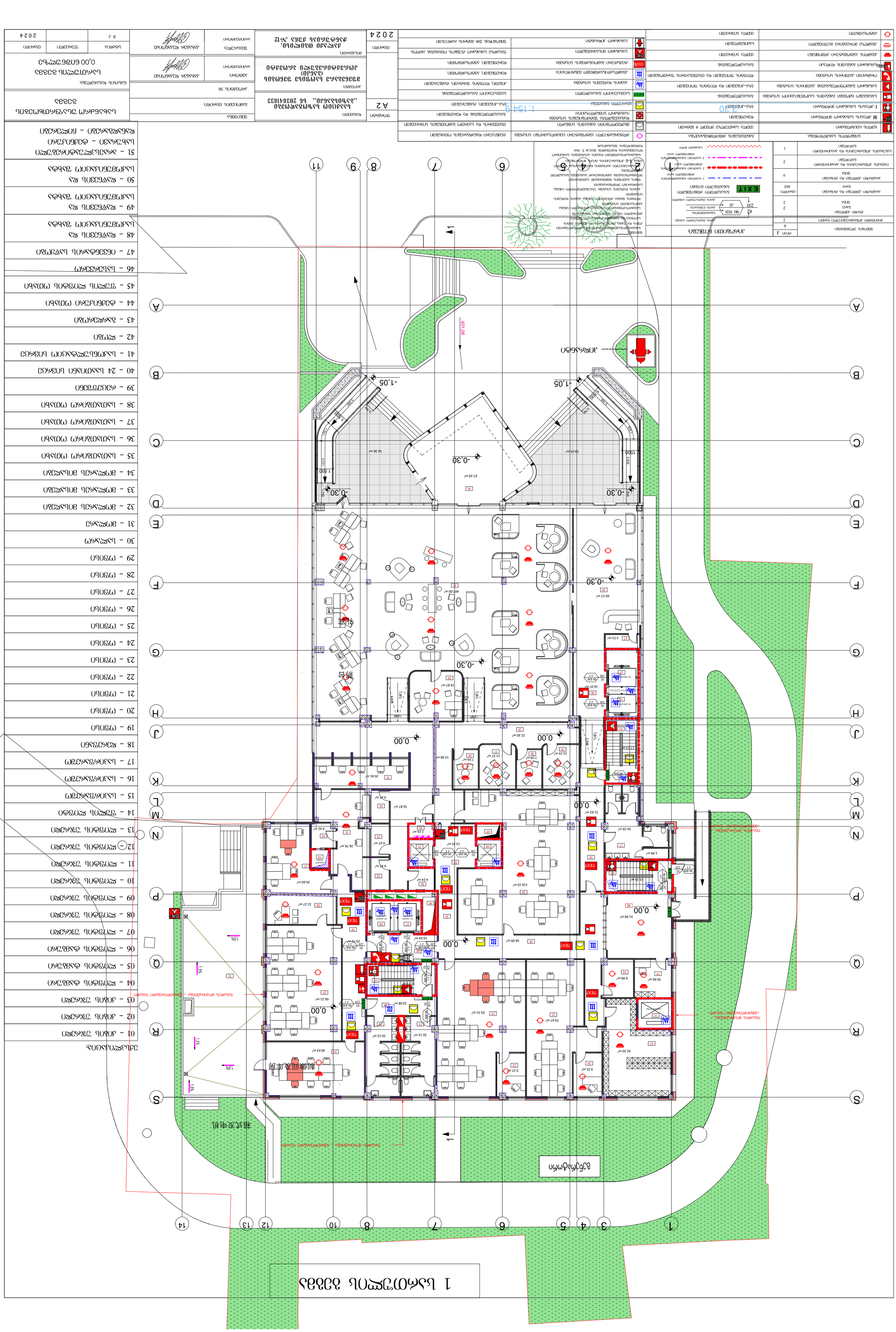
1 ԼՍՄՈՒԹՅՈՒՆ ԱՇՏԱՐԱԿ
ՀԱՐԱՎԱՅԻՆ ԱՆՑՈՒՄ

შემსრულებელი	შპს „ქალაქის ცენტრის განვითარების სააგენტო“
პროექტის დასახელება	ქ. ბათუმში, ნინოწმინდის ქუჩა №12-ში მდებარე ნაკვეთზე სასტუმრო კომპლექსის მშენებლობა
ნახაზის დასახელება	ქვედა სართულის გეგმა
სტადია	მშენებლობა
ნახაზის ნომერი	A 2
ფურცლების რაოდენობა	2024

დამკვეთი	შპს „ქალაქის ცენტრის განვითარების სააგენტო“
დამკვეთის ხელმძღვანელი	
ავტორი	
ავტორის ხელმოწერა	
ტექნიკური ზედამხედველი	
ტექნიკური ზედამხედველის ხელმოწერა	
ნახაზის მასშტაბი	1:154.9
ნახაზის ფორმატი	A3
ნახაზის გამოცემის თარიღი	2024

ნახაზის ნომერი	
ავტორის ხელმოწერა	
ნახაზის დასახელება	

ნახაზის ნომერი

-2 სართულის გეგმა

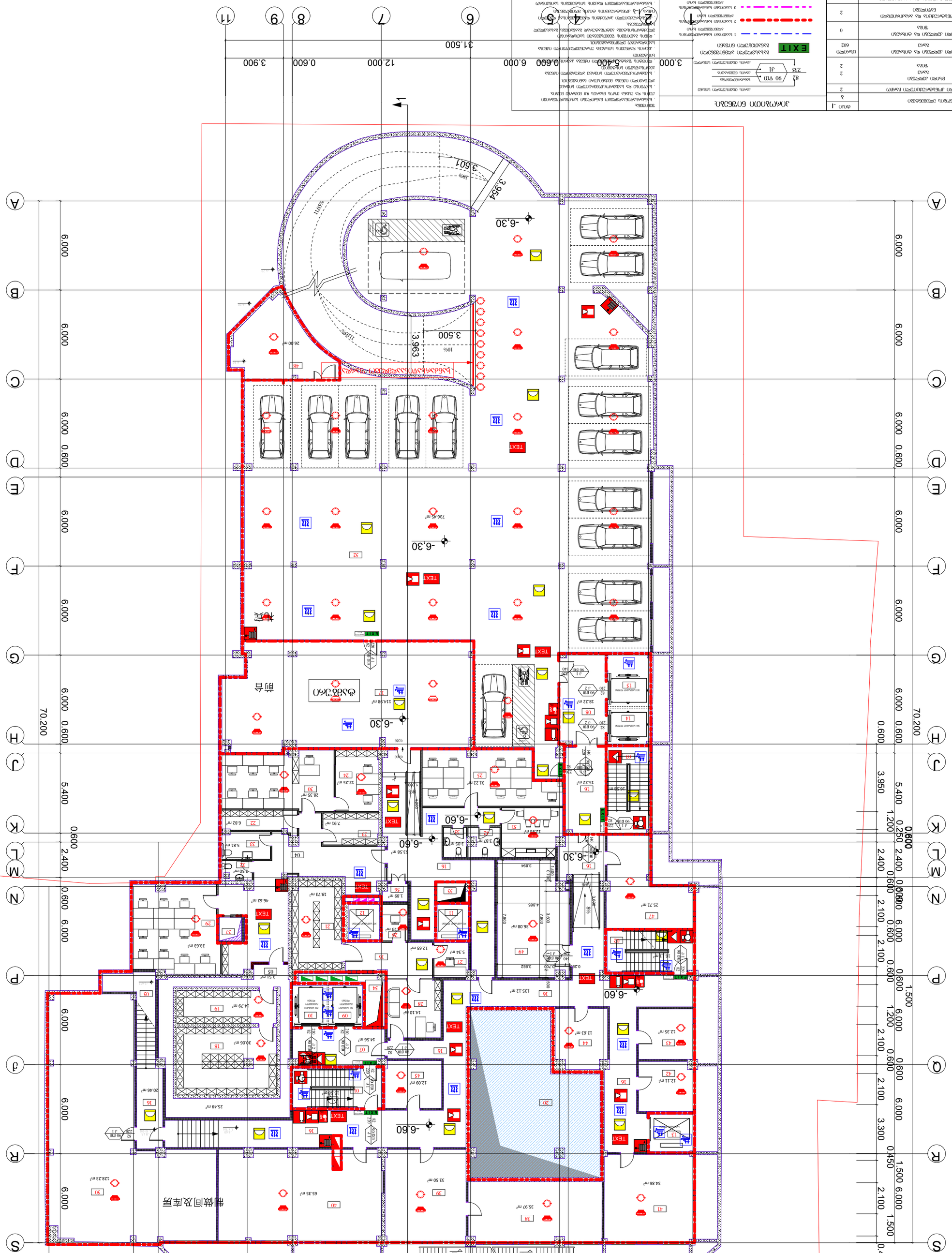
1
2
3
4
5
6
7
8
9
10
11
12
13
14
A
B
C
D
E
F
G
H
J
K
L
M
N
P
R
S
43.400
31.500
70.200
-6.30
-6.60
TEXT
EXIT
სველი წერტილები
სველი წერტილები
სველი წერტილები

-3 层地下车库平面图

01 - 办公区 门禁编号
02 - 办公区 门禁编号
03 - 办公区 门禁编号
05 - 办公区 门禁编号
07 - 电动自行车充电桩
08 - 电动自行车充电桩
09 - 电动自行车充电桩
10 - 电动自行车充电桩
11 - 电动自行车充电桩
12 - 电动自行车充电桩
13 - 电动自行车充电桩
14 - 电动自行车充电桩
15 - 电动自行车充电桩
16 - 电动自行车充电桩
17 - 充电桩
18 - 电梯机房 (可见)
19 - 地下室顶板 设计标高
20 - 地下室顶板
21 - 地下室顶板
22 - 地下室顶板
23 - 地下室顶板
24 - 地下室顶板
25 - 地下室顶板
26 - 地下室顶板
27 - 地下室顶板
28 - 地下室顶板
29 - 地下室顶板
30 - 地下室顶板
31 - 地下室顶板
32 - 地下室顶板
33 - 地下室顶板
34 - 地下室顶板 以下为地下室顶板
35 - 地下室顶板 以下为地下室顶板
36 - 地下室顶板 以下为地下室顶板
37 - 电梯机房

建筑面积	
地下室面积	
其中：地下车库面积	
其中：地下设备用房面积	
其中：地下人防面积	
其中：地下非人防面积	
其中：地下商业面积	
其中：地下其他面积	

编号	名称	数量	备注
1	地下车库出入口	1	
2	地下车库出入口	1	
3	地下车库出入口	1	
4	地下车库出入口	1	
5	地下车库出入口	1	
6	地下车库出入口	1	
7	地下车库出入口	1	
8	地下车库出入口	1	
9	地下车库出入口	1	
10	地下车库出入口	1	
11	地下车库出入口	1	
12	地下车库出入口	1	
13	地下车库出入口	1	
14	地下车库出入口	1

საზოგადოებრივი სივრცის გვა ხაზი

H=L/3,5

L=19,67 m.

H=56,2 m.

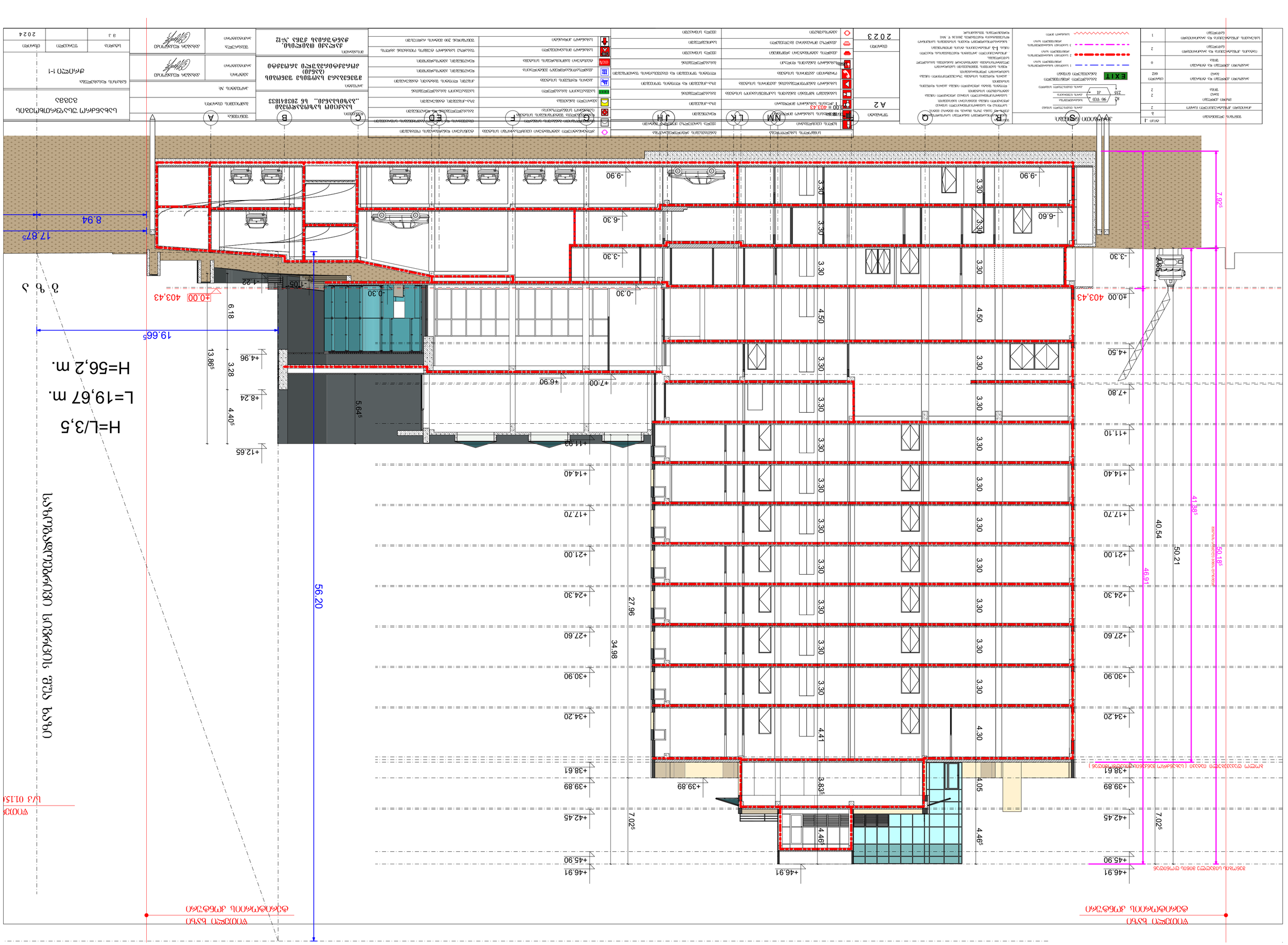

საკონსულტაციო ორგანიზაცია

ტექნიკური ზედამხედველობის განმახორციელებელი

ავტორის ხელმოწერა

ავტორის სახელი, გვარი

ავტორის ხელმოწერა

ავტორის სახელი, გვარი

ტექნიკური ზედამხედველობის ხელმოწერა

ტექნიკური ზედამხედველობის სახელი, გვარი

ფასადი		8.3
ტექნიკური		
ტექნიკური ზედამხედველობა		2024

ბინამესაკუთრეთა ამხანაგობა „ბინა 2“-ის საცხოვრებელი სახლის სარეკონსტრუქციო სამუშაოები

ფასადი 1-1

პროექტის ავტორი	
ტექნიკური ზედამხედველობა	
პროექტის ნომერი	
ტექნიკური ზედამხედველობის ნომერი	
ტექნიკური ზედამხედველობის ადგილი	
ტექნიკური ზედამხედველობის ვადა	

ტექნიკური ზედამხედველობის ორგანიზაციის ვალდებულებები

ტექნიკური ზედამხედველობის ორგანიზაცია ვალდებულია:

ა) ტექნიკური ზედამხედველობის განხორციელების ადგილზე ყოველდღიურად იმყოფებოდეს ტექნიკური ზედამხედველობის განმახორციელებელი პირი;

ბ) ტექნიკური ზედამხედველობის განხორციელების ადგილზე ყოველდღიურად იმყოფებოდეს ტექნიკური ზედამხედველობის განმახორციელებელი პირი;

გ) ტექნიკური ზედამხედველობის განხორციელების ადგილზე ყოველდღიურად იმყოფებოდეს ტექნიკური ზედამხედველობის განმახორციელებელი პირი;

დ) ტექნიკური ზედამხედველობის განხორციელების ადგილზე ყოველდღიურად იმყოფებოდეს ტექნიკური ზედამხედველობის განმახორციელებელი პირი;

ე) ტექნიკური ზედამხედველობის განხორციელების ადგილზე ყოველდღიურად იმყოფებოდეს ტექნიკური ზედამხედველობის განმახორციელებელი პირი;

ვ) ტექნიკური ზედამხედველობის განხორციელების ადგილზე ყოველდღიურად იმყოფებოდეს ტექნიკური ზედამხედველობის განმახორციელებელი პირი;

ზ) ტექნიკური ზედამხედველობის განხორციელების ადგილზე ყოველდღიურად იმყოფებოდეს ტექნიკური ზედამხედველობის განმახორციელებელი პირი;

თ) ტექნიკური ზედამხედველობის განხორციელების ადგილზე ყოველდღიურად იმყოფებოდეს ტექნიკური ზედამხედველობის განმახორციელებელი პირი;

ი) ტექნიკური ზედამხედველობის განხორციელების ადგილზე ყოველდღიურად იმყოფებოდეს ტექნიკური ზედამხედველობის განმახორციელებელი პირი;

კ) ტექნიკური ზედამხედველობის განხორციელების ადგილზე ყოველდღიურად იმყოფებოდეს ტექნიკური ზედამხედველობის განმახორციელებელი პირი;

ლ) ტექნიკური ზედამხედველობის განხორციელების ადგილზე ყოველდღიურად იმყოფებოდეს ტექნიკური ზედამხედველობის განმახორციელებელი პირი;

მ) ტექნიკური ზედამხედველობის განხორციელების ადგილზე ყოველდღიურად იმყოფებოდეს ტექნიკური ზედამხედველობის განმახორციელებელი პირი;

ნ) ტექნიკური ზედამხედველობის განხორციელების ადგილზე ყოველდღიურად იმყოფებოდეს ტექნიკური ზედამხედველობის განმახორციელებელი პირი;

ო) ტექნიკური ზედამხედველობის განხორციელების ადგილზე ყოველდღიურად იმყოფებოდეს ტექნიკური ზედამხედველობის განმახორციელებელი პირი;

პ) ტექნიკური ზედამხედველობის განხორციელების ადგილზე ყოველდღიურად იმყოფებოდეს ტექნიკური ზედამხედველობის განმახორციელებელი პირი;

ჟ) ტექნიკური ზედამხედველობის განხორციელების ადგილზე ყოველდღიურად იმყოფებოდეს ტექნიკური ზედამხედველობის განმახორციელებელი პირი;

რ) ტექნიკური ზედამხედველობის განხორციელების ადგილზე ყოველდღიურად იმყოფებოდეს ტექნიკური ზედამხედველობის განმახორციელებელი პირი;

ს) ტექნიკური ზედამხედველობის განხორციელების ადგილზე ყოველდღიურად იმყოფებოდეს ტექნიკური ზედამხედველობის განმახორციელებელი პირი;

ტ) ტექნიკური ზედამხედველობის განხორციელების ადგილზე ყოველდღიურად იმყოფებოდეს ტექნიკური ზედამხედველობის განმახორციელებელი პირი;

უ) ტექნიკური ზედამხედველობის განხორციელების ადგილზე ყოველდღიურად იმყოფებოდეს ტექნიკური ზედამხედველობის განმახორციელებელი პირი;

ფ) ტექნიკური ზედამხედველობის განხორციელების ადგილზე ყოველდღიურად იმყოფებოდეს ტექნიკური ზედამხედველობის განმახორციელებელი პირი;

ქ) ტექნიკური ზედამხედველობის განხორციელების ადგილზე ყოველდღიურად იმყოფებოდეს ტექნიკური ზედამხედველობის განმახორციელებელი პირი;

ღ) ტექნიკური ზედამხედველობის განხორციელების ადგილზე ყოველდღიურად იმყოფებოდეს ტექნიკური ზედამხედველობის განმახორციელებელი პირი;

ყ) ტექნიკური ზედამხედველობის განხორციელების ადგილზე ყოველდღიურად იმყოფებოდეს ტექნიკური ზედამხედველობის განმახორციელებელი პირი;

შ) ტექნიკური ზედამხედველობის განხორციელების ადგილზე ყოველდღიურად იმყოფებოდეს ტექნიკური ზედამხედველობის განმახორციელებელი პირი;

ჩ) ტექნიკური ზედამხედველობის განხორციელების ადგილზე ყოველდღიურად იმყოფებოდეს ტექნიკური ზედამხედველობის განმახორციელებელი პირი;

ც) ტექნიკური ზედამხედველობის განხორციელების ადგილზე ყოველდღიურად იმყოფებოდეს ტექნიკური ზედამხედველობის განმახორციელებელი პირი;

ძ) ტექნიკური ზედამხედველობის განხორციელების ადგილზე ყოველდღიურად იმყოფებოდეს ტექნიკური ზედამხედველობის განმახორციელებელი პირი;

წ) ტექნიკური ზედამხედველობის განხორციელების ადგილზე ყოველდღიურად იმყოფებოდეს ტექნიკური ზედამხედველობის განმახორციელებელი პირი;

ჭ) ტექნიკური ზედამხედველობის განხორციელების ადგილზე ყოველდღიურად იმყოფებოდეს ტექნიკური ზედამხედველობის განმახორციელებელი პირი;

ხ) ტექნიკური ზედამხედველობის განხორციელების ადგილზე ყოველდღიურად იმყოფებოდეს ტექნიკური ზედამხედველობის განმახორციელებელი პირი;

ჯ) ტექნიკური ზედამხედველობის განხორციელების ადგილზე ყოველდღიურად იმყოფებოდეს ტექნიკური ზედამხედველობის განმახორციელებელი პირი;

ჰ) ტექნიკური ზედამხედველობის განხორციელების ადგილზე ყოველდღიურად იმყოფებოდეს ტექნიკური ზედამხედველობის განმახორციელებელი პირი;

ტექნიკური ზედამხედველობის ორგანიზაციის ვალდებულებები

ტექნიკური ზედამხედველობის ორგანიზაცია ვალდებულია:

ა) ტექნიკური ზედამხედველობის განხორციელების ადგილზე ყოველდღიურად იმყოფებოდეს ტექნიკური ზედამხედველობის განმახორციელებელი პირი;

ბ) ტექნიკური ზედამხედველობის განხორციელების ადგილზე ყოველდღიურად იმყოფებოდეს ტექნიკური ზედამხედველობის განმახორციელებელი პირი;

გ) ტექნიკური ზედამხედველობის განხორციელების ადგილზე ყოველდღიურად იმყოფებოდეს ტექნიკური ზედამხედველობის განმახორციელებელი პირი;

დ) ტექნიკური ზედამხედველობის განხორციელების ადგილზე ყოველდღიურად იმყოფებოდეს ტექნიკური ზედამხედველობის განმახორციელებელი პირი;

ე) ტექნიკური ზედამხედველობის განხორციელების ადგილზე ყოველდღიურად იმყოფებოდეს ტექნიკური ზედამხედველობის განმახორციელებელი პირი;

ვ) ტექნიკური ზედამხედველობის განხორციელების ადგილზე ყოველდღიურად იმყოფებოდეს ტექნიკური ზედამხედველობის განმახორციელებელი პირი;

ზ) ტექნიკური ზედამხედველობის განხორციელების ადგილზე ყოველდღიურად იმყოფებოდეს ტექნიკური ზედამხედველობის განმახორციელებელი პირი;

თ) ტექნიკური ზედამხედველობის განხორციელების ადგილზე ყოველდღიურად იმყოფებოდეს ტექნიკური ზედამხედველობის განმახორციელებელი პირი;

ი) ტექნიკური ზედამხედველობის განხორციელების ადგილზე ყოველდღიურად იმყოფებოდეს ტექნიკური ზედამხედველობის განმახორციელებელი პირი;

კ) ტექნიკური ზედამხედველობის განხორციელების ადგილზე ყოველდღიურად იმყოფებოდეს ტექნიკური ზედამხედველობის განმახორციელებელი პირი;

ლ) ტექნიკური ზედამხედველობის განხორციელების ადგილზე ყოველდღიურად იმყოფებოდეს ტექნიკური ზედამხედველობის განმახორციელებელი პირი;

მ) ტექნიკური ზედამხედველობის განხორციელების ადგილზე ყოველდღიურად იმყოფებოდეს ტექნიკური ზედამხედველობის განმახორციელებელი პირი;

ნ) ტექნიკური ზედამხედველობის განხორციელების ადგილზე ყოველდღიურად იმყოფებოდეს ტექნიკური ზედამხედველობის განმახორციელებელი პირი;

ო) ტექნიკური ზედამხედველობის განხორციელების ადგილზე ყოველდღიურად იმყოფებოდეს ტექნიკური ზედამხედველობის განმახორციელებელი პირი;

პ) ტექნიკური ზედამხედველობის განხორციელების ადგილზე ყოველდღიურად იმყოფებოდეს ტექნიკური ზედამხედველობის განმახორციელებელი პირი;

ჟ) ტექნიკური ზედამხედველობის განხორციელების ადგილზე ყოველდღიურად იმყოფებოდეს ტექნიკური ზედამხედველობის განმახორციელებელი პირი;

რ) ტექნიკური ზედამხედველობის განხორციელების ადგილზე ყოველდღიურად იმყოფებოდეს ტექნიკური ზედამხედველობის განმახორციელებელი პირი;

ს) ტექნიკური ზედამხედველობის განხორციელების ადგილზე ყოველდღიურად იმყოფებოდეს ტექნიკური ზედამხედველობის განმახორციელებელი პირი;

ტ) ტექნიკური ზედამხედველობის განხორციელების ადგილზე ყოველდღიურად იმყოფებოდეს ტექნიკური ზედამხედველობის განმახორციელებელი პირი;

უ) ტექნიკური ზედამხედველობის განხორციელების ადგილზე ყოველდღიურად იმყოფებოდეს ტექნიკური ზედამხედველობის განმახორციელებელი პირი;

ფ) ტექნიკური ზედამხედველობის განხორციელების ადგილზე ყოველდღიურად იმყოფებოდეს ტექნიკური ზედამხედველობის განმახორციელებელი პირი;

ქ) ტექნიკური ზედამხედველობის განხორციელების ადგილზე ყოველდღიურად იმყოფებოდეს ტექნიკური ზედამხედველობის განმახორციელებელი პირი;

ღ) ტექნიკური ზედამხედველობის განხორციელების ადგილზე ყოველდღიურად იმყოფებოდეს ტექნიკური ზედამხედველობის განმახორციელებელი პირი;

ყ) ტექნიკური ზედამხედველობის განხორციელების ადგილზე ყოველდღიურად იმყოფებოდეს ტექნიკური ზედამხედველობის განმახორციელებელი პირი;

შ) ტექნიკური ზედამხედველობის განხორციელების ადგილზე ყოველდღიურად იმყოფებოდეს ტექნიკური ზედამხედველობის განმახორციელებელი პირი;

ჩ) ტექნიკური ზედამხედველობის განხორციელების ადგილზე ყოველდღიურად იმყოფებოდეს ტექნიკური ზედამხედველობის განმახორციელებელი პირი;

ც) ტექნიკური ზედამხედველობის განხორციელების ადგილზე ყოველდღიურად იმყოფებოდეს ტექნიკური ზედამხედველობის განმახორციელებელი პირი;

ძ) ტექნიკური ზედამხედველობის განხორციელების ადგილზე ყოველდღიურად იმყოფებოდეს ტექნიკური ზედამხედველობის განმახორციელებელი პირი;

წ) ტექნიკური ზედამხედველობის განხორციელების ადგილზე ყოველდღიურად იმყოფებოდეს ტექნიკური ზედამხედველობის განმახორციელებელი პირი;

ჭ) ტექნიკური ზედამხედველობის განხორციელების ადგილზე ყოველდღიურად იმყოფებოდეს ტექნიკური ზედამხედველობის განმახორციელებელი პირი;

ხ) ტექნიკური ზედამხედველობის განხორციელების ადგილზე ყოველდღიურად იმყოფებოდეს ტექნიკური ზედამხედველობის განმახორციელებელი პირი;

ჯ) ტექნიკური ზედამხედველობის განხორციელების ადგილზე ყოველდღიურად იმყოფებოდეს ტექნიკური ზედამხედველობის განმახორციელებელი პირი;

ჰ) ტექნიკური ზედამხედველობის განხორციელების ადგილზე ყოველდღიურად იმყოფებოდეს ტექნიკური ზედამხედველობის განმახორციელებელი პირი;

2023	
A2	

1	
2	
0	
602	
2	
2	
2	
2	
2	
1	
2	
2	
2	
2	
2

ქ.

11ქ.

ქ.

ქ.

ქ.

ქ.

ქ.

4ქ.

ქმუნებარე

ქ.

ქ.

ქ.

ქ.

ქ.