ფასადი ა-გ

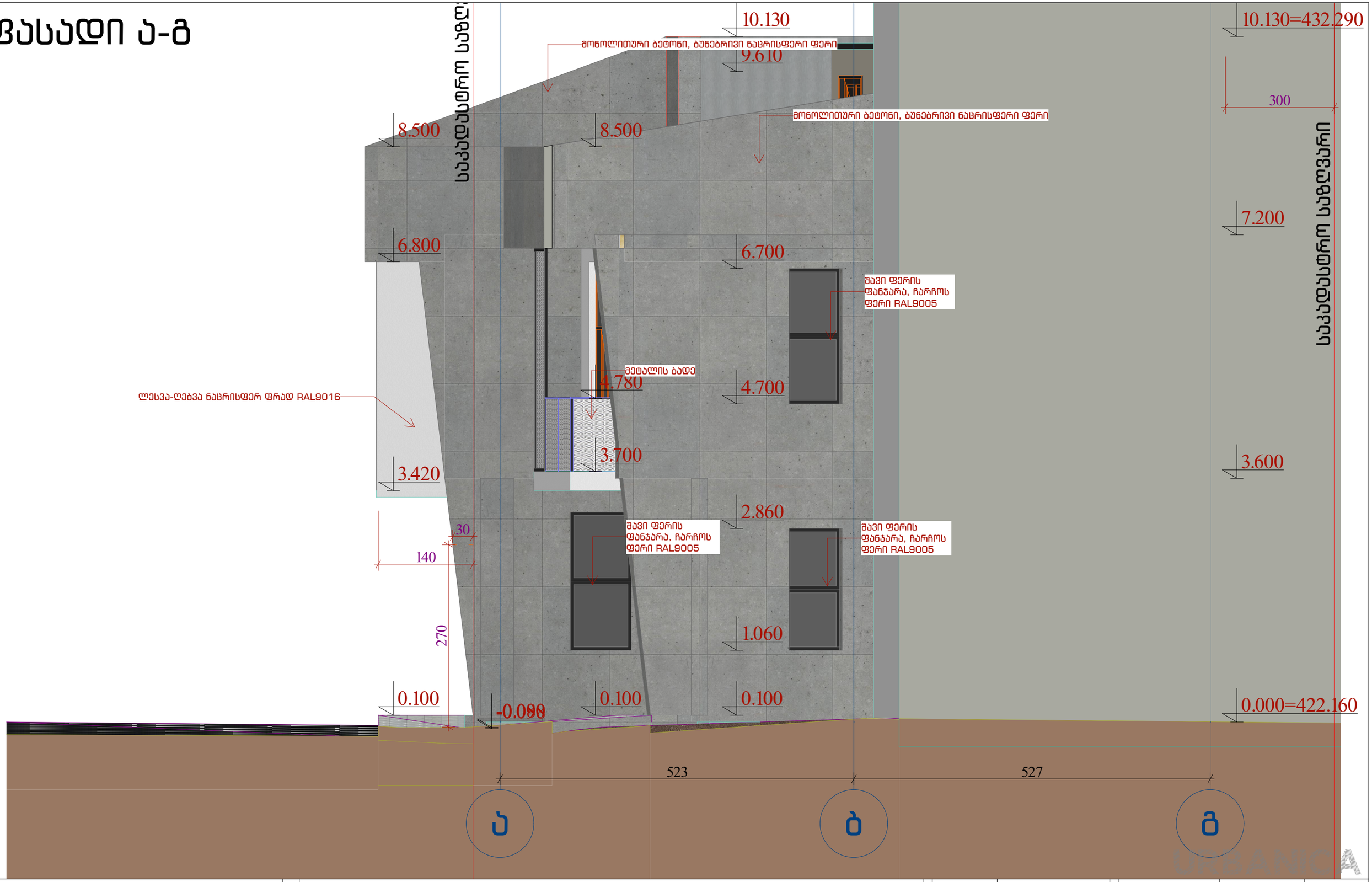

URBANICA

პროექტის სახელწოდება	ექსპლიკაცია	მასშტაბი	1:50	თანამდებობა	გვარი	ხელმოწერა
ქ.თბილისში, აკაკი ბელიაშვილის ქუჩა №145გ არსებული მიწის ნაკვეთის ს/კ 01.13.02.003.429		თარიღი	16-Dec-24	დირექტორი	მ. მურღულია	
არქიტექტურული პროექტი		სტადია	პროექტის შეთანხმება	პროექტის ავტორი	ი. მურღულია	
		გვერდი	2.6		გ. ბერიშვილი	

ფასადი გ-ა

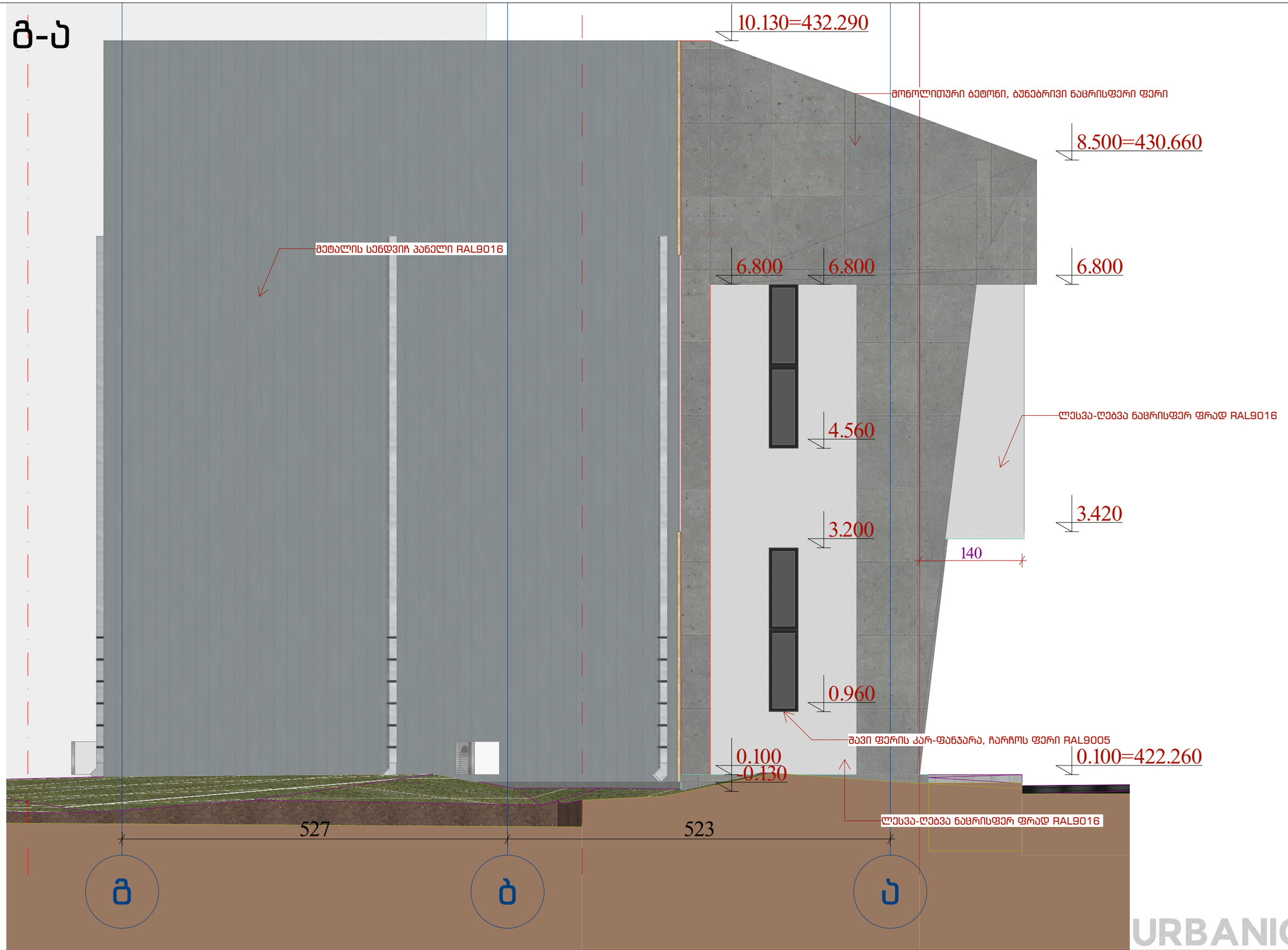

URBANICA

პროექტის სახელწოდება	ექსპლიკაცია	მასშტაბი	1:50	თანამდებობა	გვარი	ხელმოწერა
ქ.თბილისში, აკაკი ბელიაშვილის ქუჩა №145გ არსებული მიწის ნაკვეთის ს/კ 01.13.02.003.429		თარიღი	16-Dec-24	დირექტორი	მ. მურღულია	
არქიტექტურული პროექტი		სტადია	პროექტის შეთანხმება	პროექტის ავტორი	ი. მურღულია	
		გვერდი	2.7		გ. ბერიშვილი	

ფასადი 1-5



URBANICA

პროექტის სახელწოდება	ექსპლიკაცია	მასშტაბი	1:71.23	თანამდებობა	გვარი	ხელმოწერა
ქ.თბილისში, აკაკი ბელიაშვილის ქუჩა №145ბ არსებული მიწის ნაკვეთის ს/კ 01.13.02.003.429		თარიღი	16-Dec-24	დირექტორი	მ. მურღულია	
არქიტექტურული პროექტი		სტადია	პროექტის შეთანხმება	პროექტის ავტორი	ი. მურღულია	
		გვერდი	2.8		ბ. ბერიშვილი	

ფასადი 5-1

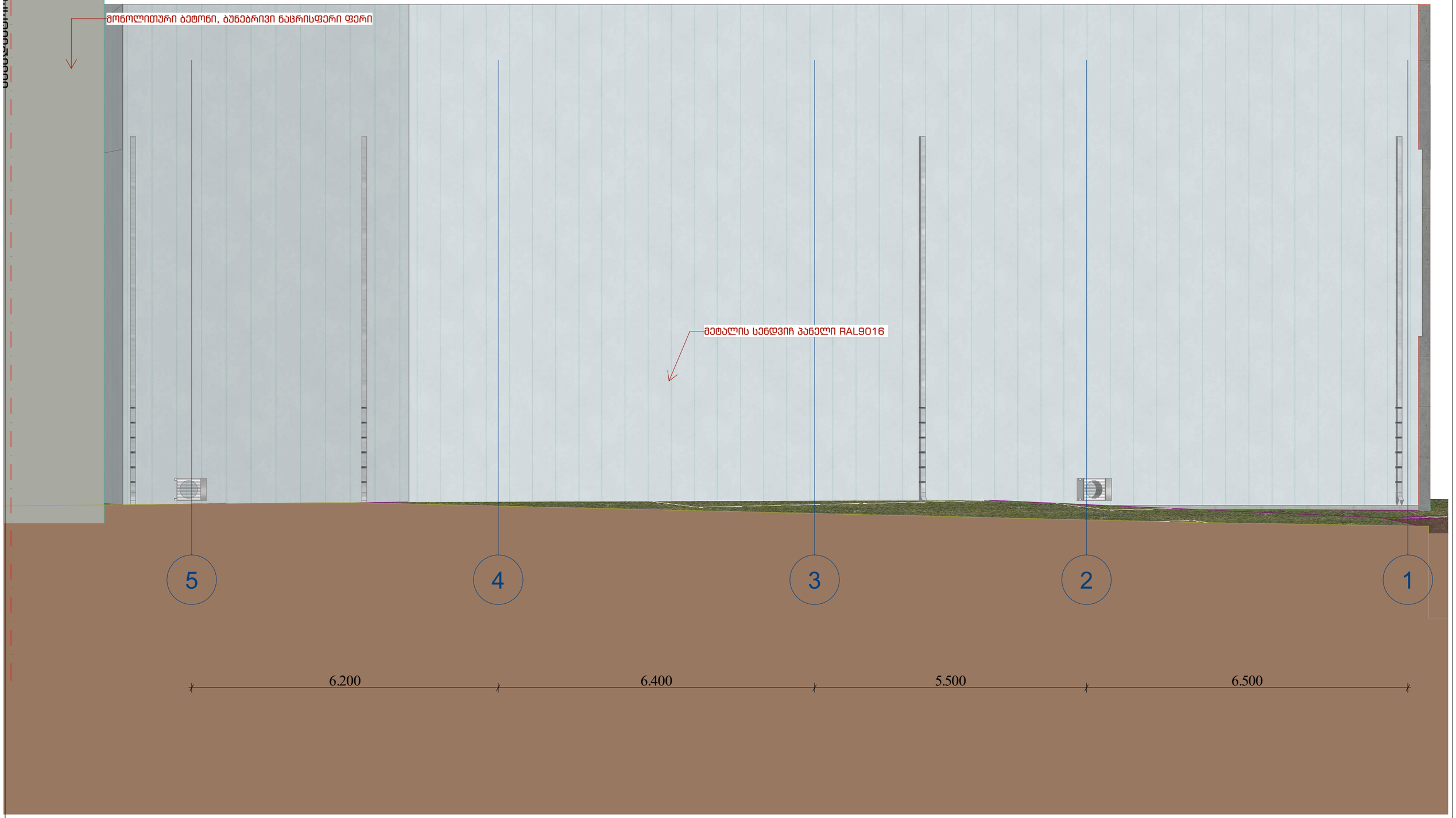

URBANICA

პროექტის სახელწოდება	ექსპლიკაცია	მასშტაბი	1:71.23	თანამდებობა	გვარი	ხელმოწერა
ქ.თბილისში, აკაკი ბელიაშვილის ქუჩა №145ბ არსებული მიწის ნაკვეთის ს/კ 01.13.02.003.429		თარიღი	16-Dec-24	დირექტორი	მ. მურღულია	
არქიტექტურული პროექტი		სტადია	პროექტის შეთანხმება	პროექტის ავტორი	ი. მურღულია	
		გვერდი	2.9		ბ. ბერიშვილი	

კარ-ფანჯრების სპეციფიკაცია

კარ-ფანჯრების სპეციფიკაცია

ID	W x H	2D	3D	რაოდენობა
F3	80×100			2
F3	80×90			2
F3	90×102			2
F4	100×300			8

კარ-ფანჯრების სპეციფიკაცია

ID	W x H	2D	3D	რაოდენობა
F5	40×112			4
K2	180×310	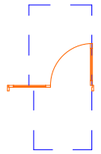	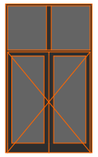	3
K2	94×225			4
K3	180×310		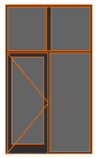	7

კარ-ფანჯრების სპეციფიკაცია

ID	W x H	2D	3D	რაოდენობა
K3	94×225			7

URBANICA

პროექტის სახელწოდება

ქ.თბილისში, აკაკი ბელიაშვილის ქუჩა №145გ
არსებული მიწის ნაკვეთის ს/კ 01.13.02.003.429

არქიტექტურული პროექტი

ესკიზი/კაუსი

მასშტაბი	1:0.64
თარიღი	16-Dec-24
სტადია	პროექტის შეთანხმება
გვერდი	2.10

თანამდებობა	გვარი	ხელმოწერა
დირექტორი	მ. მურღულია	
პროექტის ავტორი	ი. მურღულია	
	გ. ბერიშვილი	

მისაწვდომი კარების სპეციფიკაცია

კ-2 კარი ზღურბლით მიმახურავის გარეშე

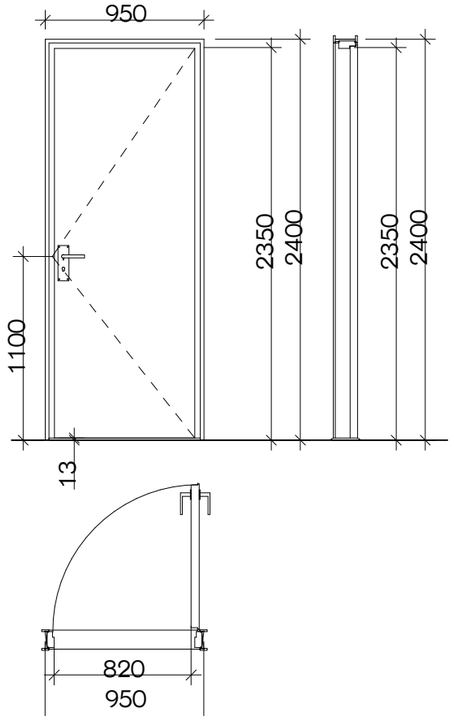

კ-3 კარი ზღურბლის და მიმახურავის გარეშე

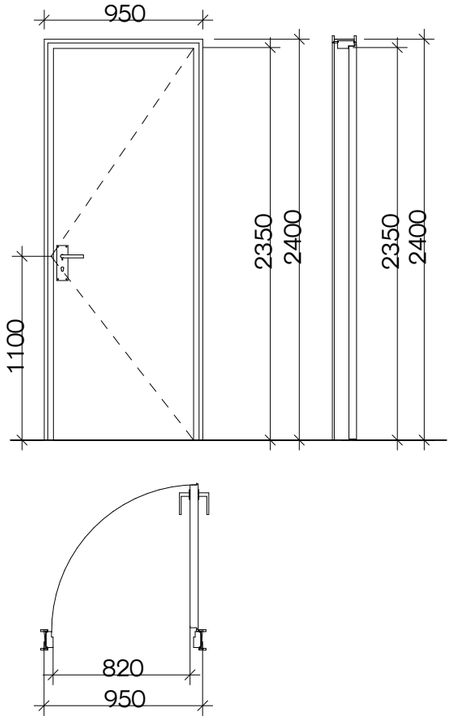

მასშტაბი: 1:25

ზღურბლი მ. 1:1



URBANICA

პროექტის სახელწოდება	ექსპლიკაცია		მასშტაბი	1:73.46	
ქ.თბილისში, აკაკი ბელიაშვილის ქუჩა №145ბ არსებული მიწის ნაკვეთის ს/კ 01.13.02.003.429			თარიღი	16-Dec-24	
არქიტექტურული პროექტი			სტადია	პროექტის შეთანხმება	
			გვერდი	2.11	

თანამდებობა	გვარი	ხელმოწერა
დირექტორი	მ. მურღულია	
პროექტის ავტორი	ი. მურღულია	
	გ. ბერიშვილი	