გენ.გეგმა მ 1:200

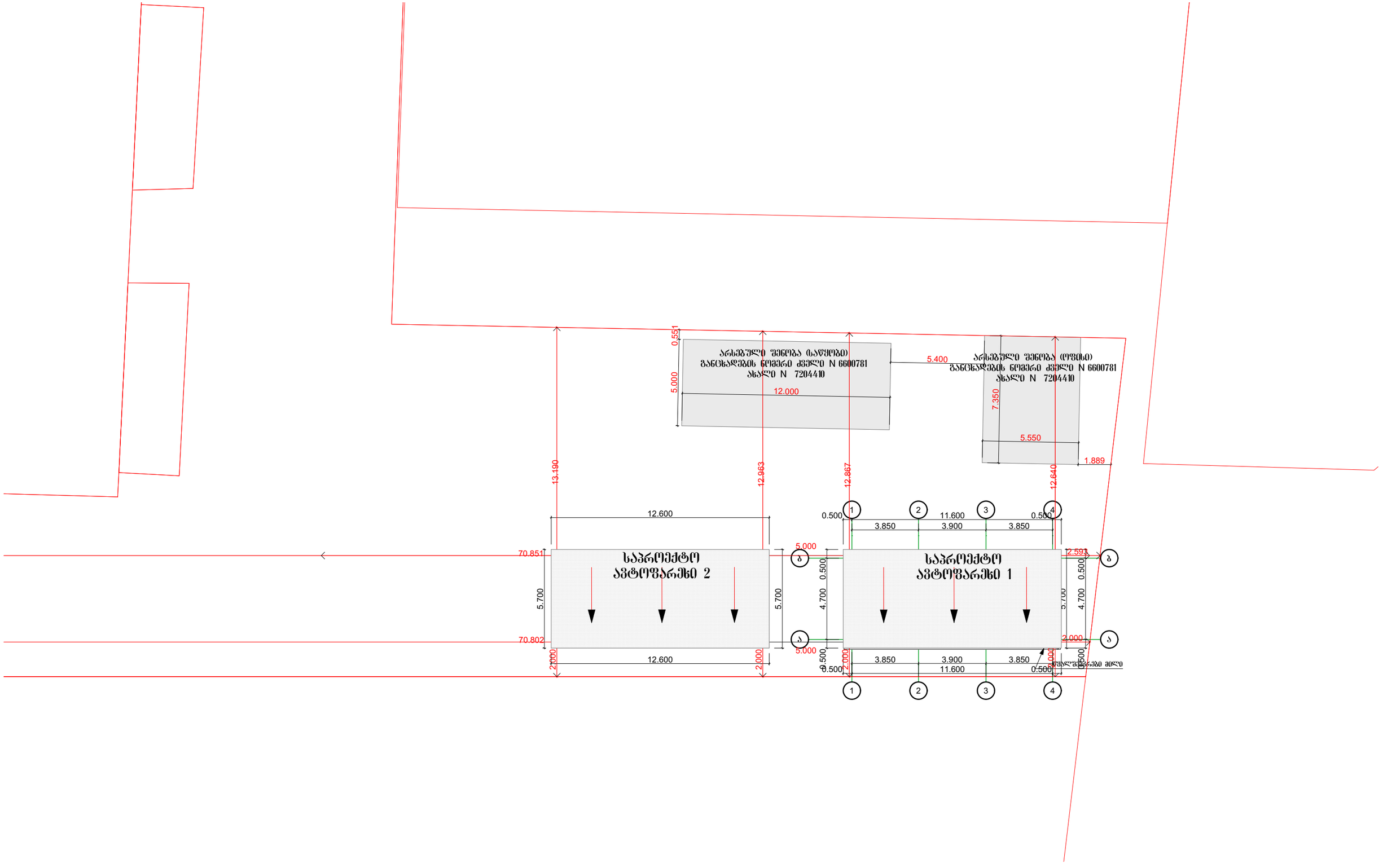

სატრანსპორტო საშუალებათა მოძრაობის სქემა მ 1:100

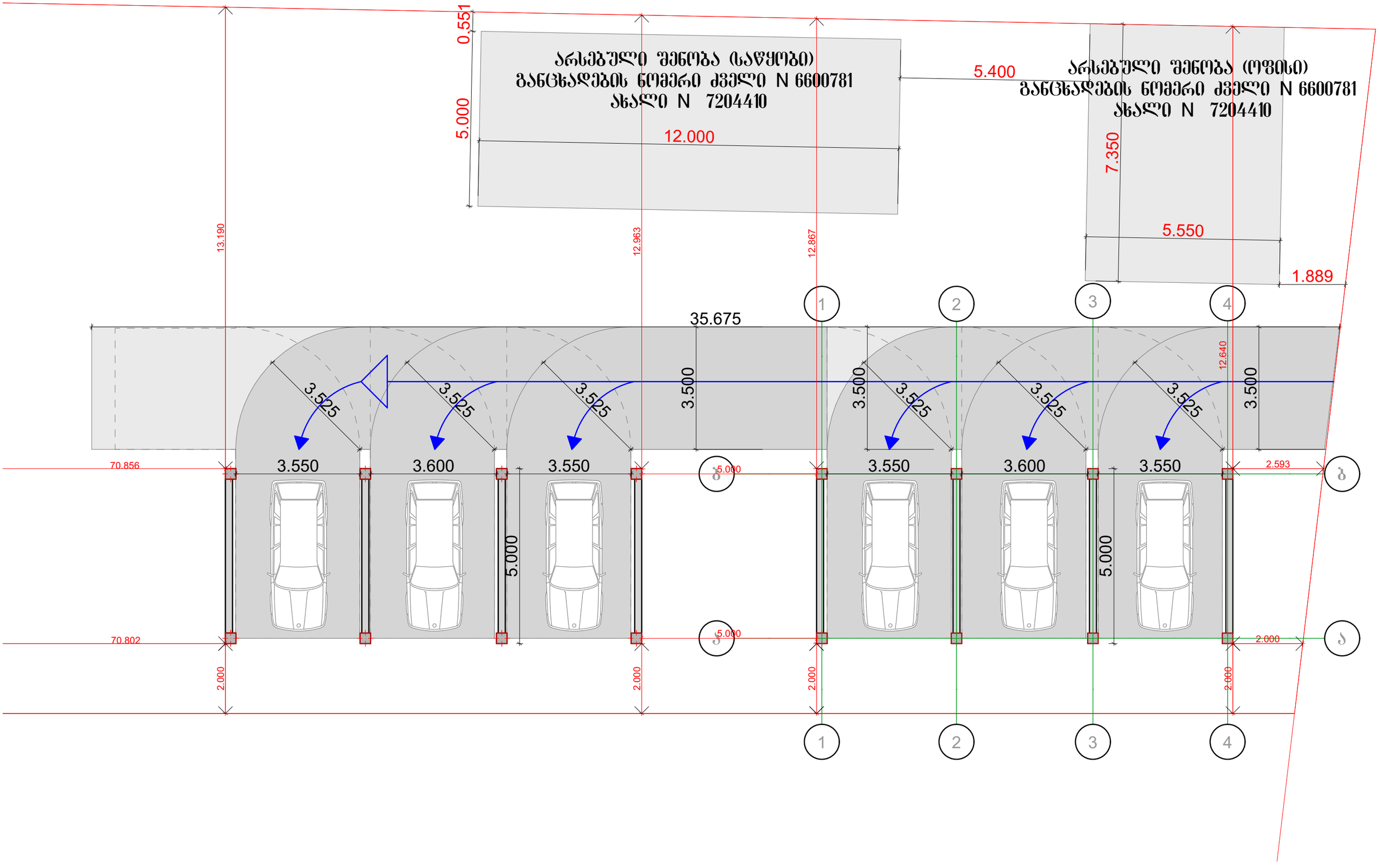

არსებული სურათი



ფოტომონტაჟი



პირველი სართულის გეგმა მ 1:100
შენობა 1

შენობის ფართობია 59.5 მ2
გაბარიტებით 5მ - 11.9მ
შესაბამისად შენობა
აკმაყოფილებს პირველი
კლასის შენობის
მახასიათებლებს

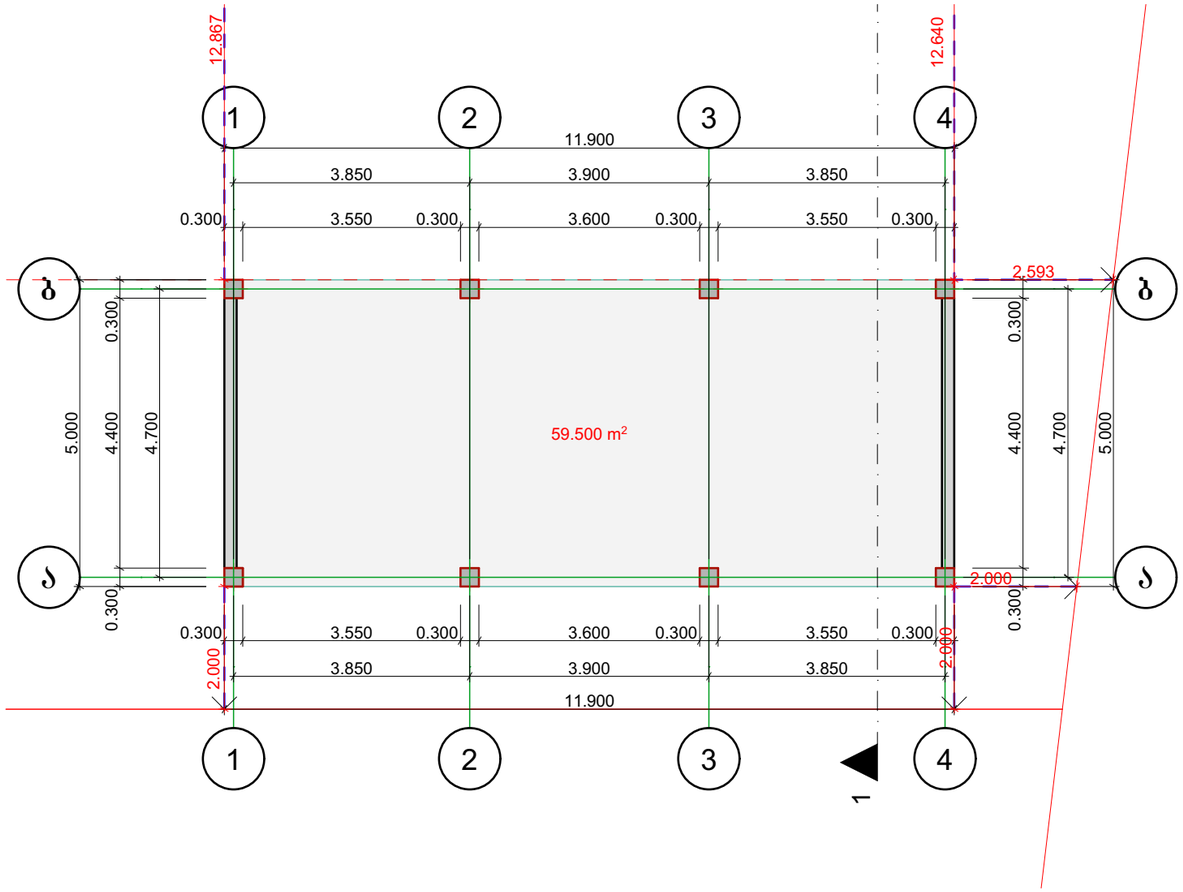

სახურავის გეგმა მ 1:100
შენობა 1

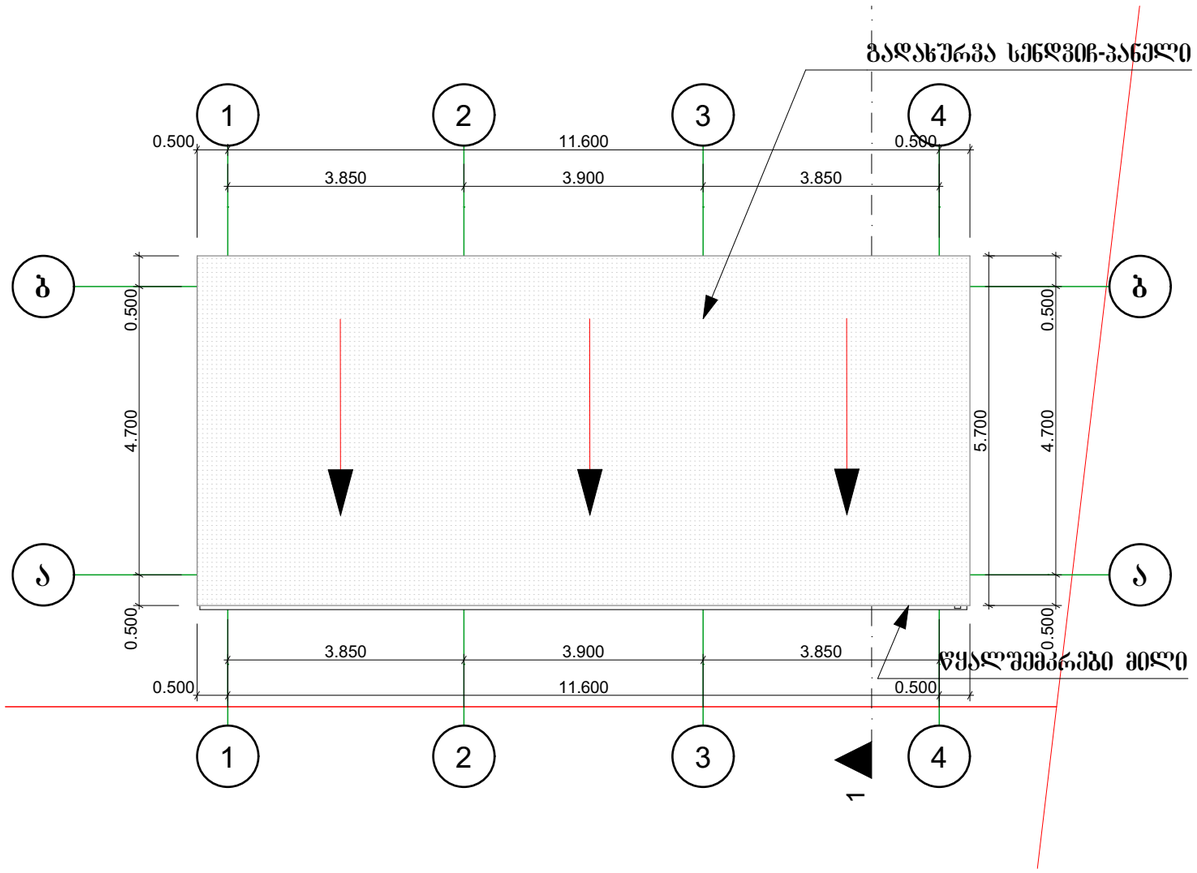

ფასადი ა-ბ მ 1:100 შენობა 1

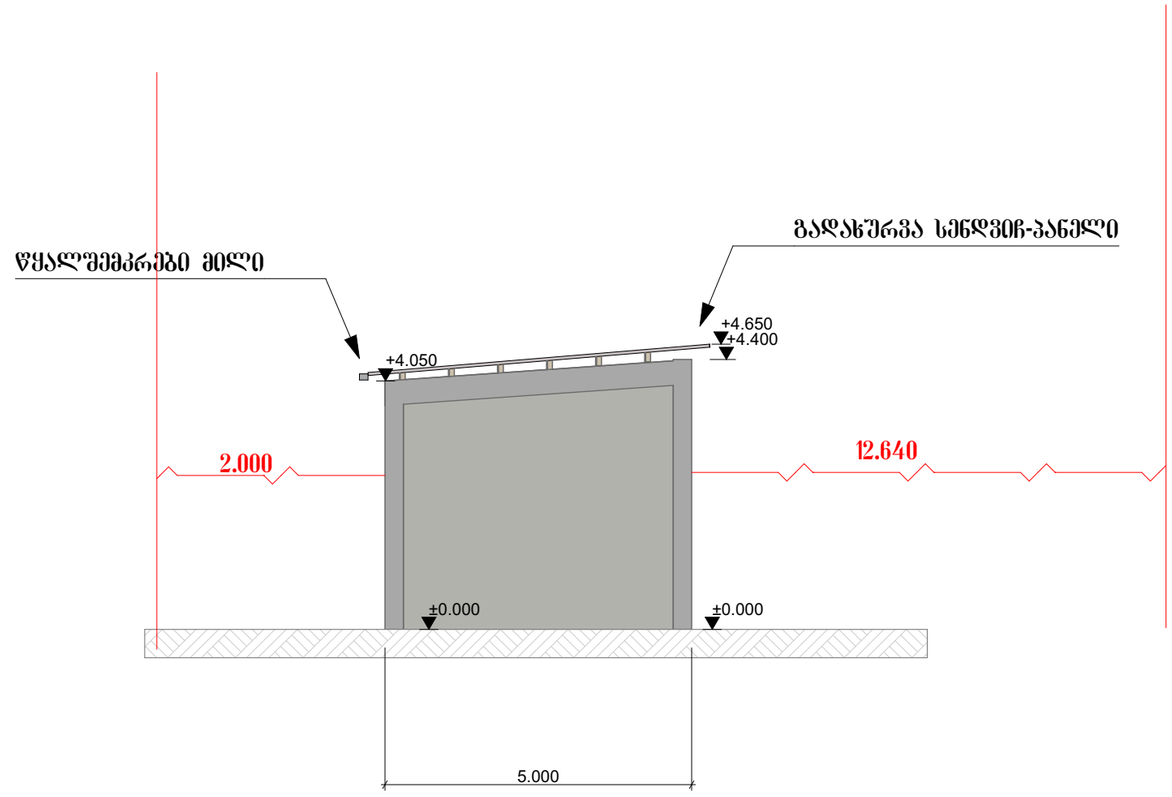

ფასადი 4-1 მ 1:100 შენობა 1

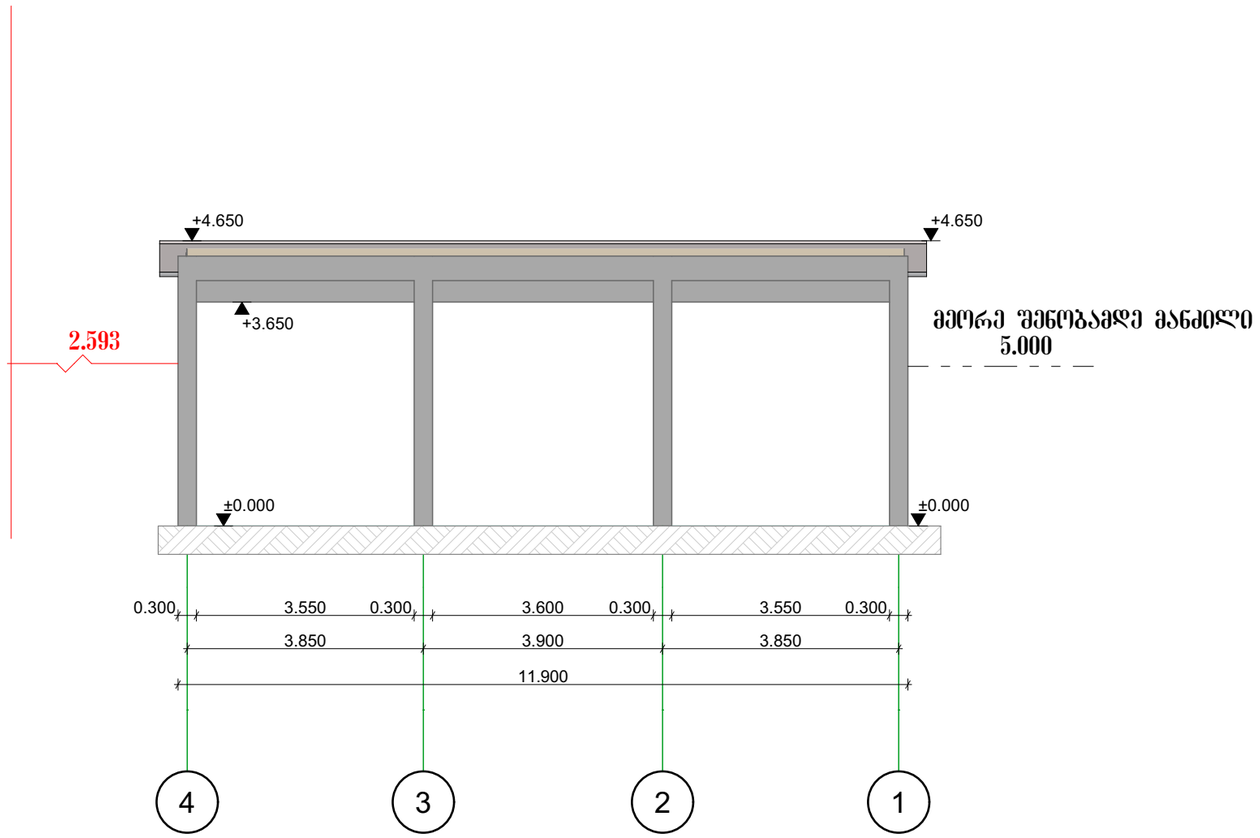

ფასადი 1-4 მ 1:100 შენობა 1

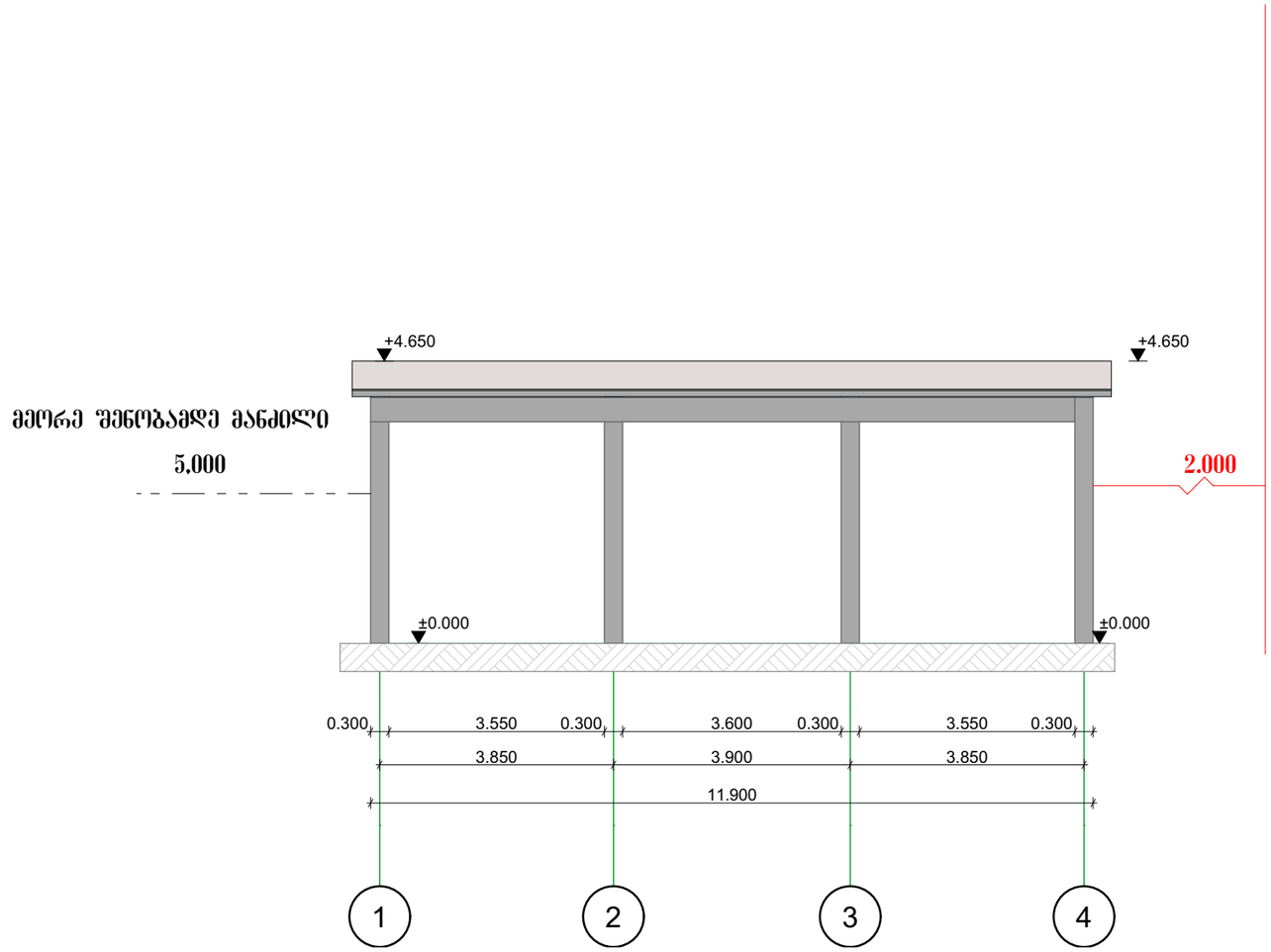

ფასადი ბ-ა შენობა 1

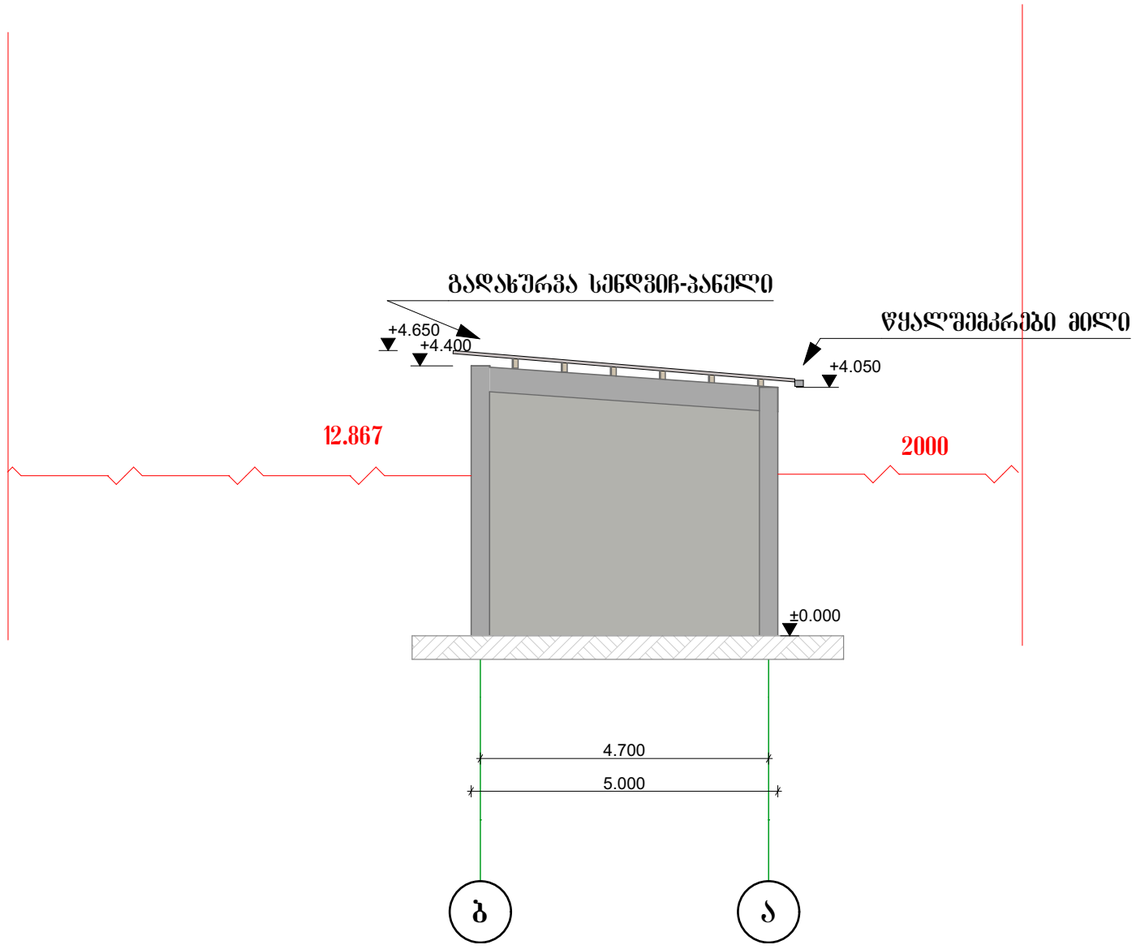

ჭრილი 1-1 მ 1:100 შენობა 1

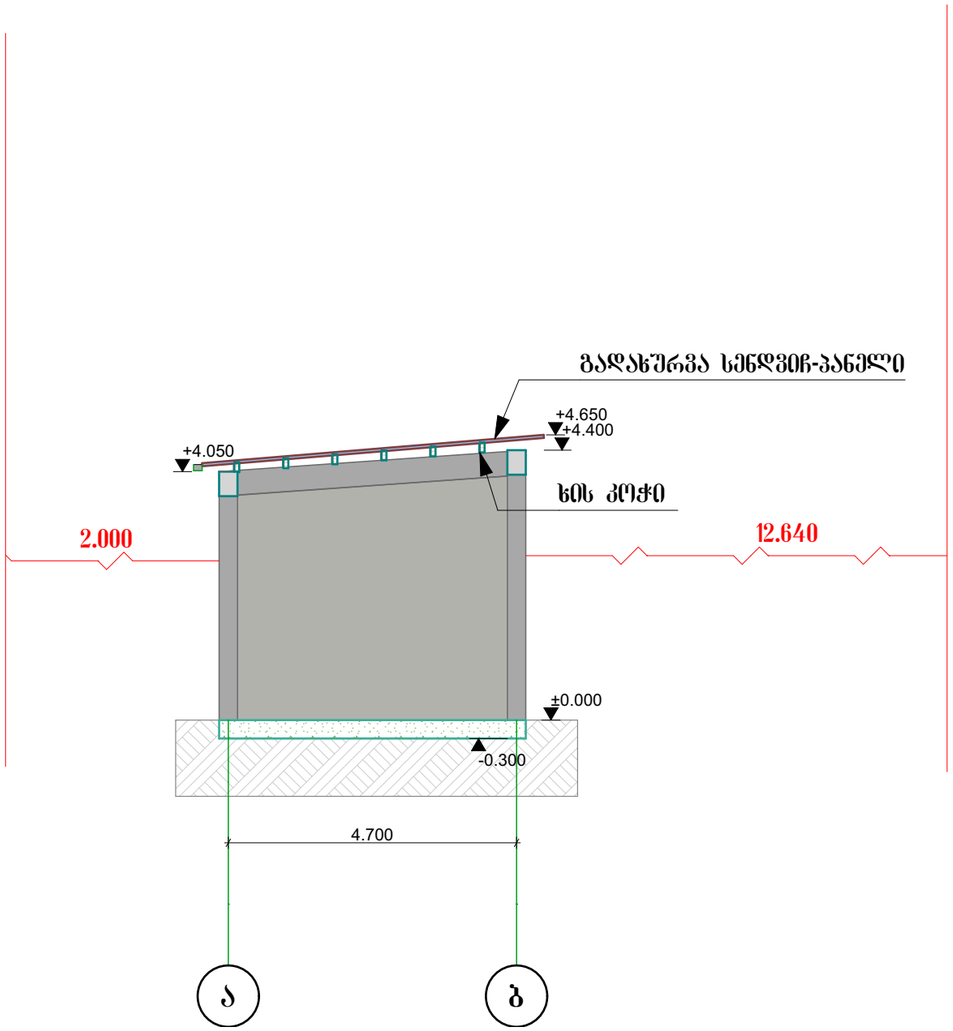

შენობის კონსტრუქციული სიმაღლე: საძირკვლის ძირიდან სახურავის ყველაზე მაღალ წერტილამდე 4.95 მ-ია შესაბამისად შენობის კონსტრუქციული სიმაღლე აკმაყოფილებს პირველი კლასის ნორმებს 5 მეტრამდე

პირველი სართულის გეგმა მ 1:100
შენობა 2

შენობის ფართობია 59.5 მ2
გაბარიტებით 5მ - 11.9მ
შესაბამისად შენობა
აკმაყოფილებს პირველი
კლასის შენობის
მახასიათებლებს

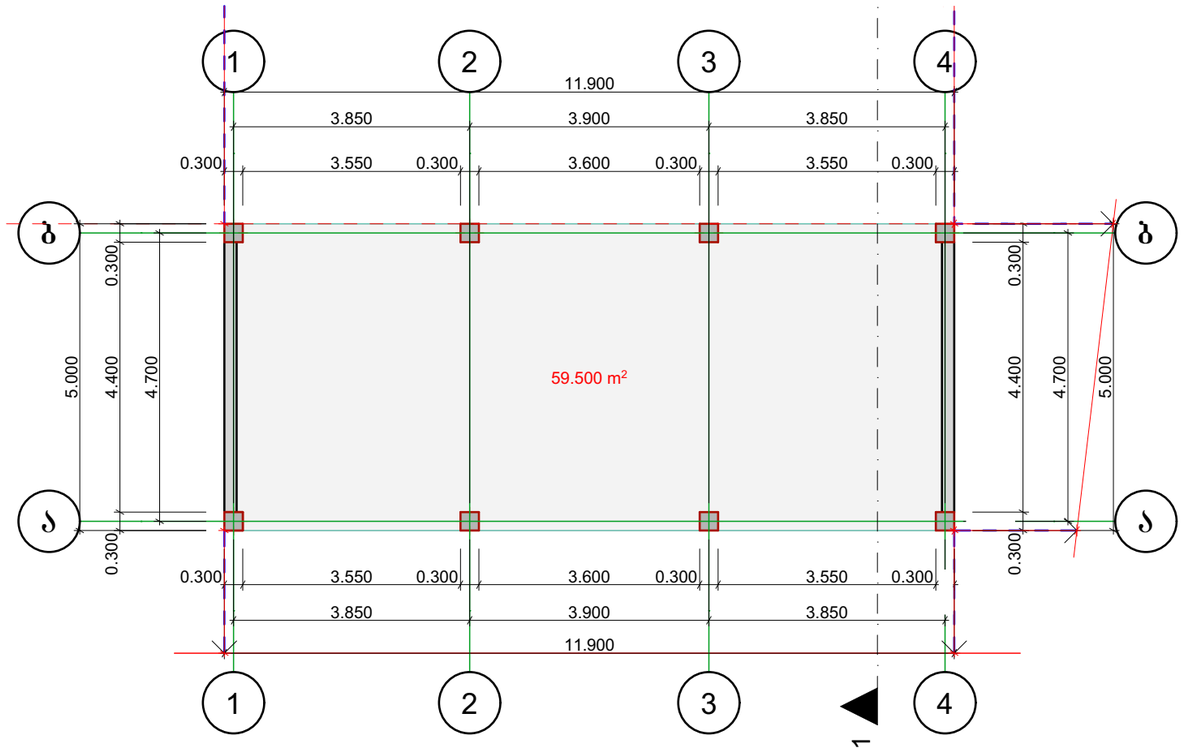

სახურავის გეგმა მ 1:100
შენობა 2

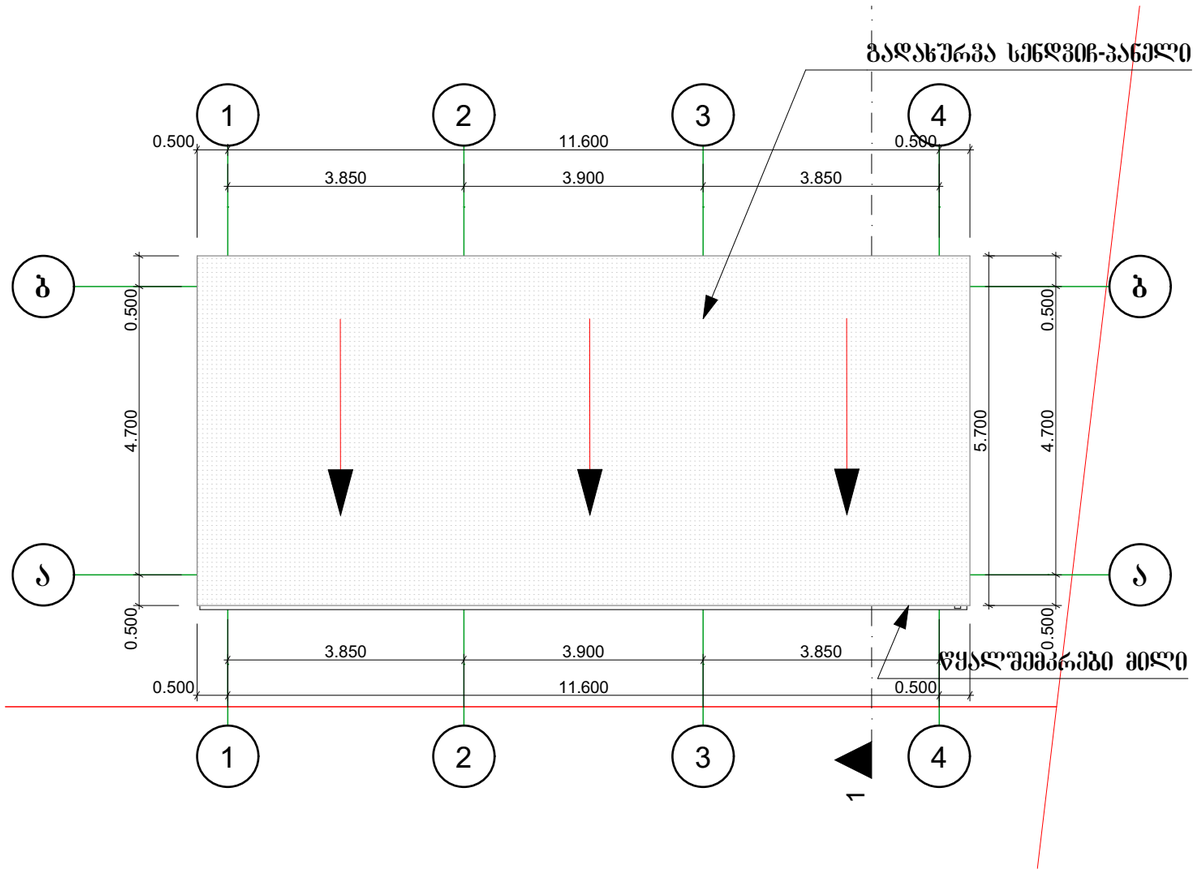

ფასადი ა-ბ მ 1:100 შენობა 2

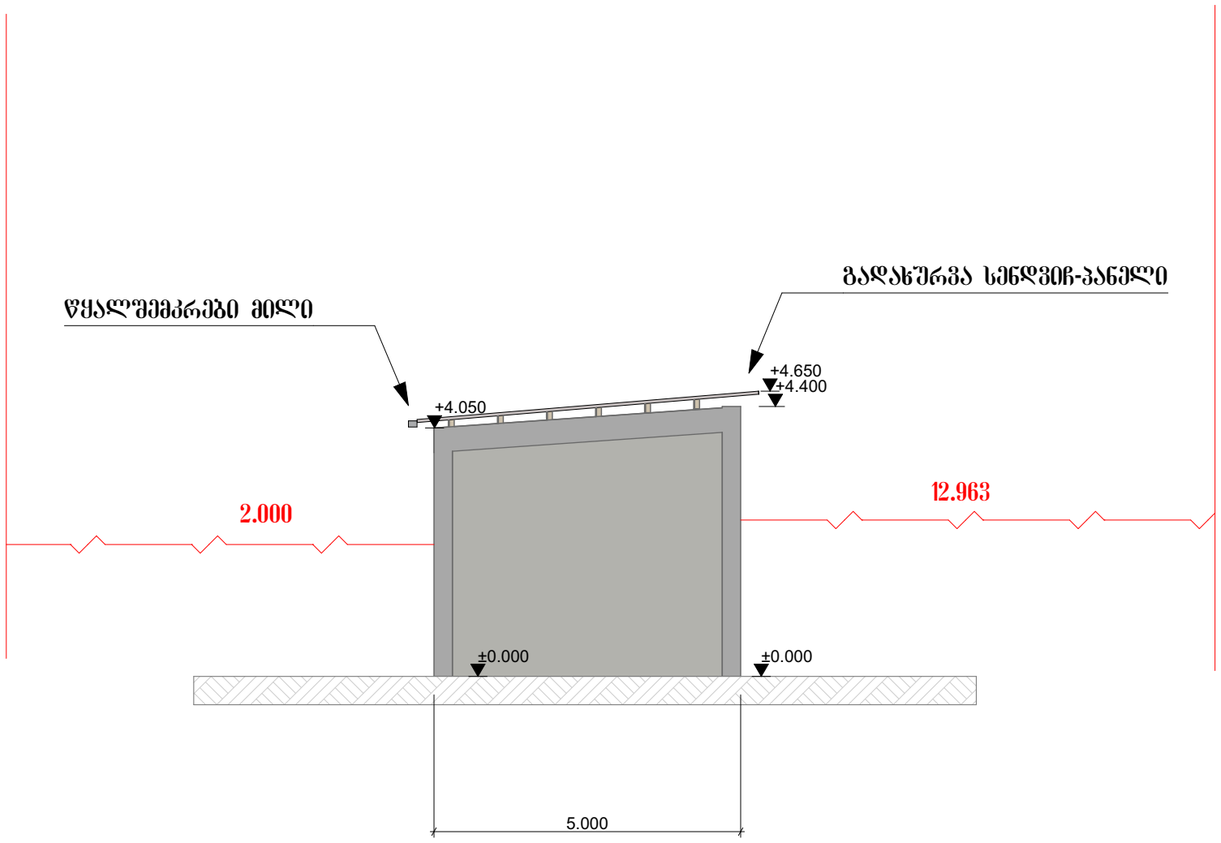

ფასადი 4-1 მ 1:100 შენობა 2

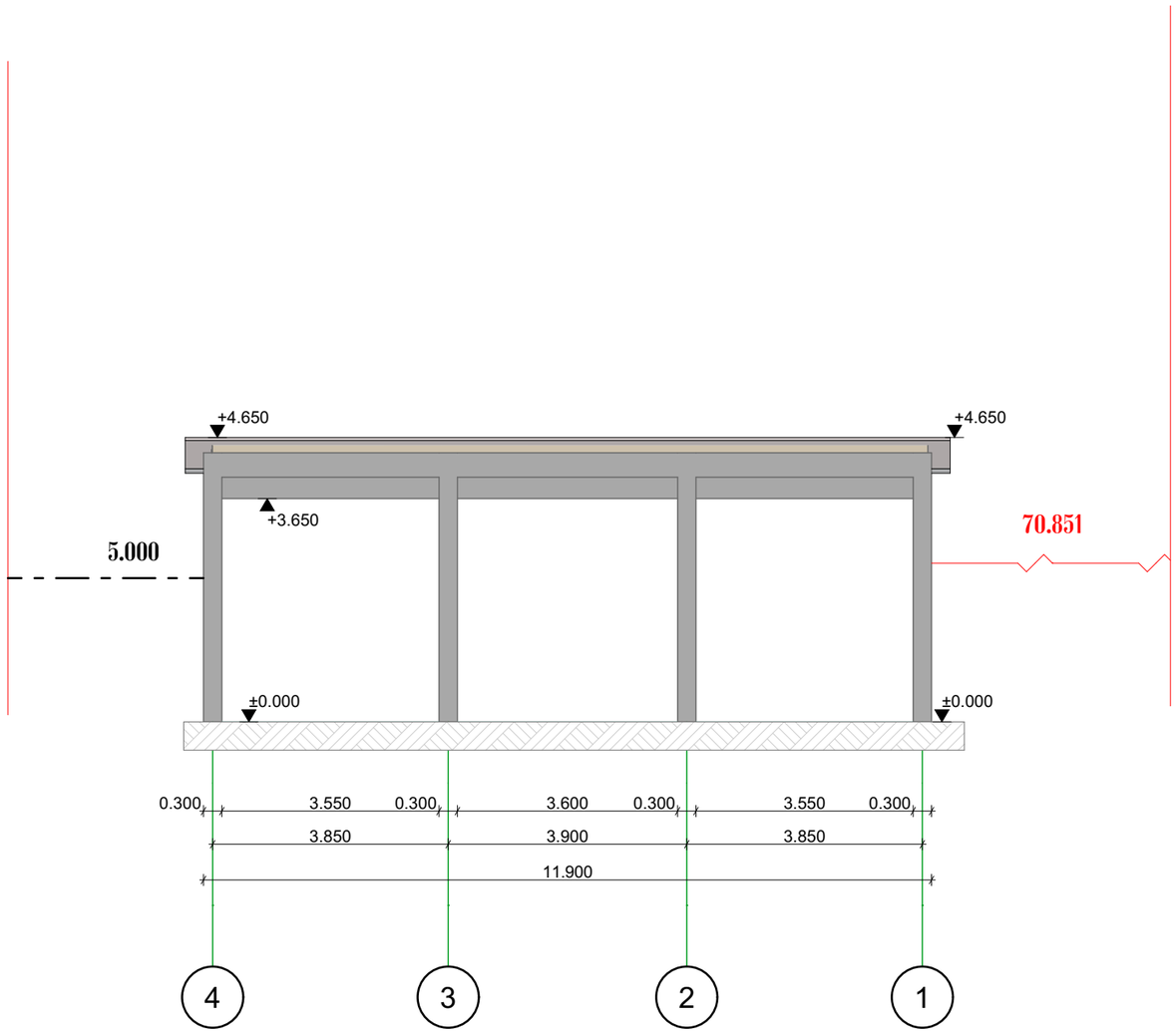

ფასადი 1-4 მ 1:100 შენობა 2

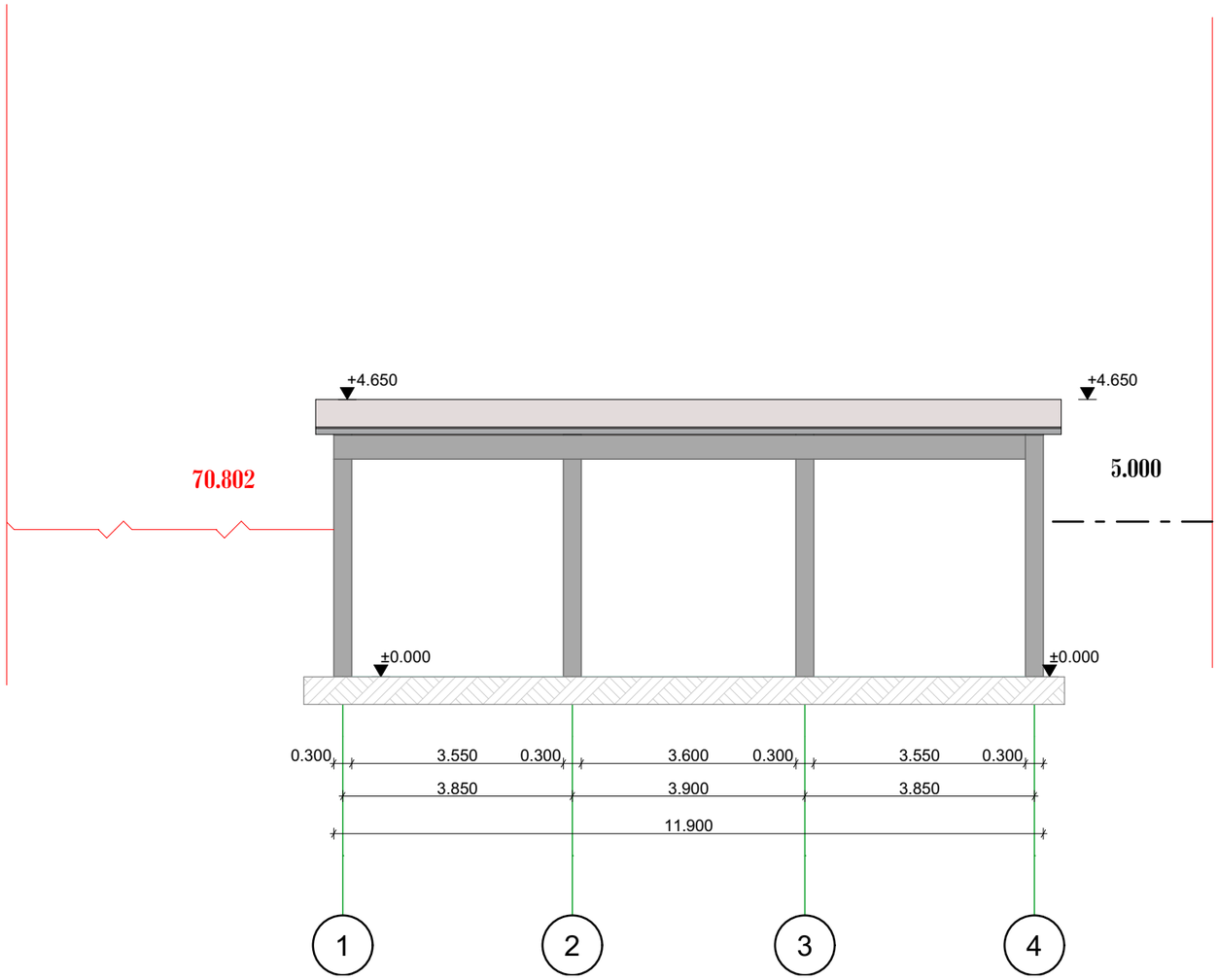

ფასადი ბ-ა შენობა 2

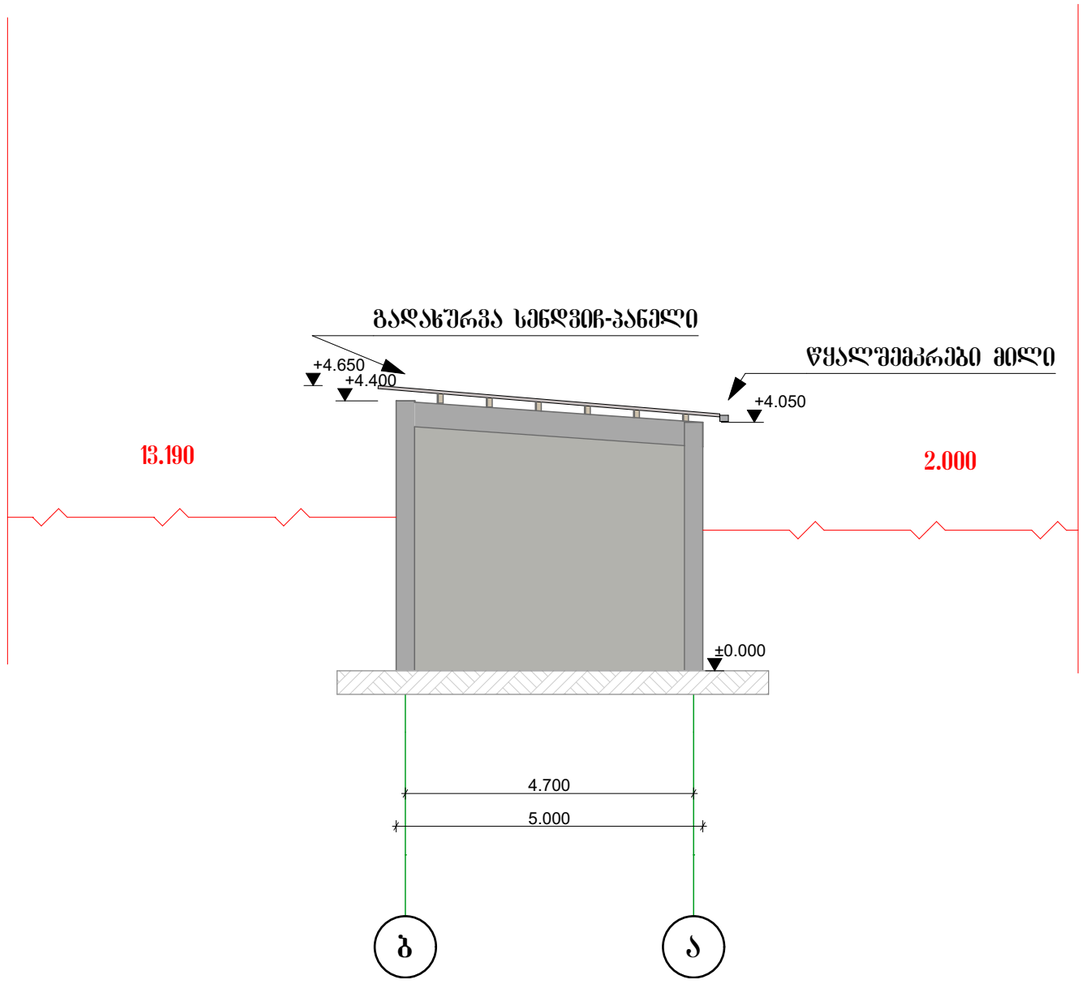

ჭრილი 1-1 მ1:100 შენობა 2

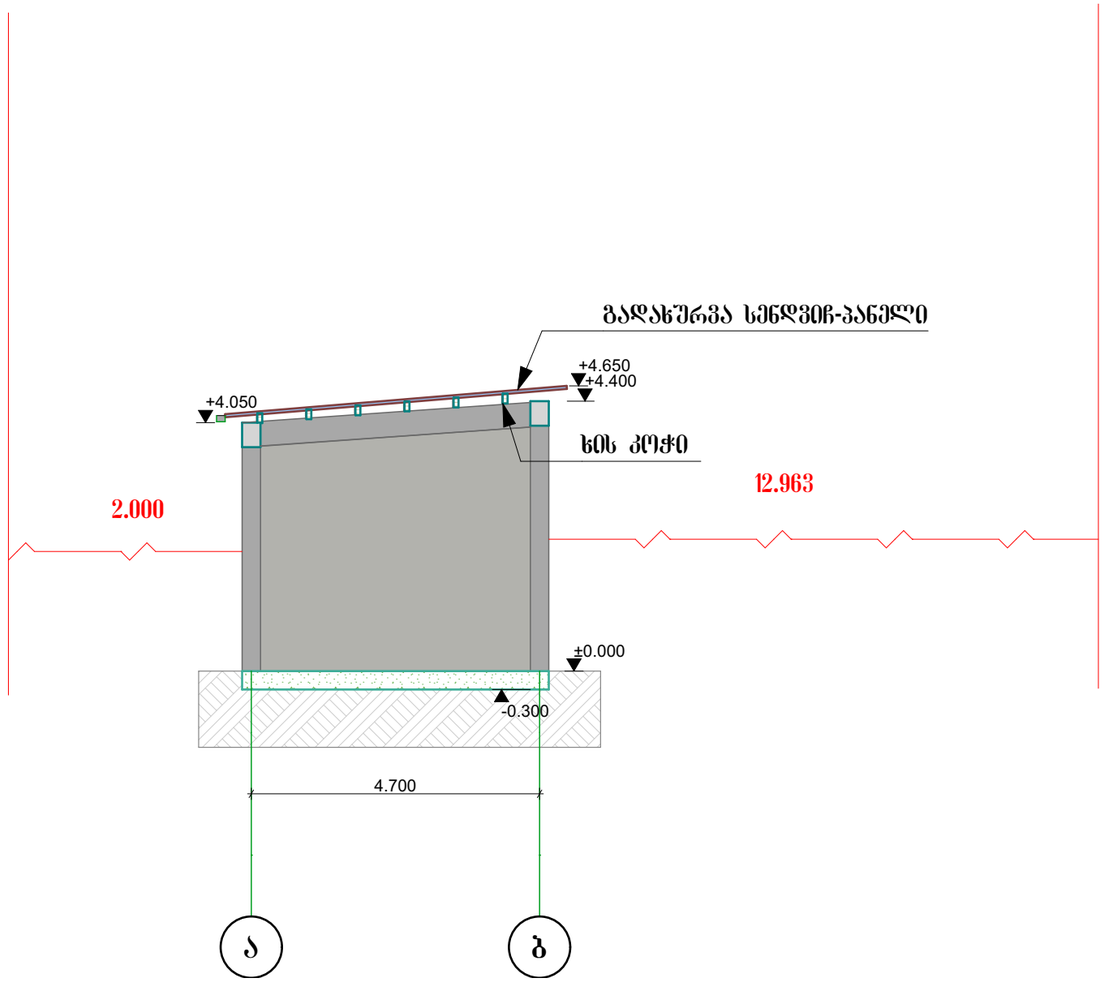

შენობის კონსტრუქციული სიმაღლე: საძირკვლის ძირიდან სახურავის ფენილზე მაღალ წერტილამდე 4.95 მ-ია შესაბამისად შენობის კონსტრუქციული სიმაღლე აკმაყოფილებს პირველი კლასის ნორმებს 5მეტრამდე