ქ. თბილისი, ვარკეთილი 2-სა და ვაზისუბნის საცხოვრებელ რაიონს შორის, ნაკვ. №001.19.36.016.011

მრავალფუნქციური კომპლექსი

კონსტრუქციული გაანგარიშების შედეგები

შპს „ოპტიმუსი“

ქ.თბილისი, ვარკეთილი 2-სა და ვაზისუბნის საცხოვრებელ რაიონს შორის (მიწის ნაკვეთებზე ს/კ 01.19.36.016.011) მშენებარე მრავალფუნქციური კომპლექსის პროექტის ფუძე-საძირკვლებისა და სხვა ძირითადი კონსტრუქციული ნაწილის

საექსპერტო შეფასება

თბილისი

2022 წ.

შ.პ.ს. ოპტიმუსი OPTIMUS LTD.
“ხელსაყრელი პირობების ერთობლიობა”
სამშენებლო ექსპერტიზა, პროექტირება, მშენებლობა.

ქ.თბილისი 31 ოქტომბერი 2022 წ.

ქ.თბილისი, ვარკეთილი 2-სა და ვაზისუბნის საცხოვრებელ რაიონს შორის (მიწის ნაკვეთებზე ს/კ 01.19.36.016.011) მშენებარე მრავალფუნქციური შენობის პროექტის ფუძე-საძირკვლებისა და სხვა ძირითადი კონსტრუქციული ნაწილის საექსპერტო შეფასება

ობიექტის მისამართი - ქ.თბილისი, ვარკეთილი 2-სა და ვაზისუბნის საცხოვრებელ რაიონს შორის (მიწის ნაკვეთები ს/კ 01.19.36.016.011);

ექსპერტიზის სახე –საინჟინრო ექსპერტიზა;

დამკვეთი ფიზიკური/იურიდიული პირი – ლელა მარგიანი (პ/ნ 01001012888);

ობიექტის ფუნქციური დანიშნულება/სტატუსი – მრავალბინიანი საცხოვრებელი სახლი/საპროექტო;

ობიექტის კლასი პასუხისმგებლობის მიხედვით – IVკლასი;

შემსრულებელი ექსპერტი – გაიოზ ჭანკვეტაძე შპს “ოპტიმუსი”-ს (ს/კ 404420998) დირექტორი, ინჟინერ-კონსტრუქტორი, საინჟინრო ექსპერტიზის სფეროში მუშაობის 12 წლის სტაჟი (2010 წლიდან), სამშენებლო სფეროში მუშაობის 37 წლის სტაჟი (1985 წლიდან) (პ/ნ 01017024251);

ექსპერტის წინაშე დასმული კითხვები – ქ.თბილისი, ვარკეთილი 2-სა და ვაზისუბნის საცხოვრებელ რაიონს შორის (მიწის ნაკვეთებზე ს/კ 01.19.36.014.174; ს/კ 01.19.36.016.180) მშენებარე მრავალფუნქციური შენობის პროექტის ფუძე-საძირკვლებისა და სხვა ძირითადი კონსტრუქციული ნაწილის შეფასება და შესაბამისი დასკვნის მომზადება,

ექსპერტზაზე წარმოდგენილი დოკუმენტაცია – პროექტის არქიტექტურული და კონსტრუქციული ნაწილები, შენობის საანგარიშო მოდელი, მიწის ნაკვეთის საინჟინრო-გეოლოგიური კვლევა, მიწის ნაკვეთის ტოპო-გეგმა;

საქართველო, ქ.თბილისი. რუსთაველის გამზ.№1 ტელ: +995 595 90 22 25;
GEORGIA, TBILISI. RUSTAVELI AVE.1 TEL: +995 595 90 22 25; email: g.chankvetadze@optimusi.ge

პროექტის მთ.კონსტრუქტორი – ალ.ცომაია;

გამოყენებული ნორმატიული აქტები და სხვა სახელმძღვანელო ლიტერატურა:

სნ და წ. პნ 01.01-09 "სეისმომედეგი მშენებლობა";

სნ და წ. პნ 02.01.-08 "შენობებისა და ნაგებობების ფუძე-საძირკვლები"

СНиП 2.02.01-83 Основания зданий и сооружений;

ИИС-004 "зданий каркасной конструкции";

სნ და წ. 2.03.01-84 "ბეტონისა და რკინა-ბეტონის კონსტრუქციები"

გამოკვლევა – საინჟინრო ექსპერტზაზე წარმოდგენილია კონსტრუქტორ ალ.ცომაიას მიერ მომზადებული – მრავალფუნქციური შენობის პროექტის კონსტრუქციული ნაწილი, შენობის საანგარიშო მოდელი. პროექტის არქიტექტურული ნაწილი, მიწის ნაკვეთის საინჟინრო-გეოლოგიური კვლევა, მიწის ნაკვეთის ტოპო-გეგმა.

მიწის ნაკვეთის საინჟინრო-გეოლოგიური კვლევის თანახმად მასზე არახელსაყრელი გეოლოგიური პროცესები (მეწყერი, კარსტი, ჩაჯდომადი გრუნტები) არ აღინიშნება.

მიწის ნაკვეთი ხასიათდება მცირედაქანობიანი რელიეფით, ჩატარებული საინჟინრო-გეოლოგიური კვლევის თანახმად საკვლევი ტერიტორია მიეკუთვნება II სირთულის კატეგორიას.

სამშენებლო მოედანზე გამოყოფილია შემდეგი საინჟინრო-გეოლოგიური ელემენტებიდან შენობის ფუძეებად მიღებულია - ფენა 5 - ქვიშაქვები არგილიტების თხელი შუაშრეებით, რომლის ფიზიკურ-მექანიკური მაჩვენებლებია - საანგარიშო წინაღობვა წყალგაჯერებულ მდგომარეობაში R_0=21.1კგ.ძ/სმ^2, სიმკვრივე p=2,36გ/სმ3, ხვედრითი შეჭიდულობა C=0,522 კგ.ძ/სმ2; დეფორმაციის მოდული E=200კგ.ძ/სმ2.

სამშენებლო მოედანზე ქარის ნორმატიული დატვირთვა შეადგენს - 85 კგძ/მ2 თოვლის საფარის ნორმატიული დატვირთვა - 50კგძ/მ2;

მოედანი საქართველოს ტერიტორიის სეისმური დარაიონებისა და საინჟინრო გეოლოგიური კვლევების მიხედვით მდებარეობს 8 ბალიანი სეისმური საშიშროების ზონაში MSK64 სკალის მიხედვით (აჩქარების უგანზომილებო კოეფიციენტით - A=0.17);

გრუნტის კატეგორია სეისმური თვისებების მიხედვით მიეკუთვნება II კატეგორიას.

საქართველო, ქ.თბილისი. რუსთაველის გამზ.№1 ტელ: +995 595 90 22 25;
GEORGIA, TBILISI. RUSTAVELI AVE.1 TEL: +995 595 90 22 25; email: g.chankvetadze@optimusi.ge

საპროექტო შენობა ცამეტსართულიანია. თვისობრივი კონსტრუქციული წყობით შენობა ხისტკვანძებიანი ჩარჩო-კავშირიანი ტიპისაა, შენობა გეგმაში მართკუთხა ფორმისაა და შედგება ორი, კონსტრუქციულად იდენტური, „ა“ და „ბ“ ბლოკისგან; მატ ვერტიკალურ მზიდუნარიანობას უზრუნველყოფს ხიმინჯოვან საძირკვლების ნაშვერებზე (ე.წ. ნაბურღ-ნატენი ხიმინჯები მონოლითური რ/ბეტონის: ხიმ-1 d=800მმ; ხიმ-2 d=800მმ; ხიმ-3 d=1000მმ; ხიმ-4 d=1000მმ; ხიმ-5 d=1200მმ; ხიმინჯების დაფუძნება ხდება ძირითად ქანებზე, მათში შესვლით 1500მმ-ი სიღრმეში. ხიმინჯებში გამოყენებულია ძირითადი არმატურა 25A500c, განივი 12A240c და ლითონის ზოლოვანი პროფილის მასალით შედგენილი სალტეები. ხიმინჯების თავები შეკრულია საძირკვლის წიბოვანი მონოლითური ფილით - h=1000მმ. გამოყენებულია არმატურა ძირითად ბადეებში 32A500c ბ200 ქვედა შრე X მიმართულება; არმატურა 25A500c ბ200 ქვედა შრე Y მიმართულება, 32A500c ბ200 ზედა შრე X მიმართულება; არმატურა 25A500c ბ200 ზედა შრე Y მიმართულება;
მოცემული ანგარიშის შესაბამისად ფილა გაძლიერებულია ზედა და ქვედა შრეებში გრძივი და განივი მიმართულებით განთავსებული სვეტების ფუძეების დაძაბულ ზონებში - ჰორიზონტალური და ვერტიკალური გაძლიერებებით - გამოყენებულია არმატურა - ჰორიზონტალურ დამატებით ბადეებში 22A500c ბ200; ვეტრიკალურ საკიდებში -20A500c ბ200;
ფილაში ფიქსირდება შუალედური ბადეები გამოყენებულია - ქვედა შრე X მიმართულება; არმატურა 12A500c ბ200მმ. ქვედა შრე Y მიმართულება, 12A500c ბ200მმ.
ლენტური საძირკველი ლს1- გაბარიტული ზომებით - 600X700(h)მმ.
კარკასის ვერტიკალურ მზიდ ელემენტების მზიდუნარიანობას უზრუნველყოფს:
ათი გრძივი და ხუთი ერთეული განივი მიმართულებით მოწყობილი მონოლითური რკ/ბეტონის პილონები -
სვ-1 განივკვეთით 1000X400მმ;
სვ-2 განივკვეთით 1000X400მმ;
სვ-3 განივკვეთით 1000X400მმ;
სვ-4 განივკვეთით 1000X400მმ;
სვ-5 განივკვეთით 1000X400მმ;
სვ-6 განივკვეთით 1000X400მმ;
სვ-7 განივკვეთით 1000X400მმ;
სვ-8 განივკვეთით 1000X400მმ;
სვ-9 განივკვეთით 1000X400მმ;
სვ-10 განივკვეთით 1000X400მმ;
სვ-11 განივკვეთით 1000X400მმ;
სვ-12 განივკვეთით 1000X400მმ;
სვ-13 განივკვეთით 1000X400მმ;
სვ-14 განივკვეთით 1000X400მმ;
სვ-15 განივკვეთით 1000X400მმ;
სვ-16 განივკვეთით 1000X400მმ;
სვ-17 განივკვეთით 1000X400მმ;
სვ-18 განივკვეთით 1000X400მმ;
სვ-19 განივკვეთით 1000X400მმ;
სვ-20 განივკვეთით 1000X400მმ;
სვ-21 განივკვეთით 1000X400მმ;

სვ-22 განივკვეთით 1000X400მმ;
სვ-23 განივკვეთით 1000X400მმ;
სვ-24 განივკვეთით 1000X400მმ;
სვ-25 განივკვეთით 1000X400მმ;
სვ-26 განივკვეთით 1000X400მმ;
სვ-27 განივკვეთით 4000X400მმ;
სვ-28 განივკვეთით 600X400მმ;
სვ-29 განივკვეთით 1000X400მმ;
სვ-30 განივკვეთით 1000X400მმ;
სვ-31 განივკვეთით 1000X400მმ;
სვ-32 განივკვეთით 1000X400მმ;
მონოლითური კედლების უბანი მდუ 1 - კიბის უჯრედებისა და ლიფტის შახტების ზონებში სისქით - 250მმ. გამოყენებულია არმატურა 12A500c ბ200 ბადეების დამაკავშირებელი განმანაწილებელი არმატურა – 8A240c განთავსებულია ჭადრაკულად.
მონოლითური კედლების უბანი მდუ 2 - სისქით - 250მმ. გამოყენებულია არმატურა 12A500c ბ200 ბადეების დამაკავშირებელი განმანაწილებელი არმატურა – 8A240c განთავსებულია ჭადრაკულად.
მონოლითური კედლების უბანი მდუ 3 - სისქით - 250მმ. გამოყენებულია არმატურა 12A500c ბ200 ბადეების დამაკავშირებელი განმანაწილებელი არმატურა – 8A240c განთავსებულია ჭადრაკულად.
მონოლითური კედლების უბანი მდუ 4 - სისქით - 250მმ. გამოყენებულია არმატურა 12A500c ბ200 ბადეების დამაკავშირებელი განმანაწილებელი არმატურა – 8A240c განთავსებულია ჭადრაკულად.
შენობის სიხისტის დიაფრაგმები - დ1 - სისქით σ=0,250მ. ორშრედ არმირებული გამოყენებულია არმატურა 12A500c ბ200მმ, როგორც X, ისე Y მიმართულებით;
შენობის ჰორიზონტალურ მზიდუნარიანობას უზრუნველყოფს - სართულის გადახურვის ნიშნულებზე მოწყობილი რიგელების სისტემა რიგელები - კოჭები პერიმეტრზე ერთთაროაინი რიგელები შენობის შიდა სივრცეებში ორთაროიანი განივკვეთებით - კ1 - ორთაროიანი - კ1 - 0,60X0,60(h)მ. ერთაროაინი - კ2-0,50X0,60(h)მ. ტიპიური რიგელი მართკუთხა განივკვეთებით - კ3 - 0,40X0,60(h)მ. კ4- 0,20X0,60(h)მ. კ5- 0,25X0,60მ. და კ6- 0,40X0,50(h)მ
შენობის სართულშუა და სახურავის გადახურვა ხორციელდება ქარხნული წარმოების ანაკრები ღრუტანიანი ფილების საშუალებით. რომელთა შორის კავშირები გამონოლითებულია რკ/ბეტონის გახისტებული ელემენტების ჩანართებით.
პროექტში მოცემულია სართულშუა გადახურვის წიბოვანი რკ/ბეტონის, ორშრედარმირებული ფილა: h=0,25მ. გამოყენებულია არმატურა 12A500c ბ200მმ, როგორც X, ისე Y მიმართულებით. შენობის სივრცეში ფიქსირდება ერთი ერთეული მონოლითური რკ/ბეტონის ლიფტის შახტა (სისქე 200მმ.) მათში გამოყენებულია არმატურის ბადეები - 12A500c ბ200; და კიბის რკ/ბეტონის მარშები ბაქნებით - არმატურის ბადეები - 12A500c ბ200;
შენობის გადახურვა ბრტყელია.
შენობის ფასადის კედლების შემავსებელად მოისაზრება წვრილი სამშენებლო ბლოკის წყობა ქვიშა-ცემენტის დუღაბზე და იზოპროფილის ვიტრაჟები. ნახაზებში მოცემულია ბლოკის წყობის არმირების სქემები ვერტიკალურ მზიდ კონსტრუქციებთან.
საპროექტო შენობის სახურავი ბრტყელია;

საქართველო, ქ.თბილისი. რუსთაველის გამზ.№1 ტელ: +995 595 90 22 25;
GEORGIA, TBILISI. RUSTAVELI AVE.1 TEL: +995 595 90 22 25; email: g.chankvetadze@optimusi.ge

შენობის მზიდი კონსტრუქციების სივრცითი მოდელის საანგარიშო სქემა შედგენილია პროგრამული კომპლექს “лира”-ს მეშვეობით. სასრული ელემენტების მეთოდის საფუძველზე. სივრცით ანგარიშებში მოცემულია რკინაბეტონის ღეროვან-ფირფიტოვანი სივრცითი სისტემა, რომლის გადაადგილება სივრცეში შეზღუდულია საძირკვლის ფილის ძირის დონეზე არსებული X, ,ძ მიმართულების ბმებით.

საერთო ჯამში შენობის სივრცითი კარკასი გაანგარიშებულია შემდეგი სახის დატვირთვებზე:

№1 სტატიკური დატვირთვა, მუდმივი მოქმედების; №2 სტატიკური დატვირთვა დროებითი, ხანმოკლე მოქმედების; №3 სეისმური დატვირთვები X, ,ძ მიმართულებებით.

მონოლითური რკინაბეტონის ელემენტების არმირება შემოწმდა სნ და წ. 2.03.01-84-ის მოთხოვნების გათვალისწინებით. კონსტრუქციებისა და მათი შემადგენელი ელემენტების არმირებაში გამოყენებულია A500c და A240c კლასის არმატურა. ბეტონი – B25 კლასის.

სქემატურად საპროექტო ნახაზები შესრულებულია დამაკმაყოფილებელ დონეზე, როგორც კონსტრუქციული სქემები, ასევე მოცემული კვანძები და დეტალები, ელემენტების არმირება, ჩაღუნვები, არმატურის ღეროების ერთმანეთზე გადადება, საკიდების განლაგებისა და ბიჯების, ასევე ბეტონის დამცავი შრის სისქეები აკმაყოფილებს ქვეყანაში მოქმედ ნორმატიულ მოთხოვნებს.

საქართველო, ქ.თბილისი. რუსთაველის გამზ.№1 ტელ: +995 595 90 22 25;
GEORGIA, TBILISI. RUSTAVELI AVE.1 TEL: +995 595 90 22 25; email: g.chankvetadze@optimusi.ge

დასკვნა - საინჟინრო ექსპერტიზაზე წარმოდგენილი კონსტრუქტორ ალ.ცომაიას მიერ დამუშავებული – ქ.თბილისი, ვარკეთილი 2-სა და ვაზისუბნის საცხოვრებელ რაიონს შორის (მიწის ნაკვეთებზე ს/კ 01.19.36.016.011) მშენებარე მრავალფუნქციური შენობის პროექტის ფუძეების და სხვა ძირითადი კონსტრუქციული ელემენტები შერჩეულია საანგარიშო მოდელის დაძაბულ-დეფორმირებული მდგომარეობის საფუძველზე, ისინი აკმაყოფილებენ მდგრადობისა, სიმტკიცისა და დეფორმაციის შესაბამისი ნორმატიული კანონმდებლობით გათვალისწინებულ მოთხოვნებს, გამომდინარე აქედან პროექტს ეძლევა ცალსახად დადებითი შეფასება და რეკომენდაცია დასამტკიცებლად.

შპს „ოპტიმუსი“-ს

დირექტორი,

ინჟინერ-კონსტრუქტორი

გაიოზ ჭანკვეტაძე





საქართველო, ქ.თბილისი. რუსთაველის გამზ.№1 ტელ: +995 595 90 22 25;
GEORGIA, TBILISI. RUSTAVELI AVE.1 TEL: +995 595 90 22 25; email: g.chankvetadze@optimusi.ge

საქართველოს რესპუბლიკა

დიპლომი № 010494



მიეცა გაიოზ გიორგის ძე
ჭანკვეტაძეს

მასზე, რომ ის 19 82 წელს შეიცდა საქართველოს
პოლიტექნიკური ინსტიტუტში

და 1994 წელს დაამთავრა საქართველოს პოლიტექნიკური
ინსტიტუტის სრული კურსი
საინჟინრო და საშოქალაქო მშენებლობის სპეციალობით.

სახელმწიფო საგამოცდო კომისიის 1994 წლის
16 ივნისის გადაწყვეტილებით
გ.გ. ჭანკვეტაძეს მიენიჭა ინჟინერ
მშენებლის კვალიფიკაცია.

სახელმწიფო საგამოცდო
კომისიის თავმჯდომარე [signature]

რექტორი [signature]

მდივანი [signature]

ქალაქი თბილისი, 1994წ. 16 ივნ

სარეგისტრაციო № 1477

CURRICULUM VITAE

სახელი, გვარი:	**გაიოზ ჭანკვეტაძე (პ/ნ 01017024251);**
დაბედების ადგილი/თარიღი:	ქ.თბილისი 07.12.1968 წ.
მისამართი:	ქ.თბილისი, რუსთაველის გამზ.№1;
ოჯახური მდგომარეობა:	დაოჯახებული;
ტელ:	+995 595 90 22 25; +995 557 90 22 00;
E-mail	g.chankvetadze@gmail.com

განათლება

1974-1985 ქ.თბილისის 1-ლი საშ.სკოლა;
1986-1994 საქართველოს ტექნიკური უნივერსიტეტი. ფაკულტეტი - სამრეწველო და სამოქალაქო მშენებლობა; კვალიფიკაცია-მშენებელი ინჟინერი;

1999-2003 უნივერსიტეტი -„ლეგია და კომპანია“ იურიდიული ფაკულტეტი. კვალიფიკაცია - იურისტი;

სამუშაო გამოცდილება:

1985-1987 №5-ე სახლმშენებელი კომბინატი 3-ე თანრიგის მუშა-მაბეტონე;

1987-1989 ყოფილი საბჭოთა კავშირის არმია, საინჟინრო ჯარები;

1989-1991 სამშენებლო ტრესტი „ინჟმშენი“ 3-ე თანრიგის მუშა-მაბეტონე;

1991-1994 მრავალდარგოვანი საწარმო „პემ“-ი სამშენებლო უბნის უფროსი;

1995-1999 შპს „დარბაზნი“კონსტრუქტორთა ჯგუფის უფროსი;

1999-2002 ქ.თბილისის მერიის ადმინისტრაციული ინსპექცია. მთავარი სპეციალისტი;

2003-2005 ქ.თბილისის მერიის ადმინისტრაციული ინსპექციის მთაწმინდა-კრწანისის სამმართველოს უფროსი.

2005-2008 კერძო ბიზნესი - სამშენებლო-საპროექტო სფერო.

2006-2008 ქ.თბილისის მერიის ზედამხედველობის სამსახური - არქიტექტურული და სამშენებლო ზედამხედველობის განყოფილება. მთავარი სპეციალისტი;

2009 წლის იანვარი-მარტი - ქ.თბილისის, მერიის სამოქალაქო ინტეგრაციის (თბილისის კორპუსი) საქალაქო სამსახურის უფროსის მოადგილე;

2009 წლის მარტი - საქართველოს თავდაცვის სამინისტროს სახელმწიფო შესყიდვების დეპარტამენტის, მონიტორინგის სამმართველოს უფროსი;

2009 წლის მარტი - სექტემბერი საქართველოს თავდაცვის სამინისტროს სახელმწიფო შესყიდვების დეპარტამენტის უფროსი;

2010 წლის მარტი - ქ.თბილისის მერიის ქონების მართვის სააგენტოს სსიპ „თბილისი უძრავი ქონება“ - დირექტორი;

2009-2012 შენობა-ნაგებობების დიაგნოსტიკის ცენტრი შპს „კრუგი“-ს მენეჯერი - ექსპერტი შენობა-ნაგებობათა დიაგნოსტიკის განხრით;

2012წ დღემდე საპროექტო-სამშენებლო-საექსპერტო კომპანია შპს„ოპტიმუსი“-ს დამფუძნებელი, დირექტორი;

2010 წლიდან - დღემდე, თბილისსა და საქართველოს სხვადასხვა რეგიონებში, როგორც კერძო, ასევე სახელმწიფო დაკვეთებით შესწავლილი მაქვს 900 ერთეულამდე ავარიული ან/და სარეკონსტრუქციო 1-ლი, მე-2 , მე-3 და მე-4 კლასის შენობა-ნაგებობა, რაზედაც გაცემულია შესაბამისი ტექნიკური, საექსპერტო დასკვნები და რეკომენდაციები. ამასთან თბილისსა და საქართველოს სხვადასხვა რეგიონებში კომპანია შპს „ოპტიმუსი“-ს მიერ დაპროექტებულ 800-ზე მეტი 1-ლი, მე-2, მე-3, მე-4 და მე-5 კლასის შენობების არქიტექტურული პროექტებისთვის მომზადებული მაქვს კონსტრუქციული ნაწილები.

თბილისსა და საქართველოს სხვადასხვა რეგიონებში გაცემულია რამოდენიმე ასეული დასკვნა სადემონტაჟო, სამშენებლო-სამონტაჟო და სხვ. სამუშაოების მიმდებარე შენობებზე ზემოქმედებასა და მე-4 კლასის შენობებისთვის ფუძე-საძირკვლებისა და სხვა კონსტრუქციული სისტემის საექსპერტო შეფასების შესახებ.

ჩემს მიერ, თბილისში მომზადებულია რამოდენიმე ათეული მე-4 კლასის მრავალბინიანი საცხოვრებელი და მრავალფუნქციური შენობების, კომპლექსების, სახელმწიფო უწყების შენობებისთვის პროექტის კონსტრუქციული ნაწილები.


Georgia
IDENTITY CARD
საქართველო
GEO
სახელი / FIRST NAME
გაიოზი
GAIOZ
გვარი / LAST NAME
ჭანკვეტაძე
CHANKVETADZE
ქვეყ. / CIT
GEO
სქესი / SEX
მმ / M
პირადი No / PERSONAL No
01017024251
დაბადების თარიღი
DATE OF BIRTH
07.12.1968
მოქმედების ვადა
DATE OF EXPIRY
07.06.2026
ხელმოწერა
SIGNATURE
ბარათის No / CARD No
15IB72448

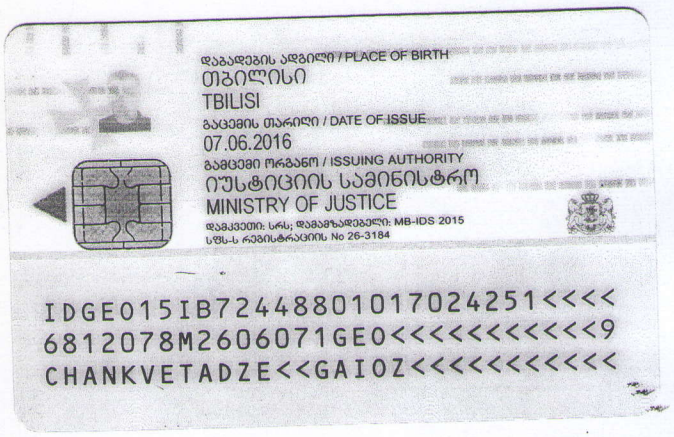
დაბადების ადგილი / PLACE OF BIRTH
თბილისი
TBILISI
გაცემის თარიღი / DATE OF ISSUE
07.06.2016
გამცემი ორგანო / ISSUING AUTHORITY
იუსტიციის სამინისტრო
MINISTRY OF JUSTICE
დამკვეთი: სრს; დამამზადებელი: MB-IDS 2015
სსმს-ს რეგისტრაციის No 26-3184
IDGE015IB72448801017024251<<<<
6812078M2606071GE0<<<<<<<<<<<9
CHANKVETADZE<<GAIOZ<<<<<<<<<<<

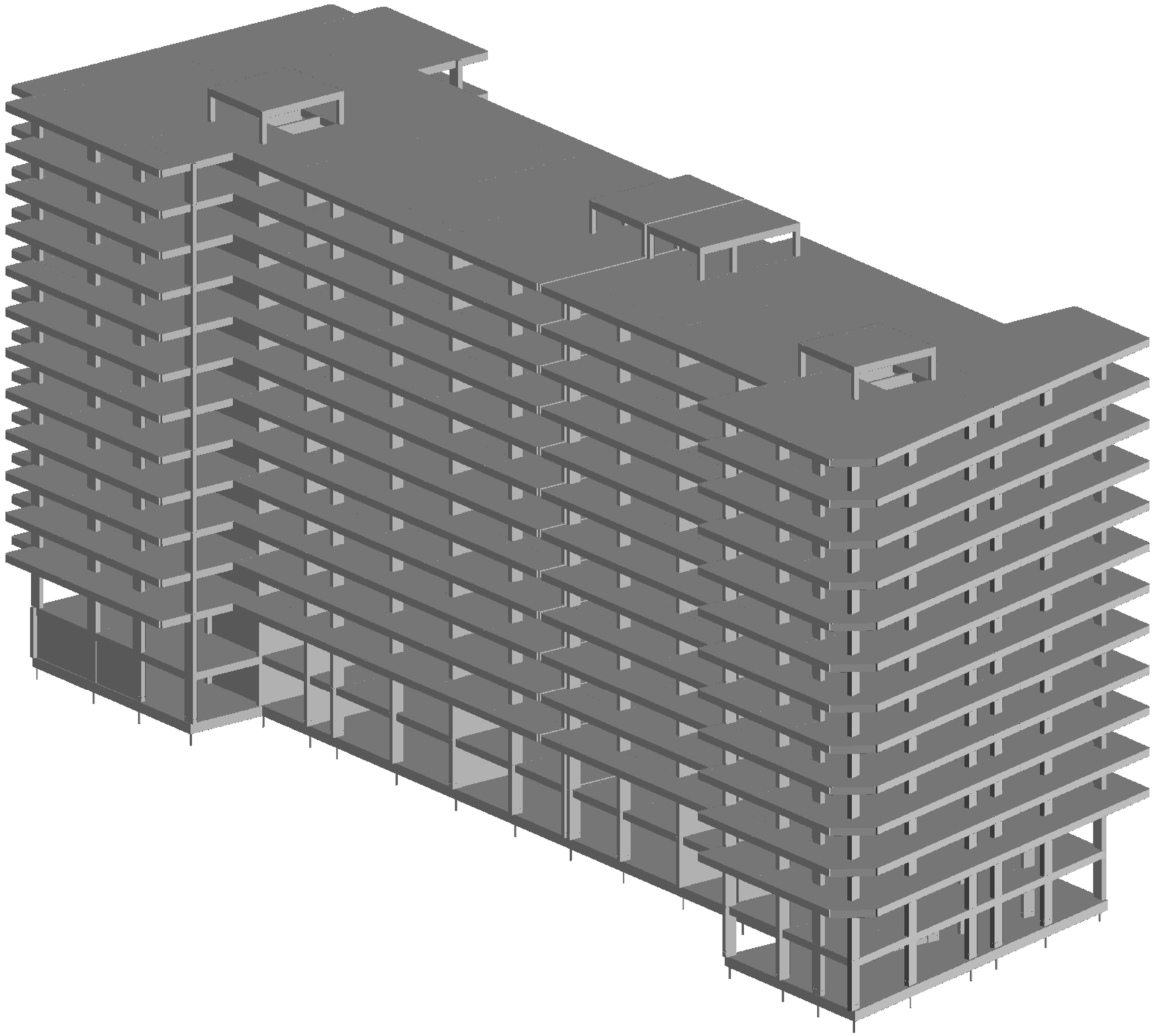

ა. ცომაია

	MONOMAKH-SAPR version 2016	Компоновка	Date: 21.07.22
		File: varketili aleko dziritadi shenoba.chg	Time: 23:14
			Page 1 of 1

-0.0546 -0.0474 -0.0403 -0.0332 -0.0260 -0.0189 -0.0118

Displacement contour plots along Z, m

1: 1.1*De+1.2*Sh

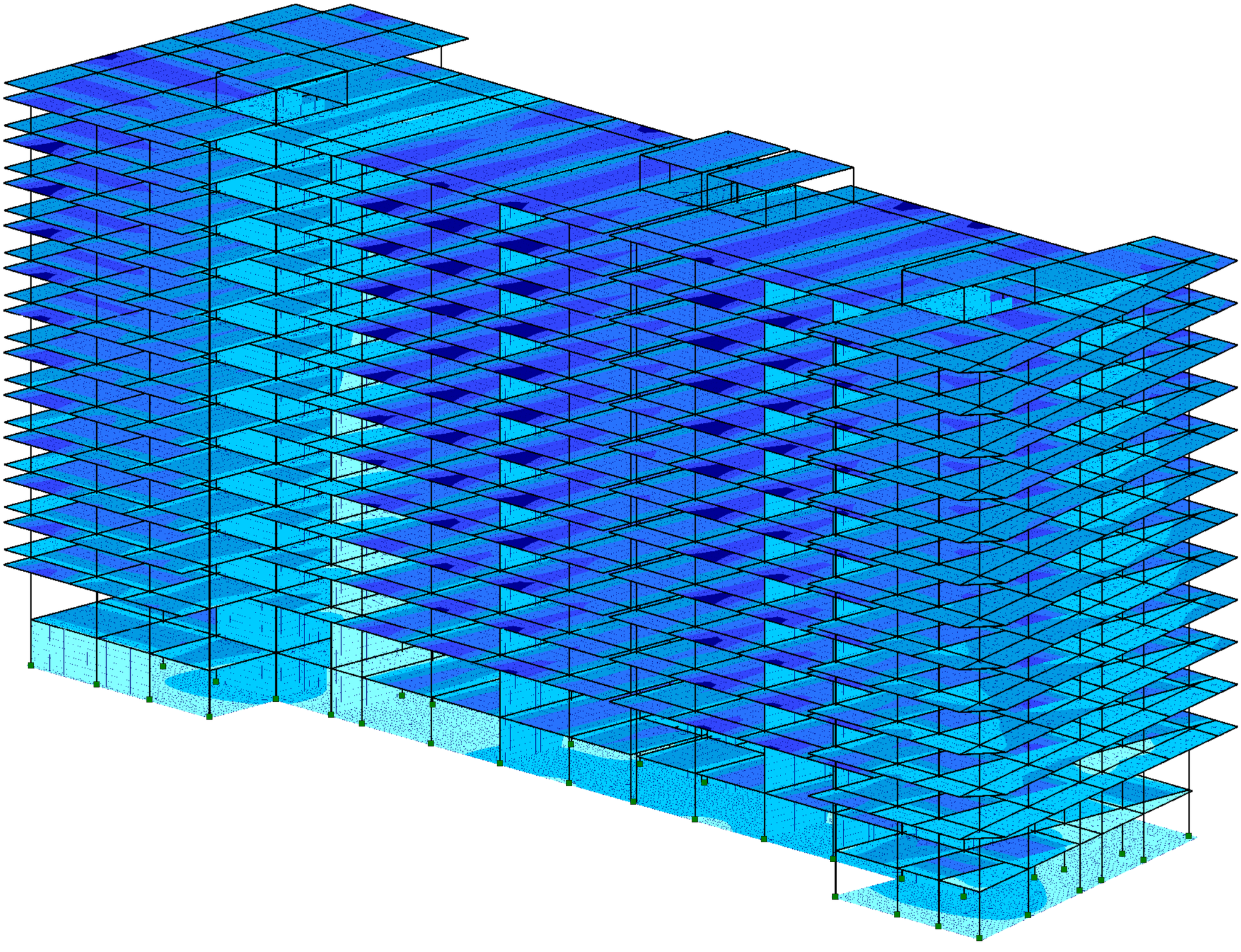

Z
Y X

ა. ცომაია

MONOMAKH-SAPR version 2016	Компоновка	Date: 21.07.22
	File: varketili aleko dziritadi shenoba.chg	Time: 23:14
	Displacement contour plots along Z	Page 1 of 1

-0.122 -0.102 -0.0815 -0.0611 -0.0408 -0.0204 -0.00122 0.00122 0.0187 0.0374 0.0561 0.0747 0.0935

Displacement contour plots along X, m

2: 0.99*De+0.6*Sh+1*Eq1, dyn. - CQC

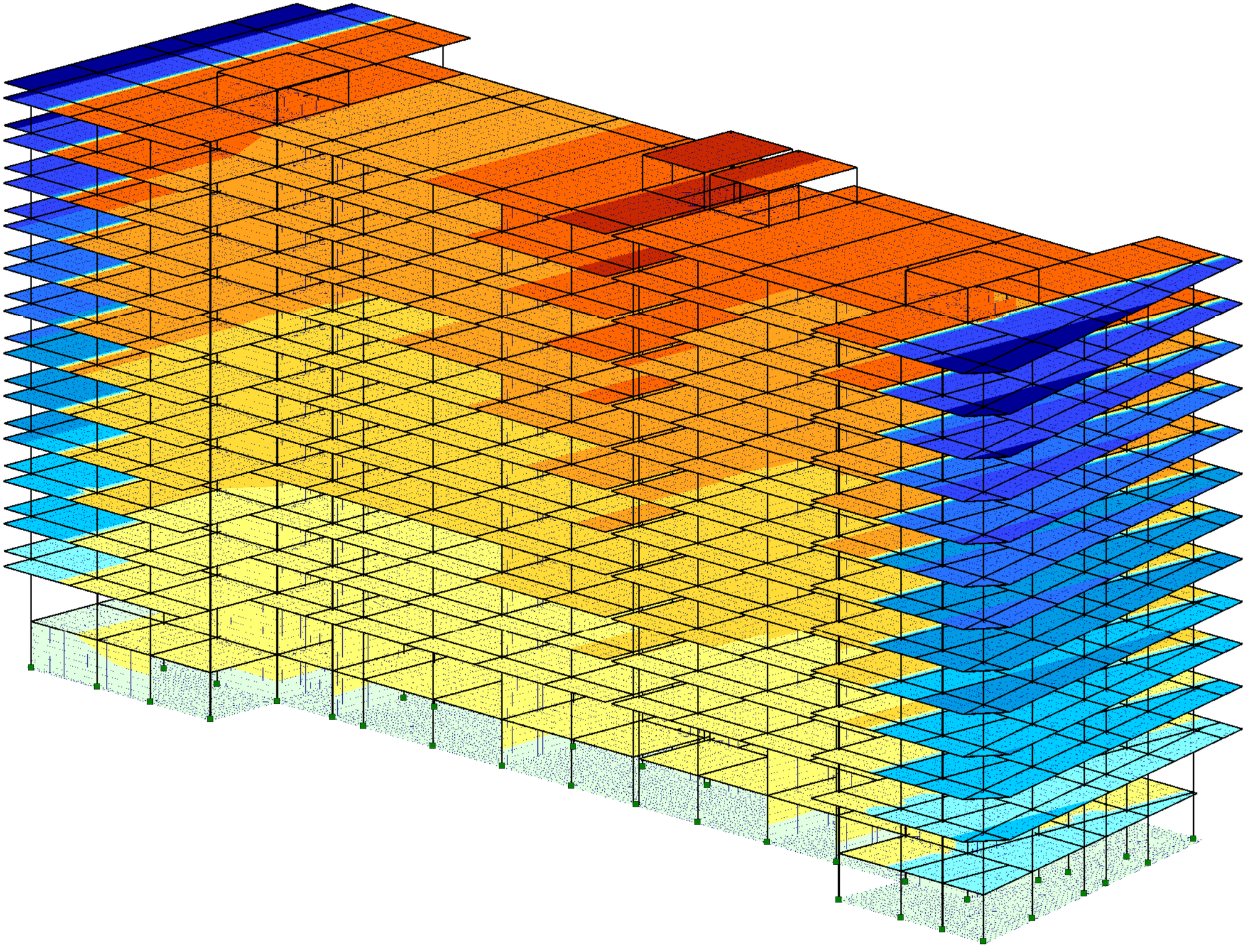

Z
Y X

ა. ცომაია

	MONOMAKH-SAPR version 2016	Компоновка	Date: 21.07.22
		File: varketili aleko dziritadi shenoba.chg	Time: 23:16
		Displacement contour plots along X	Page 1 of 1

-0.0684 -0.0569 -0.0455 -0.0342 -0.0228 -0.0114 -6.83e-004 6.83e-004 0.0112 0.0224 0.0336 0.0449 0.0561 0.0674

Displacement contour plots along Y, m

2: 0.99*De+0.6*Sh+1*Eq1, dyn. - CQC

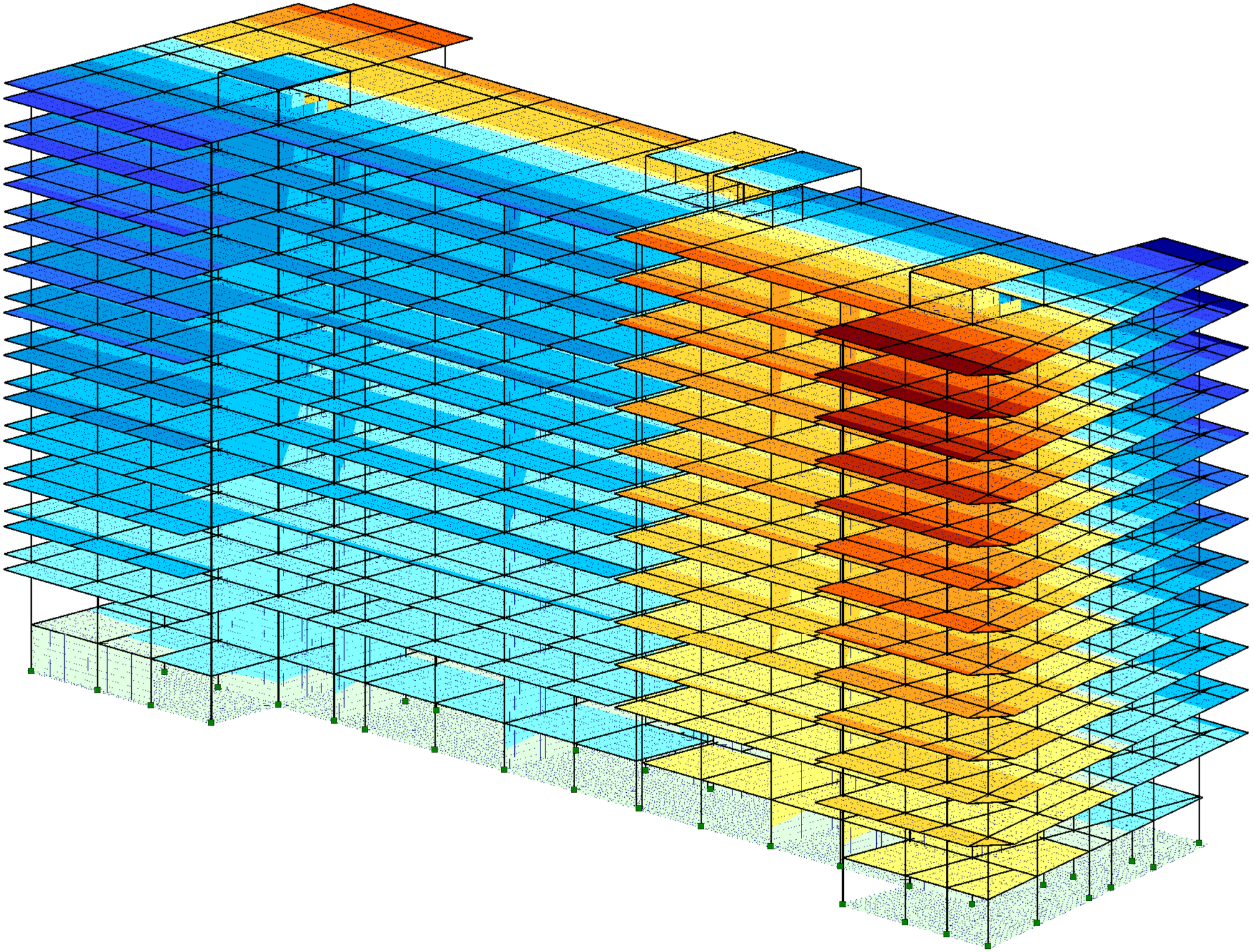

Z
Y X

ა. ცომაია

MONOMAKH-SAPR version 2016	Компоновка	Date: 21.07.22
	File: varketili aleko dziritadi shenoba.chg	Time: 23:17
	Displacement contour plots along Y	Page 1 of 1

-0.0987 -0.0822 -0.0657 -0.0493 -0.0329 -0.0164 -9.86e-004 9.86e-004 0.0163 0.0326 0.0489 0.0652 0.0815 0.0979

Displacement contour plots along X, m

3: 0.99*De+0.6*Sh-1*Eq1, dyn. - CQC

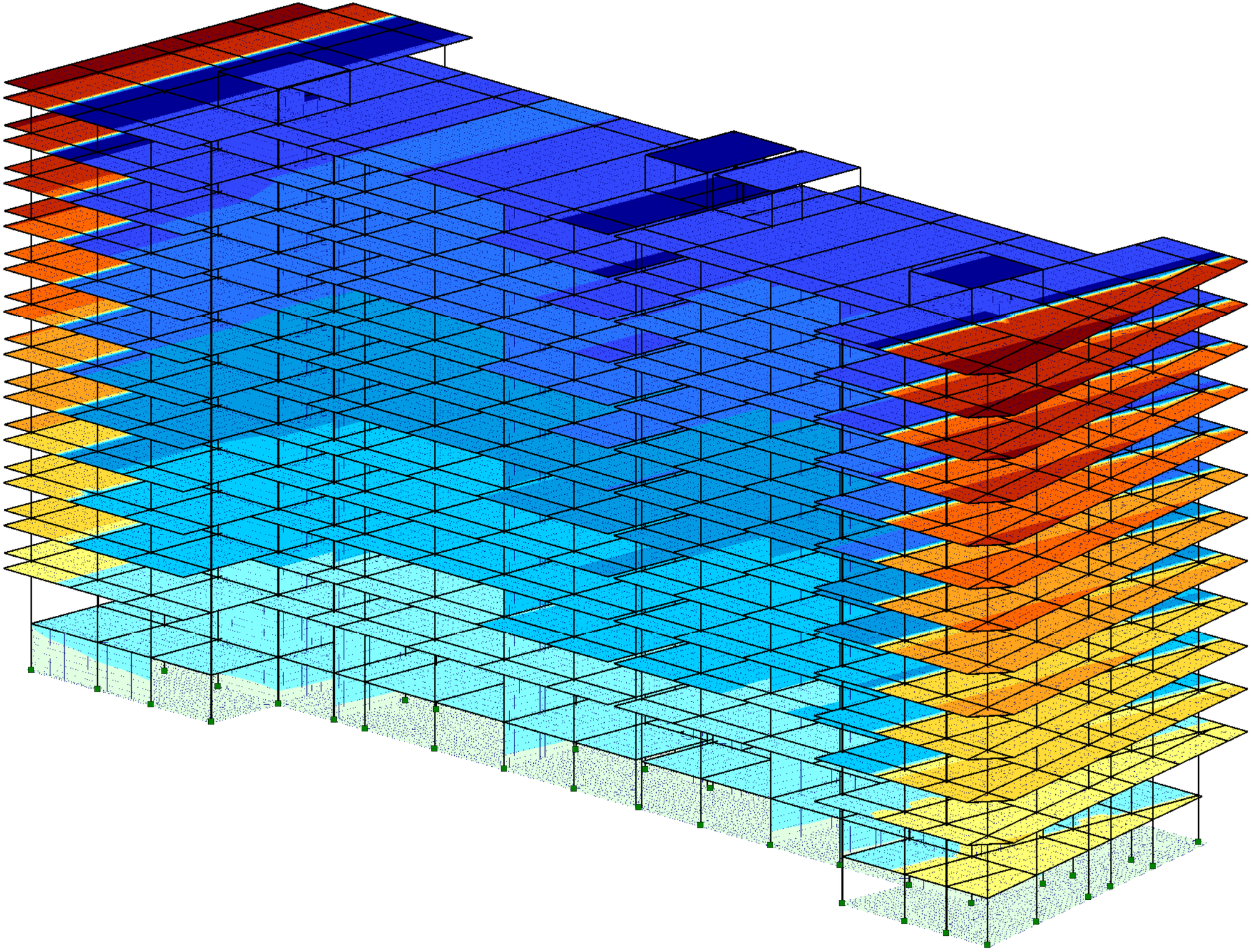

Z
Y X

ა. ცომაია

MONOMAKH-SAPR version 2016	Компоновка	Date: 21.07.22
	File: varketili aleko dziritadi shenoba.chg	Time: 23:20
	Displacement contour plots along X	Page 1 of 1

-0.0724 -0.0603 -0.0482 -0.0362 -0.0241 -0.0121 -7.24e-004 7.24e-004 0.0129 0.0258 0.0387 0.0516 0.0646

Displacement contour plots along Y, m

3: 0.99*De+0.6*Sh-1*Eq1, dyn. - CQC

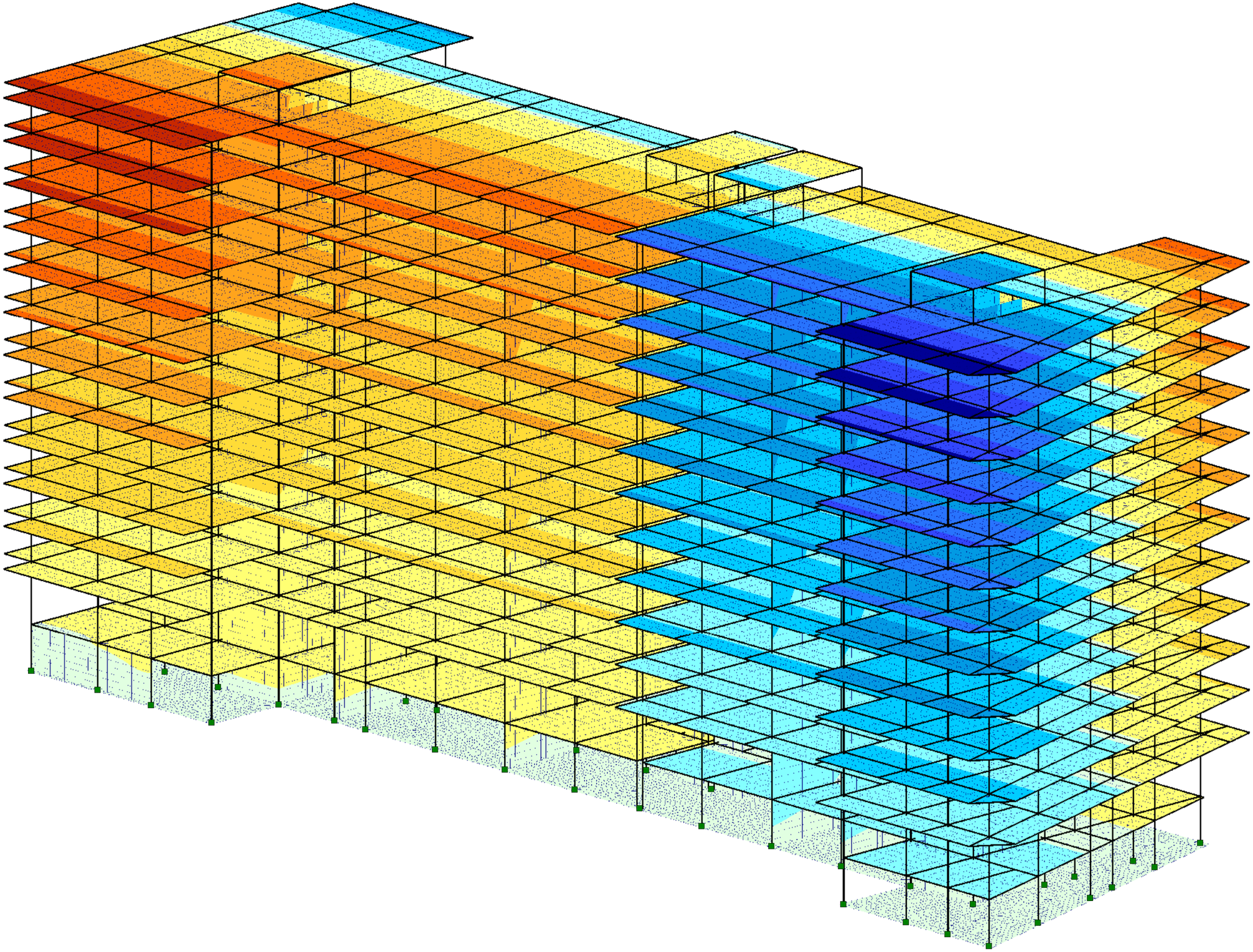

Z
Y X

ა. ცომაია

MONOMAKH-SAPR version 2016	Компоновка	Date: 21.07.22
	File: varketili aleko dziritadi shenoba.chg	Time: 23:20
	Displacement contour plots along Y	Page 1 of 1

-0.0646 -0.0538 -0.0430 -0.0323 -0.0215 -0.0108 -6.45e-004 6.45e-004 0.0117 0.0235

Displacement contour plots along X, m

4: 0.99*De+0.6*Sh+1*Eq2, dyn. - CQC

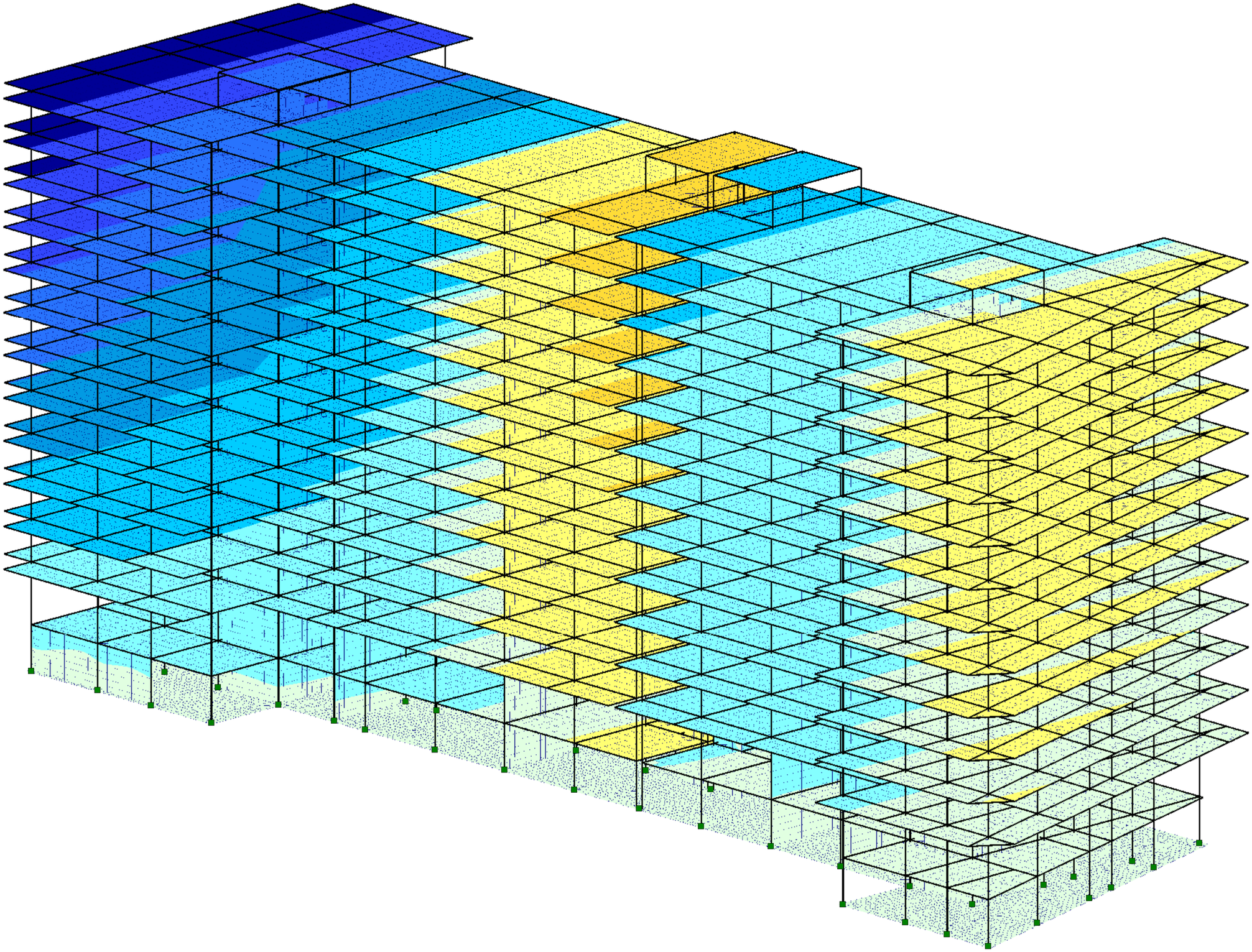

Z
Y X

ა. ცომაია

MONOMAKH-SAPR version 2016	Компоновка	Date: 21.07.22
	File: varketili aleko dziritadi shenoba.chg	Time: 23:21
	Displacement contour plots along X	Page 1 of 1

-0.00161 | 0.00161 | 0.0268 | 0.0536 | 0.0803 | 0.107 | 0.134 | 0.161

Displacement contour plots along Y, m

4: 0.99*De+0.6*Sh+1*Eq2, dyn. - CQC

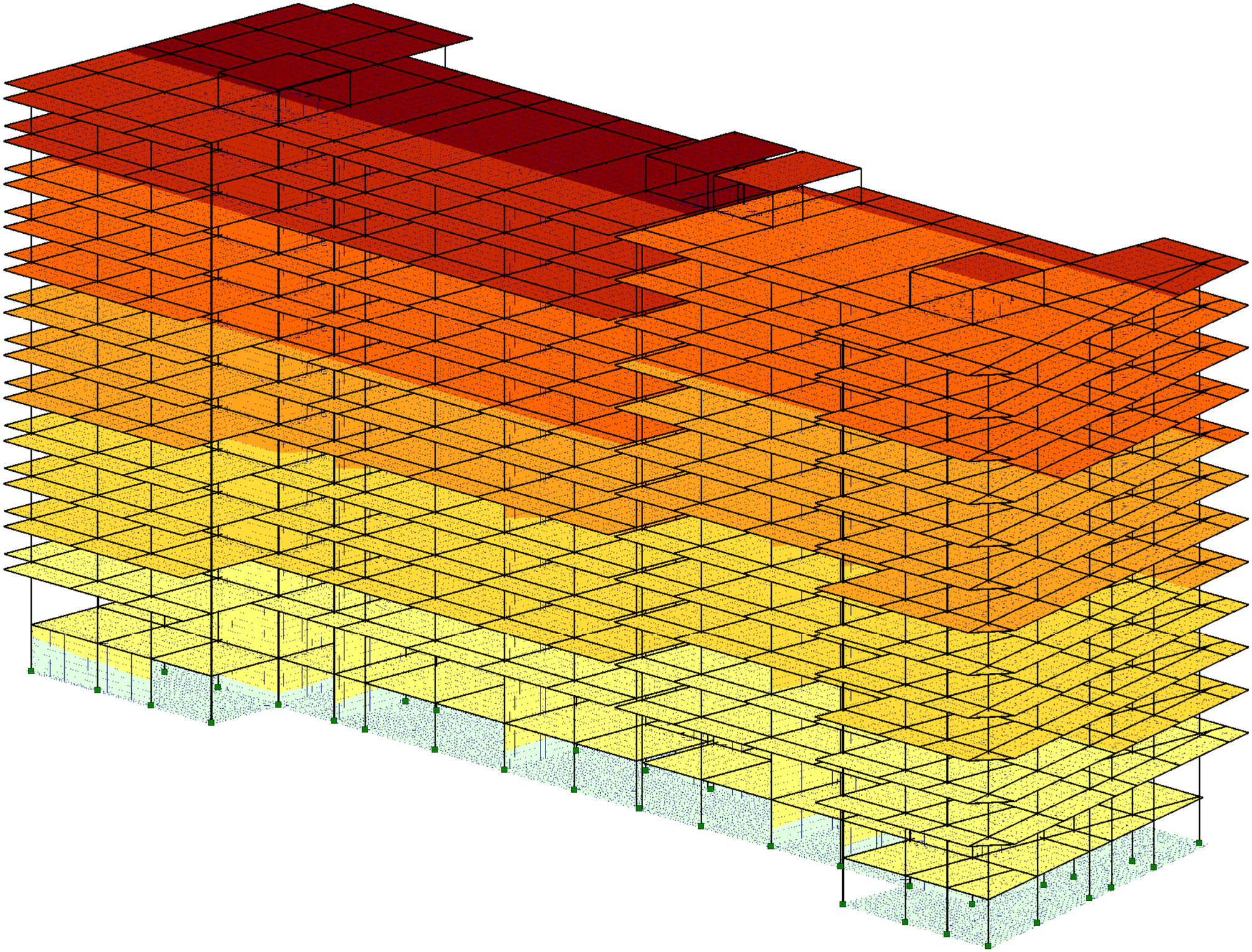

Z
Y X

ა. ცომაია

MONOMAKH-SAPR version 2016	Компоновка	Date: 21.07.22
	File: varketili aleko dziritadi shenoba.chg	Time: 23:22
	Displacement contour plots along Y	Page 1 of 1

-0.0310 -0.0232 -0.0155 -0.00773 -4.20e-004 4.20e-004 0.00700 0.0140 0.0210 0.0280 0.0350 0.0420

Displacement contour plots along X, m

5: 0.99*De+0.6*Sh-1*Eq2, dyn. - CQC

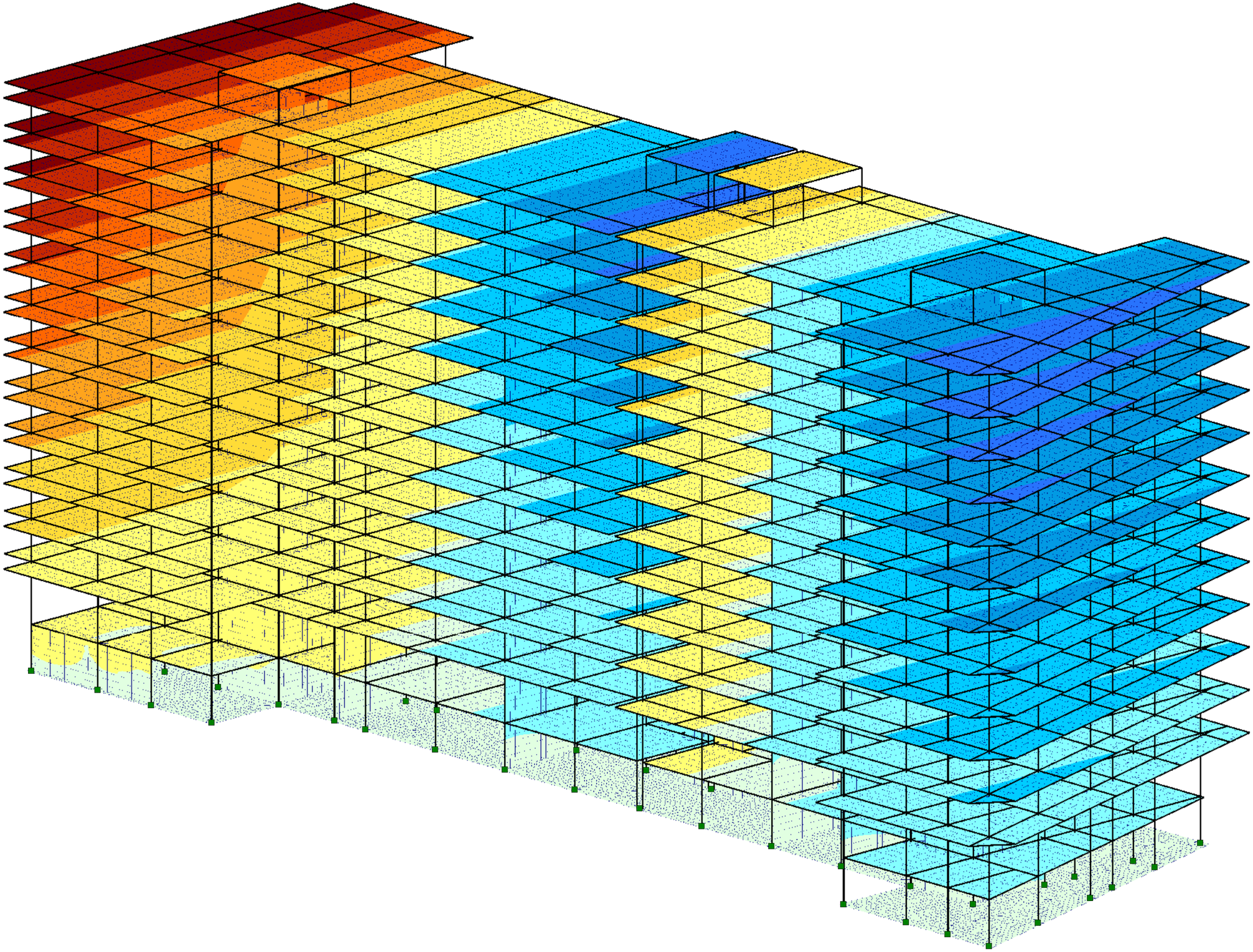

Z
Y X

ა. ცომაია

MONOMAKH-SAPR version 2016	Компоновка	Date: 21.07.22
	File: varketili aleko dziritadi shenoba.chg	Time: 23:23
	Displacement contour plots along X	Page 1 of 1

-0.141 -0.117 -0.0938 -0.0703 -0.0469 -0.0234 -0.00141 0.00141

Displacement contour plots along Y, m

5: 0.99*De+0.6*Sh-1*Eq2, dyn. - CQC

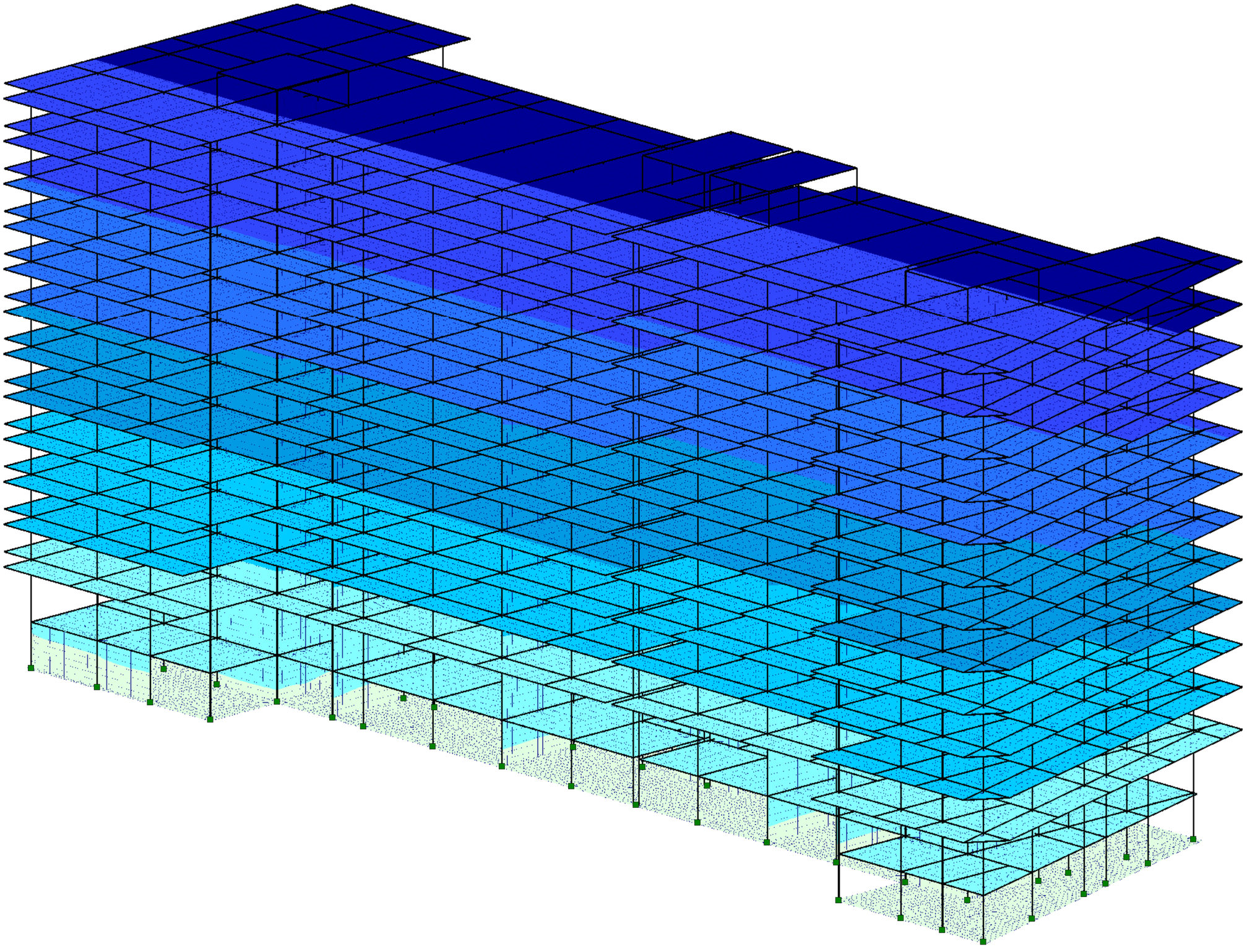

ა. ცომაია

	MONOMAKH-SAPR version 2016	Компоновка	Date: 21.07.22
		File: varketili aleko dziritadi shenoba.chg	Time: 23:23
		Displacement contour plots along Y	Page 1 of 1

Parameters of structure

Soil level	0 m
Upper level of column base	-3.5 m
Lower level of foundation	-4.7 m
Distribution of horizontal loads in analysis of whole structure	Mixed

Soil properties

Density	1.98 t/m3
Angle of internal friction	35 °
Cohesion	1.5 tf/m2
Modulus of elasticity	3600 tf/m2
Poisson's ratio	0.27

Additional parameters to calculate moduli of subgrade reaction

Lyambda	0.5

Materials

Name	Type	Modulus of elasticity, tf/m2	Poisson's ratio	Unit weight, t/m3	Components
1. Железобетон	Reinforced concrete	3e+006	0.2	2.5	B30, A500C, A500C

Load coefficients

Loads/Coefficients	Dead	Live	Short-term	Wind	Earthquake
Load factor	1.1	1.2	1.2	1.4	1
1st main combination	1	1	1	1	0
2nd main combination	1	0.95	0.9	0.9	0
3rd specific combination	0.9	0.8	0.5	0	1
Safety factor for purpose of structure	1				

Earthquake

	Direction
Earthquake 1	0°
Earthquake 2	90°

Magnitude	8
Soil category	II
Ko (table 3)	1
KA (table 4)	1
K1 (table 5)	0.35
KPSI (table 6)	1
Correction factor	1.5

Total vertical loads

Dead, tf	Live, tf	Short-term, tf
Loads at the bottom level of walls and columns of the 1st storey		
35715.754	1602.532	4807.599
Dead weight of mat foundations and additional loads applied to them		
4660.506	0	291.282

Modal analysis

Mode shape	Frequency, Hz	Period, s	Earthquake 1,masses,%	Earthquake 2,masses,%
1	0.61	1.6459	0.1	1.1
2	0.62	1.6113	0.2	75.1
3	0.78	1.2866	22.3	1.5
4	0.84	1.1879	22.9	0.2

Mode shape	Frequency, Hz	Period, s	Earthquake 1,masses,%	Earthquake 2,masses,%
5	0.88	1.1330	31.6	0.0
6	1.18	0.8484	0.0	0.3
7	2.61	0.3825	0.3	6.9
8	2.85	0.3509	0.0	5.6
9	3.43	0.2919	3.7	0.9
10	3.81	0.2626	2.9	0.2
11	4.73	0.2115	0.0	0.0
12	4.86	0.2057	0.4	0.0
13	4.92	0.2031	4.5	0.0
14	5.00	0.1998	0.2	0.4
15	5.08	0.1967	0.4	0.0
16	5.13	0.1948	0.2	0.6
17	5.18	0.1931	0.2	0.0
18	5.20	0.1924	0.0	0.1
Total			90.0	93.0

Combinations of load cases

1: 1.1*De+1.2*Sh
2: 0.99*De+0.6*Sh+1*Eq1, dyn. - CQC
3: 0.99*De+0.6*Sh-1*Eq1, dyn. - CQC
4: 0.99*De+0.6*Sh+1*Eq2, dyn. - CQC
5: 0.99*De+0.6*Sh-1*Eq2, dyn. - CQC

Drifts of storeys

N	Height(m)	Load case	Mode shape/ combination	Drift	1 / Drift
Storey No.1, H=3.5 m, upper level of storey 0.000					
1	3.5	Dead		0.000288	3.47e+003
		Live		1.21e-005	8.29e+004
		Short-term		3.75e-005	2.67e+004
		Earthquake 1	CQC	0.00202	496
		Earthquake 2	2 CQC	0.00226 0.00239	442 418
		Combination 1		0.000351	2.85e+003
		Combination 2		0.00227	440
		Combination 3		0.00176	568
		Combination 4		0.00251	398
		Combination 5		0.00227	441
Storey No.2, H=4.7 m, upper level of storey +4.700					
2	4.7	Dead		0.000481	2.08e+003
		Live		1.52e-005	6.6e+004
		Short-term		4.67e-005	2.14e+004
		Earthquake 1	CQC	0.00333	300
		Earthquake 2	2 CQC	0.00426 0.0046	235 218
		Combination 1		0.000581	1.72e+003
		Combination 2		0.0037	270
		Combination 3		0.00298	336
		Combination 4		0.00497	201
		Combination 5		0.00425	235
Storey No.3, H=3.2 m, upper level of storey +7.900					
3	3.2	Dead		0.000377	2.66e+003
		Live		1.39e-005	7.22e+004
		Short-term		4.24e-005	2.36e+004
		Earthquake 1	CQC	0.00287	348
		Earthquake 2	2 CQC	0.0041 0.00439	244 228

N	Height(m)	Load case	Mode shape/ combination	Drift	1 / Drift
		Combination 1		0.000459	2.18e+003
		Combination 2		0.00313	319
		Combination 3		0.00263	380
		Combination 4		0.00471	212
		Combination 5		0.00407	246
Storey No.4, H=3.2 m, upper level of storey +11.100					
4	3.2	Dead		0.000341	2.93e+003
		Live		1.38e-005	7.26e+004
		Short-term		4.25e-005	2.35e+004
		Earthquake 1	CQC	0.00288	347
		Earthquake 2	2 CQC	0.00378 0.00403	264 248
		Combination 1		0.000418	2.39e+003
		Combination 2		0.00313	320
		Combination 3		0.00264	379
		Combination 4		0.00434	230
		Combination 5		0.00374	268
Storey No.5, H=3.2 m, upper level of storey +14.300					
5	3.2	Dead		0.000322	3.1e+003
		Live		1.46e-005	6.83e+004
		Short-term		4.5e-005	2.22e+004
		Earthquake 1	CQC	0.00294	340
		Earthquake 2	2 CQC	0.00379 0.00403	264 248
		Combination 1		0.000396	2.53e+003
		Combination 2		0.00317	316
		Combination 3		0.00273	366
		Combination 4		0.00432	231
		Combination 5		0.00375	267
Storey No.6, H=3.2 m, upper level of storey +17.500					
6	3.2	Dead		0.000315	3.18e+003
		Live		1.54e-005	6.48e+004
		Short-term		4.74e-005	2.11e+004
		Earthquake 1	CQC	0.00295	338
		Earthquake 2	2 CQC	0.00381 0.00406	262 246
		Combination 1		0.000388	2.58e+003
		Combination 2		0.00315	317
		Combination 3		0.00277	361
		Combination 4		0.00435	230
		Combination 5		0.00377	265
Storey No.7, H=3.2 m, upper level of storey +20.700					
7	3.2	Dead		0.000315	3.17e+003
		Live		1.62e-005	6.19e+004
		Short-term		4.95e-005	2.02e+004
		Earthquake 1	CQC	0.00294	341
		Earthquake 2	2 CQC	0.00379 0.00404	264 247
		Combination 1		0.000385	2.6e+003
		Combination 2		0.00311	321
		Combination 3		0.00278	360
		Combination 4		0.00433	231
		Combination 5		0.00375	266
Storey No.8, H=3.2 m, upper level of storey +23.900					

N	Height(m)	Load case	Mode shape/ combination	Drift	1 / Drift
8	3.2	Dead		0.000321	3.12e+003
		Live		1.68e-005	5.94e+004
		Short-term		5.15e-005	1.94e+004
		Earthquake 1	CQC	0.00289	346
		Earthquake 2	2 CQC	0.00372 0.00398	269 251
		Combination 1		0.000388	2.58e+003
		Combination 2		0.00305	328
		Combination 3		0.00276	363
		Combination 4		0.00428	234
		Combination 5		0.00369	271
Storey No.9, H=3.2 m, upper level of storey +27.100					
9	3.2	Dead		0.000327	3.06e+003
		Live		1.74e-005	5.75e+004
		Short-term		5.32e-005	1.88e+004
		Earthquake 1	CQC	0.00283	353
		Earthquake 2	2 CQC	0.00361 0.00389	277 257
		Combination 1		0.000396	2.53e+003
		Combination 2		0.00297	336
		Combination 3		0.00271	369
		Combination 4		0.00418	239
		Combination 5		0.00359	278
Storey No.10, H=3.2 m, upper level of storey +30.300					
10	3.2	Dead		0.000333	3.01e+003
		Live		1.79e-005	5.59e+004
		Short-term		5.46e-005	1.83e+004
		Earthquake 1	CQC	0.00275	363
		Earthquake 2	2 CQC	0.00346 0.00375	289 267
		Combination 1		0.000403	2.48e+003
		Combination 2		0.00288	347
		Combination 3		0.00265	378
		Combination 4		0.00405	247
		Combination 5		0.00346	289
Storey No.11, H=3.2 m, upper level of storey +33.500					
11	3.2	Dead		0.000336	2.97e+003
		Live		1.83e-005	5.45e+004
		Short-term		5.59e-005	1.79e+004
		Earthquake 1	CQC	0.00265	377
		Earthquake 2	2 CQC	0.00328 0.00356	305 281
		Combination 1		0.000409	2.45e+003
		Combination 2		0.00277	360
		Combination 3		0.00256	391
		Combination 4		0.00386	259
		Combination 5		0.00327	306
Storey No.12, H=3.2 m, upper level of storey +36.700					
12	3.2	Dead		0.000343	2.92e+003
		Live		1.87e-005	5.35e+004
		Short-term		5.69e-005	1.76e+004
		Earthquake 1	CQC	0.00249	402
		Earthquake 2	2 CQC	0.00296 0.00323	337 310

N	Height(m)	Load case	Mode shape/ combination	Drift	1 / Drift
		Combination 1		0.000417	2.4e+003
		Combination 2		0.0026	384
		Combination 3		0.00244	410
		Combination 4		0.00353	284
		Combination 5		0.00301	332
Storey No.13, H=3.2 m, upper level of storey +39.900					
13	3.2	Dead		0.000403	2.48e+003
		Live		1.95e-005	5.13e+004
		Short-term		5.94e-005	1.68e+004
		Earthquake 1	CQC	0.00218	459
		Earthquake 2	2 CQC	0.00275 0.00292	363 342
		Combination 1		0.000492	2.03e+003
		Combination 2		0.00217	460
		Combination 3		0.00232	430
		Combination 4		0.00315	317
		Combination 5		0.00278	359
Storey No.14, H=2.6 m, upper level of storey +42.500					
14	2.6	Dead		0.000297	3.36e+003
		Live		3.08e-005	3.24e+004
		Short-term		9.29e-005	1.08e+004
		Earthquake 1	CQC	0.0022	456
		Earthquake 2	2 CQC	0.00256 0.00278	391 360
		Combination 1		0.000417	2.4e+003
		Combination 2		0.00217	462
		Combination 3		0.00228	438
		Combination 4		0.00304	329
		Combination 5		0.00265	377

ქ. თბილისი, ვარკეთილი 2-სა და ვაზისუბნის საცხოვრებელ რაიონს შორის, ნაკვ. № 01.19.36.016.011

მრავალფუნქციური კომპლექსი

კონსტრუქციული პროექტი

(მპ)

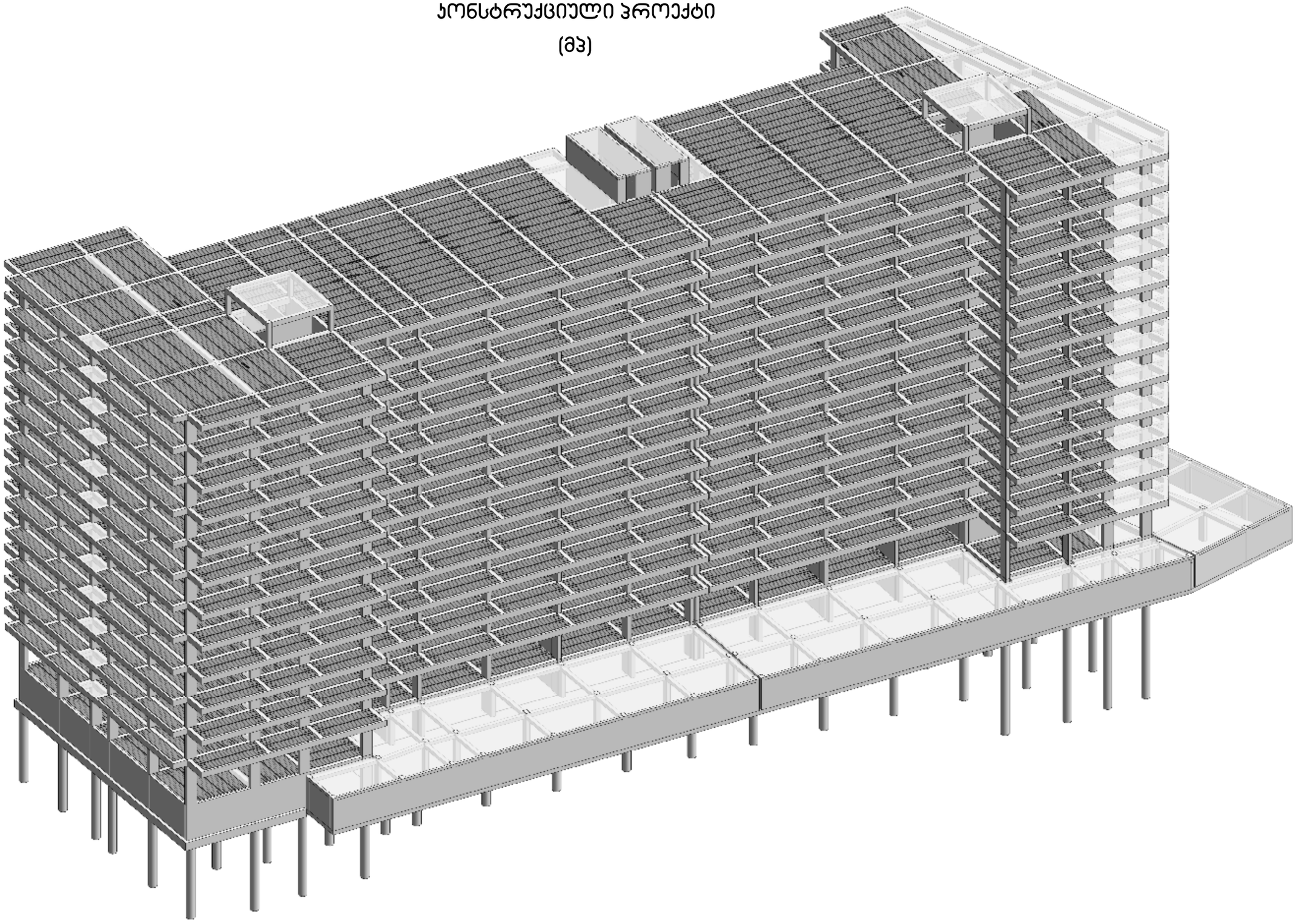

განმარტებითი ბარათი

ქ. თბილისი, ვარკეთილი 2-სა და ვაზისუბნისსაცხოვრებელ რაოინს შორის, ნაკვ. №01.19.36.014.174; №01.19.36.016.180 კონსტრუქციული პროექტი შედგენილია მიერ საქართველოში მოქმედი სამშენებლო ნორმების გათვალისწინებით.

საქართველოს სეისმიური დარაიონების რუკის თანახმად სამშენებლო უბანი მიეკუთვნება 8 ბალინ სეისმიურ ზონას.

საპროექტო შენობა თოთხმეთსართულიანია. შენობის კონსტრუქციული გაანგარიშება განხორციელებულია საანგარიშო პროგრამით “ლირა-სარპი”-თ.

გეოლოგიური კვლევის შედეგების გათვალისწინებით გადაწყდა შენობის დაფუძნება “ქვიშაქვა არგილიტის თხელი შუაშრეებით”-ზე (ფენა-5), რომლის სიმტკიცის ზღვარი ერთღერძა კუმშვაზე წყალგაჯერებულ მდგომარეობაში 21100კპა.

პროექტით გათვალისწინებულია შენობის დაფუძნება ბურღვით-ნატენი ხიმინჯოვანი საძირკვლებით, გამოფიტულ ძირითად ქანებში (ფენა-5) არანაკლებ 1მ - ით შესვლით.

ხიმინჯების დიამეტრი ძირითადში 800მმ-ია, ხიმინჯების ბეტონი B-30, ხიმინჯები შეივსოს ბეტონით საპროექტო ნიშლულიდან 1 მეტრით მაღლა და საძირკვლის ფილის მოწყობამდე მოინგრეს ზედმეტად დასხმული ბეტონი.

საძირკვლის ფილის ქვეშ გათვალისწინებულია ბეტონის მომზადება B-7.5 კლასის ბეტონისგან.

საძირკვლის ფილის ბეტონი B-30, არმატურა A500C, ბეტონის დამცავი შრე 35მმ,

შენობის მონოლითური რკინაბეტონის სვეტები 400x100მმ და 400x600მმ კვეთით, ბეტონი B-30, არმატურა A500C, ბეტონის დამცავი შრე 25მმ.

მონოლითური კოჭები განსხვავებული კვეთებით, ბეტონი B-30, არმატურა A500C, ბეტონის დამცავი შრე 25მმ.

გადახურვის მონოლითური ფილები სისქით 250მმ და 200მმ, ბეტონი B-30, არმატურა A500C, ბეტონის დამცავი შრე 15მმ.

შენობის ძირითადი გადახურვა – გადახურვის წინასწარდაძაბული ღრუტანიანი ფილები სისქით 200მმ. (მინიმალუდი საანგარიშო მზიდუნარიანობა 600კგ/მ²)

მონოლითური კედლები, დიაფრაგმები და ცოკოლის კედლების ბეტონი B-30, არმატურა A500C, ბეტონის დამცავი შრე 25მმ.

მონოლითური ბეტონის ყველა სიბრტყეები რომლებიც არის მიწასთან შეხებაში დაიფაროს ჰიდროსაიზოლაციო მასალებით.

კონსტრუქციების გეგმებზე მოცემულია ნიშნულის ქვევით არსებულის სვეტები, კოჭების ძირის ნიშნული და გადახურვის ფილების ზედაპირის ნიშნული.

პროექტის ყველა ცვლილება შეთანხმდეს კონსტრუქტორთან.

კონსტრუქტორი ა. ცომაია

ფურცლების ჩამონათვალი		
№	ნახაზის დასახელება	ფურცლის №
1	ხიმინჯების განლაგების გეგმა (ა ბლოკი)	ჯ-1.01
2	ხიმინჯების განლაგების გეგმა (ბ ბლოკი)	ჯ-1.02
3	ხიმინჯი ხიმ-1; ხიმ-2; ხიმ-3; ხიმ-4; ხიმ-5;	ჯ-1.03
4	საძირკვლის გეგმა (ა ბლოკი)	ჯ-1.04
5	საძირკვლის გეგმა (ბ ბლოკი)	ჯ-1.05
6	საძირკვლის ფილის ქვედა ზონის არმირების გეგმა (ა ბლოკი)	ჯ-1.06
7	საძირკვლის ფილის ქვედა ზონის არმირების გეგმა (ბ ბლოკი)	ჯ-1.07
8	საძირკვლის ფილის ქვედა ზონის არმირების გეგმა (ა ბლოკი)	ჯ-1.08
9	საძირკვლის ფილის ქვედა ზონის არმირების გეგმა (ბ ბლოკი)	ჯ-1.09
10	საძირკვლის ფილის ზედა ზონის არმირების გეგმა (ა ბლოკი)	ჯ-1.10
11	საძირკვლის ფილის ზედა ზონის არმირების გეგმა (ბ ბლოკი)	ჯ-1.11
12	საძირკვლის ფილის ზედა ზონის არმირების გეგმა (ა ბლოკი)	ჯ-1.12
13	საძირკვლის ფილის ზედა ზონის არმირების გეგმა (ბ ბლოკი)	ჯ-1.13
14	საძირკვლის ფილის ვერტიკალური არმირების გეგმა (ა ბლოკი)	ჯ-1.14
15	საძირკვლის ფილის ვერტიკალური არმირების გეგმა (ბ ბლოკი)	ჯ-1.15
16	საძირკვლის ფილის ჯვეთები	ჯ-1.16
17	ლიფტის თანაორმო; ლენტური საძირკველი ლს-1	ჯ-1.17
18	სვეტის ამონაშვერი სა-1; სა-2; სა-3; სა-4	ჯ-1.18
19	სვეტის ამონაშვერი სა-5; სა-6; სა-7; სა-8; სა-9	ჯ-1.19
20	+0.000 ნიშნულის მარჯირების გეგმა (ა ბლოკი)	ჯ-2.01
21	+0.000 ნიშნულის მარჯირების გეგმა (ბ ბლოკი)	ჯ-2.02
22	+4.700 ნიშნულის მარჯირების გეგმა (ა ბლოკი)	ჯ-2.03
23	+4.700 ნიშნულის მარჯირების გეგმა (ბ ბლოკი)	ჯ-2.04
24	+7.900 ნიშნულის მარჯირების გეგმა (ა ბლოკი)	ჯ-2.05
25	+7.900 ნიშნულის მარჯირების გეგმა (ბ ბლოკი)	ჯ-2.06
26	+11.100 ნიშნულის მარჯირების გეგმა (ა ბლოკი)	ჯ-2.07
27	+11.100 ნიშნულის მარჯირების გეგმა (ბ ბლოკი)	ჯ-2.08
28	+14.300 ნიშნულის მარჯირების გეგმა (ა ბლოკი)	ჯ-2.09
29	+14.300 ნიშნულის მარჯირების გეგმა (ბ ბლოკი)	ჯ-2.10
30	+17.500 ნიშნულის მარჯირების გეგმა (ა ბლოკი)	ჯ-2.11
31	+17.500 ნიშნულის მარჯირების გეგმა (ბ ბლოკი)	ჯ-2.12
32	+20.700 ნიშნულის მარჯირების გეგმა (ა ბლოკი)	ჯ-2.13
33	+20.700 ნიშნულის მარჯირების გეგმა (ბ ბლოკი)	ჯ-2.14
34	+23.900 ნიშნულის მარჯირების გეგმა (ა ბლოკი)	ჯ-2.15
35	+23.900 ნიშნულის მარჯირების გეგმა (ბ ბლოკი)	ჯ-2.16
36	+27.100 ნიშნულის მარჯირების გეგმა (ა ბლოკი)	ჯ-2.17
37	+27.100 ნიშნულის მარჯირების გეგმა (ბ ბლოკი)	ჯ-2.18
38	+30.300 ნიშნულის მარჯირების გეგმა (ა ბლოკი)	ჯ-2.19
39	+30.300 ნიშნულის მარჯირების გეგმა (ბ ბლოკი)	ჯ-2.20
40	+33.500 ნიშნულის მარჯირების გეგმა (ა ბლოკი)	ჯ-2.21
41	+33.500 ნიშნულის მარჯირების გეგმა (ბ ბლოკი)	ჯ-2.22
42	+36.700 ნიშნულის მარჯირების გეგმა (ა ბლოკი)	ჯ-2.23
43	+36.700 ნიშნულის მარჯირების გეგმა (ბ ბლოკი)	ჯ-2.24
44	+39.900 ნიშნულის მარჯირების გეგმა (ა ბლოკი)	ჯ-2.25
45	+39.900 ნიშნულის მარჯირების გეგმა (ბ ბლოკი)	ჯ-2.26
46	+42.500 ნიშნულის მარჯირების გეგმა	ჯ-2.27
47	+0.000 ნიშნულის გადახურვის ღრუტანიანი ფილების განლაგების გეგმა (ა ბლოკი)	ჯ-2.28
48	+0.000 ნიშნულის გადახურვის ღრუტანიანი ფილების განლაგების გეგმა (ბ ბლოკი)	ჯ-2.29
49	+4.700...39.900 ნიშნულების გადახურვის ღრუტანიანი ფილების განლაგების გეგმა (ა ბლოკი)	ჯ-2.30
50	+4.700...39.900 ნიშნულების გადახურვის ღრუტანიანი ფილების განლაგების გეგმა (ბ ბლოკი)	ჯ-2.31
51	გადახურვის ღრუტანიანი ფილების ესკიზები და სპეციფიკაცია	ჯ-2.32
52	სვეტების ღერძებთან მიბმის გეგმა	ჯ-2.33
53	შენობის ჯრილი 8 ღერძის გასწვრივ	ჯ-2.34
54	შენობის ჯრილი დ ღერძის გასწვრივ	ჯ-2.35
55	მონოლითური სვეტი ს-1; ს-2; ს-3	ჯ-3.01
56	მონოლითური სვეტი ს-4; ს-5; ს-6	ჯ-3.02
57	მონოლითური სვეტი ს-7; ს-8; ს-9	ჯ-3.03
58	მონოლითური სვეტი ს-10; ს-11; ს-12	ჯ-3.04
59	მონოლითური სვეტი ს-13; ს-14; ს-15	ჯ-3.05
60	მონოლითური სვეტი ს-16; ს-17; ს-18	ჯ-3.06
61	მონოლითური სვეტი ს-19; ს-20; ს-21	ჯ-3.07
62	მონოლითური სვეტი ს-22; ს-23; ს-24	ჯ-3.08
63	მონოლითური სვეტი ს-25; ს-26	ჯ-3.09
64	მონოლითური სვეტი ს-27; ს-28	ჯ-3.10
65	0.000 ნიშნულის მონოლითური პოჯის არმირება	ჯ-3.11
66	0.000 ნიშნულის მონოლითური პოჯის დამატებითი არმირება (ქვედა შრე)	ჯ-3.12
67	0.000 ნიშნულის მონოლითური პოჯის დამატებითი არმირება (ზედა შრე)	ჯ-3.13
68	+4.700<>+39.900 ნიშნულების მონოლითური პოჯის არმირება	ჯ-3.14

ფურცლების ჩამონათვალი		
№	ნახაზის დასახელება	ფურცლის №
69	+4.700<>+39.900 ნიშნულების მონოლითური პოჯის დამატებითი არმირება (ქვედა შრე)	ჯ-3.15
70	+4.700<>+39.900 ნიშნულების მონოლითური პოჯის დამატებითი არმირება (ზედა შრე)	ჯ-3.16
71	+42.500 ნიშნულის მონოლითური პოჯი ჯ-6-ს არმირება	ჯ-3.17
72	მონოლითური ჯედლების უბანი მდუ-1 -3.500 -:- 0.000 ნიშნულებს შორის	ჯ-4.01
73	მონოლითური ჯედლების უბანი მდუ-1 0.000 -:- +4.700 ნიშნულებს შორის	ჯ-4.02
74	მონოლითური ჯედლების უბანი მდუ-1 +4.700 -:- +14.300 ნიშნულებზე	ჯ-4.03
75	მონოლითური ჯედლების უბანი მდუ-1 +17.500 -:- +33.500 ნიშნულებზე	ჯ-4.04
76	მონოლითური ჯედლების უბანი მდუ-1 +36.700 -:- +39.900 ნიშნულებს შორის	ჯ-4.05
77	მონოლითური ჯედლების უბანი მდუ-2 -3.500 -:- 0.000 ნიშნულებს შორის	ჯ-4.06
78	მონოლითური ჯედლების უბანი მდუ-2 0.000 -:- +4.700 ნიშნულებს შორის	ჯ-4.07
79	მონოლითური ჯედლების უბანი მდუ-2 +4.700 -:- +14.300 ნიშნულებზე	ჯ-4.08
80	მონოლითური ჯედლების უბანი მდუ-2 +17.500 -:- +33.500 ნიშნულებზე	ჯ-4.09
81	მონოლითური ჯედლების უბანი მდუ-2 +36.700 -:- +39.900 ნიშნულებს შორის	ჯ-4.10
82	მონოლითური ჯედლების უბანი მდუ-3 -3.500 -:- 0.000 ნიშნულებს შორის	ჯ-4.11
83	მონოლითური ჯედლების უბანი მდუ-3 0.000 -:- +4.700 ნიშნულებს შორის	ჯ-4.12
84	მონოლითური ჯედლების უბანი მდუ-3 +4.700 -:- +14.300 ნიშნულებზე	ჯ-4.13
85	მონოლითური ჯედლების უბანი მდუ-3 +17.500 -:- +33.500 ნიშნულებზე	ჯ-4.14
86	მონოლითური ჯედლების უბანი მდუ-3 +36.700 -:- +39.900 ნიშნულებს შორის	ჯ-4.15
87	მონოლითური ჯედლების უბანი მდუ-4 -3.500 -:- 0.000 ნიშნულებს შორის	ჯ-4.16
88	მონოლითური ჯედლების უბანი მდუ-4 0.000 -:- +4.700 ნიშნულებს შორის	ჯ-4.17
89	მონოლითური ჯედლების უბანი მდუ-4 +4.700 -:- +14.300 ნიშნულებზე	ჯ-4.18
90	მონოლითური ჯედლების უბანი მდუ-4 +17.500 -:- +33.500 ნიშნულებზე	ჯ-4.19
91	მონოლითური ჯედლების უბანი მდუ-4 +36.700 -:- +39.900 ნიშნულებს შორის	ჯ-4.20
92	დიაფრაგმა დ-1; საძირკვლის ჯედელი სა-1	ჯ-4.21
93	მონ.რკ/ბ ფილის, სისქით 250 მმ, არმირების გეგმა 0.000 ნიშნულზე (ა ბლოკი)	ჯ-5.01
94	მონ.რკ/ბ ფილის, სისქით 250 მმ, არმირების გეგმა 0.000 ნიშნულზე (ბ ბლოკი)	ჯ-5.02
95	მონ.რკ/ბ ფილის, სისქით 200 მმ, არმირების გეგმა 0.000 ნიშნულზე	ჯ-5.03
96	მონ.რკ/ბ ფილის არმირების გეგმა +4.700 -:- +39.900 ნიშნულებზე	ჯ-5.04
97	მონ.რკ/ბ ფილის არმირების გეგმა +42.500 ნიშნულზე	ჯ-5.05
98	გადახურვის ღრუტანიანი ფილის ჩამაგრების ჯვანძი	ჯ-5.06
99	ჯიბე №1-ის საყალიბე ჯვეთი და გეგმები	ჯ-6.01
100	ჯიბე №1-ის ჯიბის მარშების ჯმ-1 და ჯმ-2-ის არმირებები	ჯ-6.02
101	ჯიბე №1-ის ჯიბის მარშების ჯმ-3 და ჯმ-4-ის არმირებები	ჯ-6.03
102	ჯიბე №1-ის ჯიბის მარშების ჯმ-5 და ჯმ-6-ის არმირებები	ჯ-6.04
103	ჯიბე №1-ის ჯიბის მარშების ჯმ-7 და ჯმ-8-ის არმირებები	ჯ-6.05
104	ჯიბე №2-ის საყალიბე ჯვეთი და გეგმები	ჯ-6.06
105	ჯიბე №2-ის ჯიბის მარშების ჯმ-1 და ჯმ-2-ის არმირებები	ჯ-6.07
106	ჯიბე №2-ის ჯიბის მარშების ჯმ-3 და ჯმ-4-ის არმირებები	ჯ-6.08
107	ჯიბე №2-ის ჯიბის მარშების ჯმ-5 და ჯმ-6-ის არმირებები	ჯ-6.09
108	ჯიბე №3-ის საყალიბე ჯვეთი და გეგმები	ჯ-6.10
109	ჯიბე №3-ის ჯიბის მარშების ჯმ-1 და ჯმ-2-ის არმირებები	ჯ-6.11
110	ჯიბე №3-ის ჯიბის მარშების ჯმ-3 და ჯმ-4-ის არმირებები	ჯ-6.12
111	ჯიბე №3-ის ჯიბის მარშების ჯმ-5 და ჯმ-6-ის არმირებები	ჯ-6.13
112	ჯიბე №4-ის საყალიბე ჯვეთი და გეგმები	ჯ-6.14
113	ჯიბე №4-ის ჯიბის მარშების ჯმ-1 და ჯმ-2-ის არმირებები	ჯ-6.15
114	ჯიბე №4-ის ჯიბის მარშების ჯმ-3 და ჯმ-4-ის არმირებები	ჯ-6.16
115	ჯიბე №4-ის ჯიბის მარშების ჯმ-5 და ჯმ-6-ის არმირებები	ჯ-6.17
116	ჯიბე №4-ის ჯიბის მარშების ჯმ-7 და ჯმ-8-ის არმირებები	ჯ-6.18

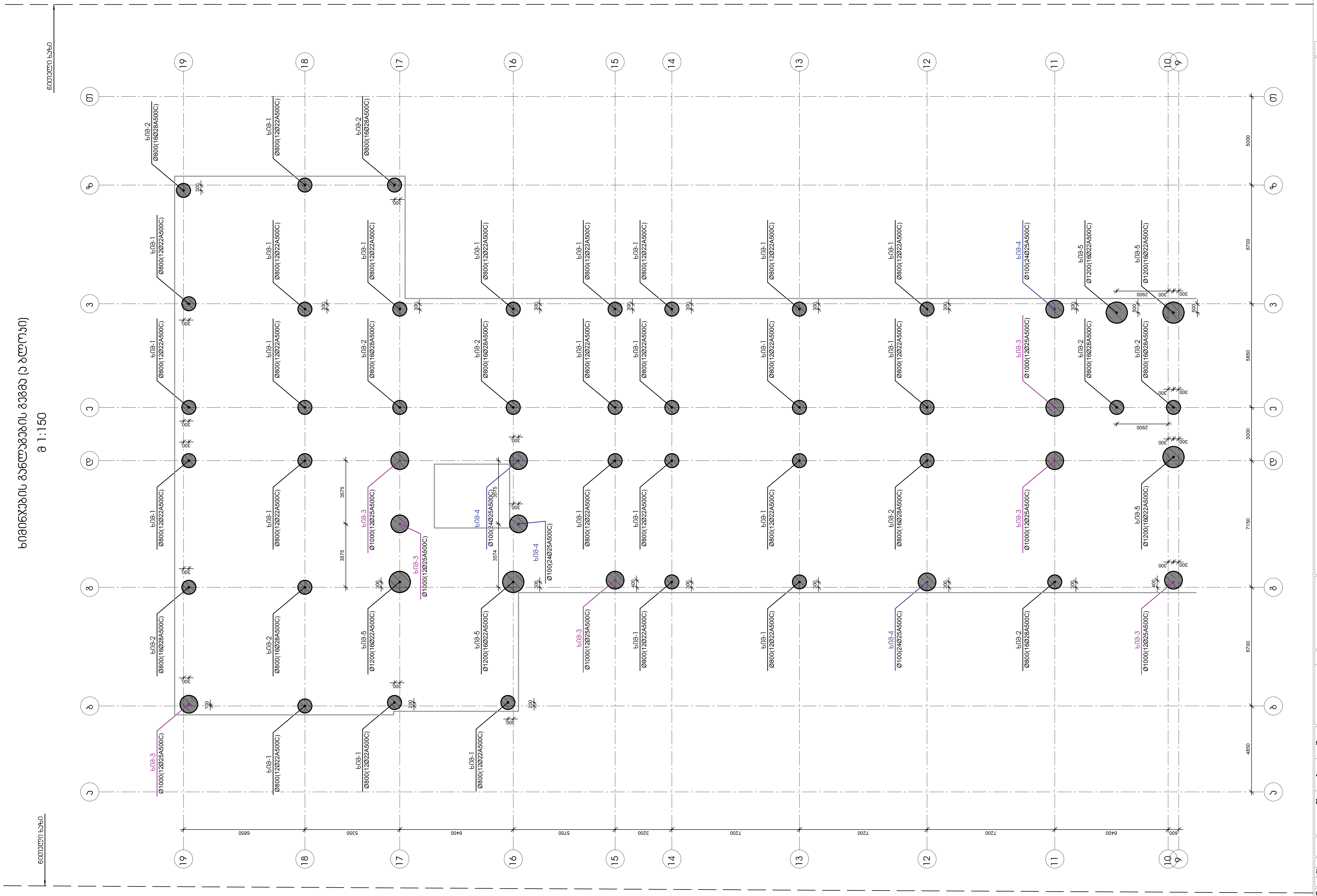

კონსტრუქციული პროექტი
სტადია: მპ

სიტუაციური

პირობითი აღნიშვნები

შენიშვნები

დამკვეთი	ლანა მარგიანი
პროექტი	მრავალფუნქციური კომპლექსი
მისამართი	ქ. თბილისი, ვარკეთილი 2-სა და ვაზისუბნის საცხოვრებელ რაიონს შორის, ნაკვ. №ნ 01.19.36.016.011

კონსტრუქციული ნაწილი

	გვარი	ხელმოწერა
მთ.კონსტრუქტორი	გ. ცომაია	
დაამუშავა	ა. ცომაია	

ნახაზის სახელწოდება
ხიმინჯების განლაგების გეგმა (ა ბლოკი)

მასშტაბი

ფურცელი კ-1.01

ფორმატი A 2

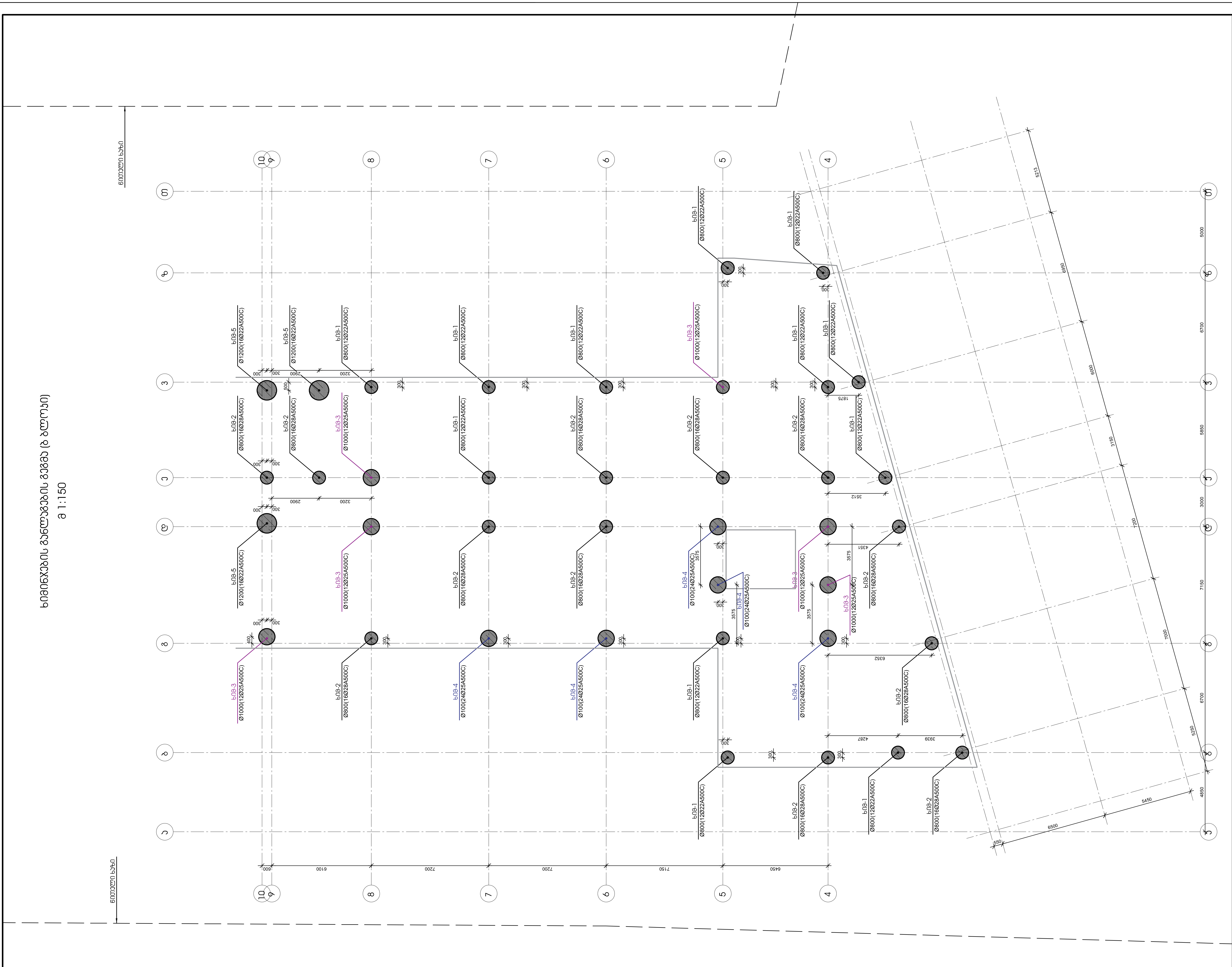

კონსტრუქციული პროექტი
სტადია: მპ

სიტუაციური

პირობითი აღნიშვნები

შენიშვნები

დამკვეთი ლანა მარგიანი

პროექტი მრავალფუნქციური კომპლექსი

მისამართი ქ. თბილისი, ვარკეთილი 2-სა და ვაზისუბნის საცხოვრებელ რაიონს შორის, ნაკ. № 01.19.36.016.011

კონსტრუქციული ნაწილი

	გვარი	ხელმოწერა
მთ.კონსტრუქტორი	გ. ცომაია	
დაამუშავა	ა. ცომაია	

ნახაზის სახელწოდება
ხიმინჯების განლაგების გეგმა (ბ ბლოკი)

მასშტაბი

ფურცელი კ-1.02

ფორმატი A 2

ხიმინჯი ხიმ-1 მ 1:40

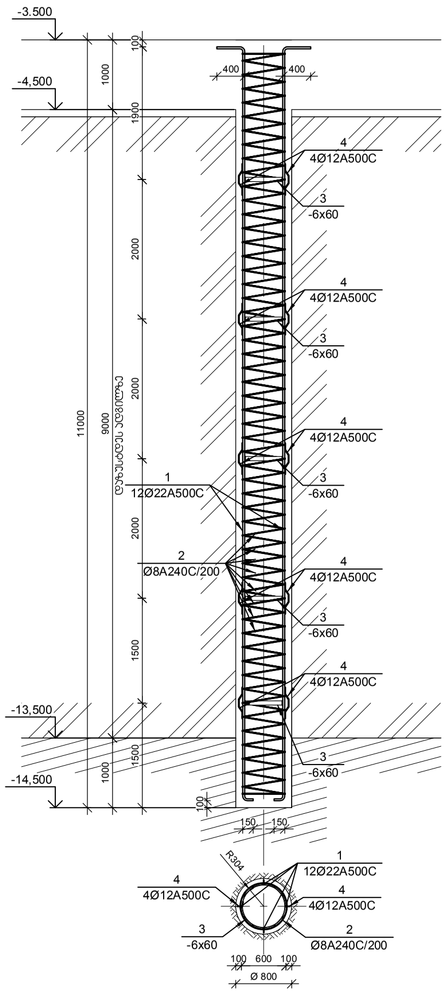

ხიმინჯი ხიმ-2 მ 1:40

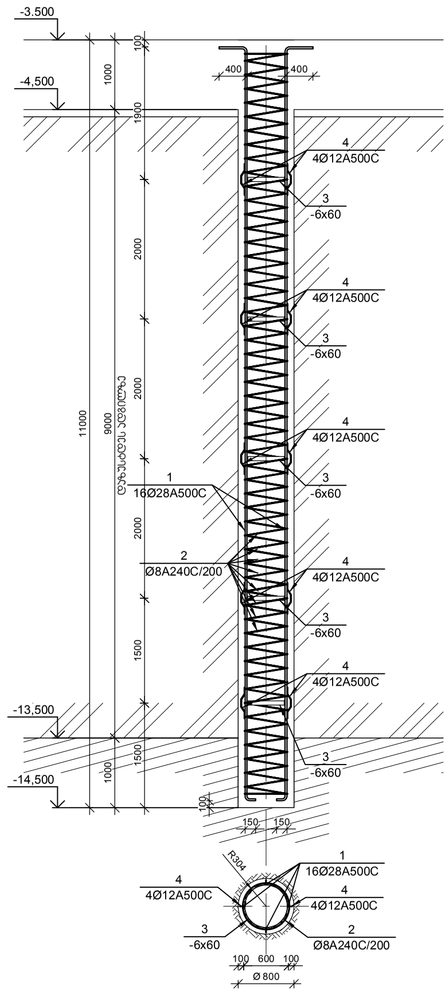

ხიმინჯი ხიმ-3 მ 1:40

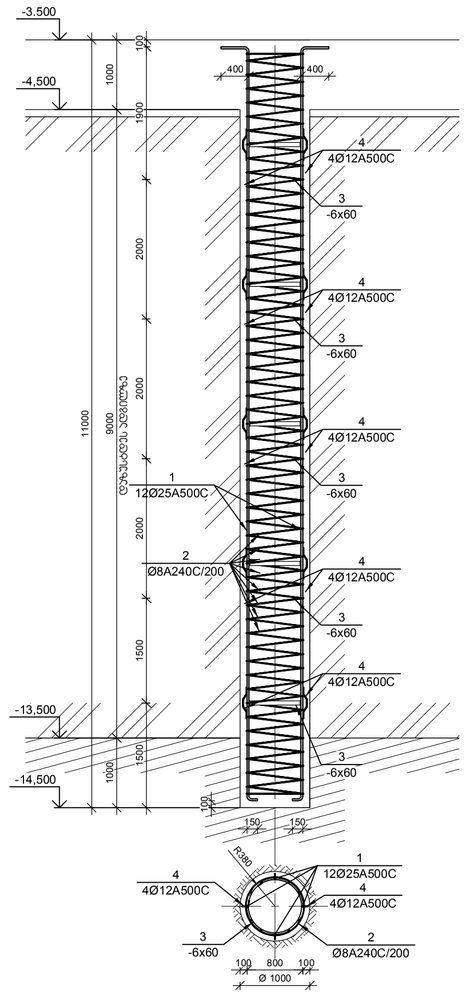

ხიმინჯი ხიმ-4 მ 1:40

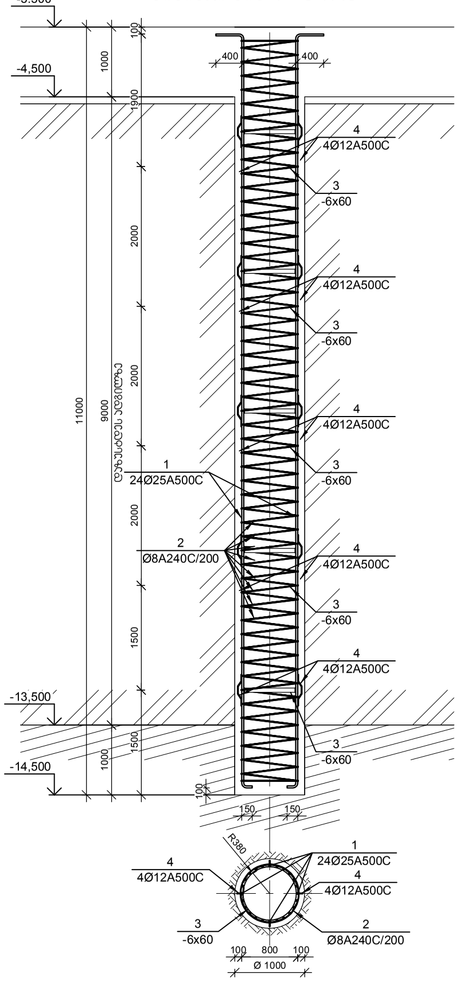

ხიმინჯი ხიმ-5 მ 1:40

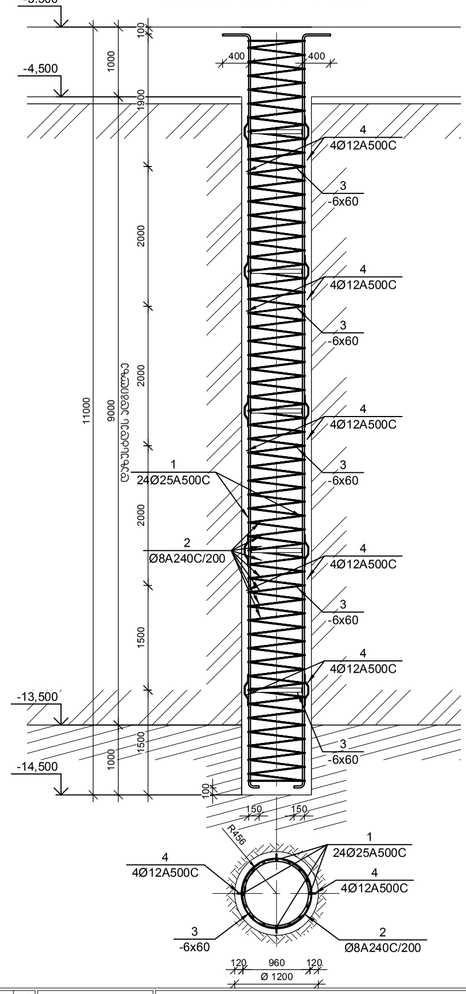

№ პოზ	პროფილი	დასახელება							რაოდ. ერთ-ში	წონა (კგ) ერთეულის	წონა (კგ) საერთო	შენიშვნა
		ხიმინჯი ხიმ-1							36 ცალი			
1		Ø	22	A500C	ГОСТ 52544-2006	L=	11350	მმ	12	33.85	406	
2		Ø	8	A240C	ГОСТ 52544-2006	L=	142580	მმ	1	56.23	56	
3	ზოლოვანა	-6	x60			L=	2355	მმ	5	0.52	3	
4		Ø	12	A500C	ГОСТ 52544-2006	L=	500	მმ	20	0.44	9	
		ბეტონი								B-30	5.02	კუბ მ
		ხიმინჯი ხიმ-2							21 ცალი			
1		Ø	28	A500C	ГОСТ 52544-2006	L=	11350	მმ	16	54.83	877	
2		Ø	8	A240C	ГОСТ 52544-2006	L=	142580	მმ	1	56.23	56	
3	ზოლოვანა	-6	x60			L=	2355	მმ	5	0.52	3	
4		Ø	12	A500C	ГОСТ 52544-2006	L=	500	მმ	20	0.44	9	
		ბეტონი								B-30	5.02	კუბ მ
		ხიმინჯი ხიმ-3							12 ცალი			
1		Ø	25	A500C	ГОСТ 52544-2006	L=	11350	მმ	12	43.71	525	
2		Ø	8	A240C	ГОСТ 52544-2006	L=	178188	მმ	1	70.27	70	
3	ზოლოვანა	-6	x60			L=	2983	მმ	5	0.66	3	
4		Ø	12	A500C	ГОСТ 52544-2006	L=	500	მმ	20	0.44	9	
		ბეტონი								B-30	7.85	კუბ მ
		ხიმინჯი ხიმ-4							9 ცალი			
1		Ø	25	A500C	ГОСТ 52544-2006	L=	11350	მმ	24	43.71	1049	
2		Ø	8	A240C	ГОСТ 52544-2006	L=	178188	მმ	1	70.27	70	
3	ზოლოვანა	-6	x60			L=	2983	მმ	5	0.66	3	
4		Ø	12	A500C	ГОСТ 52544-2006	L=	500	მმ	20	0.44	9	
		ბეტონი								B-30	7.85	კუბ მ
		ხიმინჯი ხიმ-5							9 ცალი			
1		Ø	22	A500C	ГОСТ 52544-2006	L=	11350	მმ	16	33.85	542	
2		Ø	8	A240C	ГОСТ 52544-2006	L=	213796	მმ	1	84.32	84	
3	ზოლოვანა	-6	x60			L=	3611	მმ	5	0.80	4	
4		Ø	12	A500C	ГОСТ 52544-2006	L=	500	მმ	20	0.44	9	
		ბეტონი								B-30	11.30	კუბ მ

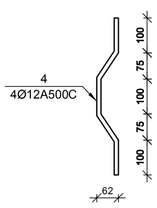

ხიმინჯების სიგრძე ჰიდროგეოლოგიური პირობების მიხედვით შეიძლება შეიცვალოს 10 მეტრის ფარგლებში (საშუალო სიგრძე), ხიმინჯის დაფქვის სიზუსტე უნდა იყოს ±100 მმ, ხიმინჯების დაფქვის დასრულების შემდეგ ჭიშკრის არმატურული კარკასის მონტაჟი შეიძლება დაიწყოს მხოლოდ ლაბორატორიული ანალიზის შედეგების მიღების შემდეგ. ხიმინჯების ბეტონირების პროცესში ბეტონის ნარევის ტემპერატურა არ უნდა იყოს 5°C-ზე დაბალი

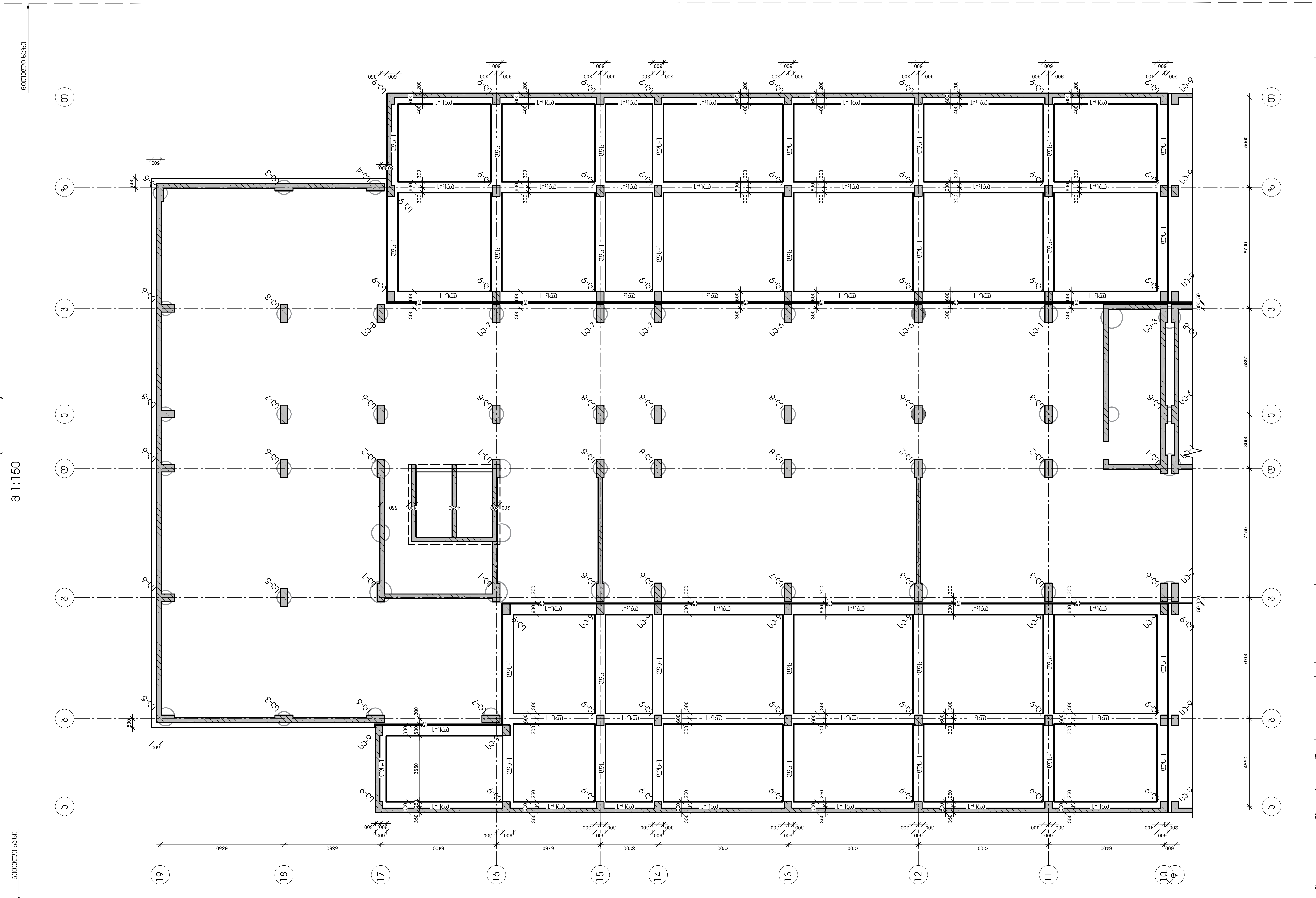

საძირკვლის გეგმა (ა ბლოკი)
მ 1:150

კონსტრუქციული პროექტი
სტადია: მპ

სიტუაციური

პირობითი აღნიშვნები

შენიშვნები

დამკვეთი	ლანა მარგიანი
პროექტი	მრავალფუნქციური კომპლექსი
მისამართი	ქ. თბილისი, ვარკეთილი 2-სა და ვაზისუბნის საცხოვრებელ რაიონს შორის, ნაკვ. № 01.19.36.016.011

კონსტრუქციული ნაწილი

	გვარი	ხელმოწერა
მთ.კონსტრუქტორი	გ. ცომაია	
დაამუშავა	ა. ცომაია	

ნახაზის სახელწოდება
საძირკვლის გეგმა (ა ბლოკი)

მასშტაბი

ფურცელი კ-1.04

ფორმატი A 2

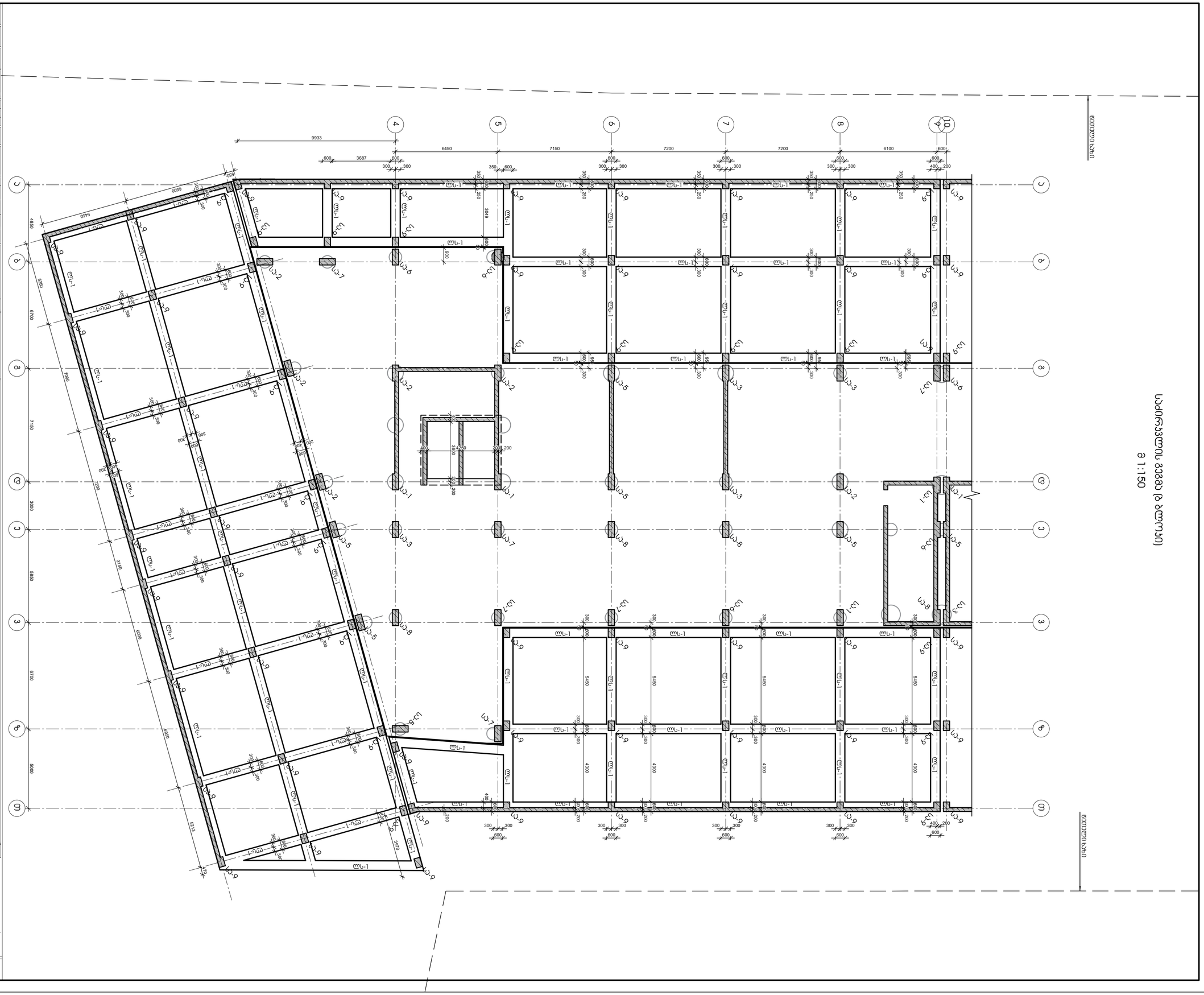
სართულის გეგმა ტ დონეზე
მ 1:150
9933
6450
7150
7200
7200
6100
3687
5450
6500
4850
6700
7000
7100
7200
3000
5850
6700
6000
6000
5513
3150
3970
6900
5400
5450
5450
4300
4300
4300

საძირკვლის ფილის ქვედა ზონის არმირების გეგმა (ა ბლოკი)
მ 1:150

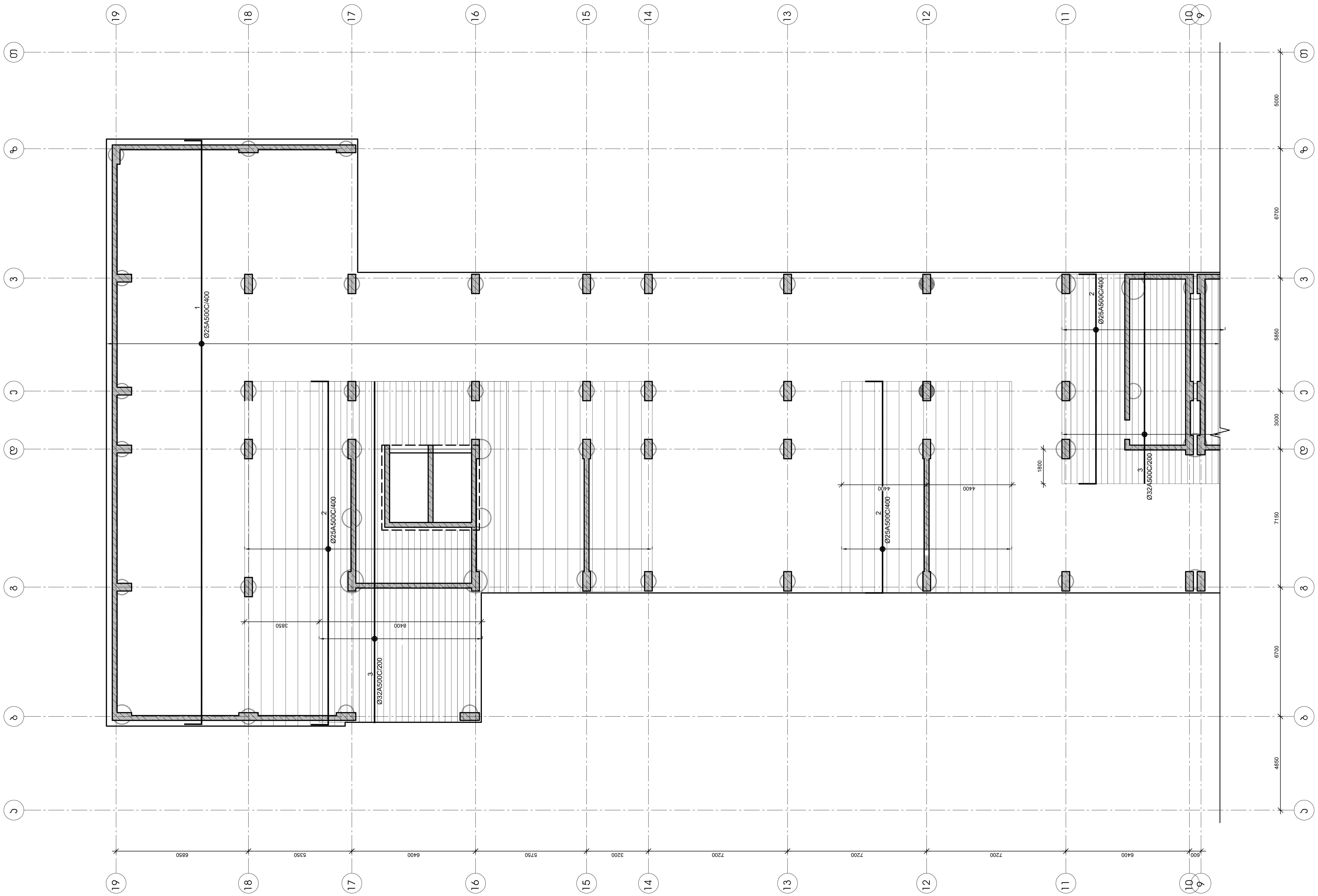

კონსტრუქციული პროექტი
სტადია: მპ

სიტუაციური

პირობითი აღნიშვნები

შენიშვნები

დამკვეთი ლანა მარგიანი

პროექტი მრავალფუნქციური კომპლექსი

მისამართი ქ. თბილისი, ვარკეთილი 2-სა და ვაზისუბნის საცხოვრებელ რაიონს შორის, ნაკვ.
№ 01.19.36.016.011

კონსტრუქციული ნაწილი

	გვარი	ხელმოწერა
მთ.კონსტრუქტორი	გ. ცომაია	
დაამუშავა	ა. ცომაია	

ნახაზის სახელწოდება
საძირკვლის ფილის ქვედა ზონის არმირების გეგმა (ა ბლოკი)

მასშტაბი

ფურცელი კ-1.06

ფორმატი A 2

საძირკვლის ფილის ქვედა ზონის არმირების გეგმა (ბ ბლოკი)

მ 1:150

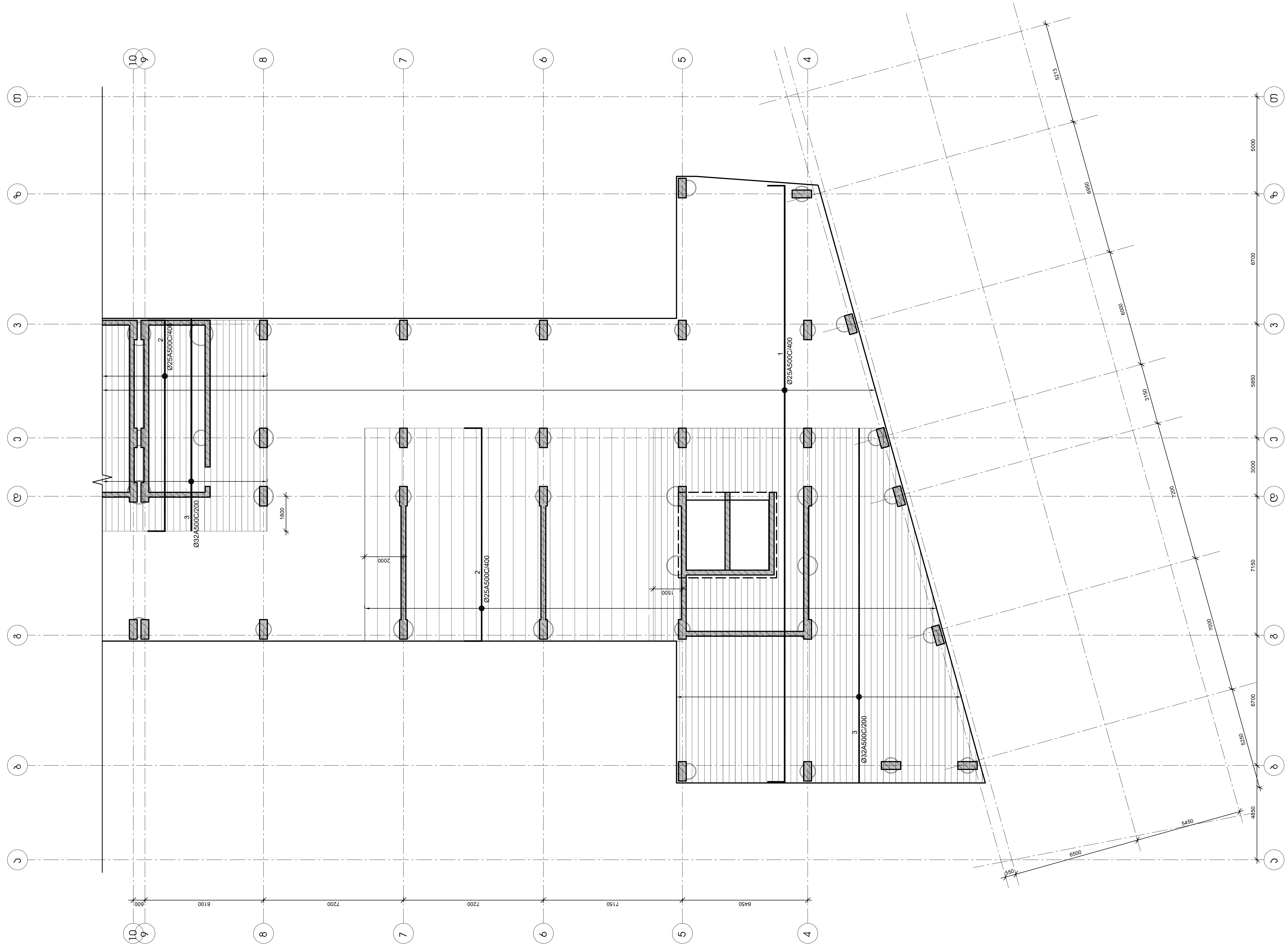

კონსტრუქციული პროექტი
სტადია: მპ

სიტუაციური

პირობითი აღნიშვნები

შენიშვნები

დამკვეთი ლანა მარგიანი

პროექტი მრავალფუნქციური კომპლექსი

მისამართი ქ. თბილისი, ვარკეთილი 2-სა და ვაზისუბნის საცხოვრებელ რაიონს შორის, ნაკვ.
№ 01.19.36.016.011

კონსტრუქციული ნაწილი

	გვარი	ხელმოწერა
მთ.კონსტრუქტორი	გ. ცომაია	
დაამუშავა	ა. ცომაია	

ნახაზის სახელწოდება

საძირკვლის ფილის ქვედა ზონის არმირების გეგმა (ბ ბლოკი)

მასშტაბი

ფურცელი კ-1.07

ფორმატი A 2

საძირკვლის ფილის ქვედა ზონის არმირების გეგმა (ა ბლოკი)

მ 1:150

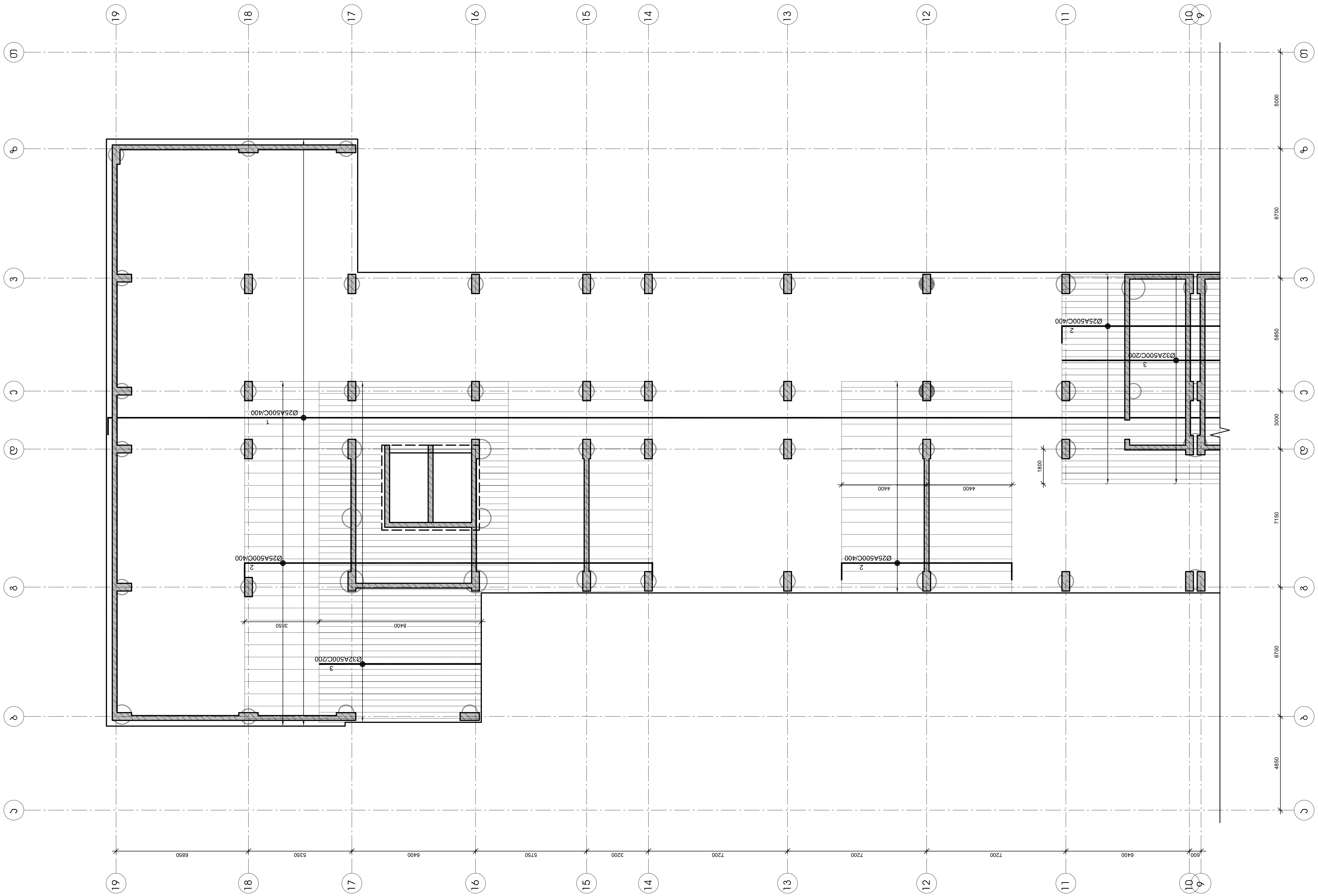

კონსტრუქციული პროექტი
სტადია: მპ

სიტუაციური

პირობითი აღნიშვნები

შენიშვნები

დამკვეთი ლანა მარგიანი

პროექტი მრავალფუნქციური კომპლექსი

მისამართი ქ. თბილისი, ვარკეთილი 2-სა და ვაზისუბნის საცხოვრებელ რაიონს შორის, ნაკვ.

№ 01.19.36.016.011

კონსტრუქციული ნაწილი

	გვარი	ხელმოწერა
მთ.კონსტრუქტორი	გ. ცომაია	
დაამუშავა	ა. ცომაია	

ნახაზის სახელწოდება

საძირკვლის ფილის ქვედა ზონის არმირების გეგმა (ა ბლოკი)

მასშტაბი

ფურცელი ა-1.08

ფორმატი A 2

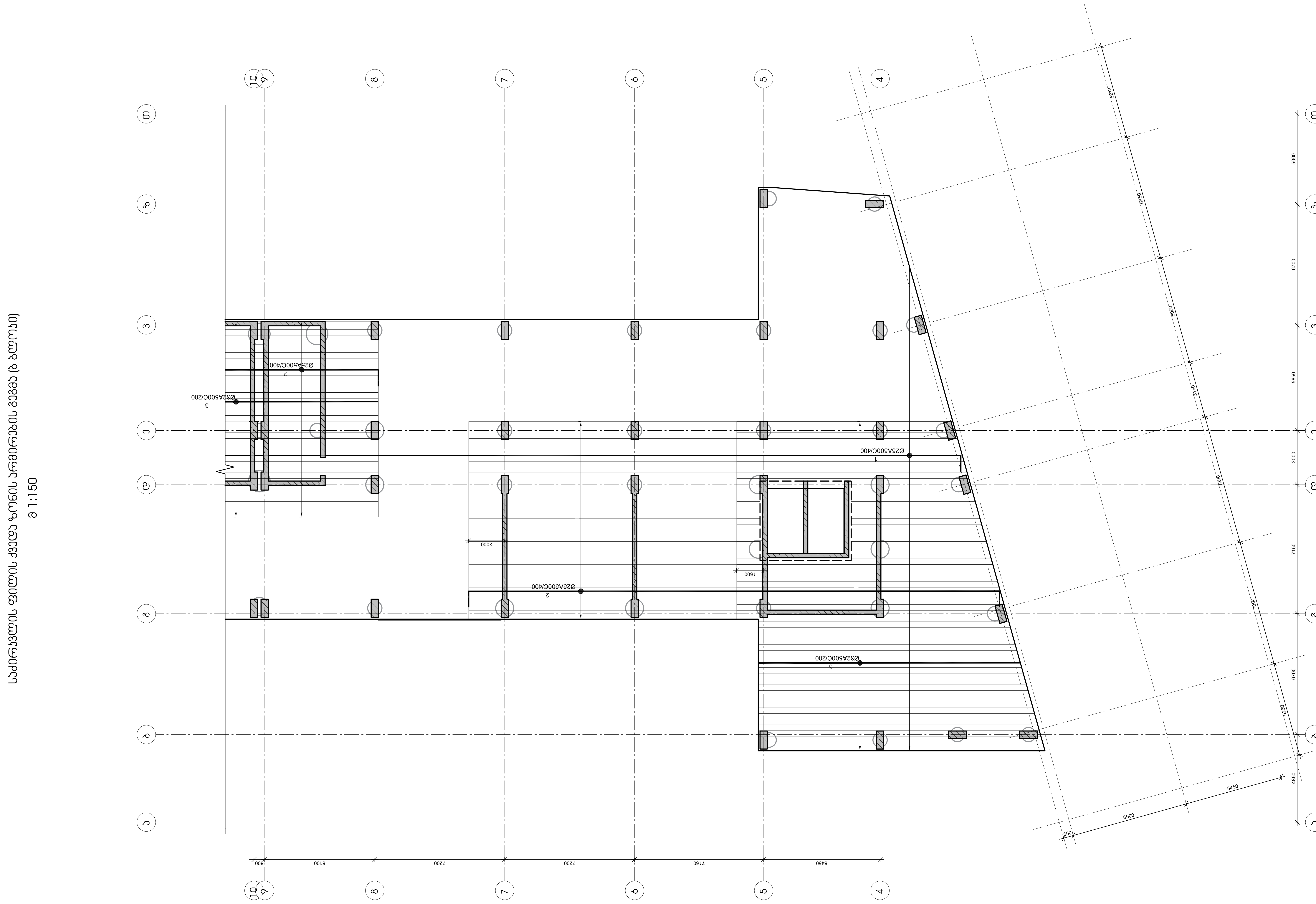

კონსტრუქციული პროექტი
სტადია: მპ

სიტუაციური

პირობითი აღნიშვნები

შენიშვნები

დამკვეთი ლანა მარგიანი

პროექტი მრავალფუნქციური კომპლექსი

მისამართი ქ. თბილისი, ვარკეთილი 2-სა და ვაზისუბნის საცხოვრებელ რაიონს შორის, ნაკვ.

№0 01.19.36.016.011

კონსტრუქციული ნაწილი

	გვარი	ხელმოწერა
მთ.კონსტრუქტორი	გ. ცომაია	
დაამუშავა	ა. ცომაია	

ნახაზის სახელწოდება

საძირკვლის ფილის ქვედა ზონის არმირების გეგმა (ბ ბლოკი)

მასშტაბი

ფურცელი კ-1.09

ფორმატი A 2

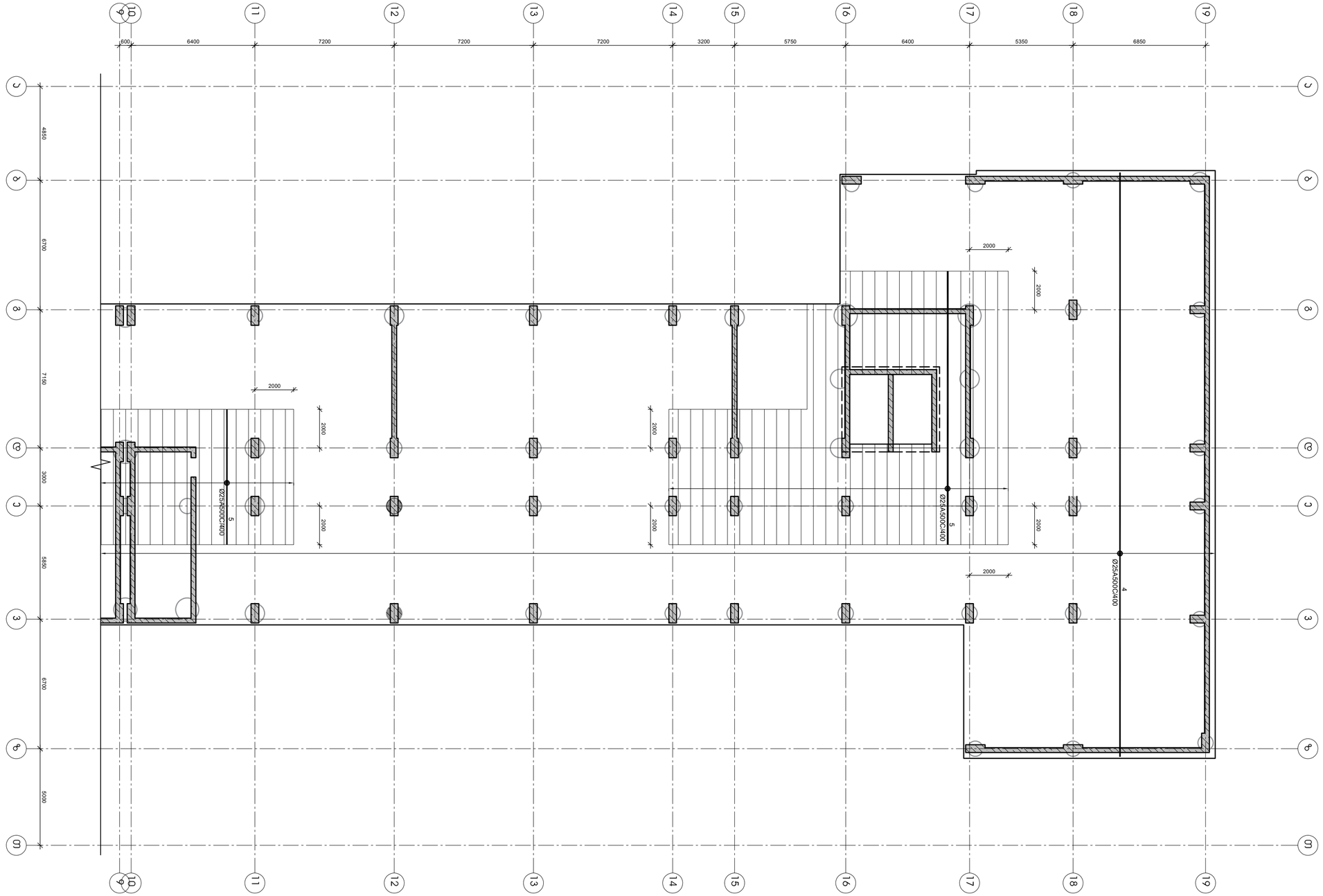

სართულის ფილის ზედა ზონის არმირების სქემა (I სართული)

მ 1:150

არქიტექტორი			
კონსტრუქციული ნაწილის ხელმძღვანელი			
პროექტის ხელმძღვანელი			
კონსტრუქციული ნაწილის მთავარი ინჟინერ-პროექტი			
ინჟინერ-კონსტრუქტორი	ბ. ლომსაძე		
ინჟინერ-კონსტრუქტორი	ბ. ლომსაძე		
ინჟინერ-კონსტრუქტორი	ა

საძირკვლის ფილის ზედა ზონის არმირების სქემა (I სართული)

მ 1:150

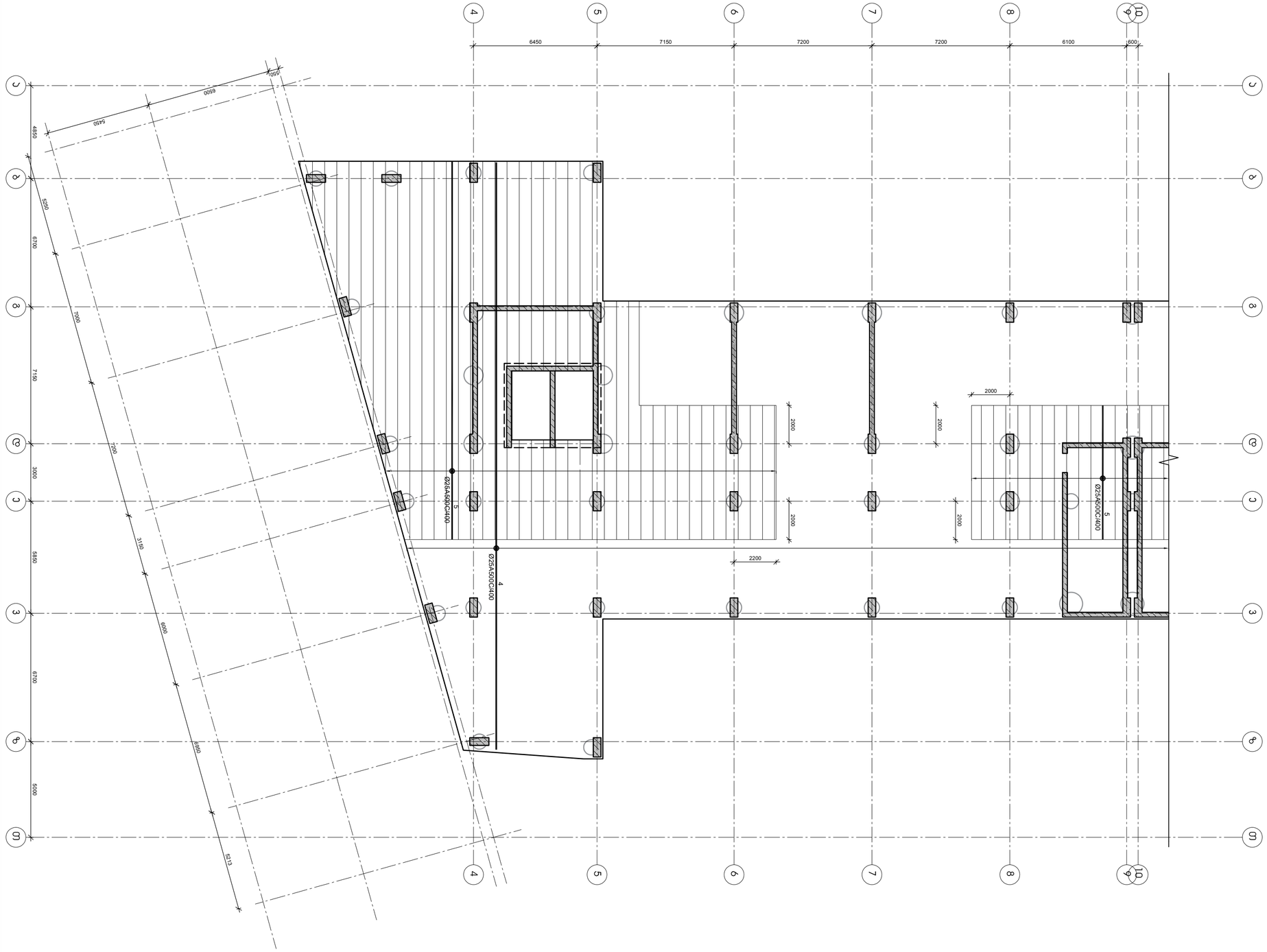

საძირკვლის ფილის ზედა ზონის არმირების გეგმა (ა ბლოკი)

მ 1:150

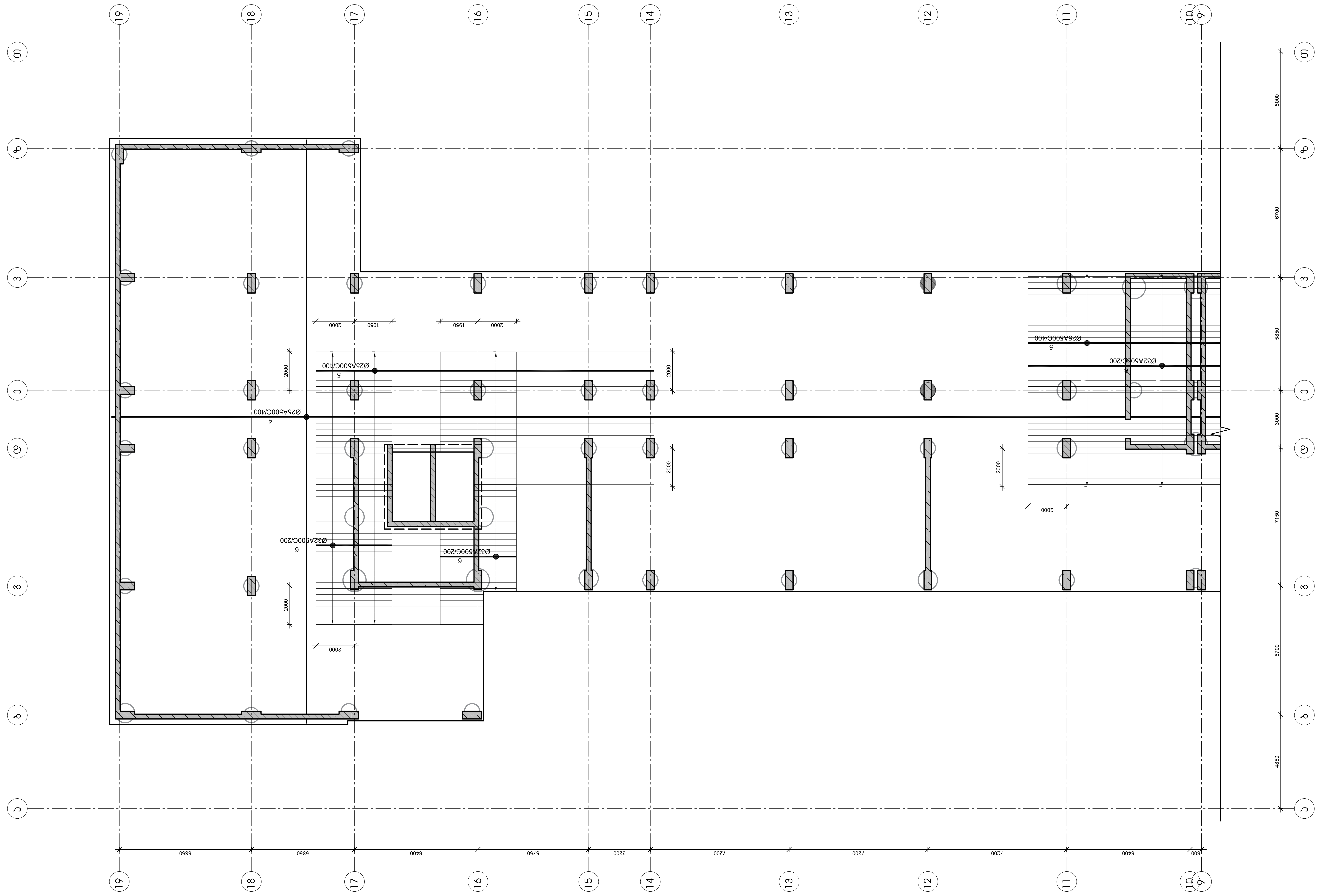

კონსტრუქციული პროექტი
სტადია: მპ

სიტუაციური

პირობითი აღნიშვნები

შენიშვნები

დამკვეთი	ლანა მარგიანი
პროექტი	მრავალფუნქციური კომპლექსი
მისამართი	ქ. თბილისი, ვარკეთილი 2-სა და ვაზისუბნის საცხოვრებელ რაიონს შორის, ნაკვ.
	№C 01.19.36.016.011

კონსტრუქციული ნაწილი

	გვარი	ხელმოწერა
მთ.კონსტრუქტორი	გ. ცომაია	
დაამუშავა	ა. ცომაია	

ნახაზის სახელწოდება

საძირკვლის ფილის ზედა ზონის არმირების გეგმა (ა ბლოკი)

მასშტაბი

ფურცელი კ-1.12

ფორმატი A 2

სპორტული ფიტოს ზემო ზონის პრობლემის გადაწყვეტა (I ეტაპი)

მ 1:150

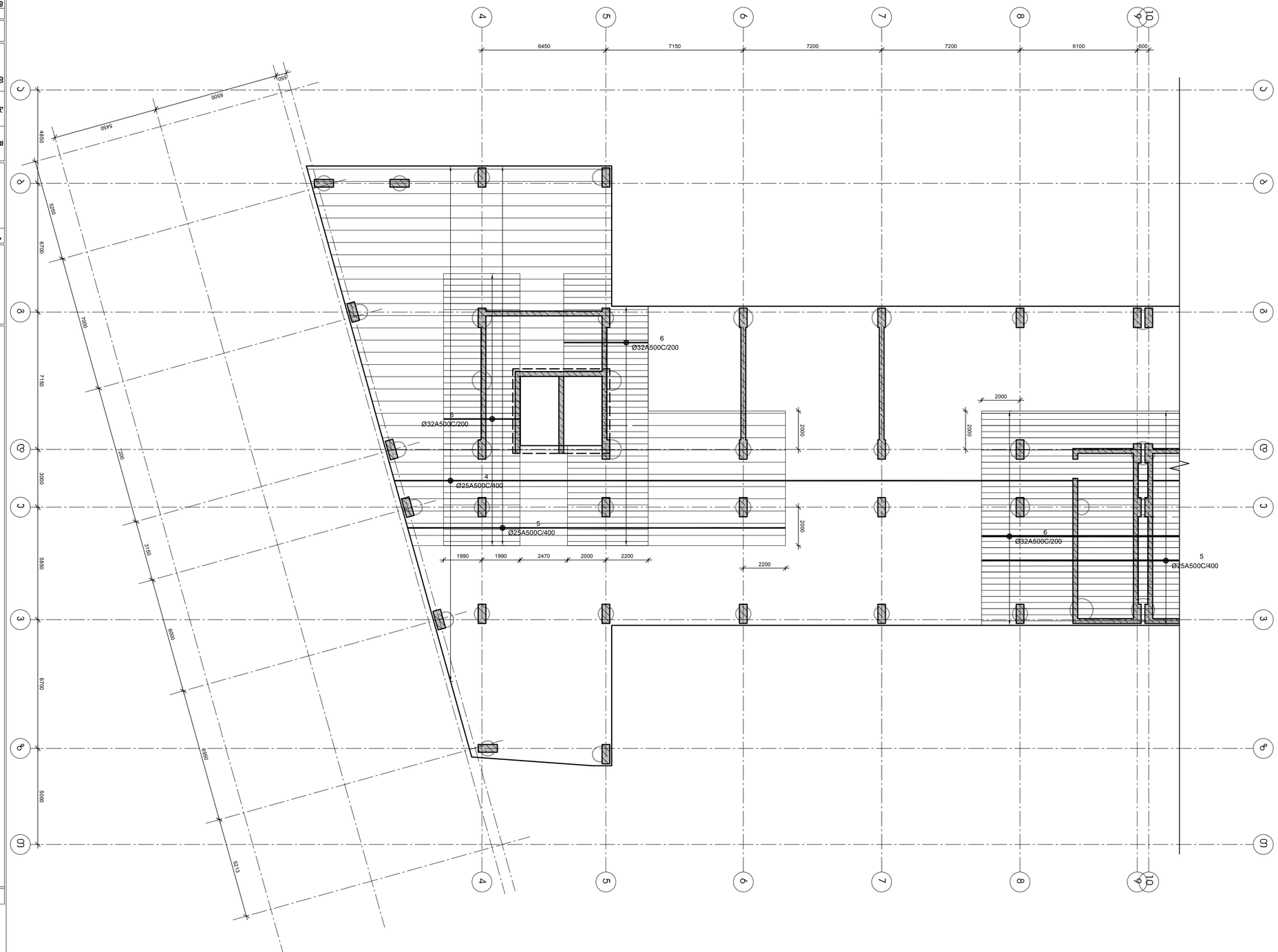

არქიტექტორი	ა. ლაზარაშვილი
კონსტრუქციები	ზ. ლომსაძე
ელექტრომოწყობილობები	ზ. ლომსაძე
ინჟინერული სისტემები	ზ. ლომსაძე
ტექნიკური ზედამხედველი	ზ. ლომსაძე

ინდივიდუალური საცხოვრებელი სახლის მშენებლობა
(ცისტერნა (8 ბლოკი)
ქ.ბათუმი, ალ.ყაზბეგის ქუჩა №83

შემსრულებელი	ა. ლაზარაშვილი
შემოწმებული	ზ. ლომსაძე

ფასადების არმატურული ნახაზი

პროექტის ეტაპი	მუშა პროექტი
ნახაზის ნომერი	3-1.13
ფორმატი	A 2

შპს "ბათუმის ტექნოლოგიური უნივერსიტეტის 2-ა სართულიანი სპორტული საცურაო აუზის მშენებლობა, ბათუმში, ალ.ყაზბეგის ქუჩა №71, 73, 75, 77, 79, 81, 83, 85, 87, 89, 91, 93, 95, 97, 99, 101, 103, 105, 107, 109, 111, 113, 115, 117, 119, 121, 123, 125, 127, 129, 131, 133, 135, 137, 139, 141, 143, 145, 147, 149, 151, 153, 155, 157, 159, 161, 163, 165, 167, 169, 171, 173, №71.19.36.016.180

ავტორის ზედამხედველობა

არქიტექტორი ა. ლაზარაშვილი

პროექტის ხელმძღვანელი ზ. ლომსაძე

პროექტის ნაწილი: ნებ

არქიტექტურული ნაწილი

არქიტექტორი ა. ლაზარაშვილი

ავტორის ზედამხედველობა

სპეციფიკაციის ფილის ანკერების განაწილების სქემა (I ბლოკი)

მ 1:150

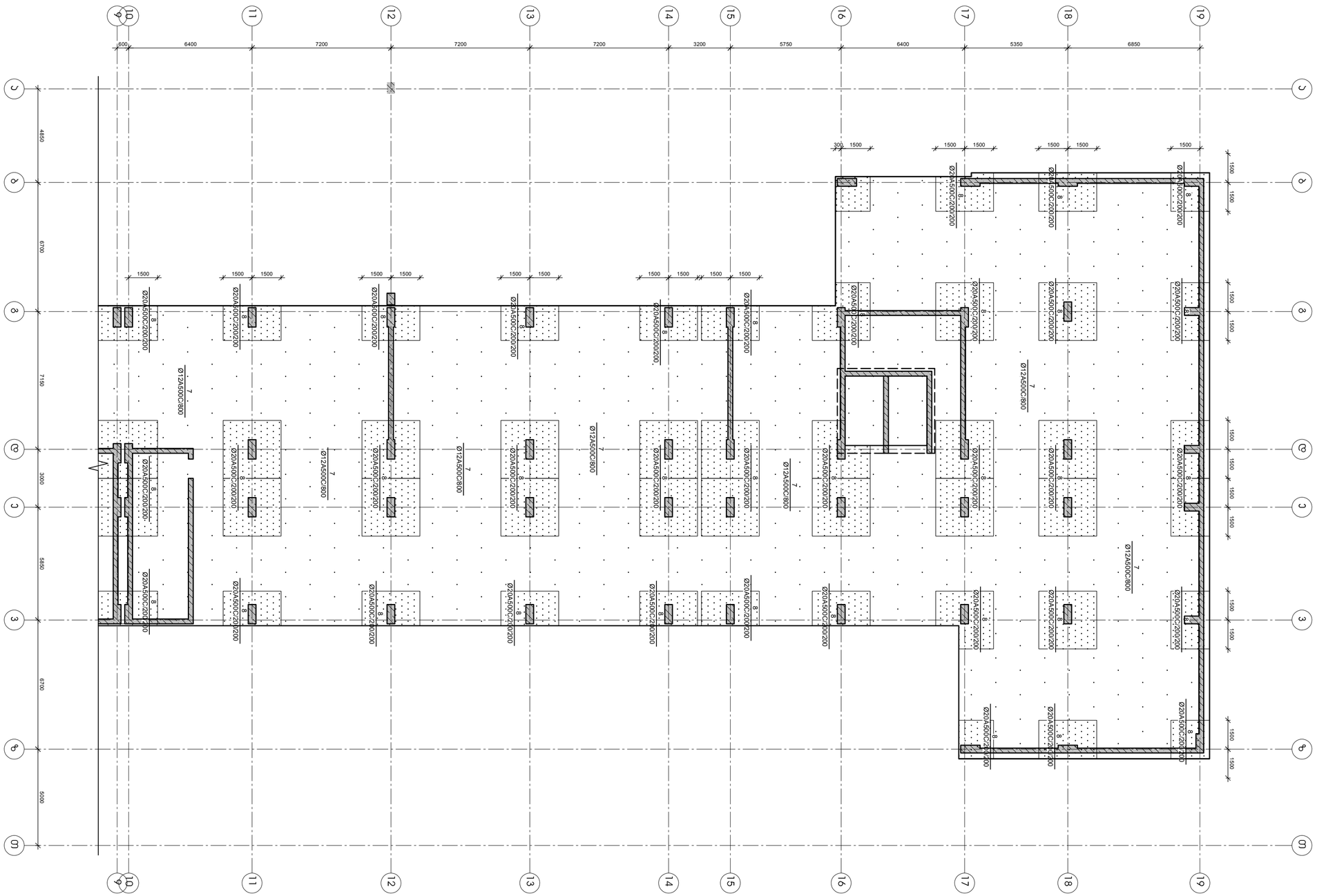

საძირკვლის ფილის ვერტიკალური არმირების გეგმა (ბ ბლოკი)

მ 1:150

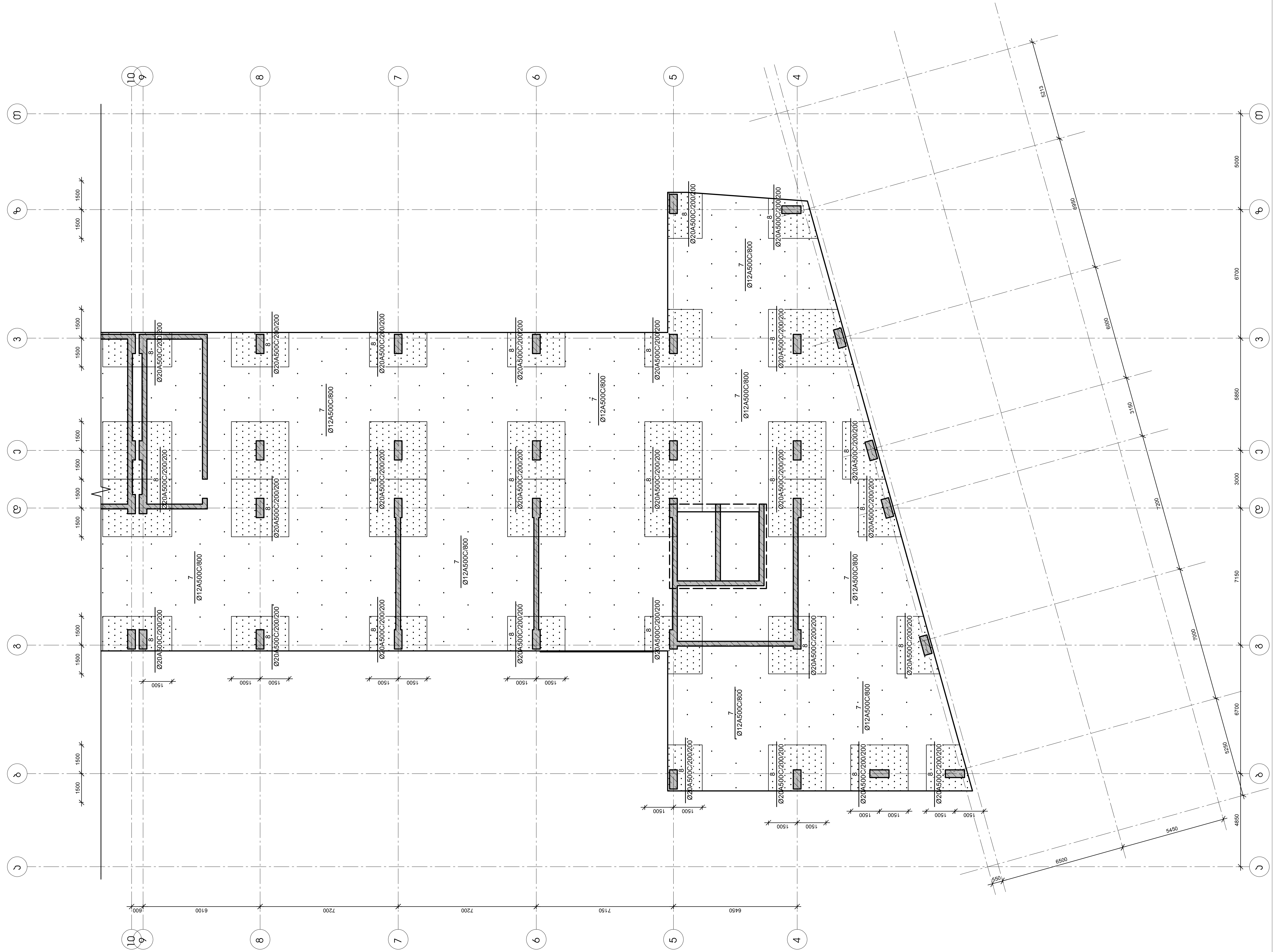

კონსტრუქციული პროექტი
სტადია: მპ

სიტუაციური

პირობითი აღნიშვნები

შენიშვნები

დამკვეთი	ლანა მარგიანი
პროექტი	მრავალფუნქციური კომპლექსი
მისამართი	ქ. თბილისი, ვარკეთილი 2-სა და ვაზისუბნის საცხოვრებელ რაიონს შორის, ნაკვ. №01.19.36.014.174; №01.19.36.016.180

კონსტრუქციული ნაწილი

	გვარი	ხელმოწერა
მთ.კონსტრუქტორი	გ. ცომაია	
დაამუშავა	ა. ცომაია	

ნახაზის სახელწოდება

საძირკვლის ფილის ვერტიკალური არმირების გეგმა (ბ ბლოკი)

მასშტაბი

ფურცელი კ-1.15

ფორმატი A 2

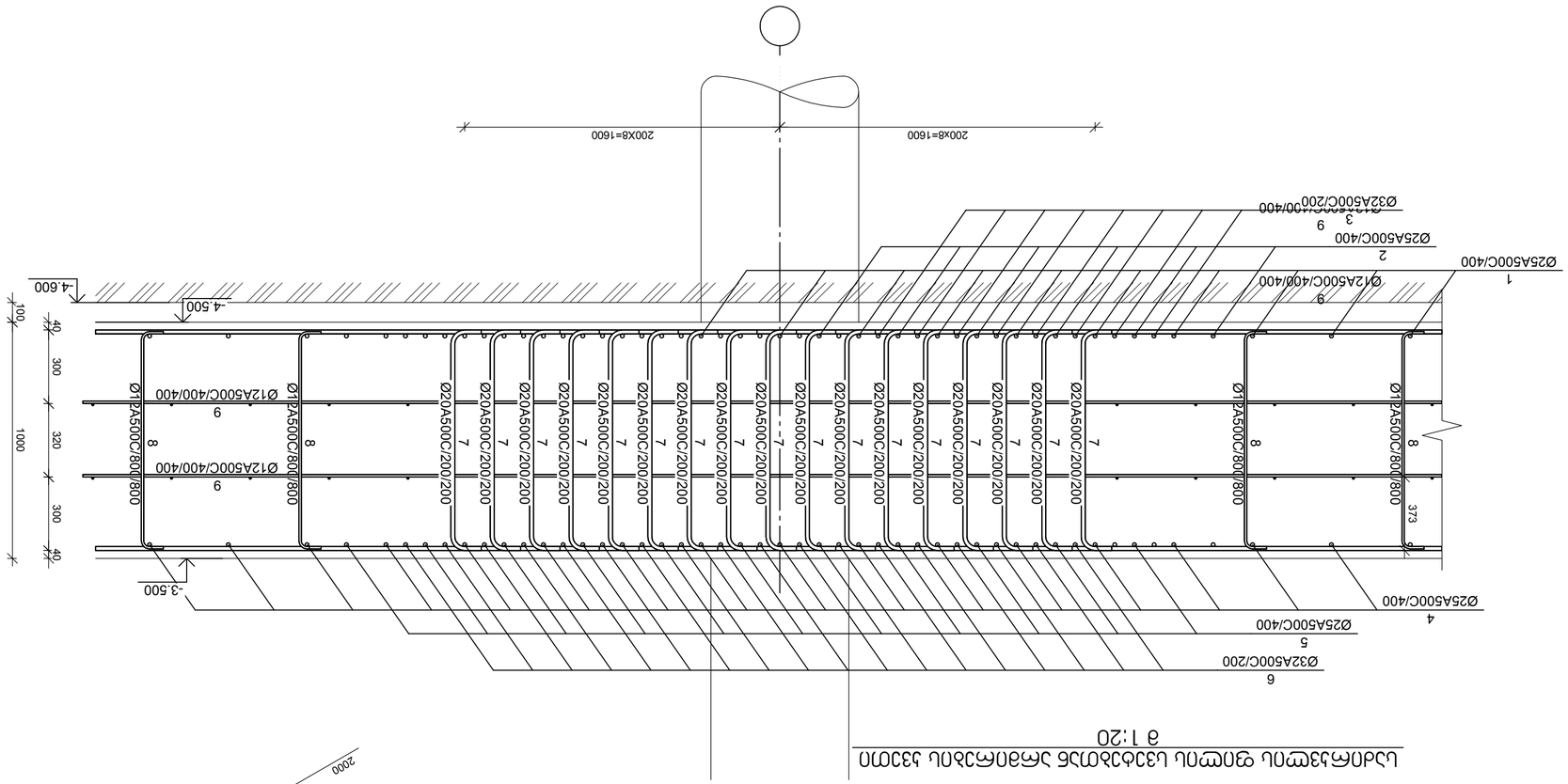

Опалубочный чертеж фундамента. Сборка арматурных каркасов. Схема расположения каркасов

Масштаб 1:20

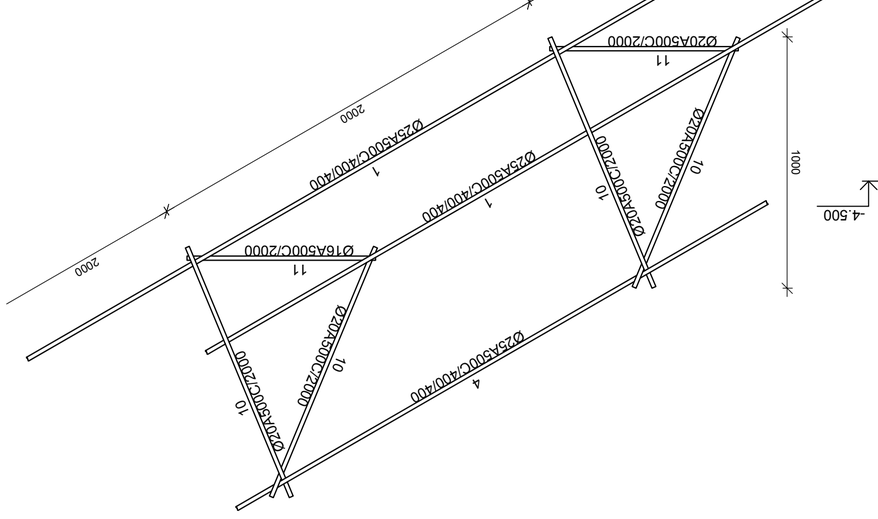

Опалубочный чертеж фундамента. Схема расположения каркасов

Масштаб 1:20

Изм.	Кол.уч.	Лист	№ док.
ГИП	Ю.Н.Шаповалов		
Н.контр.	Ю.Н.Шаповалов		
Разработал	Ю.Н.Шаповалов		

Опалубочный чертеж фундамента. Схема расположения каркасов

Стадия: Р | Лист: 1 | Листов: 1

ООО "Проектстальконструкция"

Копировал

Формат А2

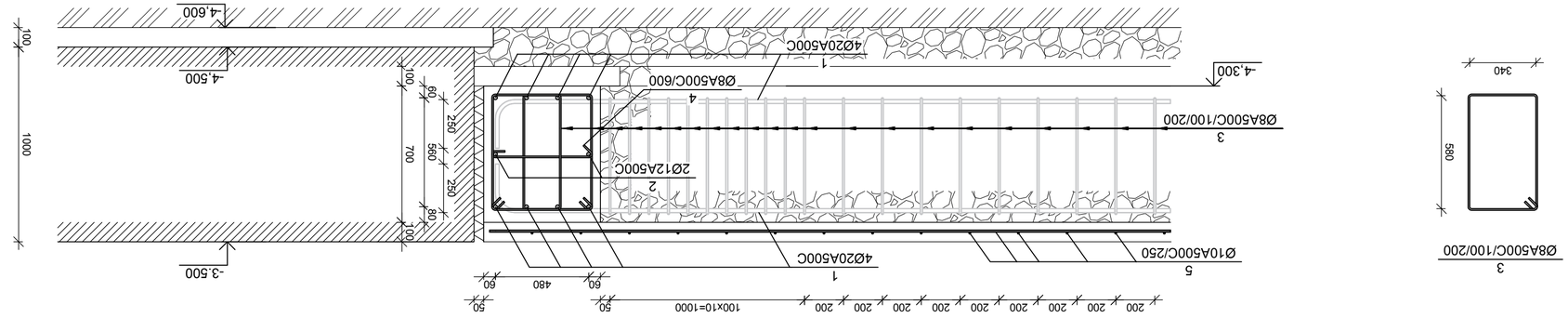

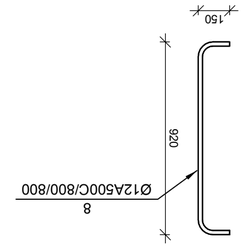

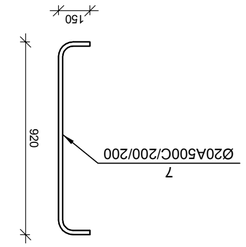

مقطع طولي للخزان مبين عليه التسليح والابعاد
مقياس 1:20

م	رقم العنصر	وصف العنصر	عدد العناصر	طول العنصر (سم)	الوزن الكلي (كغم)	ملاحظات
1		Ø 25 A500C TOCT 5781-82 L= 1123106 dd	1	4325.6	43256	
2		Ø 25 A500C TOCT 5781-82 L= 529634 2 dd	1	20398.4	20398	
3		Ø 32 A500C TOCT 5781-82 L= 576824 dd	1	3639 5.80	36396	
4		Ø 25 A500C TOCT 5781-82 L= 1091021 8 dd	1	4201 9.7	42020	
5		Ø 25 A500C TOCT 5781-82 L= 3633875 dd	1	13995.5	13996	
6		Ø 32 A500C TOCT 5781-82 L= 2212044 dd	1	13958.32	13958	
7		Ø 20 A500C TOCT 5781-82 L= 1220 dd	12437	3.01	37400	
8		Ø 12 A500C TOCT 5781-82 L= 1205 dd	2197	1.07	2350	
9		Ø 12 A500C TOCT 5781-82 L= 1091021 8 dd	2	9681.3	19363	
10		Ø 20 A500C TOCT 5781-82 L= 1200 dd	987	2.96	2920	
11		Ø 20 A500C TOCT 5781-82 L= 900 dd	494	2.22	1095	
		خرسانة B-30			1974.7	5.36 م3

تفاصيل التسليح العلوي والسفلي للخزان
مقياس 1:20

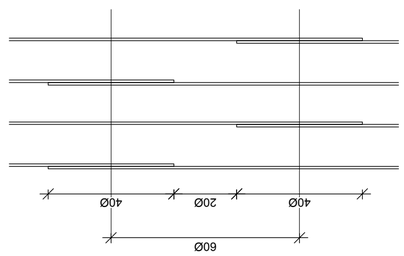

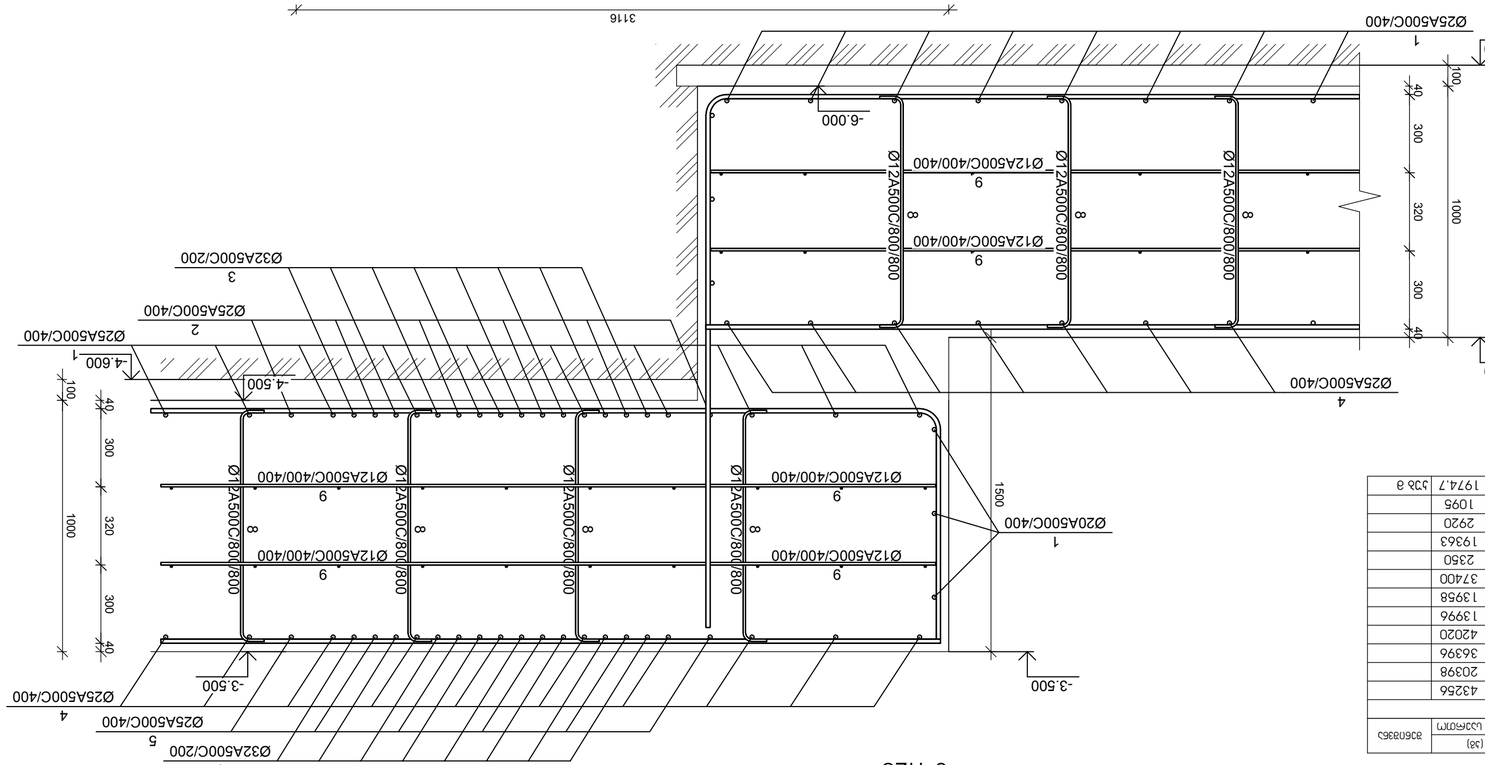

م	رقم العنصر	وصف العنصر	عدد العناصر	طول العنصر (سم)	الوزن الكلي (كغم)	ملاحظات
1		Ø 20 A500C TOCT 5781-82 L= 1023750 dd	8	2523.4	20188	
2		Ø 12 A500C TOCT 5781-82 L= 994500 dd	2	882.5	1765	
3		Ø 8 A500C TOCT 5781-82 L= 1990 dd	10000	0.78	7848	
4		Ø 8 A500C TOCT 5781-82 L= 700 dd	1500	0.3	414	
		خرسانة B-30			283.5	5.36 م3
5		Ø 10 A500C TOCT 5781-82 L= 19668646 dd	1	12120.3	12120	
		خرسانة B-30			222.5	3.26 م3

-3.500 فاصل تمدد بين الجدران

اسم المشروع	خزان مياه ارضي مستطيل سعة 2500 م3
الموقع	قضاء الرمادي
اسم الرسم	مقطع طولي ومخطط التسليح
المقياس	1:20
رقم الرسم	S-1.17
الحجم	A 2

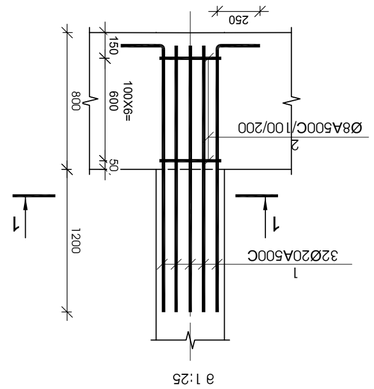

ե3Ծնև ՄԳՇեՃձՃՇեՄ Ա-4

а 1:25

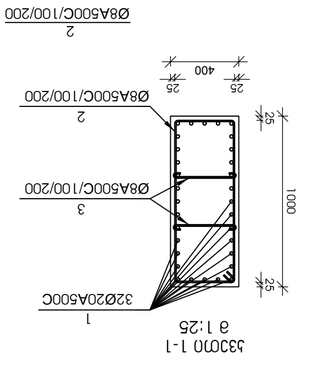

յ3ՇՈՈ 1-1

а 1:25

№ յՇԲ	յՇԵՈՅՅԵԵ	ԳՇԿՆԿՀՇՇՅ	ՔՄՐԳ. յՇ-յՈ	ԵՈՃ, (յՅ)	ՅՇՇՈՄՈՄ	ՅՇԵՈՅՅԵԵ
				ԼՅՈՈՄՈՄ	ՅՇՈՄՈՆ	
ե3Ծնև ՄԳՇեՃձՃՇեՄ Ա-4 1 ԱՅՇՈ						
1	Ø 20	A500C L= 2175	38	32	5.36	172
2	Ø 8	A500C L= 2750	38	6	1.08	7
3	Ø 8	A500C L= 700	38	12	0.28	3
ե3ծՈՇ6Ո					B-30			յ36. ց



2 Ø8A500C/100/200

3 Ø8A500C/100/200

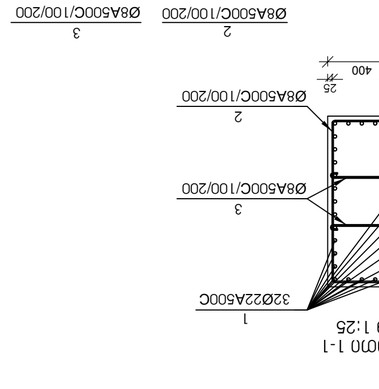

ե3Ծնև ՄԳՇեՃձՃՇեՄ Ա-3

а 1:25

յ3ՇՈՈ 1-1

а 1:25

№ յՇԲ	յՇԵՈՅՅԵԵ	ԳՇԿՆԿՀՇՇՅ	ՔՄՐԳ. յՇ-յՈ	ԵՈՃ, (յՅ)	ՅՇՇՈՄՈՄ	ՅՇԵՈՅՅԵԵ
				ԼՅՈՈՄՈՄ	ՅՇՈՄՈՆ	
ե3Ծնև ՄԳՇեՃձՃՇեՄ Ա-3 10 ԱՅՇՈ						
1	Ø 22	A500C L= 2295	38	32	6.84	219
2	Ø 8	A500C L= 2750	38	6	1.08	7
3	Ø 8	A500C L= 700	38	12	0.28	3
ե3ծՈՇ6Ո					B-30			յ36. ց

2 Ø8A500C/100/200

3 Ø8A500C/100/200

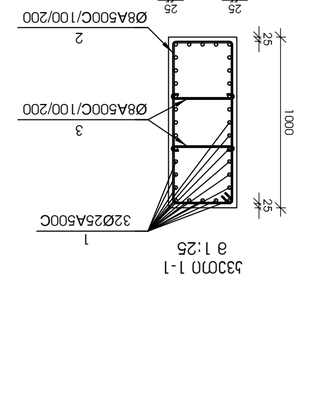

ե3Ծնև ՄԳՇեՃձՃՇեՄ Ա-2

а 1:25

յ3ՇՈՈ 1-1

а 1:25

№ յՇԲ	յՇԵՈՅՅԵԵ	ԳՇԿՆԿՀՇՇՅ	ՔՄՐԳ. յՇ-յՈ	ԵՈՃ, (յՅ)	ՅՇՇՈՄՈՄ	ՅՇԵՈՅՅԵԵ
				ԼՅՈՈՄՈՄ	ՅՇՈՄՈՆ	
ե3Ծնև ՄԳՇեՃձՃՇեՄ Ա-2 9 ԱՅՇՈ						
1	Ø 25	A500C L= 2475	38	32	9.53	305
2	Ø 8	A500C L= 2750	38	6	1.08	7
3	Ø 8	A500C L= 700	38	12	0.28	3
ե3ծՈՇ6Ո					B-30			յ36. ց

2 Ø8A500C/100/200

3 Ø8A500C/100/200

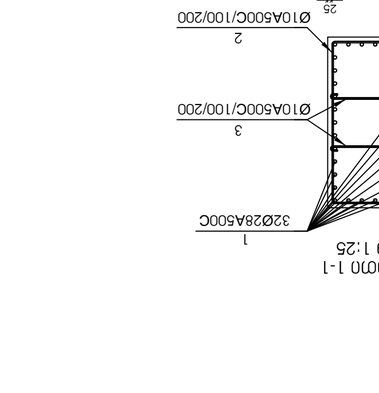

ե3Ծնև ՄԳՇեՃձՃՇեՄ Ա-1

а 1:25

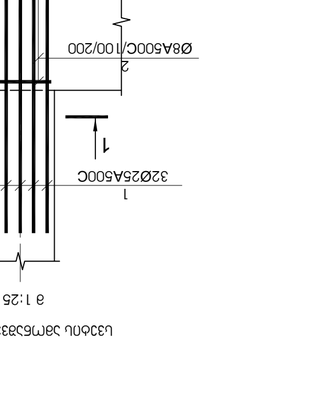

յ3ՇՈՈ 1-1

а 1:25

№ յՇԲ	յՇԵՈՅՅԵԵ	ԳՇԿՆԿՀՇՇՅ	ՔՄՐԳ. յՇ-յՈ	ԵՈՃ, (յՅ)	ՅՇՇՈՄՈՄ	ՅՇԵՈՅՅԵԵ
				ԼՅՈՈՄՈՄ	ՅՇՈՄՈՆ	
ե3Ծնև ՄԳՇեՃձՃՇեՄ Ա-1 9 ԱՅՇՈ						
1	Ø 28	A500C L= 2656	38	32	12.83	410
2	Ø 10	A500C L= 2750	38	6	1.69	10
3	Ø 10	A500C L= 700	38	12	0.43	5
ե3ծՈՇ6Ո					B-30			յ36. ց

2 Ø10A500C/100/200

3 Ø10A500C/100/200

ՄԱՇՃՃՈՄ ՄՇՃՈՄՇՃՃՈՄ ՃՈՄ

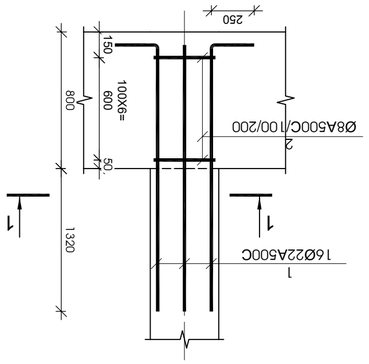

а 1:25

ԼՅՃՈՒՄ ԱՄՐՄՅՅՅՄՅԱՄՐ ՄԱՃՃՈՒ Ա-7

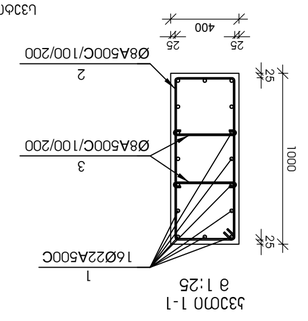

ՅՅՃՈՒ 1-1
а 1:25

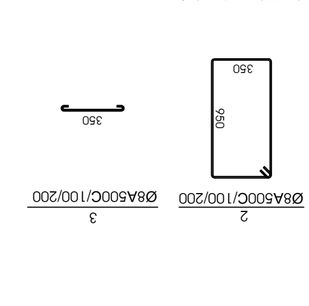

№ ձկ	Նշագրեր	Ընդհանուր տեսք, կտրվածքներ	Քանակը, տեղ-ով	Ընդհանուր երկարությունը, մմ	Ցանցերի զանգվածը, կգ	
					մեկ (հա)	ամբողջ
		ԼՅՃՈՒՄ ԱՄՐՄՅՅՅՄՅԱՄՐ ՄԱՃՃՈՒ Ա-7 12 ՑՄՐՈ				
1	Ø 22	A500C L= 2295	16	6.84	110	
2	Ø 8	A500C L= 2750	6	1.08	7	
3	Ø 8	A500C L= 700	12	0.28	3	
		ՃԱՄՐՄՅՅՄՅԱՄՐ	B-30			336. g

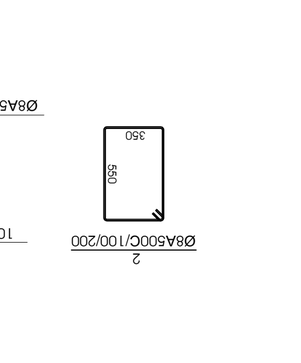

ՅՅՃՈՒ 1-1
а 1:25

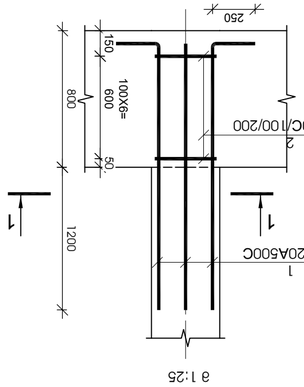

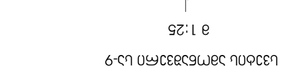

№ ձկ	Նշագրեր	Ընդհանուր տեսք, կտրվածքներ	Քանակը, տեղ-ով	Ընդհանուր երկարությունը, մմ	Ցանցերի զանգվածը, կգ	
					մեկ (հա)	ամբողջ
		ԼՅՃՈՒՄ ԱՄՐՄՅՅՅՄՅԱՄՐ ՄԱՃՃՈՒ Ա-8 12 ՑՄՐՈ				
1	Ø 20	A500C L= 2175	16	5.36	86	
2	Ø 8	A500C L= 2750	6	1.08	7	
3	Ø 8	A500C L= 700	12	0.28	3	
		ՃԱՄՐՄՅՅՄՅԱՄՐ	B-30			336. g

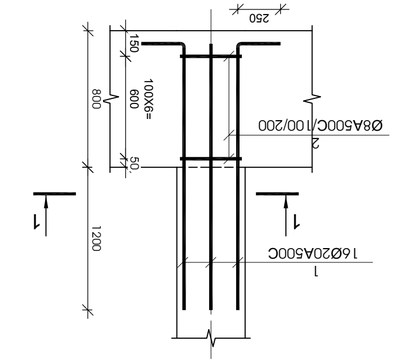

а 1:25

ԼՅՃՈՒՄ ԱՄՐՄՅՅՅՄՅԱՄՐ ՄԱՃՃՈՒ Ա-8

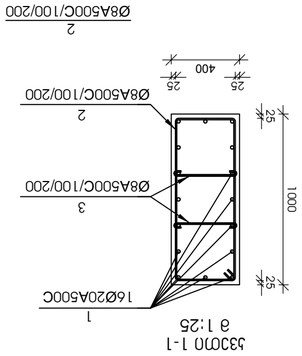

ՅՅՃՈՒ 1-1
а 1:25

№ ձկ	Նշագրեր	Ընդհանուր տեսք, կտրվածքներ	Քանակը, տեղ-ով	Ընդհանուր երկարությունը, մմ	Ցանցերի զանգվածը, կգ	
					մեկ (հա)	ամբողջ
		ԼՅՃՈՒՄ ԱՄՐՄՅՅՅՄՅԱՄՐ ՄԱՃՃՈՒ Ա-9 102 ՑՄՐՈ				
1	Ø 20	A500C L= 2175	10	5.36	54	
2	Ø 8	A500C L= 1950	6	0.77	5	
		ՃԱՄՐՄՅՅՄՅԱՄՐ	B-30			336. g

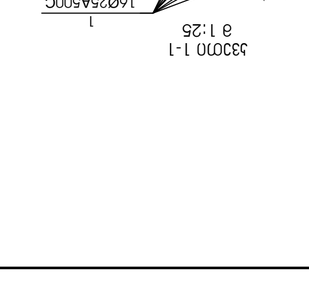

ՅՅՃՈՒ 1-1
а 1:25

ԼՅՃՈՒՄ ԱՄՐՄՅՅՅՄՅԱՄՐ ՄԱՃՃՈՒ Ա-9

а 1:25

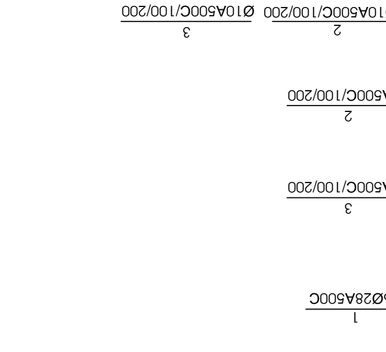

а 1:25

ԼՅՃՈՒՄ ԱՄՐՄՅՅՅՄՅԱՄՐ ՄԱՃՃՈՒ Ա-6

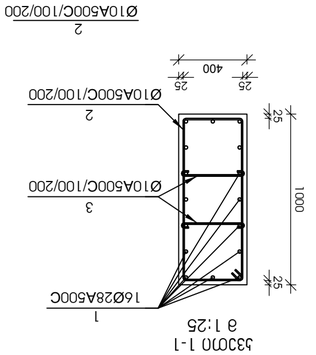

ՅՅՃՈՒ 1-1
а 1:25

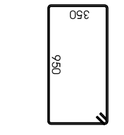

№ ձկ	Նշագրեր	Ընդհանուր տեսք, կտրվածքներ	Քանակը, տեղ-ով	Ընդհանուր երկարությունը, մմ	Ցանցերի զանգվածը, կգ	
					մեկ (հա)	ամբողջ
		ԼՅՃՈՒՄ ԱՄՐՄՅՅՅՄՅԱՄՐ ՄԱՃՃՈՒ Ա-5 13 ՑՄՐՈ				
1	Ø 28	A500C L= 2655	16	12.83	205	
2	Ø 10	A500C L= 2750	6	1.69	10	
3	Ø 10	A500C L= 700	12	0.43	5	
		ՃԱՄՐՄՅՅՄՅԱՄՐ	B-30			336. g

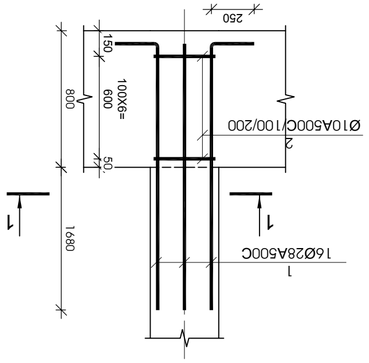

а 1:25

ԼՅՃՈՒՄ ԱՄՐՄՅՅՅՄՅԱՄՐ ՄԱՃՃՈՒ Ա-5

ՄԱՍՆԱԳԻՏԱԿԱՆ ՀՐԱՀԱՆԳՆԵՐ

ՀՀ, ԱՐԱՐԱՏԻ ՄԱՐԶ, ԱՐԱՐԱՏ ՀԱՄԱՅՆՔ, ԱՐԱՐԱՏ ՔԱՂԱՔԻ ԱՐԵՎՄՏՅԱՆ ՇՐՋԱՆԻ ԲՆԱԿԱՎԱՅՐԵՐ, ՀՀ01.19.36.016.1774, ՀՀ01.19.36.016.180

ՀՀ, ԱՐԱՐԱՏԻ ՄԱՐԶ, ԱՐԱՐԱՏ ՀԱՄԱՅՆՔ, ԱՐԱՐԱՏ ՔԱՂԱՔԻ ԱՐԵՎՄՏՅԱՆ ՇՐՋԱՆԻ ԲՆԱԿԱՎԱՅՐԵՐ, ՀՀ01.19.36.014.174, ՀՀ01.19.36.016.180

ԱՇԽԱՏԱՆՔԱՅԻՆ ՆԱԽԱԳԻԾ

ՀԱՀ ԱՇԽԱՏԱՆՔԱՅԻՆ ՆԱԽԱԳԻԾԻ ՄԱՍ	ԱՆՈՒՆ	ՀԱՄԱՐ	ՀԱՐԿ
ՏՆՕՐԴ. ՀԱՅԿ. ՃԱՐՏԱՐԱՊԵՏ	Հ. ՄՈՒՇԵՂՅԱՆ		
ՀԱՅԿ. ՃԱՐՏԱՐԱՊԵՏ	Հ. ՄՈՒՇԵՂՅԱՆ		
ՀԱՅԿ. ՃԱՐՏԱՐԱՊԵՏ	Ա. ՄՈՒՇԵՂՅԱՆ		

ԱՇԽԱՏԱՆՔԱՅԻՆ ՄԱՍՆԱԳԻՏԱԿԱՆ ՀՐԱՀԱՆԳՆԵՐ

ՀՀ-1; ՀՀ-2; ՀՀ-3; ՀՀ-4

ԱՇԽԱՏԱՆՔԱՅԻՆ ՄԱՍՆԱԳԻՏԱԿԱՆ ՀՐԱՀԱՆԳՆԵՐ	
ԱՇԽԱՏԱՆՔԱՅԻՆ ՆԱԽԱԳԻԾԻ ՄԱՍ	
ՀԱՅԿ. ՃԱՐՏԱՐԱՊԵՏ	Հ. ՄՈՒՇԵՂՅԱՆ
ՀԱՅԿ. ՃԱՐՏԱՐԱՊԵՏ	Հ. ՄՈՒՇԵՂՅԱՆ
ՀԱՅԿ. ՃԱՐՏԱՐԱՊԵՏ	Ա. ՄՈՒՇԵՂՅԱՆ

ՀԱՅԿ. ՃԱՐՏԱՐԱՊԵՏ Հ. ՄՈՒՇԵՂՅԱՆ

ՀԱՅԿ. ՃԱՐՏԱՐԱՊԵՏ Հ. ՄՈՒՇԵՂՅԱՆ

ՀԱՅԿ. ՃԱՐՏԱՐԱՊԵՏ Ա. ՄՈՒՇԵՂՅԱՆ

ՀԱՐԿ

ԱՆՈՒՆ

ՀԱՄԱՐ

ՏՆՕՐԴ. ՀԱՅԿ. ՃԱՐՏԱՐԱՊԵՏ

ԱՇԽԱՏԱՆՔԱՅԻՆ ՆԱԽԱԳԻԾԻ ՄԱՍ

ԱՇԽԱՏԱՆՔԱՅԻՆ ՄԱՍՆԱԳԻՏԱԿԱՆ ՀՐԱՀԱՆԳՆԵՐ

ՀՀ-1; ՀՀ-2; ՀՀ-3; ՀՀ-4

ՀՀ-1; ՀՀ-2; ՀՀ-3; ՀՀ-4

ԱՇԽԱՏԱՆՔԱՅԻՆ ՄԱՍՆԱԳԻՏԱԿԱՆ ՀՐԱՀԱՆԳՆԵՐ

ԱՇԽԱՏԱՆՔԱՅԻՆ ՆԱԽԱԳԻԾԻ ՄԱՍ

ՀԱՅԿ. ՃԱՐՏԱՐԱՊԵՏ Հ. ՄՈՒՇԵՂՅԱՆ

ՀԱՅԿ. ՃԱՐՏԱՐԱՊԵՏ Հ. ՄՈՒՇԵՂՅԱՆ

ՀԱՅԿ. ՃԱՐՏԱՐԱՊԵՏ Ա. ՄՈՒՇԵՂՅԱՆ

ՀԱՐԿ

ԱՆՈՒՆ

ՀԱՄԱՐ

ՏՆՕՐԴ. ՀԱՅԿ. ՃԱՐՏԱՐԱՊԵՏ

ՀՀ, ԱՐԱՐԱՏԻ ՄԱՐԶ, ԱՐԱՐԱՏ ՀԱՄԱՅՆՔ, ԱՐԱՐԱՏ ՔԱՂԱՔԻ ԱՐԵՎՄՏՅԱՆ ՇՐՋԱՆԻ ԲՆԱԿԱՎԱՅՐԵՐ, ՀՀ01.19.36.014.174, ՀՀ01.19.36.016.180

ՀՀ, ԱՐԱՐԱՏԻ ՄԱՐԶ, ԱՐԱՐԱՏ ՀԱՄԱՅՆՔ, ԱՐԱՐԱՏ ՔԱՂԱՔԻ ԱՐԵՎՄՏՅԱՆ ՇՐՋԱՆԻ ԲՆԱԿԱՎԱՅՐԵՐ, ՀՀ01.19.36.016.1774, ՀՀ01.19.36.016.180

ՀՀ, ԱՐԱՐԱՏԻ ՄԱՐԶ, ԱՐԱՐԱՏ ՀԱՄԱՅՆՔ, ԱՐԱՐԱՏ ՔԱՂԱՔԻ ԱՐԵՎՄՏՅԱՆ ՇՐՋԱՆԻ ԲՆԱԿԱՎԱՅՐԵՐ, ՀՀ01.19.36.014.174, ՀՀ01.19.36.016.180

ՄԱՍՆԱԳԻՏԱԿԱՆ ՀՐԱՀԱՆԳՆԵՐ

ԱՇԽԱՏԱՆՔԱՅԻՆ ՆԱԽԱԳԻԾԻ ՄԱՍ

ՀԱՅԿ. ՃԱՐՏԱՐԱՊԵՏ Հ. ՄՈՒՇԵՂՅԱՆ

ՀԱՅԿ. ՃԱՐՏԱՐԱՊԵՏ Հ. ՄՈՒՇԵՂՅԱՆ

ՀԱՅԿ. ՃԱՐՏԱՐԱՊԵՏ Ա. ՄՈՒՇԵՂՅԱՆ

ՀԱՐԿ

ԱՆՈՒՆ

ՀԱՄԱՐ

ՏՆՕՐԴ. ՀԱՅԿ. ՃԱՐՏԱՐԱՊԵՏ

ՀՀ, ԱՐԱՐԱՏԻ ՄԱՐԶ, ԱՐԱՐԱՏ ՀԱՄԱՅՆՔ, ԱՐԱՐԱՏ ՔԱՂԱՔԻ ԱՐԵՎՄՏՅԱՆ ՇՐՋԱՆԻ ԲՆԱԿԱՎԱՅՐԵՐ, ՀՀ01.19.36.014.174, ՀՀ01.19.36.016.180

ՀՀ, ԱՐԱՐԱՏԻ ՄԱՐԶ, ԱՐԱՐԱՏ ՀԱՄԱՅՆՔ, ԱՐԱՐԱՏ ՔԱՂԱՔԻ ԱՐԵՎՄՏՅԱՆ ՇՐՋԱՆԻ ԲՆԱԿԱՎԱՅՐԵՐ, ՀՀ01.19.36.016.1774, ՀՀ01.19.36.016.180

+0.000 ნიშნულის მარკირების გეგმა (ა ბლოკი)

1 : 150

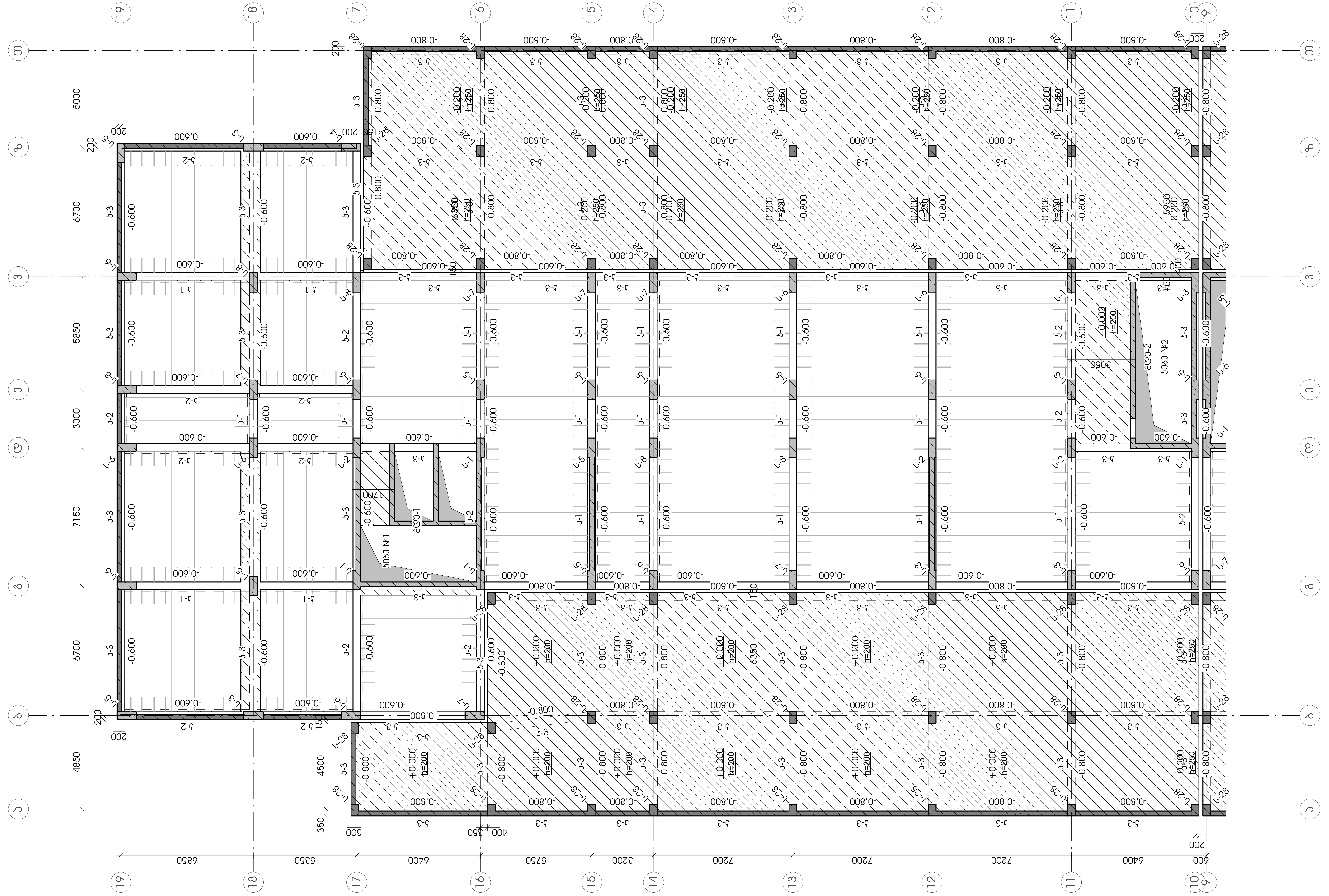

სტადია: მპ

სიტუაციური

პირობითი აღნიშვნები

შენიშვნები

დამკვეთი - ლანა მარგიანი

პროექტი - მრავალბინიანი საცხოვრებელი სახლი

მისამართი -

ქ. თბილისი, ვარკეთილი 2-სა და ვაზისუბნის საცხოვრებელ რაიონს შორის, ნაკ. №01.19.36.014.174; № 01.19.36.016.180

კონსტრუქციული პროექტი

თანამდებობა	გვარი	ხელმოწერა
მთ. კონსტრუქტორი	გ. ცომაია	
დაამუშავა	ა. ცომაია	

ნახაზი:

+0.000 ნიშნულის მარკირების გეგმა (ა ბლოკი)

ფურცელი	კ-2.01
მასშტაბი	1 : 150
ფორმატი	A2

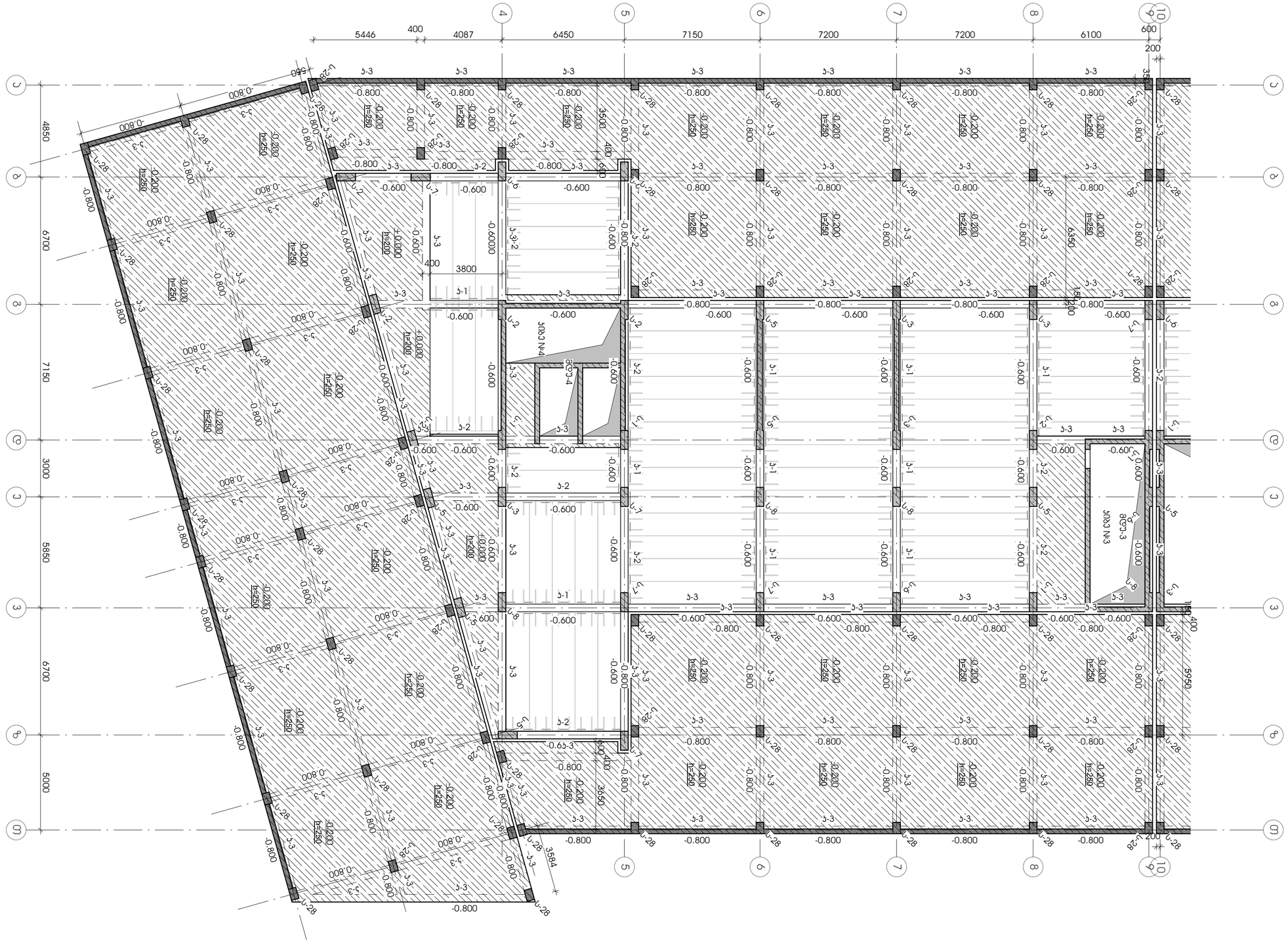

ნახაზის დასახელება	ფასადი 1-2
ნახაზის ნომერი	ა-2.02
მასშტაბი	1 : 150
ფორმატი	A2

ტექნიკური ზედამხედველობა	
ავტორი	ნ. ცინცაძე
მთავარი არქიტექტორი	ნ. ცინცაძე
მთავარი ინჟინერი	ნ. ცინცაძე

ნახაზის დასახელება: +0.000 ნიშნულის ფასადის ნაწილი (ა ასო)

ობიექტის მისამართი	ქ. თბილისი, ნაძალადევის რაიონი, ზ. ჭიჭინაძის ქუჩა, ნაკვეთი 2-ის ტერიტორია, ნაკვეთის საკადასტრო კოდი 01.19.36.014.1.174; № 01.19.36.016.180
პროექტის ავტორი	- ირაკლი ცინცაძე
პროექტის ხელმძღვანელი	- ირაკლი ცინცაძე
პროექტის თანაავტორი	-
პროექტის დასახელება	ცენტრალური ოფისი და საწყობი

+4.700 ნიშნულის მარკირების გეგმა (ა ბლოკი)

1 : 150

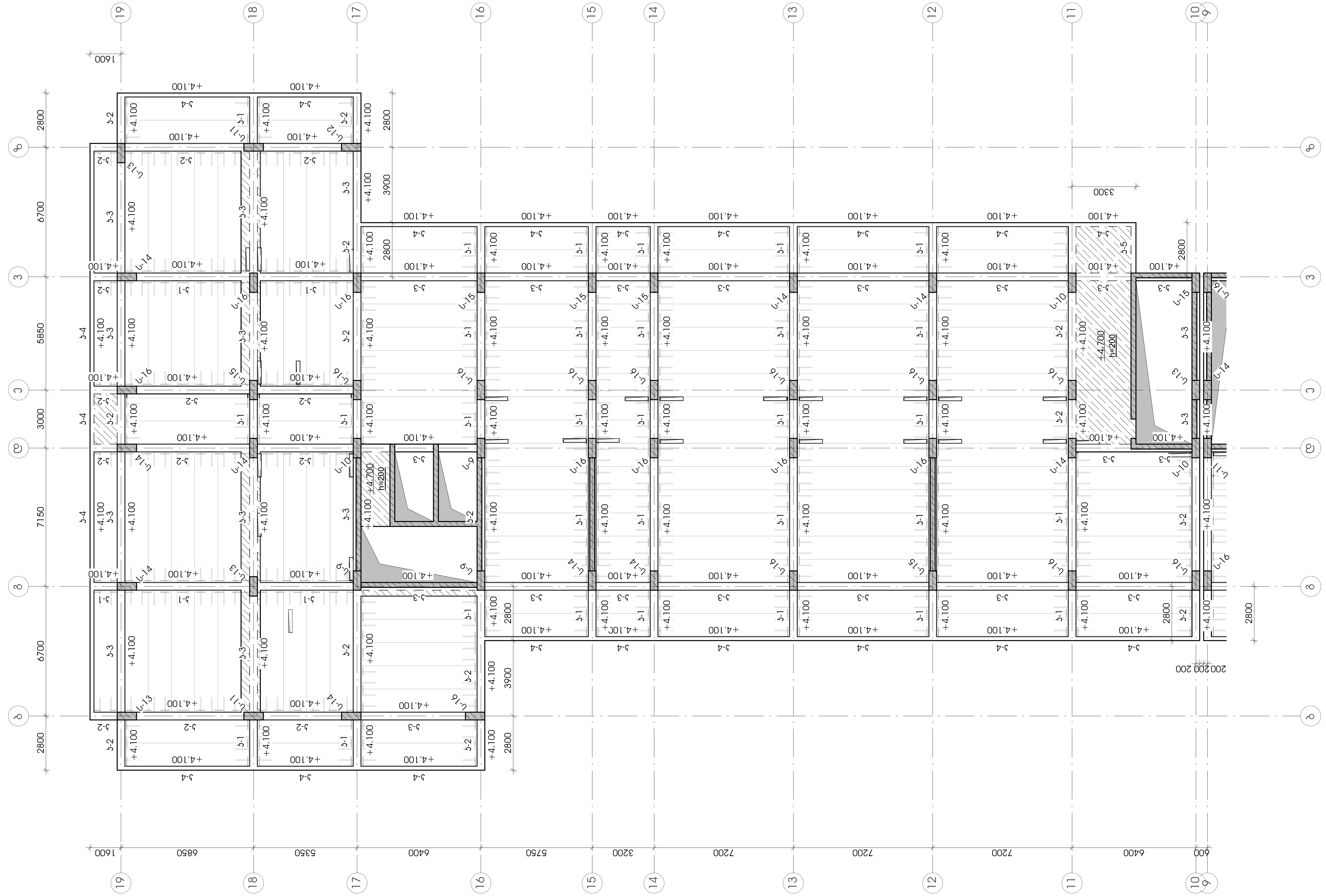

სტადია: მპ

სიტუაციური

პირობითი აღნიშვნები

შენიშვნები

დამკვეთი - ლანა მარგიანი

პროექტი - მრავალბინიანი საცხოვრებელი სახლი

მისამართი -

ქ. თბილისი, ვარკეთილი 2-სა და ვაზისუბნის საცხოვრებელ რაიონს შორის, ნაკ. №01.19.36.014.174; № 01.19.36.016.180

კონსტრუქციული პროექტი

თანამდებობა	გვარი	ხელმოწერა
მთ. კონსტრუქტორი	გ. ცომაია	
დაამუშავა	ა. ცომაია	

ნახაზი:

+4.700 ნიშნულის მარკირების გეგმა (ა ბლოკი)

ფურცელი	კ-2.03
მასშტაბი	1 : 150
ფორმატი	A2

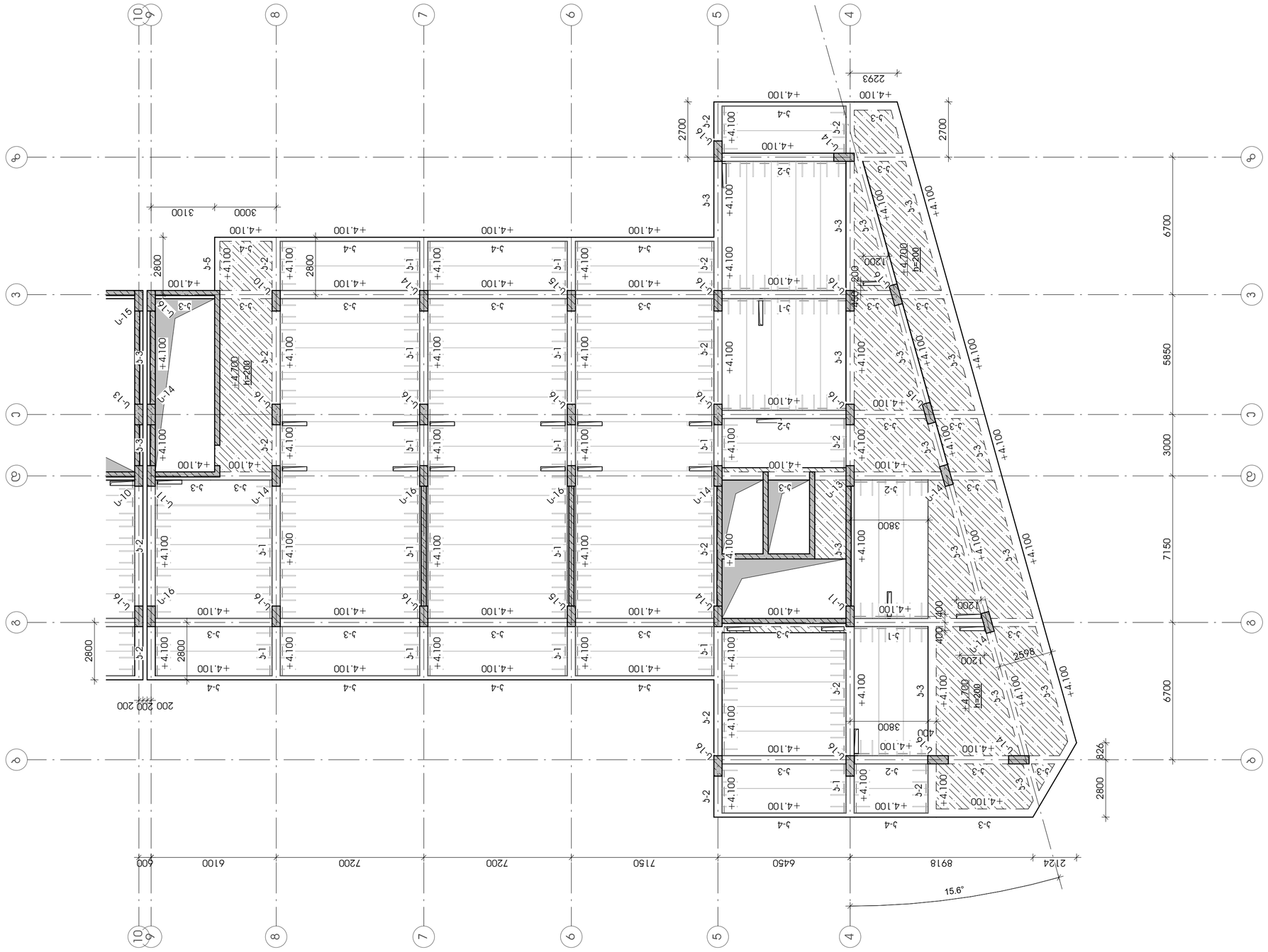
+4.700 ნიშნულის მარკირების გეგმა (ბ ბლოკი)
1 : 150
+4.100
+4.700
h=200
+4.100
+4.100
+4.100

+7.900 ნიშნულის მარჯირების გეგმა (ა ბლოკი)

1 : 150

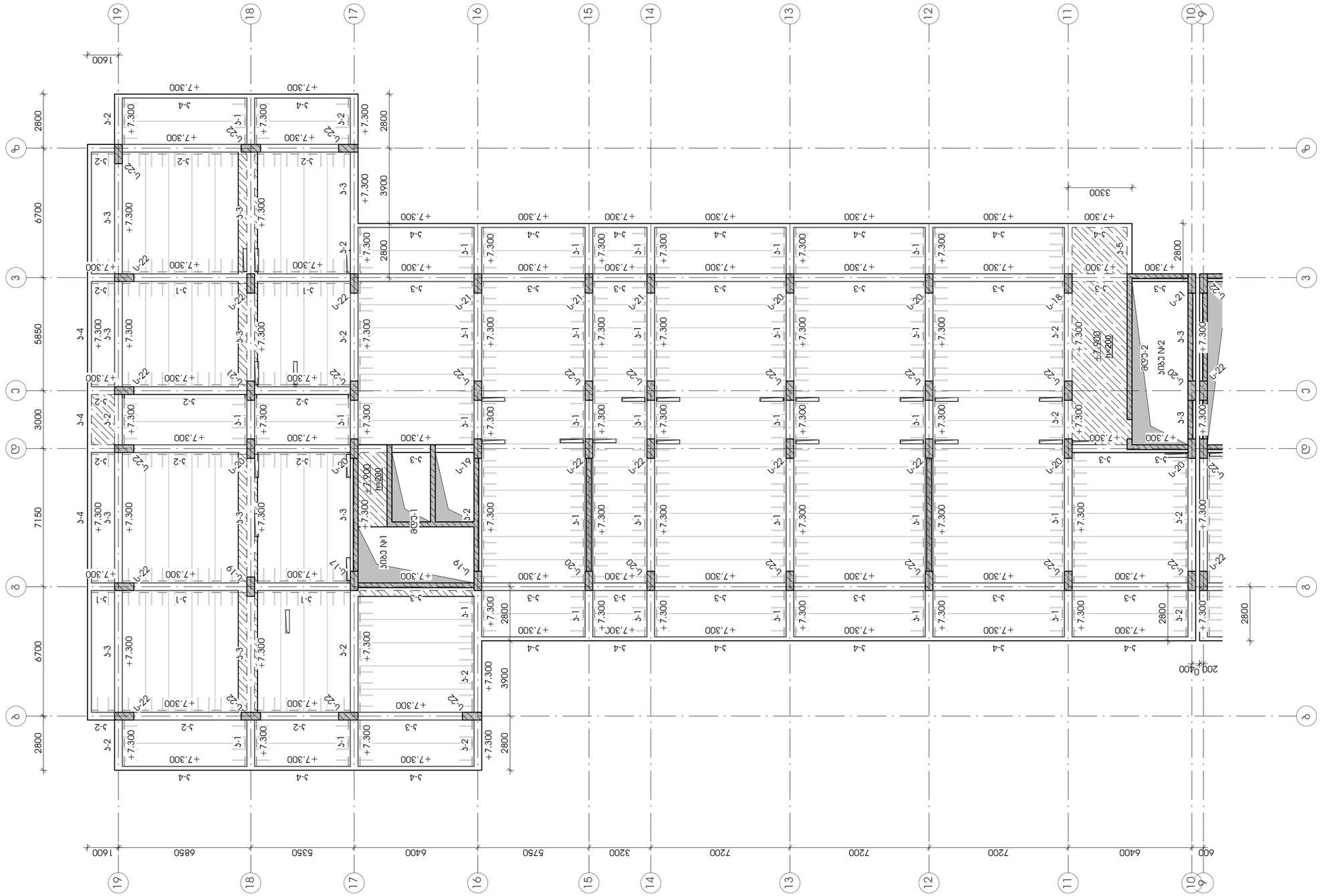

სტადია: მპ	
სიბუსციური	
პირობითი აღნიშვნები	
შენიშვნები	
დამპროექტი -	ლანა მარგიანი
პროექტი -	მრავალბინიანი საცხოვრებელი სახლი
მისამართი -	ქ. თბილისი, ვარკეთილი 2-ა და ვაზისუბნის საცხოვრებელ რაიონს მ9რის, ნაკვ. №01.19.36.014.174; № 01.19.36.016.180
პონსტრუქციული პროექტი	

თანამდებობა	გვარი	ხელმოწერა
მთ. პონსტრუქტორი	გ. ცოფაია	
დაამუშავა	ა. ცოფაია	

ნახაზი:

+7.900 ნიშნულის მარჯირების გეგმა (ა ბლოკი)

ფურცელი	ბ-2.05
მასშტაბი	1 : 150
ფორმატი	A2

+7.900 ნიშნულის მარკირების გეგმა (ბ ბლოკი)

1 : 150

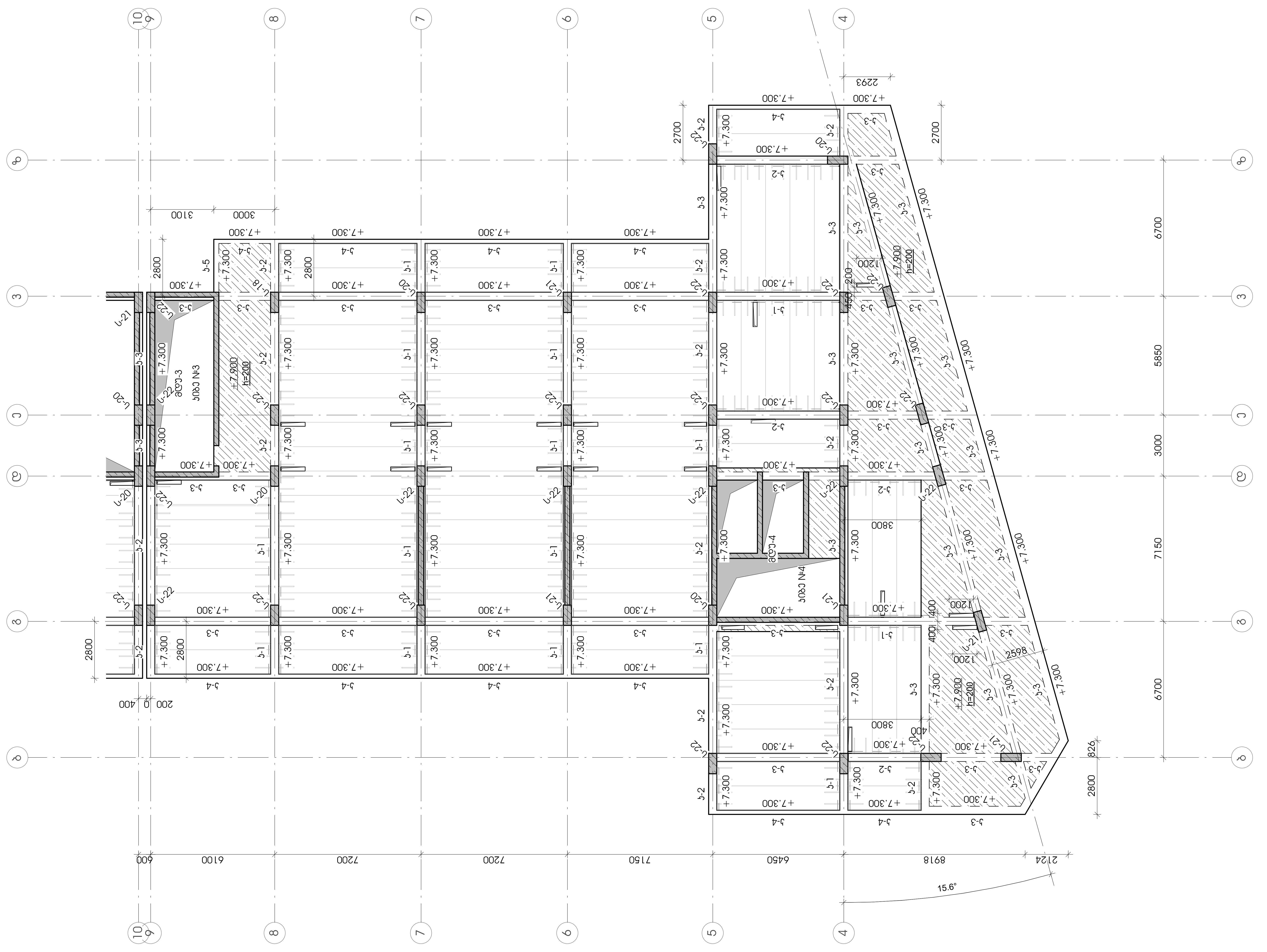

სტადია: მპ

სიტუაციური

პირობითი აღნიშვნები

შენიშვნები

დამკვეთი - ლანა მარგიანი

პროექტი - მრავალბინიანი საცხოვრებელი სახლი

მისამართი -

ქ. თბილისი, ვარკეთილი 2-სა და ვაზისუბნის საცხოვრებელ რაიონს შორის, ნაკ. №01.19.36.014.174; № 01.19.36.016.180

კონსტრუქციული პროექტი

თანამდებობა	გვარი	ხელმოწერა
მთ. კონსტრუქტორი	გ. ცომაია	
დაამუშავა	ა. ცომაია	

ნახაზი:

+7.900 ნიშნულის მარკირების გეგმა (ბ ბლოკი)

ფურცელი	კ-2.06
მასშტაბი	1 : 150
ფორმატი	A2

+11.100 ნიშნულის მარჯნების გეგმა (ა ბლოკი)

1 : 150

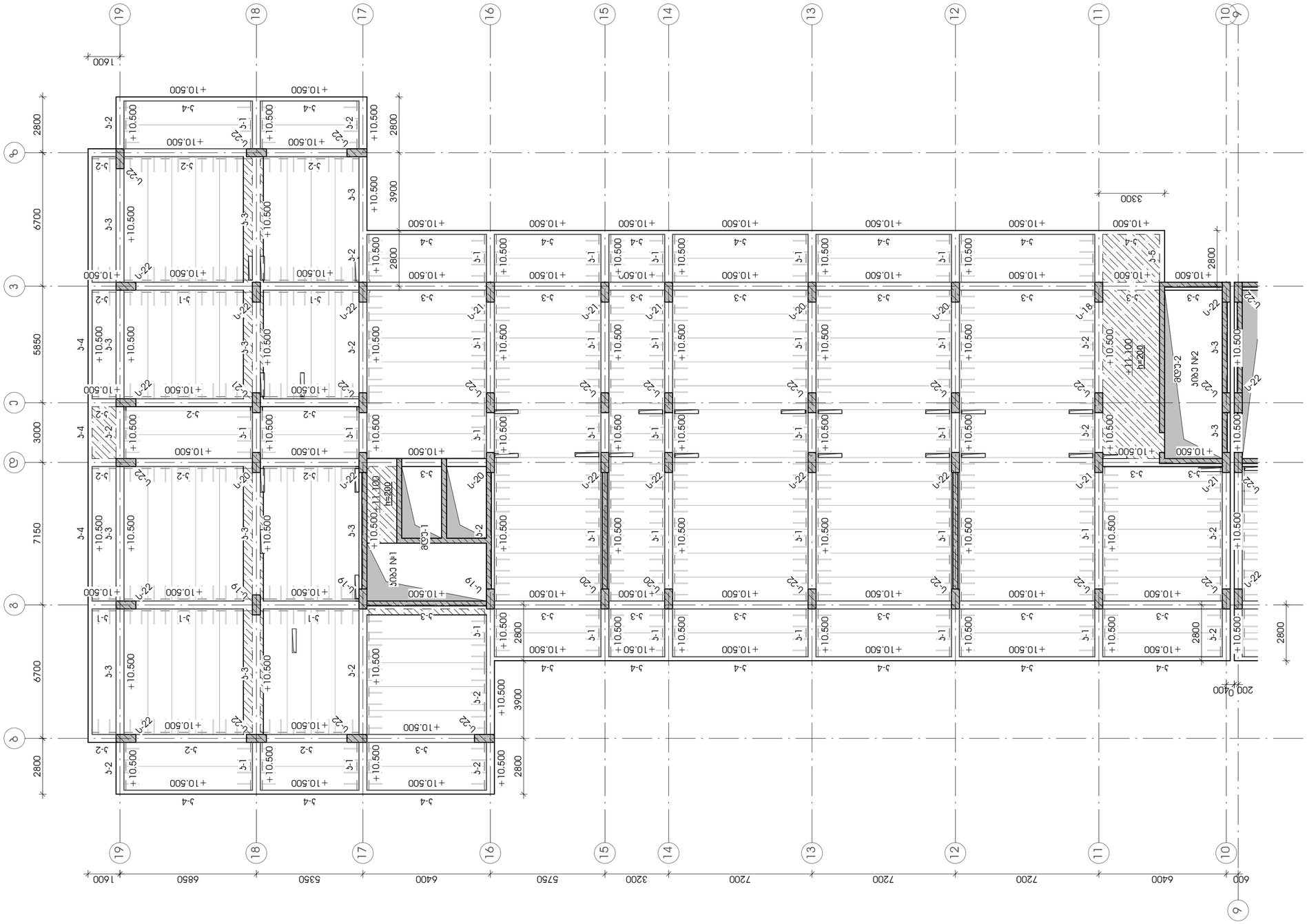

სტადია: მპ	
სიბუსციური	
პირობითი აღნიშვნები	
შენიშვნები	
დამკვეთი -	ლანა მარგიანი
პროექტი -	მრავალბინიანი საცხოვრებელი სახლი
მისამართი -	ქ. თბილისი, ვარკეთილი 2-ა და ვაზისუბნის საცხოვრებელ რაიონს მ9რის, ნაკვ. №01.19.36.014.174; № 01.19.36.016.180
პონსტრუქციული პროექტი	

თანამდებობა	გვარი	ხელმოწერა
მთ. პონსტრუქტორი	გ. ცოფაია	
დაამუშავა	ა. ცოფაია	

ნახაზი:

+11.100 ნიშნულის მარჯნების გეგმა (ა ბლოკი)

ფურცელი	ბ-2.07
მასშტაბი	1 : 150
ფორმატი	A2

+11.100 ნიშნულის მარკირების გეგმა (ბ ბლოკი)

1 : 150

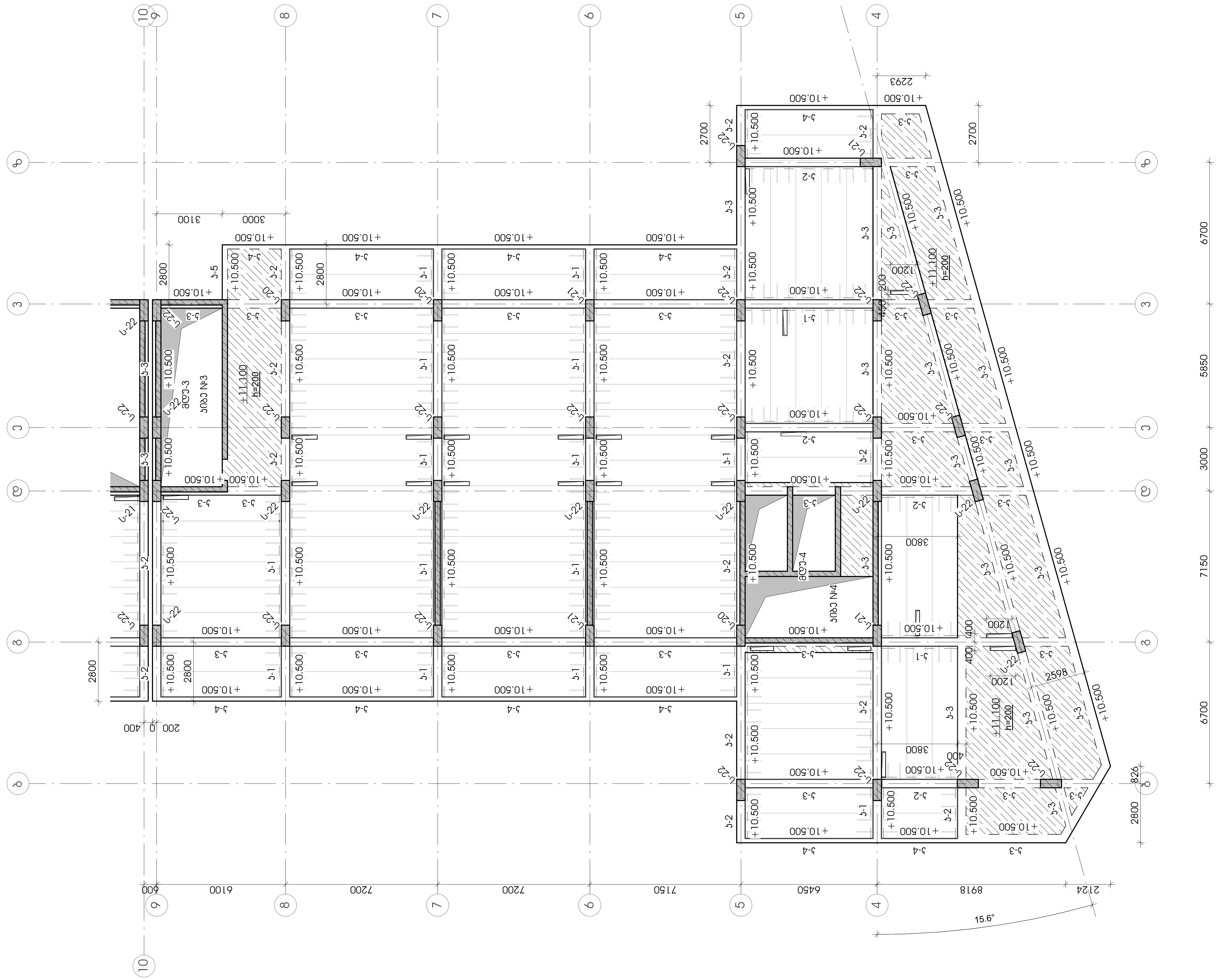

სტადია: მპ

სიტუაციური

პირობითი აღნიშვნები

შენიშვნები

დამკვეთი - ლანა მარგიანი

პროექტი - მრავალბინიანი საცხოვრებელი სახლი

მისამართი -

ქ. თბილისი, ვარკეთილი 2-სა და ვაზისუბნის საცხოვრებელ რაიონს შორის, ნაკ. №01.19.36.014.174; № 01.19.36.016.180

კონსტრუქციული პროექტი

თანამდებობა	გვარი	ხელმოწერა
მთ. კონსტრუქტორი	გ. ცომაია	
დამამუშავა	ა. ცომაია	

ნახაზი:

+11.100 ნიშნულის მარკირების გეგმა (ბ ბლოკი)

ფურცელი	კ-2.08
მასშტაბი	1 : 150
ფორმატი	A2

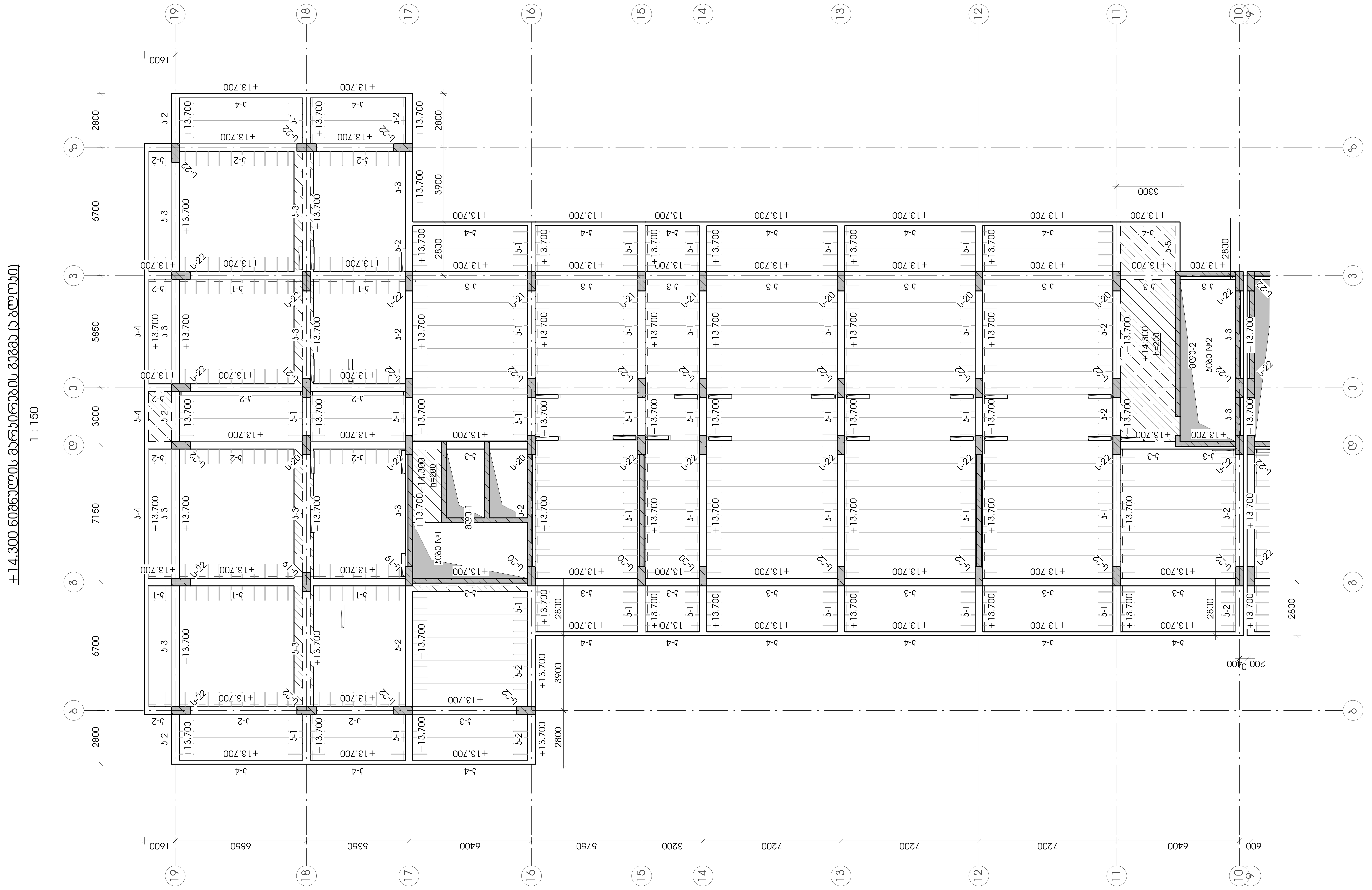

სტადია: მპ

სიტუაციური

პირობითი აღნიშვნები

შენიშვნები

დამკვეთი - ლანა მარგიანი

პროექტი - მრავალბინიანი საცხოვრებელი სახლი

მისამართი -

ქ. თბილისი, ვარკეთილი 2-სა და ვაზისუბნის საცხოვრებელ რაიონს შორის, ნაკ. №01.19.36.014.174; № 01.19.36.016.180

კონსტრუქციული პროექტი

თანამდებობა	გვარი	ხელმოწერა
მთ. კონსტრუქტორი	გ. ცომაია	
დაამუშავა	ა. ცომაია	

ნახაზი:

+14.300 ნიშნულის მარკირების გეგმა (ა ბლოკი)

ფურცელი	კ-2.09
მასშტაბი	1 : 150
ფორმატი	A2

+14.300 ნიშნულის მარჯვნივ მპგმა (ბ ბლოკი)

1 : 150

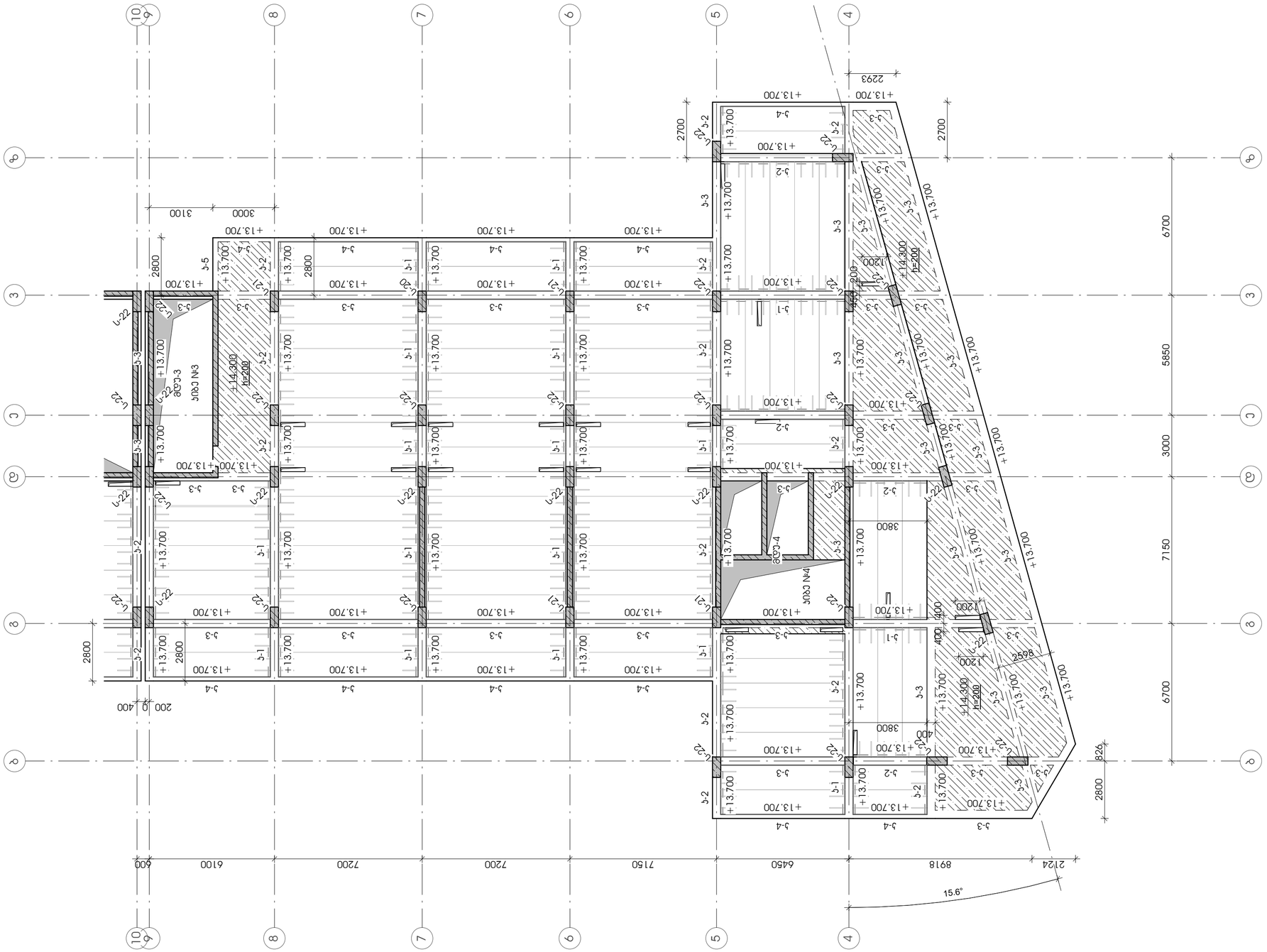
+13.700
+13.700
+14.300
h=200
+13.700
+13.700
+13.700

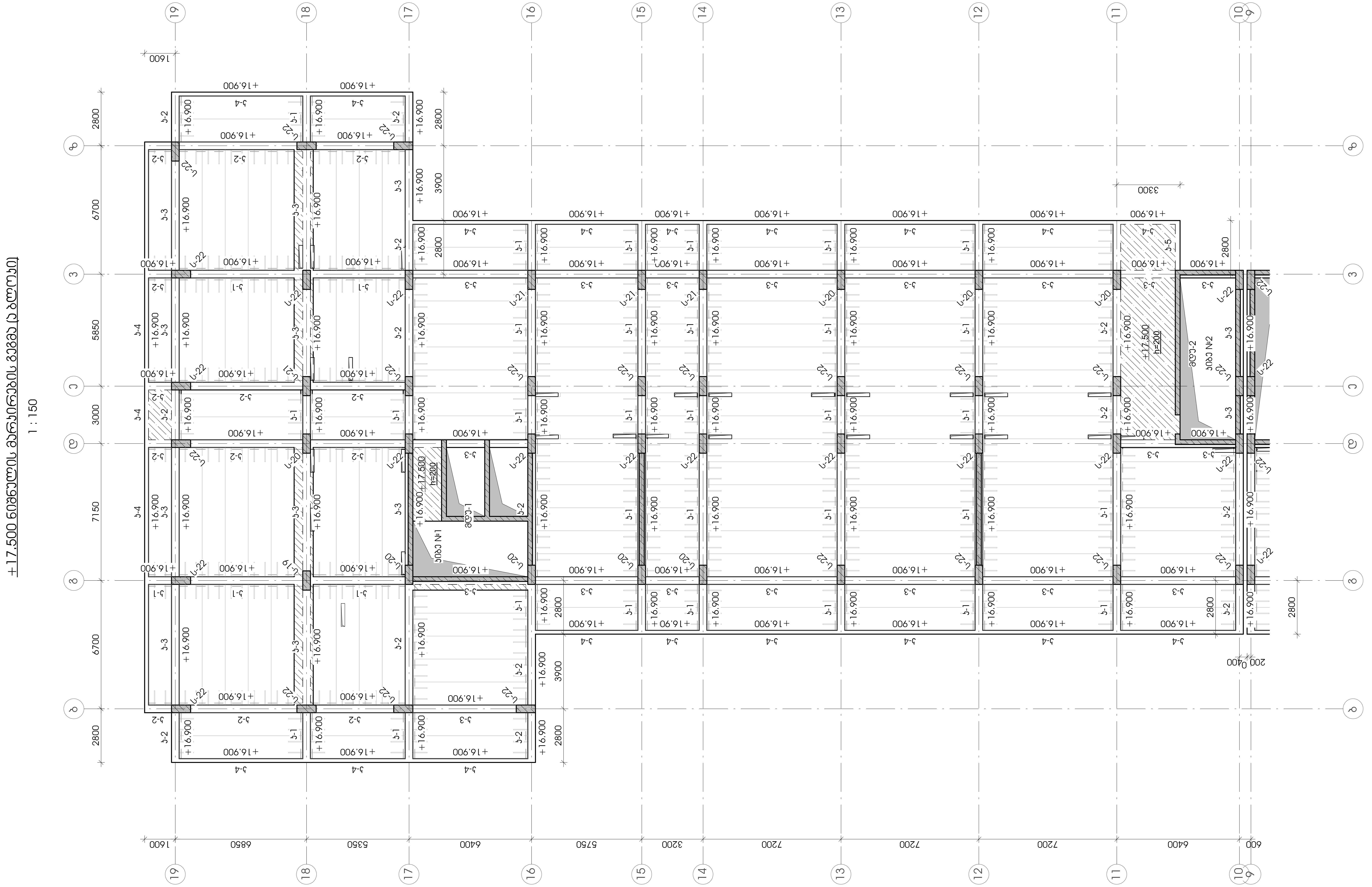

სტადია: მპ

სიტუაციური

პირობითი აღნიშვნები

შენიშვნები

დამკვეთი - ლანა მარგიანი

პროექტი - მრავალბინიანი საცხოვრებელი სახლი

მისამართი -

ქ. თბილისი, ვარკეთილი 2-სა და ვაზისუბნის საცხოვრებელ რაიონს შორის, ნაკვ. №01.19.36.014.174; № 01.19.36.016.180

კონსტრუქციული პროექტი

თანამდებობა	გვარი	ხელმოწერა
მთ. კონსტრუქტორი	გ. ცომაია	
დაამუშავა	ა. ცომაია	

ნახაზი:

+17.500 ნიშნულის მარკირების გეგმა (ა ბლოკი)

ფურცელი	კ-2.11
მასშტაბი	1 : 150
ფორმატი	A2

+17.500 ნიშნულის მარჯვრების გეგმა (ბ ბლოკი)

1 : 150

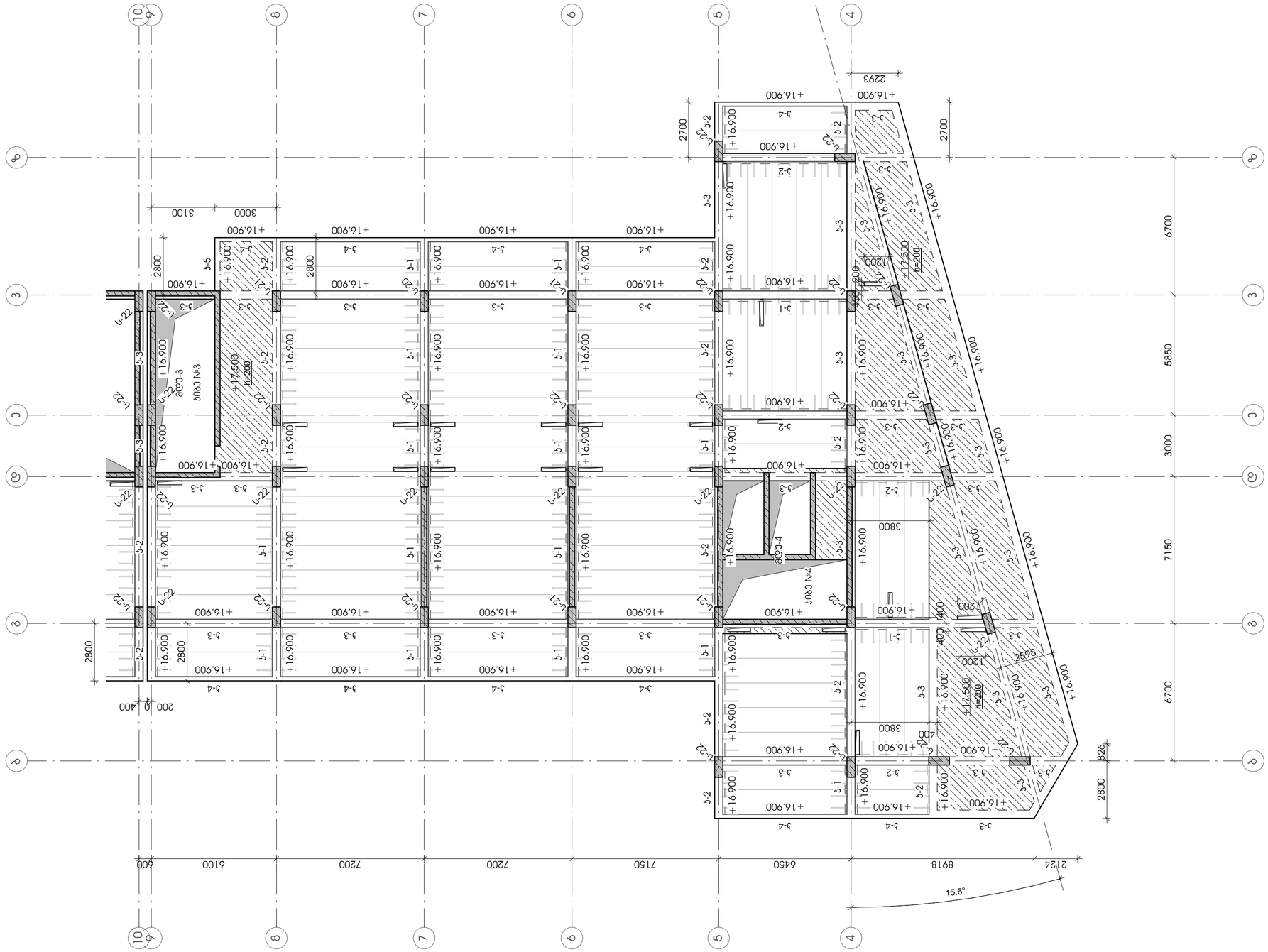

სტადია: მპ

სიბუსციური

პირობითი აღნიშვნები

შენიშვნები

დამკვეთი - ლანა მარგიანი

პროექტი - მრავალბინიანი საცხოვრებელი სახლი

მისამართი -

ქ. თბილისი, ვარკეთილი 2-სა და ვაზისუბნის საცხოვრებელ რაიონს მორის, ნაკვ. №01.19.36.014.174; № 01.19.36.016.180

პონსტრუქციული პროექტი

თანამდებობა	გვარი	ხელმოწერა
მთ. პონსტრუქტორი	გ. ცომაია	
დაამოწმა	ა. ცომაია	

ნახაზი:

+17.500 ნიშნულის მარჯვრების გეგმა (ბ ბლოკი)

ფურცელი ჯ-2.12

მასშტაბი 1 : 150

ფორმატი A2

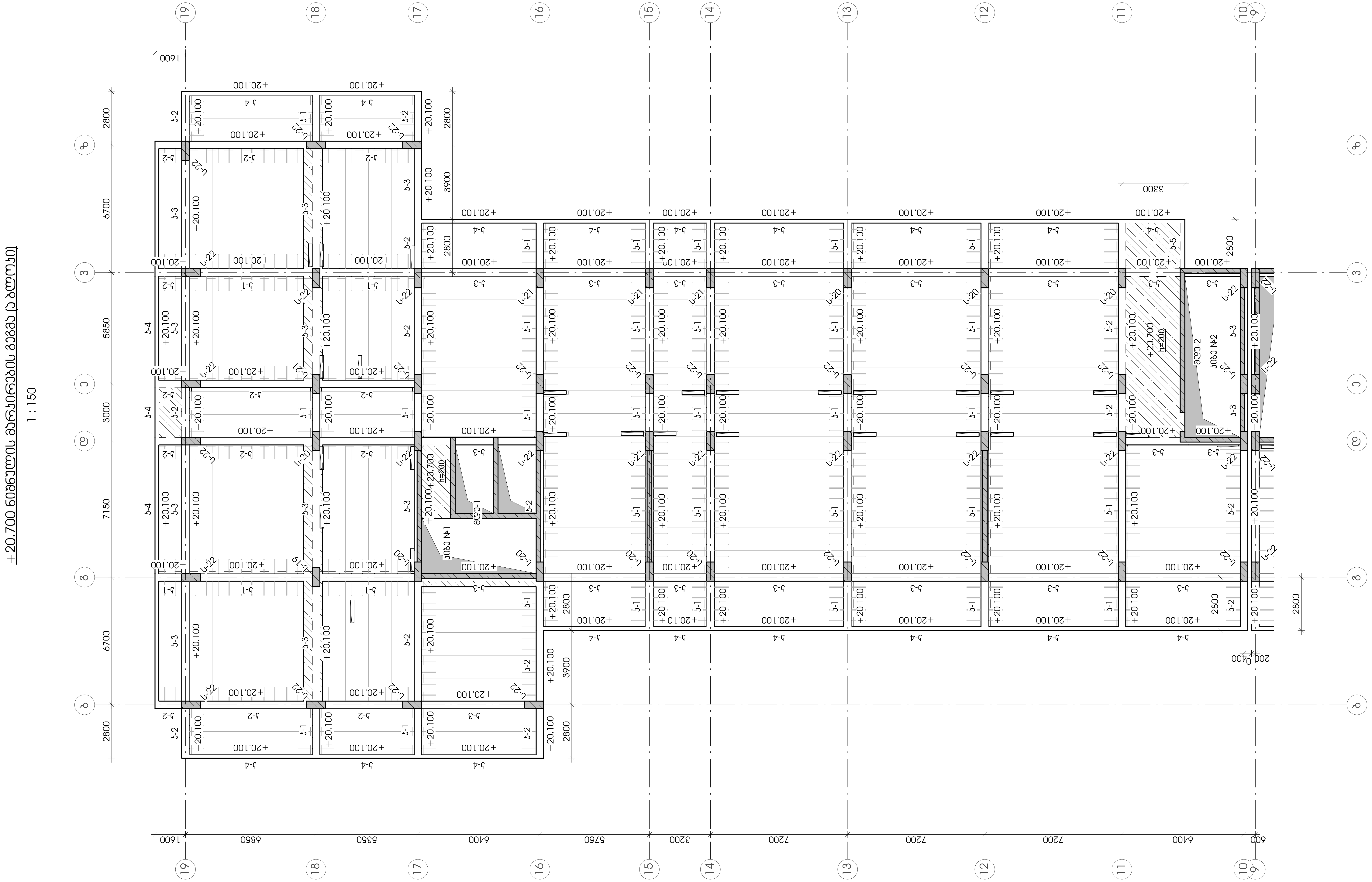

სტადია: მპ

სიტუაციური

პირობითი აღნიშვნები

შენიშვნები

დამკვეთი - ლანა მარგიანი

პროექტი - მრავალბინიანი საცხოვრებელი სახლი

მისამართი -

ქ. თბილისი, ვარკეთილი 2-სა და ვაზისუბნის საცხოვრებელ რაიონს შორის, ნაკვ. №01.19.36.014.174; № 01.19.36.016.180

კონსტრუქციული პროექტი

თანამდებობა	გვარი	ხელმოწერა
მთ. კონსტრუქტორი	გ. ცომაია	
დაამუშავა	ა. ცომაია	

ნახაზი:

+20.700 ნიშნულის მარკირების გეგმა (ა ბლოკი)

ფურცელი	კ-2.13
მასშტაბი	1 : 150
ფორმატი	A2

+20.700 ნიშნულის მარჯნის გეგმა (ბ ბლოკი)

1 : 150

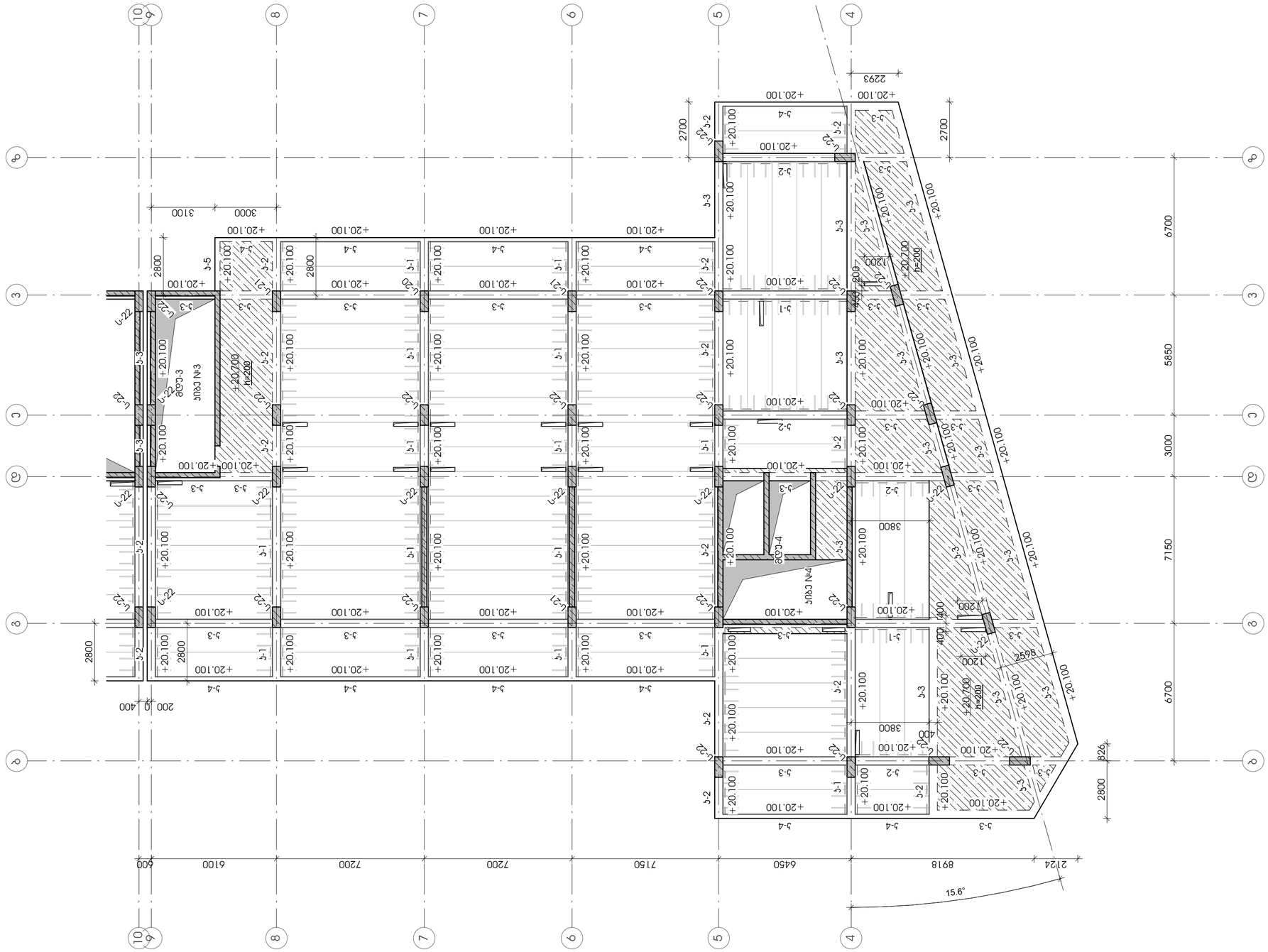

სტადია: მპ	
სიბუსტიური	
პირობითი აღნიშვნები	
მენიშვნები	
დამკვეთი -	ლანა მარგიანი
პროექტი -	მრავალბინიანი საცხოვრებელი სახლი
მისამართი -	ქ. თბილისი, ვარკეთილი 2-ს და ვაზისუბნის საცხოვრებელ რაიონს მორის, ნაკვ. №01.19.36.014.174; № 01.19.36.016.180
პონსტრუქციული პროექტი	
თანამდებობა / გვარი / ხელმოწერა	
მთ. პონსტრუქტორი — გ. ცოფაია	
დაამოწმა — ა. ცოფაია	
ნახაზი:	+20.700 ნიშნულის მარჯნის გეგმა (ბ ბლოკი)
ფურცელი	პ-2.14
მასშტაბი	1 : 150
ფორმატი	A2

+23.900 იატაკის დონის გეგმა

1 : 150

დამკვეთი	ა(ა)იპ ,,ბათუმის 2-ის ნომრით ავტობაზა ავტოტრანსპორტის მართვის პროფესიული კოლეჯი", ნომერი 633, №01.19.36.014.1.174; №01.19.36.016.180
პროექტის დასახელება	ბათუმის ავტობაზის ტერიტორიაზე მრავალფუნქციური საწარმოო კომპლექსის მშენებლობა
ობიექტის მისამართი	ქ. ბათუმი, ავტობაზის ტერიტორია
ეტაპი	ტენდერული პროექტი
დამკვეთი	ა(ა)იპ ,,ბათუმის 2-ის ნომრით ავტობაზა ავტოტრანსპორტის მართვის პროფესიული კოლეჯი"
არქიტექტორი	ნ. ცირამუა
კონსტრუქტორი	ნ. ცირამუა
ხელმძღვანელი:	+23.900 ნიშნულის ბეტონის ფილის (ა ბლოკი)
ფურცლის ნომერი	ა-2.15
მასშტაბი	1 : 150
ფურცლის ზომა	A2

ცვლილების N -	ცვლილების შინაარსი
პროექტის N -	პროექტის ავტორები

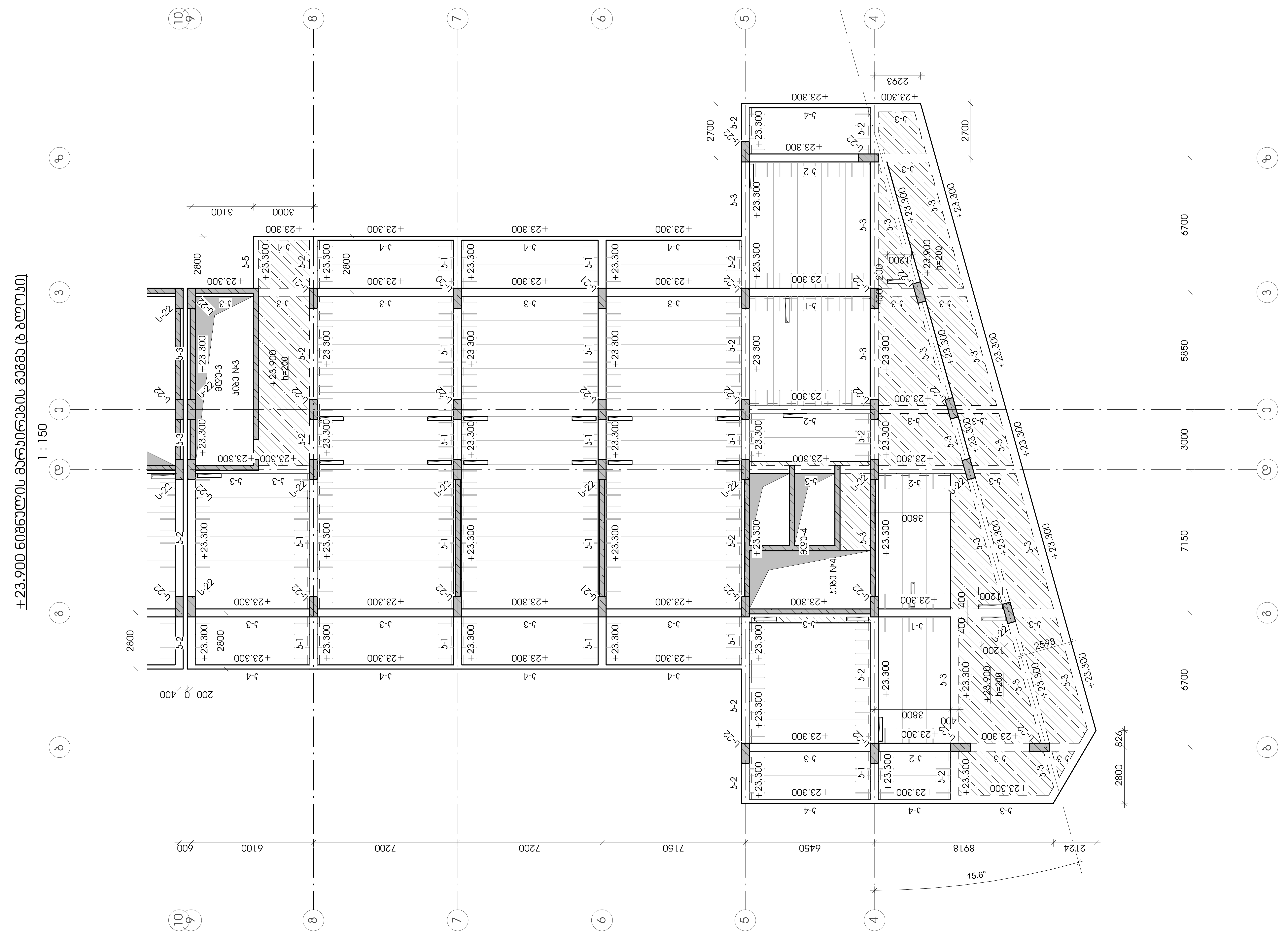

სტადია: მპ

სიტუაციური

პირობითი აღნიშვნები

შენიშვნები

დამკვეთი - ლანა მარგიანი

პროექტი - მრავალბინიანი საცხოვრებელი სახლი

მისამართი -

ქ. თბილისი, ვარკეთილი 2-სა და ვაზისუბნის საცხოვრებელ რაიონს შორის, ნაკვ. №01.19.36.014.174; № 01.19.36.016.180

კონსტრუქციული პროექტი

თანამდებობა	გვარი	ხელმოწერა
მთ. კონსტრუქტორი	გ. ცომაია	
დაამუშავა	ა. ცომაია	

ნახაზი:

+23.900 ნიშნულის მარკირების გეგმა (ბ ბლოკი)

ფურცელი	კ-2.16
მასშტაბი	1 : 150
ფორმატი	A2

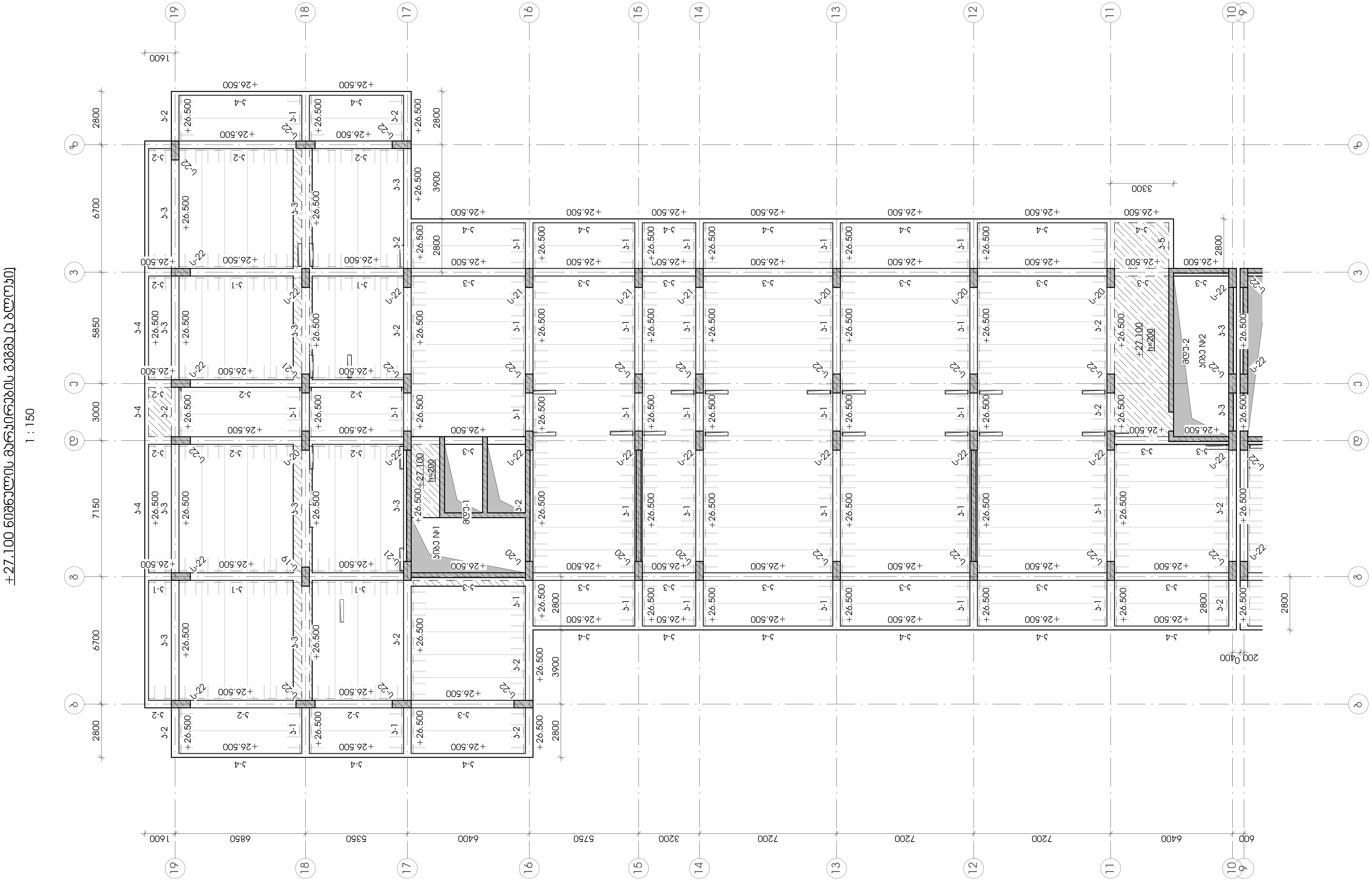

სტადია: მპ

სიტუაციური

პირობითი აღნიშვნები

შენიშვნები

დამკვეთი - ლანა მარგიანი

პროექტი - მრავალბინიანი საცხოვრებელი სახლი

მისამართი -

ქ. თბილისი, ვარკეთილი 2-სა და ვაზისუბნის საცხოვრებელ რაიონს შორის, ნაკვ. №01.19.36.014.174; № 01.19.36.016.180

კონსტრუქციული პროექტი

თანამდებობა	გვარი	ხელმოწერა
მთ. კონსტრუქტორი	გ. ცომაია	
დაამუშავა	ა. ცომაია	

ნახაზი:

+27.100 ნიშნულის მარკირების გეგმა (ა ბლოკი)

ფურცელი	კ-2.17
მასშტაბი	1 : 150
ფორმატი	A2

+27.100 ნიშნულის მარკირების გეგმა (ბ ბლოკი)

1 : 150

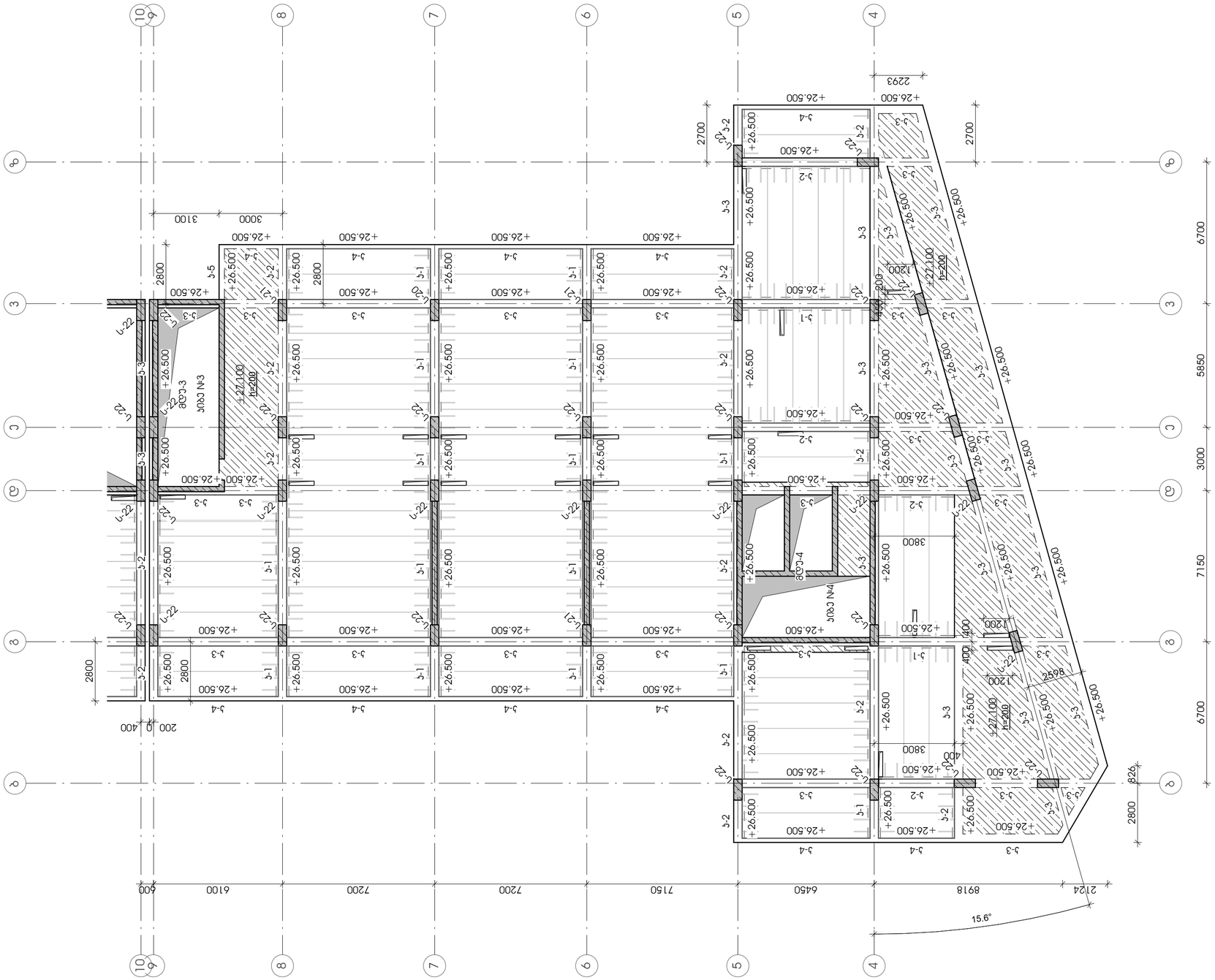

სტადია:	მპ
სიხშირიული	
პირობითი აღნიშვნები	
მენიშვნები	
დამკვეთი -	ლანა მარგიანი
პროექტი -	მრავალბინიანი საცხოვრებელი სახლი
მისამართი -	ქ. თბილისი, ვარკეთილი 2-ს და ვაზისუბნის საცხოვრებელ რაიონს მორის, ნაკვ. №01.19.36.014.174; № 01.19.36.016.180
კონსტრუქციული პროექტი	
თანამდებობა / გვარი / ხელმოწერა	
მთ. კონსტრუქტორი: გ. ცომაია	
დაამუშავა: ა. ცომაია	
ნახაზი:	+27.100 ნიშნულის მარკირების გეგმა (ბ ბლოკი)
ფურცელი	ბ-2.18
მასშტაბი	1 : 150
ფორმატი	A2

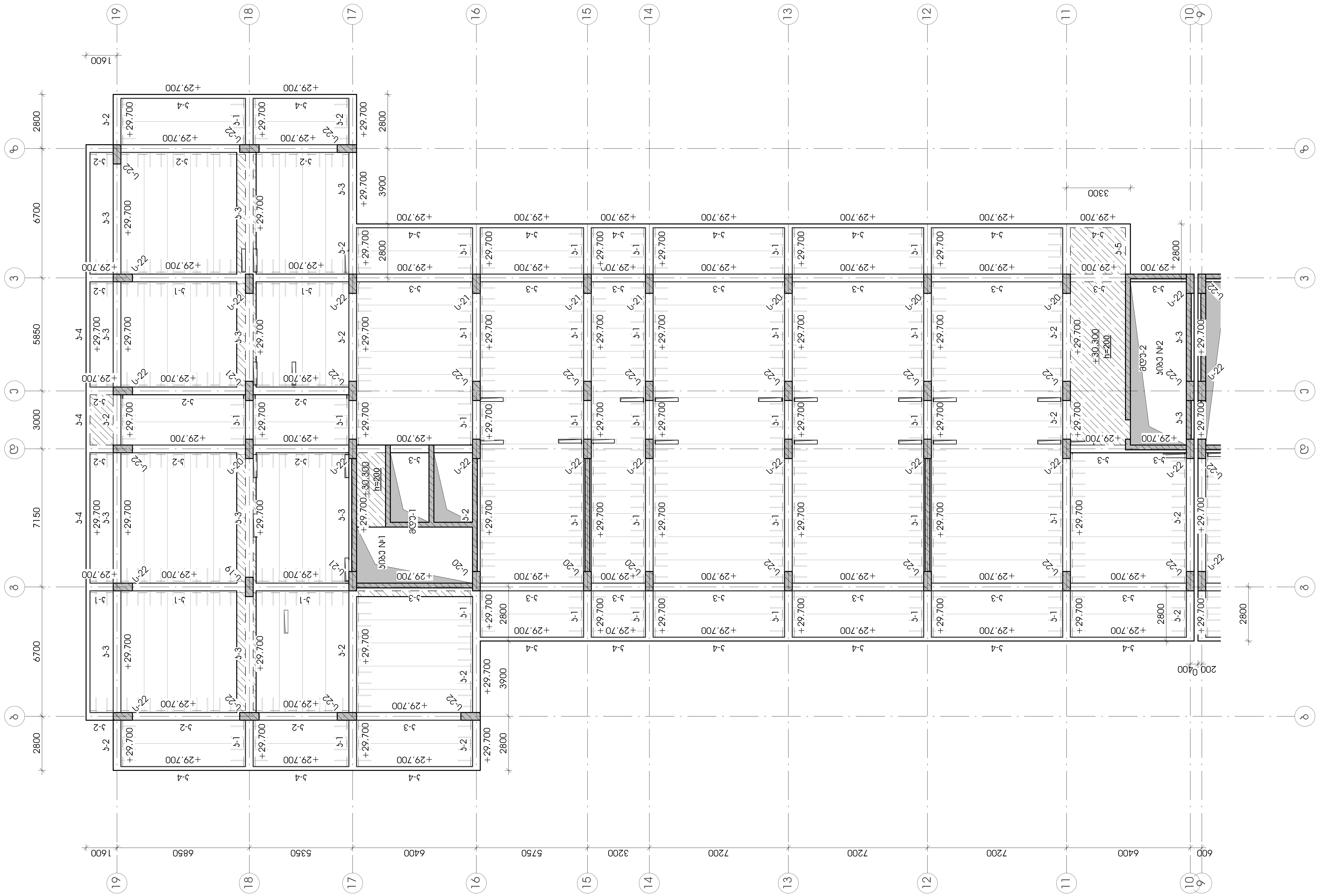

სტადია: მპ

სიტუაციური

პირობითი აღნიშვნები

შენიშვნები

დამკვეთი - ლანა მარგიანი

პროექტი - მრავალბინიანი საცხოვრებელი სახლი

მისამართი -

ქ. თბილისი, ვარკეთილი 2-სა და ვაზისუბნის საცხოვრებელ რაიონს შორის, ნაკ. №01.19.36.014.174; № 01.19.36.016.180

კონსტრუქციული პროექტი

თანამდებობა	გვარი	ხელმოწერა
მთ. კონსტრუქტორი	გ. ცომაია	
დაამუშავა	ა. ცომაია	

ნახაზი:

+30.300 ნიშნულის მარკირების გეგმა (ა ბლოკი)

ფურცელი კ-2.19

მასშტაბი 1 : 150

ფორმატი A2

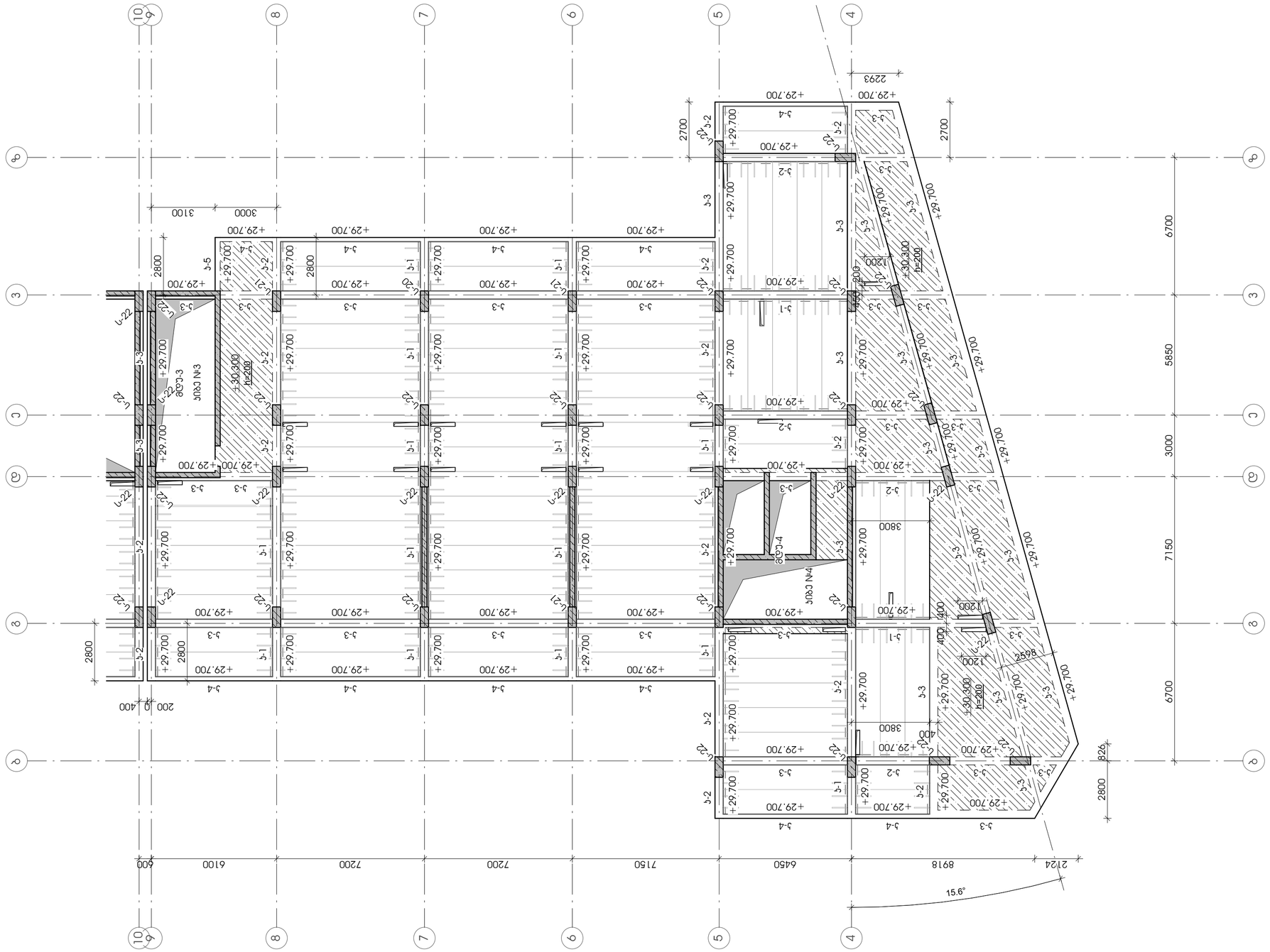

სტადია: მპ

სიბუსციური

პირობითი აღნიშვნები

შენიშვნები

დამკვეთი - ლანა მარგიანი

პროექტი - მრავალბინიანი საცხოვრებელი სახლი

მისამართი -

ქ. თბილისი, ვარკეთილი 2-ს და ვაზისუბნის საცხოვრებელ რაიონს მორის, ნაკვ. №01.19.36.014.174; № 01.19.36.016.180

პროსტრუქციული პროექტი

თანამდებობა	გვარი	ხელმოწერა
მთ. პროსტრუქტორი	გ. ცომაია	
დაამუშავა	ა. ცომაია	

ნახაზი:

+30.300 ნიშნულის მარჯვრების გეგმა (ბ ბლოკი)

ფურცელი ბ-2.20

მასშტაბი 1 : 150

ფორმატი A2

+33.500 ნიშნულის მარკირების გეგმა (ა ბლოკი)

1 : 150

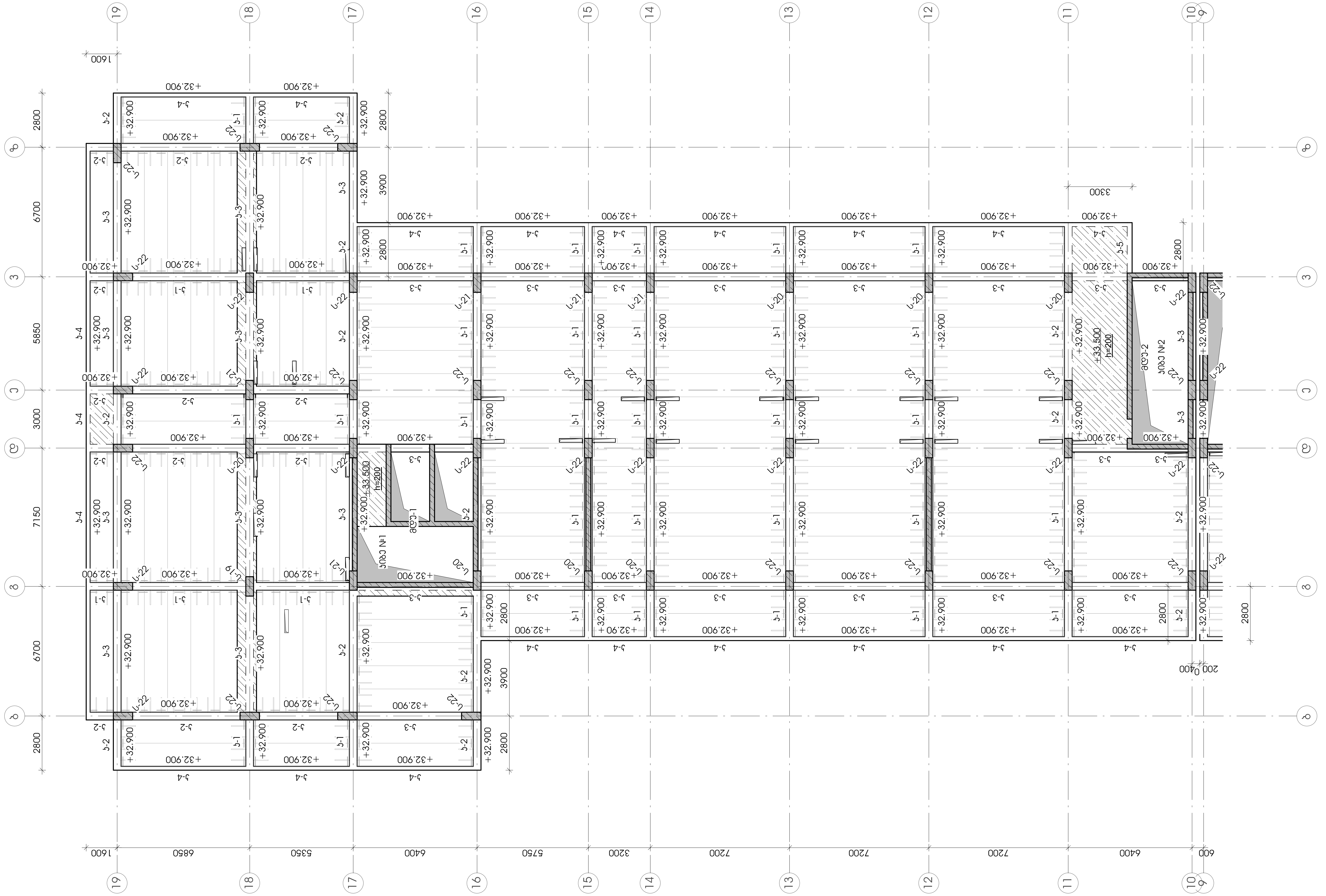

სტადია: მპ

სიტუაციური

პირობითი აღნიშვნები

შენიშვნები

დამკვეთი - ლანა მარგიანი

პროექტი - მრავალბინიანი საცხოვრებელი სახლი

მისამართი -

ქ. თბილისი, ვარკეთილი 2-სა და ვაზისუბნის საცხოვრებელ რაიონს შორის, ნაკვ. №01.19.36.014.174; № 01.19.36.016.180

კონსტრუქციული პროექტი

თანამდებობა	გვარი	ხელმოწერა
მთ. კონსტრუქტორი	გ. ცომაია	
დაამუშავა	ა. ცომაია	

ნახაზი:

+33.500 ნიშნულის მარკირების გეგმა (ა ბლოკი)

ფურცელი	კ-2.21
მასშტაბი	1 : 150
ფორმატი	A2

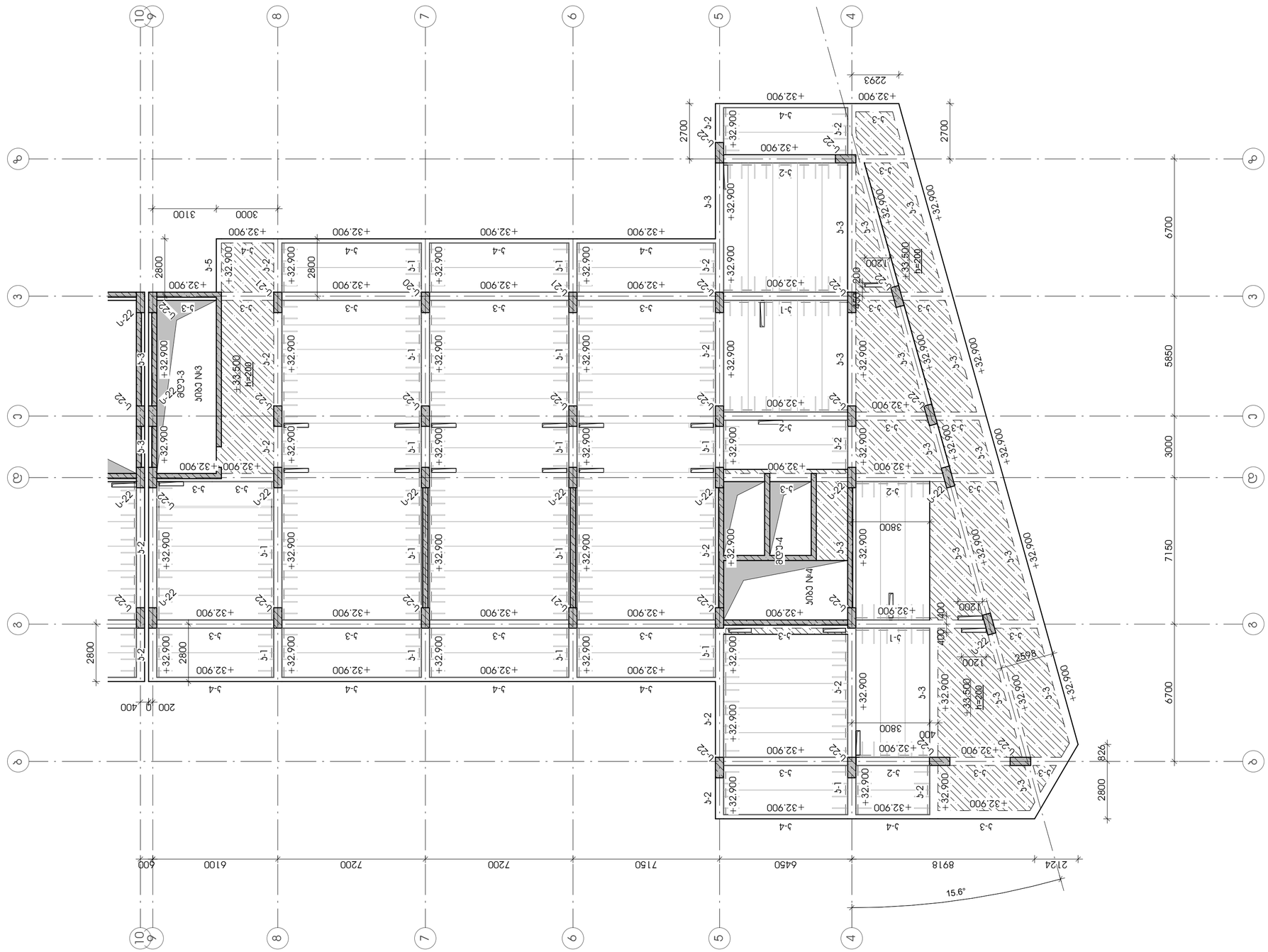

სტადია: მპ

სიტუაციური

პირობითი აღნიშვნები

მენიშვნები

დამკვეთი - ლანა მარგიანი

პროექტი - მრავალბინიანი საცხოვრებელი სახლი

მისამართი -

ქ. თბილისი, ვარკეთილი 2-სა და ჯაზისუბნის საცხოვრებელ რაიონს მ-რის, ნაკვ. №01.19.36.014.174; № 01.19.36.016.180

პროექტირების ეტაპი

თანამდებობა	გვარი	ხელმოწერა
მთ. პროექტორი	გ. ცომაია	
დაამუშავა	ა. ცომაია	

ნახაზი:

+33.500 ნიშნულის მარკირების გეგმა (ბ ბლოკი)

ფურცელი ბ-2.22

მასშტაბი 1 : 150

ფორმატი A2

+36.700 ნიშნულის ფრაგმენტული გეგმა (ქვედა ნაწილი)

1 : 150

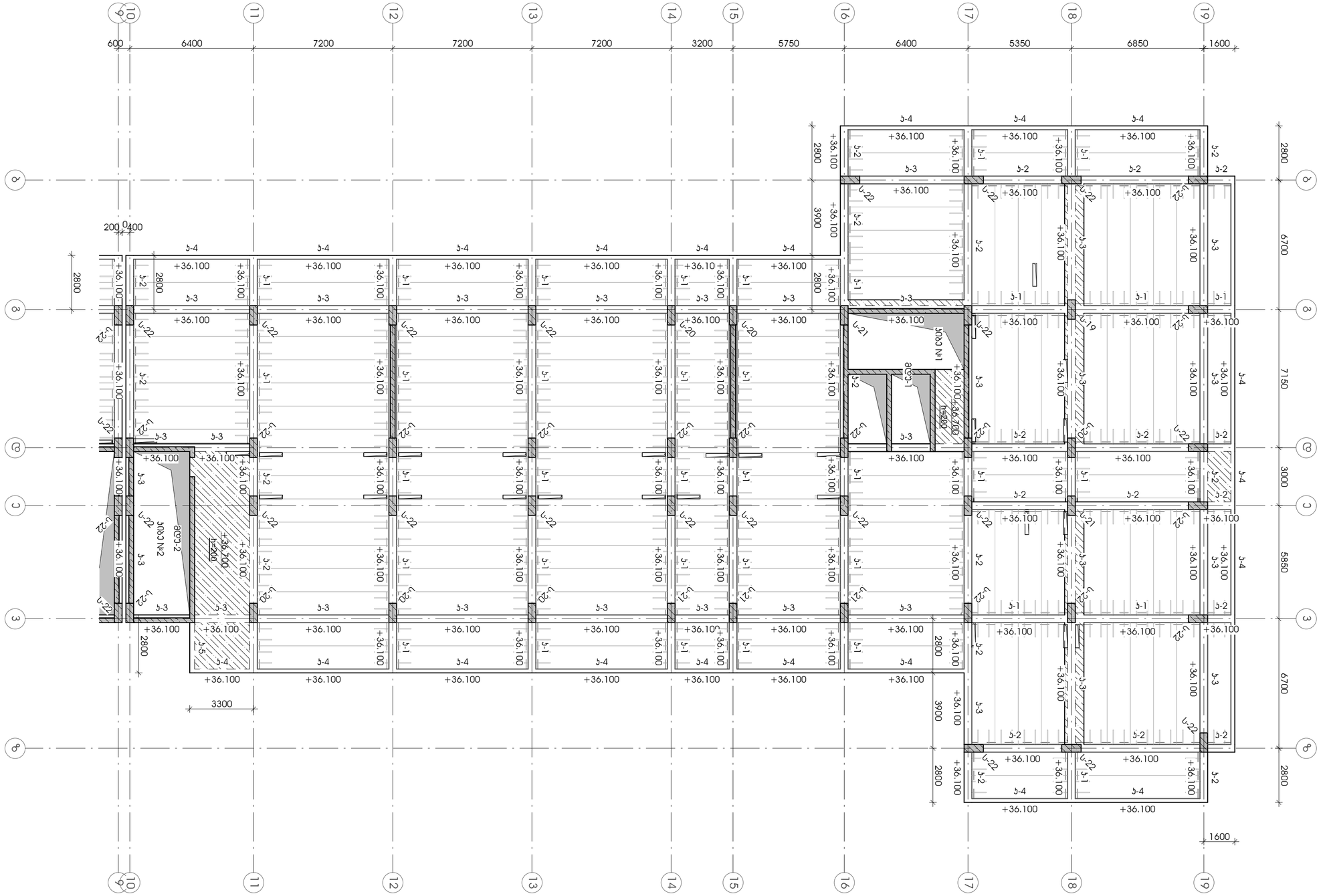

ნახაზის დასახელება	+36.700 ნიშნულის ფრაგმენტული გეგმა (ქვედა ნაწილი)
ნახაზის ნომერი	ა-2.23
მასშტაბი	1 : 150
ფორმატი	A2

დამკვეთი	შპს „ბიზნეს ცენტრი ალიანსი“
ავტორი	ა. ცინცაძე
ხელმძღვანელი	ა. ცინცაძე
კონსულტანტი	ლ. ბერიძე
კონსულტანტი	ლ. ბერიძე
კონსულტანტი	ლ. ბერიძე

ობიექტის მისამართი:
ქ. თბილისი, ვაკის რაიონი, 2-ა ფუნიკულიორის ქუჩა, ნაკვეთი 6, ნაკვეთის ზედაპირული ფართობი 6333 მ², N: 01.19.36.014.1.174; N: 01.19.36.016.1.180

- ინდივიდუალური საცხოვრებელი სახლის

- ტიპიური ბლოკი

- მშენებლობის ეტაპი

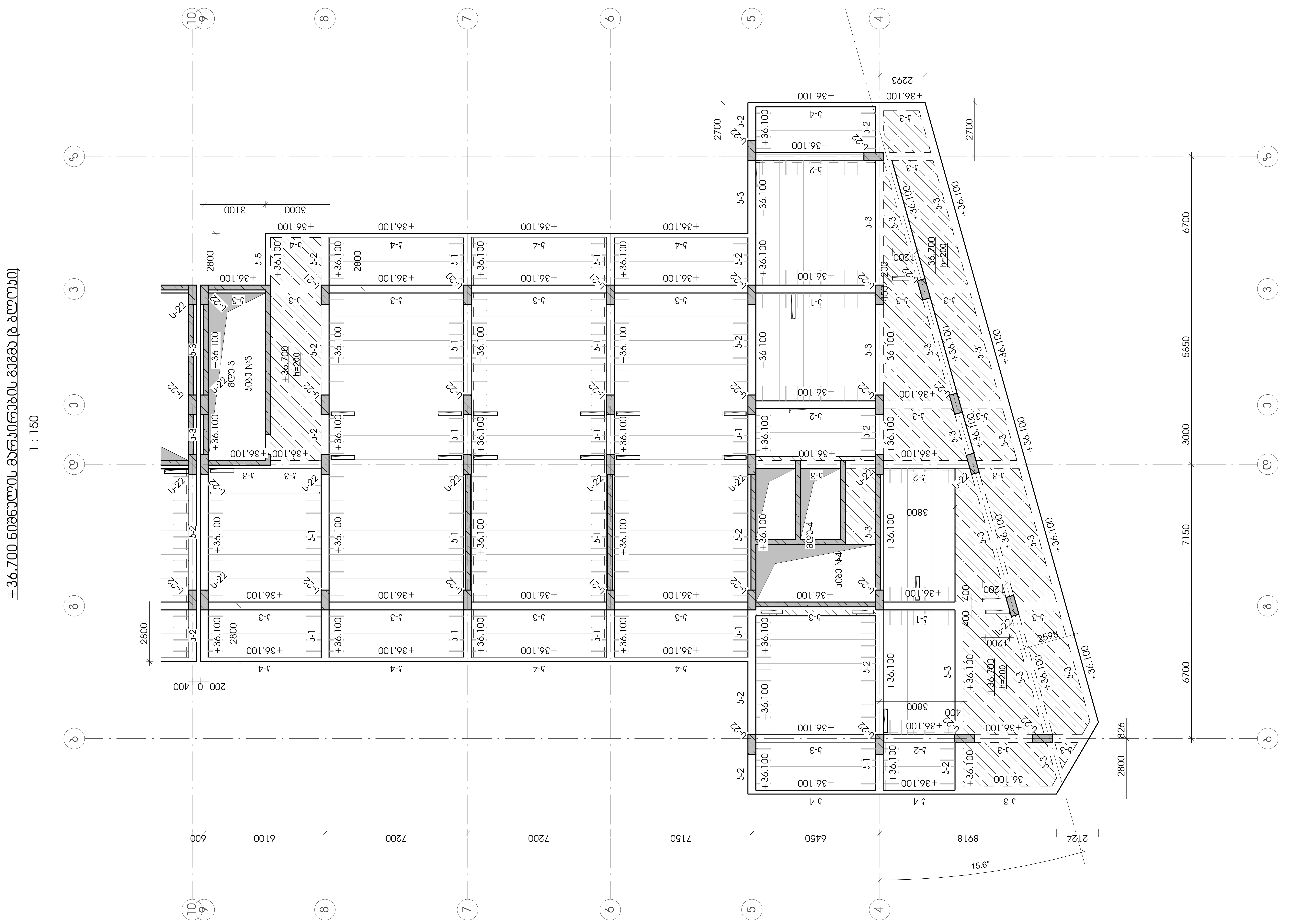

სტადია: მპ

სიტუაციური

პირობითი აღნიშვნები

შენიშვნები

დამკვეთი - ლანა მარგიანი

პროექტი - მრავალბინიანი საცხოვრებელი სახლი

მისამართი -

ქ. თბილისი, ვარკეთილი 2-სა და ვაზისუბნის საცხოვრებელ რაიონს შორის, ნაკვ. №01.19.36.014.174; № 01.19.36.016.180

კონსტრუქციული პროექტი

თანამდებობა	გვარი	ხელმოწერა
მთ. კონსტრუქტორი	გ. ცომაია	
დაამუშავა	ა. ცომაია	

ნახაზი:

+36.700 ნიშნულის მარკირების გეგმა (ბ ბლოკი)

ფურცელი	კ-2.24
მასშტაბი	1 : 150
ფორმატი	A2

+39.900 მანდატური ადგილი პერიმეტრი

1 : 150

დამკვეთი	ს.ს. „ბათუმის საზღვაო პორტი“
ობიექტის დასახელება	ბათუმის საზღვაო პორტის 2-ის ეტ ტერმინალის მშენებლობა, ნაკვეთი 1.19.36.014.1.74; № 01.19.36.016.180
ეტაპი	-
ნახაზის დასახელება	+39.900 მანდატური ადგილი პერიმეტრი
ავტორი	ა. ცინცაძე
დამკვეთი	ს.ს. „ბათუმის საზღვაო პორტი“
პროექტის ხელმძღვანელი	ნ. ცინცაძე
მთავარი ინჟინერი	ნ. ცინცაძე
ნახაზის ნომერი	ა-2.25
მასშტაბი	1 : 150
ფორმატი	A2

+39.900 ნიშნულის მარჯვრების გეგმა (ბ ბლოკი)

1 : 150

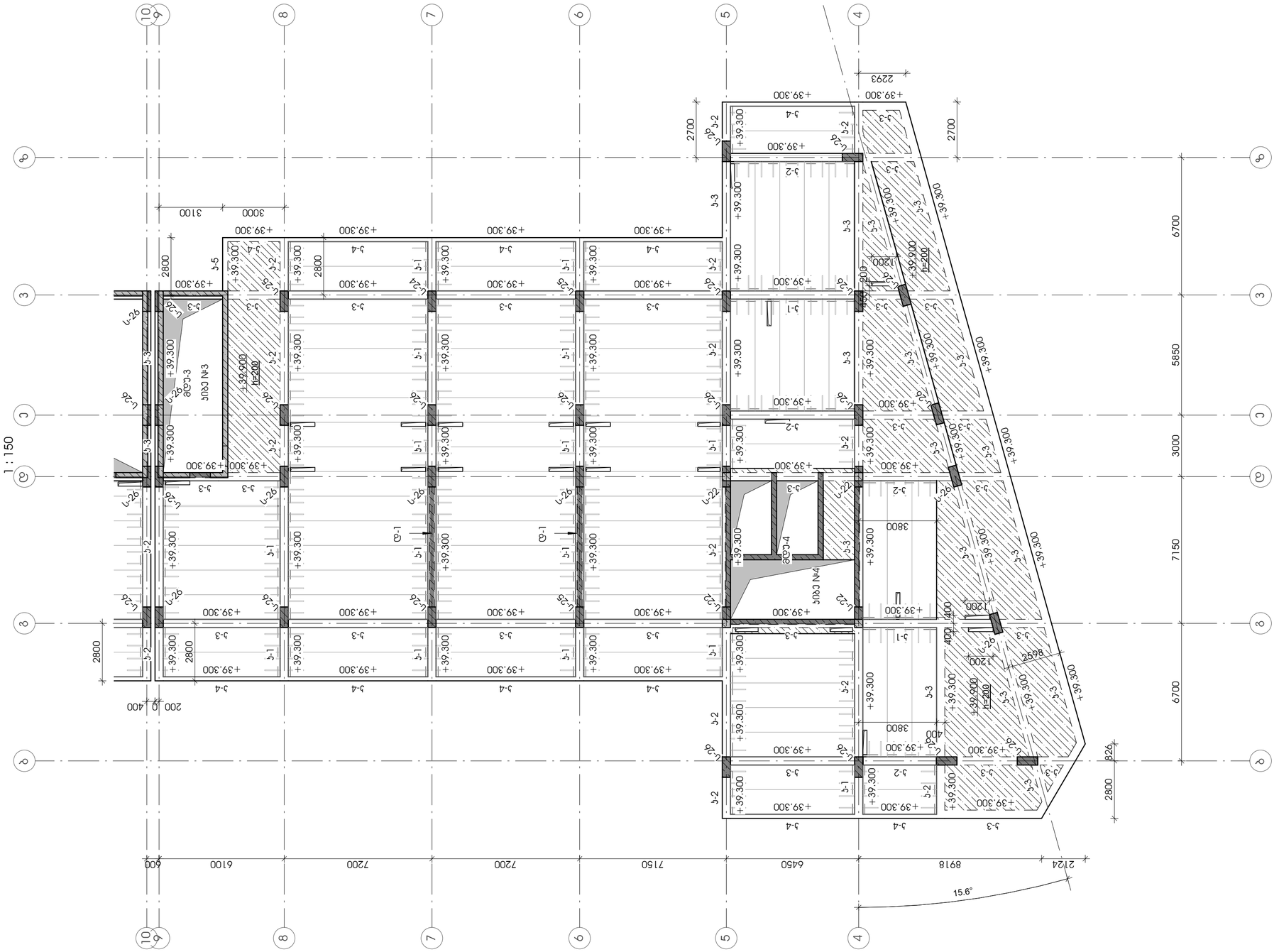
+39.900 ნიშნულის მარჯვრების გეგმა (ბ ბლოკი)
1 : 150
+39.300
+39.900
h=200
h=300
1200
2800
3100
3000
2700
2293
6700
5850
3000
7150
6700
826
2800
2598
3800
400
200
2124
8918
6450
7150
7200
7200
6100
600
15.6°
ბ-1
ბ-2
ბ-3
ბ-4
ბ-26
ბ-22
ბ-1
ბ-2
ბ-3
ბ-4
ბ-5
ბ-26
ბ-22
ბ-1
ბ-2
ბ-3
ბ-4

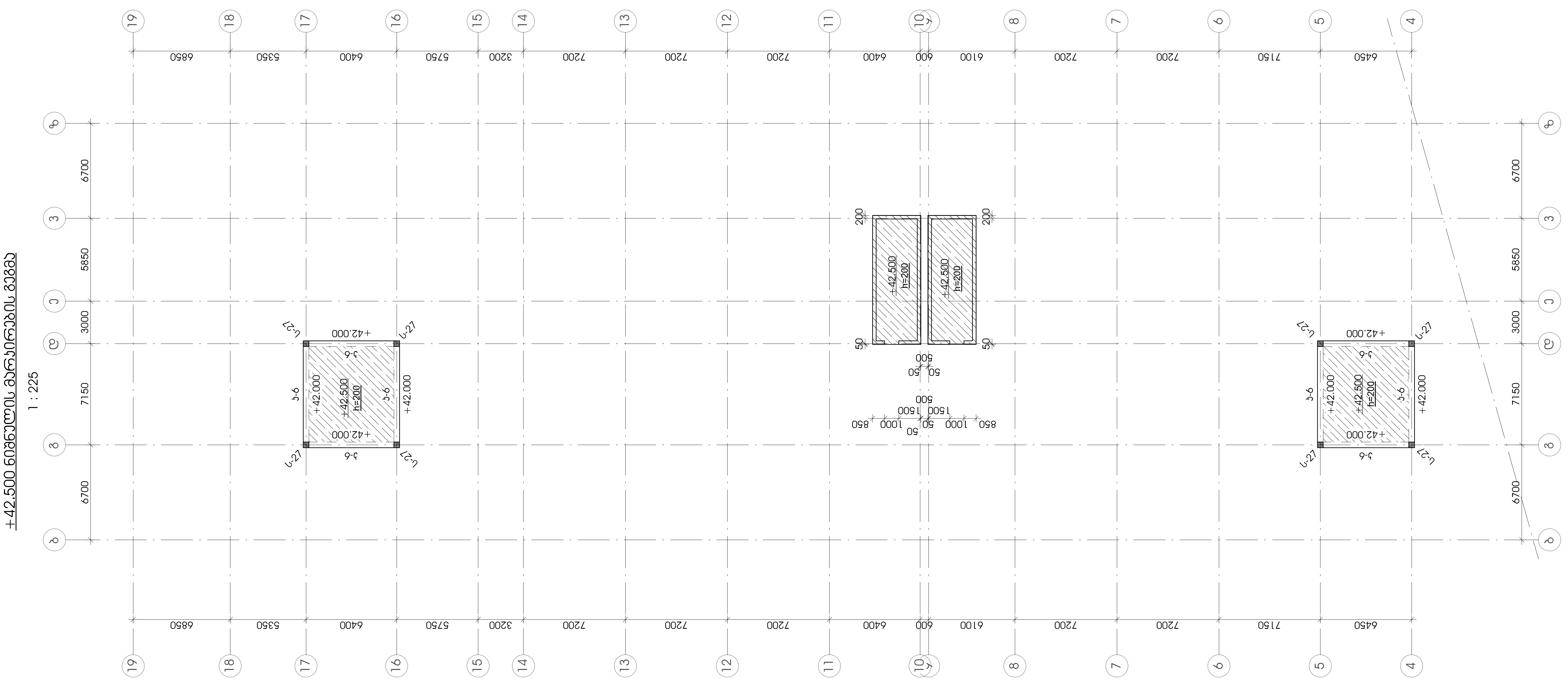

სტადია: მპ

სიტუაციური

პირობითი აღნიშვნები

შენიშვნები

დამკვეთი - ლანა მარგიანი

პროექტი - მრავალბინიანი საცხოვრებელი სახლი

მისამართი -

ქ. თბილისი, ვარკეთილი 2-სა და ვაზისუბნის საცხოვრებელ რაიონს შორის, ნაკვ. №01.19.36.014.174; № 01.19.36.016.180

კონსტრუქციული პროექტი

თანამდებობა	გვარი	ხელმოწერა
მთ. კონსტრუქტორი	გ. ცომაია	
დაამუშავა	ა. ცომაია	

ნახაზი:

+42.500 ნიშნულის მარკირების გეგმა

ფურცელი	კ-2.27
მასშტაბი	1 : 225
ფორმატი	A2

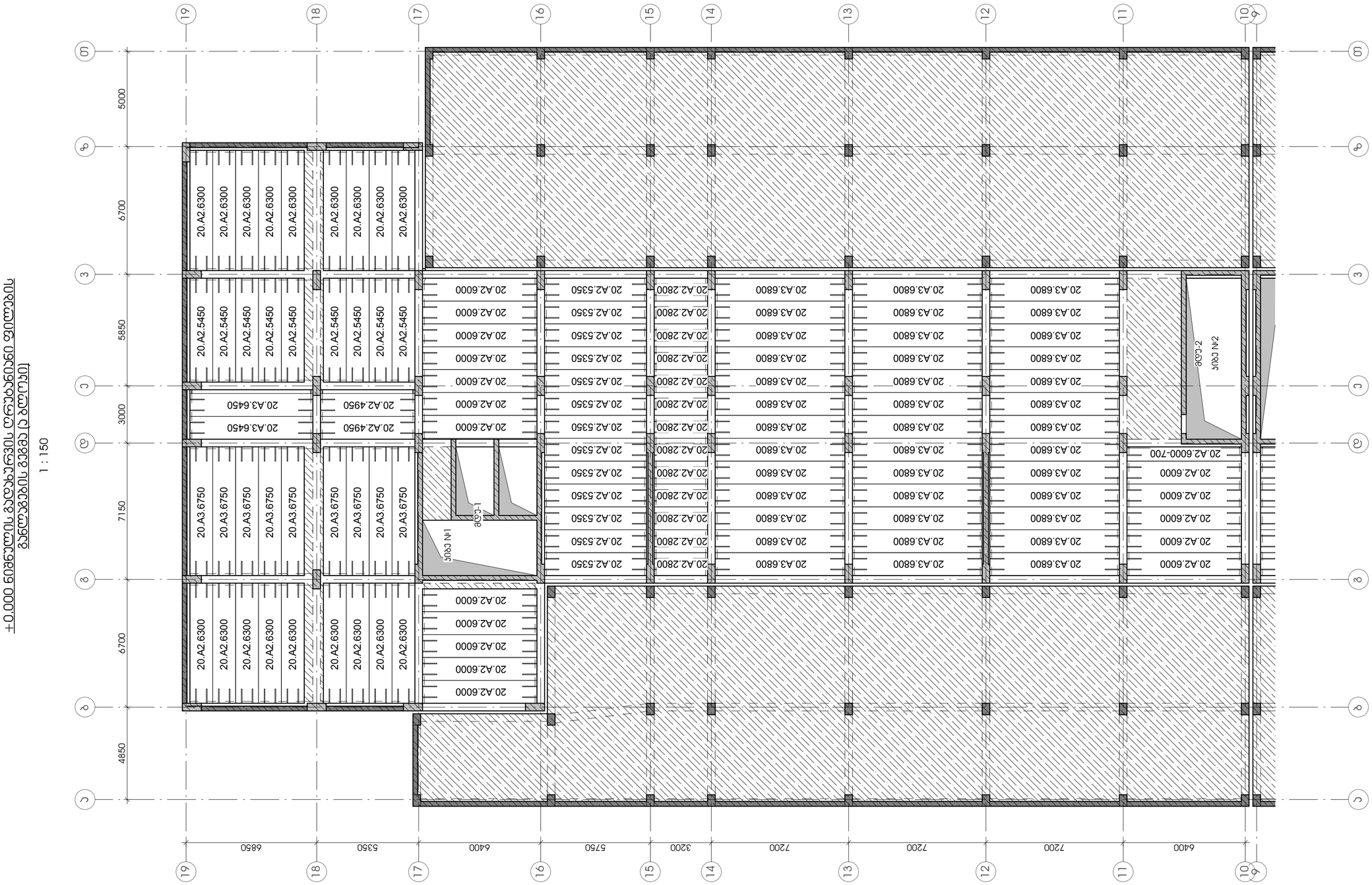

+0.000 ნიშნულის გადახურვის ღრუბანიანი ფილების განლაგების გეგმა (ა ბლოკი)

1 : 150

სტადია: მპ

სიბუსციური

პირობითი აღნიშვნები

შენიშვნები

დამპროექტი - ლანა მარგიანი

პროექტი - მრავალბინიანი საცხოვრებელი სახლი

მისამართი -

ქ. თბილისი, ვარკეთილი 2-ა და ვაზისუბნის საცხოვრებელ რაიონს ჭორწის, ნაკვ. №01.19.36.014.174; № 01.19.36.016.180

პროექტირებული პროექტი

თანამდებობა	გვარი	ხელმოწერა
მთ. პროექტირებელი	გ. ცომაია	
დაამუშავა	ა. ცომაია	

ნახაზი:

+0.000 ნიშნულის გადახურვის ღრუბანიანი ფილების განლაგების გეგმა (ა ბლოკი)

ფურცელი	ა-2.28
მასშტაბი	1 : 150
ფორმატი	A2

+0.000 მარკით მდებარე სართულის გეგმა (ღერძები და ზომები მოცემულია მილიმეტრებში)

1 : 150

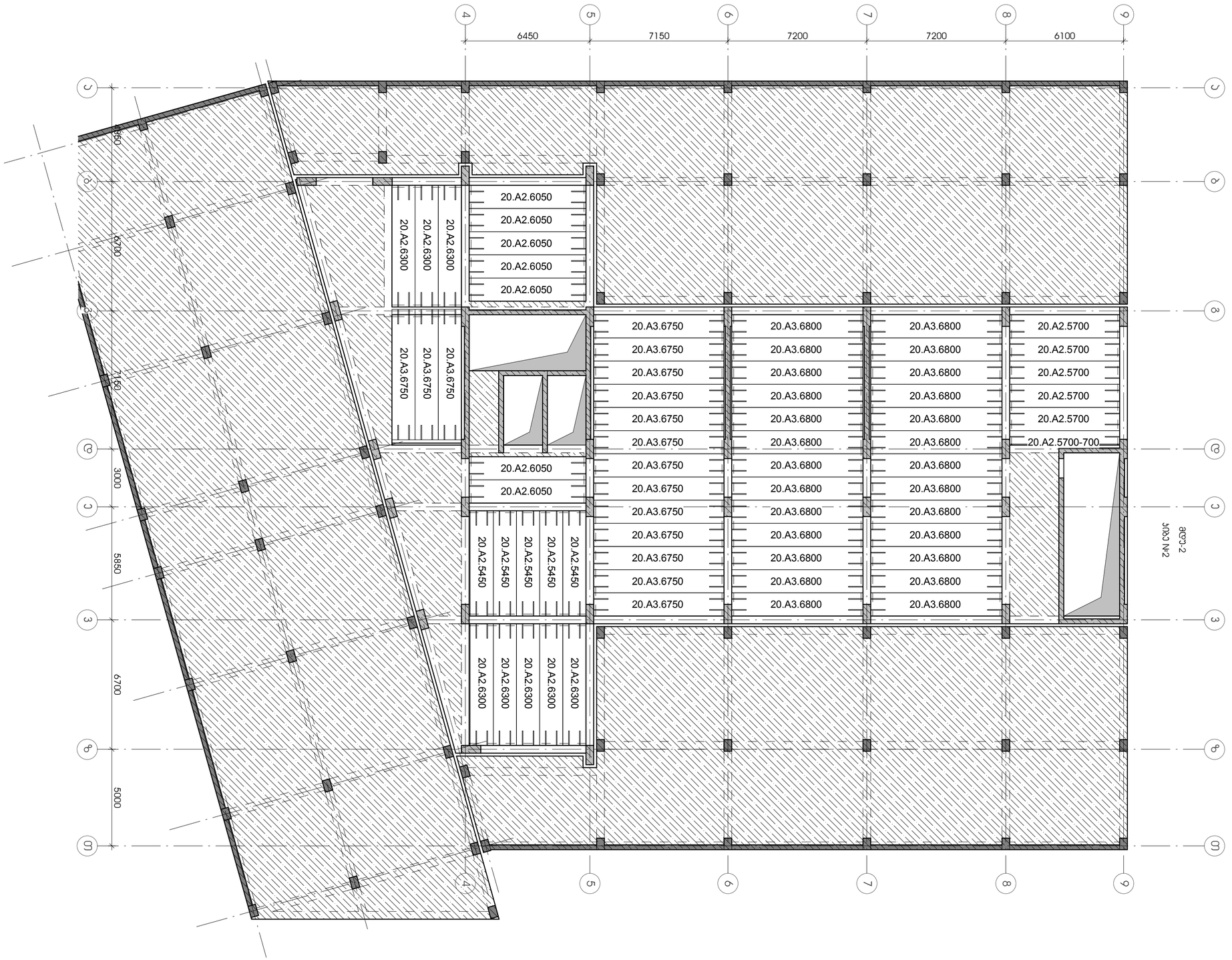

პროექტის დასახელება	ბინათმშენებლობა
ობიექტის მისამართი	ქ. თბილისი, ვაკის რაიონი, 2-ა ფონტანის ჩიხი, ნაკვეთი 2-ა/ა-ა/ბ-ა/გ-ა/დ-ა/ე-ა/ვ-ა/ზ-ა/თ-ა/ი-ა/კ-ა/ლ-ა/მ-ა/ნ-ა/ო-ა/პ-ა/ჟ-ა/რ-ა/ს-ა/ტ-ა/უ-ა/ფ-ა/ქ-ა/ღ-ა/ყ-ა/შ-ა/ჩ-ა/ც-ა/ძ-ა/წ-ა/ჭ-ა/ხ-ა/ჯ-ა/ჰ-ა/ჰ1-ა/ჰ2-ა/ჰ3-ა/ჰ4-ა/ჰ5-ა/ჰ6-ა/ჰ7-ა/ჰ8-ა/ჰ9-ა/ჰ10-ა/ჰ11-ა/ჰ12-ა/ჰ13-ა/ჰ14-ა/ჰ15-ა/ჰ16-ა/ჰ17-ა/ჰ18-ა/ჰ19-ა/ჰ20-ა/ჰ21-ა/ჰ22-ა/ჰ23-ა/ჰ24-ა/ჰ25-ა/ჰ26-ა/ჰ27-ა/ჰ28-ა/ჰ29-ა/ჰ30-ა/ჰ31-ა/ჰ32-ა/ჰ33-ა/ჰ34-ა/ჰ35-ა/ჰ36-ა/ჰ37-ა/ჰ38-ა/ჰ39-ა/ჰ40-ა/ჰ41-ა/ჰ42-ა/ჰ43-ა/ჰ44-ა/ჰ45-ა/ჰ46-ა/ჰ47-ა/ჰ48-ა/ჰ49-ა/ჰ50-ა/ჰ51-ა/ჰ52-ა/ჰ53-ა/ჰ54-ა/ჰ55-ა/ჰ56-ა/ჰ57-ა/ჰ58-ა/ჰ59-ა/ჰ60-ა/ჰ61-ა/ჰ62-ა/ჰ63-ა/ჰ64-ა/ჰ65-ა/ჰ66-ა/ჰ67-ა/ჰ68-ა/ჰ69-ა/ჰ70-ა/ჰ71-ა/ჰ72-ა/ჰ73-ა/ჰ74-ა/ჰ75-ა/ჰ76-ა/ჰ77-ა/ჰ78-ა/ჰ79-ა/ჰ80-ა/ჰ81-ა/ჰ82-ა/ჰ83-ა/ჰ84-ა/ჰ85-ა/ჰ86-ა/ჰ87-ა/ჰ88-ა/ჰ89-ა/ჰ90-ა/ჰ91-ა/ჰ92-ა/ჰ93-ა/ჰ94-ა/ჰ95-ა/ჰ96-ა/ჰ97-ა/ჰ98-ა/ჰ99-ა/ჰ100-ა/ჰ101-ა/ჰ102-ა/ჰ103-ა/ჰ104-ა/ჰ105-ა/ჰ106-ა/ჰ107-ა/ჰ108-ა/ჰ109-ა/ჰ110-ა/ჰ111-ა/ჰ112-ა/ჰ113-ა/ჰ114-ა/ჰ115-ა/ჰ116-ა/ჰ117-ა/ჰ118-ა/ჰ119-ა/ჰ120-ა/ჰ121-ა/ჰ122-ა/ჰ123-ა/ჰ124-ა/ჰ125-ა/ჰ126-ა/ჰ127-ა/ჰ128-ა/ჰ129-ა/ჰ130-ა/ჰ131-ა/ჰ132-ა/ჰ133-ა/ჰ134-ა/ჰ135-ა/ჰ136-ა/ჰ137-ა/ჰ138-ა/ჰ139-ა/ჰ140-ა/ჰ141-ა/ჰ142-ა/ჰ143-ა/ჰ144-ა/ჰ145-ა/ჰ146-ა/ჰ147-ა/ჰ148-ა/ჰ149-ა/ჰ150-ა/ჰ151-ა/ჰ152-ა/ჰ153-ა/ჰ154-ა/ჰ155-ა/ჰ156-ა/ჰ157-ა/ჰ158-ა/ჰ159-ა/ჰ160-ა/ჰ161-ა/ჰ162-ა/ჰ163-ა/ჰ164-ა/ჰ165-ა/ჰ166-ა/ჰ167-ა/ჰ168-ა/ჰ169-ა/ჰ170-ა/ჰ171-ა/ჰ172-ა/ჰ173-ა/ჰ174-ა/ჰ175-ა/ჰ176-ა/ჰ177-ა/ჰ178-ა/ჰ179-ა/ჰ180-ა/ჰ181-ა/ჰ182-ა/ჰ183-ა/ჰ184-ა/ჰ185-ა/ჰ186-ა/ჰ187-ა/ჰ188-ა/ჰ189-ა/ჰ190-ა/ჰ191-ა/ჰ192-ა/ჰ193-ა/ჰ194-ა/ჰ195-ა/ჰ196-ა/ჰ197-ა/ჰ198-ა/ჰ199-ა/ჰ200-ა/ჰ201-ა/ჰ202-ა/ჰ203-ა/ჰ204-ა/ჰ205-ა/ჰ206-ა/ჰ207-ა/ჰ208-ა/ჰ209-ა/ჰ210-ა/ჰ211-ა/ჰ212-ა/ჰ213-ა/ჰ214-ა/ჰ215-ა/ჰ216-ა/ჰ217-ა/ჰ218-ა/ჰ219-ა/ჰ220-ა/ჰ221-ა/ჰ222-ა/ჰ223-ა/ჰ224-ა/ჰ225-ა/ჰ226-ა/ჰ227-ა/ჰ228-ა/ჰ229-ა/ჰ230-ა/ჰ231-ა/ჰ232-ა/ჰ233-ა/ჰ234-ა/ჰ235-ა/ჰ236-ა/ჰ237-ა/ჰ238-ა/ჰ239-ა/ჰ240-ა/ჰ241-ა/ჰ242-ა/ჰ243-ა/ჰ244-ა/ჰ245-ა/ჰ246-ა/ჰ247-ა/ჰ248-ა/ჰ249-ა/ჰ250-ა/ჰ251-ა/ჰ252-ა/ჰ253-ა/ჰ254-ა/ჰ255-ა/ჰ256-ა/ჰ257-ა/ჰ258-ა/ჰ259-ა/ჰ260-ა/ჰ261-ა/ჰ262-ა/ჰ263-ა/ჰ264-ა/ჰ265-ა/ჰ266-ა/ჰ267-ა/ჰ268-ა/ჰ269-ა/ჰ270-ა/ჰ271-ა/ჰ272-ა/ჰ273-ა/ჰ274-ა/ჰ275-ა/ჰ276-ა/ჰ277-ა/ჰ278-ა/ჰ279-ა/ჰ280-ა/ჰ281-ა/ჰ282-ა/ჰ283-ა/ჰ284-ა/ჰ285-ა/ჰ286-ა/ჰ287-ა/ჰ288-ა/ჰ289-ა/ჰ290-ა/ჰ291-ა/ჰ292-ა/ჰ293-ა/ჰ294-ა/ჰ295-ა/ჰ296-ა/ჰ297-ა/ჰ298-ა/ჰ299-ა/ჰ300-ა/ჰ301-ა/ჰ302-ა/ჰ303-ა/ჰ304-ა/ჰ305-ა/ჰ306-ა/ჰ307-ა/ჰ308-ა/ჰ309-ა/ჰ310-ა/ჰ311-ა/ჰ312-ა/ჰ313-ა/ჰ314-ა/ჰ315-ა/ჰ316-ა/ჰ317-ა/ჰ318-ა/ჰ319-ა/ჰ320-ა/ჰ321-ა/ჰ322-ა/ჰ323-ა/ჰ324-ა/ჰ325-ა/ჰ326-ა/ჰ327-ა/ჰ328-ა/ჰ329-ა/ჰ330-ა/ჰ331-ა/ჰ332-ა/ჰ333-ა/ჰ334-ა/ჰ335-ა/ჰ336-ა/ჰ337-ა/ჰ338-ა/ჰ339-ა/ჰ340-ა/ჰ341-ა/ჰ342-ა/ჰ343-ა/ჰ344-ა/ჰ345-ა/ჰ346-ა/ჰ347-ა/ჰ348-ა/ჰ349-ა/ჰ350-ა/ჰ351-ა/ჰ352-ა/ჰ353-ა/ჰ354-ა/ჰ355-ა/ჰ356-ა/ჰ357-ა/ჰ358-ა/ჰ359-ა/ჰ360-ა/ჰ361-ა/ჰ362-ა/ჰ363-ა/ჰ364-ა/ჰ365-ა/ჰ366-ა/ჰ367-ა/ჰ368-ა/ჰ369-ა/ჰ370-ა/ჰ371-ა/ჰ372-ა/ჰ373-ა/ჰ374-ა/ჰ375-ა/ჰ376-ა/ჰ377-ა/ჰ378-ა/ჰ379-ა/ჰ380-ა/ჰ381-ა/ჰ382-ა/ჰ383-ა/ჰ384-ა/ჰ385-ა/ჰ386-ა/ჰ387-ა/ჰ388-ა/ჰ389-ა/ჰ390-ა/ჰ391-ა/ჰ392-ა/ჰ393-ა/ჰ394-ა/ჰ395-ა/ჰ396-ა/ჰ397-ა/ჰ398-ა/ჰ399-ა/ჰ400-ა/ჰ401-ა/ჰ402-ა/ჰ403-ა/ჰ404-ა/ჰ405-ა/ჰ406-ა/ჰ407-ა/ჰ408-ა/ჰ409-ა/ჰ410-ა/ჰ411-ა/ჰ412-ა/ჰ413-ა/ჰ414-ა/ჰ415-ა/ჰ416-ა/ჰ417-ა/ჰ418-ა/ჰ419-ა/ჰ420-ა/ჰ421-ა/ჰ422-ა/ჰ423-ა/ჰ424-ა/ჰ425-ა/ჰ426-ა/ჰ427-ა/ჰ428-ა/ჰ429-ა/ჰ430-ა/ჰ431-ა/ჰ432-ა/ჰ433-ა/ჰ434-ა/ჰ435-ა/ჰ436-ა/ჰ437-ა/ჰ438-ა/ჰ439-ა/ჰ440-ა/ჰ441-ა/ჰ442-ა/ჰ443-ა/ჰ444-ა/ჰ445-ა/ჰ446-ა/ჰ447-ა/ჰ448-ა/ჰ449-ა/ჰ450-ა/ჰ451-ა/ჰ452-ა/ჰ453-ა/ჰ454-ა/ჰ455-ა/ჰ456-ა/ჰ457-ა/ჰ458-ა/ჰ459-ა/ჰ460-ა/ჰ461-ა/ჰ462-ა/ჰ463-ა/ჰ464-ა/ჰ465-ა/ჰ466-ა/ჰ467-ა/ჰ468-ა/ჰ469-ა/ჰ470-ა/ჰ471-ა/ჰ472-ა/ჰ473-ა/ჰ474-ა/ჰ475-ა/ჰ476-ა/ჰ477-ა/ჰ478-ა/ჰ479-ა/ჰ480-ა/ჰ481-ა/ჰ482-ა/ჰ483-ა/ჰ484-ა/ჰ485-ა/ჰ486-ა/ჰ487-ა/ჰ488-ა/ჰ489-ა/ჰ490-ა/ჰ491-ა/ჰ492-ა/ჰ493-ა/ჰ494-ა/ჰ495-ა/ჰ496-ა/ჰ497-ა/ჰ498-ა/ჰ499-ა/ჰ500-ა/ჰ501-ა/ჰ502-ა/ჰ503-ა/ჰ504-ა/ჰ505-ა/ჰ506-ა/ჰ507-ა/ჰ508-ა/ჰ509-ა/ჰ510-ა/ჰ511-ა/ჰ512-ა/ჰ513-ა/ჰ514-ა/ჰ515-ა/ჰ516-ა/ჰ517-ა/ჰ518-ა/ჰ519-ა/ჰ520-ა/ჰ521-ა/ჰ522-ა/ჰ523-ა/ჰ524-ა/ჰ525-ა/ჰ526-ა/ჰ527-ა/ჰ528-ა/ჰ529-ა/ჰ530-ა/ჰ531-ა/ჰ532-ა/ჰ533-ა/ჰ534-ა/ჰ535-ა/ჰ536-ა/ჰ537-ა/ჰ538-ა/ჰ539-ა/ჰ540-ა/ჰ541-ა/ჰ542-ა/ჰ543-ა/ჰ544-ა/ჰ545-ა/ჰ546-ა/ჰ547-ა/ჰ548-ა/ჰ549-ა/ჰ550-ა/ჰ551-ა/ჰ552-ა/ჰ553-ა/ჰ554-ა/ჰ555-ა/ჰ556-ა/ჰ557-ა/ჰ558-ა/ჰ559-ა/ჰ560-ა/ჰ561-ა/ჰ562-ა/ჰ563-ა/ჰ564-ა/ჰ565-ა/ჰ566-ა/ჰ567-ა/ჰ568-ა/ჰ569-ა/ჰ570-ა/ჰ571-ა/ჰ572-ა/ჰ573-ა/ჰ574-ა/ჰ575-ა/ჰ576-ა/ჰ577-ა/ჰ578-ა/ჰ579-ა/ჰ580-ა/ჰ581-ა/ჰ582-ა/ჰ583-ა/ჰ584-ა/ჰ585-ა/ჰ586-ა/ჰ587-ა/ჰ588-ა/ჰ589-ა/ჰ590-ა/ჰ591-ა/ჰ592-ა/ჰ593-ა/ჰ594-ა/ჰ595-ა/ჰ596-ა/ჰ597-ა/ჰ598-ა/ჰ599-ა/ჰ600-ა/ჰ601-ა/ჰ602-ა/ჰ603-ა/ჰ604-ა/ჰ605-ა/ჰ606-ა/ჰ607-ა/ჰ608-ა/ჰ609-ა/ჰ610-ა/ჰ611-ა/ჰ612-ა/ჰ613-ა/ჰ614-ა/ჰ615-ა/ჰ616-ა/ჰ617-ა/ჰ618-ა/ჰ619-ა/ჰ620-ა/ჰ621-ა/ჰ622-ა/ჰ623-ა/ჰ624-ა/ჰ625-ა/ჰ626-ა/ჰ627-ა/ჰ628-ა/ჰ629-ა/ჰ630-ა/ჰ631-ა/ჰ632-ა/ჰ633-ა/ჰ634-ა/ჰ635-ა/ჰ636-ა/ჰ637-ა/ჰ638-ა/ჰ639-ა/ჰ640-ა/ჰ641-ა/ჰ642-ა/ჰ643-ა/ჰ644-ა/ჰ645-ა/ჰ646-ა/ჰ647-ა/ჰ648-ა/ჰ649-ა/ჰ650-ა/ჰ651-ა/ჰ652-ა/ჰ653-ა/ჰ654-ა/ჰ655-ა/ჰ656-ა/ჰ657-ა/ჰ658-ა/ჰ659-ა/ჰ660-ა/ჰ661-ა/ჰ662-ა/ჰ663-ა/ჰ664-ა/ჰ665-ა/ჰ666-ა/ჰ667-ა/ჰ668-ა/ჰ669-ა/ჰ670-ა/ჰ671-ა/ჰ672-ა/ჰ673-ა/ჰ674-ა/ჰ675-ა/ჰ676-ა/ჰ677-ა/ჰ678-ა/ჰ679-ა/ჰ680-ა/ჰ681-ა/ჰ682-ა/ჰ683-ა/ჰ684-ა/ჰ685-ა/ჰ686-ა/ჰ687-ა/ჰ688-ა/ჰ689-ა/ჰ690-ა/ჰ691-ა/ჰ692-ა/ჰ693-ა/ჰ694-ა/ჰ695-ა/ჰ696-ა/ჰ697-ა/ჰ698-ა/ჰ699-ა/ჰ700-ა/ჰ701-ა/ჰ702-ა/ჰ703-ა/ჰ704-ა/ჰ705-ა/ჰ706-ა/ჰ707-ა/ჰ708-ა/ჰ709-ა/ჰ710-ა/ჰ711-ა/ჰ712-ა/ჰ713-ა/ჰ714-ა/ჰ715-ა/ჰ716-ა/ჰ717-ა/ჰ718-ა/ჰ719-ა/ჰ720-ა/ჰ721-ა/ჰ722-ა/ჰ723-ა/ჰ724-ა/ჰ725-ა/ჰ726-ა/ჰ727-ა/ჰ728-ა/ჰ729-ა/ჰ730-ა/ჰ731-ა/ჰ732-ა/ჰ733-ა/ჰ734-ა/ჰ735-ა/ჰ736-ა/ჰ737-ა/ჰ738-ა/ჰ739-ა/ჰ740-ა/ჰ741-ა/ჰ742-ა/ჰ743-ა/ჰ744-ა/ჰ745-ა/ჰ746-ა/ჰ747-ა/ჰ748-ა/ჰ749-ა/ჰ750-ა/ჰ751-ა/ჰ752-ა/ჰ753-ა/ჰ754-ა/ჰ755-ა/ჰ756-ა/ჰ757-ა/ჰ758-ა/ჰ759-ა/ჰ760-ა/ჰ761-ა/ჰ762-ა/ჰ763-ა/ჰ764-ა/ჰ765-ა/ჰ766-ა/ჰ767-ა/ჰ768-ა/ჰ769-ა/ჰ770-ა/ჰ771-ა/ჰ772-ა/ჰ773-ა/ჰ774-ა/ჰ775-ა/ჰ776-ა/ჰ777-ა/ჰ778-ა/ჰ779-ა/ჰ780-ა/ჰ781-ა/ჰ782-ა/ჰ783-ა/ჰ784-ა/ჰ785-ა/ჰ786-ა/ჰ787-ა/ჰ788-ა/ჰ789-ა/ჰ790-ა/ჰ791-ა/ჰ792-ა/ჰ793-ა/ჰ794-ა/ჰ795-ა/ჰ796-ა/ჰ797-ა/ჰ798-ა/ჰ799-ა/ჰ800-ა/ჰ801-ა/ჰ802-ა/ჰ803-ა/ჰ804-ა/ჰ805-ა/ჰ806-ა/ჰ807-ა/ჰ808-ა/ჰ809-ა/ჰ810-ა/ჰ811-ა/ჰ812-ა/ჰ813-ა/ჰ814-ა/ჰ815-ა/ჰ816-ა/ჰ817-ა/ჰ818-ა/ჰ819-ა/ჰ820-ა/ჰ821-ა/ჰ822-ა/ჰ823-ა/ჰ824-ა/ჰ825-ა/ჰ826-ა/ჰ827-ა/ჰ828-ა/ჰ829-ა/ჰ830-ა/ჰ831-ა/ჰ832-ა/ჰ833-ა/ჰ834-ა/ჰ835-ა/ჰ836-ა/ჰ837-ა/ჰ838-ა/ჰ839-ა/ჰ840-ა/ჰ841-ა/ჰ842-ა/ჰ843-ა/ჰ844-ა/ჰ845-ა/ჰ846-ა/ჰ847-ა/ჰ848-ა/ჰ849-ა/ჰ850-ა/ჰ851-ა/ჰ852-ა/ჰ853-ა/ჰ854-ა/ჰ855-ა/ჰ856-ა/ჰ857-ა/ჰ858-ა/ჰ859-ა/ჰ860-ა/ჰ861-ა/ჰ862-ა/ჰ863-ა/ჰ864-ა/ჰ865-ა/ჰ866-ა/ჰ867-ა/ჰ868-ა/ჰ869-ა/ჰ870-ა/ჰ871-ა/ჰ872-ა/ჰ873-ა/ჰ874-ა/ჰ875-ა/ჰ876-ა/ჰ877-ა/ჰ878-ა/ჰ879-ა/ჰ880-ა/ჰ881-ა/ჰ882-ა/ჰ883-ა/ჰ884-ა/ჰ885-ა/ჰ886-ა/ჰ887-ა/ჰ888-ა/ჰ889-ა/ჰ890-ა/ჰ891-ა/ჰ892-ა/ჰ893-ა/ჰ894-ა/ჰ895-ა/ჰ896-ა/ჰ897-ა/ჰ898-ა/ჰ899-ა/ჰ900-ა/ჰ901-ა/ჰ902-ა/ჰ903-ა/ჰ904-ა/ჰ905-ა/ჰ906-ა/ჰ907-ა/ჰ908-ა/ჰ909-ა/ჰ910-ა/ჰ911-ა/ჰ912-ა/ჰ913-ა/ჰ914-ა/ჰ915-ა/ჰ916-ა/ჰ917-ა/ჰ918-ა/ჰ919-ა/ჰ920-ა/ჰ921-ა/ჰ922-ა/ჰ923-ა/ჰ924-ა/ჰ925-ა/ჰ926-ა/ჰ927-ა/ჰ928-ა/ჰ929-ა/ჰ930-ა/ჰ931-ა/ჰ932-ა/ჰ933-ა/ჰ934-ა/ჰ935-ა/ჰ936-ა/ჰ937-ა/ჰ938-ა/ჰ939-ა/ჰ940-ა/ჰ941-ა/ჰ942-ა/ჰ943-ა/ჰ944-ა/ჰ945-ა/ჰ946-ა/ჰ947-ა/ჰ948-ა/ჰ949-ა/ჰ950-ა/ჰ951-ა/ჰ952-ა/ჰ953-ა/ჰ954-ა/ჰ955-ა/ჰ956-ა/ჰ957-ა/ჰ958-ა/ჰ959-ა/ჰ960-ა/ჰ961-ა/ჰ962-ა/ჰ963-ა/ჰ964-ა/ჰ965-ა/ჰ966-ა/ჰ967-ა/ჰ968-ა/ჰ969-ა/ჰ970-ა/ჰ971-ა/ჰ972-ა/ჰ973-ა/ჰ974-ა/ჰ975-ა/ჰ976-ა/ჰ977-ა/ჰ978-ა/ჰ979-ა/ჰ980-ა/ჰ981-ა/ჰ982-ა/ჰ983-ა/ჰ984-ა/ჰ985-ა/ჰ986-ა/ჰ987-ა/ჰ988-ა/ჰ989-ა/ჰ990-ა/ჰ991-ა/ჰ992-ა/ჰ993-ა/ჰ994-ა/ჰ995-ა/ჰ996-ა/ჰ997-ა/ჰ998-ა/ჰ999-ა/ჰ1000-ა/ჰ1001-ა/ჰ1002-ა/ჰ1003-ა/ჰ1004-ა/ჰ1005-ა/ჰ1006-ა/ჰ1007-ა/ჰ1008-ა/ჰ1009-ა/ჰ1010-ა/ჰ1011-ა/ჰ1012-ა/ჰ1013-ა/ჰ1014-ა/ჰ1015-ა/ჰ1016-ა/ჰ1017-ა/ჰ1018-ა/ჰ1019-ა/ჰ1020-ა/ჰ1021-ა/ჰ1022-ა/ჰ1023-ა/ჰ1024-ა/ჰ1025-ა/ჰ1026-ა/ჰ1027-ა/ჰ1028-ა/ჰ1029-ა/ჰ1030-ა/ჰ1031-ა/ჰ1032-ა/ჰ1033-ა/ჰ1034-ა/ჰ1035-ა/ჰ1036-ა/ჰ1037-ა/ჰ1038-ა/ჰ1039-ა/ჰ1040-ა/ჰ1041-ა/ჰ1042-ა/ჰ1043-ა/ჰ1044-ა/ჰ1045-ა/ჰ1046-ა/ჰ1047-ა/ჰ1048-ა/ჰ1049-ა/ჰ1050-ა/ჰ1051-ა/ჰ1052-ა/ჰ1053-ა/ჰ1054-ა/ჰ1055-ა/ჰ1056-ა/ჰ1057-ა/ჰ1058-ა/ჰ1059-ა/ჰ1060-ა/ჰ1061-ა/ჰ1062-ა/ჰ1063-ა/ჰ1064-ა/ჰ1065-ა/ჰ1066-ა/ჰ1067-ა/ჰ1068-ა/ჰ1069-ა/ჰ1070-ა/ჰ1071-ა/ჰ1072-ა/ჰ1073-ა/ჰ1074-ა/ჰ1075-ა/ჰ1076-ა/ჰ1077-ა/ჰ1078-ა/ჰ1079-ა/ჰ1080-ა/ჰ1081-ა/ჰ1082-ა/ჰ1083-ა/ჰ1084-ა/ჰ1085-ა/ჰ1086-ა/ჰ1087-ა/ჰ1088-ა/ჰ1089-ა/ჰ1090-ა/ჰ1091-ა/ჰ1092-ა/ჰ1093-ა/ჰ1094-ა/ჰ1095-ა/ჰ1096-ა/ჰ1097-ა/ჰ1098-ა/ჰ1099-ა/ჰ1100-ა/ჰ1101-ა/ჰ1102-ა/ჰ1103-ა/ჰ1104-ა/ჰ1105-ა/ჰ1106-ა/ჰ1107-ა/ჰ1108-ა/ჰ1109-ა/ჰ1110-ა/ჰ1111-ა/ჰ1112-ა/ჰ1113-ა/ჰ1114-ა/ჰ1115-ა/ჰ1116-ა/ჰ1117-ა/ჰ1118-ა/ჰ1119-ა/ჰ1120-ა/ჰ1121-ა/ჰ1122-ა/ჰ1123-ა/ჰ1124-ა/ჰ1125-ა/ჰ1126-ა/ჰ1127-ა/ჰ1128-ა/ჰ1129-ა/ჰ1130-ა/ჰ1131-ა/ჰ1132-ა/ჰ1133-ა/ჰ1134-ა/ჰ1135-ა/ჰ1136-ა/ჰ1137-ა/ჰ1138-ა/ჰ1139-ა/ჰ1140-ა/ჰ1141-ა/ჰ1142-ა/ჰ1143-ა/ჰ1144-ა/ჰ1145-ა/ჰ1146-ა/ჰ1147-ა/ჰ1148-ა/ჰ1149-ა/ჰ1150-ა/ჰ1151-ა/ჰ1152-ა/ჰ1153-ა/ჰ1154-ა/ჰ1155-ა/ჰ1156-ა/ჰ1157-ა/ჰ1158-ა/ჰ1159-ა/ჰ1160-ა/ჰ1161-ა/ჰ1162-ა/ჰ1163-ა/ჰ1164-ა/ჰ1165-ა/ჰ1166-ა/ჰ1167-ა/ჰ1168-ა/ჰ1169-ა/ჰ1170-ა/ჰ1171-ა/ჰ1172-ა/ჰ1173-ა/ჰ1174-ა/ჰ1175-ა/ჰ1176-ა/ჰ1177-ა/ჰ1178-ა/ჰ1179-ა/ჰ1180-ა/ჰ1181-ა/ჰ1182-ა/ჰ1183-ა/ჰ1184-ა/ჰ1185-ა/ჰ1186-ა/ჰ1187-ა/ჰ1188-ა/ჰ1189-ა/ჰ1190-ა/ჰ1191-ა/ჰ1192-ა/ჰ1193-ა/ჰ1194-ა/ჰ1195-ა/ჰ1196-ა/ჰ1197-ა/ჰ1198-ა/ჰ1199-ა/ჰ1200-ა/ჰ1201-ა/ჰ1202-ა/ჰ1203-ა/ჰ1204-ა/ჰ1205-ა/ჰ1206-ა/ჰ1207-ა/ჰ1208-ა/ჰ1209-ა/ჰ1210-ა/ჰ1211-ა/ჰ1212-ა/ჰ1213-ა/ჰ1214-ა/ჰ1215-ა/ჰ1216-ა/ჰ1217-ა/ჰ1218-ა/ჰ1219-ა/ჰ1220-ა/ჰ1221-ა/ჰ1222-ა/ჰ1223-ა/ჰ1224-ა/ჰ1225-ა/ჰ1226-ა/ჰ1227-ა/ჰ1228-ა/ჰ1229-ა/ჰ1230-ა/ჰ1231-ა/ჰ1232-ა/ჰ1233-ა/ჰ1234-ა/ჰ1235-ა/ჰ1236-ა/ჰ1237-ა/ჰ1238-ა/ჰ1239-ა/ჰ1240-ა/ჰ1241-ა/ჰ1242-ა/ჰ1243-ა/ჰ1244-ა/ჰ1245-ა/ჰ1246-ა/ჰ1247-ა/ჰ1248-ა/ჰ1249-ა/ჰ1250-ა/ჰ1251-ა/ჰ1252-ა/ჰ1253-ა/ჰ1254-ა/ჰ1255-ა/ჰ1256-ა/ჰ1257-ა/ჰ1258-ა/ჰ1259-ა/ჰ1260-ა/ჰ1261-ა/ჰ1262-ა/ჰ1263-ა/ჰ1264-ა/ჰ1265-ა/ჰ1266-ა/ჰ1267-ა/ჰ1268-ა/ჰ1269-ა/ჰ1270-ა/ჰ1271-ა/ჰ1272-ა/ჰ1273-ა/ჰ1274-ა/ჰ1275-ა/ჰ1276-ა/ჰ1277-ა/ჰ1278-ა/ჰ1279-ა/ჰ1280-ა/ჰ1281-ა/ჰ1282-ა/ჰ1283-ა/ჰ1284-ა/ჰ1285-ა/ჰ1286-ა/ჰ1287-ა/ჰ1288-ა/ჰ1289-ა/ჰ1290-ა/ჰ1291-ა/ჰ1292-ა/ჰ1293-ა/ჰ1294-ა/ჰ1295-ა/ჰ1296-ა/ჰ1297-ა/ჰ1298-ა/ჰ1299-ა/ჰ1300-ა/ჰ1301-ა/ჰ1302-ა/ჰ1303-ა/ჰ1304-ა/ჰ1305-ა/ჰ1306-ა/ჰ1307-ა/ჰ1308-ა/ჰ1309-ა/ჰ1310-ა/ჰ1311-ა/ჰ1312-ა/ჰ1313-ა/ჰ1314-ა/ჰ1315-ა/ჰ1316-ა/ჰ1317-ა/ჰ1318-ა/ჰ1319-ა/ჰ1320-ა/ჰ1321-ა/ჰ1322-ა/ჰ1323-ა/ჰ1324-ა/ჰ1325-ა/ჰ1326-ა/ჰ1327-ა/ჰ1328-ა/ჰ1329-ა/ჰ1330-ა/ჰ1331-ა/ჰ1332-ა/ჰ1333-ა/ჰ1334-ა/ჰ1335-ა/ჰ1336-ა/ჰ1337-ა/ჰ1338-ა/ჰ1339-ა/ჰ1340-ა/ჰ1341-ა/ჰ1342-ა/ჰ1343-ა/ჰ1344-ა/ჰ1345-ა/ჰ1346-ა/ჰ1347-ა/ჰ1348-ა/ჰ1349-ა/ჰ1350-ა/ჰ1351-ა/ჰ1352-ა/ჰ1353-ა/ჰ1354-ა/ჰ1355-ა/ჰ1356-ა/ჰ1357-ა/ჰ1358-ა/ჰ1359-ა/ჰ1360-ა/ჰ1361-ა/ჰ1362-ა/ჰ1363-ა/ჰ1364-ა/ჰ1365-ა/ჰ1366-ა/ჰ1367-ა/ჰ1368-ა/ჰ1369-ა/ჰ1370-ა/ჰ1371-ა/ჰ1372-ა/ჰ1373-ა/ჰ1374-ა/ჰ1375-ა/ჰ1376-ა/ჰ1377-ა/ჰ1378-ა/ჰ1379-ა/ჰ1380-ა/ჰ1381-ა/ჰ1382-ა/ჰ1383-ა/ჰ1384-ა/ჰ1385-ა/ჰ1386-ა/ჰ1387-ა/ჰ1388-ა/ჰ1389-ა/ჰ1390-ა/ჰ1391-ა/ჰ1392-ა/ჰ1393-ა/ჰ1394-ა/ჰ1395-ა/ჰ1396-ა/ჰ1397-ა/ჰ1398-ა/ჰ1399-ა/ჰ1400-ა/ჰ1401-ა/ჰ1402-ა/ჰ1403-ა/ჰ1404-ა/ჰ1405-ა/ჰ1406-ა/ჰ1407-ა/ჰ1408-ა/ჰ1409-ა/ჰ1410-ა/ჰ1411-ა/ჰ1412-ა/ჰ1413-ა/ჰ1414-ა/ჰ1415-ა/ჰ1416-ა/ჰ1417-ა/ჰ1418-ა/ჰ1419-ა/ჰ1420-ა/ჰ1421-ა/ჰ1422-ა/ჰ1423-ა/ჰ1424-ა/ჰ1425-ა/ჰ1426-ა/ჰ1427-ა/ჰ1428-ა/ჰ1429-ა/ჰ1430-ა/ჰ1431-ა/ჰ1432-ა/ჰ1433-ა/ჰ1434-ა/ჰ1435-ა/ჰ1436-ა/ჰ1437-ა/ჰ1438-ა/ჰ1439-ა/ჰ1440-ა/ჰ1441-ა/ჰ1442-ა/ჰ1443-ა/ჰ1444-ა/ჰ1445-ა/ჰ1446-ა/ჰ1447-ა/ჰ1448-ა/ჰ1449-ა/ჰ1450-ა/ჰ1451-ა/ჰ1452-ა/ჰ1453-ა/ჰ1454-ა/ჰ1455-ა/ჰ1456-ა/ჰ1457-ა/ჰ1458-ა/ჰ1459-ა/ჰ1460-ა/ჰ1461-ა/ჰ1462-ა/ჰ1463-ა/ჰ1464-ა/ჰ1465-ა/ჰ1466-ა/ჰ1467-ა/ჰ1468-ა/ჰ1469-ა/ჰ1470-ა/ჰ1471-ა/ჰ1472-ა/ჰ1473-ა/ჰ1474-ა/ჰ1475-ა/ჰ1476-ა/ჰ1477-ა/ჰ1478-ა/ჰ1479-ა/ჰ1480-ა/ჰ1481-ა/ჰ1482-ა/ჰ1483-ა/ჰ1484-ა/ჰ1485-ა/ჰ1486-ა/ჰ1487-ა/ჰ1488-ა/ჰ1489-ა/ჰ1490-ა/ჰ1491-ა/ჰ1492-ა/ჰ1493-ა/ჰ1494-ა/ჰ1495-ა/ჰ1496-ა/ჰ1497-ა/ჰ1498-ა/ჰ1499-ა/ჰ1500-ა/ჰ1501-ა/ჰ1502-ა/ჰ1503-ა/ჰ1504-ა/ჰ1505-ა/ჰ1506-ა/ჰ1507-ა/ჰ1508-ა/ჰ1509-ა/ჰ1510-ა/ჰ1511-ა/ჰ1512-ა/ჰ1513-ა/ჰ1514-ა/ჰ1515-ა/ჰ1516-ა/ჰ1517-ა/ჰ1518-ა/ჰ1519-ა/ჰ1520-ა/ჰ1521-ა/ჰ1522-ა/ჰ1523-ა/ჰ1524-ა/ჰ1525-ა/ჰ1526-ა/ჰ1527-ა/ჰ1528-ა/ჰ1529-ა/ჰ1530-ა/ჰ1531-ა/ჰ1532-ა/ჰ1533-ა/ჰ1534-ა/ჰ1535-ა/ჰ1536-ა/ჰ1537-ა/ჰ1538-ა/ჰ1539-ა/ჰ1540-ა/ჰ1541-ა/ჰ1542-ა/ჰ1543-ა/ჰ1544-ა/ჰ1545-ა/ჰ1546-ა/ჰ1547-ა/ჰ1548-ა/ჰ1549-ა/ჰ1550-ა/ჰ1551-ა/ჰ1552-ა/ჰ1553-ა/ჰ1554-ა/ჰ1555-ა/ჰ1556-ა/ჰ1557-ა/ჰ1558-ა/ჰ1559-ა/ჰ1560-ა/ჰ1561-ა/ჰ1562-ა/ჰ1563-ა/ჰ1564-ა/ჰ1565-ა/ჰ1566-ა/ჰ1567-ა/ჰ1568-ა/ჰ1569-ა/ჰ1570-ა/ჰ1571-ა/ჰ1572-ა/ჰ1573-ა/ჰ1574-ა/ჰ1575-ა/ჰ1576-ა/ჰ1577-ა/ჰ1578-ა/ჰ1579-ა/ჰ1580-ა/ჰ1581-ა/ჰ1582-ა/ჰ1583-ა/ჰ1584-ა/ჰ1585-ა/ჰ1586-ა/ჰ1587-ა/ჰ1588-ა/ჰ1589-ა/ჰ1590-ა/ჰ1591-ა/ჰ1592-ა/ჰ1593-ა/ჰ1594-ა/ჰ1595-ა/ჰ1596-ა/ჰ1597-ა/ჰ1598-ა/ჰ1599-ა/ჰ1600-ა/ჰ1601-ა/ჰ1602-ა/ჰ1603-ა/ჰ1604-ა/ჰ1605-ა/ჰ1606-ა/ჰ1607-ა/ჰ1608-ა/ჰ1609-ა/ჰ1610-ა/ჰ1611-ა/ჰ1612-ა/ჰ1613-ა/ჰ1614-ა/ჰ1615-ა/ჰ1616-ა/ჰ1617-ა/ჰ1618-ა/ჰ1619-ა/ჰ1620-ა/ჰ1621-ა/ჰ1622-ა/ჰ1623-ა/ჰ1624-ა/ჰ1625-ა/ჰ1626-ა/ჰ1627-ა/ჰ1628-ა/ჰ1629-ა/ჰ1630-ა/ჰ1631-ა/ჰ1632-ა/ჰ1633-ა/ჰ1634-ა/ჰ1635-ა/ჰ1636-ა/ჰ1637-ა/ჰ1638-ა/ჰ1639-ა/ჰ1640-ა/ჰ1641-ა/ჰ1

+4.700...39.900 ნიშნულების გადახურვის ღრუტანიანი ფილების განლაგების გეგმა (ა ბლოკი)

1 : 150

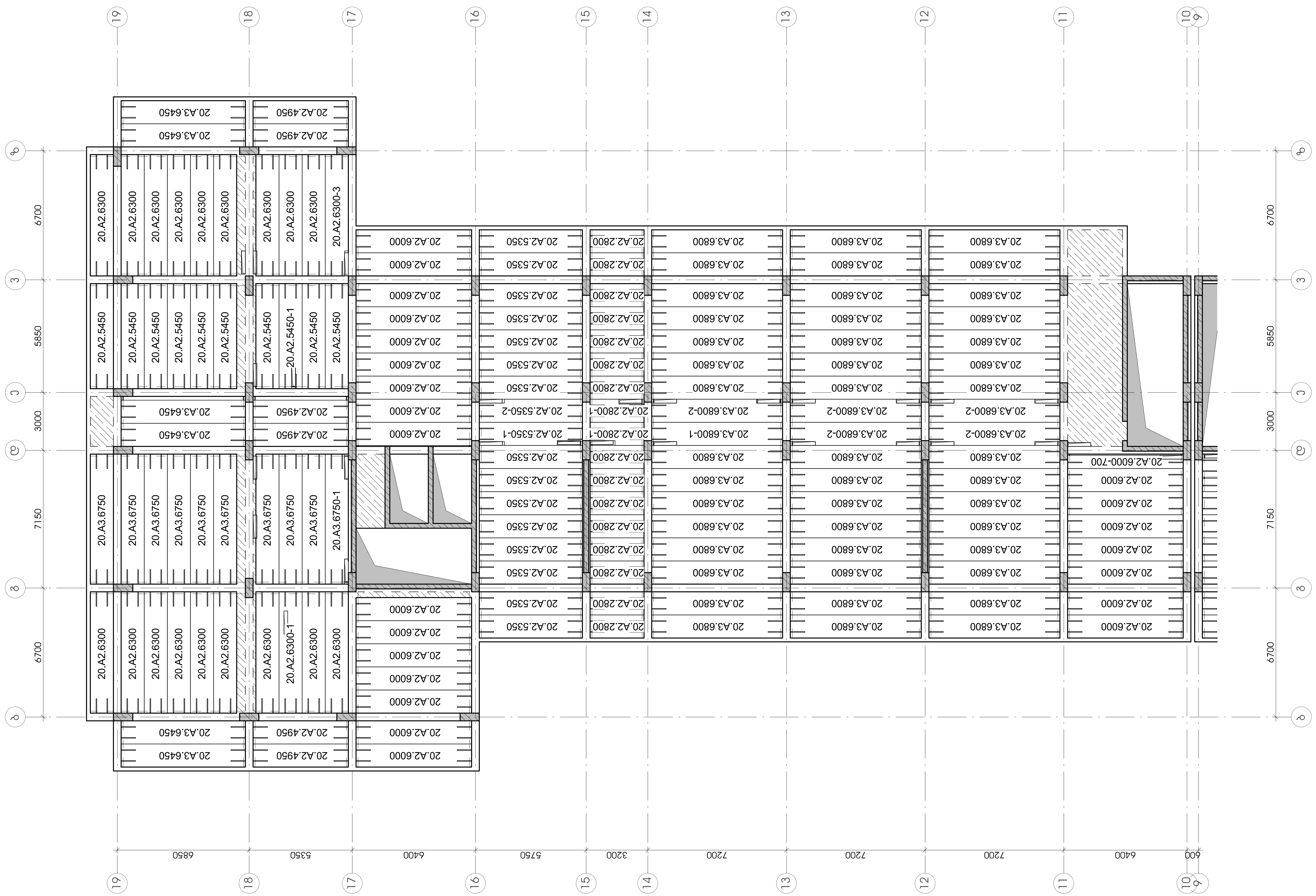

სტადია: მპ

სიტუაციური

პირობითი აღნიშვნები

შენიშვნები

დამკვეთი - ლანა მარგიანი

პროექტი - მრავალბინიანი საცხოვრებელი სახლი

მისამართი -

ქ. თბილისი, ვარკეთილი 2-სა და ვაზისუბნის საცხოვრებელ რაიონს შორის, ნაკვ. №01.19.36.014.174; № 01.19.36.016.180

კონსტრუქციული პროექტი

თანამდებობა	გვარი	ხელმოწერა
მთ. კონსტრუქტორი	გ. ცომაია	
დაამუშავა	ა. ცომაია	

ნახაზი:

+4.700...39.900 ნიშნულების გადახურვის ღრუტანიანი ფილების განლაგების გეგმა (ა ბლოკი)

ფურცელი	კ-2.30
მასშტაბი	1 : 150
ფორმატი	A2

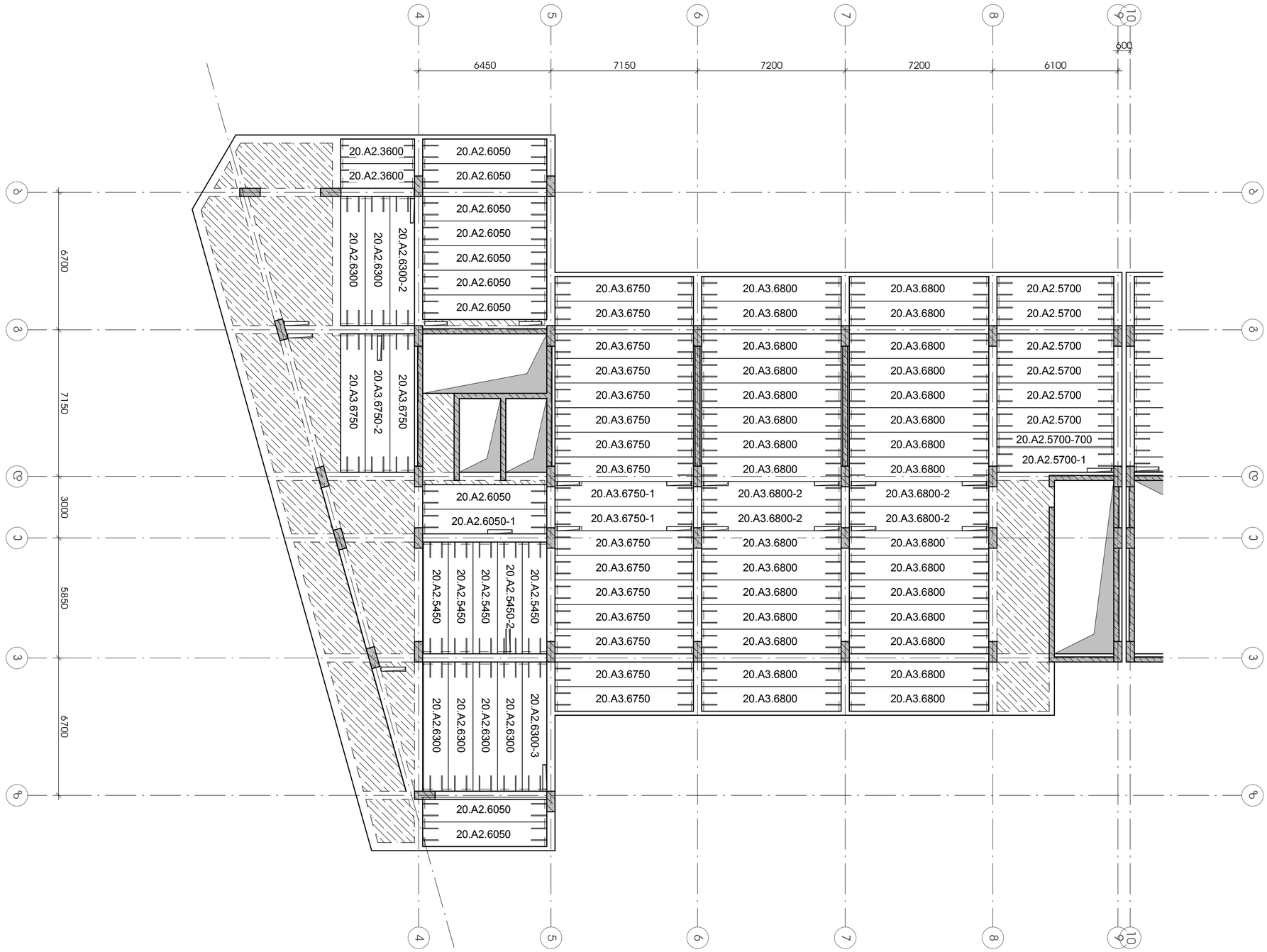

+4.700...40.400 ნიშნულის ფილის ჩაღრმავების გეგმა

1 : 150

ცვლილების ნომერი	ცვლილების შინაარსი	ავტორი

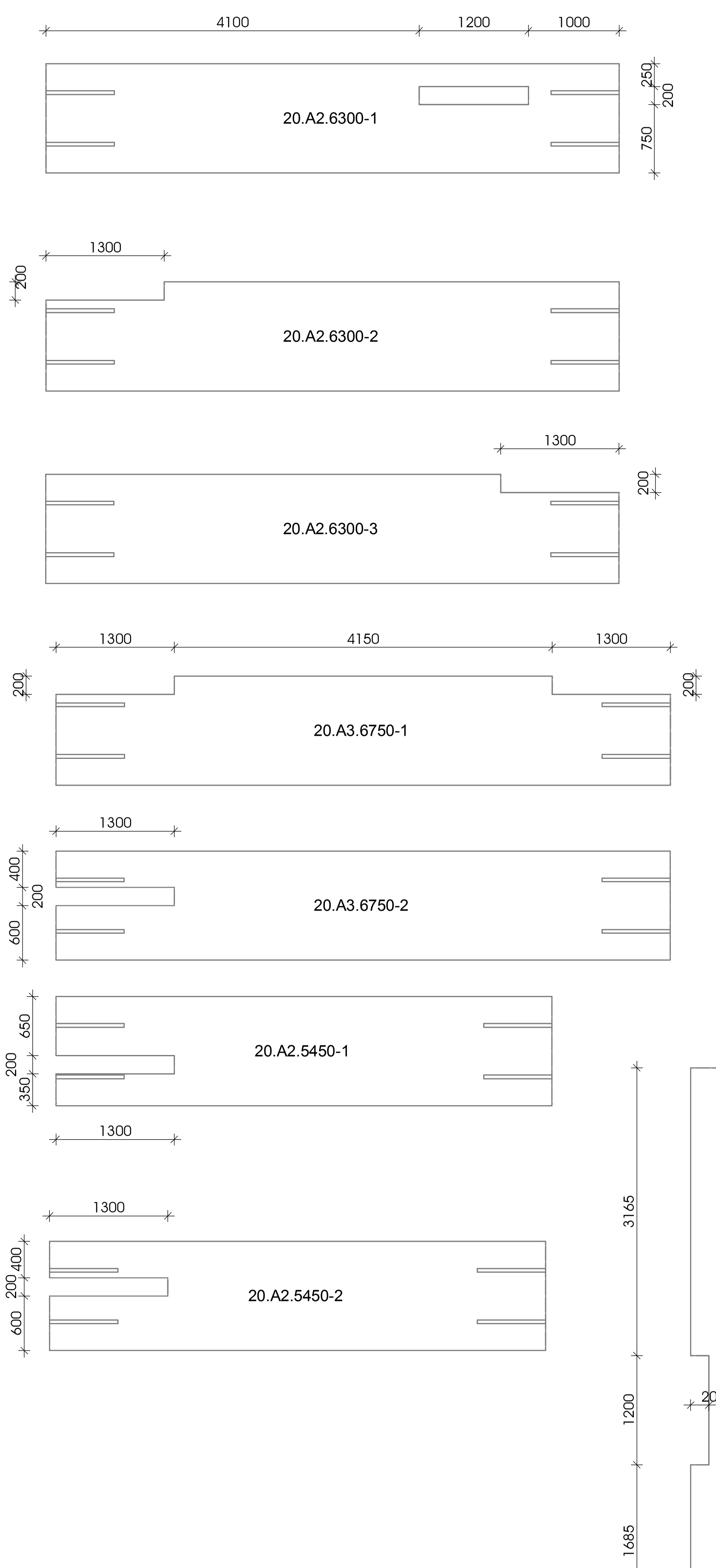

+0.000 ნიშნულის გადახურვის ღრუტანიანი ფილები			
№	სიგანე	რ-ბა	კვ.მ
20.A2.2800	1200	13	43.68
20.A2.4950	1200	2	11.88
20.A2.5350	1200	13	83.46
20.A2.5450	1200	14	91.56
20.A2.5700	1200	5	34.20
20.A2.5700-700	1200	1	6.84
20.A2.6000	1200	17	122.40
20.A2.6000-700	1200	1	7.20
20.A2.6050	1200	7	50.82
20.A2.6300	1200	26	196.56
20.A3.6450	1200	2	15.48
20.A3.6750	1200	25	202.50
20.A3.6800	1200	65	530.40
სულ:		191	1396.98

+4.100...+39.900ნიშნულის გადახურვის ღრუტანიანი ფილები			
№	სიგანე	რ-ბა	კვ.მ
20.A2.2800	1200	15	50.40
20.A2.2800-1	1200	2	6.72
20.A2.3600	1200	2	8.64
20.A2.4950	1200	6	35.64
20.A2.5350	1200	15	96.30
20.A2.5350-1	1200	1	6.42
20.A2.5350-2	1200	1	6.42
20.A2.5450	1200	13	85.02
20.A2.5450-1	1200	1	6.54
20.A2.5450-2	1200	1	6.54
20.A2.5700	1200	6	41.04
20.A2.5700-1	1200	1	6.84
20.A2.5700-700	1200	1	6.84
20.A2.6000	1200	23	165.60
20.A2.6000-700	1200	1	7.20
20.A2.6050	1200	10	72.60
20.A2.6050-1	1200	1	7.26
20.A2.6300	1200	24	181.44
20.A2.6300-1	1200	1	7.56
20.A2.6300-2	1200	1	7.56
20.A2.6300-3	1200	2	15.12
20.A3.6450	1200	6	46.44
20.A3.6750	1200	26	210.60
20.A3.6750-1	1200	3	24.30
20.A3.6750-2	1200	1	8.10
20.A3.6800	1200	75	612.00
20.A3.6800-1	1200	1	8.16
20.A3.6800-2	1200	9	73.44
სულ:		249	1810.74

გადახურვის ღრუტანიანი ფილები (ჯამური)			
№	სიგანე	რ-ბა	კვ.მ
20.A2.2800	1200	193	648.48
20.A2.2800-1	1200	24	80.64
20.A2.3600	1200	24	103.68
20.A2.4950	1200	74	439.56
20.A2.5350	1200	193	1239.06
20.A2.5350-1	1200	12	77.04
20.A2.5350-2	1200	12	77.04
20.A2.5450	1200	170	1111.80
20.A2.5450-1	1200	12	78.48
20.A2.5450-2	1200	12	78.48
20.A2.5700	1200	77	526.68
20.A2.5700-1	1200	12	82.08
20.A2.5700-700	1200	13	88.92
20.A2.6000	1200	293	2109.60
20.A2.6000-700	1200	13	93.60
20.A2.6050	1200	127	922.02
20.A2.6050-1	1200	12	87.12
20.A2.6300	1200	314	2373.84
20.A2.6300-1	1200	12	90.72
20.A2.6300-2	1200	12	90.72
20.A2.6300-3	1200	24	181.44
20.A3.6450	1200	74	572.76
20.A3.6750	1200	337	2729.70
20.A3.6750-1	1200	36	291.60
20.A3.6750-2	1200	12	97.20
20.A3.6800	1200	965	7874.40
20.A3.6800-1	1200	12	97.92
20.A3.6800-2	1200	108	881.28
სულ:		3179	23125.86

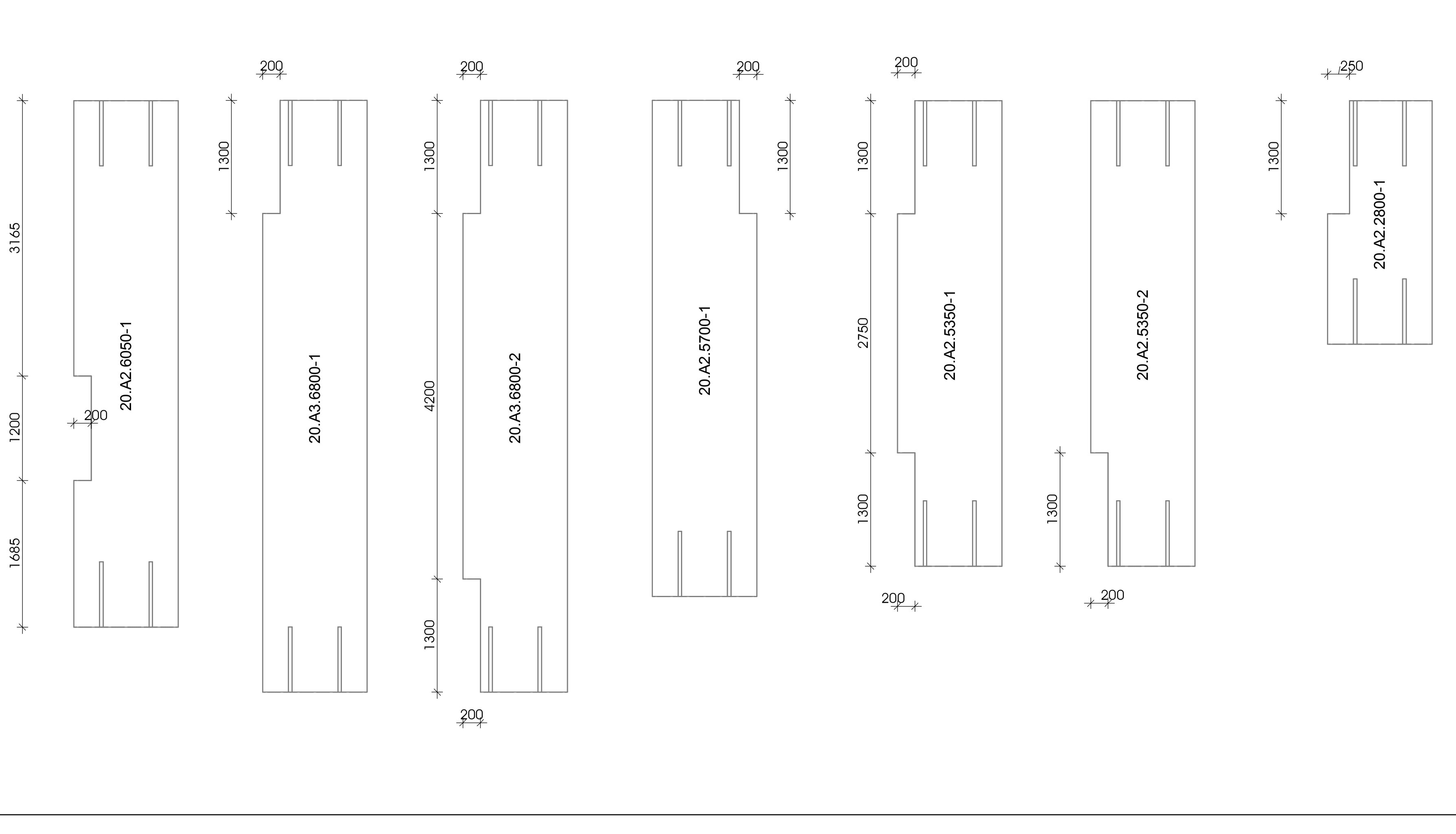

სტადია: მპ

სიტუაციური

პირობითი აღნიშვნები

შენიშვნები

დამკვეთი - ლანა მარგიანი

პროექტი - მრავალბინიანი საცხოვრებელი სახლი

მისამართი -

ქ. თბილისი, ვარკეთილი 2-სა და ვაზისუბნის საცხოვრებელ რაიონს შორის, ნაკ. №01.19.36.014.174; № 01.19.36.016.180

კონსტრუქციული პროექტი

თანამდებობა	გვარი	ხელმოწერა
მთ. კონსტრუქტორი	გ. ცომაია	
დამუშავა	ა. ცომაია	

ნახაზი:

გადახურვის ღრუტანიანი ფილების ესკიზები და სპეციფიკაცია

ფურცელი	კ-2.32
მასშტაბი	1 : 50
ფორმატი	A2

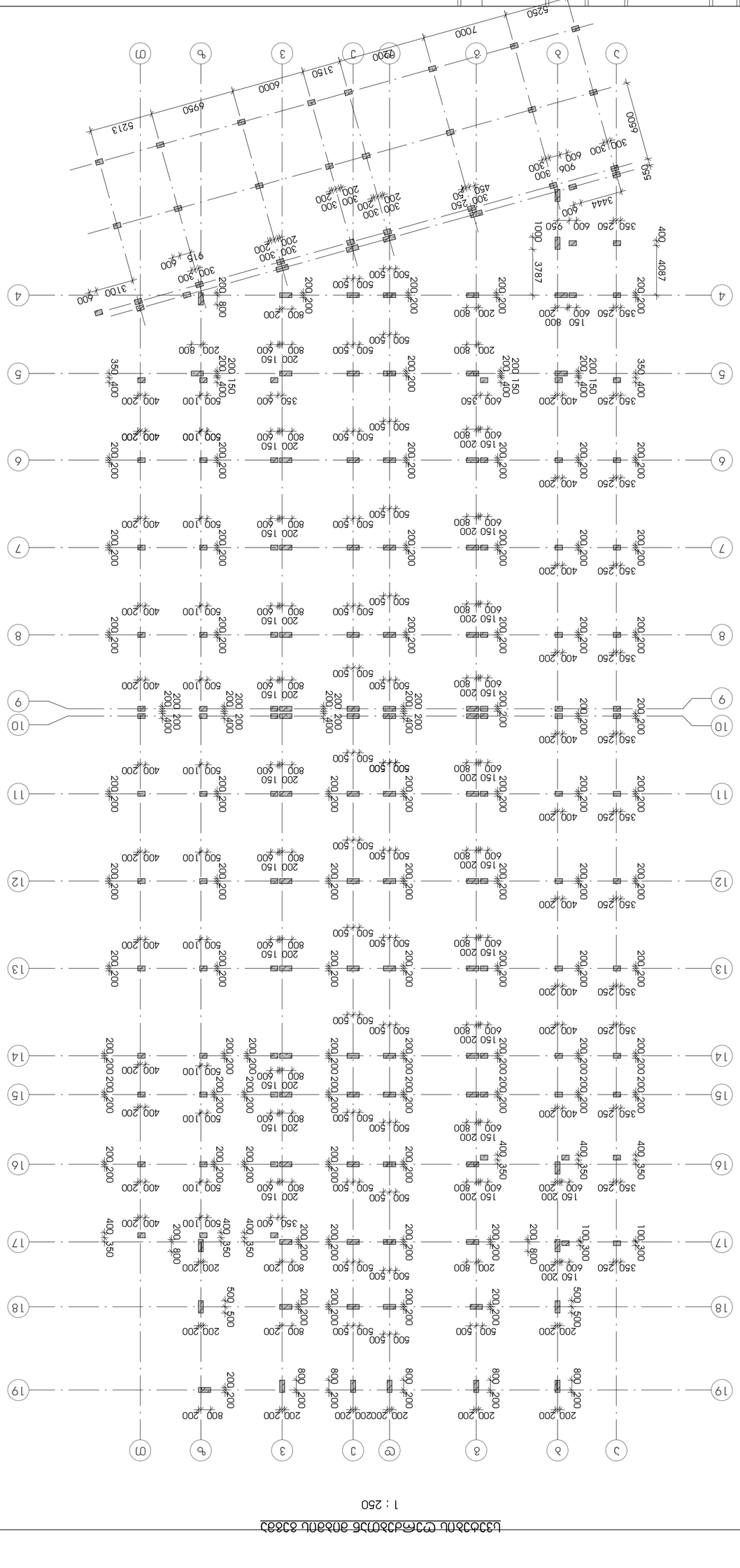

ცენტრალური ფერფლის ბუნკერის ჭრილი

1 : 250

ნებართვა:	
პროექტის დასახელება:	ცემენტის ქარხნის ფერფლის ბუნკერის მშენებლობა ბათუმში
მასშტაბი	1 : 250
ფურცლის ზომა	A2

ავტორი			
ხელმძღვანელი			
კონსულტანტი			

შენობის ჭრილი 8 ღერძის გასწვრივ

1 : 150

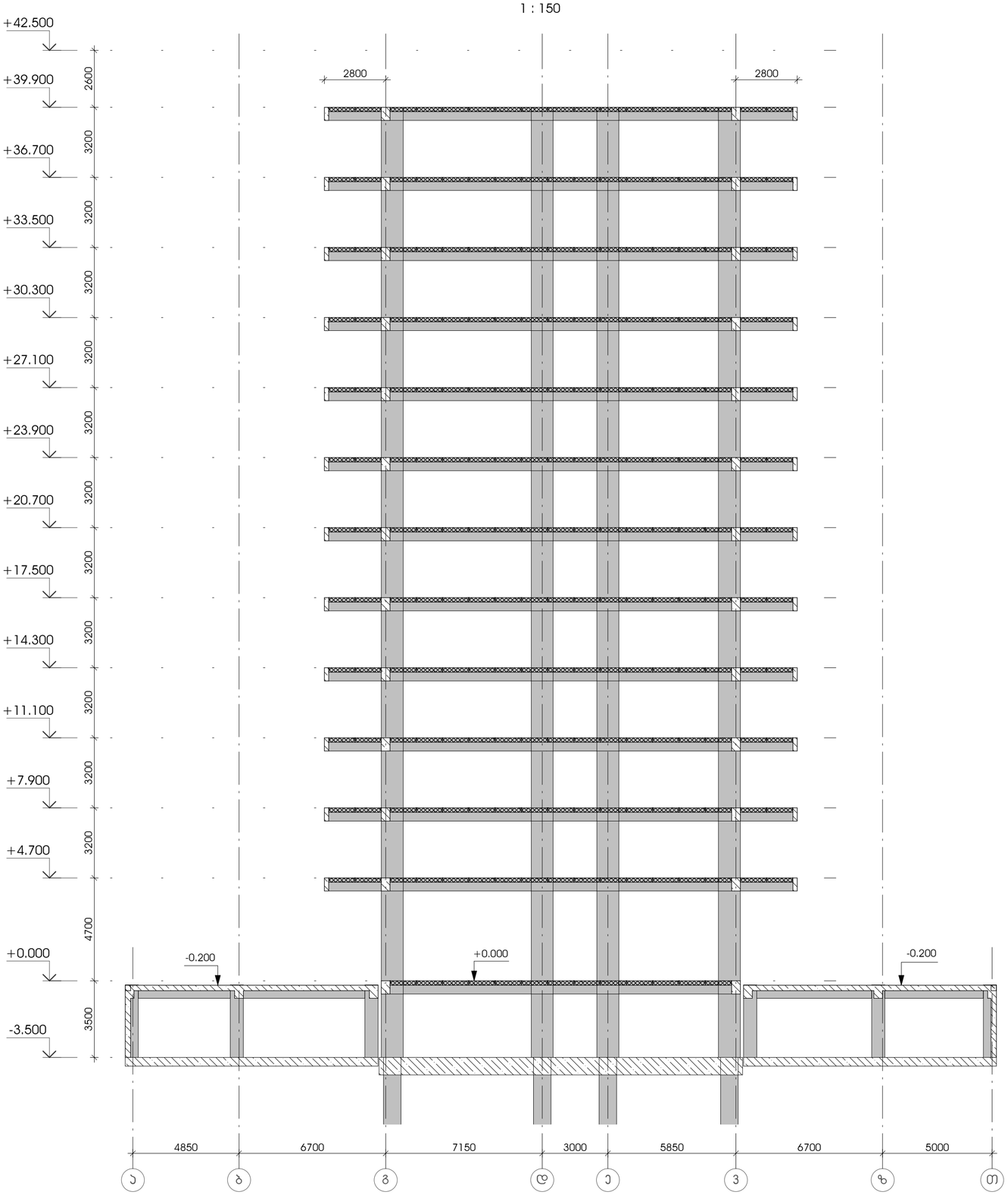

სტადია: მპ

სიბუსტიური

ჰირობითი აღნიშვნები

შენიშვნები

დამპროექტი - ლანა მარგიანი

პროექტი - მრავალბინიანი საცხოვრებელი სახლი

მისამართი -

ქ. თბილისი, ვარკეთილი 2-ა და ვაზისუბნის საცხოვრებელ რაიონს მორის, ნაკვ. №01.19.36.014.174; № 01.19.36.016.180

პონსტრუქციული პროექტი

თანამდებობა	გვარი	ხელმოწერა
მთ. პონსტრუქტორი	გ. ცომაია	
დაამუშავა	ა. ცომაია	

ნახაზი:

შენობის ჭრილი 8 ღერძის გასწვრივ

ფურცელი ჯ-2.34

მასშტაბი 1 : 150

ფორმატი A2

შენობის ჭრილი დ ღერძის გასწვრივ

1 : 225

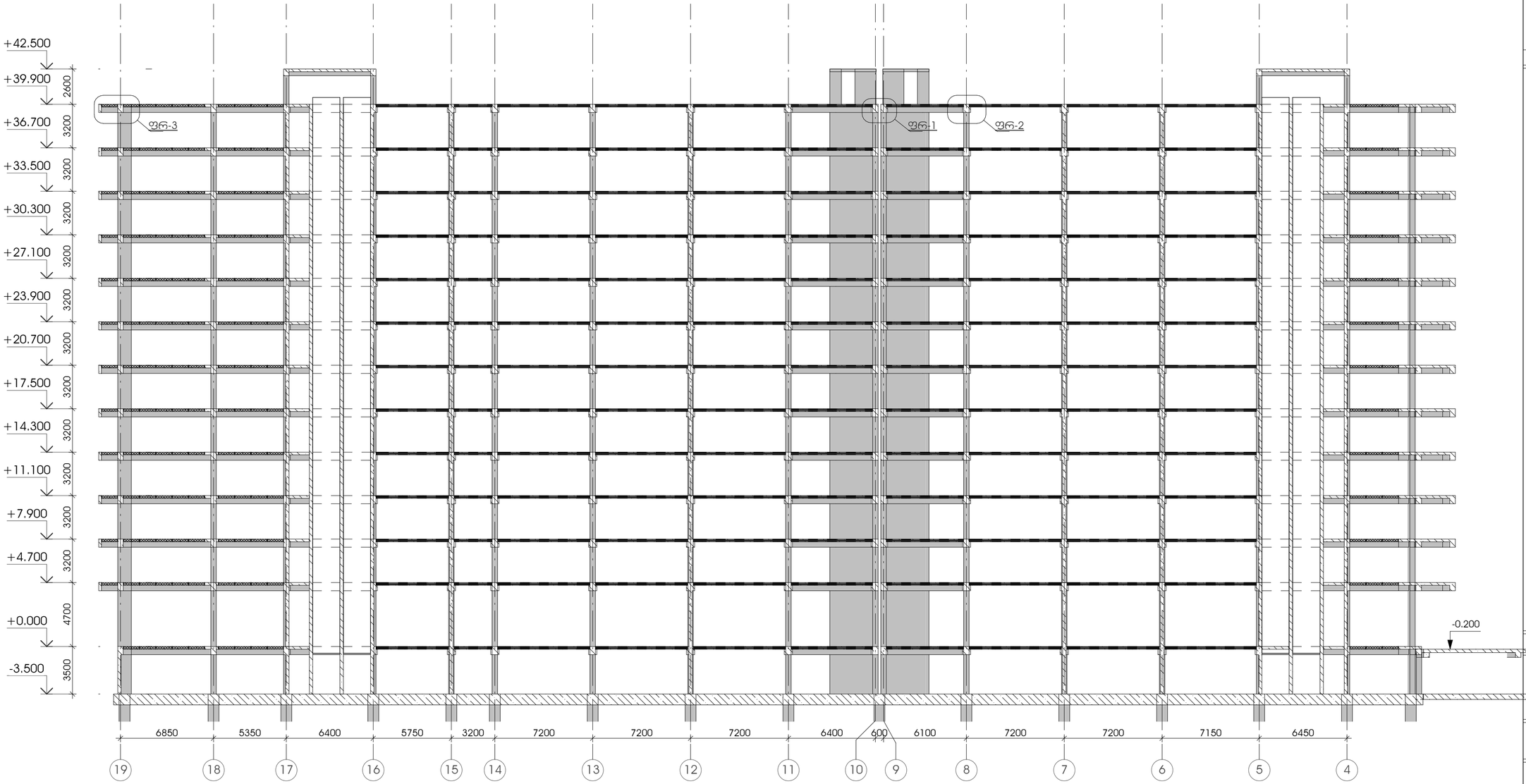

ფრ-1

1 : 50

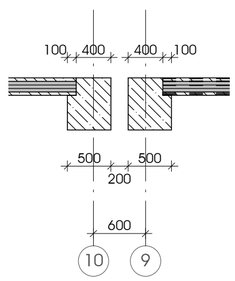

ფრ-2

1 : 50

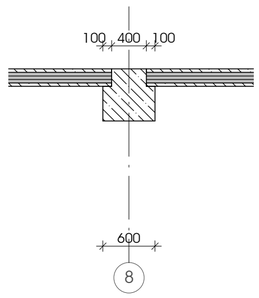

ფრ-3

1 : 50

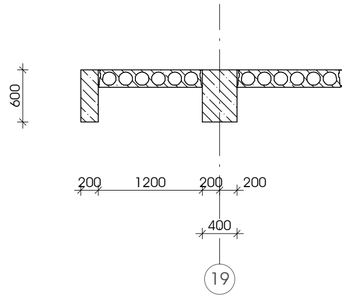

სტადია: მპ

სიბუსციური

პირობითი აღნიშვნები

შენიშვნები

დამკვეთი - ლანა მარგიანი

პროექტი - მრავალბინიანი საცხოვრებელი სახლი

მისამართი -

ქ. თბილისი, ვარკეთილი 2-ს და ვაზისუბნის საცხოვრებელ რაიონს მორის, ნაკვ. №01.19.36.014.174; № 01.19.36.016.180

პონსტრუქციული პროექტი

თანამდებობა	გვარი	ხელმოწერა
მთ. პონსტრუქტორი	გ. ცომაია	
დაამუშავა	ა. ცომაია	

ნახაზი:

შენობის ჭრილი დ ღერძის გასწვრივ

ფურცელი ა-2.35

მასშტაბი

ფორმატი A2

მონოლითური სვეტი ს-1

მ 1:25

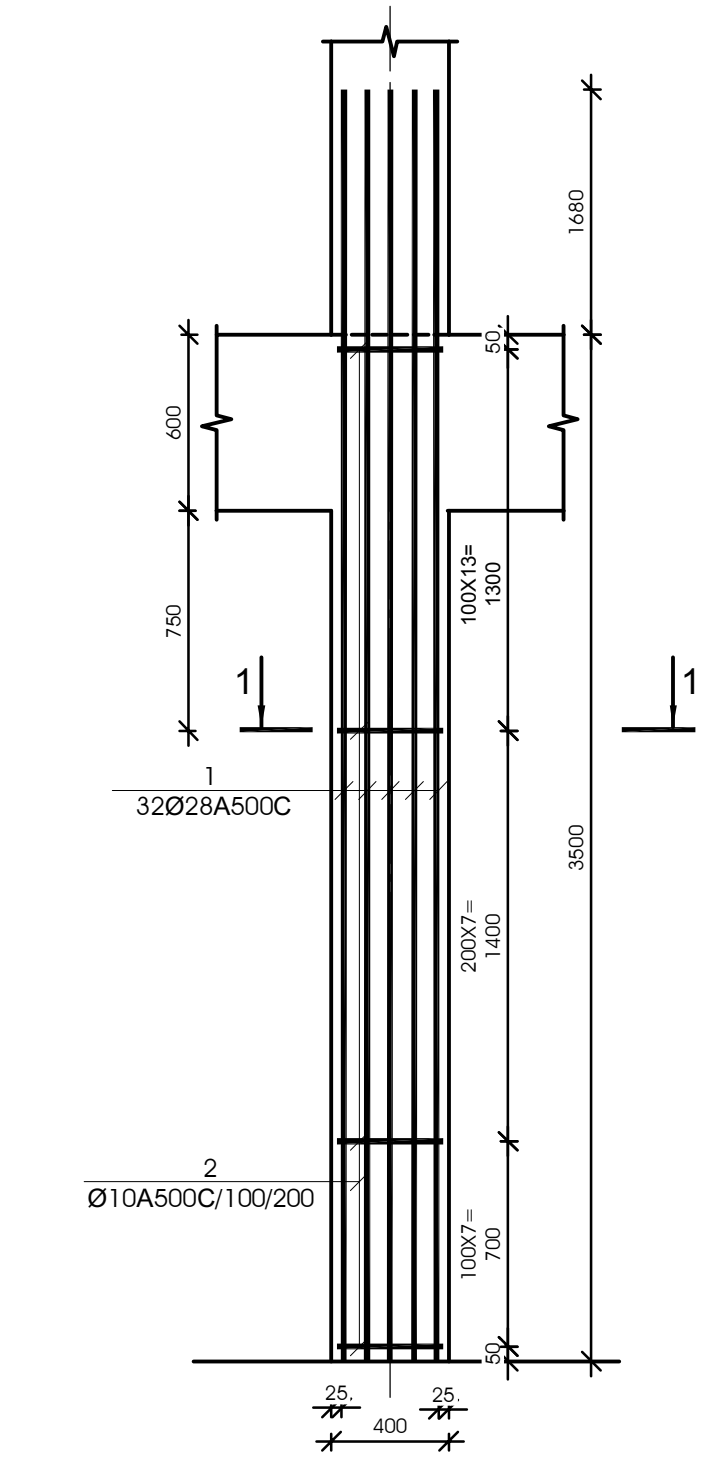

კვეთი 1-1

მ 1:25

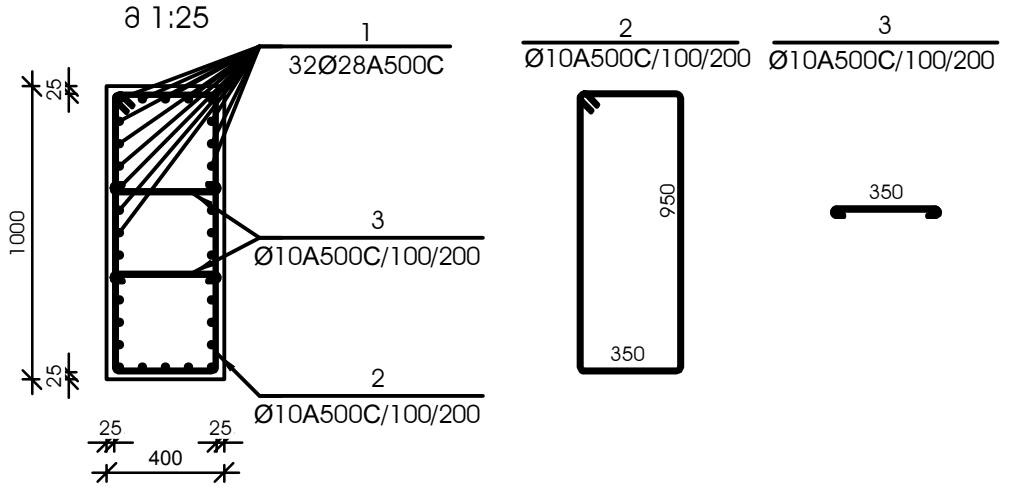

№ პოზ	აღნიშვნა	დასახელება	რაოდ. ელ-ში	წონა, (კგ)		შენიშვნა
				ერთის	საერთო	
მონოლითური სვეტი ს-1 9 ცალი						
1		Ø 28 A500C L= 5180 მმ	32	25.03	801	
2		Ø 10 A500C L= 2750 მმ	28	1.69	47	
3		Ø 10 A500C L= 700 მმ	56	0.43	24	
		ბეტონი		B-30	1.40	კუბ. მ

მონოლითური სვეტი ს-2

მ 1:25

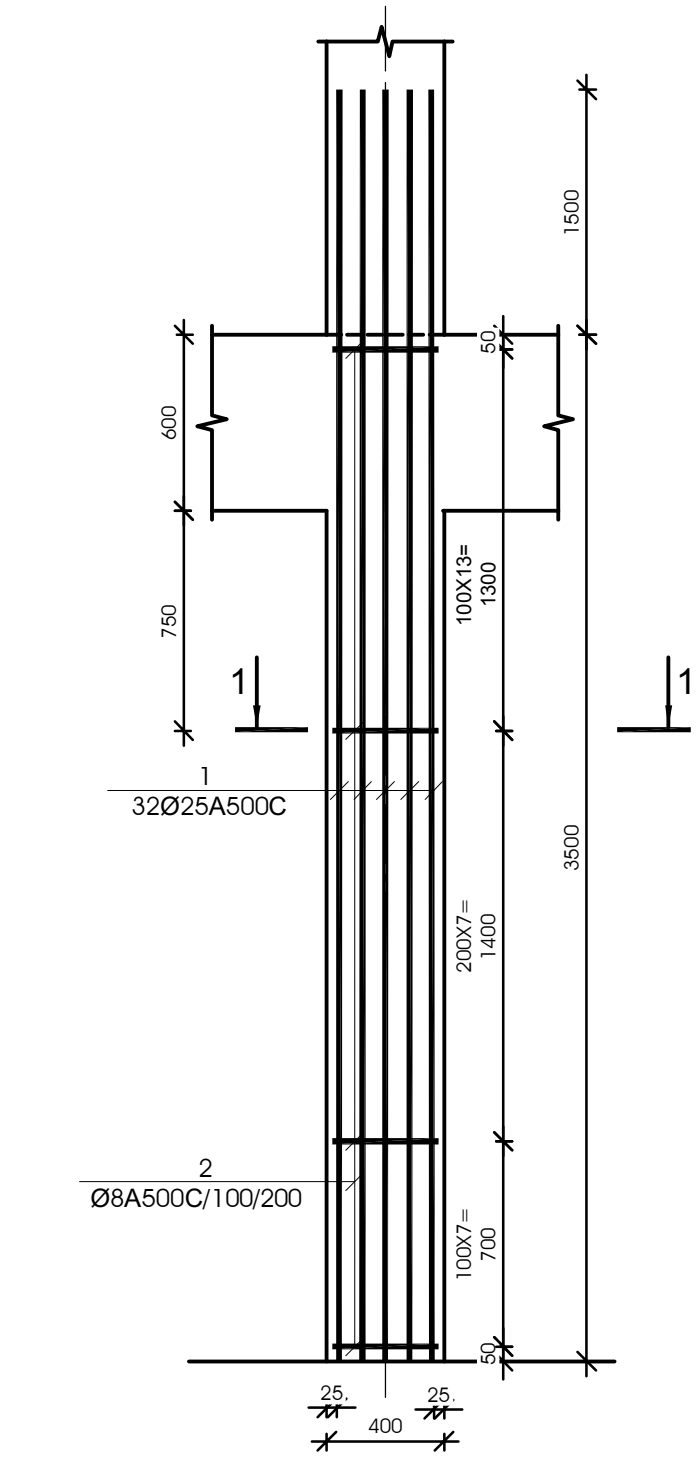

კვეთი 1-1

მ 1:25

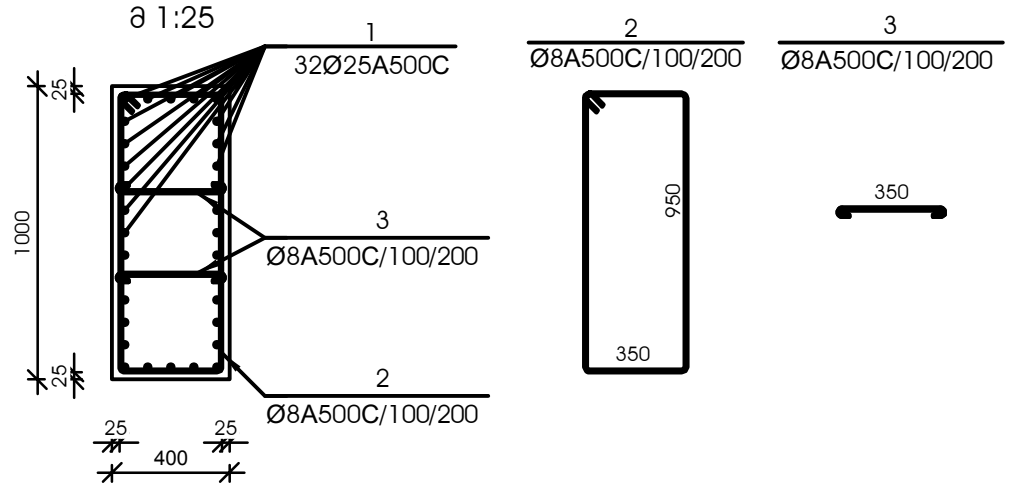

№ პოზ	აღნიშვნა	დასახელება	რაოდ. ელ-ში	წონა, (კგ)		შენიშვნა
				ერთის	საერთო	
მონოლითური სვეტი ს-2 9 ცალი						
1		Ø 25 A500C L= 5000 მმ	32	19.26	616	
2		Ø 8 A500C L= 2750 მმ	28	1.08	30	
3		Ø 8 A500C L= 700 მმ	56	0.28	15	
		ბეტონი		B-30	1.40	კუბ. მ

მონოლითური სვეტი ს-3

მ 1:25

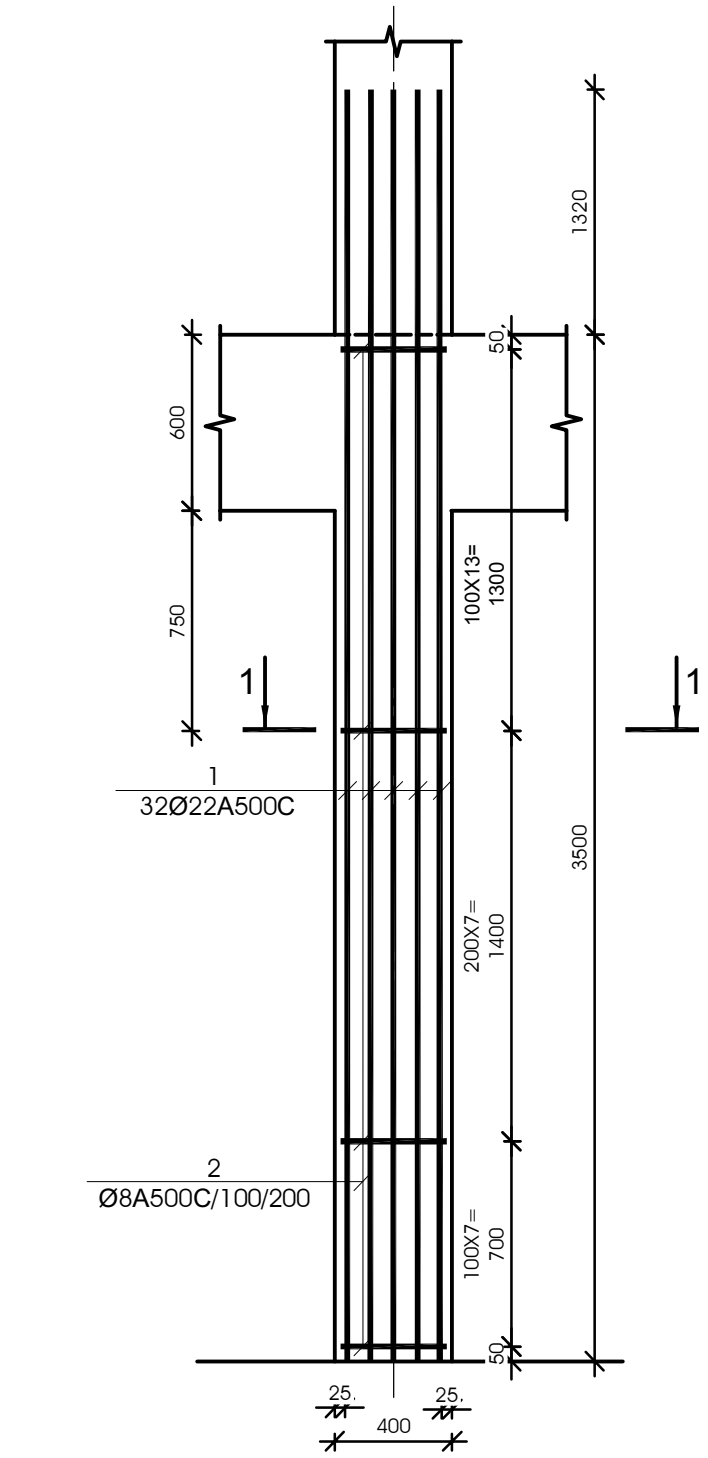

კვეთი 1-1

მ 1:25

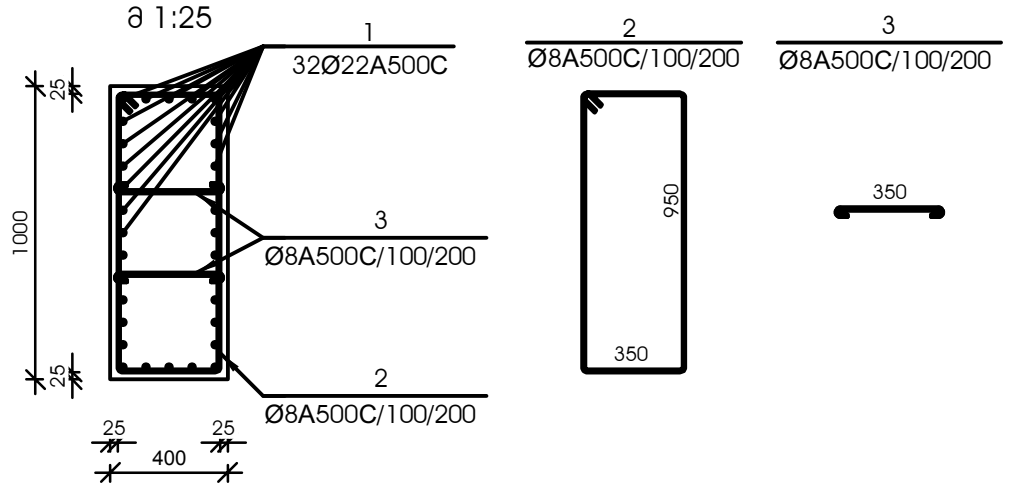

№ პოზ	აღნიშვნა	დასახელება	რაოდ. ელ-ში	წონა, (კგ)		შენიშვნა
				ერთის	საერთო	
მონოლითური სვეტი ს-3 10 ცალი						
1		Ø 22 A500C L= 4820 მმ	32	14.38	460	
2		Ø 8 A500C L= 2750 მმ	28	1.08	30	
3		Ø 8 A500C L= 700 მმ	56	0.28	15	
		ბეტონი		B-30	1.40	კუბ. მ

კონსტრუქციული პროექტი
სტადია: მპ

სიტუაციური

პირობითი აღნიშვნები

შენიშვნები

დამკვეთი ლანა მარგიანი

პროექტი მრავალფუნქციური კომპლექსი

მისამართი ქ. თბილისი, ვარკეთილი 2-სა და ვაზისუბნის საცხოვრებელ რაიონს შორის, ნაკვ. №01.19.36.014.174; №01.19.36.016.180

კონსტრუქციული ნაწილი

	გვარი	ხელმოწერა
მთ.კონსტრუქტორი	გ. ცომაია	
დაამუშავა	ა. ცომაია	

ნახაზის სახელწოდება
მონოლითური სვეტი ს- 1 ; ს- 2 ; ს-

მასშტაბი 1:25

ფურცელი კ-3.1

ფორმატი A 2

მრნოლითური სვეტი ს-4

მ 1:25

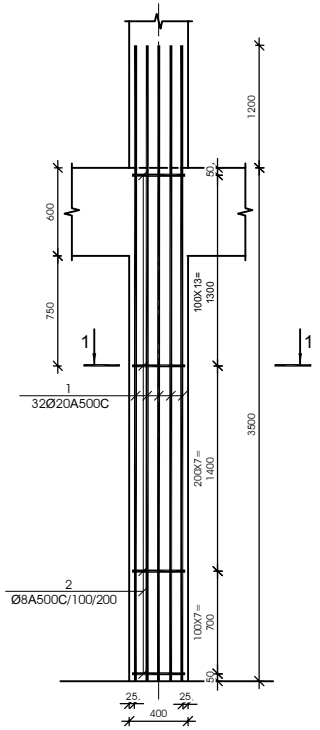

მრნოლითური სვეტი ს-5

მ 1:25

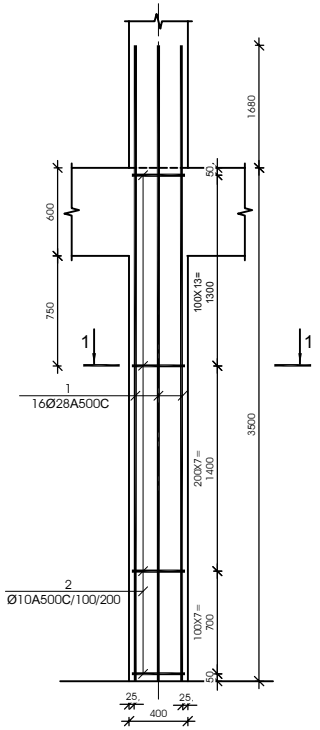

მრნოლითური სვეტი ს-6

მ 1:25

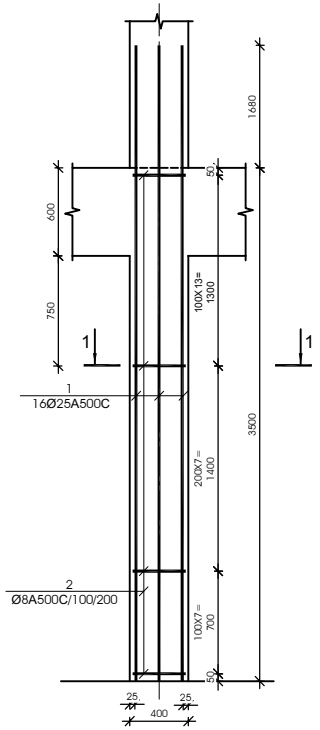

სვეტის 1-1

მ 1:25

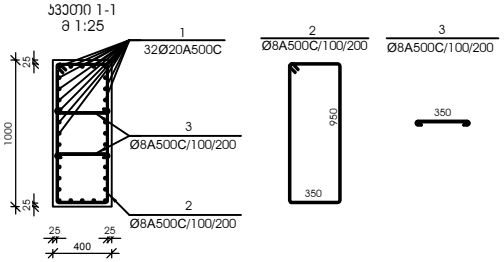

სვეტის 1-1

მ 1:25

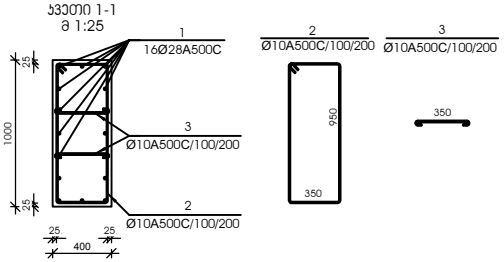

სვეტის 1-1

მ 1:25

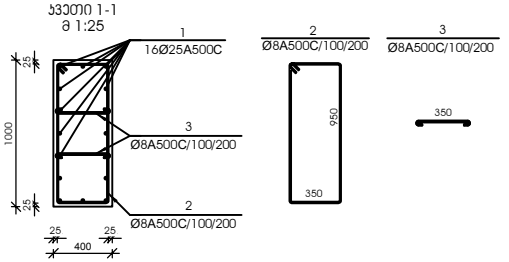

№ ჰრზ	პლნშვნა	დასახელება					რაოდ. ელ-ბი	წონა, (კგ)		შენიშვნა
								ერთის	საერთო	
მრნოლითური სვეტი ს-4 1 ცალი										
1		Ø	20	A500C	L= 4700	მმ	32	11.59	371	
2		Ø	8	A500C	L= 2750	მმ	28	1.08	30	
3		Ø	8	A500C	L= 700	მმ	56	0.28	15	
		ბეტონი						B-30	1.40	კუბ. მ

№ ჰრზ	პლნშვნა	დასახელება					რაოდ. ელ-ბი	წონა, (კგ)		შენიშვნა
								ერთის	საერთო	
მრნოლითური სვეტი ს-5 13 ცალი										
1		Ø	28	A500C	L= 5180	მმ	16	25.03	400	
2		Ø	10	A500C	L= 2750	მმ	28	1.69	47	
3		Ø	10	A500C	L= 700	მმ	56	0.43	24	
		ბეტონი						B-30	1.40	კუბ. მ

№ ჰრზ	პლნშვნა	დასახელება					რაოდ. ელ-ბი	წონა, (კგ)		შენიშვნა
								ერთის	საერთო	
მრნოლითური სვეტი ს-6 15 ცალი										
1		Ø	25	A500C	L= 5000	მმ	16	19.26	308	
2		Ø	8	A500C	L= 2750	მმ	28	1.08	30	
3		Ø	8	A500C	L= 700	მმ	56	0.28	15	
		ბეტონი						B-30	1.40	კუბ. მ

პრონტრუქციული პროექტი
სტადია: მუ

სიტუაციური

პირობითი აღნიშვნები

შენიშვნები

მკაცრებით ლია ბერიანი

პროექტი ბრაკალოფლიანი კომპლექსი

მისამართი ქ. თბილისი, ვარკეთილი 2ა ა ლ ვარკეთილის საცხოვრებელ რაიონი მორიგი, ნაკ. №01.19.36.014.174; №01.19.36.016.180

პრონტრუქციული ნაწილი

	ხელმოწერა	
მთ.პრონტრუქტორი	ბ. ბერიანი	
შემოწმება	ბ. ბერიანი	

ნახაზის სახელწოდება
მრნოლითური სვეტი ს- 4 ; ს- 5 ; ს-

მასშტაბი 1:25

ფურცელი ს-3.2

ფორმატი A 2

მრნოლითური სვეტი ს-7

მ 1:25

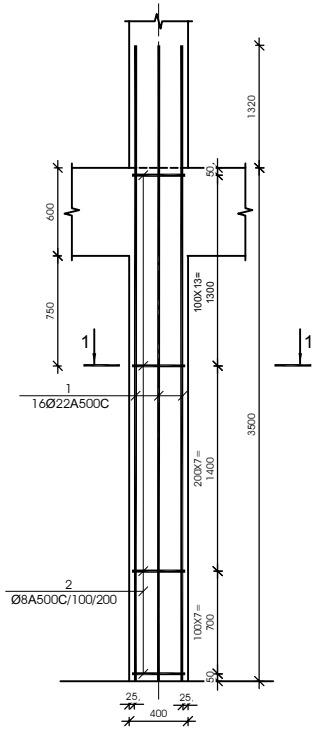

მრნოლითური სვეტი ს-8

მ 1:25

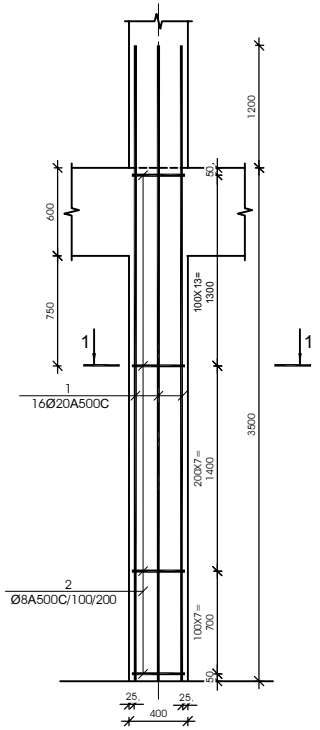

მრნოლითური სვეტი ს-9

მ 1:25

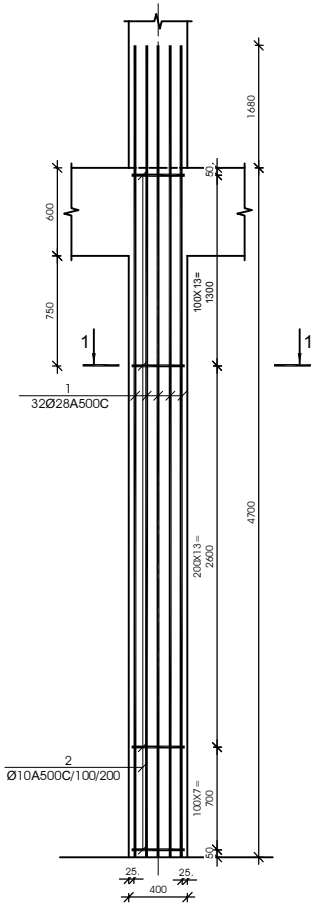

სვეტი 1-1

მ 1:25

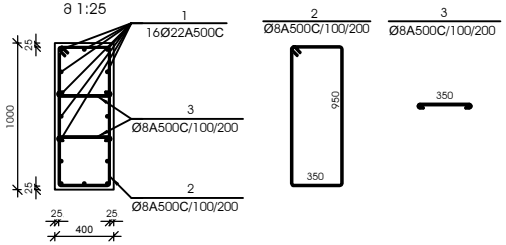

სვეტი 1-1

მ 1:25

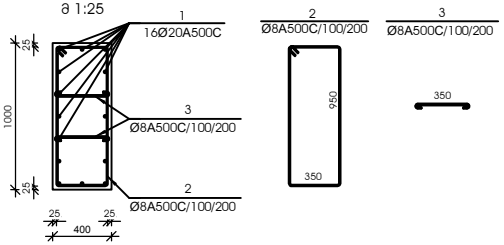

სვეტი 1-1

მ 1:25

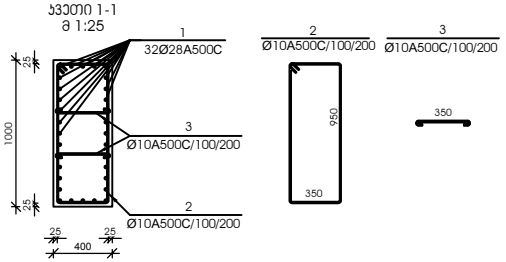

№ ჰრზ	პლნშვმნ	დასახელება				რაოდ. ელ-ში	წონა, (კგ) ერთის	წონა, (კგ) საერთო	შენიშვნა
მრნოლითური სვეტი ს-7 12 ცალი									
1		Ø	22	A500C	L= 4820	მმ	16	14.38	230	
2		Ø	8	A500C	L= 2750	მმ	28	1.08	30	
3		Ø	8	A500C	L= 700	მმ	56	0.28	15	
		ბეტონი						B-30	1.40	კუბ. მ

№ ჰრზ	პლნშვმნ	დასახელება				რაოდ. ელ-ში	წონა, (კგ) ერთის	წონა, (კგ) საერთო	შენიშვნა
მრნოლითური სვეტი ს-8 12 ცალი									
1		Ø	20	A500C	L= 4700	მმ	16	11.59	185	
2		Ø	8	A500C	L= 2750	მმ	28	1.08	30	
3		Ø	8	A500C	L= 700	მმ	56	0.28	15	
		ბეტონი						B-30	1.40	კუბ. მ

№ ჰრზ	პლნშვმნ	დასახელება				რაოდ. ელ-ში	წონა, (კგ) ერთის	წონა, (კგ) საერთო	შენიშვნა
მრნოლითური სვეტი ს-9 3 ცალი									
1		Ø	28	A500C	L= 6380	მმ	32	30.82	986	
2		Ø	10	A500C	L= 2750	მმ	34	1.69	58	
3		Ø	10	A500C	L= 700	მმ	68	0.43	29	
		ბეტონი						B-30	1.88	კუბ. მ

პრონტრუქციული პროექტი
სტადია: მუ

სიტუაციური

პერიმეტრი აღნიშვნები

შენიშვნები

მკაცრად ლია ტიპისა

პროექტი ორაგანოვნებული კომპლექსი

მისამართი ქ. თბილისი, საბურთალოს 24-ა და 24ბ-ა ნაკვეთის საპროექტო რეგიონი ტერიტორიაზე, ნომ. N01.19.36.014.174; N01.19.36.016.180

პრონტრუქციული ნაწილი

	ხელმოწერა	
მთ.პრონტრუქტორი	ბ. ცირცილი	
მკაცრად	ბ. ცირცილი	

ნახაზის სახელწოდება
მრნოლითური სვეტი ს- 7 ; ს- 8 ; ს-

მასშტაბი 1:25

ფურცელი ს-3.3

ფორმატი A 2

მრნოლითური სვეტი ს-10

მ 1:25

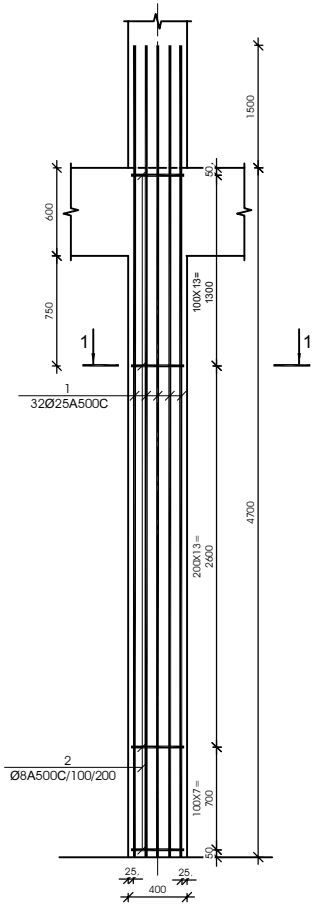

მრნოლითური სვეტი ს-11

მ 1:25

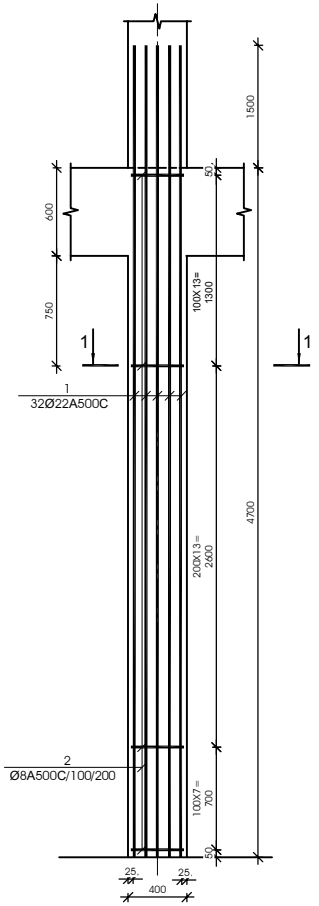

მრნოლითური სვეტი ს-12

მ 1:25

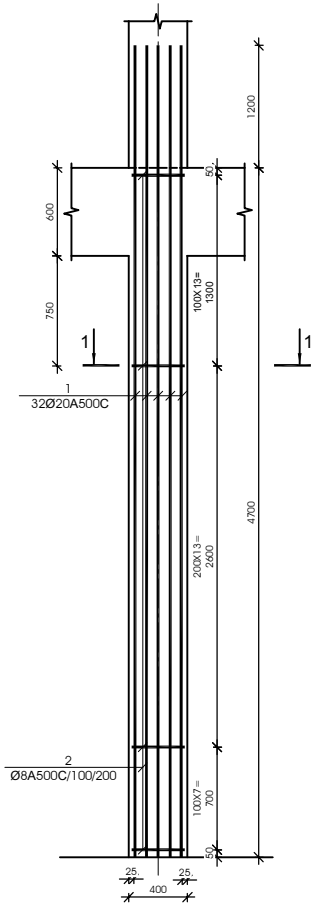

სვეთი 1-1

მ 1:25

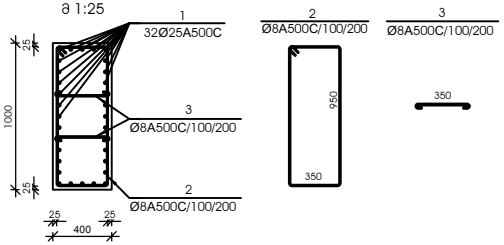

სვეთი 1-1

მ 1:25

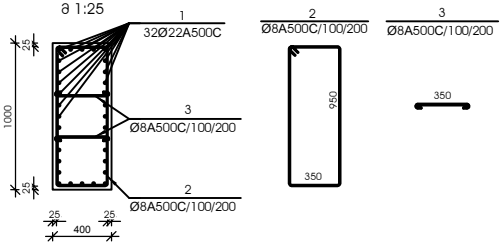

სვეთი 1-1

მ 1:25

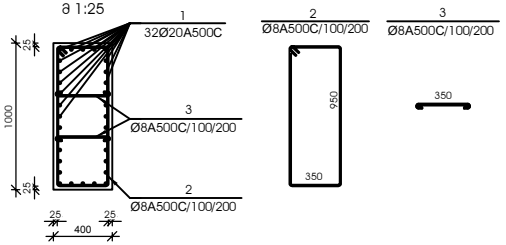

№ პოზ	ესკიზები	დასახელება					რაოდ. ელ-ში	წონა, (კგ)		შენიშვნა
								ერთეულის	საერთო	
		მრნოლითური სვეტი ს-10					4 ცალი			
1		Ø	25	A500C	L= 6200	მმ	32	23.88	764	
2		Ø	8	A500C	L= 2750	მმ	34	1.08	37	
3		Ø	8	A500C	L= 700	მმ	68	0.28	19	
					ბეტონი			B-30	1.88	კუბ. მ

№ პოზ	ესკიზები	დასახელება					რაოდ. ელ-ში	წონა, (კგ)		შენიშვნა
								ერთეულის	საერთო	
		მრნოლითური სვეტი ს-11					4 ცალი			
1		Ø	22	A500C	L= 6020	მმ	32	17.95	575	
2		Ø	8	A500C	L= 2750	მმ	34	1.08	37	
3		Ø	8	A500C	L= 700	მმ	68	0.28	19	
					ბეტონი			B-30	1.88	კუბ. მ

№ პოზ	ესკიზები	დასახელება					რაოდ. ელ-ში	წონა, (კგ)		შენიშვნა
								ერთეულის	საერთო	
		მრნოლითური სვეტი ს-12					1 ცალი			
1		Ø	20	A500C	L= 5900	მმ	32	14.54	465	
2		Ø	8	A500C	L= 2750	მმ	34	1.08	37	
3		Ø	8	A500C	L= 700	მმ	68	0.28	19	
					ბეტონი			B-30	1.88	კუბ. მ

პრონტრუქციული პროექტი
სტადია: მუ

სიტუაციური

პერსპექტივი აღნიშვნები

შენიშვნები

დაკვეთი ლია ბერიანი

პროექტი ბრაკალოფლიანი კომპლექსი

მისამართი ქ. თბილისი, ვარკეთილი 2ა-ის და ვაზისუბნის საკომპლექსო ტერიტორიაზე მრნოლ. ფაქ. №01.19.36.014.174; №01.19.36.016.180

პრონტრუქციული ნაწილი

	ხელმოწერა
შეასრულა	ბ. ბერიანი
შეამოწმა	ა. ბერიანი

ნახაზის სახელწოდება
მრნოლითური სვეტი ს-10; ს-11; ს-

მასშტაბი 1:25

ფურცელი ს-3.4

ფორმატი A 2

მრნოლითური სვეტი ს-13

მ 1:25

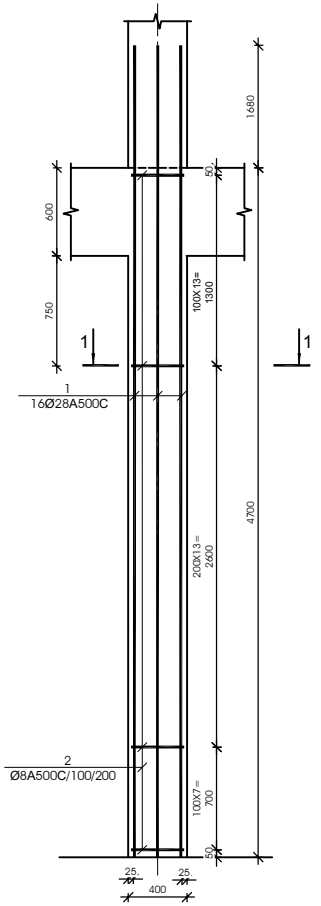

მრნოლითური სვეტი ს-14

მ 1:25

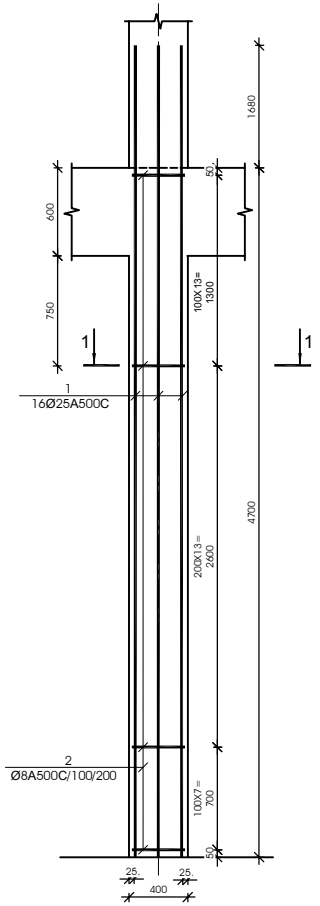

მრნოლითური სვეტი ს-15

მ 1:25

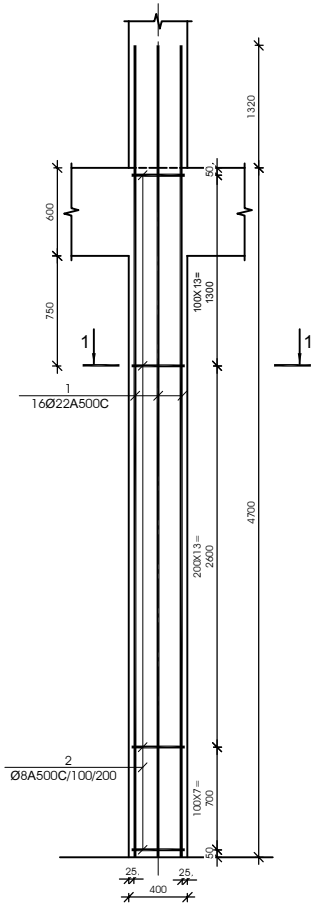

სვეტი 1-1

მ 1:25

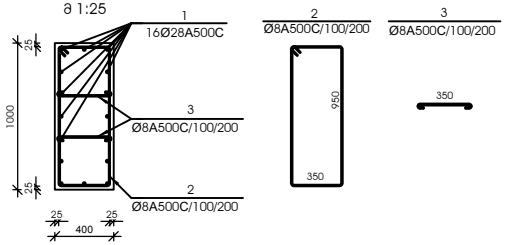

№ პოზ	ესკიზები	დასახელება				რაოდ. ელ-ში	წონა, (კგ) ერთის	წონა, (კგ) საერთო	შენიშვნა
მრნოლითური სვეტი ს-13						5 ცალი			
1		Ø 28	A500C	L= 6380	მმ	16	30.82	493	
2		Ø 8	A500C	L= 2750	მმ	34	1.08	37	
3		Ø 8	A500C	L= 700	მმ	68	0.28	19	
		ბეტონი					B-30	1.88	კუბ. მ

სვეტი 1-1

მ 1:25

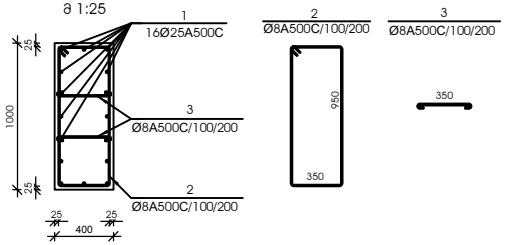

№ პოზ	ესკიზები	დასახელება				რაოდ. ელ-ში	წონა, (კგ) ერთის	წონა, (კგ) საერთო	შენიშვნა
მრნოლითური სვეტი ს-14						19 ცალი			
1		Ø 25	A500C	L= 6200	მმ	16	23.88	382	
2		Ø 8	A500C	L= 2750	მმ	34	1.08	37	
3		Ø 8	A500C	L= 700	მმ	68	0.28	19	
		ბეტონი					B-30	1.88	კუბ. მ

სვეტი 1-1

მ 1:25

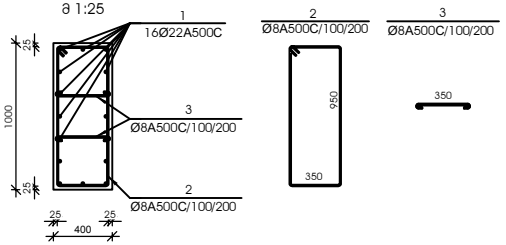

№ პოზ	ესკიზები	დასახელება				რაოდ. ელ-ში	წონა, (კგ) ერთის	წონა, (კგ) საერთო	შენიშვნა
მრნოლითური სვეტი ს-15						9 ცალი			
1		Ø 22	A500C	L= 6020	მმ	16	17.95	287	
2		Ø 8	A500C	L= 2750	მმ	34	1.08	37	
3		Ø 8	A500C	L= 700	მმ	68	0.28	19	
		ბეტონი					B-30	1.88	კუბ. მ

პროექტის ავტორები

შენიშვნები

დამკვეთი	ლია ბარბაქაძე
პროექტი	მრავალოჯახიანი კორპუსები
მისამართი	ქ. თბილისი, ვარკეთილი 2ა-ის და ვარკეთილის სამრეწველო რაიონის მორიგი, ნაკ. №01.19.36.014.174; №01.19.36.016.180

პროექტის ეტაპი

	ფაზა	ხელმოწერა
მთ.კონსტრუქტორი	გ. ცოტნია	
შემსრულა	ა. ცოტნია	

ნახაზის სახელწოდება
მრნოლითური სვეტი ს-13; ს-14; ს-

მასშტაბი 1:25

ფორმატი ა-3.5

ფორმატი A 2

მრნოლითური სვეტი ს-16

მ 1:25

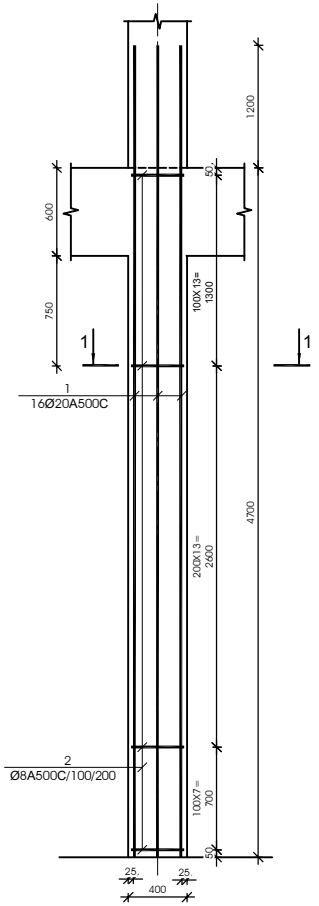

სვეტის 1-1

მ 1:25

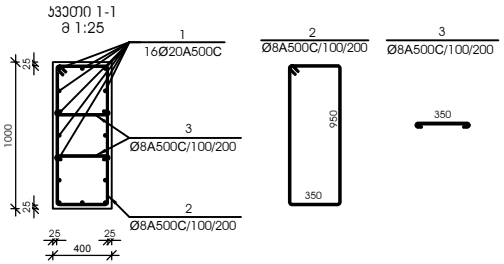

№ პოზ	ესკიზები	დასახელება					რაოდ. ელ-ში	წონა, (კგ) ერთის	წონა, (კგ) საერთო	შენიშვნა
მრნოლითური სვეტი ს-16							36 ცალი			
1		Ø	20	A500C	L= 5900	მმ	16	14.54	233	
2		Ø	8	A500C	L= 2750	მმ	34	1.08	37	
3		Ø	8	A500C	L= 700	მმ	68	0.28	19	
		ბეტონი						B-30	1.88	კუბ. მ

მრნოლითური სვეტი ს-17

მ 1:25

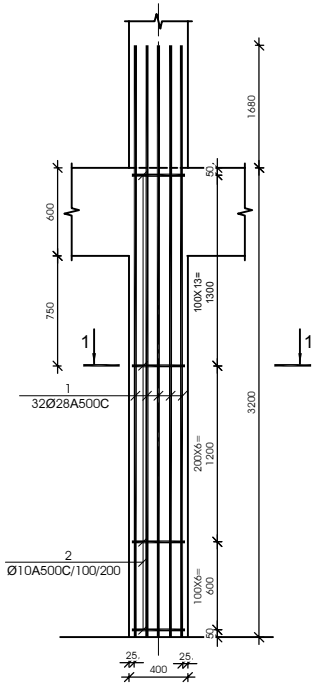

სვეტის 1-1

მ 1:25

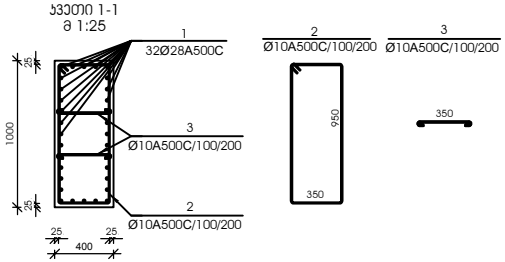

№ პოზ	ესკიზები	დასახელება					რაოდ. ელ-ში	წონა, (კგ) ერთის	წონა, (კგ) საერთო	შენიშვნა
მრნოლითური სვეტი ს-17							1 ცალი			
1		Ø	28	A500C	L= 4880	მმ	32	23.58	754	
2		Ø	10	A500C	L= 2750	მმ	26	1.69	44	
3		Ø	10	A500C	L= 700	მმ	52	0.43	22	
		ბეტონი						B-30	1.28	კუბ. მ

მრნოლითური სვეტი ს-18

მ 1:25

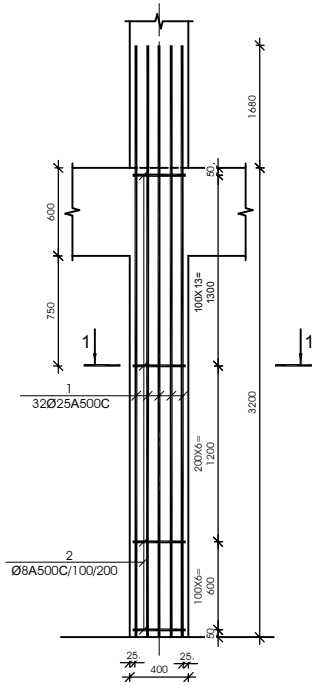

სვეტის 1-1

მ 1:25

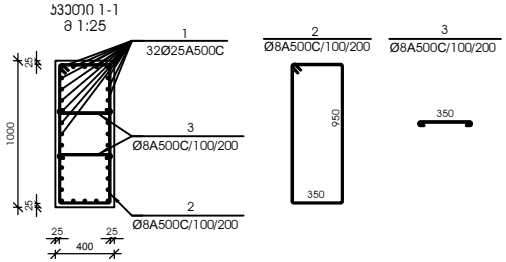

№ პოზ	ესკიზები	დასახელება					რაოდ. ელ-ში	წონა, (კგ) ერთის	წონა, (კგ) საერთო	შენიშვნა
მრნოლითური სვეტი ს-18							3 ცალი			
1		Ø	25	A500C	L= 4700	მმ	32	18.10	579	
2		Ø	8	A500C	L= 2750	მმ	26	1.08	28	
3		Ø	8	A500C	L= 700	მმ	52	0.28	14	
		ბეტონი						B-30	1.28	კუბ. მ

პონსტრუქციული პროექტი
სტადია: მშ

სიტუაციური

პერსპექტივი აღნიშვნები

შენიშვნები

მშენებელი ლია ბერიანი

პროექტი მრავალფუნქციური კომპლექსი

მისამართი ქ. თბილისი, საბურთალოს 24-ა და ვაზისუბნის საკორექტირებელ რაიონში მიწის ნაკვ. №01.19.36.014.174; №01.19.36.016.180

პონსტრუქციული ნაწილი

	გვარი	ხელმოწერა
მთ.პონსტრუქტორი	გ. ცირცილი	
შემოწმება	ე. ცირცილი	

ნახაზის სახელწოდება
მრნოლითური სვეტი ს-16; ს-17; ს-

მასშტაბი 1:25

ფორმატი ს-3.6

ფორმატი A 2

მრნოლითური სვეტი ს-19

მ 1:25

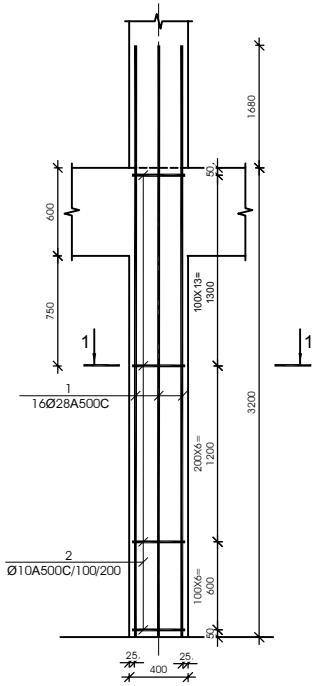

სვეტის 1-1

მ 1:25

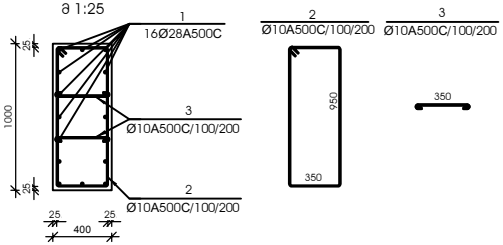

№ პოზ	ესკიზები	დასახელება					რაოდ. ელ-ში	წონა, (კგ)		შენიშვნა
								ერთეულის	საერთო	
		მრნოლითური სვეტი ს-19					15 ცალი			
1		Ø	28	A500C	L= 4880	მმ	16	23.58	377	
2		Ø	10	A500C	L= 2750	მმ	26	1.69	44	
3		Ø	10	A500C	L= 700	მმ	52	0.43	22	
						ბეტონი		B-30	1.28	კუბ. მ

მრნოლითური სვეტი ს-20

მ 1:25

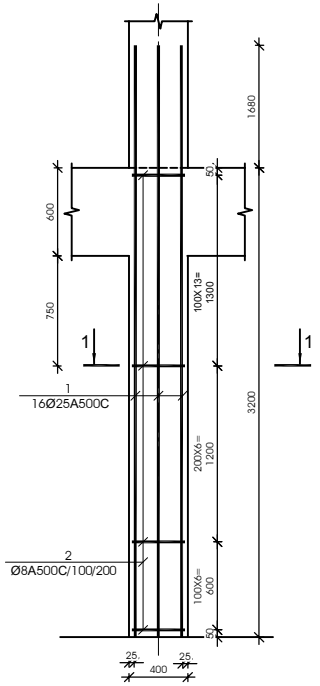

სვეტის 1-1

მ 1:25

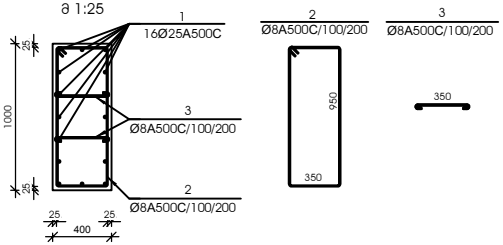

№ პოზ	ესკიზები	დასახელება					რაოდ. ელ-ში	წონა, (კგ)		შენიშვნა
								ერთეულის	საერთო	
		მრნოლითური სვეტი ს-20					89 ცალი			
1		Ø	25	A500C	L= 4700	მმ	16	18.10	290	
2		Ø	8	A500C	L= 2750	მმ	26	1.08	28	
3		Ø	8	A500C	L= 700	მმ	52	0.28	14	
						ბეტონი		B-30	1.28	კუბ. მ

მრნოლითური სვეტი ს-21

მ 1:25

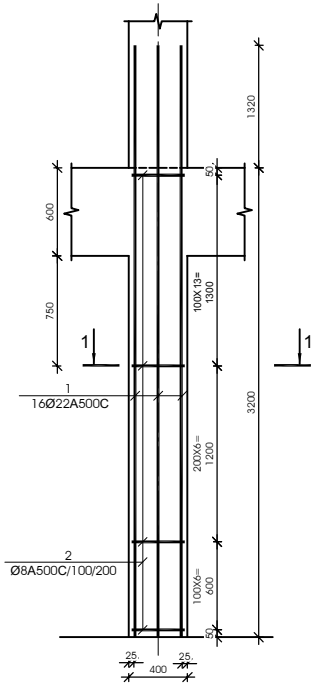

სვეტის 1-1

მ 1:25

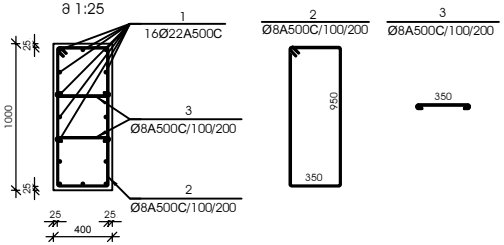

№ პოზ	ესკიზები	დასახელება					რაოდ. ელ-ში	წონა, (კგ)		შენიშვნა
								ერთეულის	საერთო	
		მრნოლითური სვეტი ს-21					82 ცალი			
1		Ø	22	A500C	L= 4520	მმ	16	13.48	216	
2		Ø	8	A500C	L= 2750	მმ	26	1.08	28	
3		Ø	8	A500C	L= 700	მმ	52	0.28	14	
						ბეტონი		B-30	1.28	კუბ. მ

პროექტის სტადია: მშ

სიტუაციური

პერსპექტივები აქსონომეტრები

შენიშვნები

მაგისტრი ლია ბერიანი

პროექტი ბრაკალოფსნაციური კომპლექსი

მისამართი ქ. თბილისი, ვარკეთილი 2-ის ფ/ნ ვარკეთილის საცხოვრებელ რაიონში მიწის ნაკ. №01.19.36.014.174; №01.19.36.016.180

პროექტის ავტორი

	გვარი	ხელმოწერა
ხელმძღვანელი	გ. ცირკვა	
შემსრულებელი	ე. ცირკვა	

ნახაზის სახელწოდება
მრნოლითური სვეტი ს-19; ს-20; ს-

მასშტაბი 1:25

ფურცელი ს-3.7

ფორმატი A 2

მრნოლითური სვეტი ს-22

მ 1:25

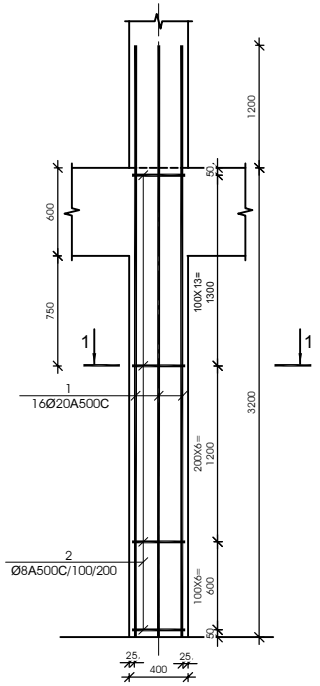

მრნოლითური სვეტი ს-23

მ 1:25

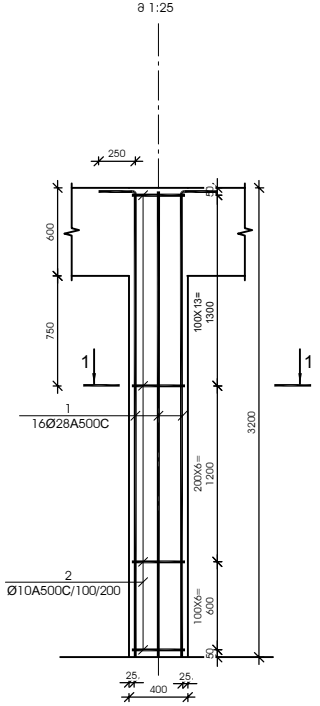

მრნოლითური სვეტი ს-24

მ 1:25

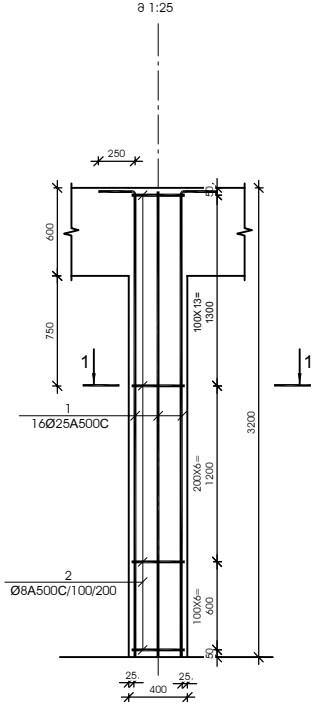

ჯვეთი 1-1

მ 1:25

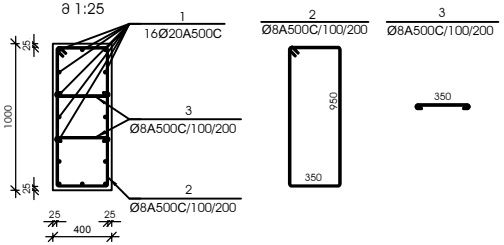

ჯვეთი 1-1

მ 1:25

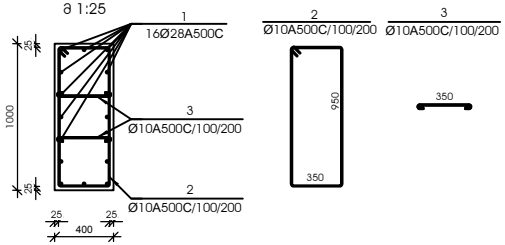

ჯვეთი 1-1

მ 1:25

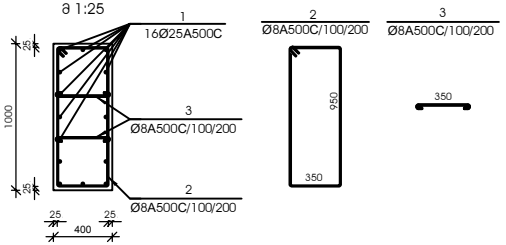

№ პოზ	ესკიზები	დასახელება	რაოდ. ელ-ში	წონა, (კგ) ერთის	წონა, (კგ) საერთო	შენიშვნა
მრნოლითური სვეტი ს-22 628 ცალი						
1		Ø 20 A500C L= 4400 მმ	16	10.85	174	
2		Ø 8 A500C L= 2750 მმ	26	1.08	28	
3		Ø 8 A500C L= 700 მმ	52	0.28	14	
		ბეტონი		B-30	1.28	კუბ. მ

№ პოზ	ესკიზები	დასახელება	რაოდ. ელ-ში	წონა, (კგ) ერთის	წონა, (კგ) საერთო	შენიშვნა
მრნოლითური სვეტი ს-23 1 ცალი						
1		Ø 28 A500C L= 4880 მმ	16	23.58	377	
2		Ø 10 A500C L= 2750 მმ	26	1.69	44	
3		Ø 10 A500C L= 700 მმ	52	0.43	22	
		ბეტონი		B-30	1.28	კუბ. მ

№ პოზ	ესკიზები	დასახელება	რაოდ. ელ-ში	წონა, (კგ) ერთის	წონა, (კგ) საერთო	შენიშვნა
მრნოლითური სვეტი ს-24 7 ცალი						
1		Ø 25 A500C L= 4700 მმ	16	18.10	290	
2		Ø 8 A500C L= 2750 მმ	26	1.08	28	
3		Ø 8 A500C L= 700 მმ	52	0.28	14	
		ბეტონი		B-30	1.28	კუბ. მ

პრონტრუქციული ჩარჩოები
სტადია: მუ

სიტუაციური

ტიპიური ანონიმები

შენიშვნები

მაგისტრალი ლილა ბერიშვილი

პროექტი მრავალფუნქციური კომპლექსი

მისამართი ქ. თბილისი, საბურთალოს 24-ა და ვაზისუბნის საკორექტირებელ რაიონში მიწის ნაკვ. №01.19.36.014.174; №01.19.36.016.180

პრონტრუქციული ნაწილი

	სახელი	ხელმოწერა
შეასრულა	ბ. ცოფურია	
შეამოწმა	ე. ცოფურია	

ნახაზის სახელწოდება
მრნოლითური სვეტი ს-22; ს-23; ს-

მასშტაბი 1:25

ფურცელი ს-3.8

ფორმატი A 2

მონოლითური სვეტი ს-25

მ 1:25

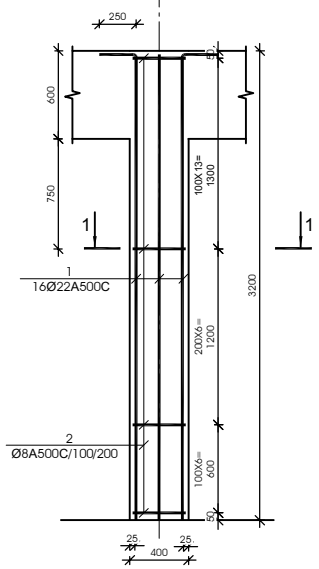

მონოლითური სვეტი ს-26

მ 1:25

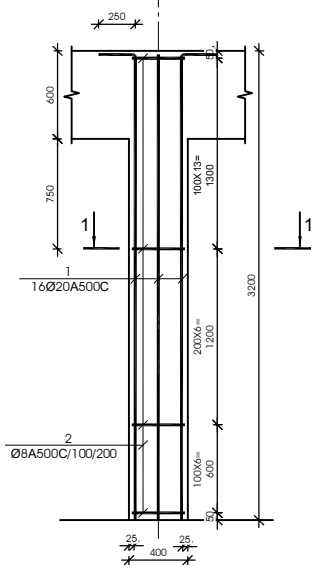

სვეთის 1-1

მ 1:25

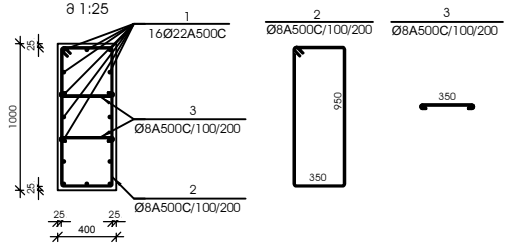

სვეთის 1-1

მ 1:25

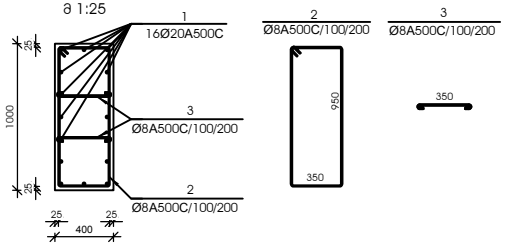

№ პოზ	აღნიშვნა	დასახელება	რაოდ. ერთ-ში	წონა, (კგ) ერთ.	სულ	შენიშვნა
		მონოლითური სვეტი ს-25 7 ცალი				
1		Ø 22 A500C L= 4520 მმ	16	13.48	216	
2		Ø 8 A500C L= 2750 მმ	26	1.08	28	
3		Ø 8 A500C L= 700 მმ	52	0.28	14	
		ბეტონი		B-30	1.28	კუბ. მ

№ პოზ	აღნიშვნა	დასახელება	რაოდ. ერთ-ში	წონა, (კგ) ერთ.	სულ	შენიშვნა
		მონოლითური სვეტი ს-26 58 ცალი				
1		Ø 20 A500C L= 4400 მმ	16	10.85	174	
2		Ø 8 A500C L= 2750 მმ	26	1.08	28	
3		Ø 8 A500C L= 700 მმ	52	0.28	14	
		ბეტონი		B-30	1.28	კუბ. მ

პროექტის სტადია: მშ

სიტუაციური

პერსპექტივა არ ითვლება

შენიშვნები

დამკვეთი ლია ბერიანი

პროექტი მრავალფუნქციური კომპლექსი

მისამართი ქ. თბილისი, საბურთალოს 24-ა და ვაზისუბნის საკორექტირებელ რაიონში ნაკვ. ნომ. №01.19.36.014.174; №01.19.36.016.180

პროექტის ავტორი

	სახელი	ხელმოწერა
მთ.პროექტირებელი	გ. ცოტნია	
შემსრულა	ე. ცოტნია	

ნახაზის სახელწოდება
მონოლითური სვეტი ს-25; ს-26

მასშტაბი 1:25

ფურცელი ს-3.9

ფორმატი A 2

მონოლითური სვეტი ს-27

მ 1:25

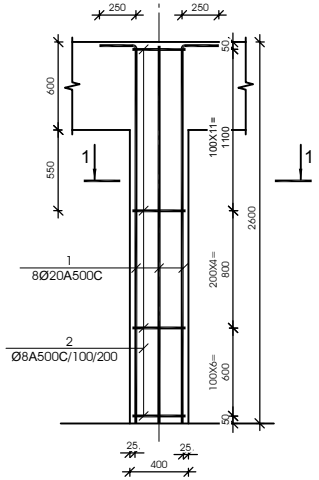

კვეთი 1-1

მ 1:25

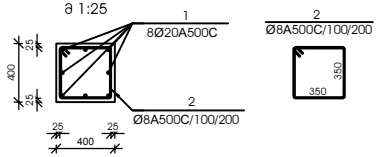

№ პოზ	ესკიზი	დასახელება				რაოდ. ელ-ში	წონა, (კგ)		შენიშვნა
							ერთეულის	საერთო	
მონოლითური სვეტი ს-27 8 ცალი									
1		Ø 20	A500C	L= 2850	მმ	8	7.02	56	
2		Ø 8	A500C	L= 1550	მმ	22	0.61	13	
				ბეტონი			B-30	0.42	კუბ. მ

მონოლითური სვეტი ს-28

მ 1:25

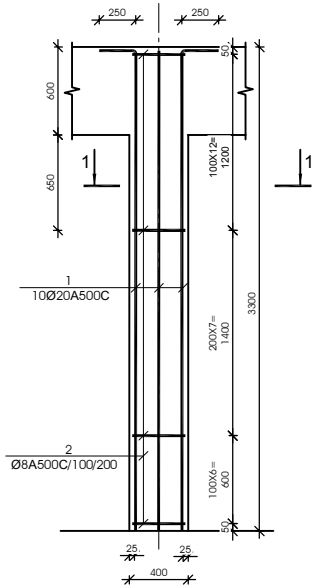

კვეთი 1-1

მ 1:25

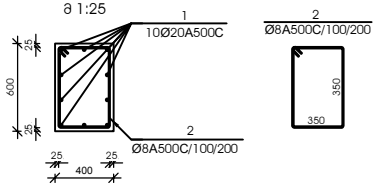

№ პოზ	ესკიზი	დასახელება				რაოდ. ელ-ში	წონა, (კგ)		შენიშვნა
							ერთეულის	საერთო	
მონოლითური სვეტი ს-28 102 ცალი									
1		Ø 20	A500C	L= 3550	მმ	10	8.75	88	
2		Ø 8	A500C	L= 1950	მმ	26	0.77	20	
				ბეტონი			B-30	0.53	კუბ. მ

პონსტრუქციული პროექტი
სტადია: მშ

სიტუაციური

პეროზიული აღნიშვნები

შენიშვნები

მკაცრად ლია ხიდები

პროექტი ზრასალოშნიშვნელოვან კომპლექსი

მისამართი ქ. თბილისი, საბურთალოს 24ა და ვაზისუბნის საბორნეებს შორის მდებარე ნაკვეთი, ნაკ. N01.19.36.014.174; N01.19.36.016.180

პონსტრუქციული ნაწილი

	სახელი	ხელმოწერა
მთ.პონსტრუქტორი	მ. ცირკვა	
შესრულა	ა. ცირკვა	

ნახაზის სახელწოდება
მონოლითური სვეტი ს-27; ს-28

მასშტაბი 1:25

ფურცელი ს-3.10

ფორმატი A 2

მონოლითური კოჭის არმირება მ 1:25

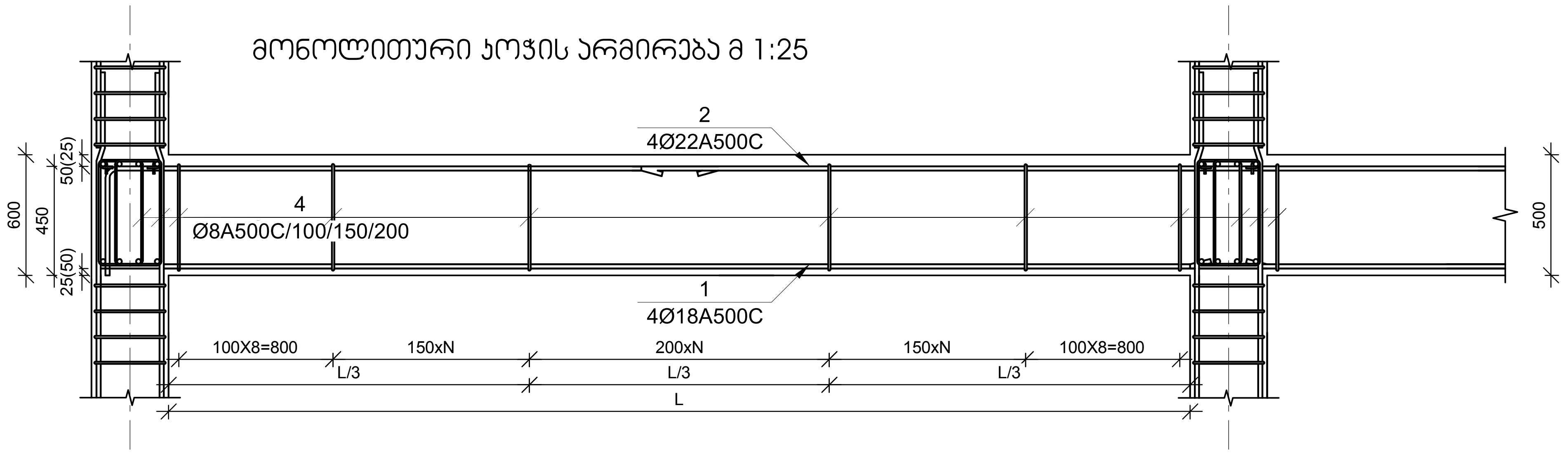

მუშა არმატურების შეერთება განხორციელდეს 30 დიამეტრის გადადებით,

ქვედა - საყრდენებზე, ზედა - მალის შუამესამედში ჭადრაკული წესით

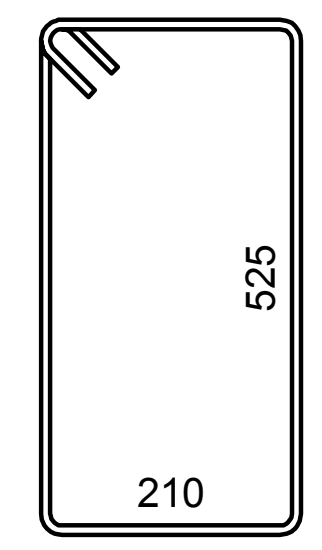

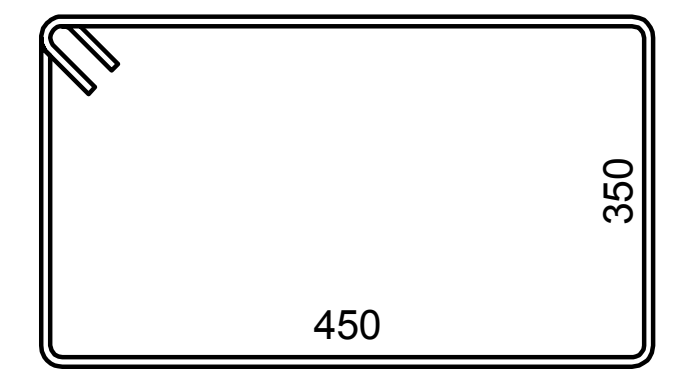

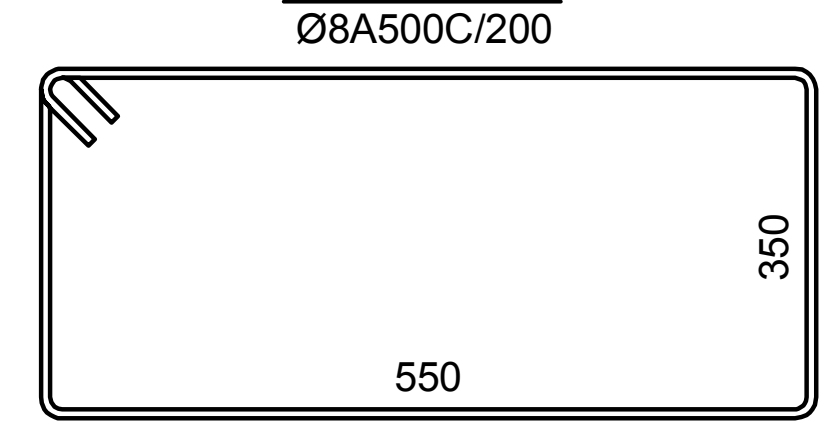

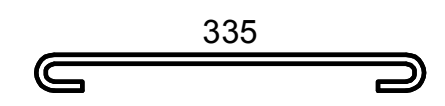

მონოლითური კოჭი კ-1

მ 1:10

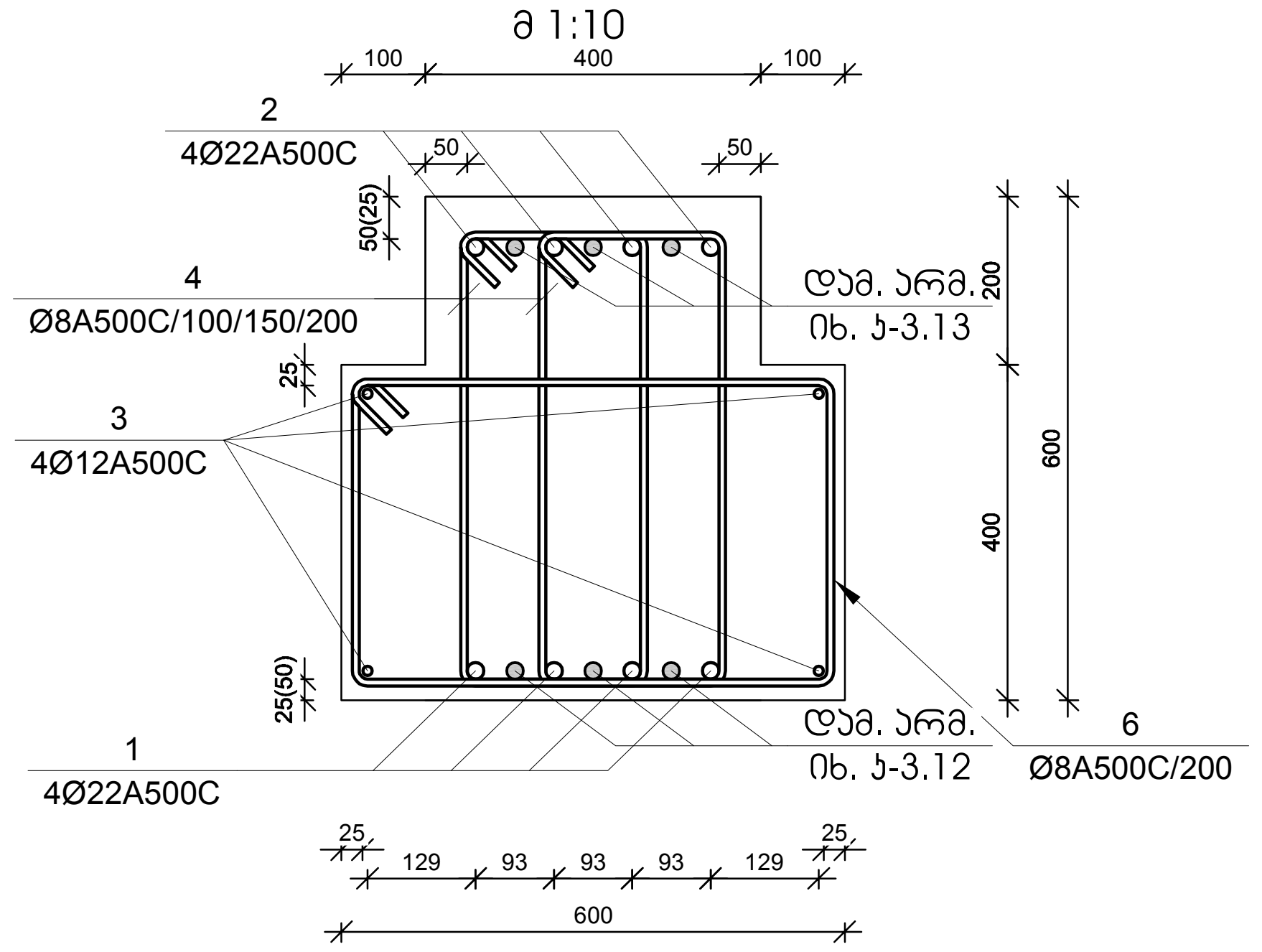

№ პოზ.	აღნიშვნა	დასახელება	რაოდ. ელ-ში	წონა, (კგ) ერთის	წონა, (კგ) საერთო	შენიშვნა
		0.000 ნიშნულის მონოლითური კოჭი კ-1	1	ცალი	-	-
1		Ø 22 A500C L= 177450 მმ	4	529.25	2117	
2		Ø 22 A500C L= 202800 მმ	4	604.86	2419	
3		Ø 12 A500C L= 177450 მმ	4	157.46	630	
4		Ø 8 A500C L= 1820 მმ	1878	0.72	1348	
6		Ø 8 A500C L= 1950 მმ	845	0.77	650	
		ბეტონი		B-30	54.08	კუბ. მ

მონოლითური კოჭი კ-2

მ 1:10

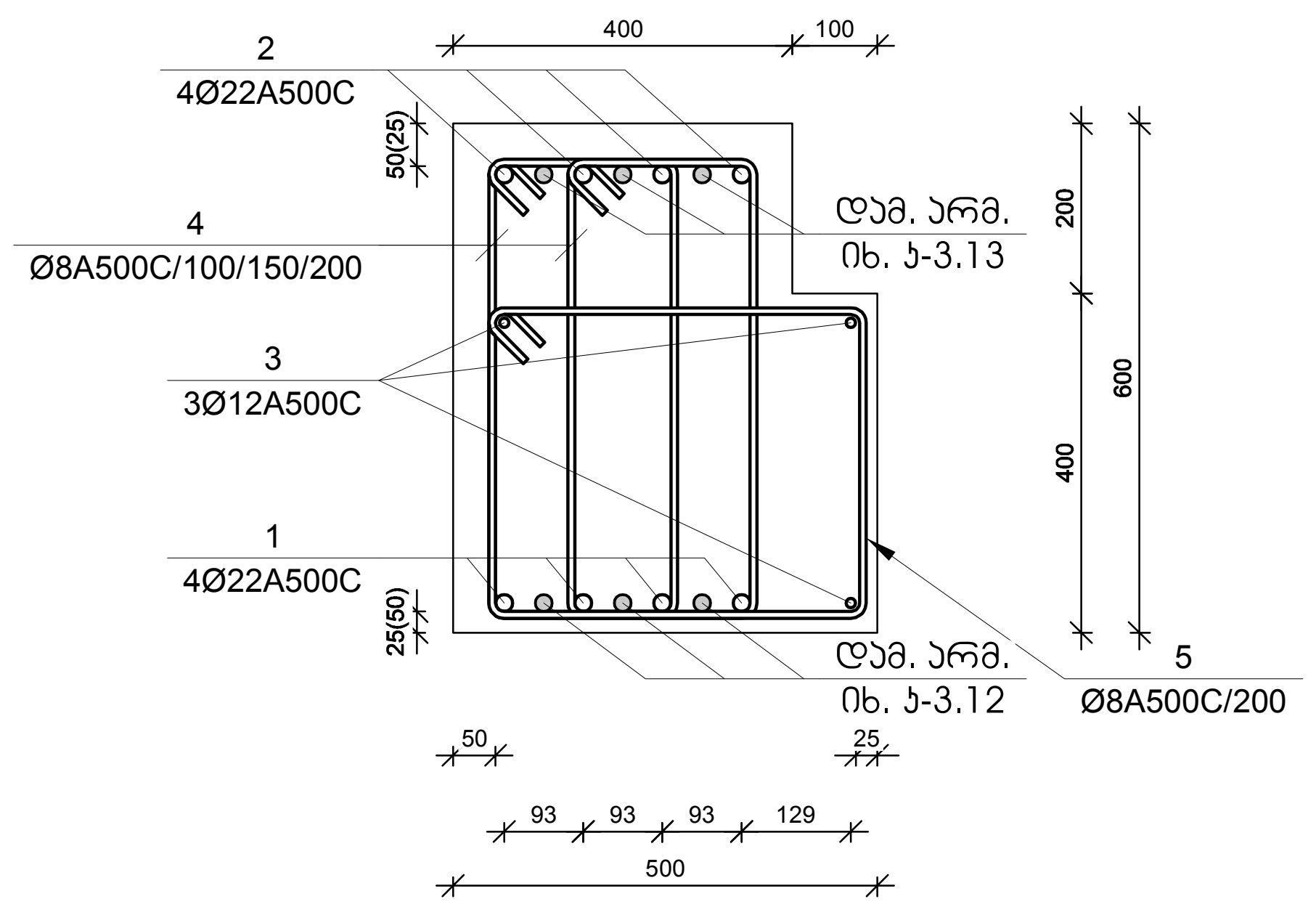

№ პოზ.	აღნიშვნა	დასახელება	რაოდ. ელ-ში	წონა, (კგ) ერთის	წონა, (კგ) საერთო	შენიშვნა
		0.000 ნიშნულის მონოლითური კოჭი კ-2	1	ცალი	-	-
1		Ø 22 A500C L= 168000 მმ	4	501.06	2004	
2		Ø 22 A500C L= 192000 მმ	4	572.65	2291	
3		Ø 12 A500C L= 168000 მმ	3	149.08	447	
4		Ø 8 A500C L= 1620 მმ	1778	0.64	1136	
5		Ø 8 A500C L= 1850 მმ	800	0.73	584	
		ბეტონი		B-30	38.40	კუბ. მ

მონოლითური კოჭი კ-3

მ 1:10

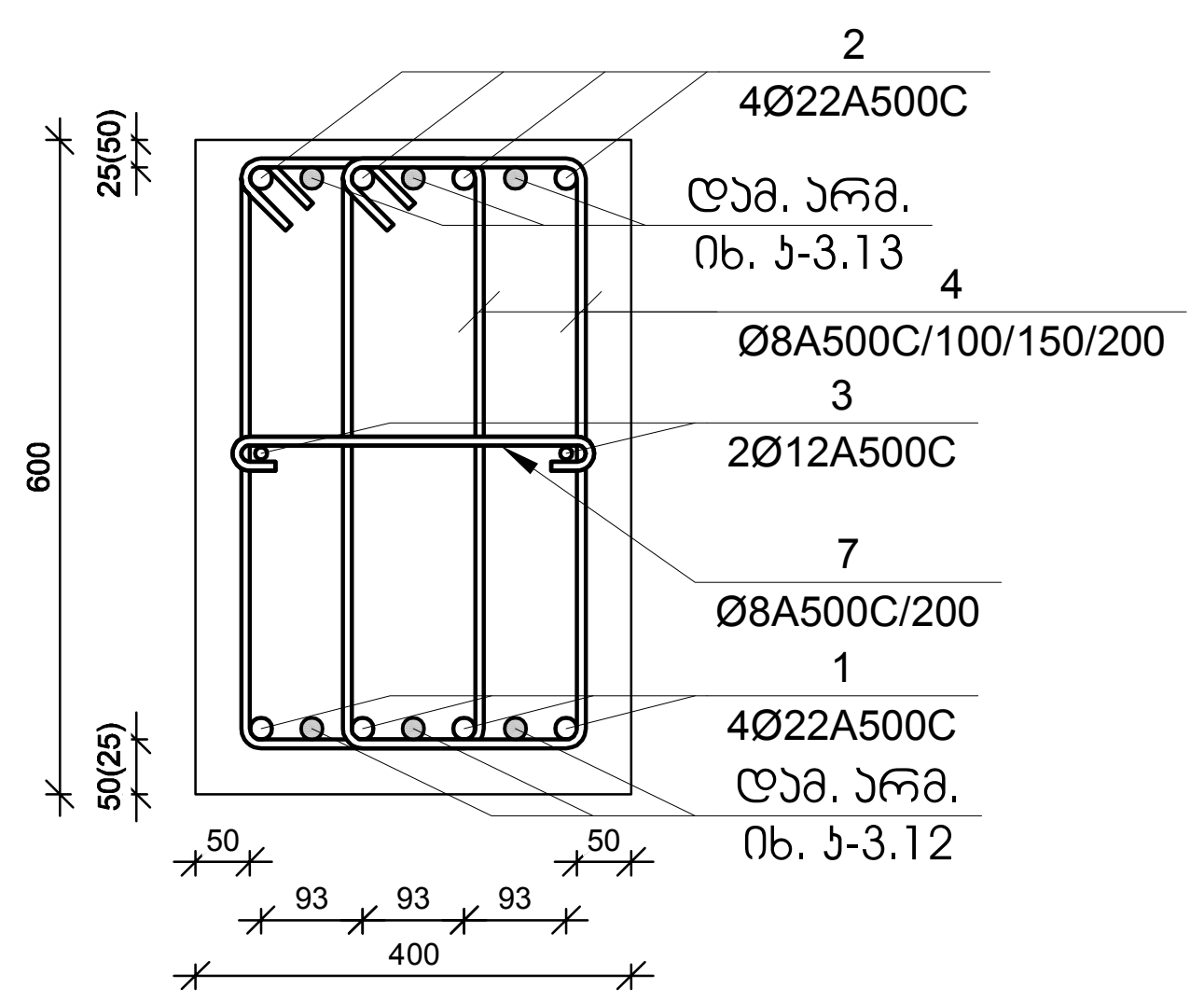

№ პოზ.	აღნიშვნა	დასახელება	რაოდ. ელ-ში	წონა, (კგ) ერთის	წონა, (კგ) საერთო	შენიშვნა
		0.000 ნიშნულის მონოლითური კოჭი კ-3	1	ცალი	-	-
1		Ø 18 A500C L= 1620000 მმ	4	3234.44	12938	
2		Ø 22 A500C L= 1417500 მმ	4	4227.73	16911	
3		Ø 12 A500C L= 1417500 მმ	3	1257.84	3774	
4		Ø 8 A500C L= 1420 მმ	13722	0.56	7685	
7		Ø 8 A500C L= 485 მმ	6175	0.19	1181	
		ბეტონი		B-30	296.40	კუბ. მ

კონსტრუქციული პროექტი
სტადია: მპ

სიტუაციური

პირობითი აღნიშვნები

შენიშვნები

დამკვეთი ლანა მარგიანი

პროექტი მრავალფუნქციური კომპლექსი

მისამართი ქ. თბილისი, ვარკეთილი 2-სა და ვაზისუბნის საცხოვრებელ რაიონს შორის, ნაკვ. №01.19.36.014.174; №01.19.36.016.180

კონსტრუქციული ნაწილი

	გვარი	ხელმოწერა
მთ.კონსტრუქტორი	გ. ცომაია	
დაამუშავა	ა. ცომაია	

ნახაზის სახელწოდება

მასშტაბი 1:25

ფურცელი კ-3.11

ფორმატი A 2

0.000 ნიშნულის მონოლითური პოჯის დამატებითი არმირების გეგმა (ქვედა შრე)

მ 1:250

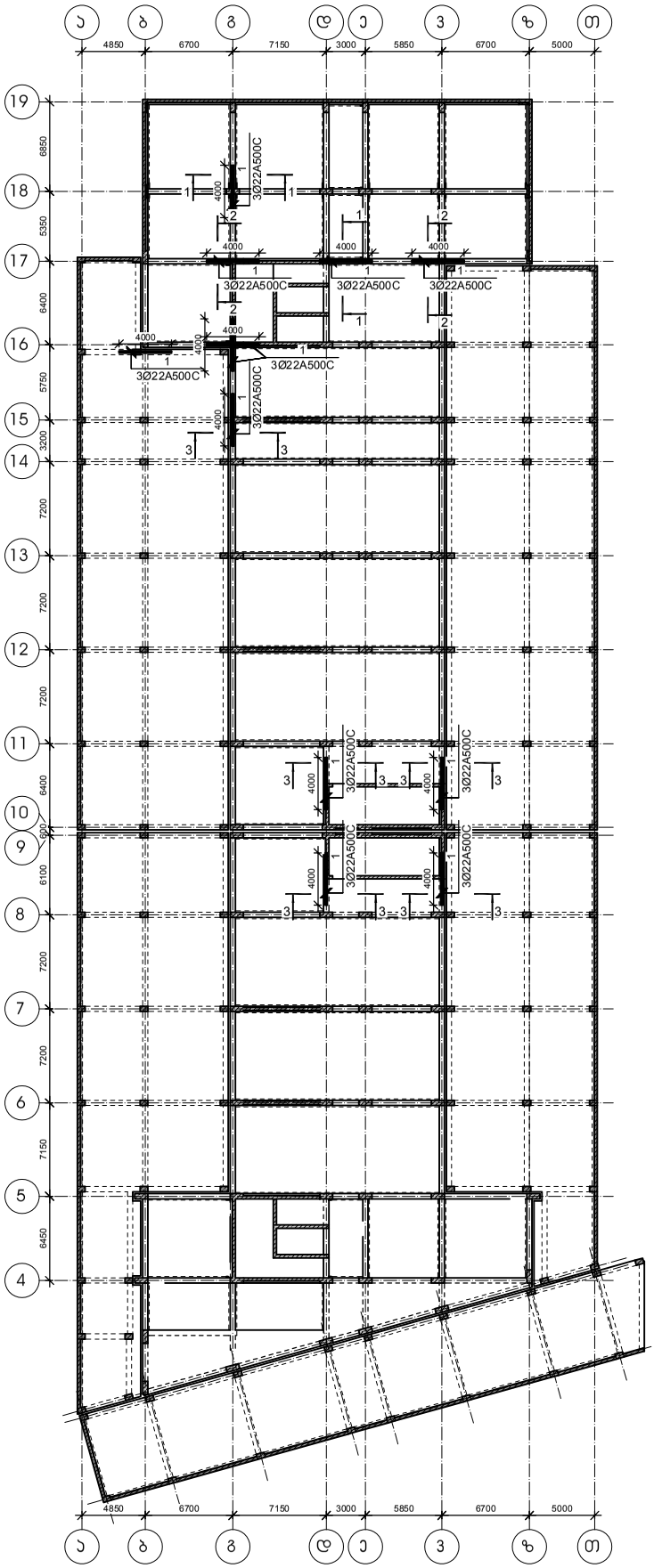

ჭრილი 1-1

მ 1:10

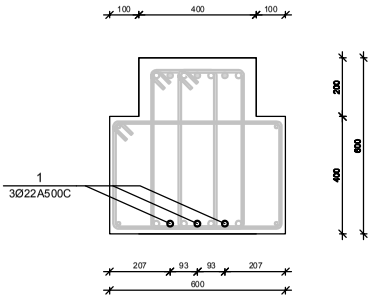

ჭრილი 2-2

მ 1:10

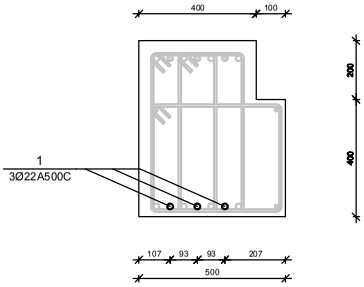

ჭრილი 3-3

მ 1:10

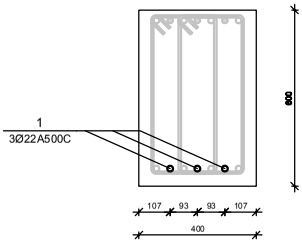

№ პოზ.	ესკიზი	დასახელება	რაოდ. ერთ-ში	წონა, კგ		შენიშვნა
				ერთეული	საერთო	
		0.000 ნიშნულის მონოლითური პოჯის დამატებითი არმირება (ქვედა შრე)	1	ცალი	-	-
1		Ø 22 A500C L= 4000 მმ	36	11.93	429	
		ბეტონი		B-30		ჯამ. მ

0.000 ნიშნულის მონოლითური პოჯის დამამტკიცებელი არმირების გეგმა (ზედა შრე)

მ 1:250

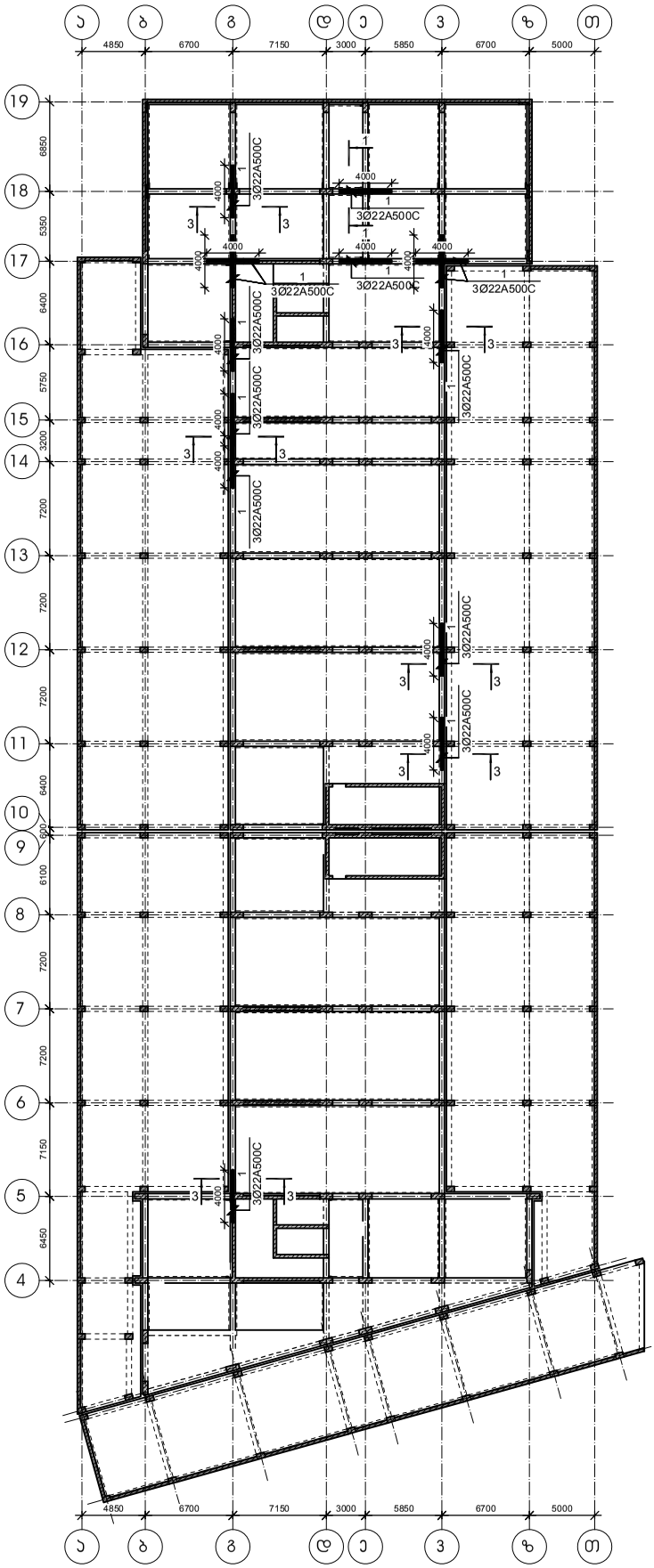

ჭრილი 1-1

მ 1:10

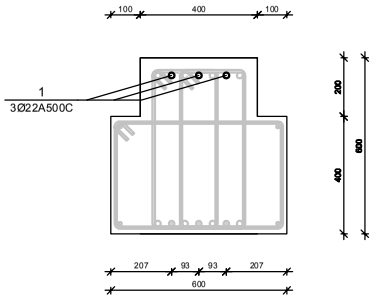

ჭრილი 2-2

მ 1:10

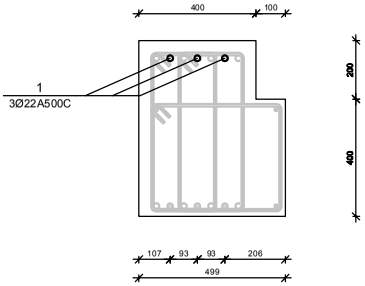

ჭრილი 3-3

მ 1:10

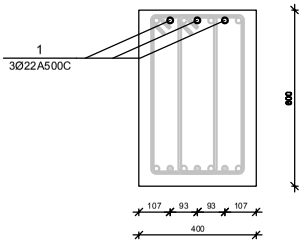

№ პოზ.	აღნიშვნა	დასახელება	რაოდ. ერთ-ში	წონა (კგ) ერთეულის	წონა (კგ) სულ	შენიშვნა
		0.000 ნიშნულის მონოლითური პოჯის დამამტკიცებელი არმირება (ზედა შრე)	1	ცალი	-	-
1		Ø 22 A500C L= 4000 მმ	42	11.93	501	
		ბეტონი		B-30		ჯამ. მ

| | | |

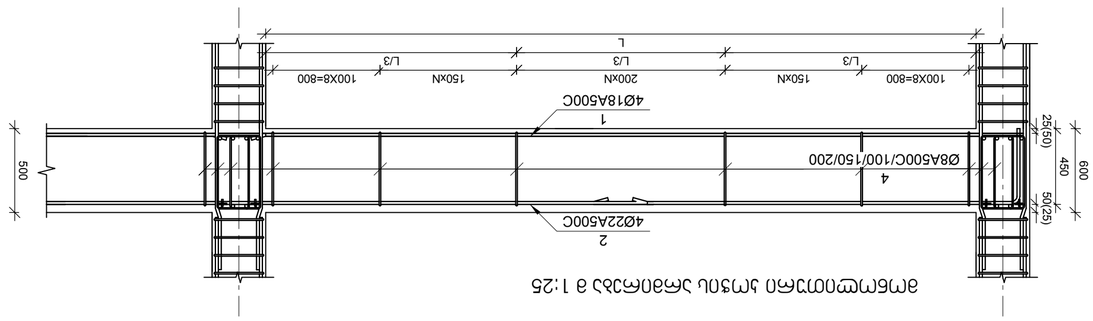

ვერტიკალური ელემენტების არმატურის განლაგების სქემა 1:25

№ ჯგუფ.	ნახატი	ელემენტის დასახელება	რაოდენობა ერთ ელემენტზე	ბეტონი		არმატურის კლასი და დიამეტრი	ერთეული სიგრძე მ	ერთეული წონა კგ	სულ წონა კგ
				მარკა	მოცულობა მ³				
		ქვედა ნაწილი -39.900 ნიშნულიდან +4.700 ნიშნულამდე							
1	1	ბოძი	1	B-30	90.00	AIII Ø 18	39.90	2.00	79.80
						AIII Ø 8	4.70	0.40	1.88

+4.700<>+39.900 ნიშნულების მონოლითური პოჯის დამბატებითი არმირების გეგმა (ქვედა ზრე)

მ 1:250

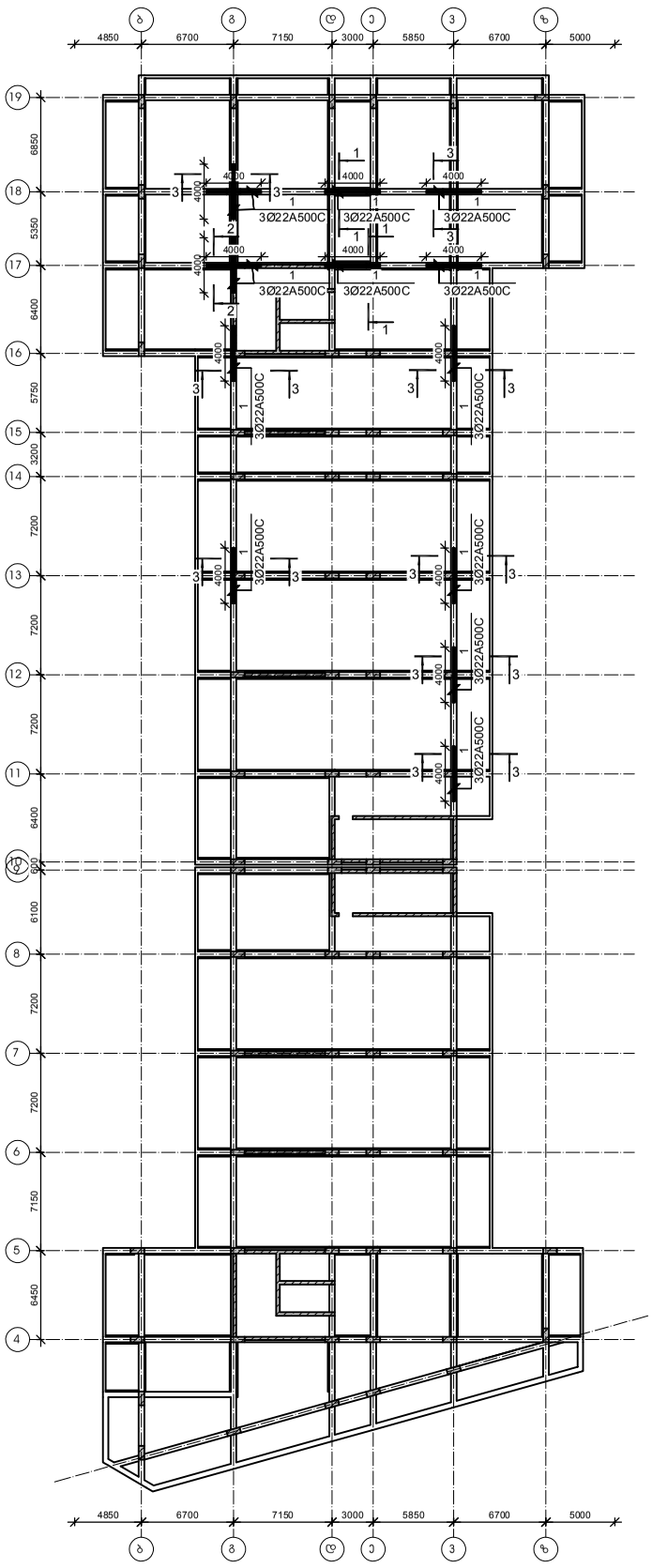

ჭრილი 1-1

მ 1:10

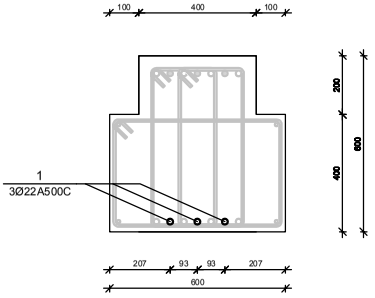

ჭრილი 2-2

მ 1:10

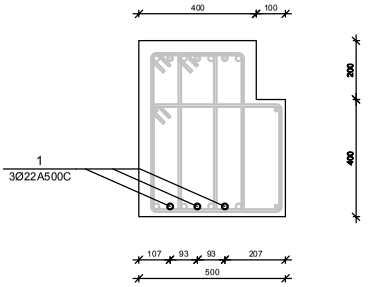

ჭრილი 3-3

მ 1:10

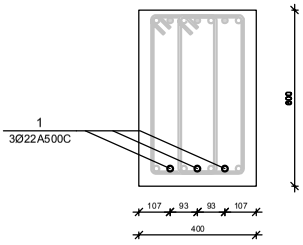

№ პოზ.	ესკიზები	დასახელება	რაოდ. ერთ-ში	წონა, (კგ) ერთეულის	წონა, (კგ) სულ	შენიშვნა
		+4.700 <> +39.900 ნიშნულის მონოლითური პოჯის დამბატებითი არმირება (ქვედა ზრე)	12	ცალი	-	-
1		Ø 22 A500C L= 4000 მმ	36	11.93	429	
		ბეტონი		B-30		ეზი. მ

+4.700<>+39.900 ნიშნულების მონოლითური პოჯის დამბალებითი არმირების გეგმა (ზედა შრე)

მ 1:250

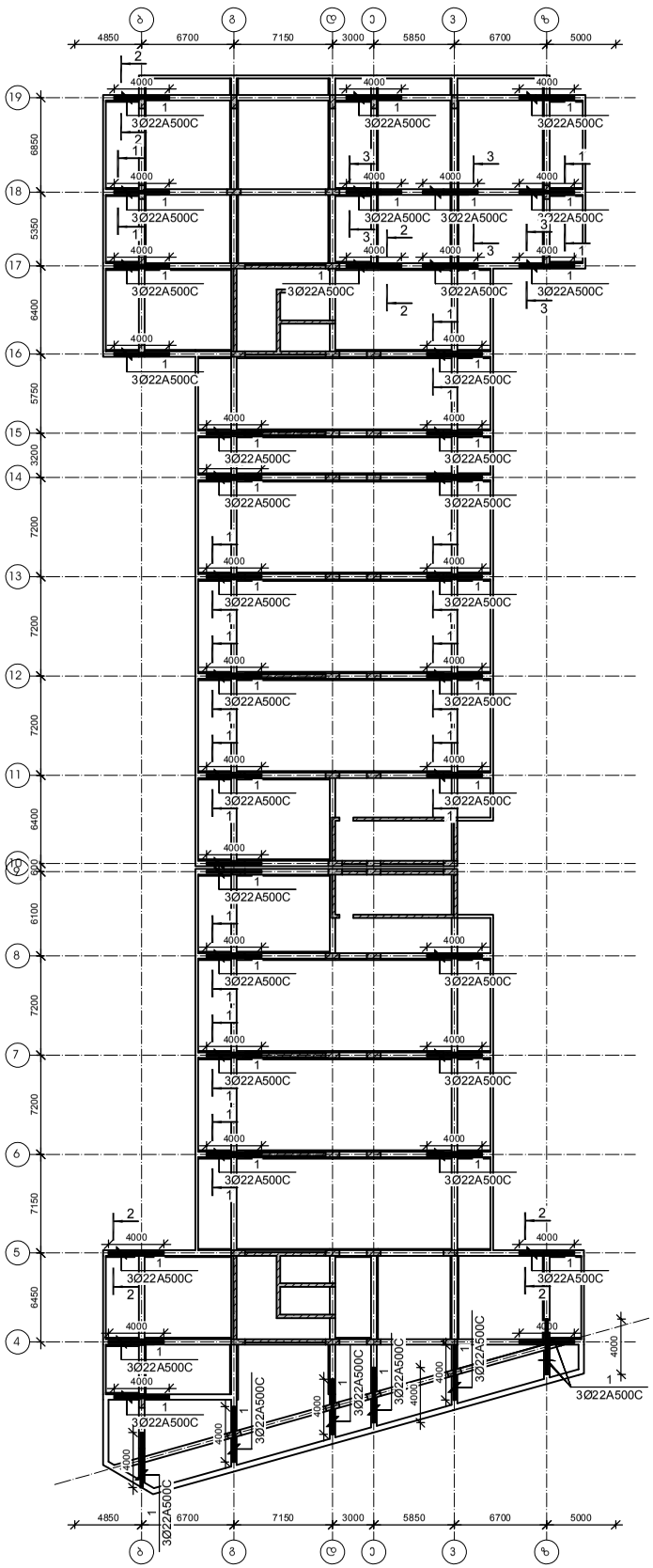

ჭრილი 1-1

მ 1:10

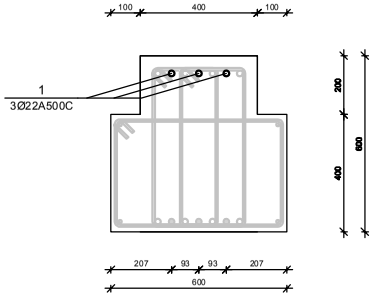

ჭრილი 2-2

მ 1:10

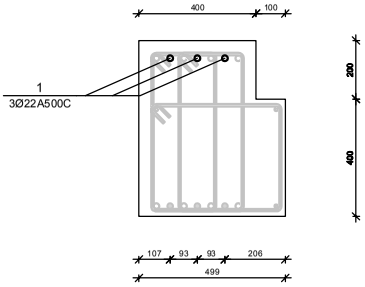

ჭრილი 3-3

მ 1:10

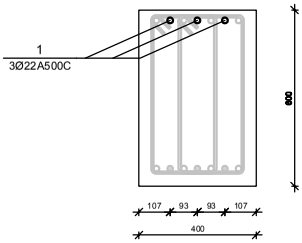

№ პოზ.	ესკიზები	დასახელება	რაოდ. ერთ-ში	წონა (კგ) ერთეულის	წონა (კგ) საერთოდ	შენიშვნა
		+4.700 <> +39.900 ნიშნულის მონოლითური პოჯის დამბალებითი არმირება (ზედა შრე)	12	ცალი	-	-
1		Ø 22 A500C L= 4000 მმ	132	11.93	1575	
		ბეტონი		B-30		ეზრ. მ

| | | |

№ элем.	Эскиз элемента	Описание элемента	Кол-во элем.	Общ. длина (см)		Масса элемента
				Одного элемента	Всех элементов	
		+42.500 бэлбэгэсэлы элементлэрдэн ибгэлэр 3-6	1	цэлмэ	-	-
1	Ø 18 A500C	L= 65040	28	4	129.86	519	
2	Ø 18 A500C	L= 56910	28	4	113.62	454	
12	Ø 8 A500C	L= 1420	28	602	0.56	337	
			бэлмэн		B-30	10.84	338.8

элементлэрдэн ибгэлэр 3-6
в 1:10

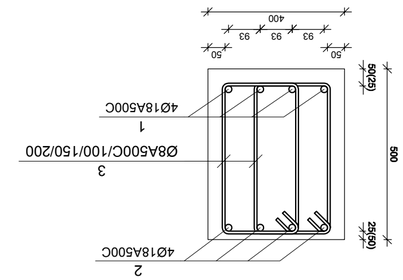

элементлэрдэн ибгэлэр 3-6 арматурлау схемасы
в 1:25

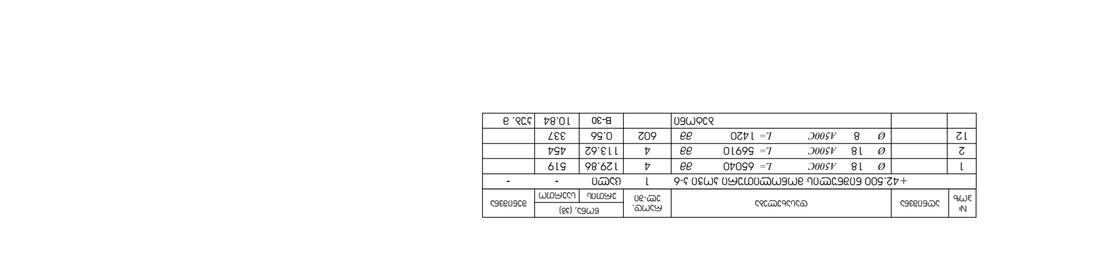

Примечания: 1. Все размеры даны в мм, если не указано иное. 2. Защитный слой бетона 30 мм, если не указано иное. 3. Перед бетонированием проверить правильность установки арматуры.

Ведомость элементов

Спецификация

Ведомость расхода стали

Ведомость расхода бетона

Ведомость расхода материалов

Ведомость расхода материалов

Ведомость расхода материалов

მონოლითური კედლების უბანი მდუ-1 -3.500 -:- 0.000 ნიშნულებს შორის

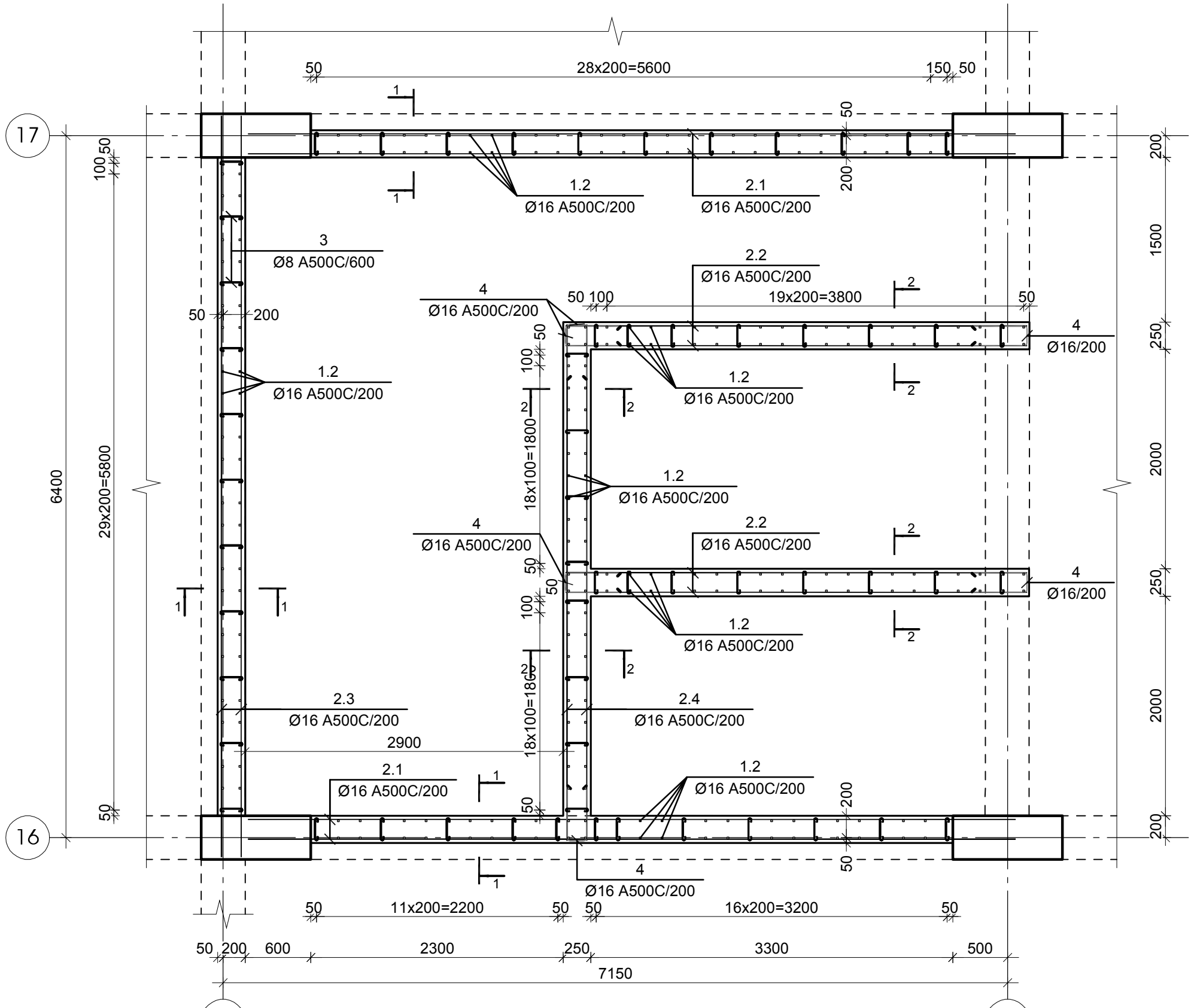

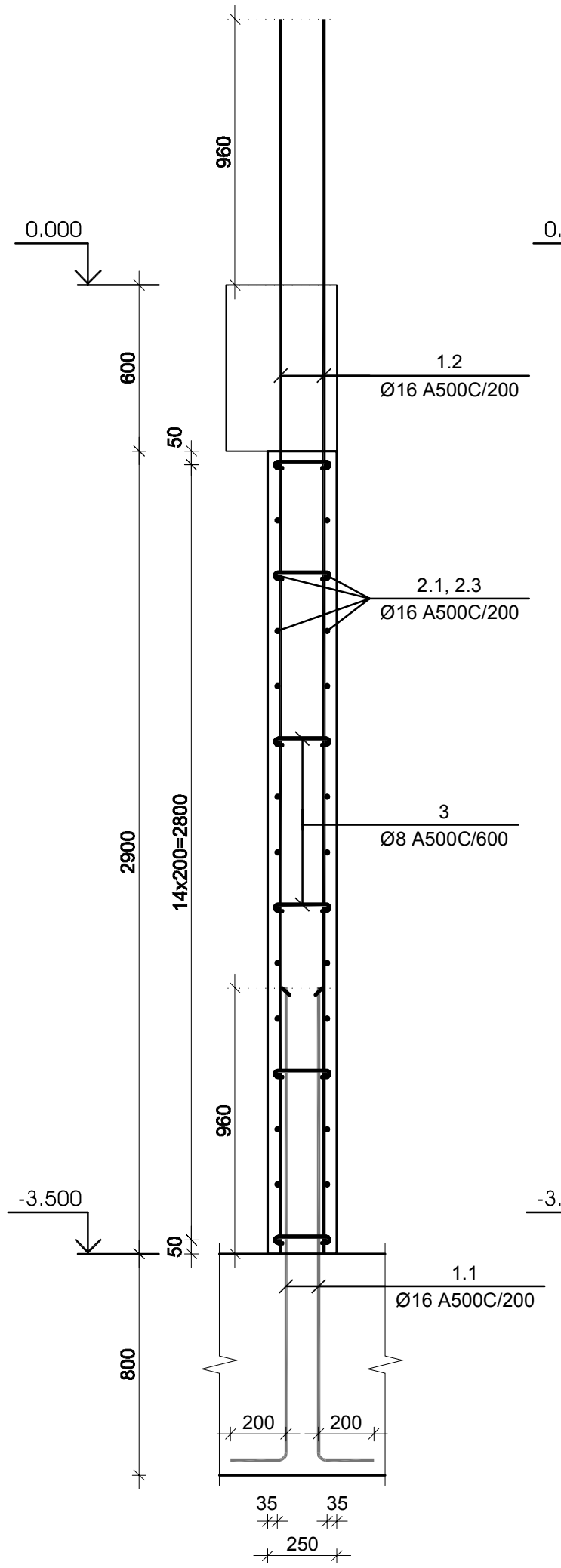

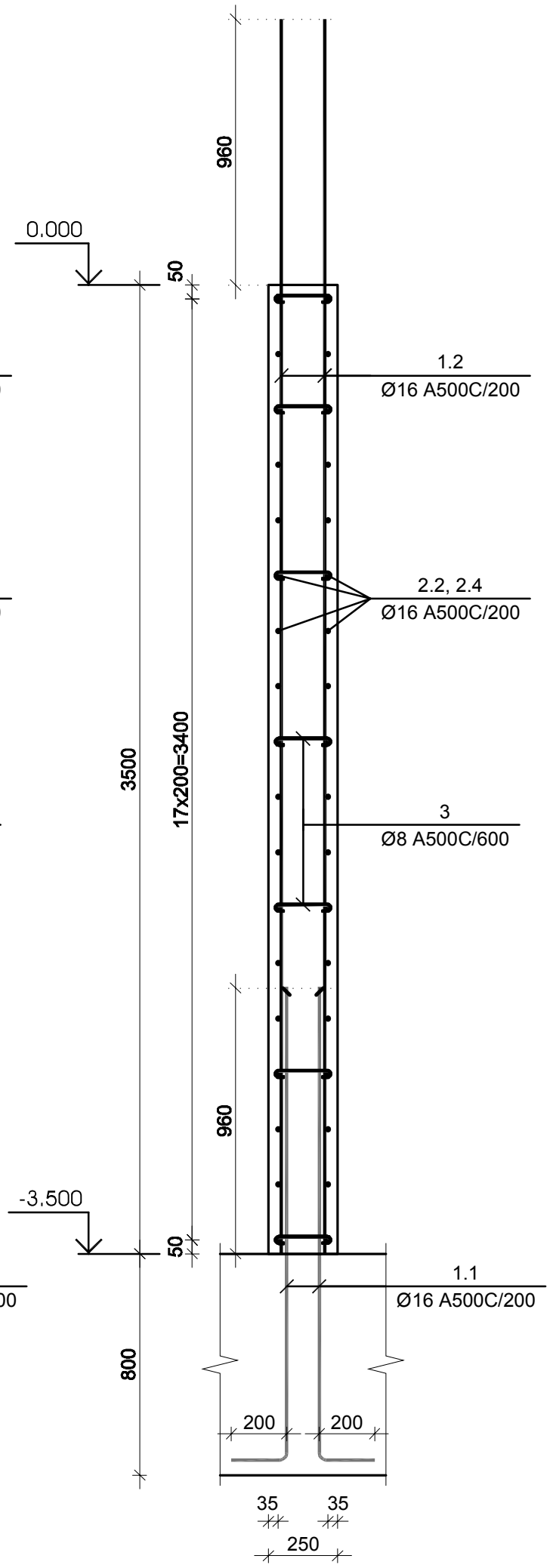

№ პოზ	აღნიშვნა	დასახელება	რაოდ. ელ-ში	წონა, (კგ) ერთის	წონა, (კგ) საერთო	შენიშვნა
მონოლითური კედლების უბანი მდუ-1 -3.500 -:- 0.000 ნიშნულებს შორის			1 ცალი	-		-
1.1		Ø 16 A500C L= 1710 მმ	320	2.70	863	
1.2		Ø 16 A500C L= 4460 მმ	320	7.04	2251	
2.1		Ø 16 A500C L= 7000 მმ	60	11.04	663	
2.2		Ø 16 A500C L= 4210 მმ	72	6.64	478	
2.3		Ø 16 A500C L= 6760 მმ	30	10.66	320	
2.4		Ø 16 A500C L= 4710 მმ	36	7.43	267	
3		Ø 8 A500C L= 300 მმ	372	0.12	44	
4		Ø 16 A500C L= 1180 მმ	108	1.86	201	
		ბეტონი		B-30	24.11	კუბ. მ

კონსტრუქციული პროექტი
სტადია: მპ

სიტუაციური

პირობითი აღნიშვნები

შენიშვნები

დამკვეთი ლანა მარგიანი

პროექტი მრავალფუნქციური კომპლექსი

მისამართი ქ. თბილისი, ვარკეთილი 2-სა და ვაზისუბნის საცხოვრებელ რაიონს შორის, ნაკვ. №01.19.36.014.174; №01.19.36.016.180

კონსტრუქციული ნაწილი

	გვარი	ხელმოწერა
მთ.კონსტრუქტორი	გ. ცომაია	
დაამუშავა	ა. ცომაია	

ნახაზის სახელწოდება

მონოლითური კედლების უბანი მდუ-1 -3.500 -:- 0.000 ნიშნულებს შორის

მასშტაბი

ფურცელი კ-4.01

ფორმატი A 2

მონოლითური ჯდლების უბანი მდუ-1 0.000 -:- +4.700 ნიშნულებს შორის

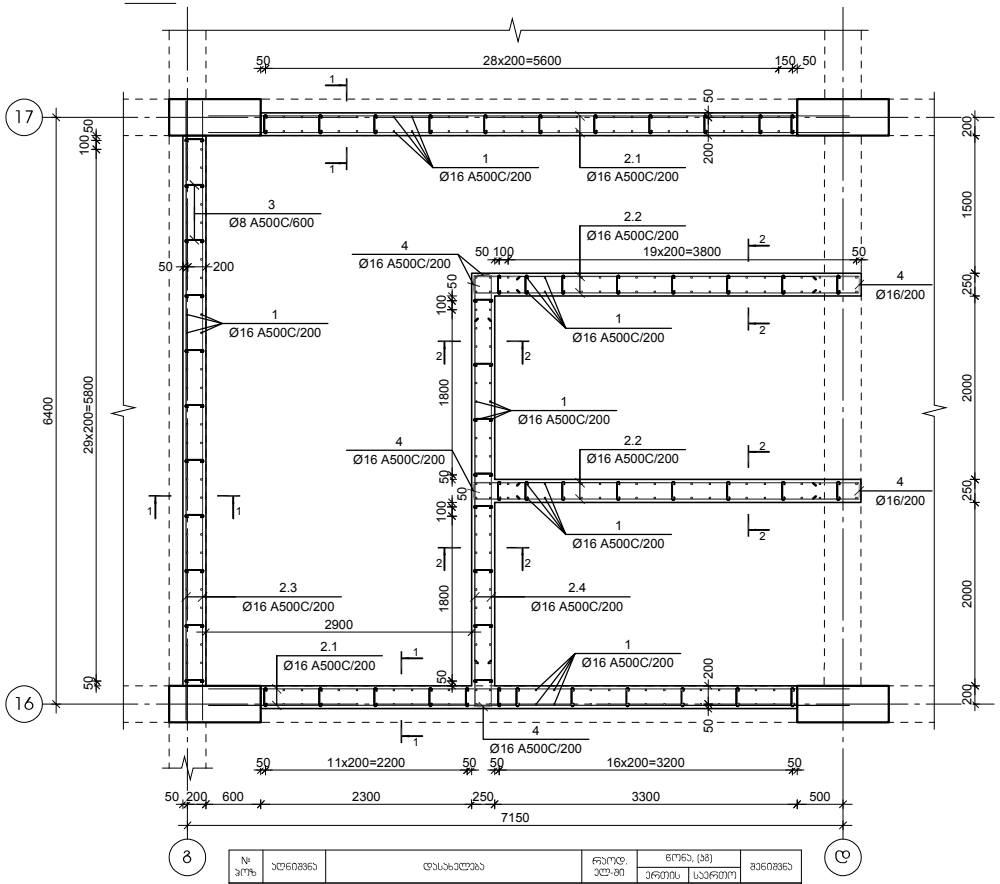

№ პოზ	აღნიშვნა	დასახელება	რაოდ. ერთ-ში	წონა, (კგ) ერთის	წონა, (კგ) სულ	შენიშვნა
მონოლითური ჯდლების უბანი მდუ-1 0.000 -:- +4.700 ნიშნულებს შორის			1 ცალი	-	-	-
1		Ø 16 A500C L= 5660 მმ	320	8.93	2857	
2.1		Ø 16 A500C L= 7000 მმ	84	11.04	928	
2.2		Ø 16 A500C L= 4210 მმ	96	6.64	638	
2.3		Ø 16 A500C L= 6760 მმ	42	10.66	448	
2.4		Ø 16 A500C L= 4710 მმ	48	7.43	357	
3		Ø 8 A500C L= 300 მმ	488	0.12	58	
4		Ø 16 A500C L= 1180 მმ	144	1.86	268	
		ბეტონი		B-30	33.29	ეკზ. 8

ჯვეთი 1-1

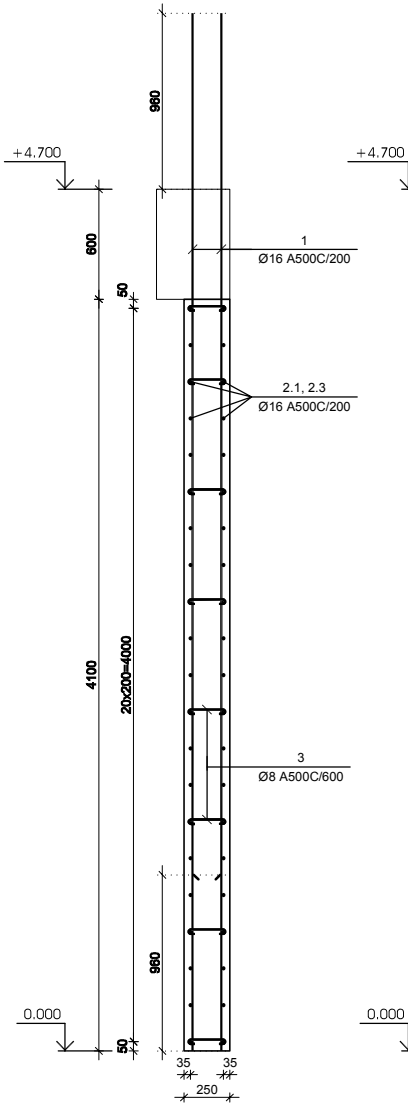

ჯვეთი 2-2

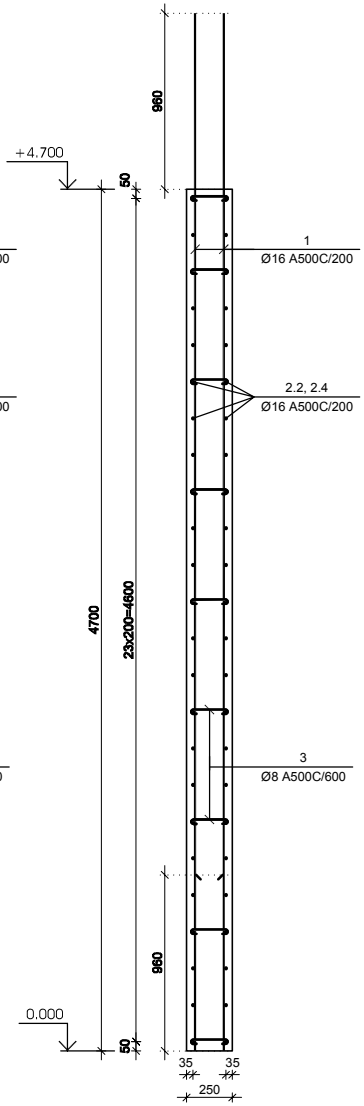

კონსტრუქციული პროექტი
სტადია: მპ

სიტუაციური

პირობითი აღნიშვნები

შენიშვნები

დამკვეთი ლანა მარიანი

პროექტი მრავალფუნქციური კომპლექსი

მისამართი ქ. ოზურგეთი, მარკეთინგი 2-ა და ზახარიანის საცხოვრებელ რაიონს შორის, ნაკ. N01.19.36.014.174; N01.19.36.016.180

კონსტრუქციული ნაწილი

	მპაირ	ხელმოწერა
მთ.კონსტრუქტორი	ბ. ლორთქიფანიძე	
დაამუშავა	ა. ლორთქიფანიძე	

ნახაზის სახელწოდება
მონოლითური ჯდლების უბანი მდუ-1 0.000 -:- +4.700 ნიშნულებს შორის

მასშტაბი

ფაილის ნომერი ჯ-4.02

ფორმატი A 2

მონოლითური კედლების უბანი მდუ-1 +4.700 -:- +14.300 ნიშნულებზე

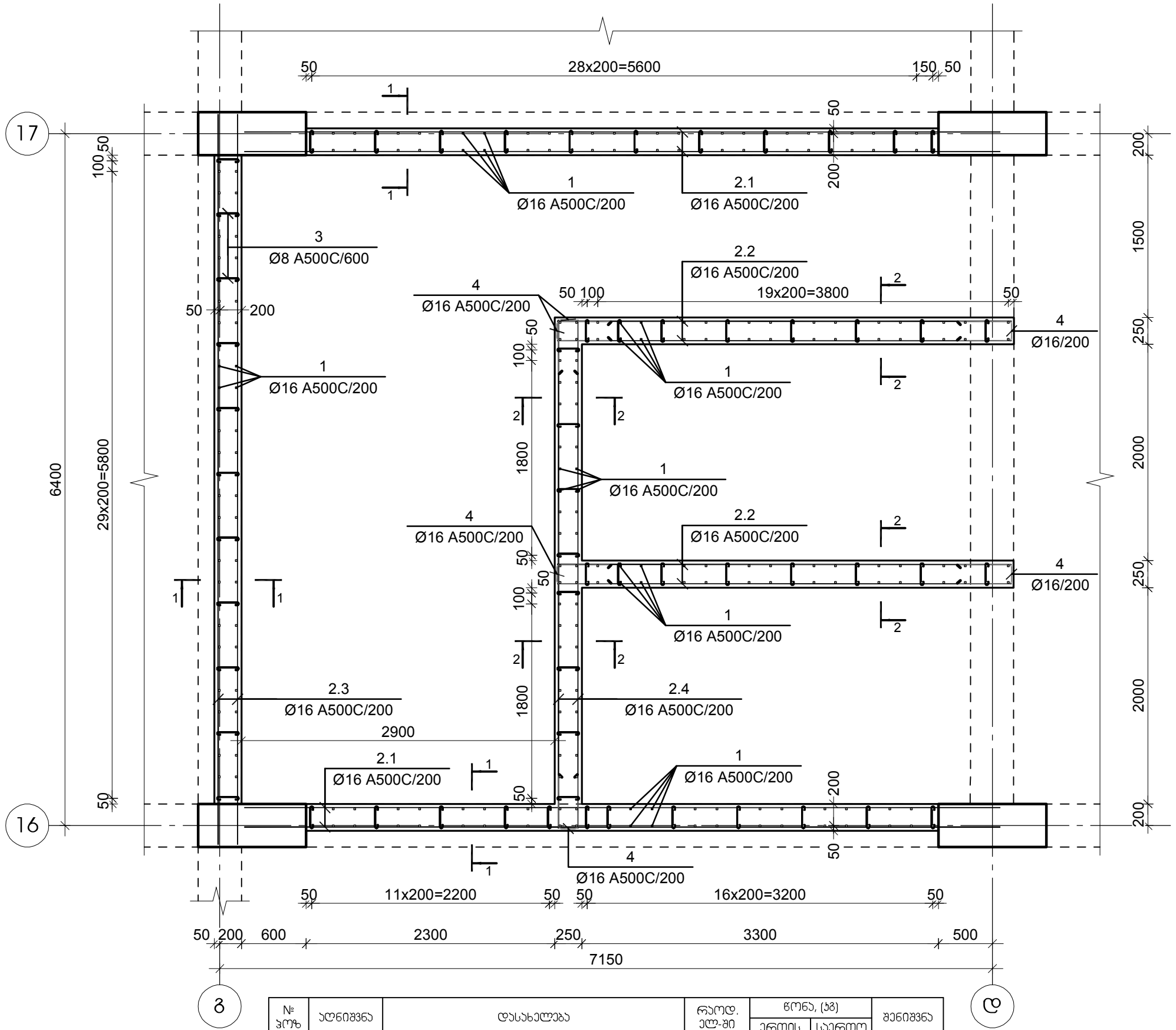

№ პოზ	აღნიშვნა	დასახელება					რაოდ. ელ-ში	წონა, (კგ)		შენიშვნა
								ერთის	საერთო	
მონოლითური კედლების უბანი მდუ-1 +4.700 -:- +14.300 ნიშნულებზე							4 ცალი		-	-
1		Ø	16	A500C	L= 4160	მმ	320	6.56	2100	
2.1		Ø	16	A500C	L= 7000	მმ	56	11.04	618	
2.2		Ø	16	A500C	L= 4210	მმ	68	6.64	452	
2.3		Ø	16	A500C	L= 6760	მმ	28	10.66	299	
2.4		Ø	16	A500C	L= 4710	მმ	34	7.43	253	
3		Ø	8	A500C	L= 300	მმ	372	0.12	44	
4		Ø	16	A500C	L= 1180	მმ	102	1.86	190	
		ბეტონი						B-30	21.81	კუბ. მ

ჭრილი 1-1

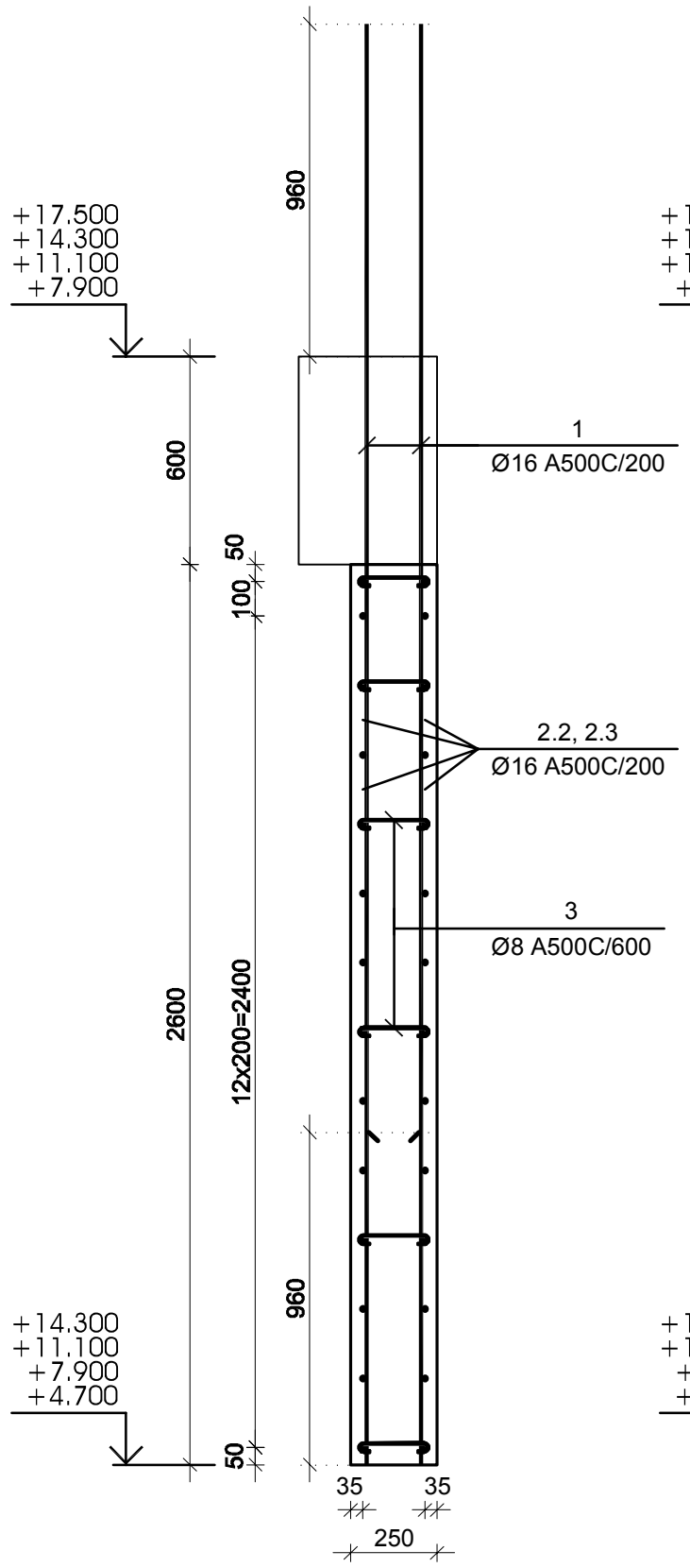

ჭრილი 2-2

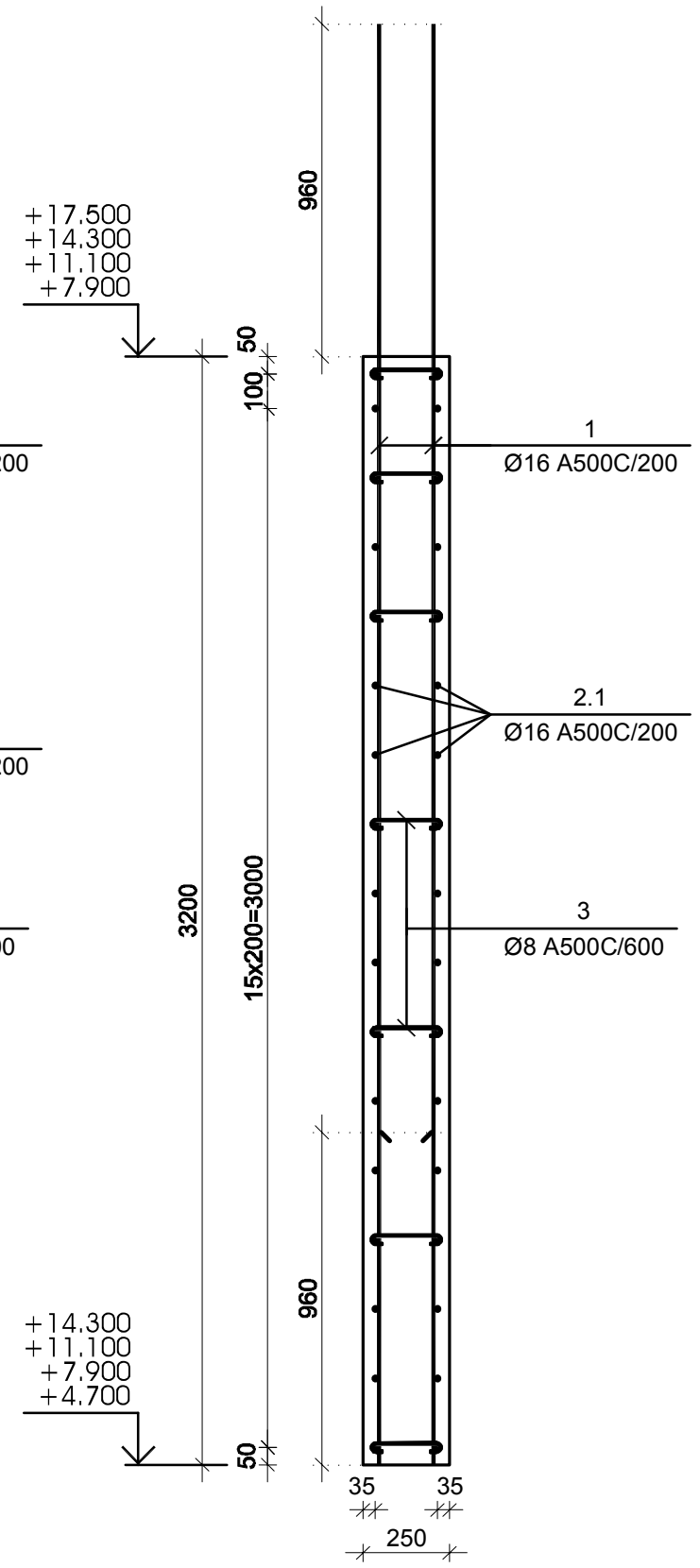

კონსტრუქციული პროექტი
სტადია: მპ

სიტუაციური

პირობითი აღნიშვნები

შენიშვნები

დამკვეთი ლანა მარგიანი

პროექტი მრავალფუნქციური კომპლექსი

მისამართი ქ. თბილისი, ვარკეთილი 2-სა და ვაზისუბნის საცხოვრებელ რაიონს შორის, ნაკვ. №01.19.36.014.174; №01.19.36.016.180

კონსტრუქციული ნაწილი

	გვარი	ხელმოწერა
მთ.კონსტრუქტორი	გ. ცომაია	
დაამუშავა	ა. ცომაია	

ნახაზის სახელწოდება
მონოლითური კედლების უბანი მდუ-1 +4.700 -:- +14.300 ნიშნულებზე

მასშტაბი

ფურცელი კ-4.03

ფორმატი A 2

მონოლითური კედლების უბანი მდუ-1 +17.500 -:- +33.500 ნიშნულებზე

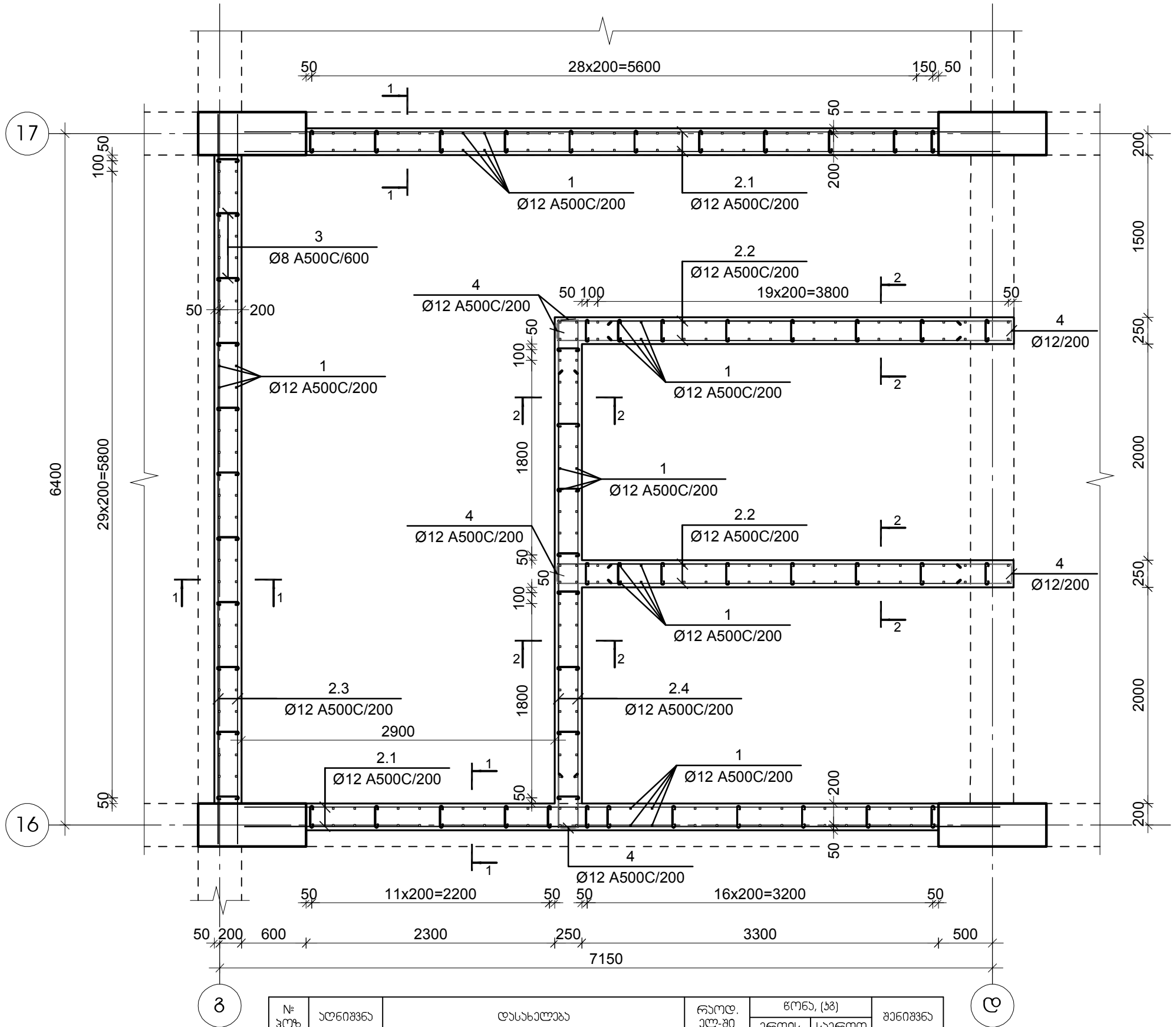

ჭრილი 1-1

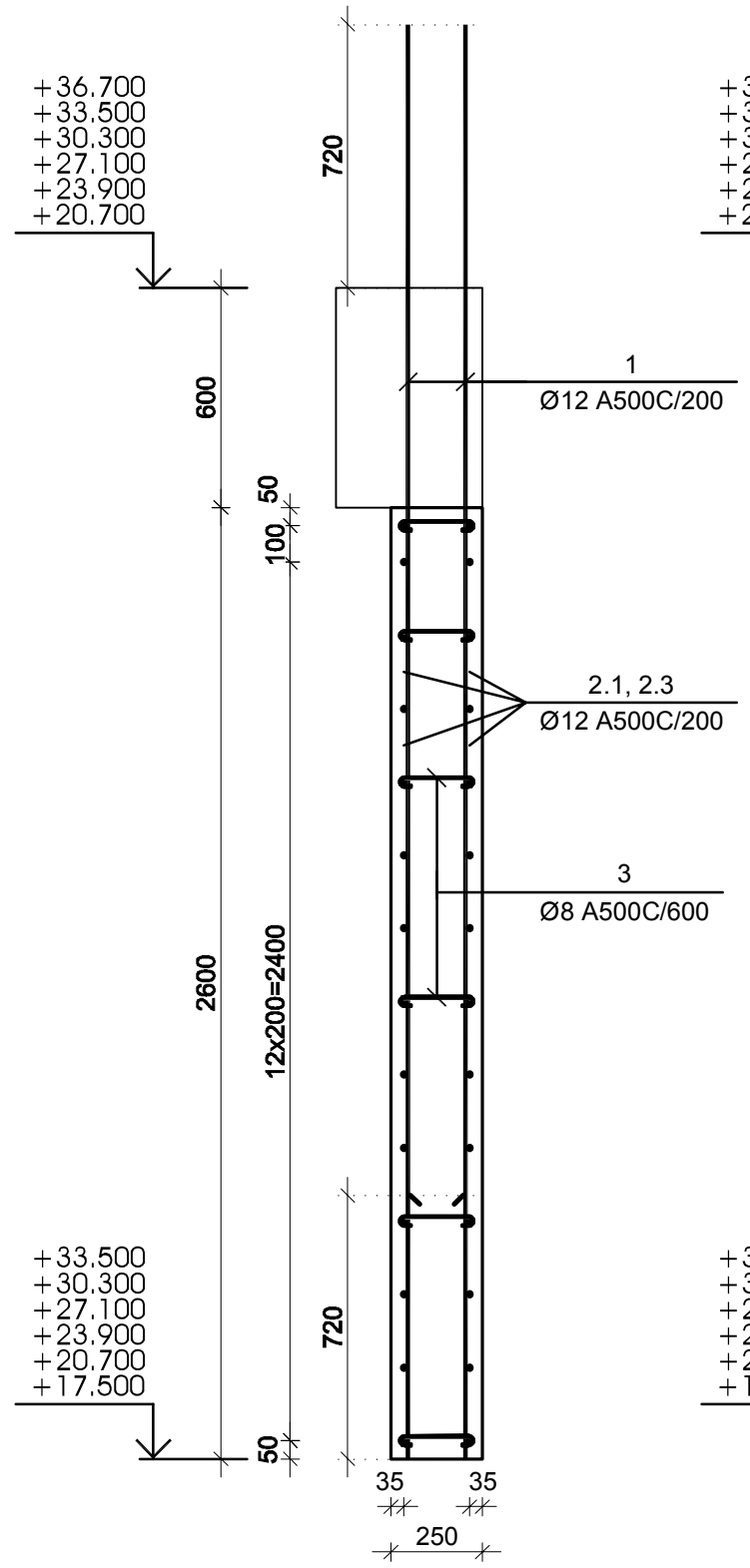

ჭრილი 2-2

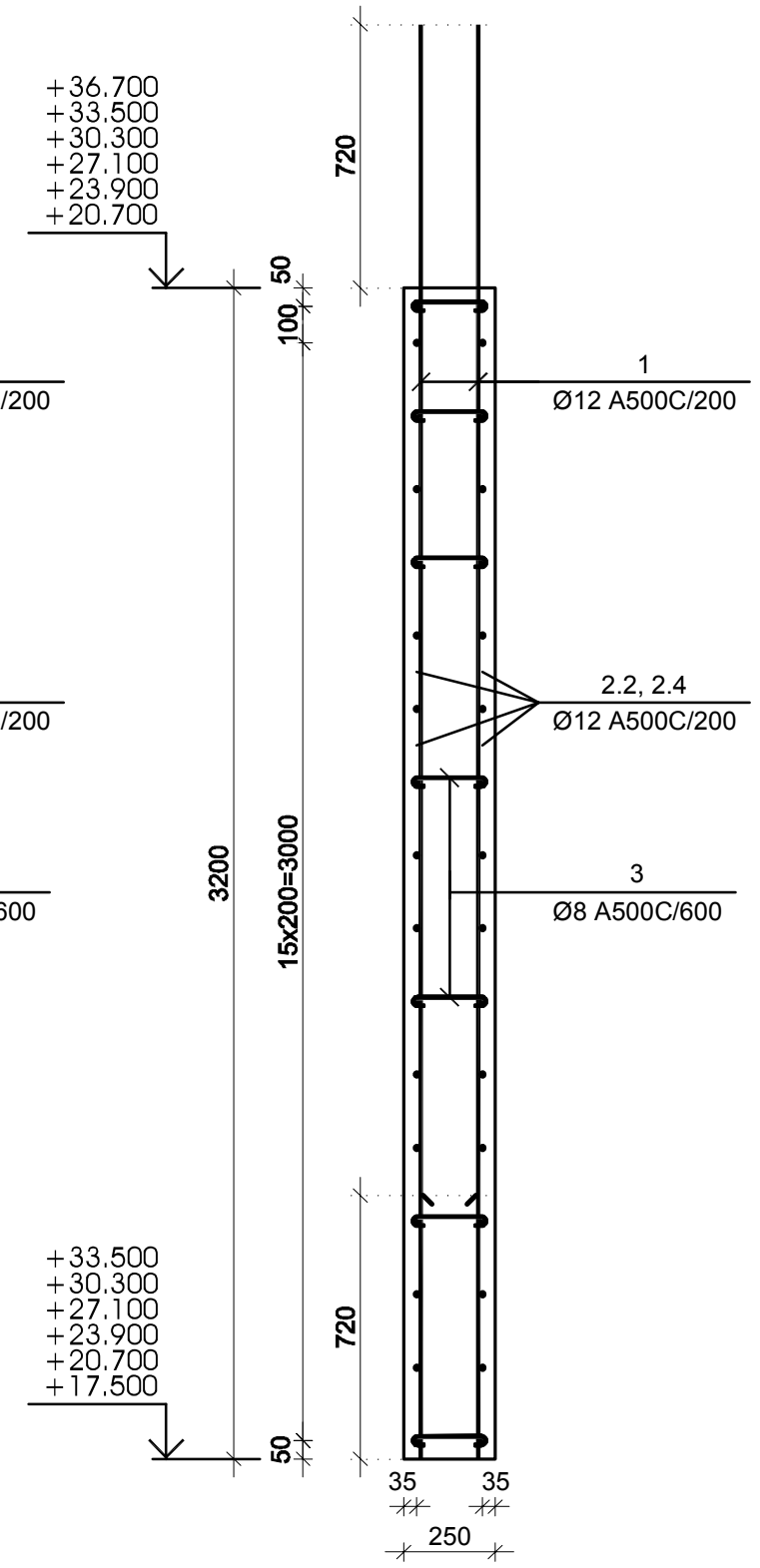

№ პოზ	აღნიშვნა	დასახელება	რაოდ. ელ-ში	წონა, (კგ) ერთის	წონა, (კგ) საერთო	შენიშვნა
მონოლითური კედლების უბანი მდუ-1 +17.500 -:- +33.500 ნიშნულებზე			6 ცალი		-	-
1		Ø 12 A500C L= 3920 მმ	320	3.48	1113	
2.1		Ø 12 A500C L= 7000 მმ	56	6.21	348	
2.2		Ø 12 A500C L= 4210 მმ	68	3.74	254	
2.3		Ø 12 A500C L= 6760 მმ	28	6.00	168	
2.4		Ø 12 A500C L= 4710 მმ	34	4.18	142	
3		Ø 8 A500C L= 300 მმ	372	0.12	44	
4		Ø 12 A500C L= 1180 მმ	102	1.05	107	
		ბეტონი		B-30	21.81	კუბ. მ

კონსტრუქციული პროექტი
სტადია: მპ

სიტუაციური

პირობითი აღნიშვნები

შენიშვნები

დამკვეთი ლანა მარგიანი

პროექტი მრავალფუნქციური კომპლექსი

მისამართი ქ. თბილისი, ვარკეთილი 2-სა და ვაზისუბნის საცხოვრებელ რაიონს შორის, ნაკვ. №01.19.36.014.174; №01.19.36.016.180

კონსტრუქციული ნაწილი

	გვარი	ხელმოწერა
მთ.კონსტრუქტორი	გ. ცომაია	
დაამუშავა	ა. ცომაია	

ნახაზის სახელწოდება
მონოლითური კედლების უბანი მდუ-1 +17.500 -:- +33.500 ნიშნულებზე

მასშტაბი

ფურცელი კ-4.04

ფორმატი A 2

მონოლითური კედლების უბანი მდუ-1 +36.700 -:- +39.900 ნიშნულებს შორის

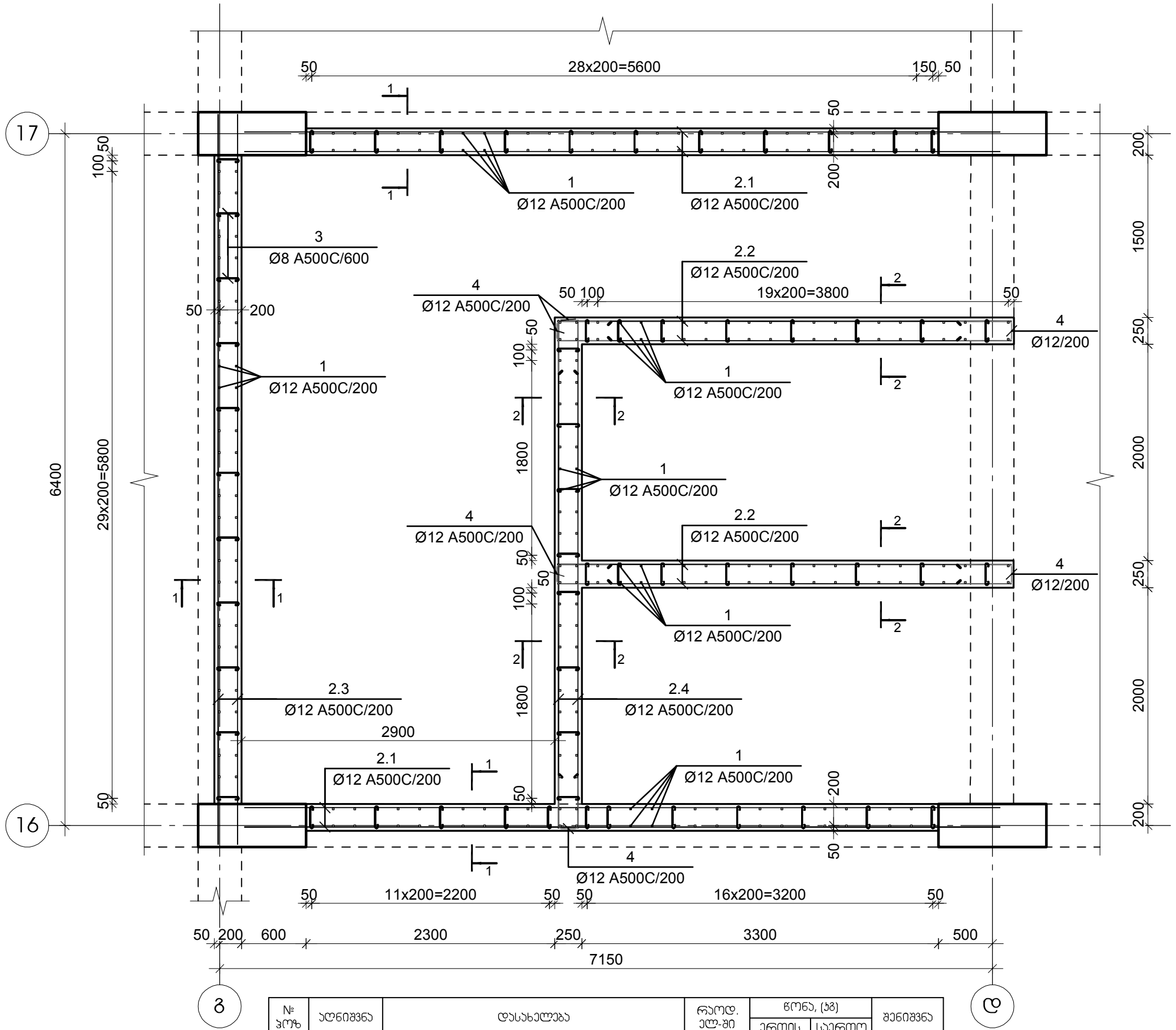

ჭრილი 1-1

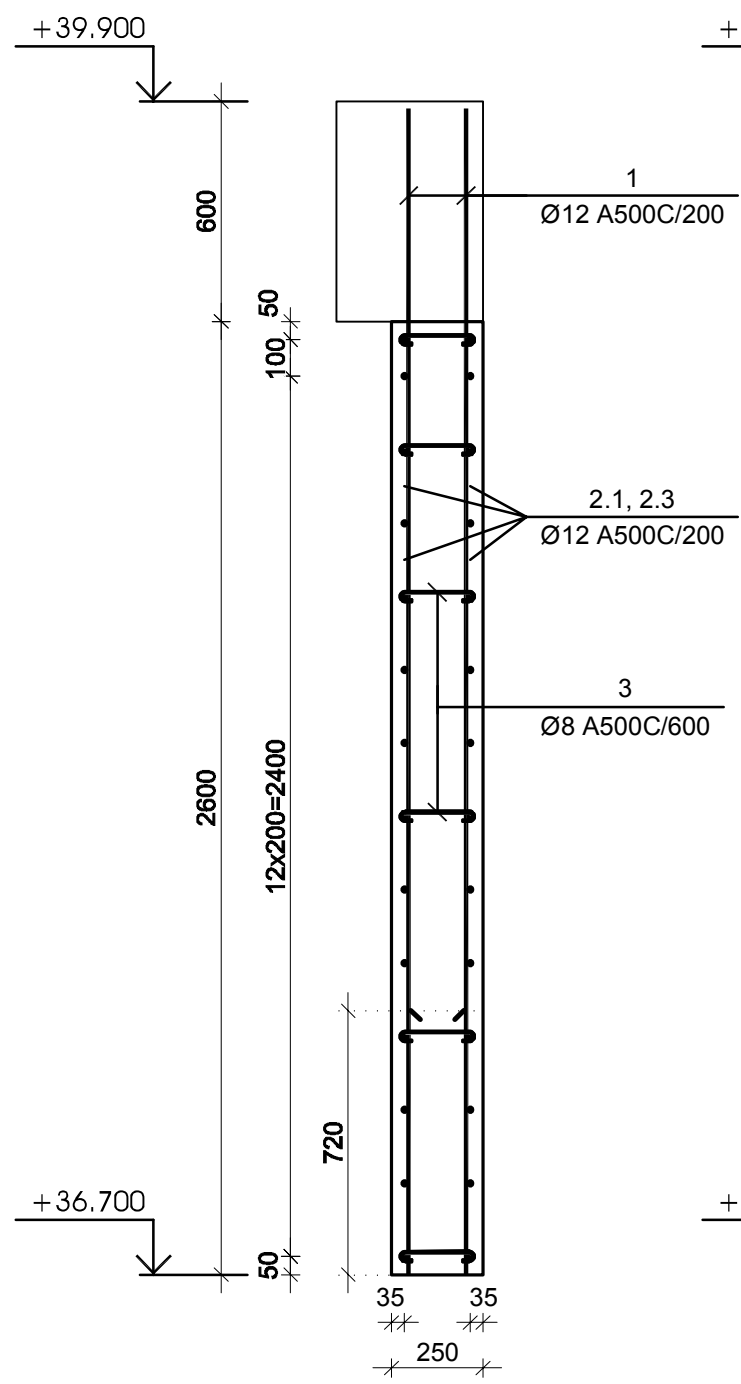

ჭრილი 2-2

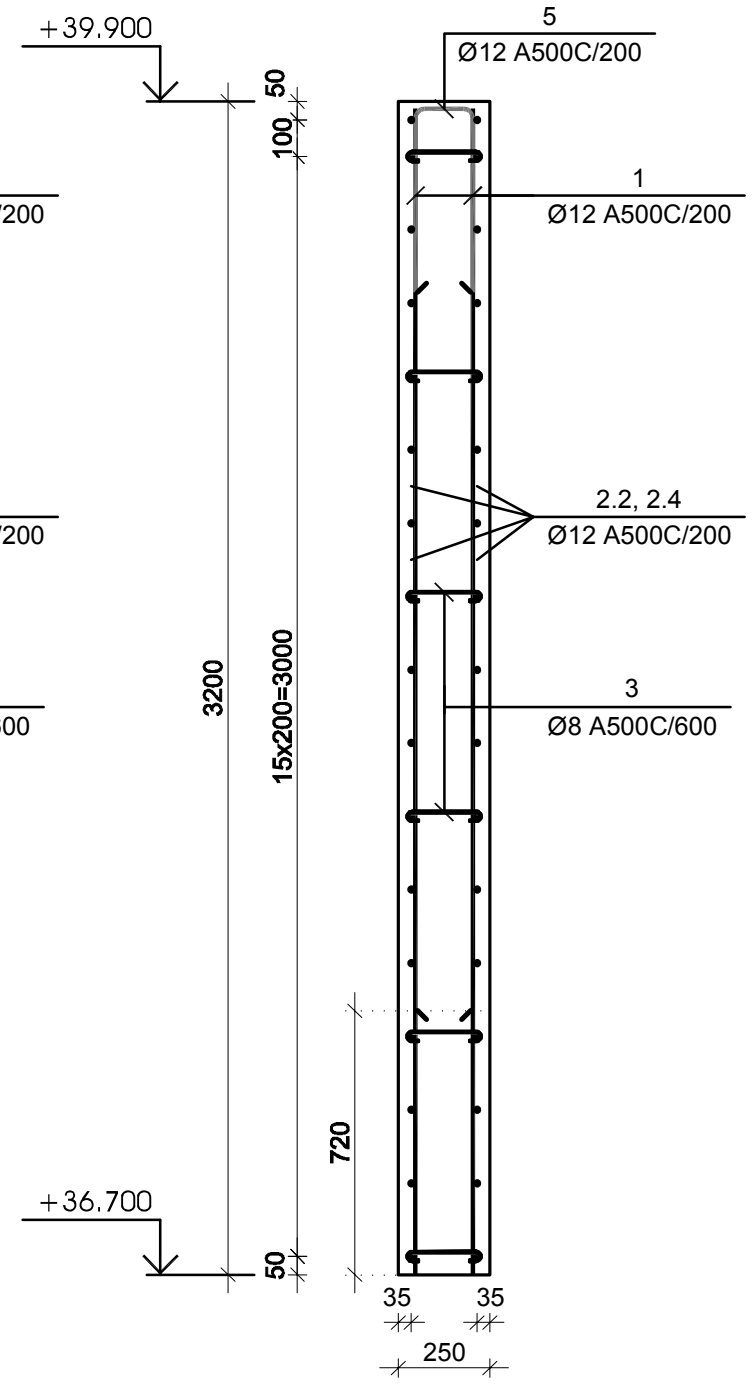

№ პოზ	აღნიშვნა	დასახელება	რაოდ. ელ-ში	წონა, (კგ)		შენიშვნა
				ერთის	საერთო	
მონოლითური კედლების უბანი მდუ-1 +36.700 -:- +39.900 ნიშნულებს შორის			1 ცალი		-	-
1		Ø 12 A500C L= 3180 მმ	320	2.82	903	
2.1		Ø 12 A500C L= 7000 მმ	56	6.21	348	
2.2		Ø 12 A500C L= 4210 მმ	68	3.74	254	
2.3		Ø 12 A500C L= 6760 მმ	28	6.00	168	
2.4		Ø 12 A500C L= 4710 მმ	34	4.18	142	
3		Ø 8 A500C L= 300 მმ	348	0.12	41	
4		Ø 12 A500C L= 1180 მმ	102	1.05	107	
5		Ø 12 A500C L= 1155 მმ	68	1.02	70	
		ბეტონი		B-30	21.81	კუბ. მ

კონსტრუქციული პროექტი
სტადია: მპ

სიტუაციური

პირობითი აღნიშვნები

შენიშვნები

დამკვეთი ლანა მარგიანი

პროექტი მრავალფუნქციური კომპლექსი

მისამართი ქ. თბილისი, ვარკეთილი 2-სა და ვაზისუბნის საცხოვრებელ რაიონს შორის, ნაკვ. №01.19.36.014.174; №01.19.36.016.180

კონსტრუქციული ნაწილი

	გვარი	ხელმოწერა
მთ.კონსტრუქტორი	გ. ცომაია	
დაამუშავა	ა. ცომაია	

ნახაზის სახელწოდება
მონოლითური კედლების უბანი მდუ-1 +36.700 -:- +39.900 ნიშნულებს შორის

მასშტაბი

ფურცელი კ-4.05

ფორმატი A 2

მრავალსართულიანი საცხოვრებელი კორპუსის მონოლითური ჯაჭვის უბანი მდუ-2 -3.500 -:- 0.000 ნიშნულებს შორის

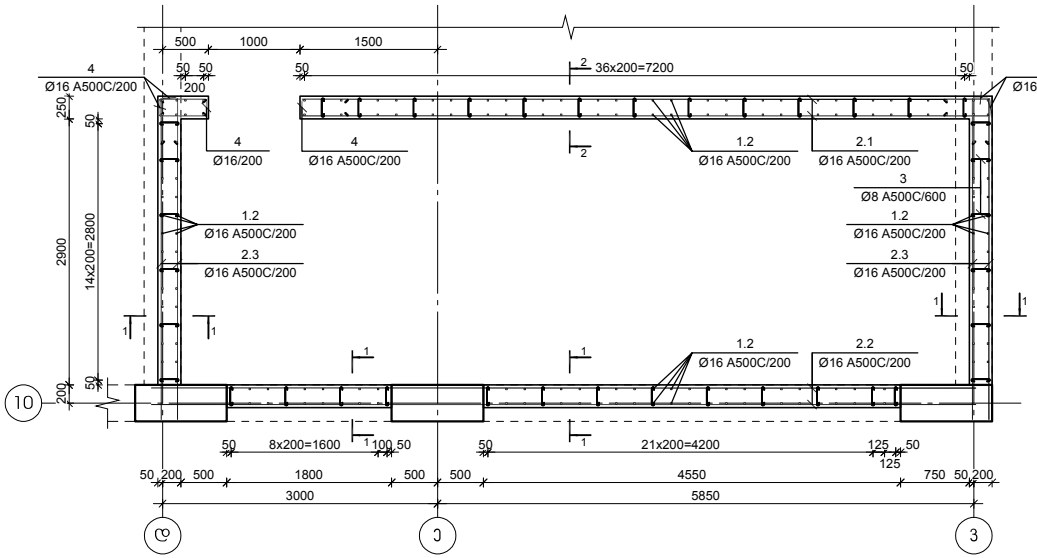

ჯაჭვი 1-1

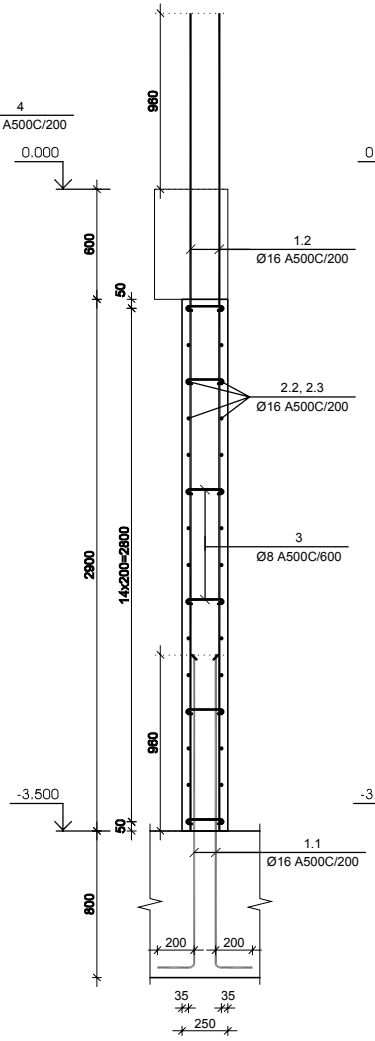

ჯაჭვი 2-2

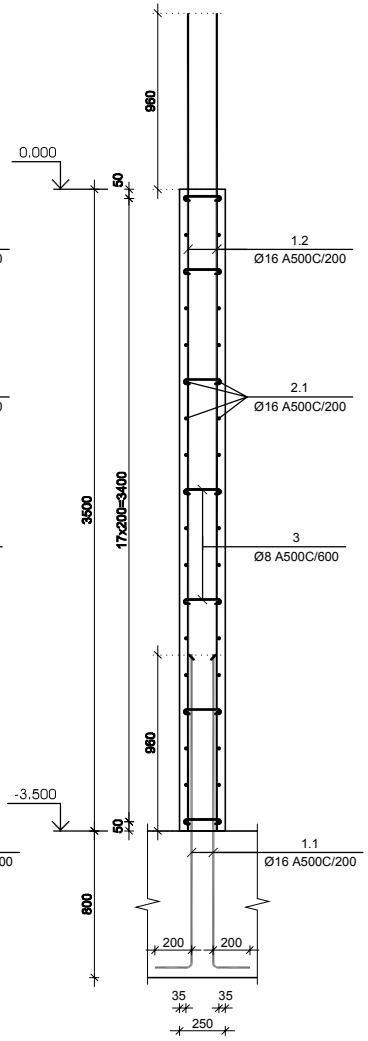

№ პოზ	აღნიშვნა	დასახელება	რაოდ. ერთ.-ში	წონა, (კგ) ერთის	წონა, (კგ) საერთო	შენიშვნა
მონოლითური ჯაჭვის უბანი მდუ-2 -3.500 -:- 0.000 ნიშნულებს შორის			1 ცალი	-	-	-
1.1		Ø 16 A500C L= 1710 მმ	214	2.70	577	
1.2		Ø 16 A500C L= 4460 მმ	214	7.04	1506	
2.1		Ø 16 A500C L= 7510 მმ	36	11.85	427	
2.2		Ø 16 A500C L= 9000 მმ	30	14.20	426	
2.3		Ø 16 A500C L= 3510 მმ	60	5.54	332	
3		Ø 8 A500C L= 300 მმ	241	0.12	29	
4		Ø 16 A500C L= 1180 მმ	108	1.86	201	
		ბეტონი		B-30	16.22	ჯამ. მ

კონსტრუქციული პროექტი
სტადია: მპ

სიტუაციური

პირობითი აღნიშვნები

შენიშვნები

დამკვეთი ლანა მარნიანი

პროექტი მრავალსართულიანი კორპუსის

მისამართი ქ. ოზურგეთში, მარკეტიდან 2-ა და ვახტანგ გორგასლის საცხოვრებელ რაიონებს შორის, ნაკ. N:01.19.36.014.174; N:01.19.36.016.180

კონსტრუქციული ნაწილი

	ბჭაიი	ხელმოწერა
მთ.კონსტრუქტორი	ბ. ლორთქიფანიძე	
შემოწმება	ა. ლორთქიფანიძე	

ნახაზის სახელწოდება
მონოლითური ჯაჭვის უბანი მდუ-2 -3.500 -:- 0.000 ნიშნულებს შორის

მასშტაბი

ფაილის ნომერი ჯ-4.06

ფორმატი A 2

მონოლითური ჯედლების უბანი მდუ-2 0.000 -:- +4.700 ნიშნულებს შორის

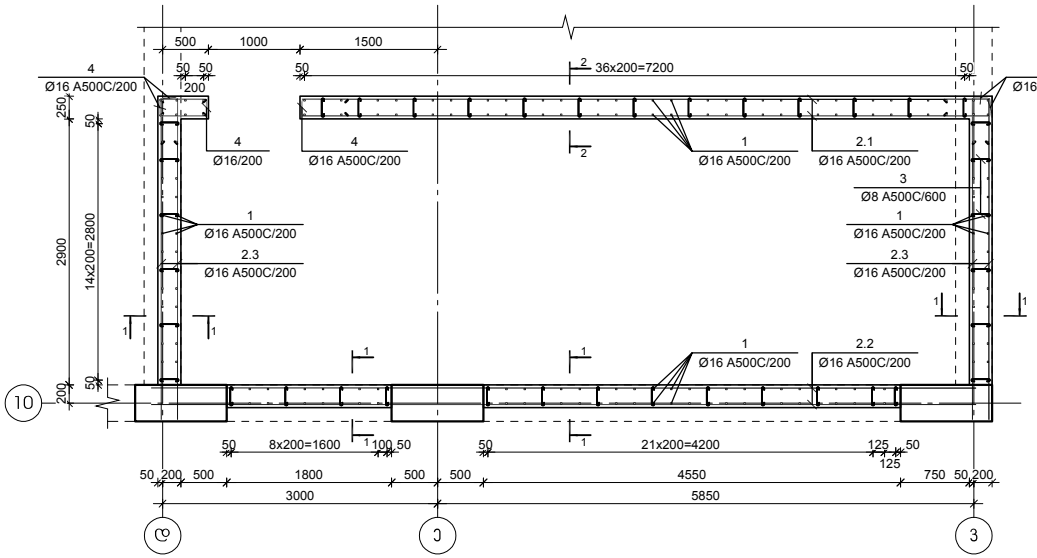

№ პოზ	აღნიშვნა	დასახელება				რაოდ. ცალ-ში	წონა, (კგ)		შენიშვნა
							ერთის	საერთო	
მონოლითური ჯედლების უბანი მდუ-2 0.000 -:- +4.700 ნიშნულებს შორის						1 ცალი	-	-	-
1		Ø	16	A500C	L= 5660	მმ	214	8.93	1911	
2.1		Ø	16	A500C	L= 7510	მმ	48	11.85	569	
2.2		Ø	16	A500C	L= 9000	მმ	42	14.20	596	
2.3		Ø	16	A500C	L= 3510	მმ	84	5.54	465	
3		Ø	8	A500C	L= 300	მმ	317	0.12	38	
4		Ø	16	A500C	L= 1180	მმ	144	1.86	268	
					ბეტონი			B-30	22.46	კუბ. მ

ჯვეთი 1-1

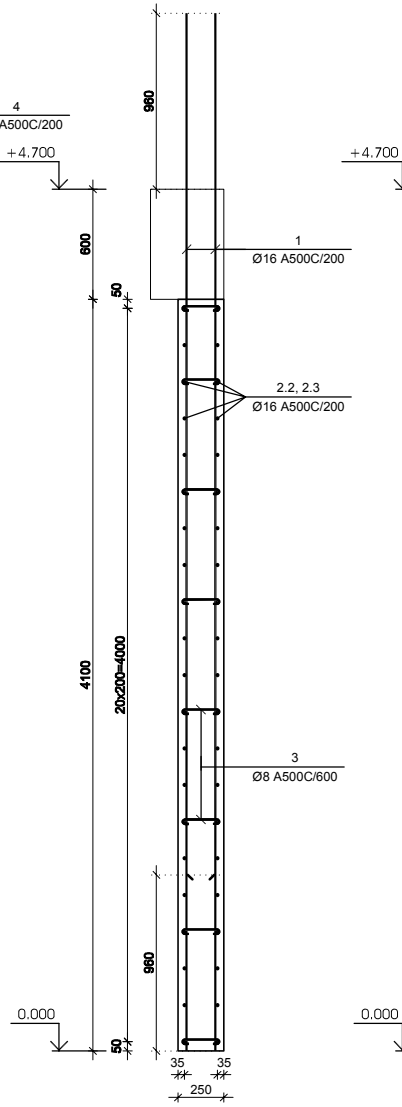

ჯვეთი 2-2

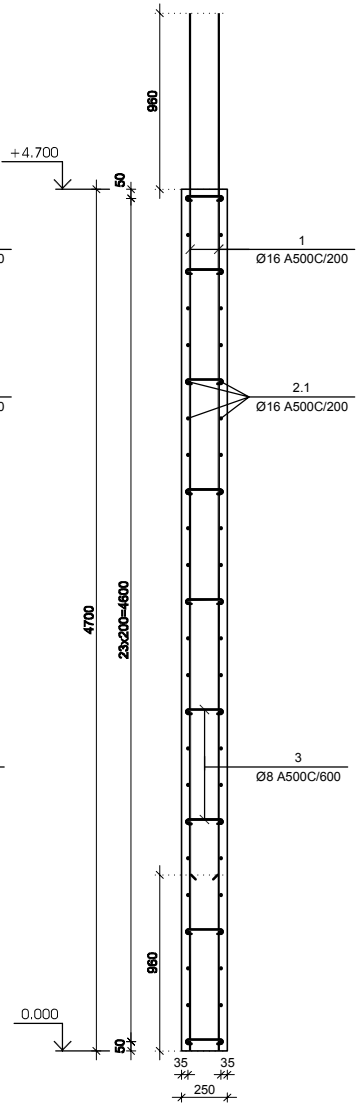

კონსტრუქციული პროექტი
სტადია: მპ

სიტუაციური

პირობითი აღნიშვნები

შენიშვნები

დამკვეთი ლანა მარნიანი

პროექტი მრავალფუნქციური კომპლექსი

მისამართი ქ. ოზურგეთი, მარკეტიდან 2.ა და ვახტანგის საცხოვრებელ რაიონს შორის, ნაკ. N01.19.36.014.174; N01.19.36.016.180

კონსტრუქციული ნაწილი

	მპაარი	ხელმოწერა
მთ.კონსტრუქტორი	ბ. ლორთქიფანიძე	
შემოწმება	ა. ლორთქიფანიძე	

ნახაზის სახელწოდება
მონოლითური ჯედლების უბანი მდუ-2 0.000 -:- +4.700 ნიშნულებს შორის

მასშტაბი

ფაილის ნომერი ჯ-4.07

ფორმატი A 2

მონოლითური ჯედლების უბანი მდუ-2 +4.700 -:- +14.300 ნიშნულებზე

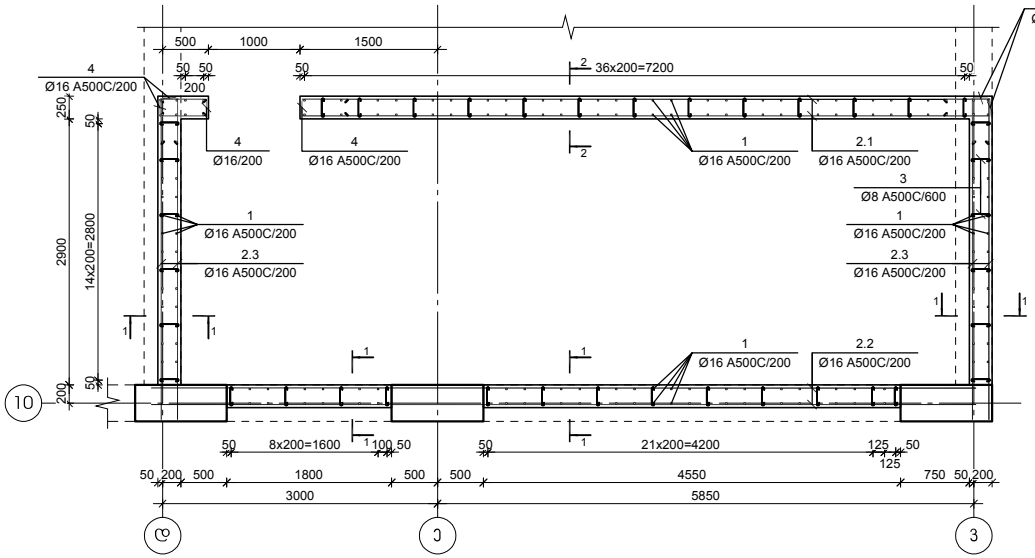

ჯვეთი 1-1

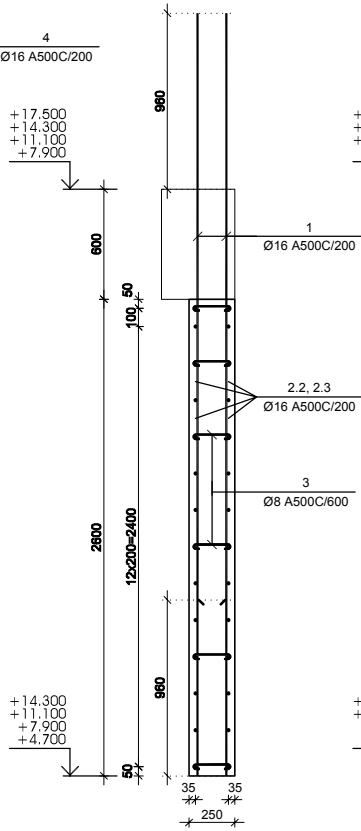

ჯვეთი 2-2

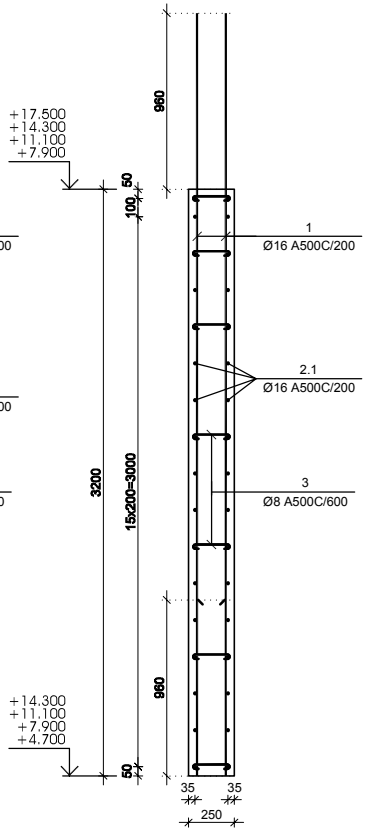

№ პოზ	აღნიშვნა	დასახელება				რაოდ. ცალ-ში	წონა, (კგ)		შენიშვნა
							ერთის	სულ	
მონოლითური ჯედლების უბანი მდუ-2 +4.700 -:- +14.300 ნიშნულებზე						4 ცალი	-	-	-
1		Ø 16	A500C	L= 4160	მმ	214	6.56	1404	
2.1		Ø 16	A500C	L= 7510	მმ	34	11.85	403	
2.2		Ø 16	A500C	L= 9000	მმ	28	14.20	398	
2.3		Ø 16	A500C	L= 3510	მმ	56	5.54	310	
3		Ø 8	A500C	L= 300	მმ	241	0.12	29	
4		Ø 16	A500C	L= 1180	მმ	102	1.86	190	
					ბეტონი		B-30	14.66	პუნ. 8

კონსტრუქციული პროექტი
სტადია: მპ

სიტუაციური

პირობითი აღნიშვნები

შენიშვნები

დამკვეთი ლანა მარნიანი

პროექტი მრავალფუნქციური კომპლექსი

მისამართი ქ. ბათუმში, მარკეტიდან 2.ა და ზღვისპირას საცხოვრებელ რაიონს შორის, ნაკ. N01.19.36.014.174; N01.19.36.016.180

კონსტრუქციული ნაწილი

	ბსაარ	ხელმოწერა
მთ.კონსტრუქტორი	ბ. ცოფაია	
შემოწმება	ა. ცოფაია	

ნახაზის სახელწოდება
მონოლითური ჯედლების უბანი მდუ-2 +4.700 -:- +14.300 ნიშნულებზე

მასშტაბი

ფაილის ნომერი ე-4.08

ფორმატი A 2

მონოლითური კედლების უბანი მდუ-2 +17.500 -:- +33.500 ნიშნულებზე

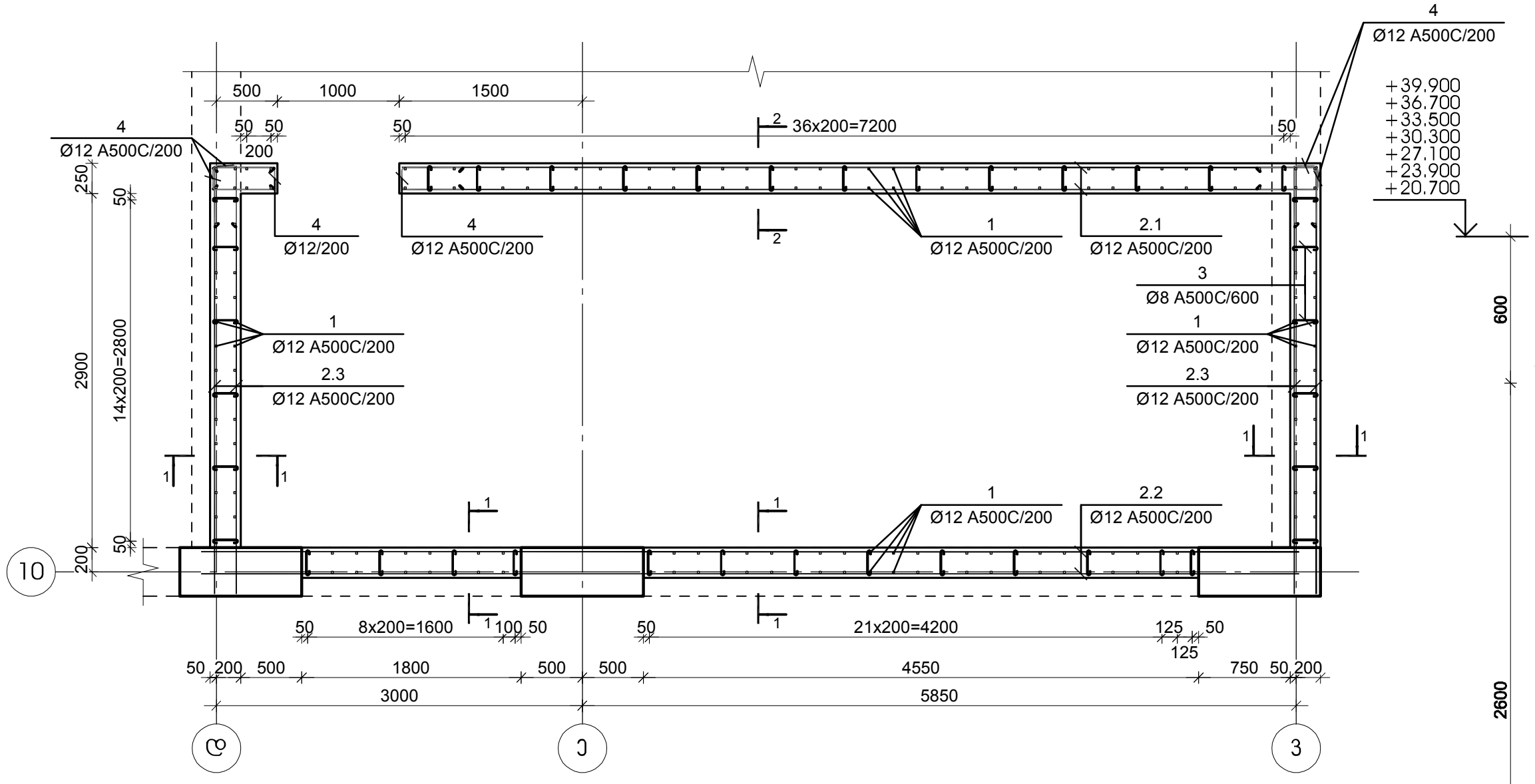

კვეთი 1-1 კვეთი 2-2

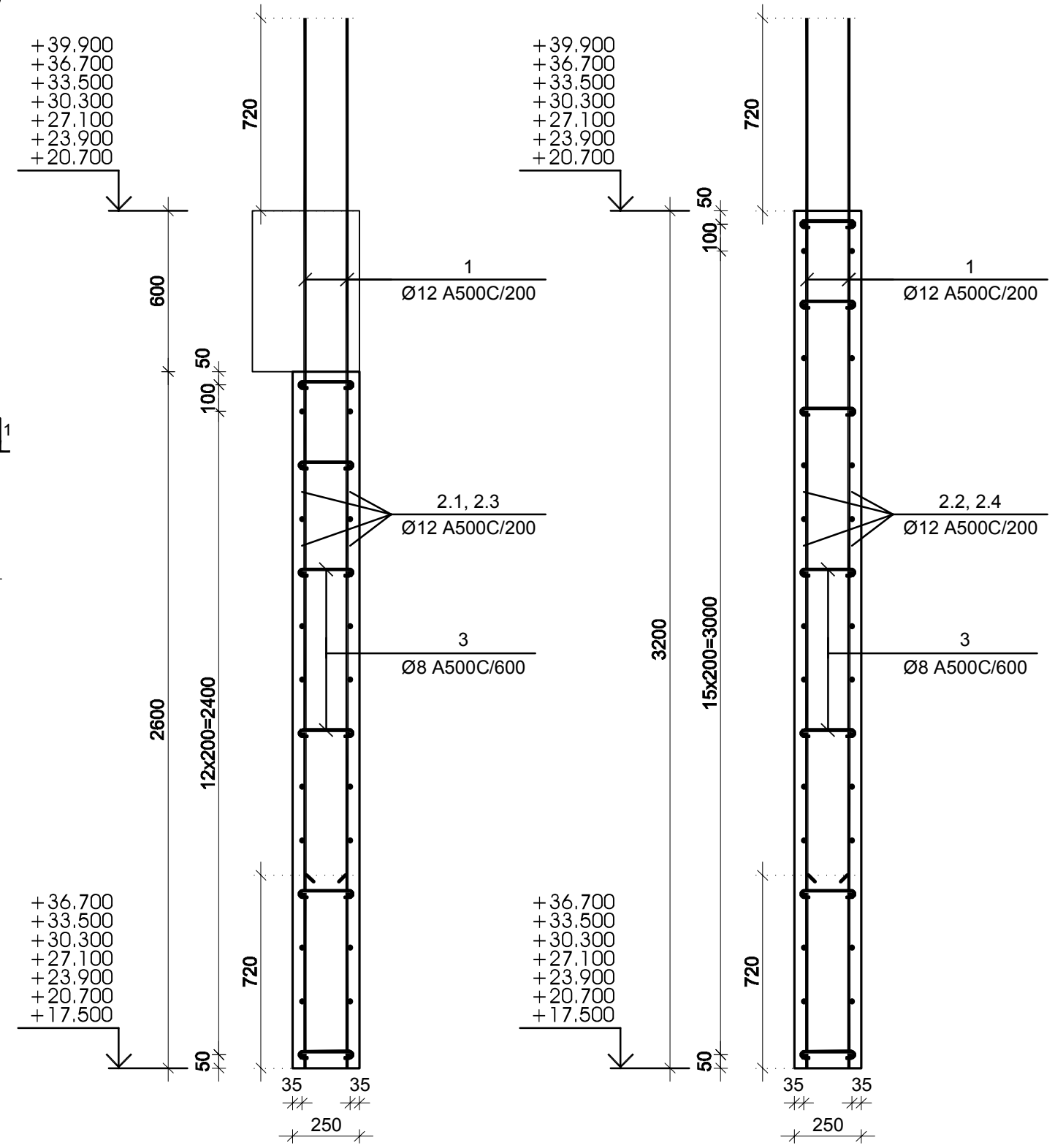

№ პოზ	აღნიშვნა	დასახელება					რაოდ. ელ-ში	წონა, (კგ) ერთის	წონა, (კგ) საერთო	შენიშვნა
		მონოლითური კედლების უბანი მდუ-2 +17.500 -:- +33.500 ნიშნულებზე					7 ცალი		-	-
1		Ø	12	A500C	L= 3920	მმ	214	3.48	744	
2.1		Ø	12	A500C	L= 7510	მმ	34	6.66	227	
2.2		Ø	12	A500C	L= 9000	მმ	28	7.99	224	
2.3		Ø	12	A500C	L= 3510	მმ	56	3.11	174	
3		Ø	8	A500C	L= 300	მმ	241	0.12	29	
4		Ø	12	A500C	L= 1180	მმ	102	1.05	107	
						ბეტონი		B-30	14.66	კუბ. მ

კონსტრუქციული პროექტი
სტადია: მპ

სიტუაციური

პირობითი აღნიშვნები

შენიშვნები

დამკვეთი ლანა მარგიანი

პროექტი მრავალფუნქციური კომპლექსი

მისამართი ქ. თბილისი, ვარკეთილი 2-სა და ვაზისუბნის საცხოვრებელ რაიონს შორის, ნაკვ. №01.19.36.014.174; №01.19.36.016.180

კონსტრუქციული ნაწილი

	გვარი	ხელმოწერა
მთ.კონსტრუქტორი	გ. ცომაია	
დაამუშავა	ა. ცომაია	

ნახაზის სახელწოდება
მონოლითური კედლების უბანი მდუ-2 +17.500 -:- +33.500 ნიშნულებზე

მასშტაბი

ფურცელი კ-4.09

ფორმატი A 2

მონოლითური კედლების უბანი მდუ-2 +39.900 -:- +42.500 ნიშნულებს შორის

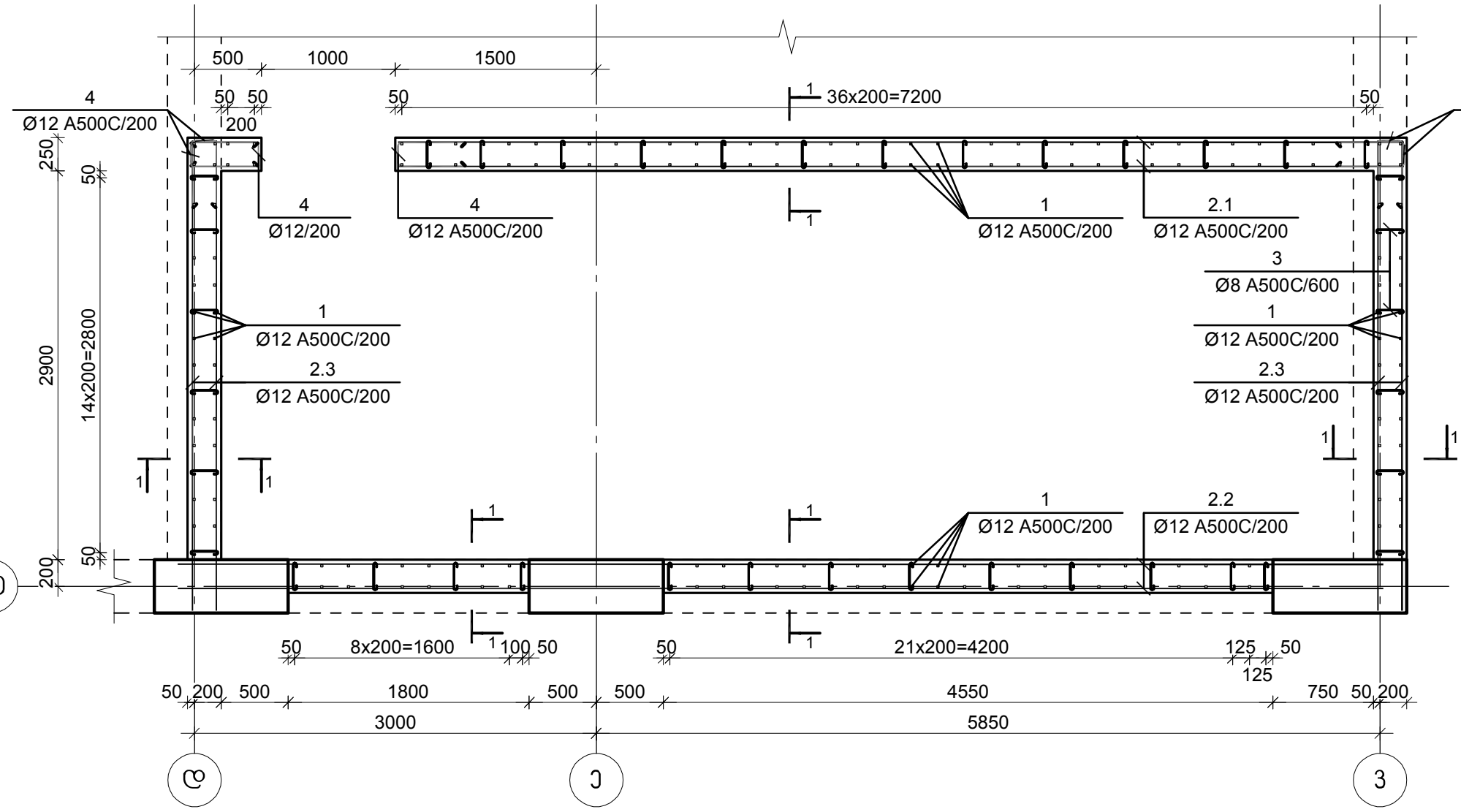

ჭრილი 1-1

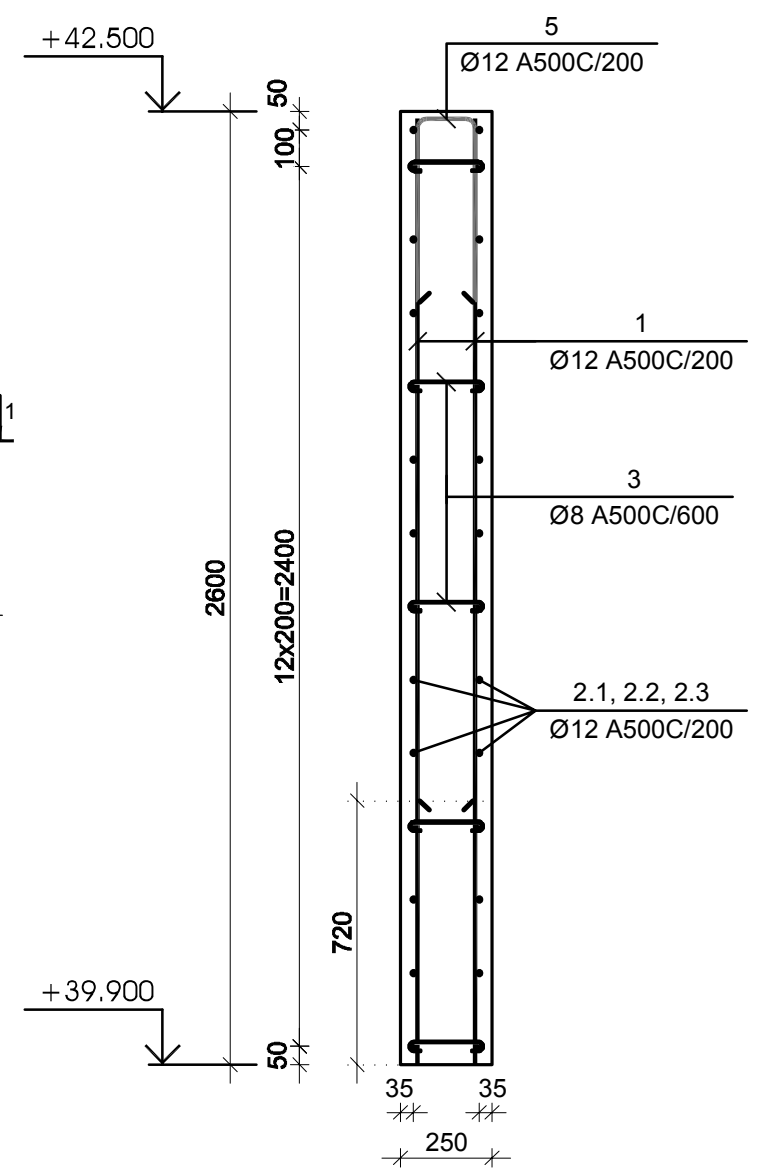

№ პოზ	აღნიშვნა	დასახელება	რაოდ. ელ-ში	წონა, (კგ)		შენიშვნა
				ერთის	საერთო	
მონოლითური კედლების უბანი მდუ-2 +39.900 -:- +42.500 ნიშნულებს შორის			1 ცალი	-		-
1		Ø 12 A500C L= 2580 მმ	214	2.29	490	
2.1		Ø 12 A500C L= 7510 მმ	28	6.66	187	
2.2		Ø 12 A500C L= 9000 მმ	28	7.99	224	
2.3		Ø 12 A500C L= 3510 მმ	56	3.11	174	
3		Ø 8 A500C L= 300 მმ	190	0.12	22	
4		Ø 12 A500C L= 1180 მმ	84	1.05	88	
5		Ø 12 A500C L= 1155 მმ	107	1.02	110	
		ბეტონი		B-30	13.26	კუბ. მ

სიტუაციური

პირობითი აღნიშვნები

შენიშვნები

დამკვეთი	ლანა მარგიანი
პროექტი	მრავალფუნქციური კომპლექსი
მისამართი	ქ. თბილისი, ვარკეთილი 2-სა და ვაზისუბნის საცხოვრებელ რაიონს შორის, ნაკვ. №01.19.36.014.174; №01.19.36.016.180

კონსტრუქციული ნაწილი

	გვარი	ხელმოწერა
მთ.კონსტრუქტორი	გ. ცომაია	
დაამუშავა	ა. ცომაია	

ნახაზის სახელწოდება
მონოლითური კედლების უბანი მდუ-2 +39.900 -:- +42.500 ნიშნულებს შორის

მასშტაბი

ფურცელი კ-4.10

ფორმატი A 2

მონოლითური კედლების უბანი მდუ-3 -3.500 -:- 0.000 ნიშნულებს შორის

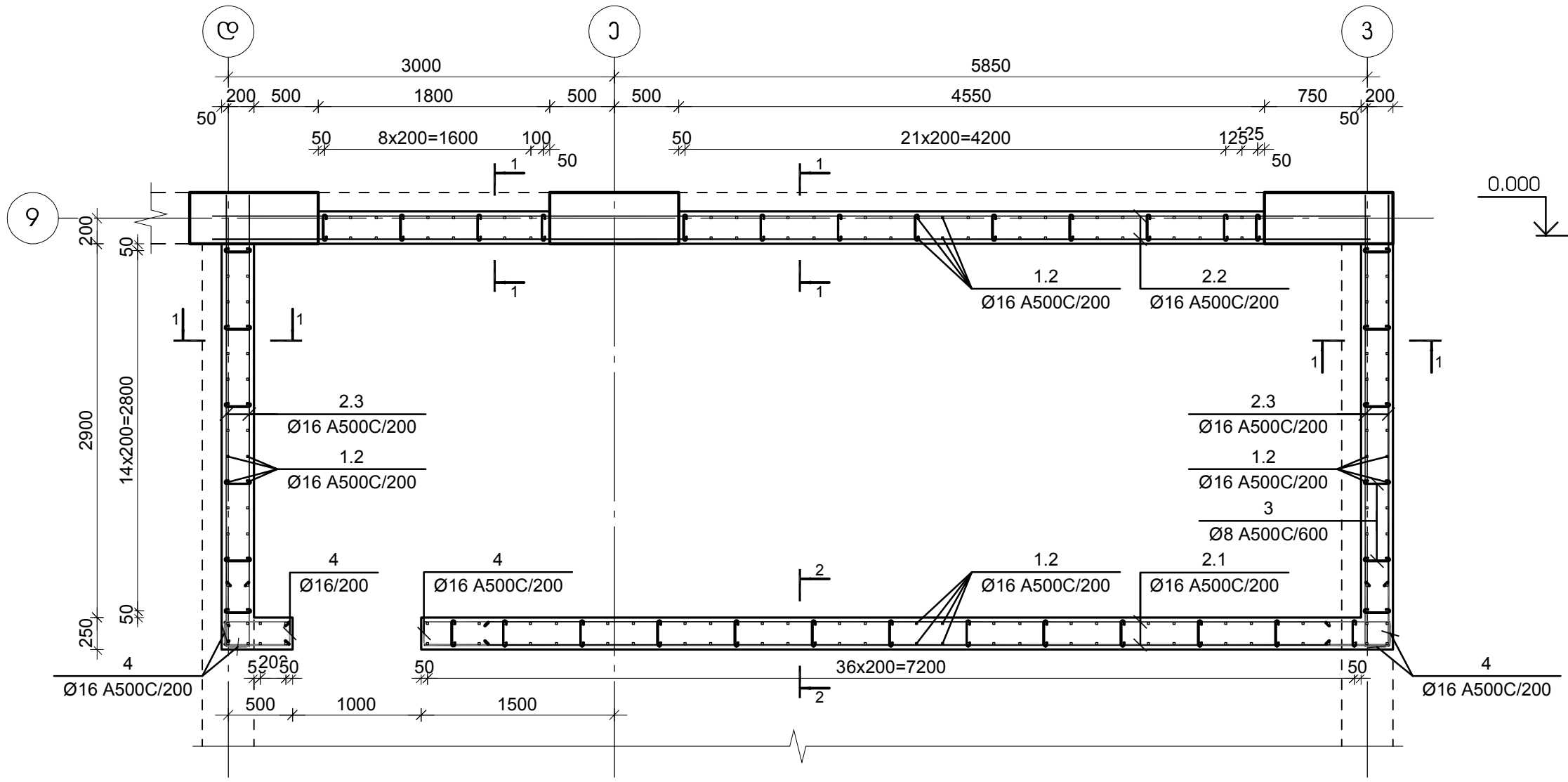

ჭრილი 1-1

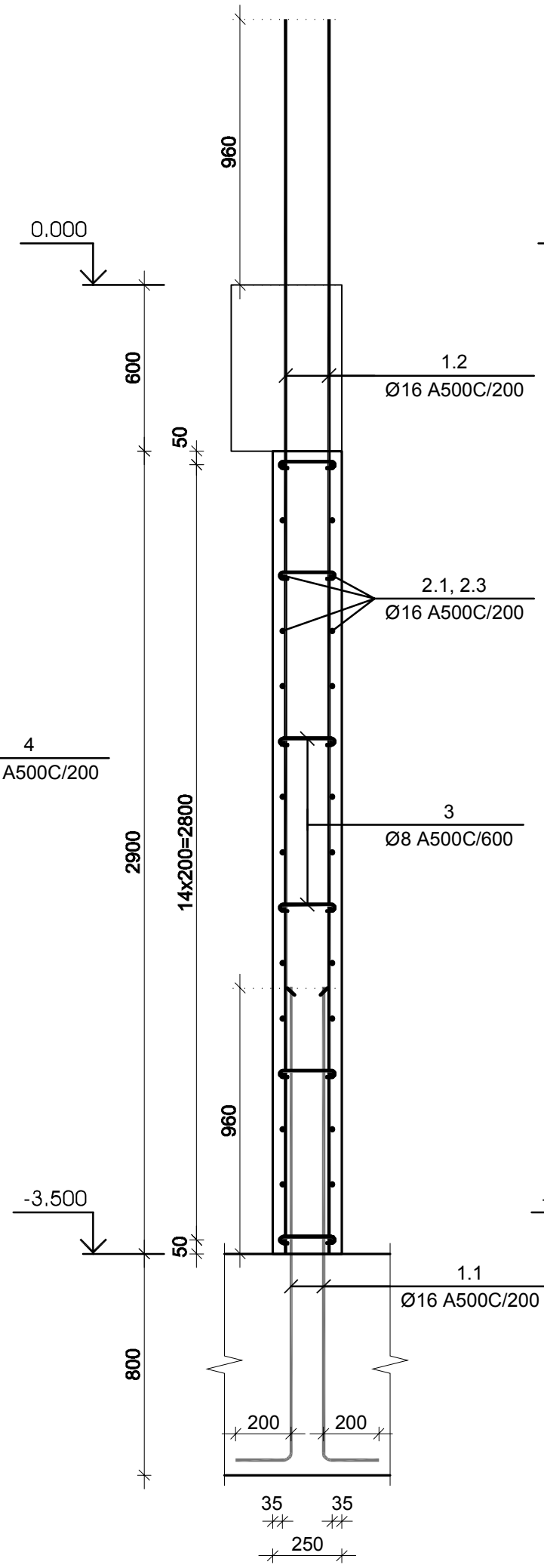

ჭრილი 2-2

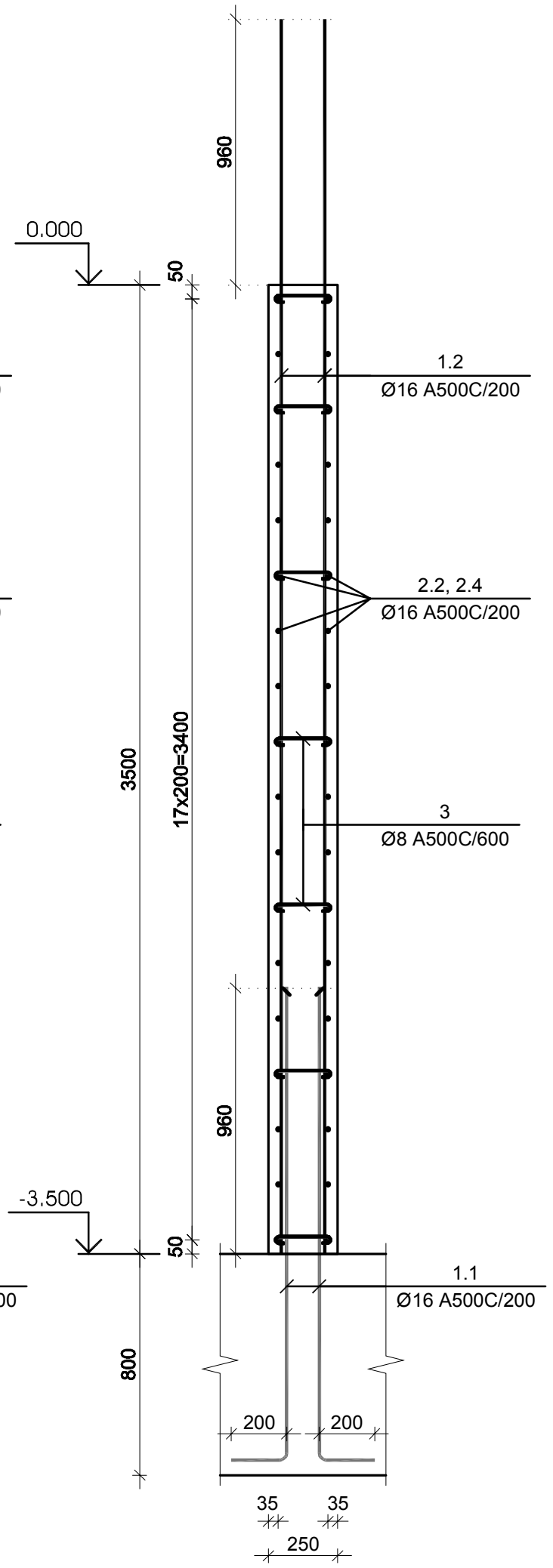

№ პოზ	აღნიშვნა	დასახელება				რაოდ. ელ-ში	წონა, (კგ) ერთის	საერთო	შენიშვნა
მონოლითური კედლების უბანი მდუ-3 -3.500 -:- 0.000 ნიშნულებს შორის						1 ცალი		-	-
1.1		Ø 16	A500C	L= 1710	მმ	214	2.70	577	
1.2		Ø 16	A500C	L= 4460	მმ	214	7.04	1506	
2.1		Ø 16	A500C	L= 7510	მმ	36	11.85	427	
2.2		Ø 16	A500C	L= 9000	მმ	30	14.20	426	
2.3		Ø 16	A500C	L= 3510	მმ	60	5.54	332	
3		Ø 8	A500C	L= 300	მმ	241	0.12	29	
4		Ø 16	A500C	L= 1180	მმ	108	1.86	201	
				ბეტონი			B-30	16.22	კუბ. მ

კონსტრუქციული პროექტი
სტადია: მპ

სიტუაციური

პირობითი აღნიშვნები

შენიშვნები

დამკვეთი ლანა მარგიანი

პროექტი მრავალფუნქციური კომპლექსი

მისამართი ქ. თბილისი, ვარკეთილი 2-სა და ვაზისუბნის საცხოვრებელ რაიონს შორის, ნაკვ. №01.19.36.014.174; №01.19.36.016.180

კონსტრუქციული ნაწილი

	გვარი	ხელმოწერა
მთ.კონსტრუქტორი	გ. ცომაია	
დაამუშავა	ა. ცომაია	

ნახაზის სახელწოდება
მონოლითური კედლების უბანი მდუ-3 -3.500 -:- 0.000 ნიშნულებს შორის

მასშტაბი

ფურცელი კ-4.11

ფორმატი A 2

მონოლითური კედლების უბანი მდუ-3 0.000 -:- +4.700 ნიშნულებს შორის

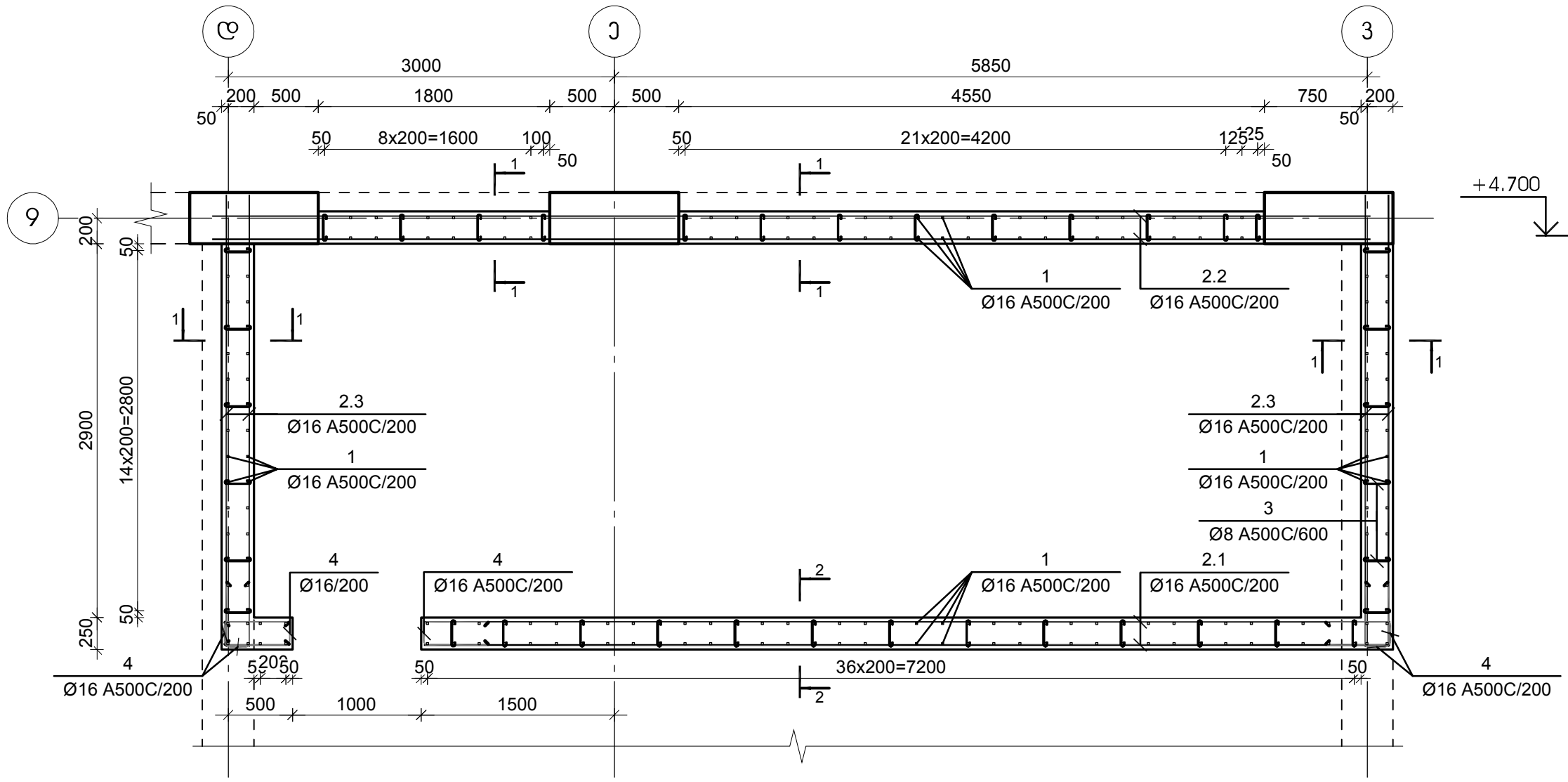

ჭრილი 1-1

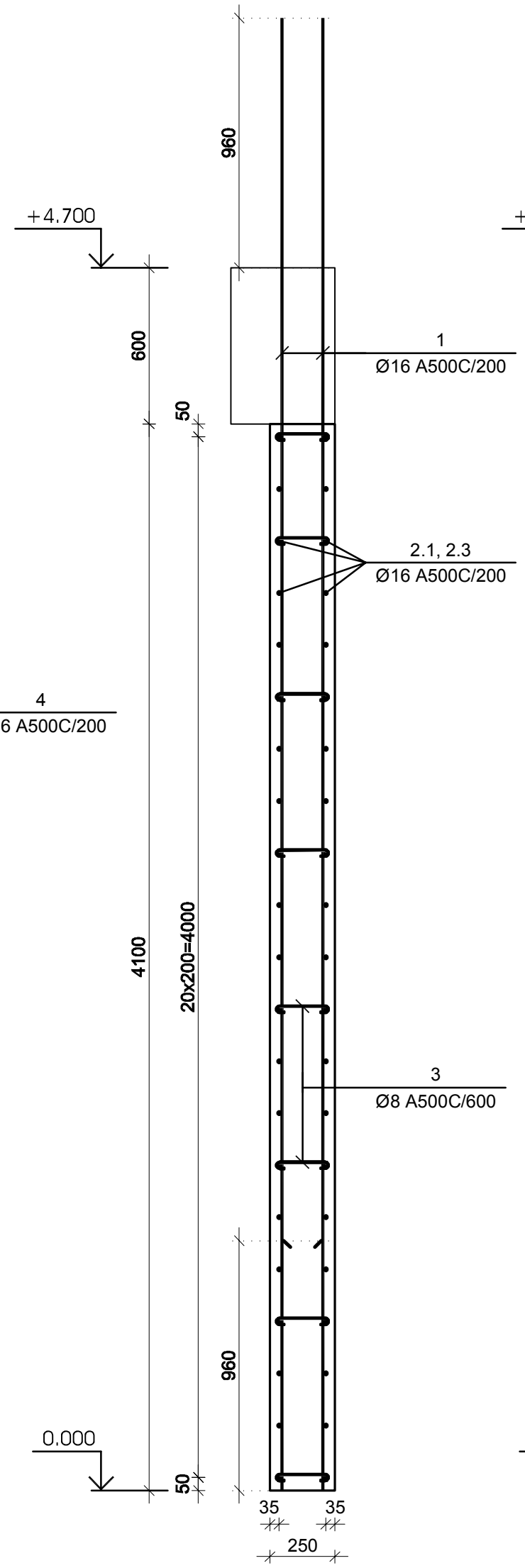

ჭრილი 2-2

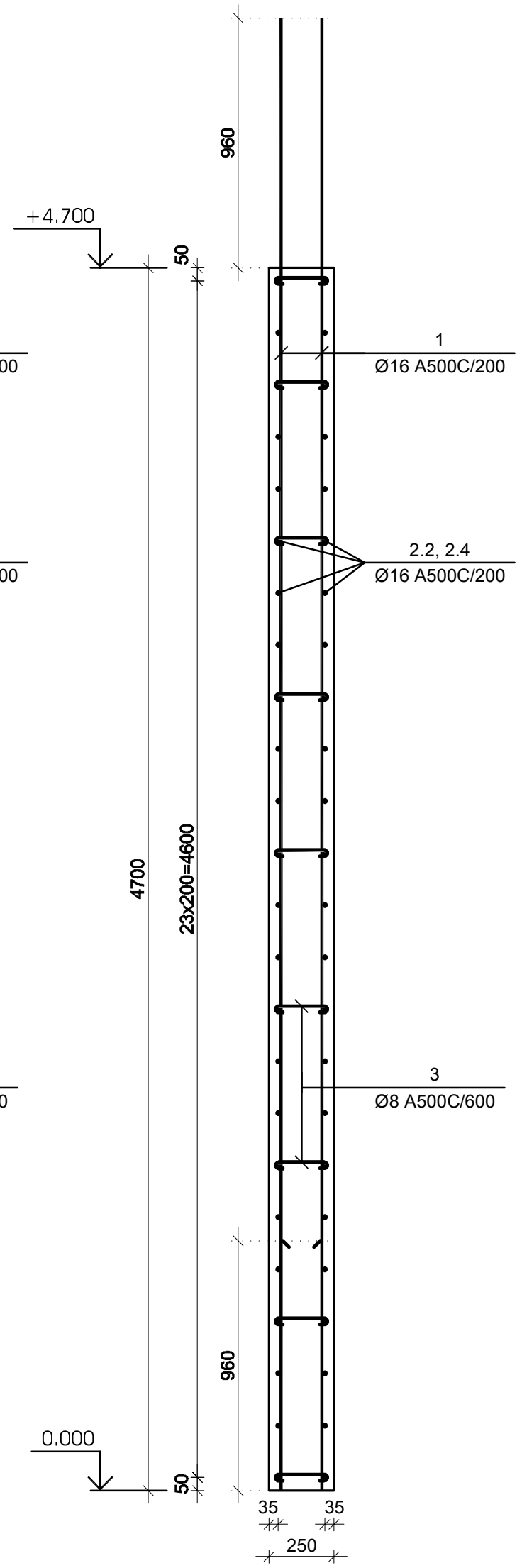

№ პოზ	აღნიშვნა	დასახელება					რაოდ. ელ-ში	წონა, (კგ)		შენიშვნა
								ერთის	საერთო	
მონოლითური კედლების უბანი მდუ-3 0.000 -:- +4.700 ნიშნულებს შორის							1 ცალი		-	-
1		Ø	16	A500C	L= 5660	მმ	214	8.93	1911	
2.1		Ø	16	A500C	L= 7510	მმ	48	11.85	569	
2.2		Ø	16	A500C	L= 9000	მმ	42	14.20	596	
2.3		Ø	16	A500C	L= 3510	მმ	84	5.54	465	
3		Ø	8	A500C	L= 300	მმ	317	0.12	38	
4		Ø	16	A500C	L= 1180	მმ	144	1.86	268	
		ბეტონი						B-30	22.46	კუბ. მ

კონსტრუქციული პროექტი
სტადია: მკ

სიტუაციური

პირობითი აღნიშვნები

შენიშვნები

დამკვეთი ლანა მარგიანი

პროექტი მრავალფუნქციური კომპლექსი

მისამართი ქ. თბილისი, ვარკეთილი 2-სა და ვაზისუბნის საცხოვრებელ რაიონს შორის, ნაკვ. №01.19.36.014.174; №01.19.36.016.180

კონსტრუქციული ნაწილი

	გვარი	ხელმოწერა
მთ.კონსტრუქტორი	გ. ცომაია	
დაამუშავა	ა. ცომაია	

ნახაზის სახელწოდება
მონოლითური კედლების უბანი მდუ-3 0.000 -:- +4.700 ნიშნულებს შორის

მასშტაბი

ფურცელი კ-4.12

ფორმატი A 2

მრნოლითური ჯედლების უბანი მდუ-3 +4.700 -:- +14.300 ნიშნულებზე

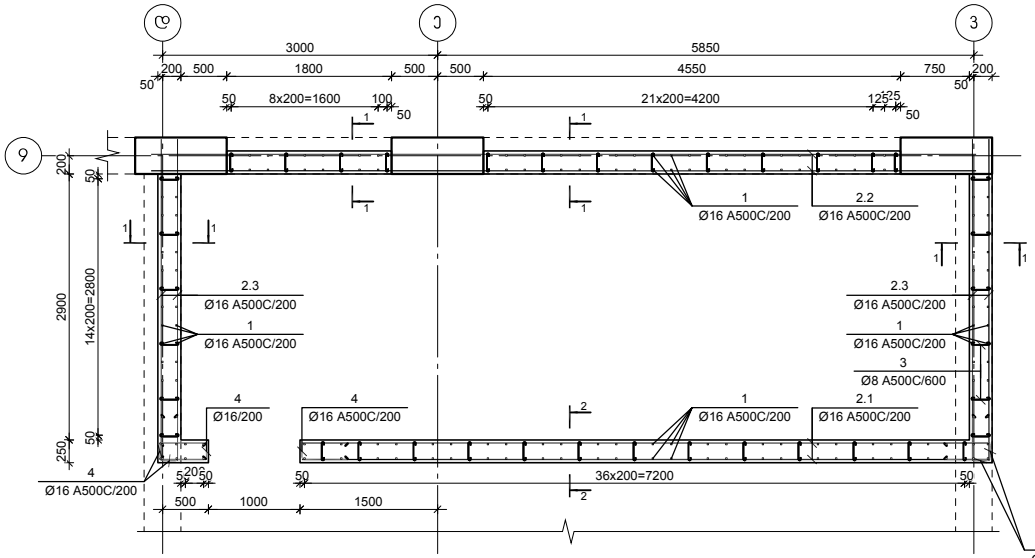

ჯვეთი 1-1

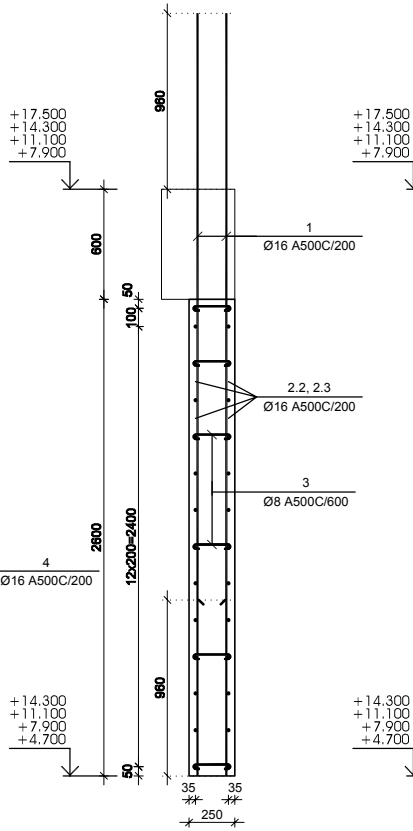

ჯვეთი 2-2

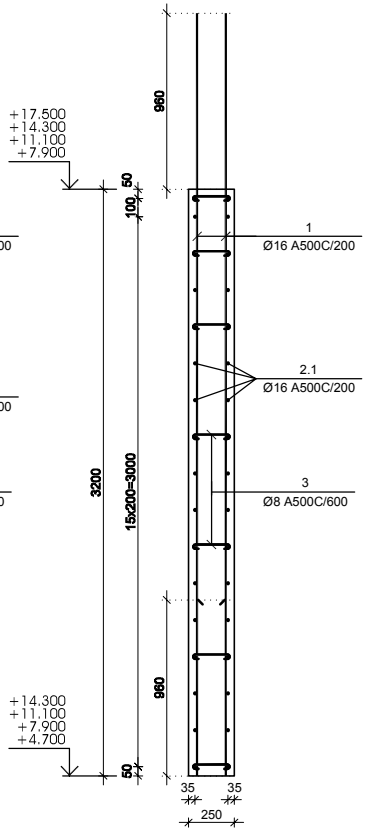

№ პოზ	აღნიშვნა	დასახელება	რაოდ. ერ-ში	ნორმა, (კგ)		შენიშვნა
				ერთის	საერთო	
		მრნოლითური ჯედლების უბანი მდუ-3 +4.700 -:- +14.300 ნიშნულებზე	4 ცალი	-	-	-
1		Ø 16 A500C L= 4160 მმ	214	6.56	1404	
2.1		Ø 16 A500C L= 7510 მმ	34	11.85	403	
2.2		Ø 16 A500C L= 9000 მმ	28	14.20	398	
2.3		Ø 16 A500C L= 3510 მმ	56	5.54	310	
3		Ø 8 A500C L= 300 მმ	241	0.12	29	
4		Ø 16 A500C L= 1180 მმ	102	1.86	190	
		ბეტონი		B-30	14.66	ეკბ. მ

კონსტრუქციული პროექტი
სტადია: მპ

სიტუაციური

პირობითი აღნიშვნები

შენიშვნები

დაგეგმილი ლანა მარნიანი

პროექტი მრავალფუნქციური კომპლექსი

მისამართი ქ. ფხოლოს, მარკეტიდან 2.ა და ზახოზანის საცხოვრებელ რაიონს შორის, ნაკ. N01.19.36.014.174; N01.19.36.016.180

კონსტრუქციული ნაწილი

	მასაი	ხელმოწერა
მთ.კონსტრუქტორი	ბ. ფოფანა	
შეამოწმა	ა. ფოფანა	

სახელწოდება
მრნოლითური ჯედლების უბანი მდუ-3 +4.700 -:- +14.300 ნიშნულებზე

მასშტაბი

ფურცელი ჯ-4.13

ფორმატი A 2

მონოლითური კედლების უბანი მდუ-3 +17.500 -:- +33.500 ნიშნულებზე

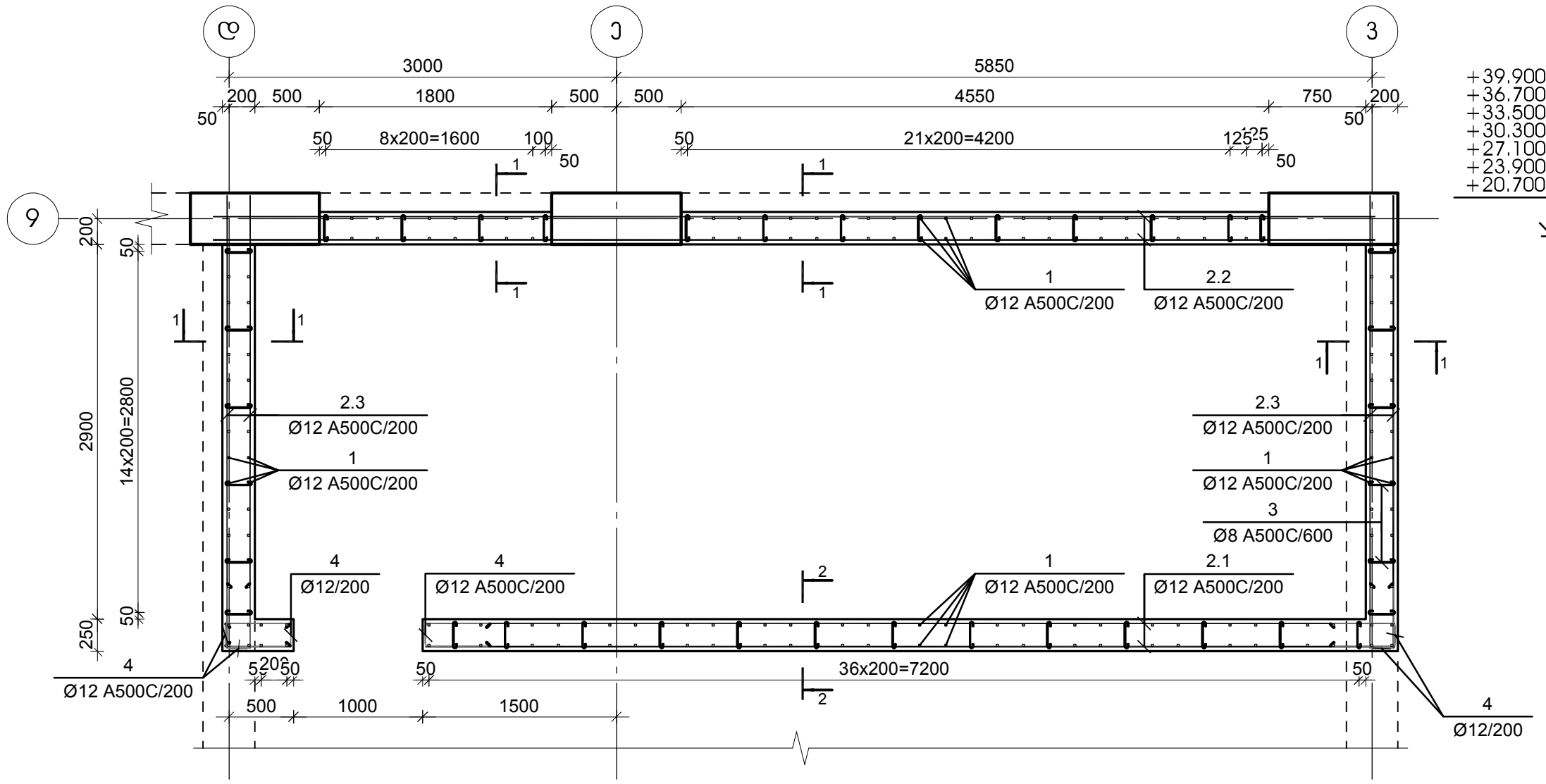

კვეთი 1-1

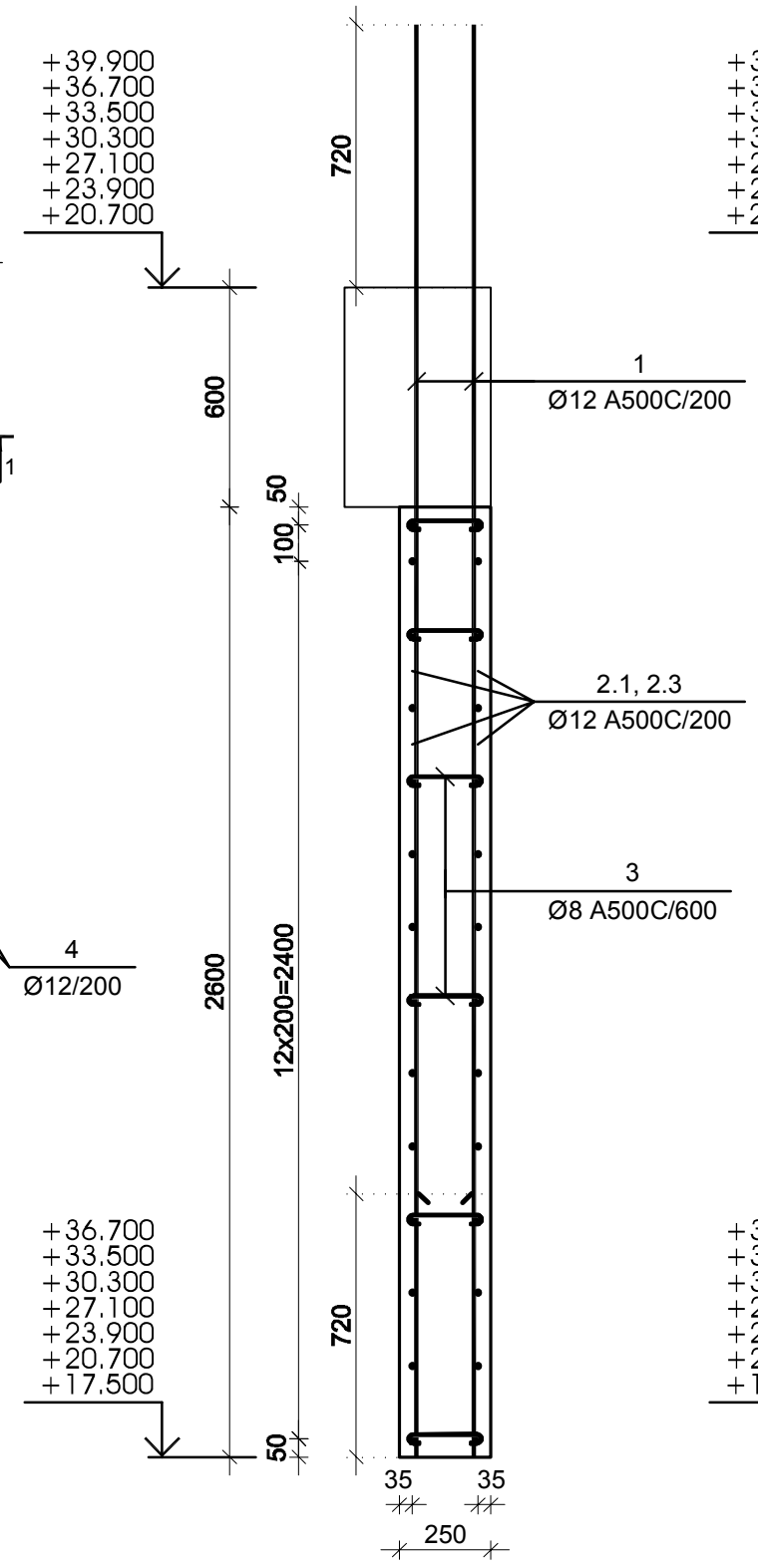

კვეთი 2-2

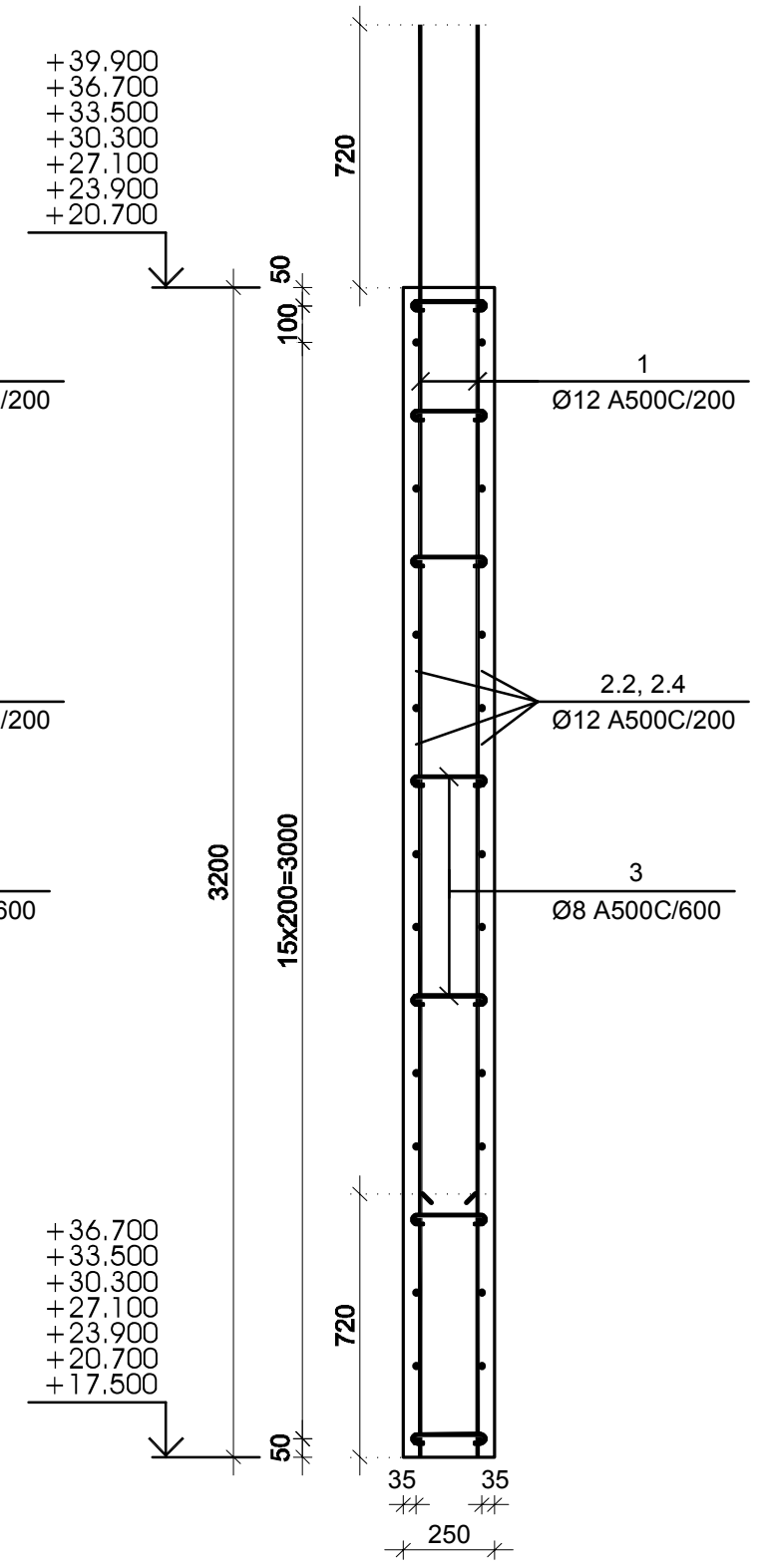

№ პოზ	აღნიშვნა	დასახელება	რაოდ. ელ-ში	წონა, (კგ) ერთის	წონა, (კგ) საერთო	შენიშვნა
მონოლითური კედლების უბანი მდუ-3 +17.500 -:- +33.500 ნიშნულებზე			7 ცალი		-	-
1		Ø 12 A500C L= 3920 მმ	214	3.48	744	
2.1		Ø 12 A500C L= 7510 მმ	34	6.66	227	
2.2		Ø 12 A500C L= 9000 მმ	28	7.99	224	
2.3		Ø 12 A500C L= 3510 მმ	56	3.11	174	
3		Ø 8 A500C L= 300 მმ	241	0.12	29	
4		Ø 12 A500C L= 1180 მმ	102	1.05	107	
		ბეტონი		B-30	14.66	კუბ. მ

კონსტრუქციული პროექტი
სტადია: მპ

სიტუაციური

პირობითი აღნიშვნები

შენიშვნები

დამკვეთი ლანა მარგიანი

პროექტი მრავალფუნქციური კომპლექსი

მისამართი ქ. თბილისი, ვარკეთილი 2-სა და ვაზისუბნის საცხოვრებელ რაიონს შორის, ნაკვ. №01.19.36.014.174; №01.19.36.016.180

კონსტრუქციული ნაწილი

	გვარი	ხელმოწერა
მთ.კონსტრუქტორი	გ. ცომაია	
დაამუშავა	ა. ცომაია	

ნახაზის სახელწოდება
მონოლითური კედლების უბანი მდუ-3 +17.500 -:- +33.500 ნიშნულებზე

მასშტაბი

ფურცელი კ-4.14

ფორმატი A 2

მრნოლითური ჯედლების უბანი მდუ-3 +39.900 -:- +42.500 ნიშნულებს შორის

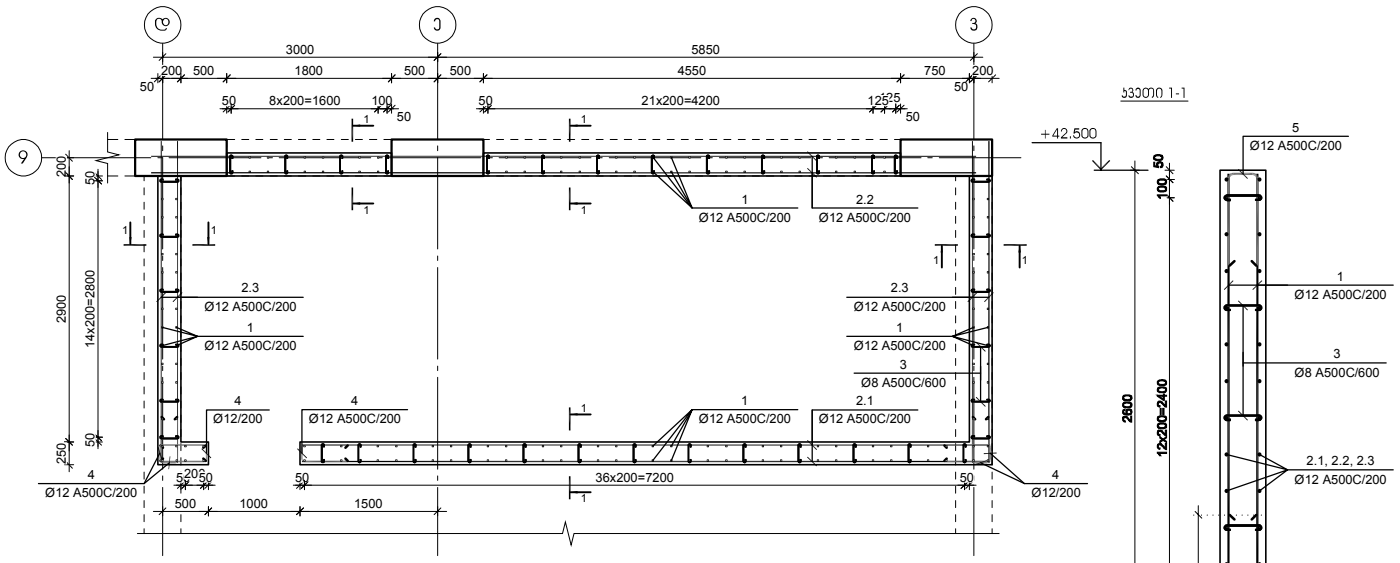

№ პოზ	აღნიშვნა	დასახელება					რაოდ. ერთ-ში	წონა, (კგ)		შენიშვნა
								ერთის	საერთო	
		მრნოლითური ჯედლების უბანი მდუ-3 +39.900 -:- +42.500 ნიშნულებს შორის					1 ცალი	-	-	-
1		Ø	12	A500C	L= 2580	მმ	214	2.29	490	
2.1		Ø	12	A500C	L= 7510	მმ	28	6.66	187	
2.2		Ø	12	A500C	L= 9000	მმ	28	7.99	224	
2.3		Ø	12	A500C	L= 3510	მმ	56	3.11	174	
3		Ø	8	A500C	L= 300	მმ	190	0.12	22	
4		Ø	12	A500C	L= 1180	მმ	84	1.05	88	
5		Ø	12	A500C	L= 1155	მმ	107	1.02	110	
						ბეტონი		B-30	13.26	კუბ. მ

კონსტრუქციული პროექტი
სტადია: მპ

სიტუაციური

პირობითი აღნიშვნები

შენიშვნები

დაკვეთი ღია მაგიანი

პროექტი მრავალფუნქციური კომპლექსი

მისამართი ქ. ფხოლის, მარკეთინგი 2ა და ზახარაანის საცხოვრებელ რაიონს შორის, ნაკ. N:01.19.36.014.174; N:01.19.36.016.180

კონსტრუქციული ნაწილი

	მპაირ	ხელმოწერა
მთ.კონსტრუქტორი	ბ. ფოფანა	
დაამოწმა	ა. ფოფანა	

ნახაზის სახელწოდება
მრნოლითური ჯედლების უბანი მდუ-3 +39.900 -:- +42.500 ნიშნულებს შორის

მასშტაბი

ფაილი ჯ-4.15

ფორმატი A 2

მონოლითური კედლების უბანი მდუ-4 -3.500 -:- 0.000 ნიშნულებს შორის

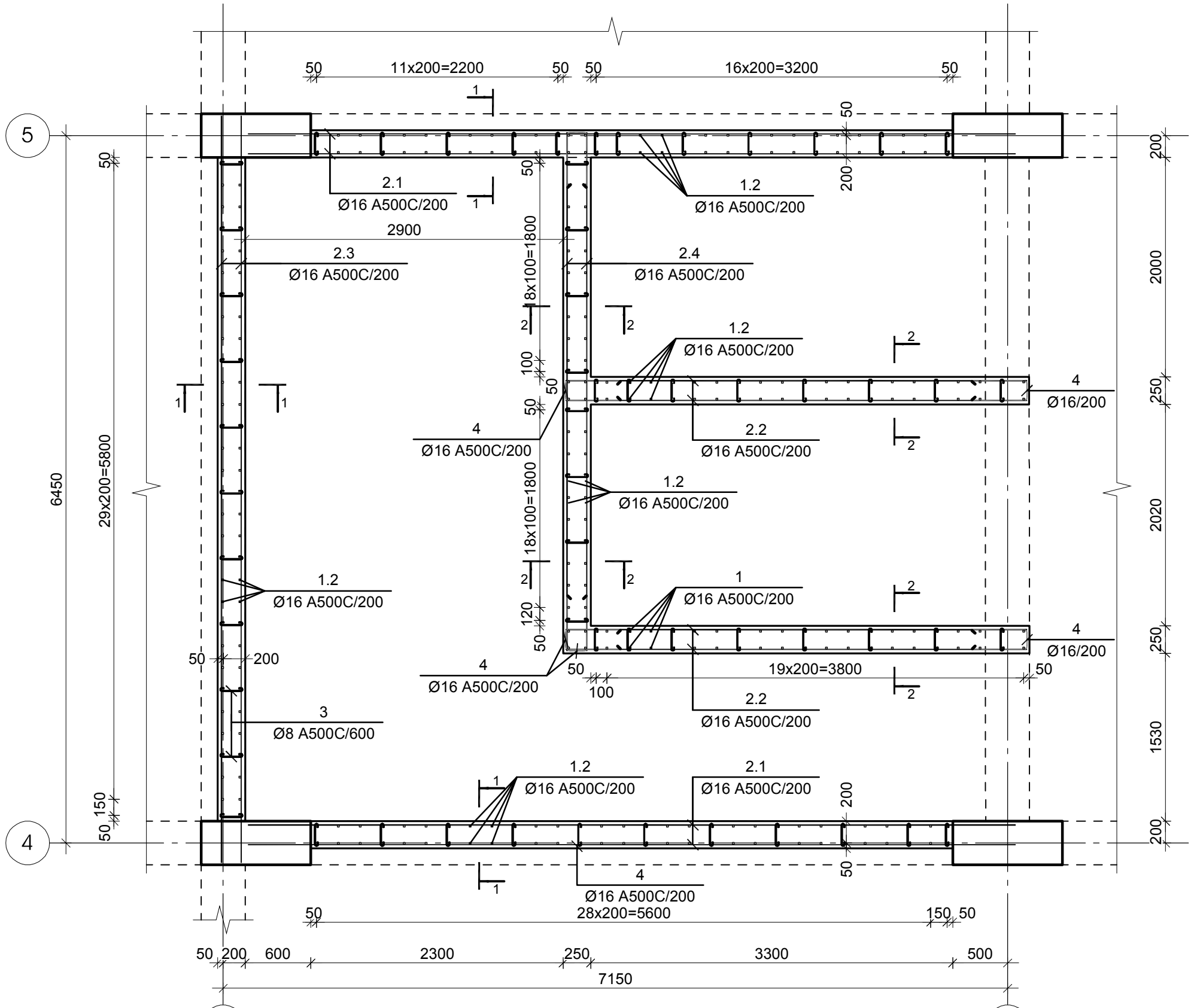

კვეთი 1-1

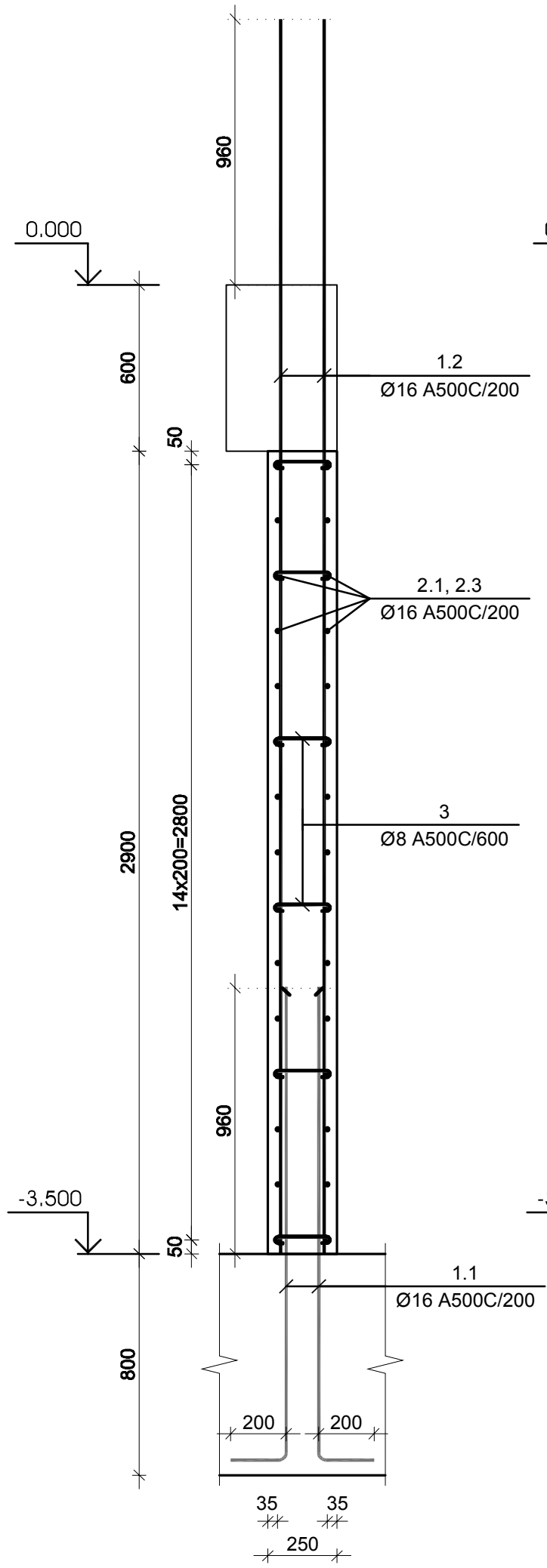

კვეთი 2-2

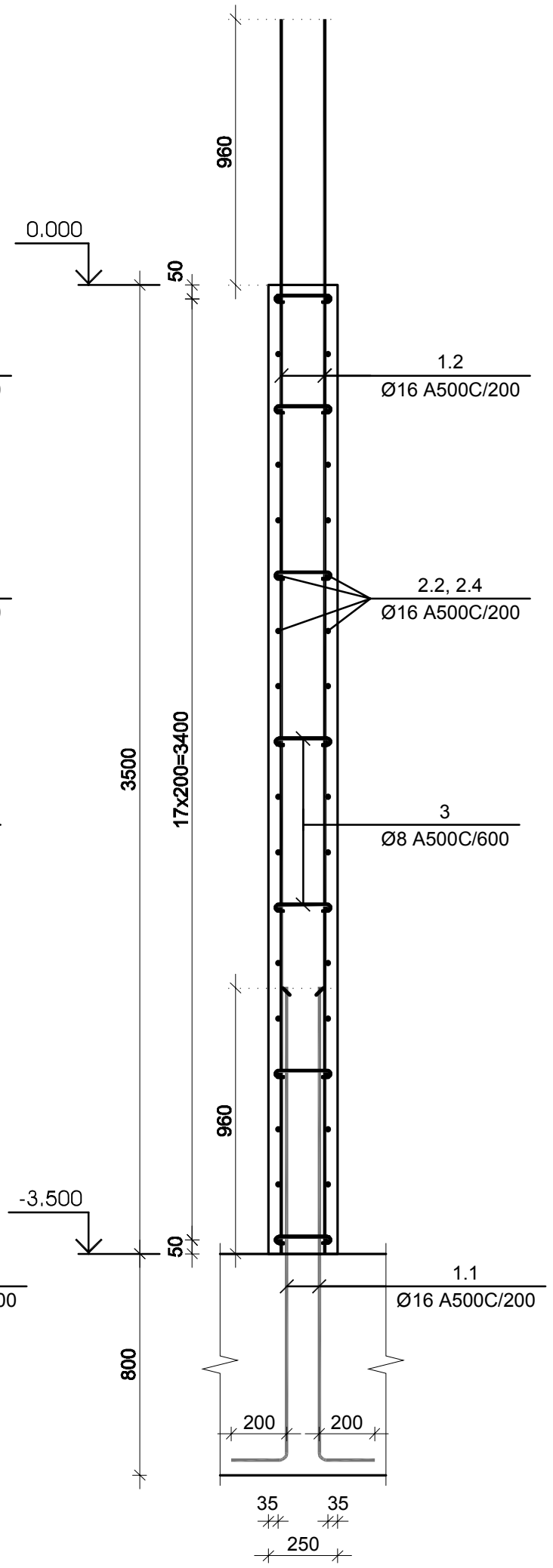

№ პოზ	აღნიშვნა	დასახელება	რაოდ. ელ-ში	წონა, (კგ) ერთის	წონა, (კგ) საერთო	შენიშვნა
მონოლითური კედლების უბანი მდუ-4 -3.500 -:- 0.000 ნიშნულებს შორის			1 ცალი		-	-
1.1		Ø 16 A500C L= 1710 მმ	320	2.70	863	
1.2		Ø 16 A500C L= 4460 მმ	320	7.04	2251	
2.1		Ø 16 A500C L= 7000 მმ	60	11.04	663	
2.2		Ø 16 A500C L= 4210 მმ	72	6.64	478	
2.3		Ø 16 A500C L= 6760 მმ	30	10.66	320	
2.4		Ø 16 A500C L= 4710 მმ	36	7.43	267	
3		Ø 8 A500C L= 300 მმ	372	0.12	44	
4		Ø 16 A500C L= 1180 მმ	108	1.86	201	
		ბეტონი		B-30	24.11	კუბ. მ

კონსტრუქციული პროექტი
სტადია: მპ

სიტუაციური

პირობითი აღნიშვნები

შენიშვნები

დამკვეთი ლანა მარბიანი

პროექტი მრავალფუნქციური კომპლექსი

მისამართი ქ. თბილისი, ვარკეთილი 2-სა და ვაზისუბნის საცხოვრებელ რაიონს შორის, ნაკვ. №01.19.36.014.174; №01.19.36.016.180

კონსტრუქციული ნაწილი

	გვარი	ხელმოწერა
მთ.კონსტრუქტორი	გ. ცომაია	
დაამუშავა	ა. ცომაია	

ნახაზის სახელწოდება
მონოლითური კედლების უბანი მდუ-4 -3.500 -:- 0.000 ნიშნულებს შორის

მასშტაბი

ფურცელი კ-4.16

ფორმატი A 2

მონოლითური ჯდლების უბანი მდუ-4 0.000 -:- +4.700 ნიშნულებს შორის

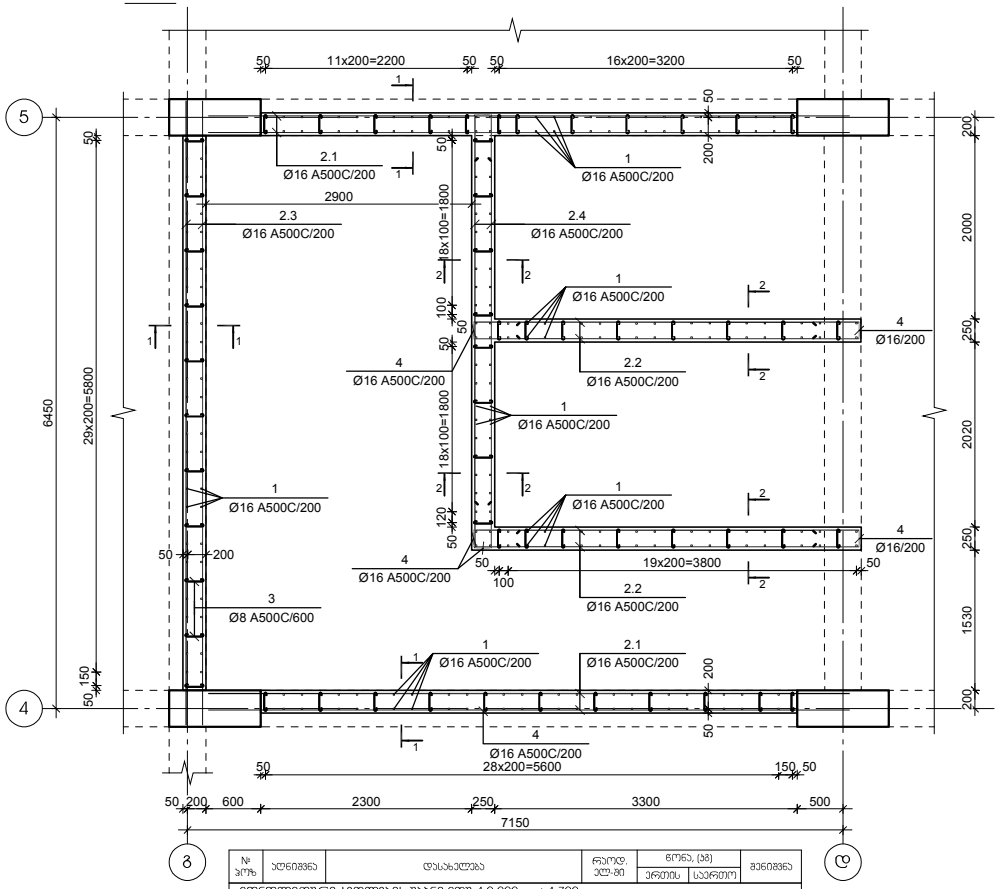

№ პოზ	ესკიზი	დასახელება	რაოდ. ერთ-ში	წონა, (კგ) ერთის	წონა, (კგ) სულ	შენიშვნა
მონოლითური ჯდლების უბანი მდუ-4 0.000 -:- +4.700 ნიშნულებს შორის			1 ცალი	-	-	
1		Ø 16 A500C L= 5660 მმ	320	8.93	2857	
2.1		Ø 16 A500C L= 7000 მმ	84	11.04	928	
2.2		Ø 16 A500C L= 4210 მმ	96	6.64	638	
2.3		Ø 16 A500C L= 6760 მმ	42	10.66	448	
2.4		Ø 16 A500C L= 4710 მმ	48	7.43	357	
3		Ø 8 A500C L= 300 მმ	488	0.12	58	
4		Ø 16 A500C L= 1180 მმ	144	1.86	268	
		ბეტონი		B-30	33.29	კუბ. მ

ჯვეთი 1-1

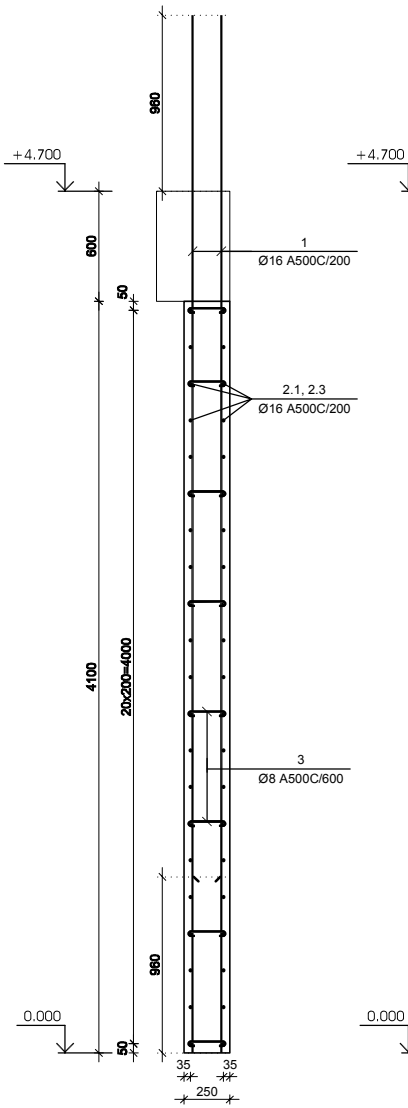

ჯვეთი 2-2

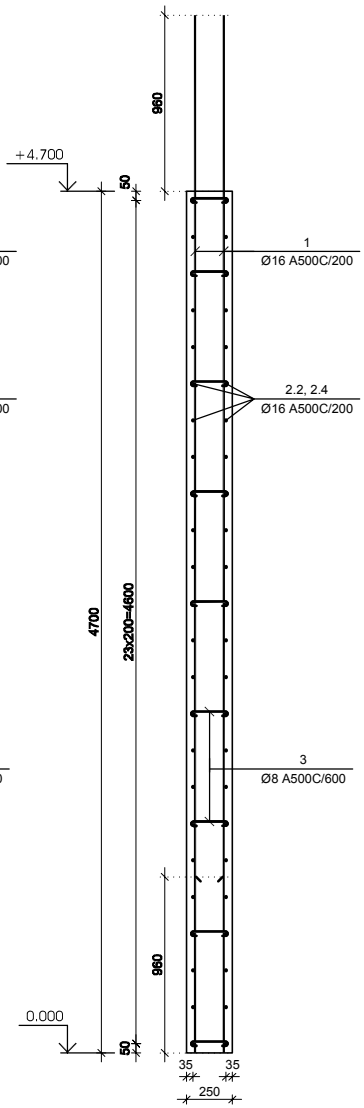

კონსტრუქციული პროექტი
სტადია: მპ

სიტუაციური

პირობითი აღნიშვნები

შენიშვნები

დამკვეთი ლანა მარიანი

პროექტი მრავალფუნქციური კომპლექსი

მისამართი ქ. ოზურგეთი, მარკეთინგი 24ა და ზანაზანაზე საცხოვრებელ რაიონს შორის, ნაკ. N01.19.36.014.174; N01.19.36.016.180

კონსტრუქციული ნაწილი

	მპაარი	ხელმოწერა
მთ.კონსტრუქტორი	ბ. ლორთქიფანიძე	
დაამუშავა	ა. ლორთქიფანიძე	

ნახაზის სახელწოდება
მონოლითური ჯდლების უბანი მდუ-4 0.000 -:- +4.700 ნიშნულებს შორის

მასშტაბი

ფაილის ნომერი ჯ-4.17

ფორმატი A 2

მონოლითური კედლების უბანი მდუ-4 +4.700 -:- +14.300 ნიშნულებზე

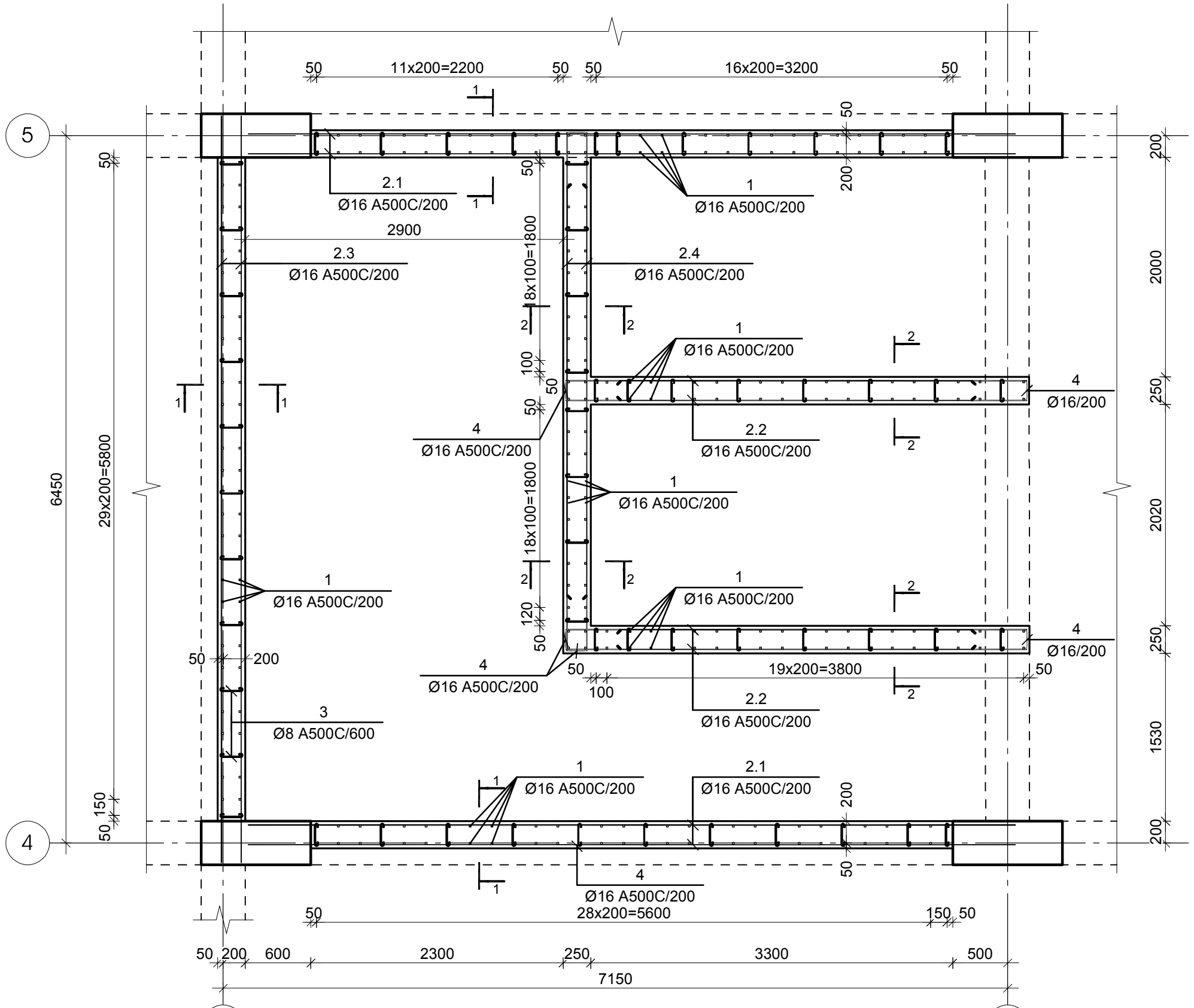

ჭრილი 1-1

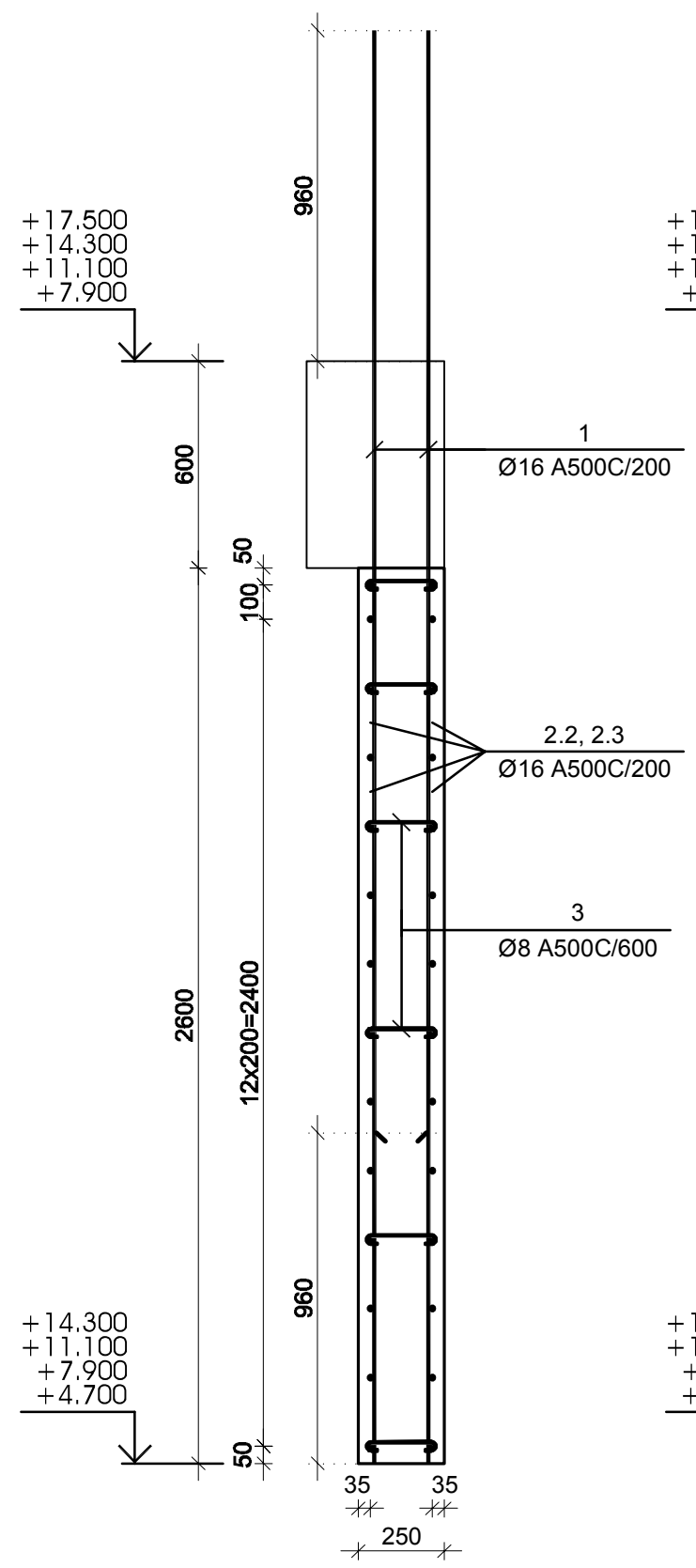

ჭრილი 2-2

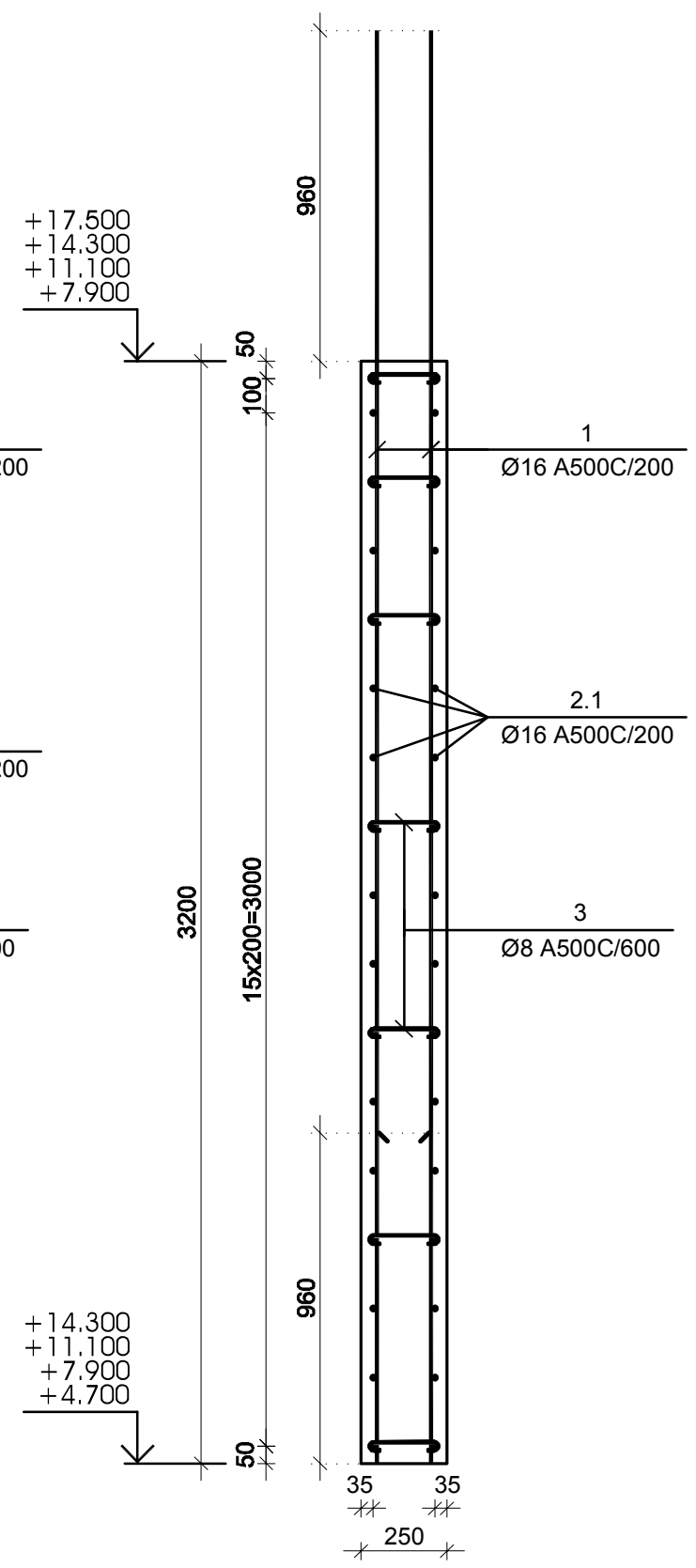

№ პოზ	აღნიშვნა	დასახელება	რაოდ. ელ-ში	წონა, (კგ) ერთის	წონა, (კგ) საერთო	შენიშვნა
		მონოლითური კედლების უბანი მდუ-4 +4.700 -:- +14.300 ნიშნულებზე	4 ცალი		-	-
1		Ø 16 A500C L= 4160 მმ	320	6.56	2100	
2.1		Ø 16 A500C L= 7000 მმ	56	11.04	618	
2.2		Ø 16 A500C L= 4210 მმ	68	6.64	452	
2.3		Ø 16 A500C L= 6760 მმ	28	10.66	299	
2.4		Ø 16 A500C L= 4710 მმ	34	7.43	253	
3		Ø 8 A500C L= 300 მმ	372	0.12	44	
4		Ø 16 A500C L= 1180 მმ	102	1.86	190	
		ბეტონი		B-30	21.81	კუბ. მ

კონსტრუქციული პროექტი
სტადია: მპ

სიტუაციური

პირობითი აღნიშვნები

შენიშვნები

დამკვეთი ლანა მარგიანი

პროექტი მრავალფუნქციური კომპლექსი

მისამართი ქ. თბილისი, ვარკეთილი 2-სა და ვაზისუბნის საცხოვრებელ რაიონს შორის, ნაკვ. №01.19.36.014.174; №01.19.36.016.180

კონსტრუქციული ნაწილი

	გვარი	ხელმოწერა
მთ.კონსტრუქტორი	გ. ცომაია	
დაამუშავა	ა. ცომაია	

ნახაზის სახელწოდება
მონოლითური კედლების უბანი მდუ-4 +4.700 -:- +14.300 ნიშნულებზე

მასშტაბი

ფურცელი კ-4.18

ფორმატი A 2

მონოლითური კედლების უბანი მდუ-4 +17.500 -:- +33.500 ნიშნულებზე

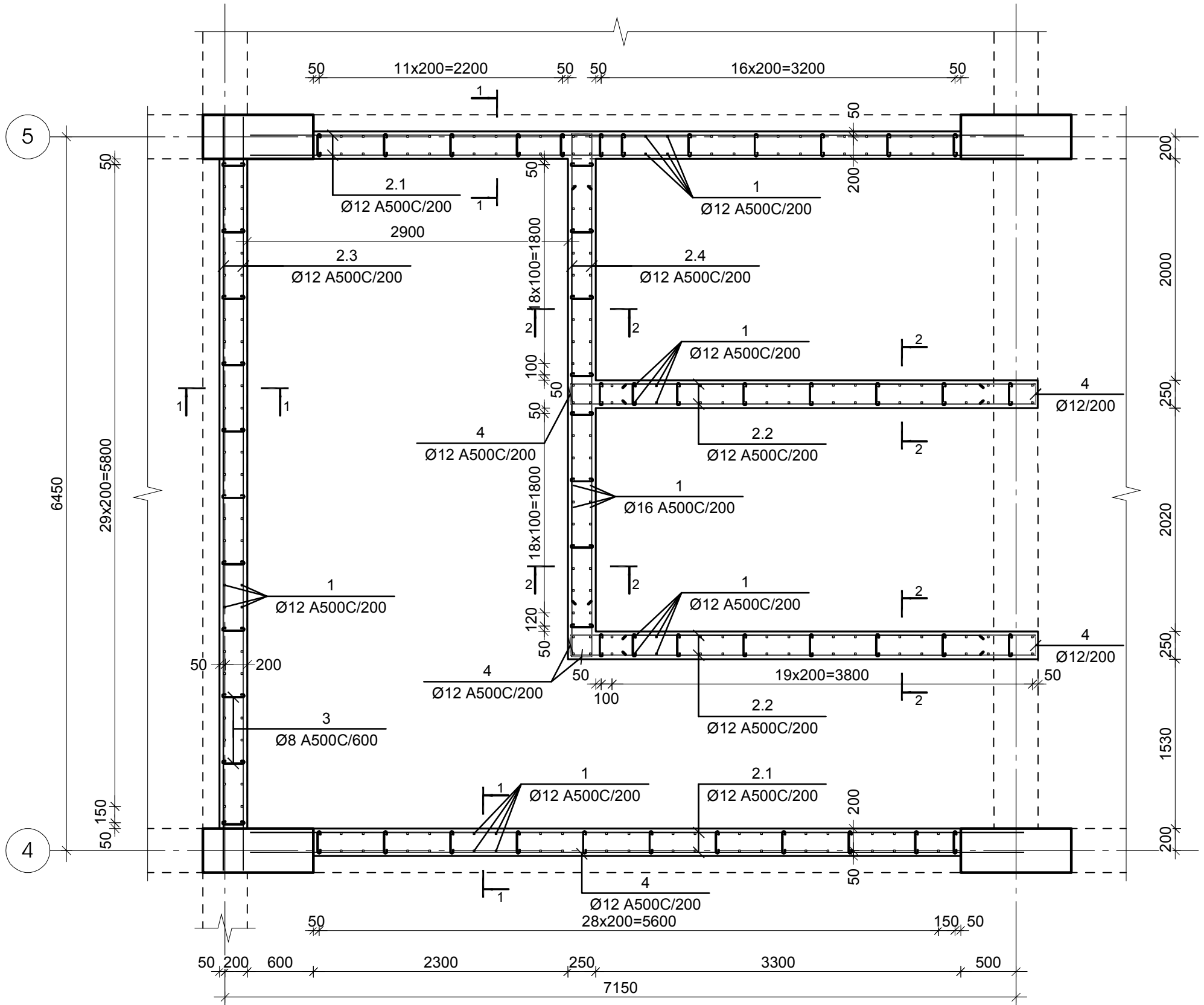

ჭრილი 1-1

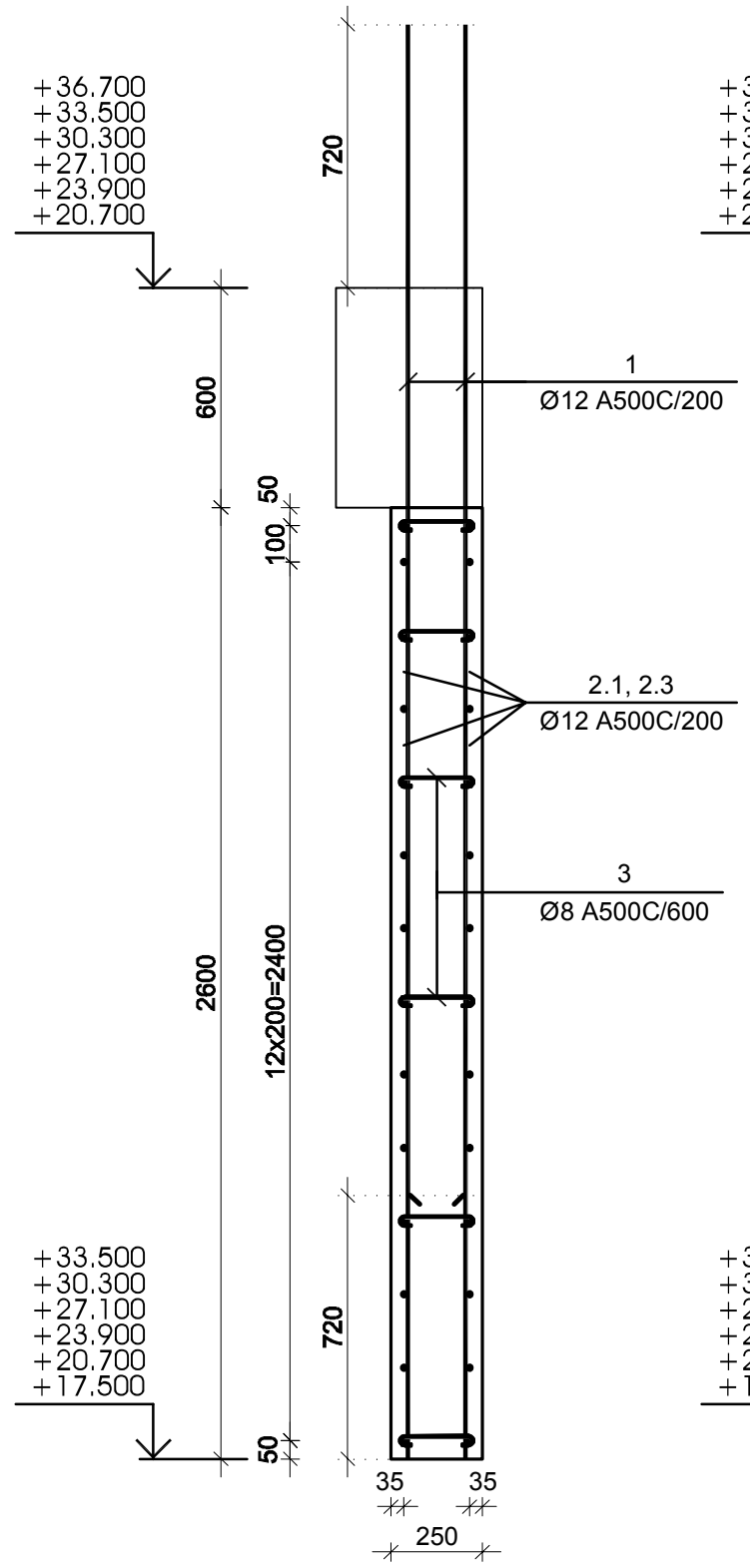

ჭრილი 2-2

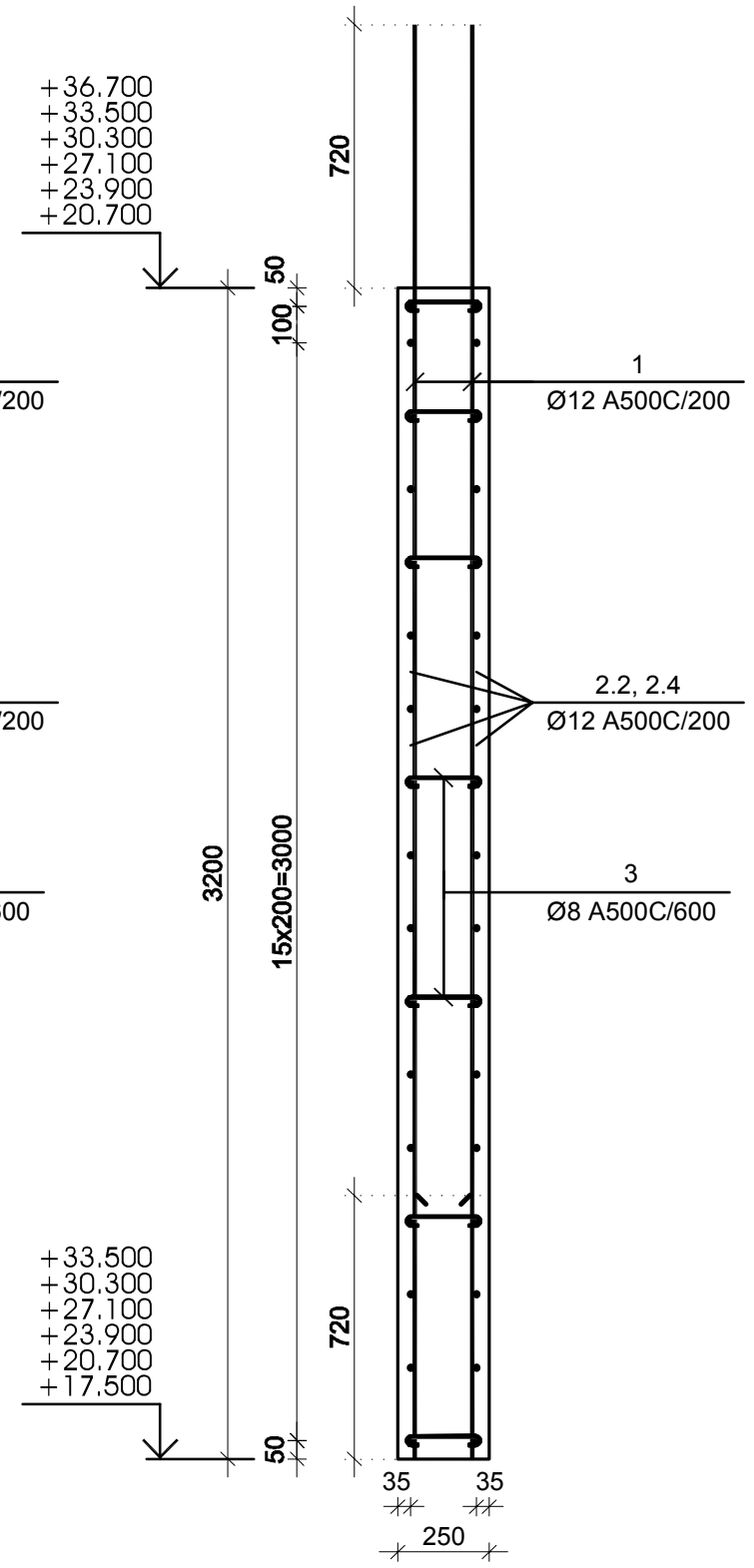

№ პოზ	აღნიშვნა	დასახელება	რაოდ. ელ-ში	წონა, (კგ)		შენიშვნა
				ერთის	საერთო	
მონოლითური კედლების უბანი მდუ-4 +17.500 -:- +33.500 ნიშნულებზე			6 ცალი		-	-
1		Ø 12 A500C L= 3920 მმ	320	3.48	1113	
2.1		Ø 12 A500C L= 7000 მმ	56	6.21	348	
2.2		Ø 12 A500C L= 4210 მმ	68	3.74	254	
2.3		Ø 12 A500C L= 6760 მმ	28	6.00	168	
2.4		Ø 12 A500C L= 4710 მმ	34	4.18	142	
3		Ø 8 A500C L= 300 მმ	372	0.12	44	
4		Ø 12 A500C L= 1180 მმ	102	1.05	107	
		ბეტონი		B-30	21.81	კუბ. მ

კონსტრუქციული პროექტი
სტადია: მპ

სიტუაციური

პირობითი აღნიშვნები

შენიშვნები

დამკვეთი ლანა მარგიანი

პროექტი მრავალფუნქციური კომპლექსი

მისამართი ქ. თბილისი, ვარკეთილი 2-სა და ვაზისუბნის საცხოვრებელ რაიონს შორის, ნაკვ. №01.19.36.014.174; №01.19.36.016.180

კონსტრუქციული ნაწილი

	გვარი	ხელმოწერა
მთ.კონსტრუქტორი	გ. ცომაია	
დაამუშავა	ა. ცომაია	

ნახაზის სახელწოდება
მონოლითური კედლების უბანი მდუ-4 +17.500 -:- +33.500 ნიშნულებზე

მასშტაბი

ფურცელი კ-4.19

ფორმატი A 2

კონსტრუქციული პროექტი
სტადია: მპ

მონოლითური კედლების უბანი მდუ-4 +36.700 -:- +39.900 ნიშნულებს შორის

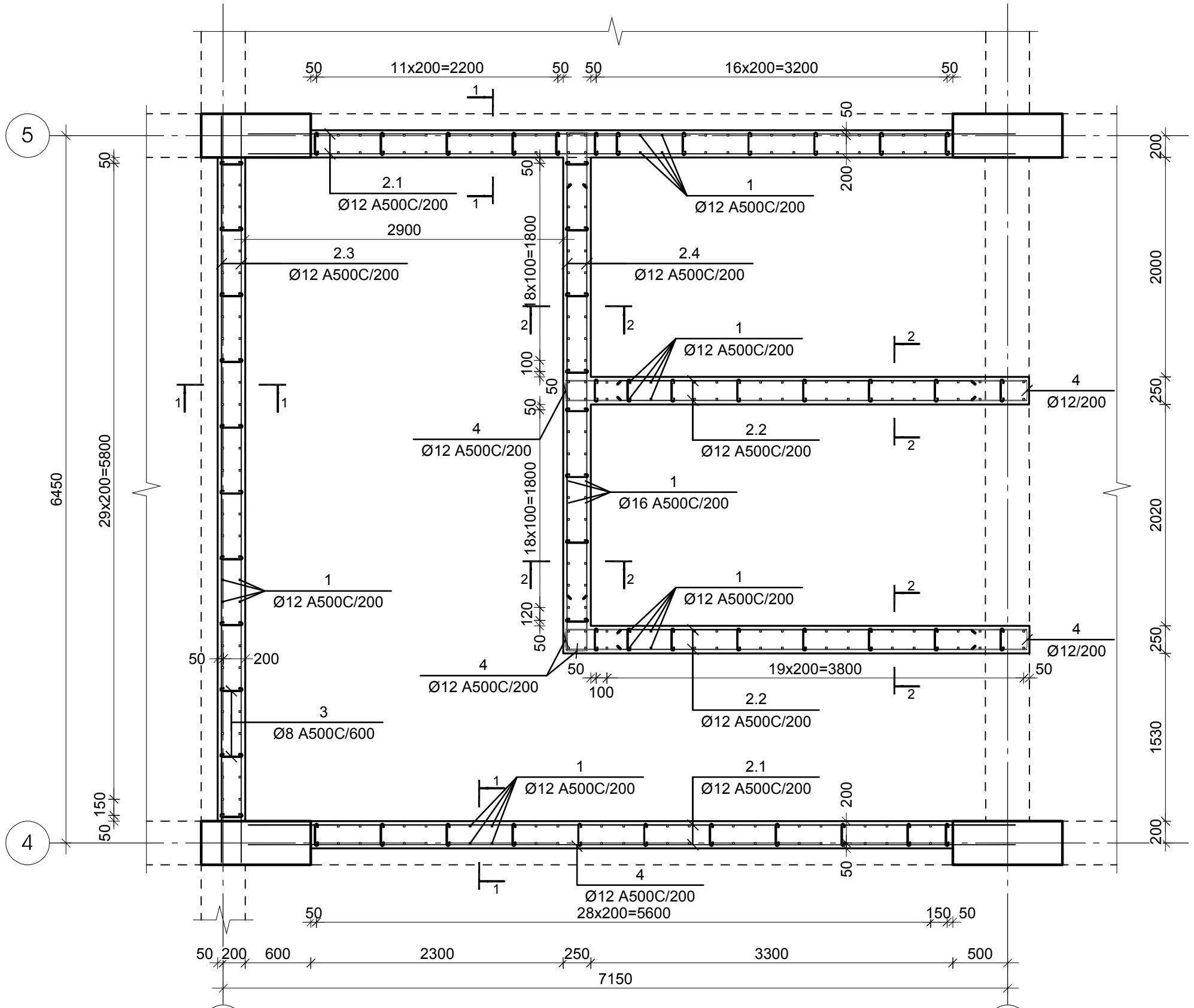

ჭრილი 1-1

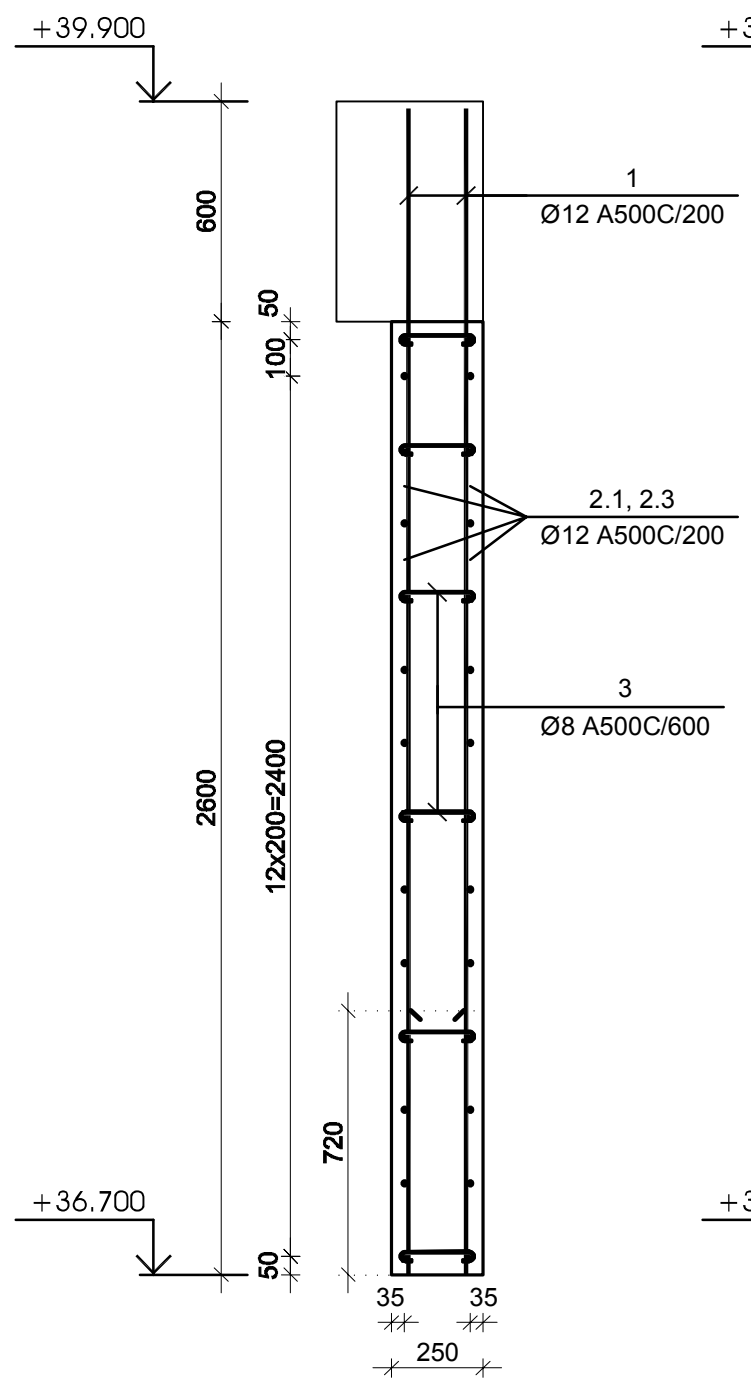

ჭრილი 2-2

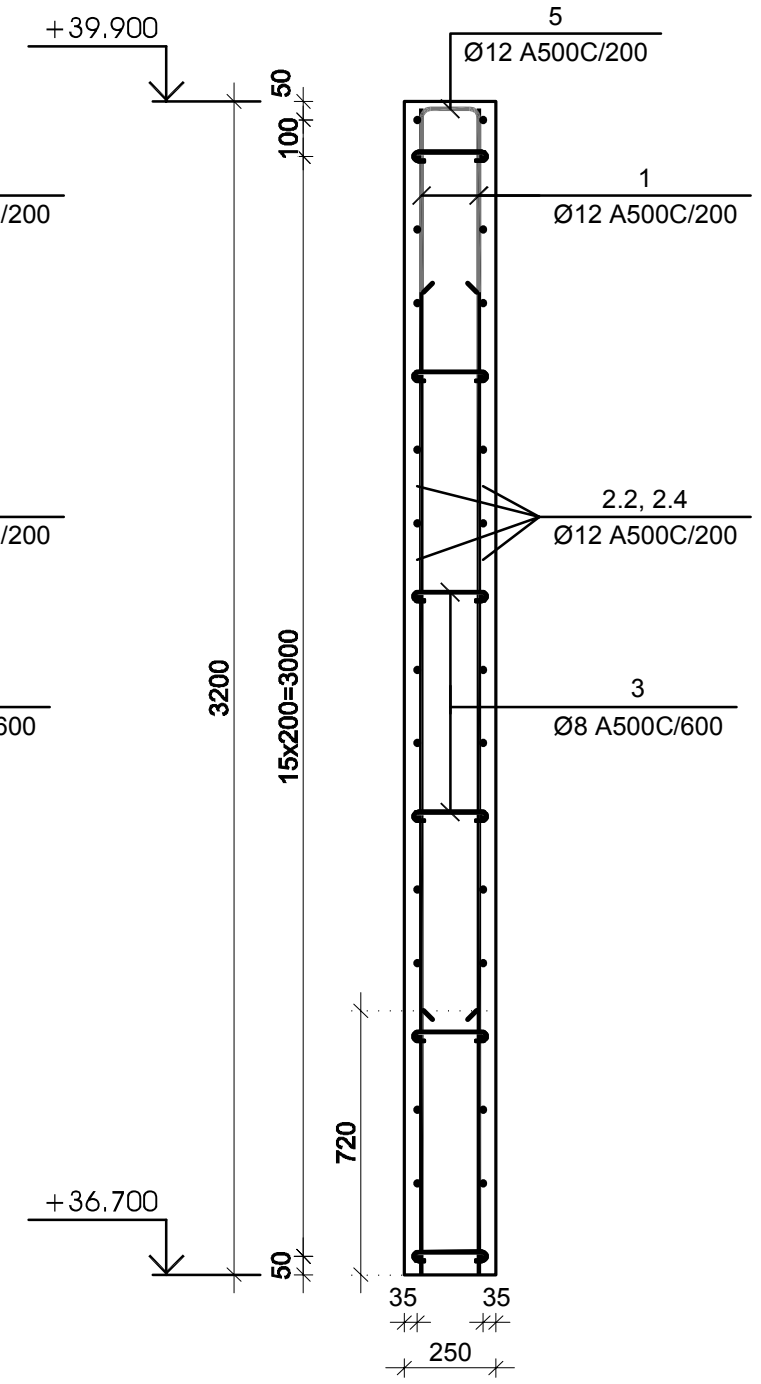

№ პოზ	აღნიშვნა	დასახელება					რაოდ. ელ-ში	წონა, (კგ) ერთის	წონა, (კგ) საერთო	შენიშვნა
		მონოლითური კედლების უბანი მდუ-4 +36.700 -:- +39.900 ნიშნულებს შორის					1 ცალი		-	-
1		Ø	12	A500C	L= 3180	მმ	320	2.82	903	
2.1		Ø	12	A500C	L= 7000	მმ	56	6.21	348	
2.2		Ø	12	A500C	L= 4210	მმ	68	3.74	254	
2.3		Ø	12	A500C	L= 6760	მმ	28	6.00	168	
2.4		Ø	12	A500C	L= 4710	მმ	34	4.18	142	
3		Ø	8	A500C	L= 300	მმ	348	0.12	41	
4		Ø	12	A500C	L= 1180	მმ	102	1.05	107	
5		Ø	12	A500C	L= 1155	მმ	68	1.02	70	
		ბეტონი						B-30	21.81	კუბ. მ

სიტუაციური

პირობითი აღნიშვნები

შენიშვნები

დამკვეთი ლანა მარგიანი

პროექტი მრავალფუნქციური კომპლექსი

მისამართი ქ. თბილისი, ვარკეთილი 2-სა და ვაზისუბნის საცხოვრებელ რაიონს შორის, ნაკვ. №01.19.36.014.174; №01.19.36.016.180

კონსტრუქციული ნაწილი

	გვარი	ხელმოწერა
მთ.კონსტრუქტორი	გ. ცომაია	
დაამუშავა	ა. ცომაია	

ნახაზის სახელწოდება
მონოლითური კედლების უბანი მდუ-4 +36.700 -:- +39.900 ნიშნულებს შორის

მასშტაბი

ფურცელი კ-4.20

ფორმატი A 2

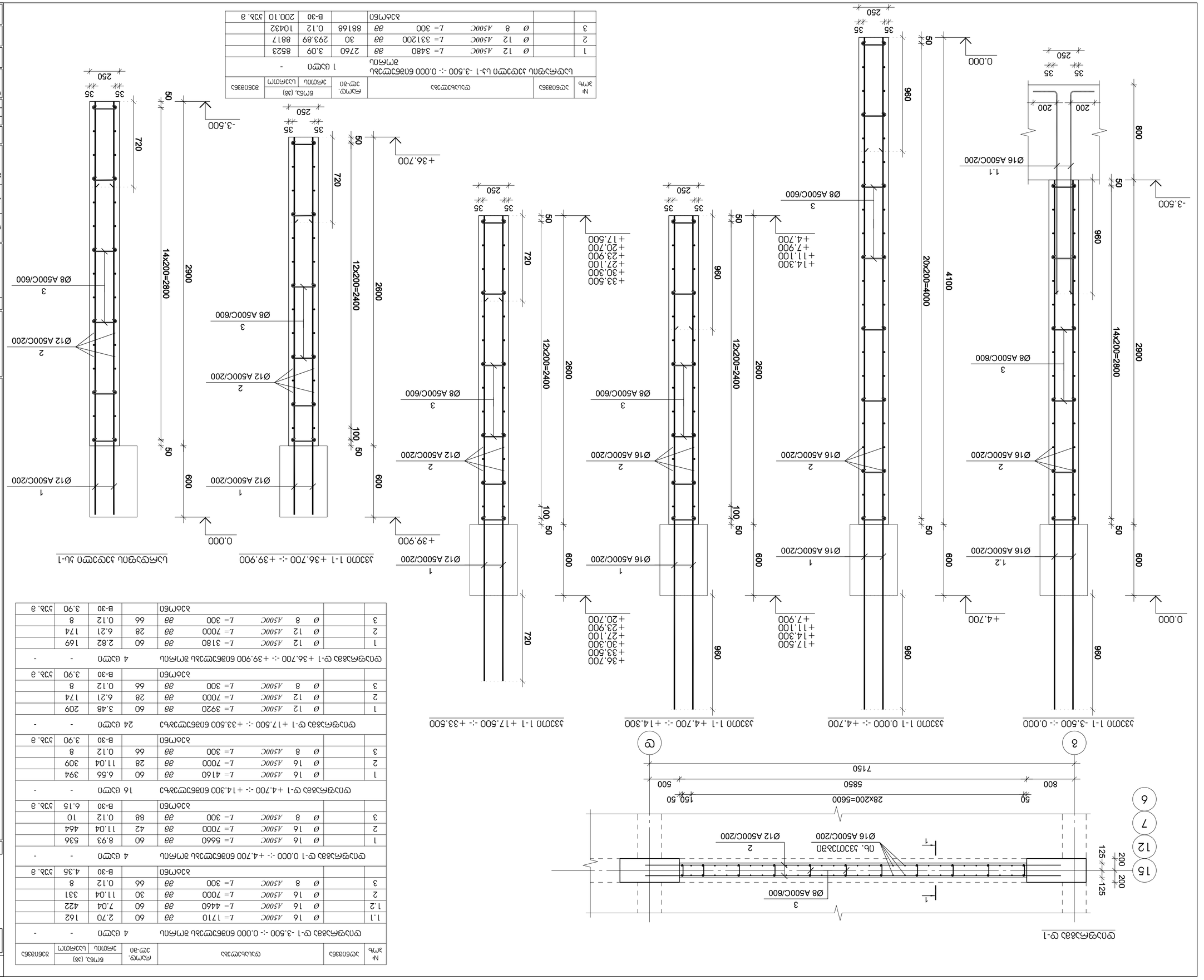

№ зм.	Зөвшөөрсөн	Өөрчлөлтийн агуулга	Огноо	Гарын үсэг

Зураг төслийн нэгдсэн дугаар	
Барилгын нэр	
Барилгын хаяг	
Захиалагч	
Ерөнхий гүйцэтгэгч	
Ерөнхий зохиогч	
Ерөнхий зураач	
Зураг төслийн нэр	Ц-1 дугаар тулгуурын арматурын ерөнхий схем
Зураг төслийн дугаар	Ц-4.21
Зураг төслийн шат	
Хуудасны дугаар	А 2

№ зүйл	Зөвшөөрсөн	Өөрчлөлтийн агуулга	Огноо	Гарын үсэг

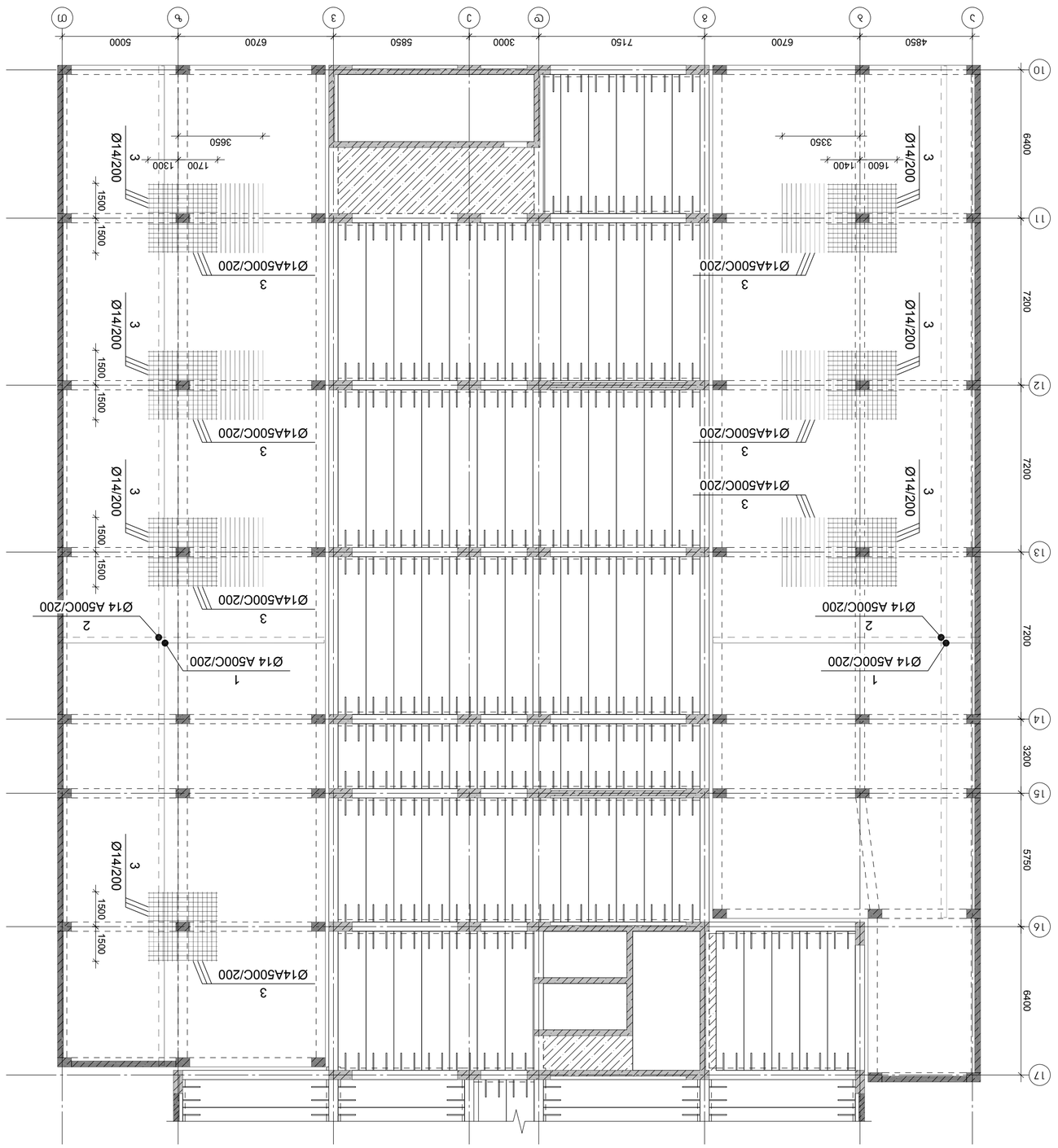

фундаментная плита

1 Ø14 A500C/200
4 Ø8 A500C/600
-0.200
25 250 25
2 Ø14 A500C/200
в. 200

фундаментная плита фундаментной балки

4 Ø8 A500C/600
1 Ø14 A500C/200
-0.200
25 250 25 350
2 Ø14 A500C/200
в. 200 50 400

№ пп	Условное обозначение	Форма и размеры, мм		Кол-во, шт.	Масса, кг	
					1 эле-та	общая
1		Ø 14 A500C L= 10521875	38	1	12708.3	12708
2		Ø 14 A500C L= 11022917	38	1	13313.5	13313
3		Ø 14 A500C L= 3000	38	256	3.6	928
4		Ø 8 A500C L= 360	38	2569	0.1	365
5		Ø 14 A500C L= 1600	38	925	1.9	1788
		Бетон		B-30	231.25	328 8

Сборочный чертеж
Спецификация

Арматурные изделия

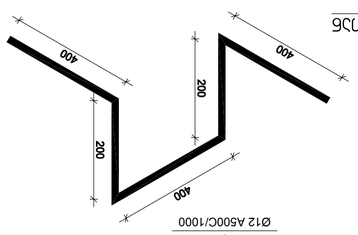

Ведомость ссылочных и прилагаемых документов

Жилой дом с встроенными помещениями и подземной автостоянкой

Стадия: Р

Лист: 23

Общие данные

Ведомость рабочих чертежей основного комплекта

Обозначение	Наименование	Примечание
3ТХ.ОВ.ОД	Титульный лист	
ВОР(ТХ)	Ведомость рабочих чертежей основного комплекта	
ВОЛ.ОВ.ОД	Ведомость ссылочных и прилагаемых документов	
	Общие данные	А 2

Жилой дом с встроенными помещениями и подземной автостоянкой в мкр.6,7,8 Центрального района, ул.Шоссейная 250 аа, г.Ростов-на-Дону 0.000 абзац 6038 абзац 6038 абзац 6038

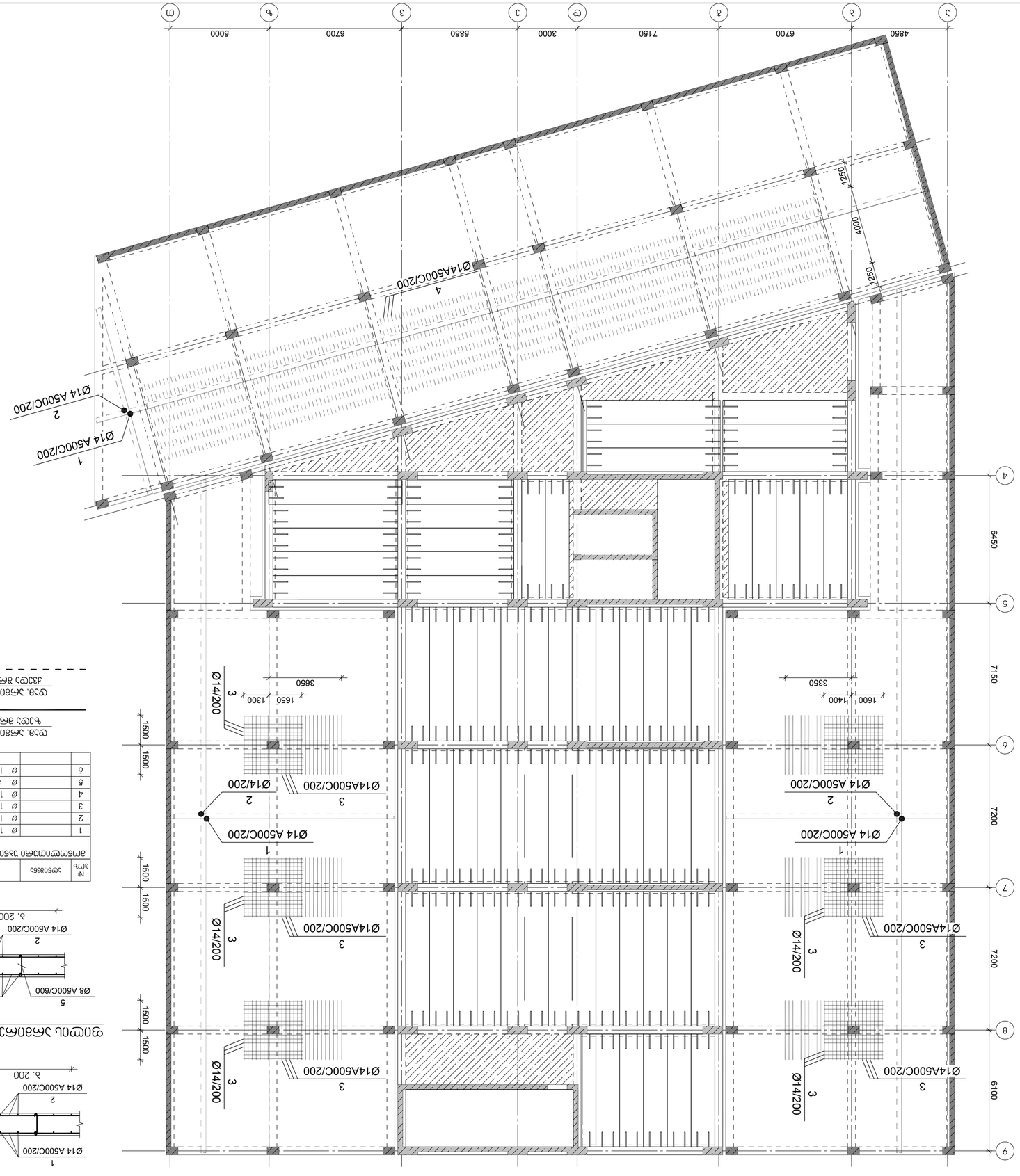

ვერტიკალური კონსტრუქციების არმირების სქემა. მ 1:50

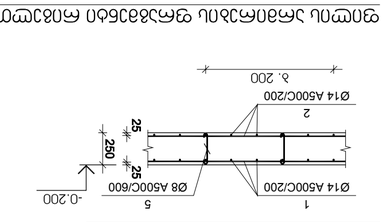

ფილის არმირების სქემა. მ 1:50

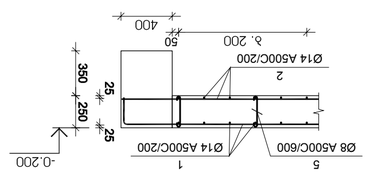

N/ პოზ	ღეროს ტიპი	ღეროს ესკიზი	ერთ. ნომ.	ჯამური სიგრძე, (მ)		ღეროს წონა, კგ
				ერთეულის	ჯამური	
1	Ø 14	L= 13763750 A500C	38	1	16623.9	16624
2	Ø 14	L= 14419167 A500C	38	1	17415.5	17415
3	Ø 14	L= 3000 A500C	38	230	3.6	833
4	Ø 14	L= 4000 A500C	38	167	4.8	807
5	Ø 8	L= 360 A500C	38	3361	0.1	477
6	Ø 14	L= 1600 A500C	38	1210	1.9	2338
		ბეტონი		B-30	302.50	326 მ

ფილა მ/ბ. ფილის არმირების სქემა. 250 მმ. ცილინდრული, 0.000 ნიშნულზე (მ ბეტონი) 1 ცალი

ფილა მ/ბ. ფილის არმირების სქემა. 250 მმ. ცილინდრული, 0.000 ნიშნულზე (მ ბეტონი)

პროექტის დასახელება	ქალაქ ბათუმის ტერიტორიაზე მრავალბინიანი საცხოვრებელი კორპუსების მშენებლობა
ობიექტის დასახელება	მრავალბინიანი საცხოვრებელი კორპუსი №1
ნაწილის დასახელება	არქიტექტურული ნაწილი
ალბომის დასახელება	ფილის არმირების სქემა
ალბომის ნომერი	ა-5.02
ფურცლის დასახელება	A 2

შპს „ბათუმის არქიტექტურული ბიუროს“ დირექტორი ნ. ცინცაძე

მთავარი ინჟინერი ნ. ცინცაძე

ხელმძღვანელი ნ. ცინცაძე

პროექტის ხელმძღვანელი ნ. ცინცაძე

პროექტის ავტორ

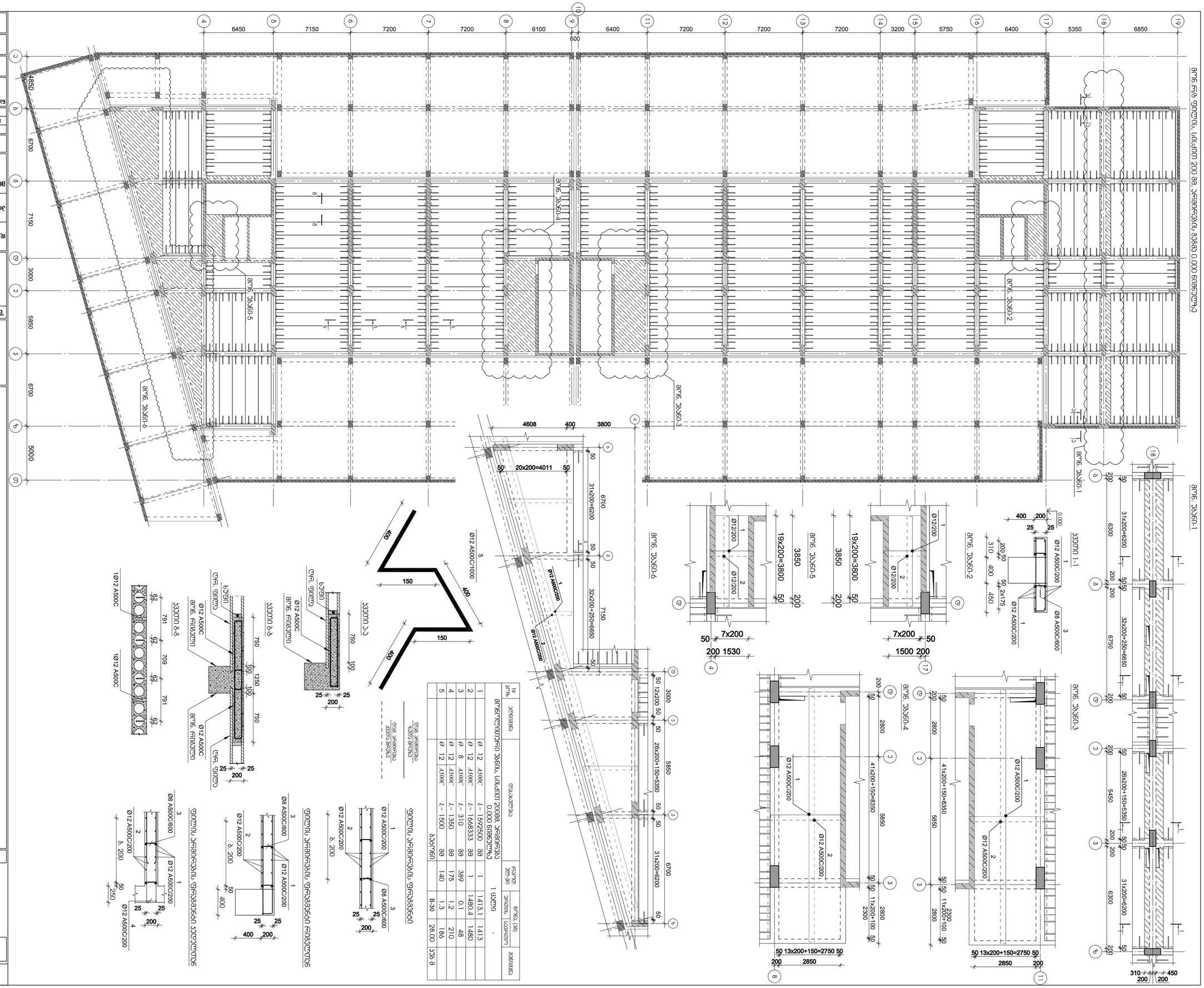
4 5 6 7 8 9 10 11 12 13 14 15 16 17 18 19
6450 7150 7200 7200 6100 600 6400 7200 7200 7200 3200 5750 6400 5350 6850
A B C D E
4850 6700 7150 3000 5850 6700 5000
4608 400 3800
50 20x200=4011 50
31x200=6200 50 50 32x200+250=6650
19x200=3800 50
3850 200
19x200=3800 50
3850 200
31x200=6200 50 50 32x200+250=6650
26x200+150=5350 50 50 31x200=6200 50
41x200+150=8350 50 50 11x200+100 50
2800 5850 2300
50 13x200+150=2750 50
200 2850
50 7x200
200 1530
1500 200
310 200 450 200
0.000
400 200 25 25
200 50 310 400 50 2x175 450
Ø12 A500C/200
Ø8 A500C/600
Ø12/200
Ø12 A500C/1000
400 150 400 150
750 100 750
25 200 25
1Ø12 A500C
791 62 709 62 791 62
Ø12 A500C/200
Ø8 A500C/600
8. 200
50 250
400 200
25 25
Ø12 A500C/200
Ø8 A500C/600
8. 200
50 400
25 25
Ø12 A500C/200
Ø8 A500C/600
8. 200
50 400
25 25
ბეტონი B-30
არმატურა A500C
ბეტონის საფარი
ანკერული ჭდე
ანკერული ხვრელი
ელემენტის ნომერი
არმატურის ნომერი
ელემენტის ნომერი
არმატურის ნომერი
ელემენტის ნომერი
არმატურის ნომერ

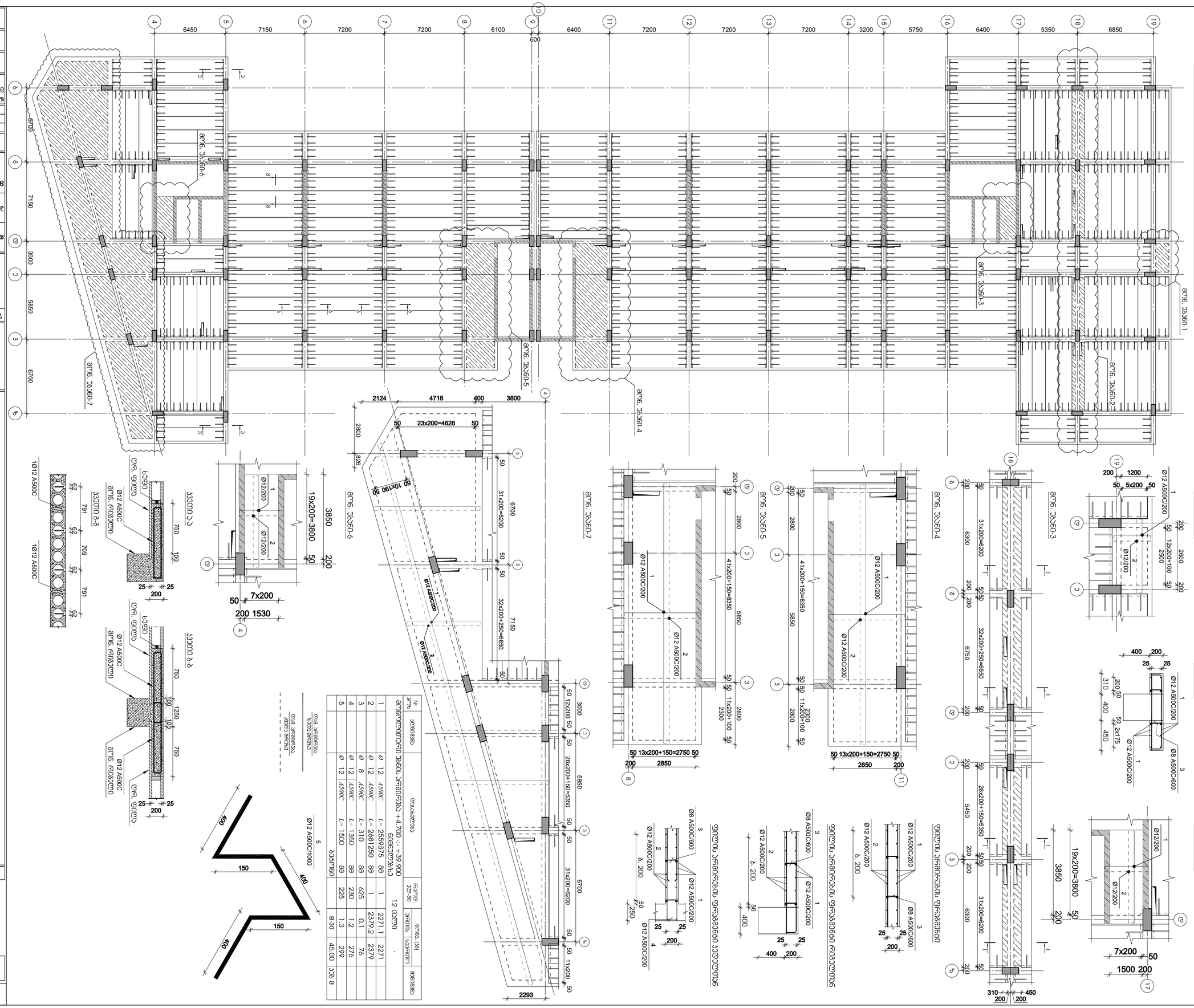
ᲐᲠᲛ. ᲥᲐ-1
ᲐᲠᲛ. ᲥᲐ-2
ᲐᲠᲛ. ᲥᲐ-3
ᲐᲠᲛ. ᲥᲐ-4
ᲐᲠᲛ. ᲥᲐ-5
ᲐᲠᲛ. ᲥᲐ-6
ᲐᲠᲛ. ᲥᲐ-7
ᲡᲐᲫᲘᲠᲙᲔᲚᲘ ᲛᲐᲠᲜᲘᲨᲜᲘᲡ ᲓᲐᲜᲘᲨᲕᲜᲐ +4.700 -:- +39.900
ᲛᲐᲡᲨᲢᲐᲑᲘ 1:50
ᲛᲐᲡᲨᲢᲐᲑᲘ 1:25
ᲛᲐᲡᲨᲢᲐᲑᲘ 1:20
ᲛᲐᲡᲨᲢᲐᲑᲘ 1:10
ᲡᲐᲫᲘᲠᲙᲔᲚᲘ ᲛᲐᲠᲜᲘᲨᲜᲘᲡ ᲓᲐᲜᲘᲨᲕᲜᲐ +4.700 -:- +39.900

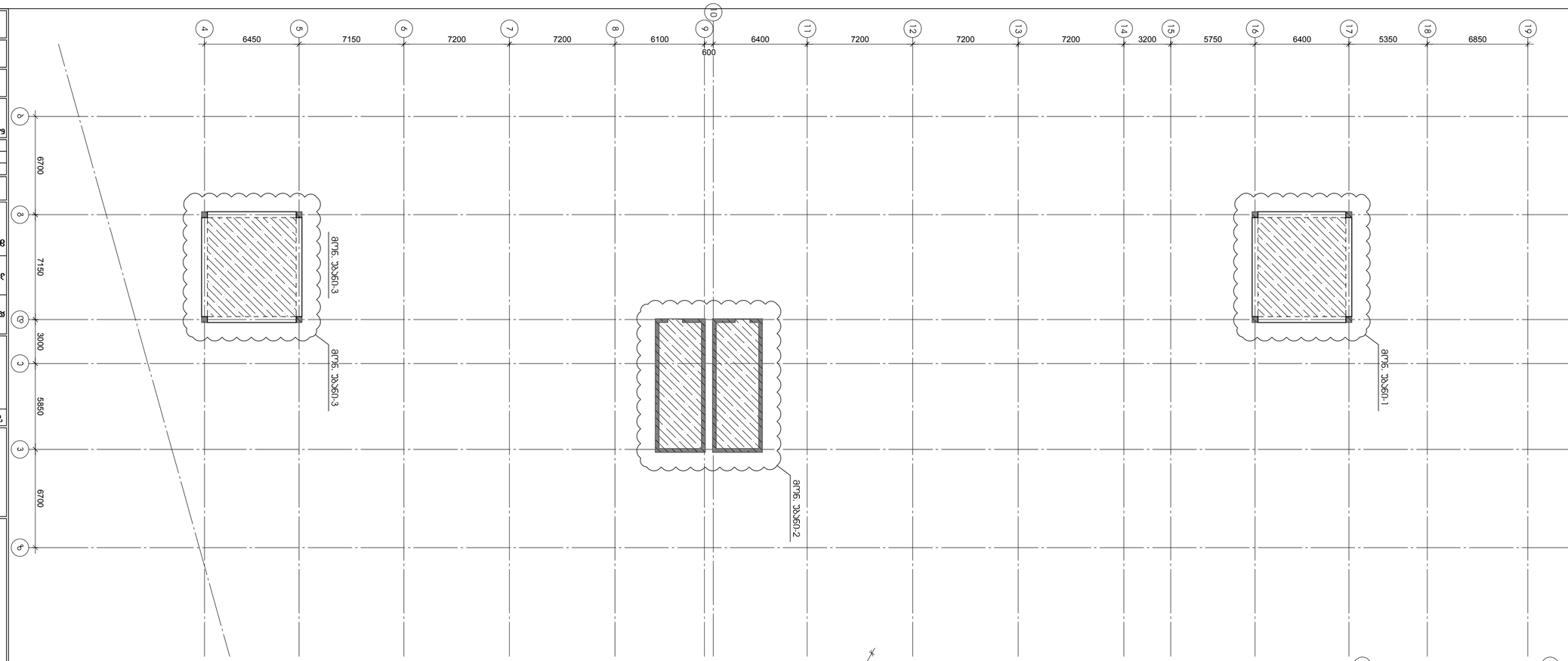

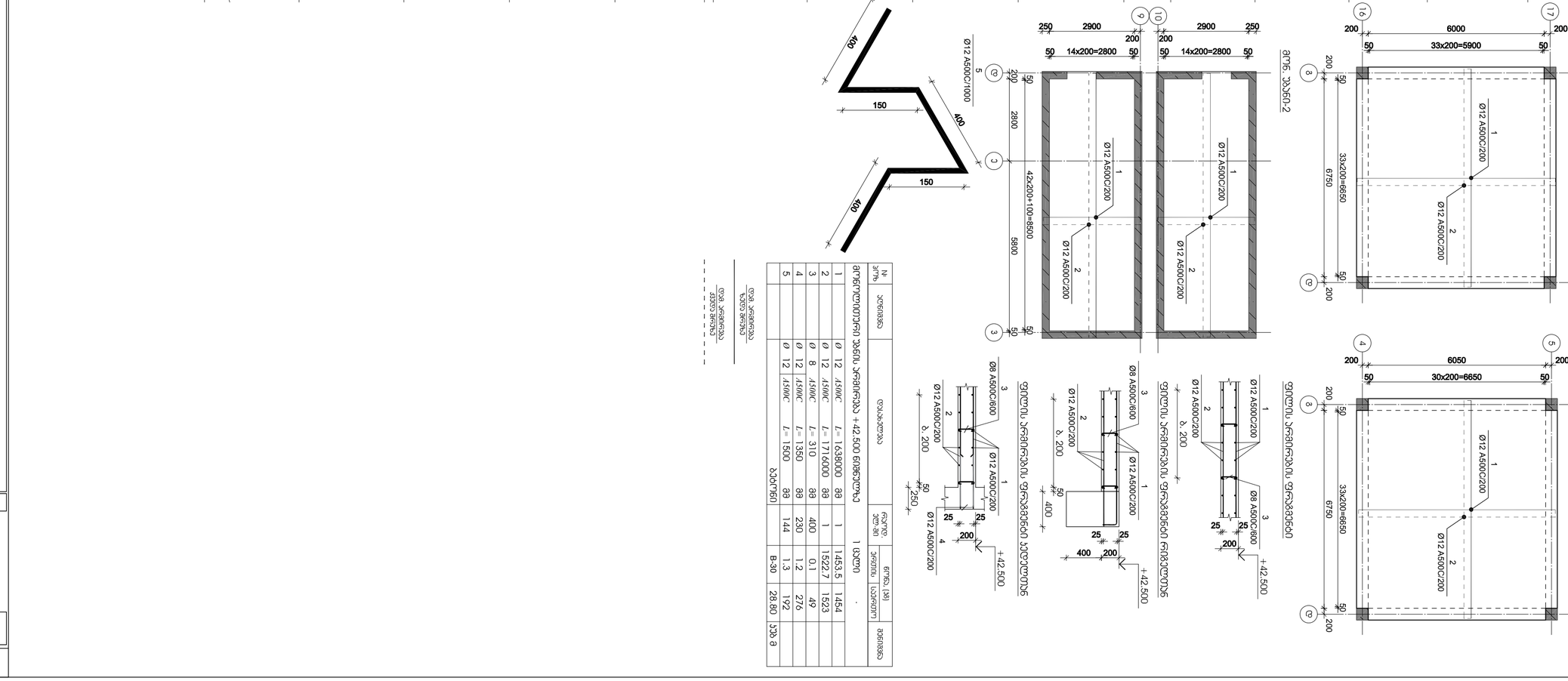

№ პოზ.	ესკიზები	დიამეტრი (მმ)	ერთეულის წონა (კგ)	ჯამური სიგრძე (მ)	ცალების რაოდენობა
ბმ16. ᲫᲚ60-1 ᲛᲝᲜᲘᲨᲜᲣᲚᲘ ᲐᲠᲐᲛᲔᲢᲠᲘᲣᲚᲘ ᲒᲐᲜᲖᲝᲛᲘᲚᲔᲑᲐ +42.500 ᲓᲝᲜᲔᲖᲔ					1 ᲔᲜᲐᲪᲕᲚᲔᲑᲐ
1		ø 12 AIIIრC	L= 16380.00	88	1	1453.5	1454
2		ø 12 AIIIრC	L= 17160.00	88	1	1522.7	1523
3		ø 8 AIIIრC	L= 310	88	400	0.1	49
4		ø 12 AIIIრC	L= 1350	88	230	1.2	276
5		ø 12 AIIIრC	L= 1500	88	144	1.3	192
				ბეტონი	B-30	28.80	სულ ც

ᲛᲝᲜᲘᲨᲜᲣᲚᲘ ᲐᲠᲐᲛᲔᲢᲠᲘᲣᲚᲘ ᲒᲐᲜᲖᲝᲛᲘᲚᲔᲑᲐ ᲓᲐᲜᲐᲛᲐᲢᲘ ᲐᲠᲛᲐᲢᲣᲠᲘ ᲙᲐᲠᲙᲐᲡᲘᲡ ᲒᲐᲜᲖᲝᲛᲘᲚᲔᲑᲐ

ფენოვანი ბადისებრი ფილის ნაბეტონარი
ფენა - 1

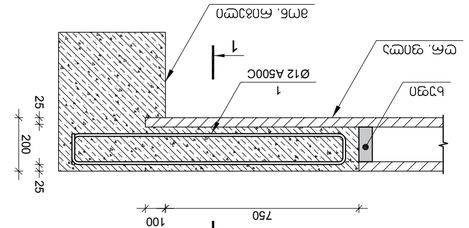

ფენოვანი ბადისებრი ფილის ფენა - 2

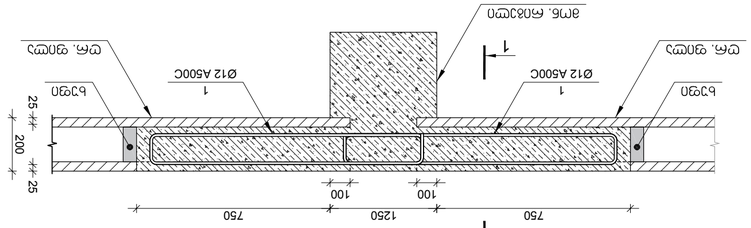

ჯვარედინი 1-1

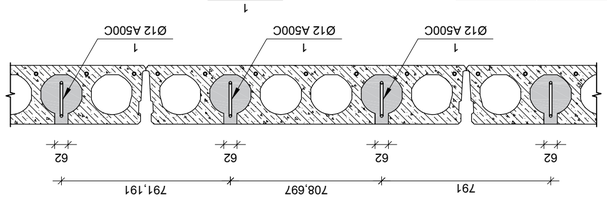

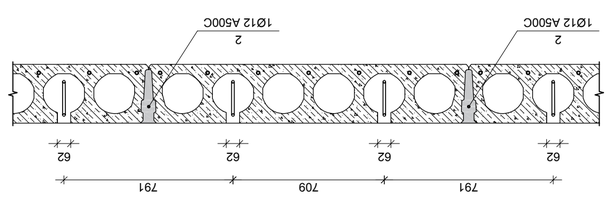

N ჯამ.	ელემენტის ნომერი	ღერძის ნომრები	ჯამური სიგრძე, მ	ერთეული სიგრძის მასა, კგ/მ (ø)	ელემენტის მასა
		ფილა ბეტონი B-30			
		0.000 ნიშნულიდან +4.700 ნიშნულამდე ფილის ფენა - 1			
1	Ø 12 A500C	L= 2935 ც/მ	764	2.6	1990
2	Ø 12 A500C	L= 1390000 ც/მ	1	1233.4	1233
		ბეტონი B-30		37.80	37.8 ტ
		+4.700 -:- +39.900 ნიშნულიდან ფილის ფენა - 1			
		ფილის ფენა - 2	12 ცალი		
1	Ø 12 A500C	L= 2935 ც/მ	996	2.6	2594
2	Ø 12 A500C	L= 1910000 ც/მ	1	1694.9	1695
		ბეტონი B-30		50.64	50.6 ტ

პროექტის დასახელება და ობიექტის მისამართი
ს/კ 83

ნახაზის დასახელება

ნახაზის ნომერი

ფურცლების რაოდენობა

ფურცელი

ა 2

მასშტაბი

ს-5.06

ფილის ფენა - 1 და ფილის ფენა - 2 ბადისებრი არმატურის ნახაზი

შემსრულებელი ორგანიზაციის დასახელება, ხელმოწერა, ბეჭედი

პროექტის ხელმძღვანელი		
მთავარი ინჟინერი პროექტის	ა. ცოფურაშვილი	
მთავარი ინჟინერი პროექტის	ა. ცოფურაშვილი	

ავტორის ხელმოწერა

ნახაზის ნომერი

ფურცლების რაოდენობა

ობიექტის მისამართი

კონსტრუქციული პროექტი
სტადია: მპ

სიტუაციური

პირობითი აღნიშვნები

შენიშვნები

დამკვეთი ლანა მარძანი

პროექტი მრავალფუნქციური კომპლექსი

მისამართი ქ. ბაბრიაზე, მარკეთინგი 24ა და ვახტანგის საცხოვრებელ რაიონის შორის, ნაკ. N:01.19.36.014.174; N:01.19.36.016.180

კონსტრუქციული ნაწილი

	მპარი	ხელმოწერა
მთ.კონსტრუქტორი	ბ. ცოფაია	
შეამოწმა	ა. ცოფაია	

ნახაზის სახელწოდება

ბიგა №1-ის საყალიბე ჯვეთი და გეგმები

მასშტაბი

ფურცელი ბ-6.01

ფორმატი A 2

ბიგა №1-ის საყალიბე ჯვეთი ა-ა

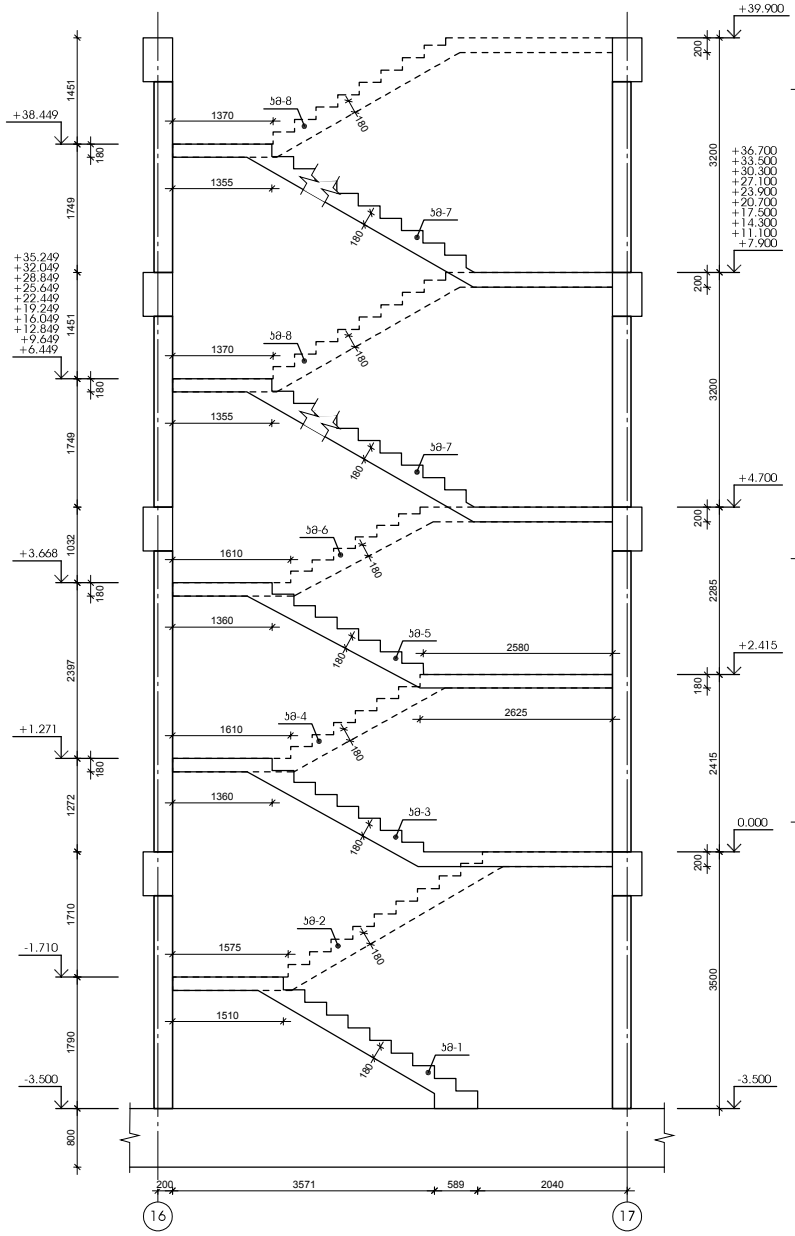

ბიგა №1-ის საყალიბე გეგმა
-3.500 -:- 0.000 ნიშნულებს შორის

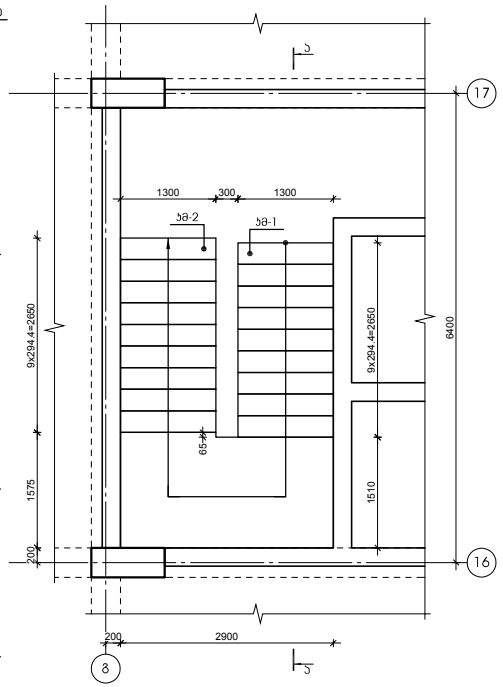

ბიგა №1-ის საყალიბე გეგმა
0.000 -:- +2.415 ნიშნულებს შორის

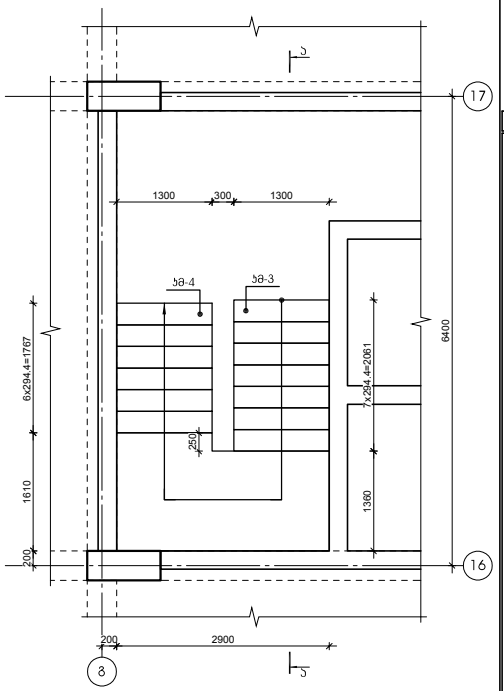

ბიგა №1-ის საყალიბე გეგმა
+2.415 -:- +4.700 ნიშნულებს შორის

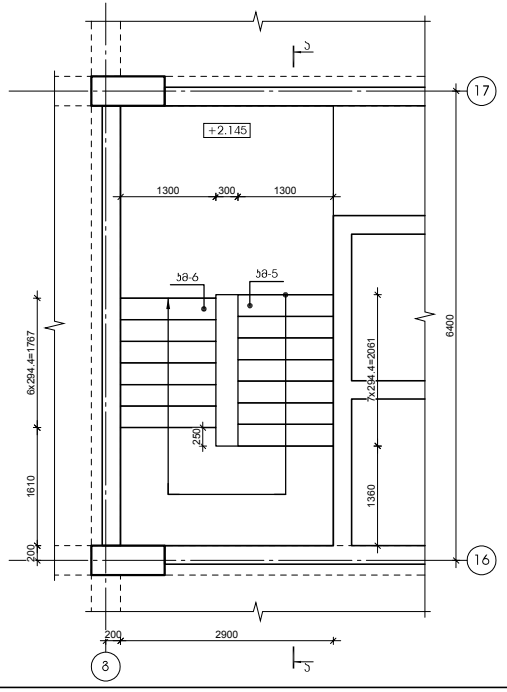

ბიგა №1-ის საყალიბე გეგმა
+4.700 -:- +39.900 ნიშნულებს შორის

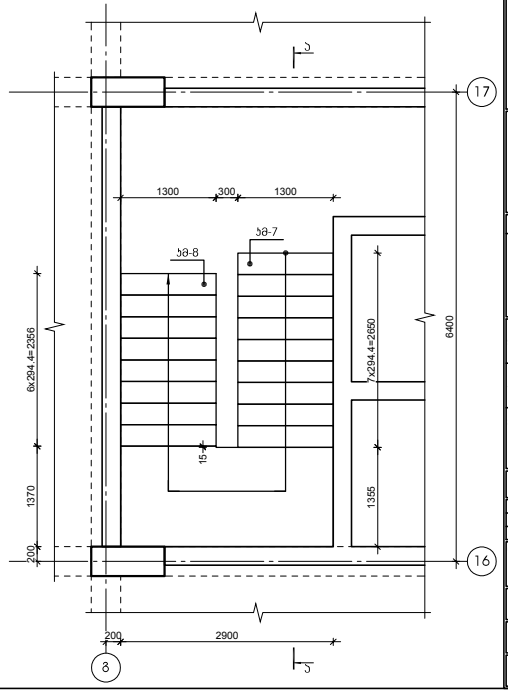

კიბე №1-ის კიბის მარშის კმ-1-ის არმირება

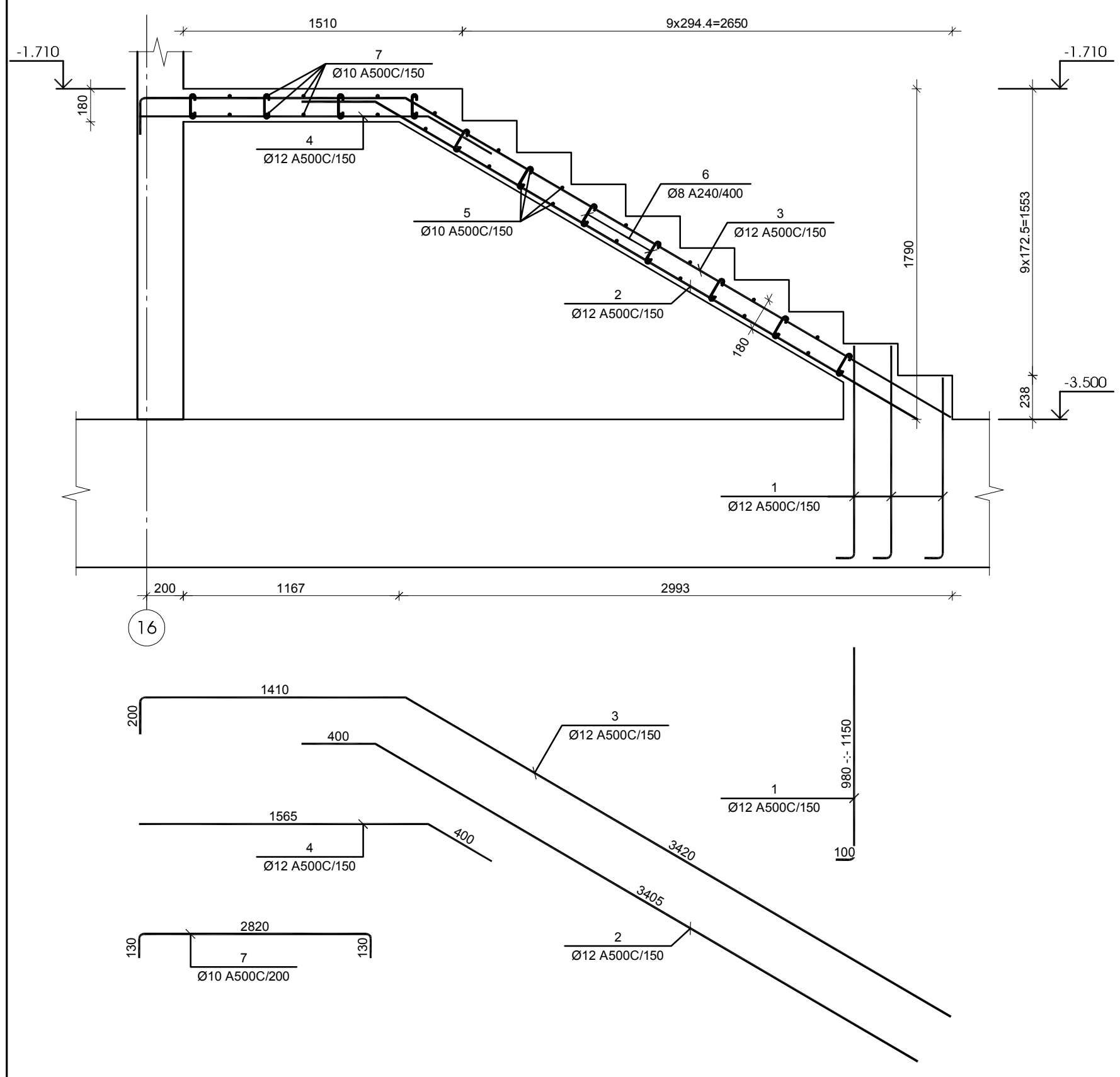

კიბე №1-ის კიბის მარშის კმ-2-ის არმირება

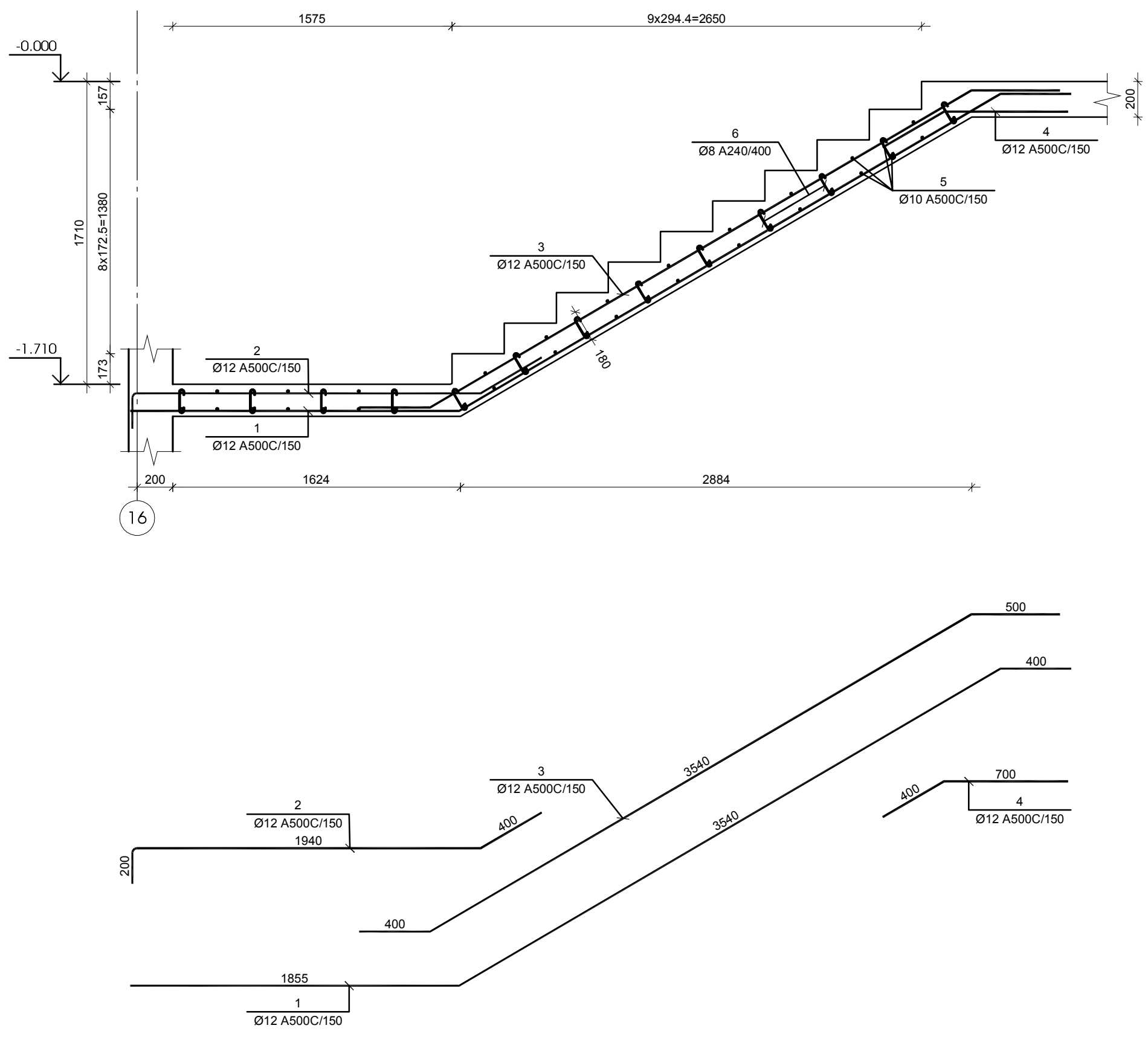

№ პოზ	აღნიშვნა	დასახელება	რაოდ. ცალ-ში	წონა, (კგ) ერთის	წონა, (კგ) საერთო	შენიშვნა
		კიბე №1-ის კიბის მარშის კმ-1-ის არმირება 1 ცალი				
1		Ø 12 A500C L= 1250 მმ	12	1.1	13	
2		Ø 12 A500C L= 3805 მმ	9	3.4	30	
3		Ø 12 A500C L= 5030 მმ	9	4.5	40	
4		Ø 12 A500C L= 1965 მმ	9	1.7	16	
5		Ø 10 A500C L= 1300 მმ	28	0.8	22	
6		Ø 8 A500C L= 255 მმ	77	0.1	8	
7		Ø 10 A500C L= 3080 მმ	14	1.9	27	
		ბეტონი		B-30	1.915	კუბ მ

№ პოზ	აღნიშვნა	დასახელება	რაოდ. ცალ-ში	წონა, (კგ) ერთის	წონა, (კგ) საერთო	შენიშვნა
		კიბე №1-ის კიბის მარშის კმ-2-ის არმირება 1 ცალი				
1		Ø 12 A500C L= 5795 მმ	9	5.1	46	
2		Ø 12 A500C L= 2540 მმ	9	2.3	20	
3		Ø 12 A500C L= 4440 მმ	9	3.9	35	
4		Ø 12 A500C L= 1100 მმ	9	1.0	9	
5		Ø 10 A500C L= 1300 მმ	34	0.8	27	
6		Ø 8 A500C L= 255 მმ	24	0.1	2	
		ბეტონი		B-30	1.170	კუბ მ

კონსტრუქციული პროექტი
სტადია: მპ

სიტუაციური

პირობითი აღნიშვნები

შენიშვნები

დამკვეთი ლანა მარბიანი

პროექტი მრავალფუნქციური კომპლექსი

მისამართი ქ. თბილისი, ვარკეთილი 2-სა და ვაზისუბნის საცხოვრებელ რაიონს შორის, ნაკვ. №01.19.36.014.174; №01.19.36.016.180

კონსტრუქციული ნაწილი

	გვარი	ხელმოწერა
მთ.კონსტრუქტორი	ბ. ცომაია	
დაამუშავა	ა. ცომაია	

ნახაზის სახელწოდება
კიბე №1-ის კიბის მარშების კმ-1 და კმ-2-ის არმირებები

მასშტაბი

ფურცელი კ-6.02

ფორმატი A 2

კიბე №1-ის კიბის მარშის კმ-3-ის არმირება

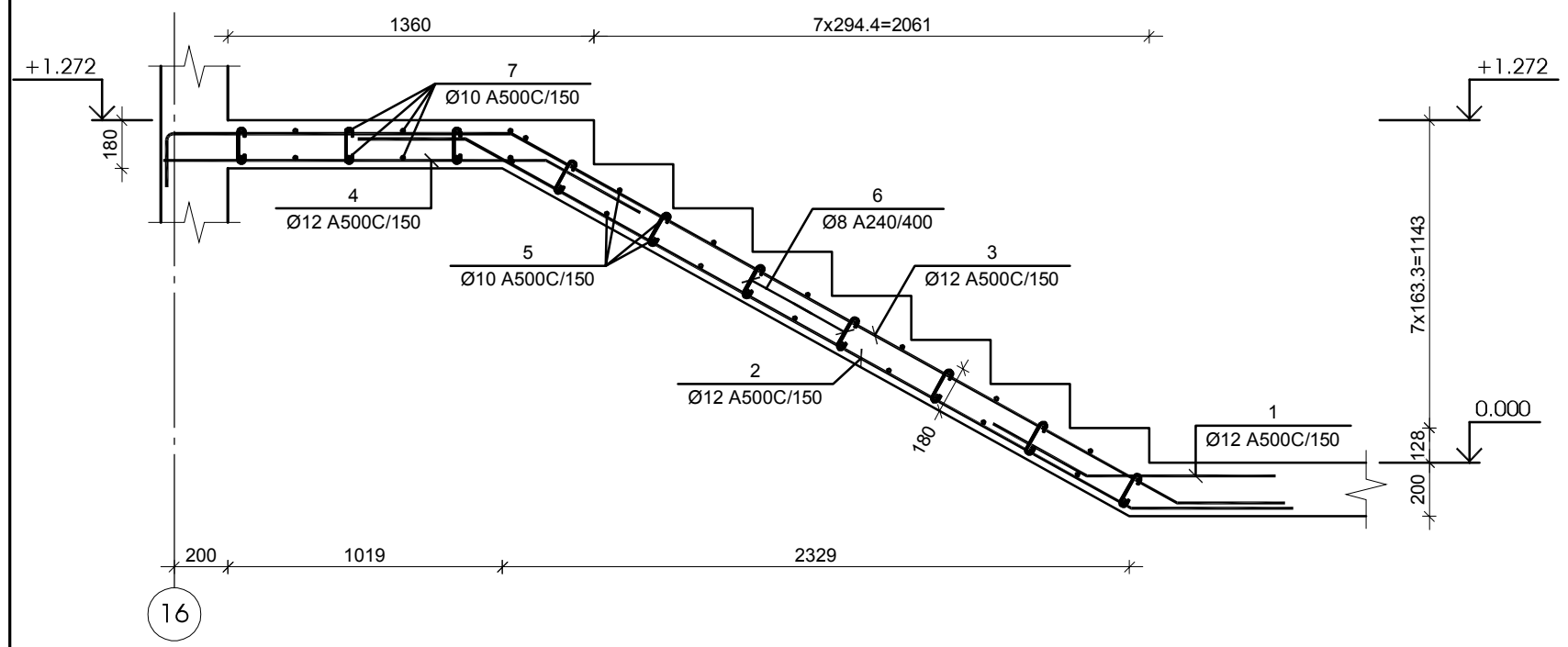

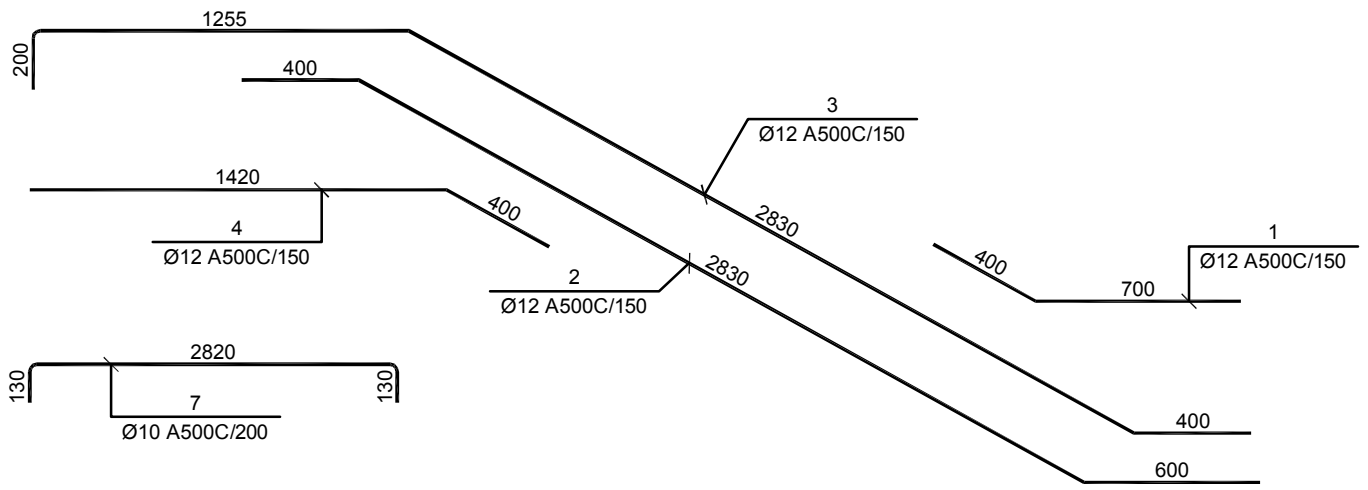

№ პოზ	აღნიშვნა	დასახელება	რაოდ. ელ-ში	წონა, (კგ)		შენიშვნა
				ერთის	საერთო	
კიბე №1-ის კიბის მარშის კმ-3-ის არმირება 1 ცალი						
1		Ø 12 A500C L= 1100 მმ	9	1.0	9	
2		Ø 12 A500C L= 3830 მმ	9	3.4	31	
3		Ø 12 A500C L= 4685 მმ	9	4.2	37	
4		Ø 12 A500C L= 1820 მმ	9	1.6	15	
5		Ø 10 A500C L= 1300 მმ	28	0.8	22	
6		Ø 8 A500C L= 255 მმ	49	0.1	5	
7		Ø 10 A500C L= 3080 მმ	12	1.9	23	
		ბეტონი		B-30	1.619	კუბ მ

კიბე №1-ის კიბის მარშის კმ-4-ის არმირება

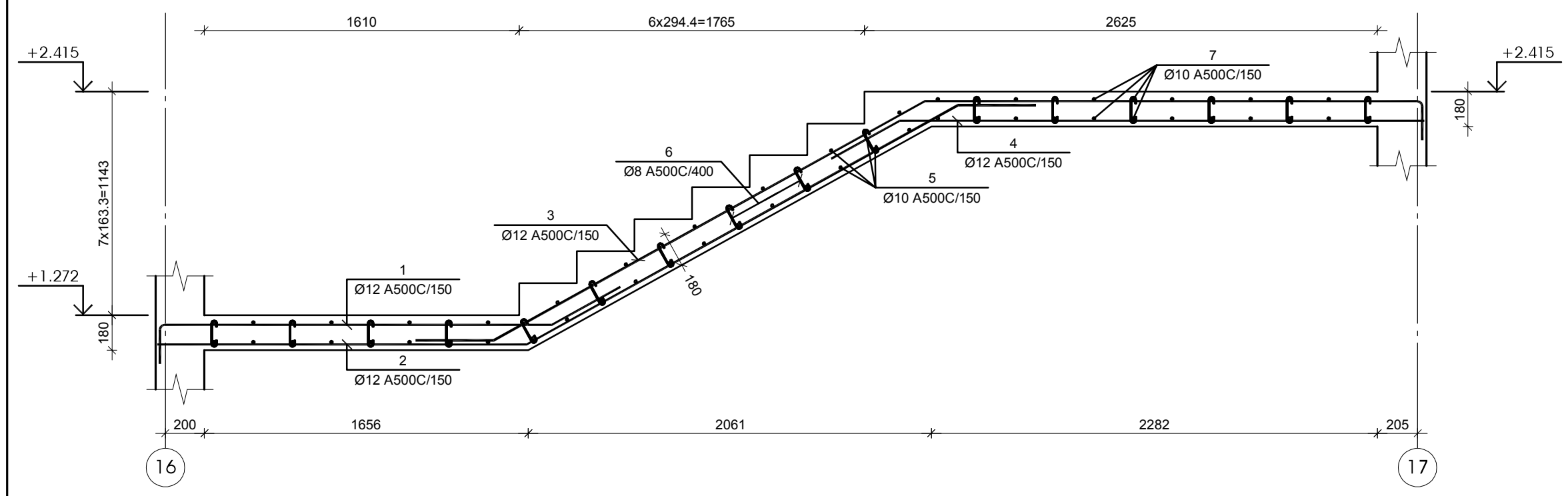

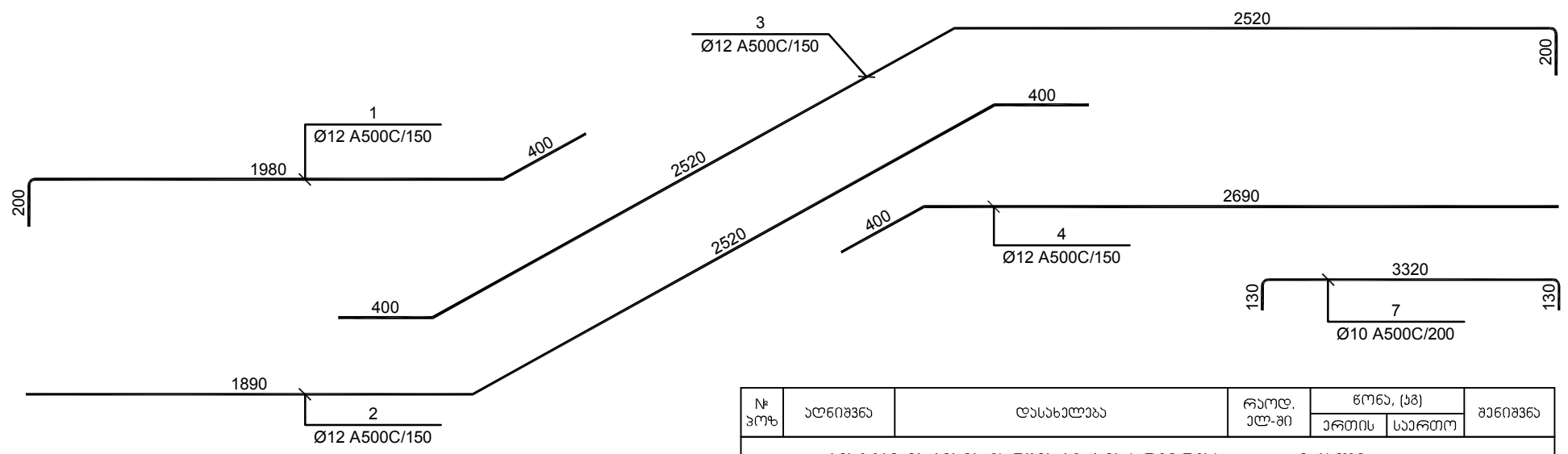

№ პოზ	აღნიშვნა	დასახელება	რაოდ. ელ-ში	წონა, (კგ)		შენიშვნა
				ერთის	საერთო	
კიბე №1-ის კიბის მარშის კმ-4-ის არმირება 1 ცალი						
1		Ø 12 A500C L= 2580 მმ	9	2.3	21	
2		Ø 12 A500C L= 4810 მმ	9	4.3	38	
3		Ø 12 A500C L= 5640 მმ	9	5.0	45	
4		Ø 12 A500C L= 3090 მმ	9	2.7	25	
5		Ø 10 A500C L= 1300 მმ	28	0.8	22	
6		Ø 8 A500C L= 255 მმ	46	0.1	5	
7		Ø 10 A500C L= 3580 მმ	24	2.2	53	
		ბეტონი		B-30	2.083	კუბ მ

კონსტრუქციული პროექტი
სტადია: მპ

სიტუაციური

პირობითი აღნიშვნები

შენიშვნები

დამკვეთი ლანა მარგიანი

პროექტი მრავალფუნქციური კომპლექსი

მისამართი ქ. თბილისი, ვარკეთილი 2-სა და ვაზისუბნის საცხოვრებელ რაიონს შორის, ნაკვ. №01.19.36.014.174; №01.19.36.016.180

კონსტრუქციული ნაწილი

	გვარი	ხელმოწერა
მთ.კონსტრუქტორი	გ. ცომაია	
დაამუშავა	ა. ცომაია	

ნახაზის სახელწოდება
კიბე №1-ის კიბის მარშების კმ-3 და კმ-4-ის არმირებები

მასშტაბი

ფურცელი კ-6.03

ფორმატი A 2

კიბე №1-ის კიბის მარშის კმ-5-ის არმირება

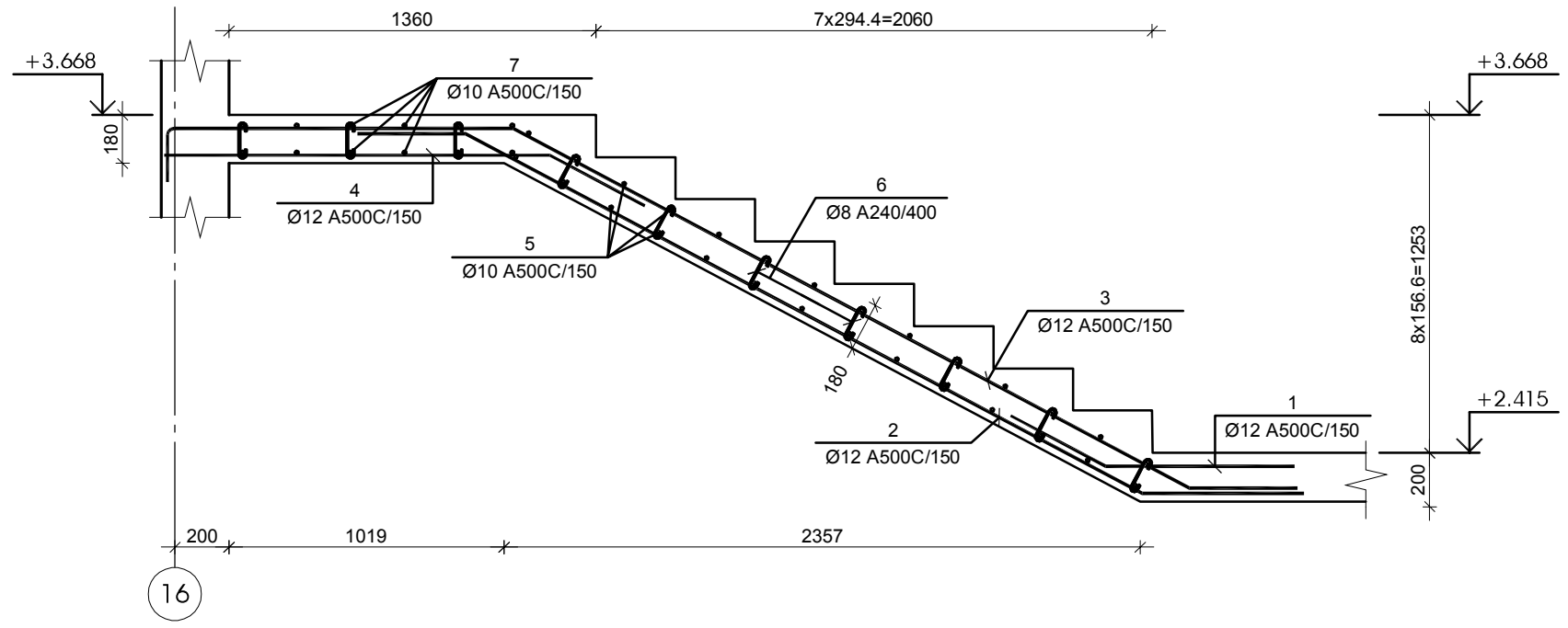

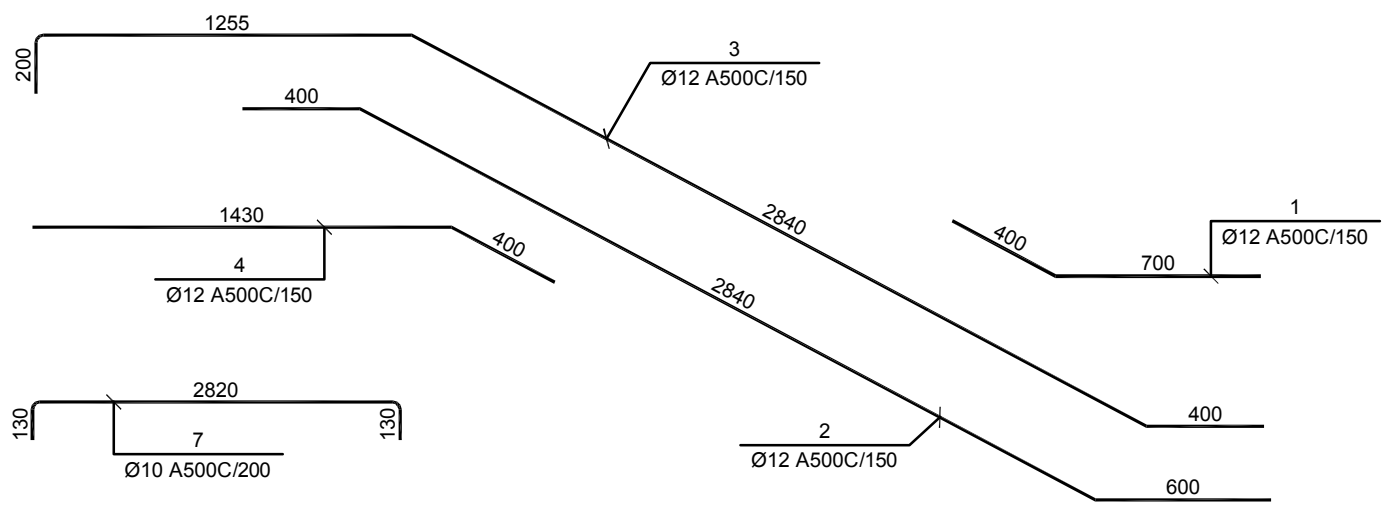

№ პოზ	აღნიშვნა	დასახელება				რაოდ. ელ-ში	წონა, (კგ)		შენიშვნა
							ერთის	სართო	
კიბე №1-ის კიბის მარშის კმ-5-ის არმირება 1 ცალი									
1		Ø 12	A500C	L= 1100	მმ	9	1.0	9	
2		Ø 12	A500C	L= 3840	მმ	9	3.4	31	
3		Ø 12	A500C	L= 4695	მმ	9	4.2	37	
4		Ø 12	A500C	L= 1830	მმ	9	1.6	15	
5		Ø 10	A500C	L= 1300	მმ	28	0.8	22	
6		Ø 8	A500C	L= 255	მმ	49	0.1	5	
7		Ø 10	A500C	L= 3080	მმ	12	1.9	23	
		ბეტონი					B-30	1.565	კუბ მ

კიბე №1-ის კიბის მარშის კმ-6-ის არმირება

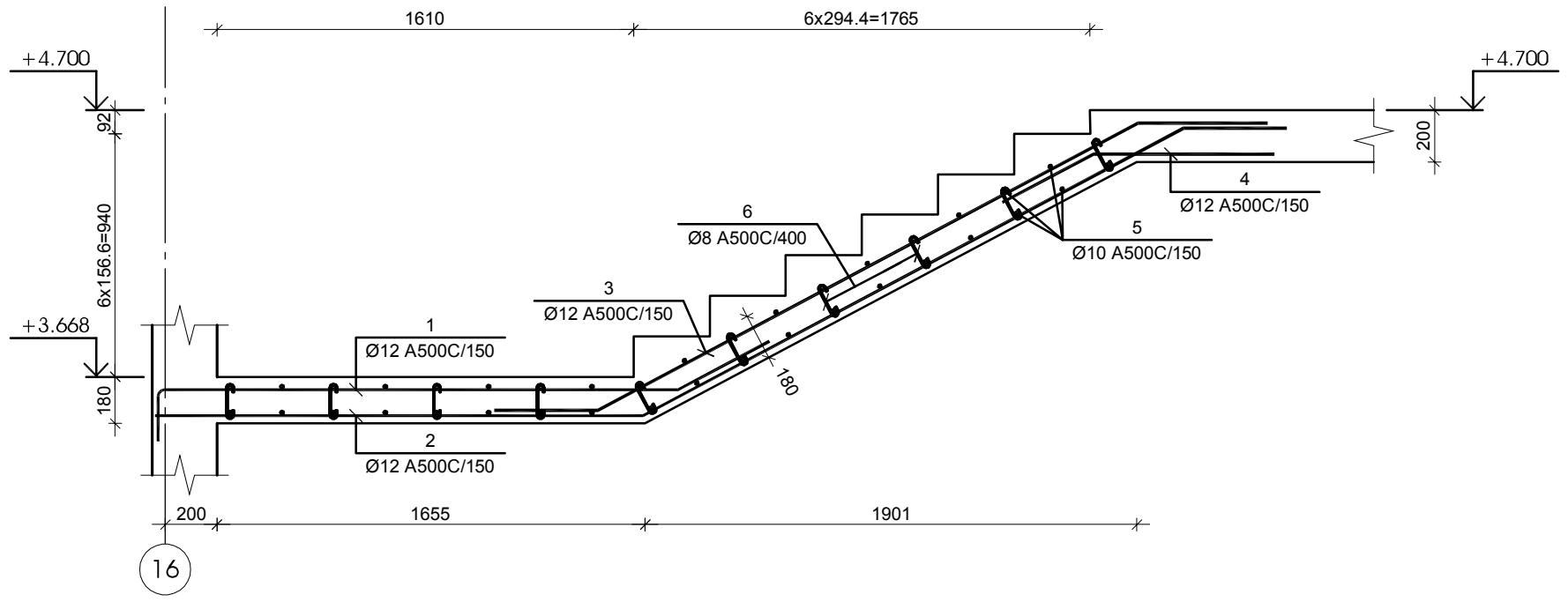

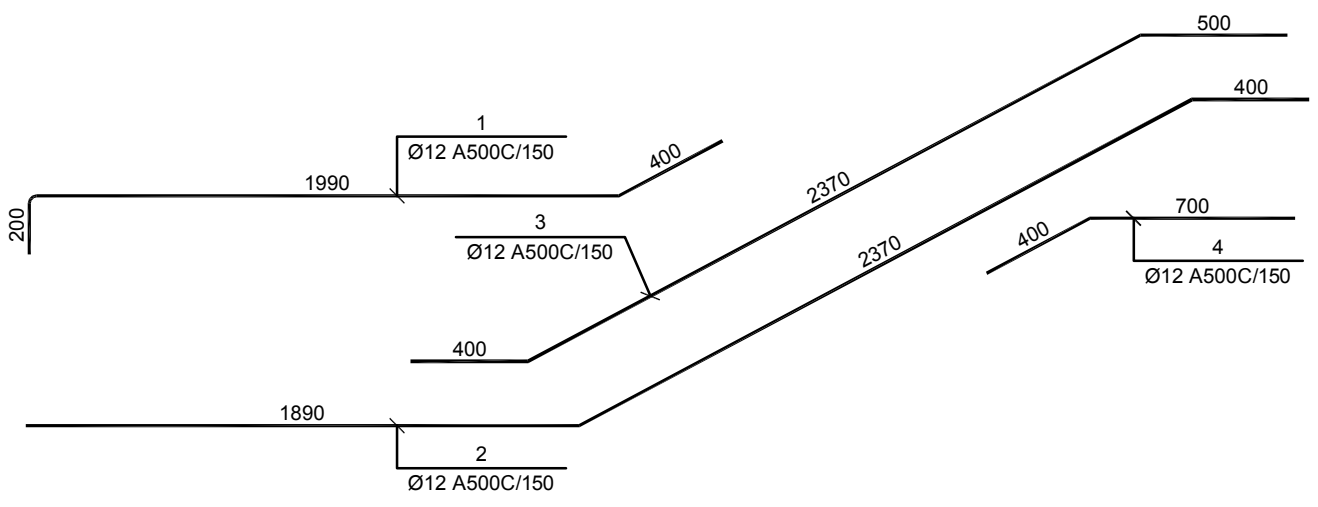

№ პოზ	აღნიშვნა	დასახელება				რაოდ. ელ-ში	წონა, (კგ)		შენიშვნა
							ერთის	სართო	
კიბე №1-ის კიბის მარშის კმ-6-ის არმირება 1 ცალი									
1		Ø 12	A500C	L= 2590	მმ	9	2.3	21	
2		Ø 12	A500C	L= 4660	მმ	9	4.1	37	
3		Ø 12	A500C	L= 3270	მმ	9	2.9	26	
4		Ø 12	A500C	L= 1100	მმ	9	1.0	9	
5		Ø 10	A500C	L= 1300	მმ	22	0.8	18	
6		Ø 8	A500C	L= 255	მმ	24	0.1	2	
		ბეტონი					B-30	0.715	კუბ მ

კონსტრუქციული პროექტი
სტადია: მპ

სიტუაციური

პირობითი აღნიშვნები

შენიშვნები

დამკვეთი ლანა მარგიანი

პროექტი მრავალფუნქციური კომპლექსი

მისამართი ქ. თბილისი, ვარკეთილი 2-სა და ვაზისუბნის საცხოვრებელ რაიონს შორის, ნაკვ. №01.19.36.014.174; №01.19.36.016.180

კონსტრუქციული ნაწილი

	გვარი	ხელმოწერა
მთ.კონსტრუქტორი	გ. ცომაია	
დაამუშავა	ა. ცომაია	

ნახაზის სახელწოდება
კიბე №1-ის კიბის მარშების კმ-5 და კმ-6-ის არმირებები

მასშტაბი

ფურცელი კ-6.04

ფორმატი A 2

კიბე №1-ის კიბის მარშის კმ-7-ის არმირება

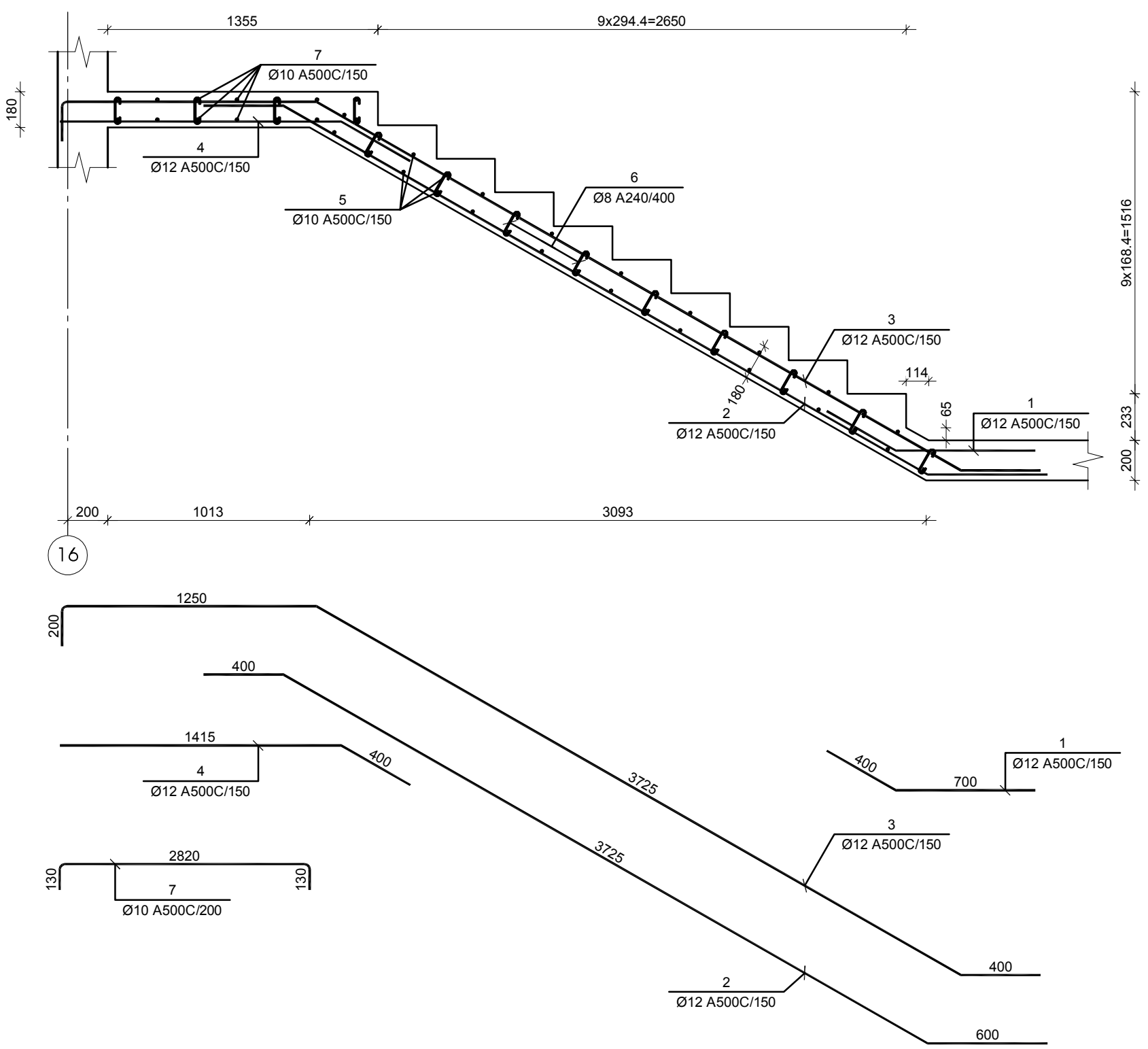

№ პოზ	აღნიშვნა	დასახელება	რაოდ. ელ-ში	წონა, (კგ) ერთის	წონა, (კგ) საერთო	შენიშვნა
კიბე №1-ის კიბის მარშის კმ-7-ის არმირება 11 ცალი						
1		Ø 12 A500C L= 1100 მმ	9	1.0	9	
2		Ø 12 A500C L= 4725 მმ	9	4.2	38	
3		Ø 12 A500C L= 5575 მმ	9	4.9	45	
4		Ø 12 A500C L= 1820 მმ	9	1.6	15	
5		Ø 10 A500C L= 1300 მმ	36	0.8	29	
6		Ø 8 A500C L= 255 მმ	64	0.1	6	
7		Ø 10 A500C L= 3080 მმ	12	1.9	23	
		ბეტონი		B-30	1.890	კუბ მ

კიბე №1-ის კიბის მარშის კმ-8-ის არმირება

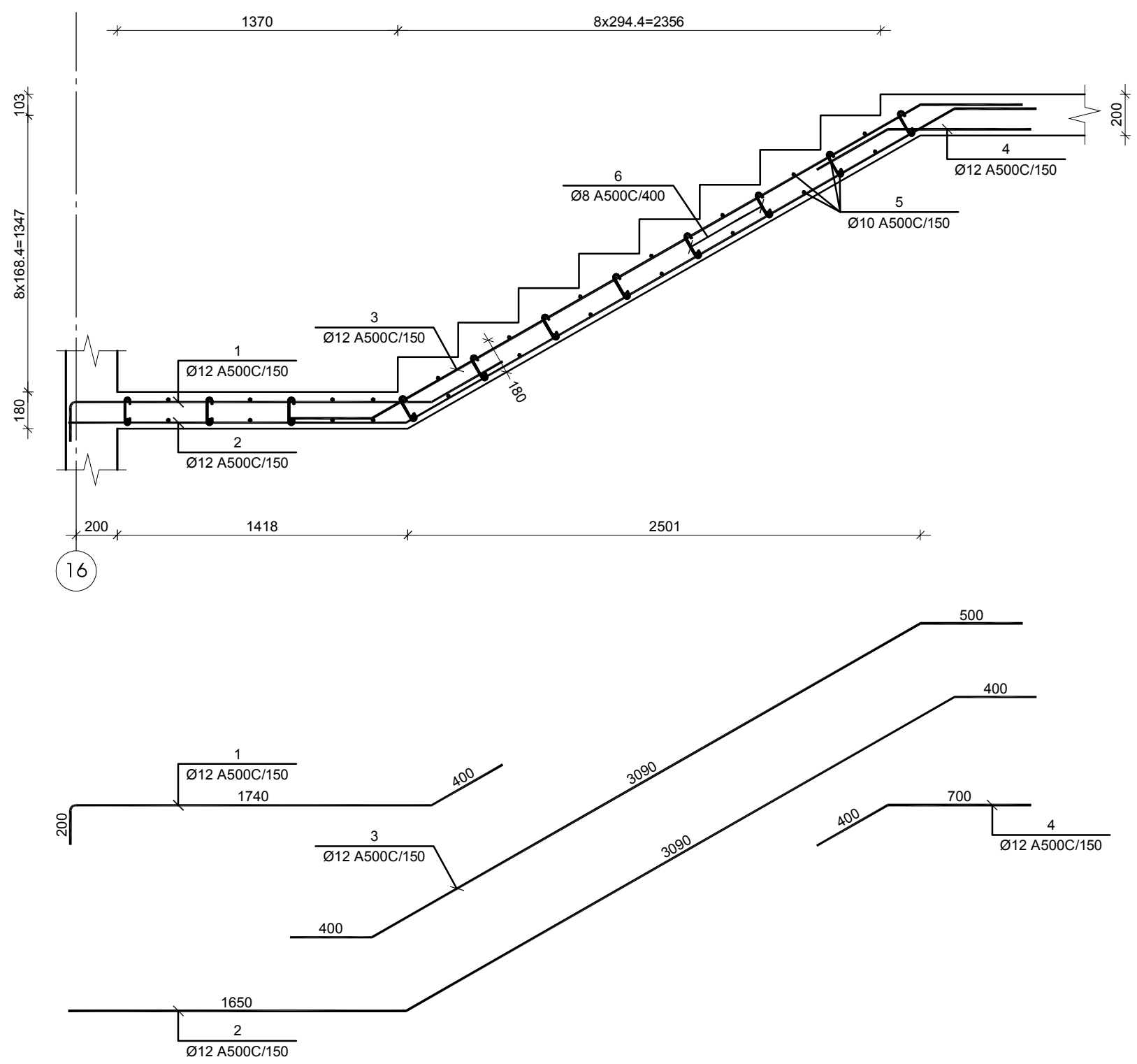

№ პოზ	აღნიშვნა	დასახელება	რაოდ. ელ-ში	წონა, (კგ) ერთის	წონა, (კგ) საერთო	შენიშვნა
კიბე №1-ის კიბის მარშის კმ-8-ის არმირება 11 ცალი						
1		Ø 12 A500C L= 2340 მმ	9	2.1	19	
2		Ø 12 A500C L= 5140 მმ	9	4.6	41	
3		Ø 12 A500C L= 3990 მმ	9	3.5	32	
4		Ø 12 A500C L= 1100 მმ	9	1.0	9	
5		Ø 10 A500C L= 1300 მმ	30	0.8	24	
6		Ø 8 A500C L= 255 მმ	32	0.1	3	
		ბეტონი		B-30	1.040	კუბ მ

კონსტრუქციული პროექტი
სტადია: მკ

სიტუაციური

პირობითი აღნიშვნები

შენიშვნები

დამკვეთი ლანა მარგიანი

პროექტი მრავალფუნქციური კომპლექსი

მისამართი ქ. თბილისი, ვარკეთილი 2-სა და ვაზისუბნის საცხოვრებელ რაიონს შორის, ნაკვ. №01.19.36.014.174; №01.19.36.016.180

კონსტრუქციული ნაწილი

	გვარი	ხელმოწერა
მთ.კონსტრუქტორი	გ. ცომაია	
დაამუშავა	ა. ცომაია	

ნახაზის სახელწოდება

კიბე №1-ის კიბის მარშების კმ-7 და კმ-8-ის არმირებები

მასშტაბი

ფურცელი კ-6.05

ფორმატი A 2

კონსტრუქციული პროექტი
სტადია: მპ

სიტუაციური

პერსპექტივა აღნიშვნები

შენიშვნები

დამკვეთი ლანა მარტიანი

პროექტი მრავალფუნქციური კომპლექსი

მისამართი ქ. ბათუმში, მარკეტინგის 2ა,ა და ზახარაძის საცხოვრებელ რაიონის მე9ნ6, ნაკ. N01.19.36.014.174; N01.19.36.016.180

კონსტრუქციული ნაწილი

	მპაარი	ხახვიაშვილი
მთ.კონსტრუქტორი	ბ. ცირამუა	
შეამოწმა	ა. ცირამუა	

ნახაზის სახელწოდება

ბიბე №2-ის სახელიბე ჯვეთი ღა გვგმები

მასშტაბი

ფაილის ნომერი ე-6.06

ფორმატი A 2

ბიბე №2-ის სახელიბე ჯვეთი ა-ა

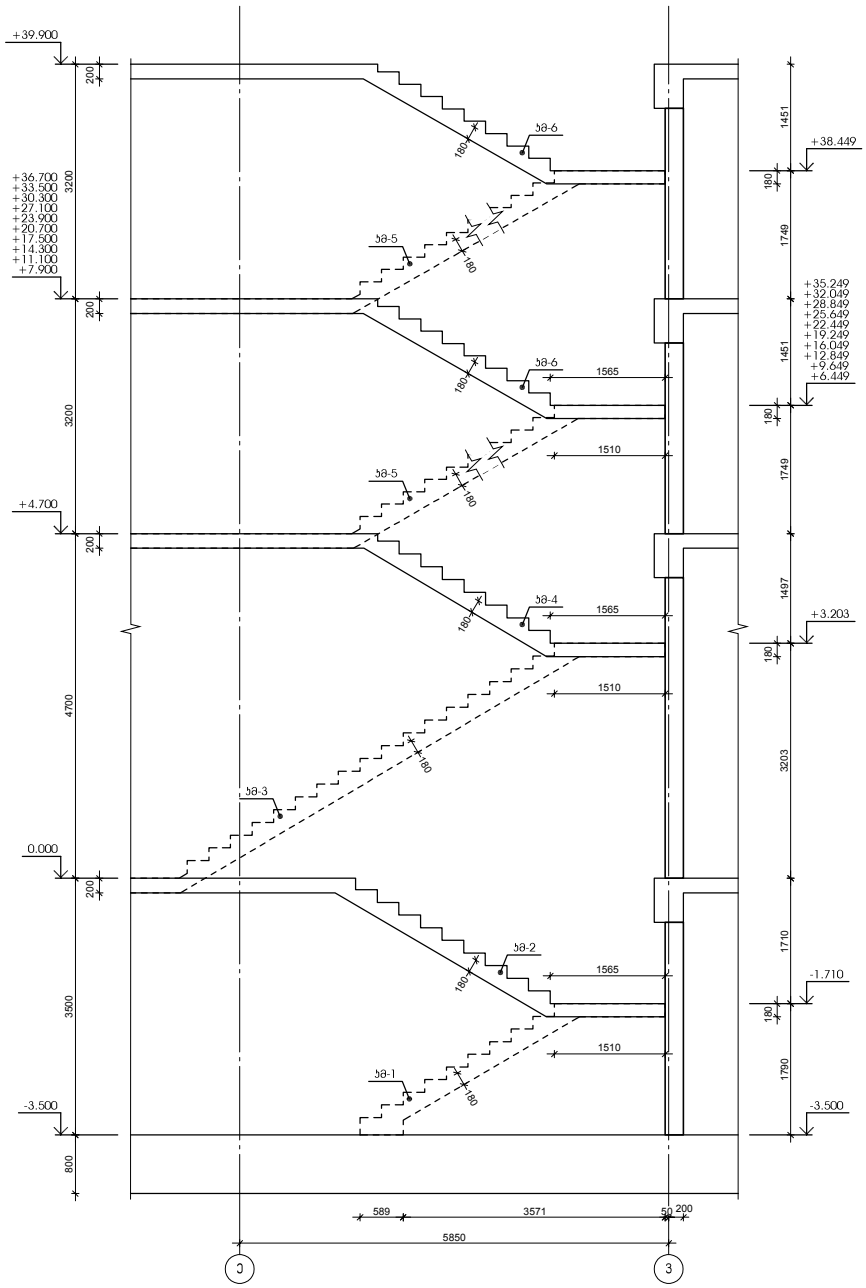

ბიბე №2-ის სახელიბე გვგმა -3.500 -:- 0.000 ნიშნელებს შორის

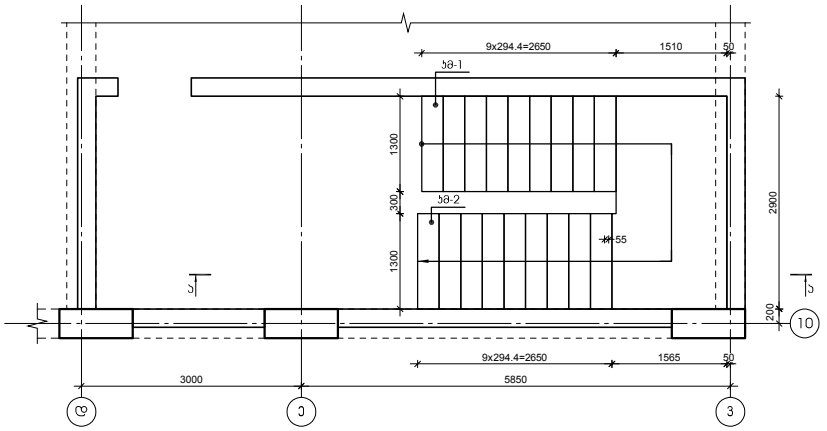

ბიბე №2-ის სახელიბე გვგმა 0.000 -:- +4.700 ნიშნელებს შორის

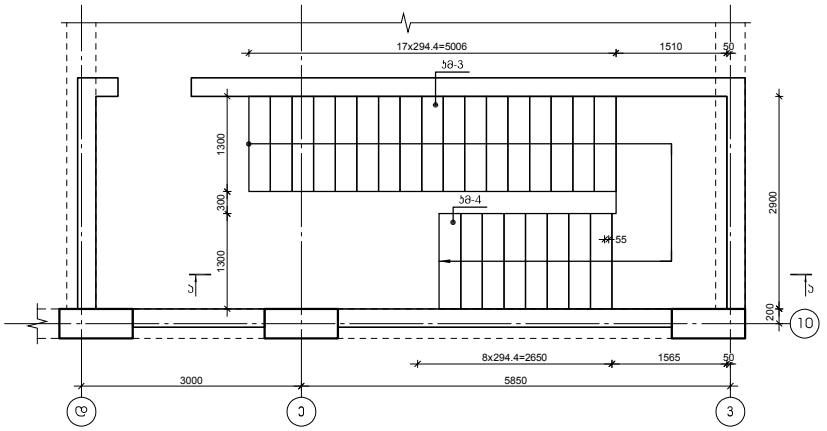

ბიბე №2-ის სახელიბე გვგმა +4.700 -:- +39.900 ნიშნელებს შორის

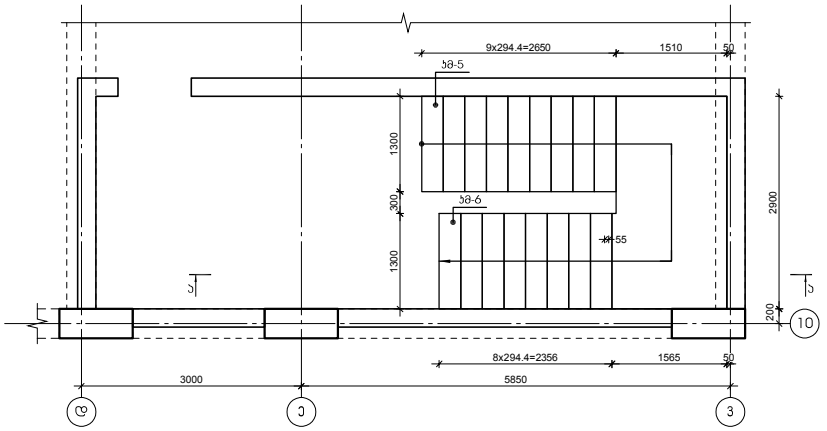

კონსტრუქციული პროექტი
სტადია: მპ

სიტუაციური

პირობითი აღნიშვნები

კიბე №2-ის კიბის მარშის კმ-1-ის არმირება

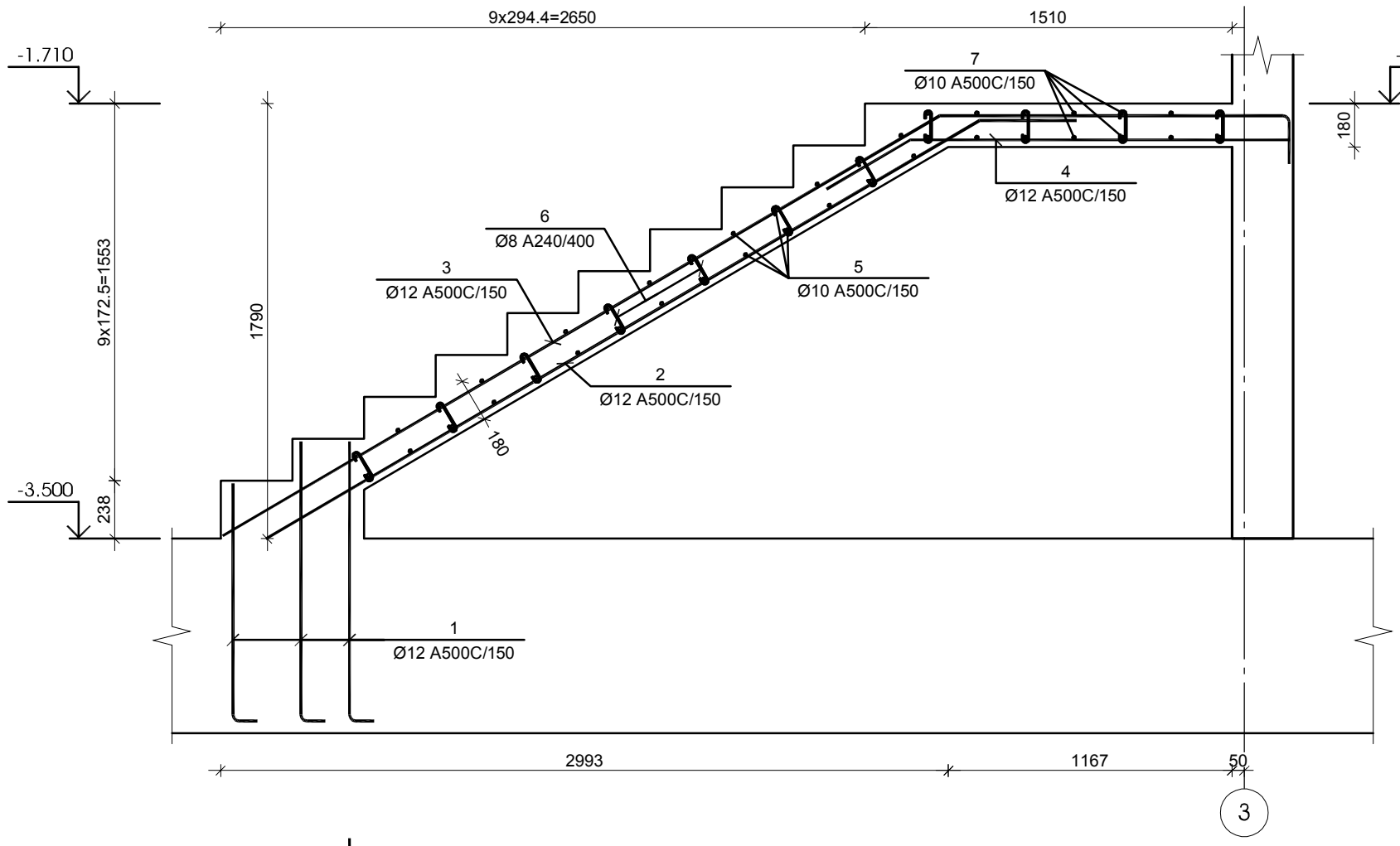

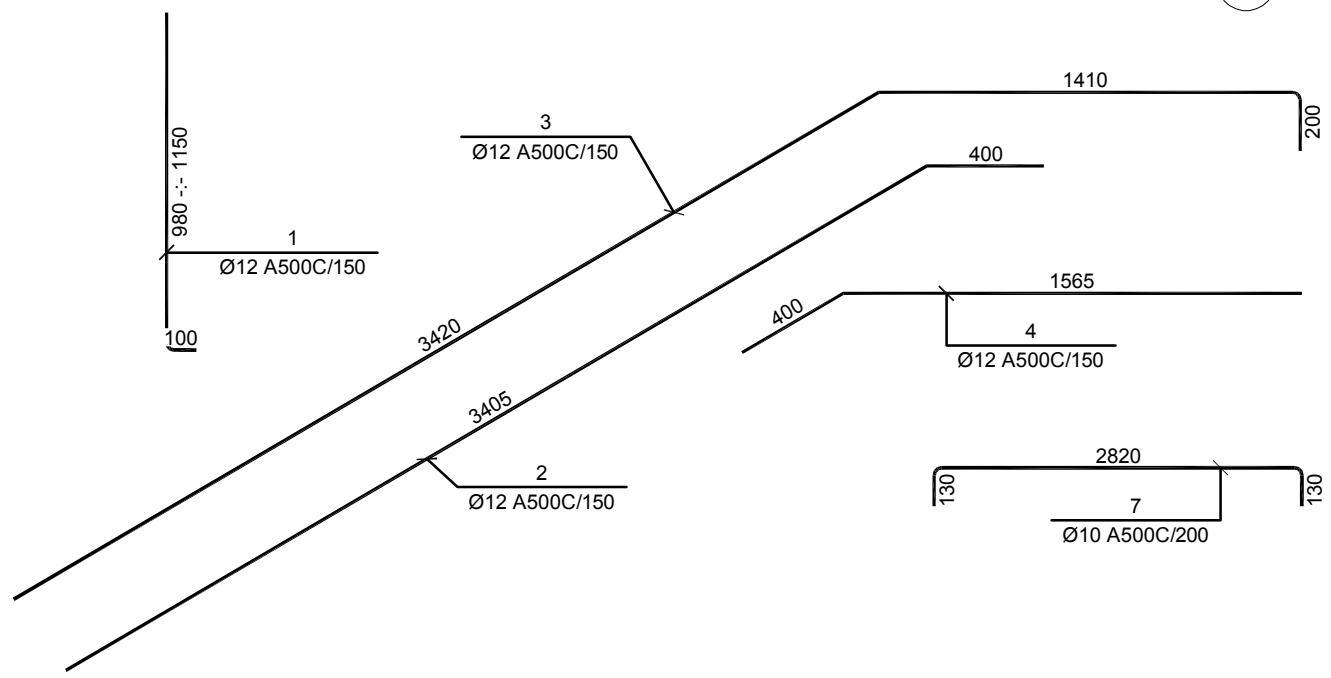

კიბე №2-ის კიბის მარშის კმ-2-ის არმირება

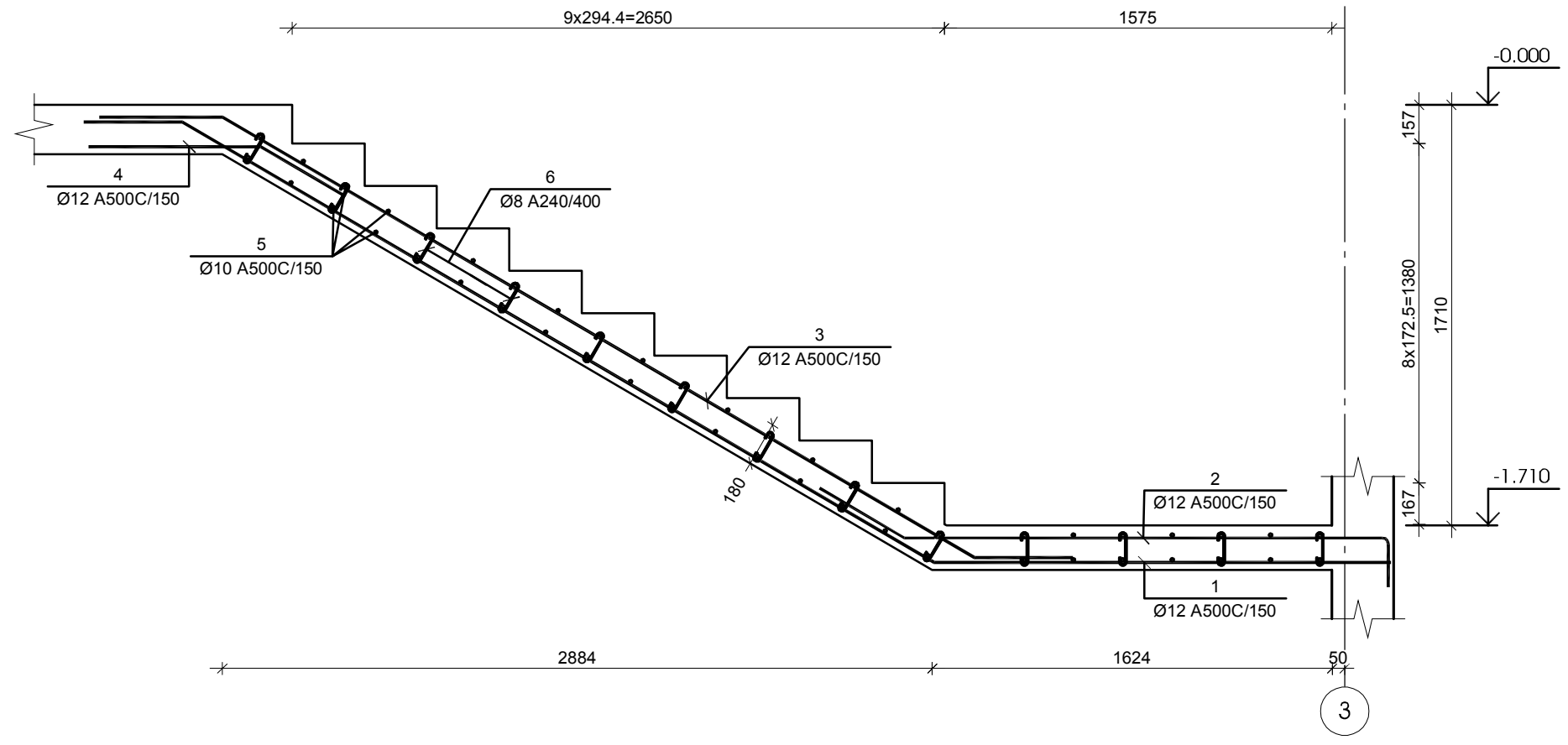

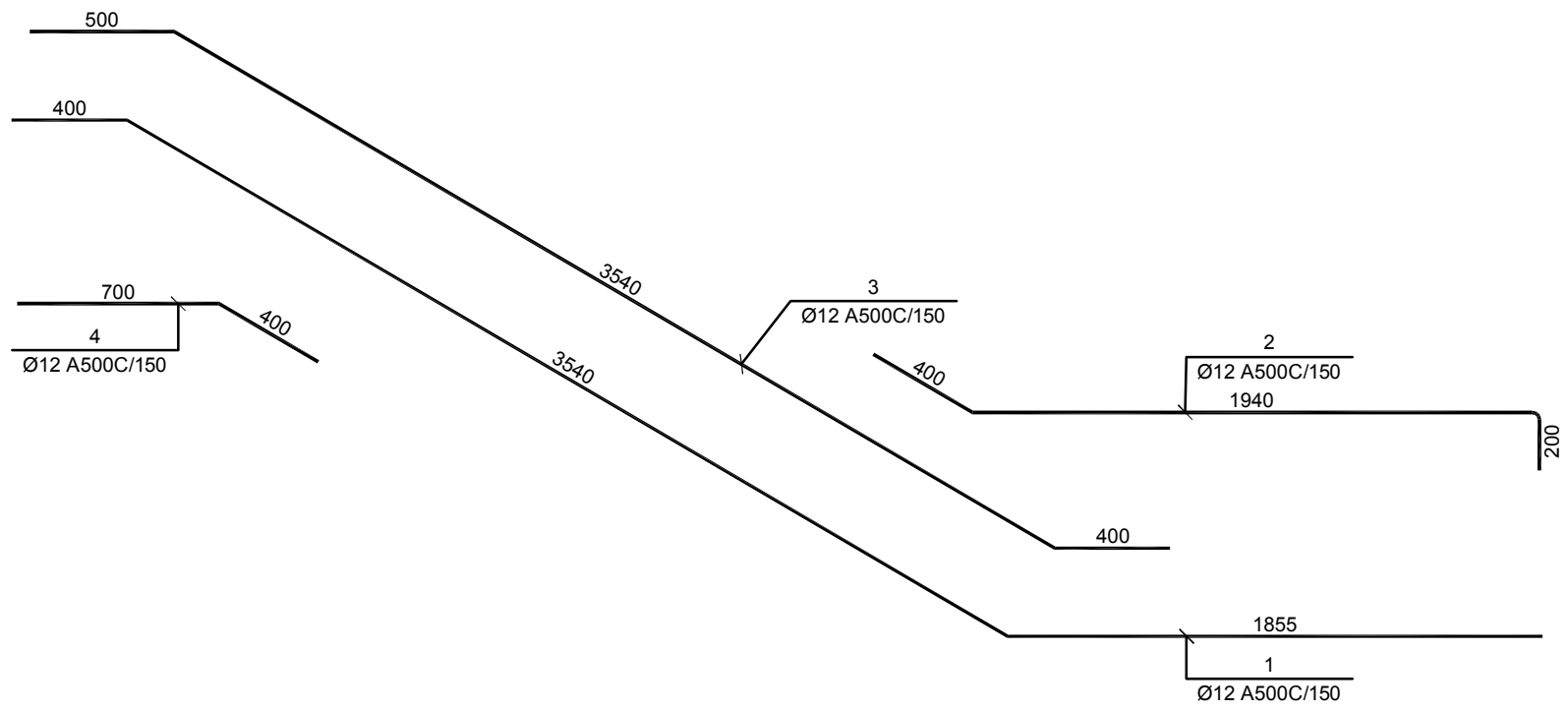

№ პოზ	აღნიშვნა	დასახელება					რაოდ. ელ-ში	წონა, (კგ)		შენიშვნა
								ერთის	საერთო	
კიბე №2-ის კიბის მარშის კმ-1-ის არმირება 1 ცალი										
1		Ø	12	A500C	L= 1250	მმ	12	1.1	13	
2		Ø	12	A500C	L= 3805	მმ	9	3.4	30	
3		Ø	12	A500C	L= 5030	მმ	9	4.5	40	
4		Ø	12	A500C	L= 1965	მმ	9	1.7	16	
5		Ø	10	A500C	L= 1300	მმ	28	0.8	22	
6		Ø	8	A500C	L= 255	მმ	77	0.1	8	
7		Ø	10	A500C	L= 3080	მმ	14	1.9	27	
		ბეტონი						B-30	1.915	კუბ მ

№ პოზ	აღნიშვნა	დასახელება					რაოდ. ელ-ში	წონა, (კგ)		შენიშვნა
								ერთის	საერთო	
კიბე №2-ის კიბის მარშის კმ-2-ის არმირება 1 ცალი										
1		Ø	12	A500C	L= 5795	მმ	9	5.1	46	
2		Ø	12	A500C	L= 2540	მმ	9	2.3	20	
3		Ø	12	A500C	L= 4440	მმ	9	3.9	35	
4		Ø	12	A500C	L= 1100	მმ	9	1.0	9	
5		Ø	10	A500C	L= 1300	მმ	34	0.8	27	
6		Ø	8	A500C	L= 255	მმ	24	0.1	2	
		ბეტონი						B-30	1.170	კუბ მ

შენიშვნები

დამკვეთი ლანა მარგიანი

პროექტი მრავალფუნქციური კომპლექსი

მისამართი ქ. თბილისი, ვარკეთილი 2-სა და ვაზისუბნის საცხოვრებელ რაიონს შორის, ნაკვ. №01.19.36.014.174; №01.19.36.016.180

კონსტრუქციული ნაწილი

	გვარი	ხელმოწერა
მთ.კონსტრუქტორი	გ. ცომაია	
დაამუშავა	ა. ცომაია	

ნახაზის სახელწოდება
კიბე №2-ის კიბის მარშების კმ-1 და კმ-2-ის არმირებები

მასშტაბი

ფურცელი კ-6.07

ფორმატი A 2

კიბე №2-ის კიბის მარშის კმ-3-ის არმირება

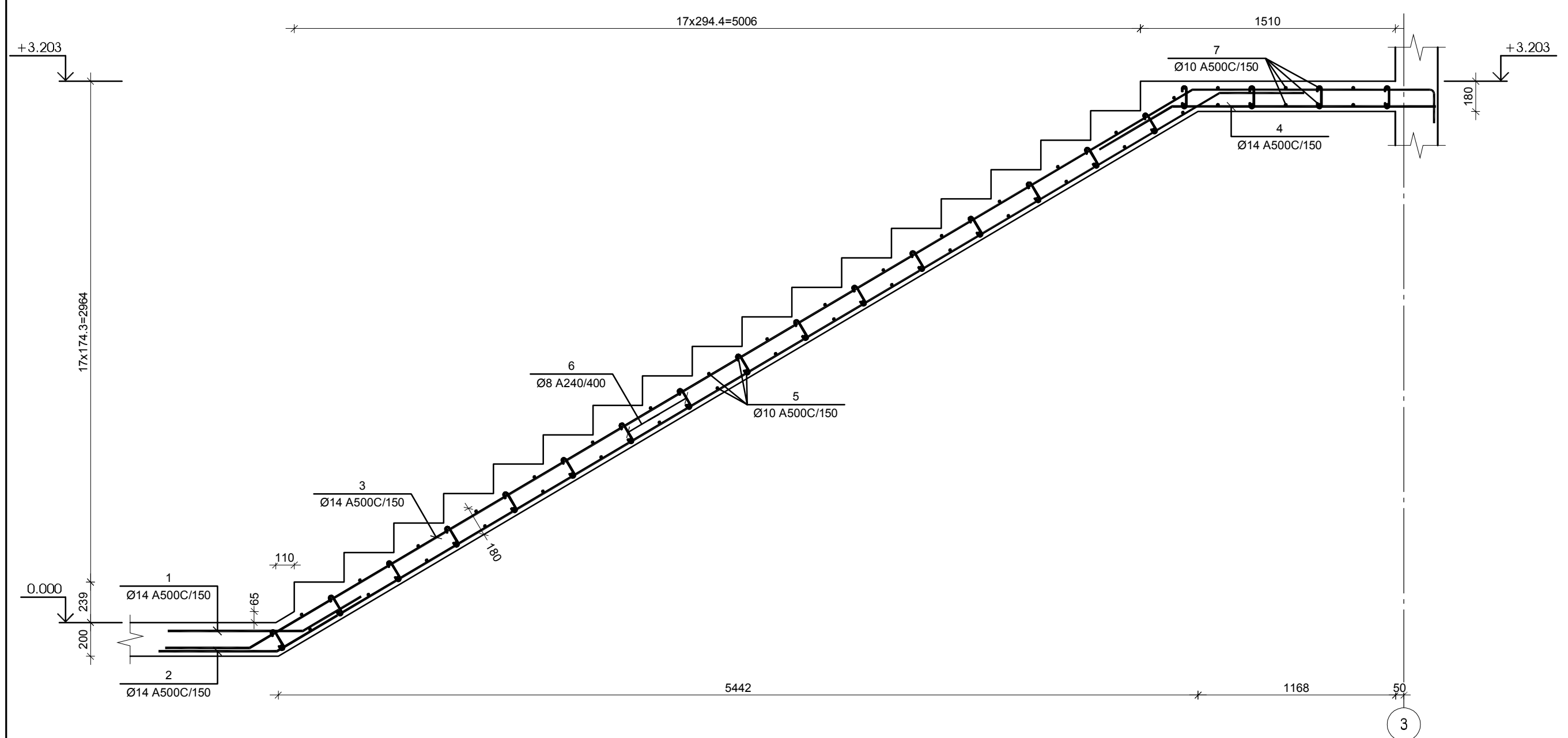

№ პოზ	აღნიშვნა	დასახელება	რაოდ. ელ-ში	წონა, (კგ)		შენიშვნა
				ერთის	საერთო	
კიბე №2-ის კიბის მარშის კმ-3-ის არმირება 1 ცალი						
1		Ø 14 A500C L= 1200 მმ	9	1.4	13	
2		Ø 14 A500C L= 7685 მმ	9	9.3	84	
3		Ø 14 A500C L= 8590 მმ	9	10.4	93	
4		Ø 14 A500C L= 1960 მმ	9	2.4	21	
5		Ø 10 A500C L= 1300 მმ	64	0.8	51	
6		Ø 8 A500C L= 255 მმ	92	0.1	9	
7		Ø 10 A500C L= 3080 მმ	14	1.9	27	
		ბეტონი		B-30	2.825	კუბ მ

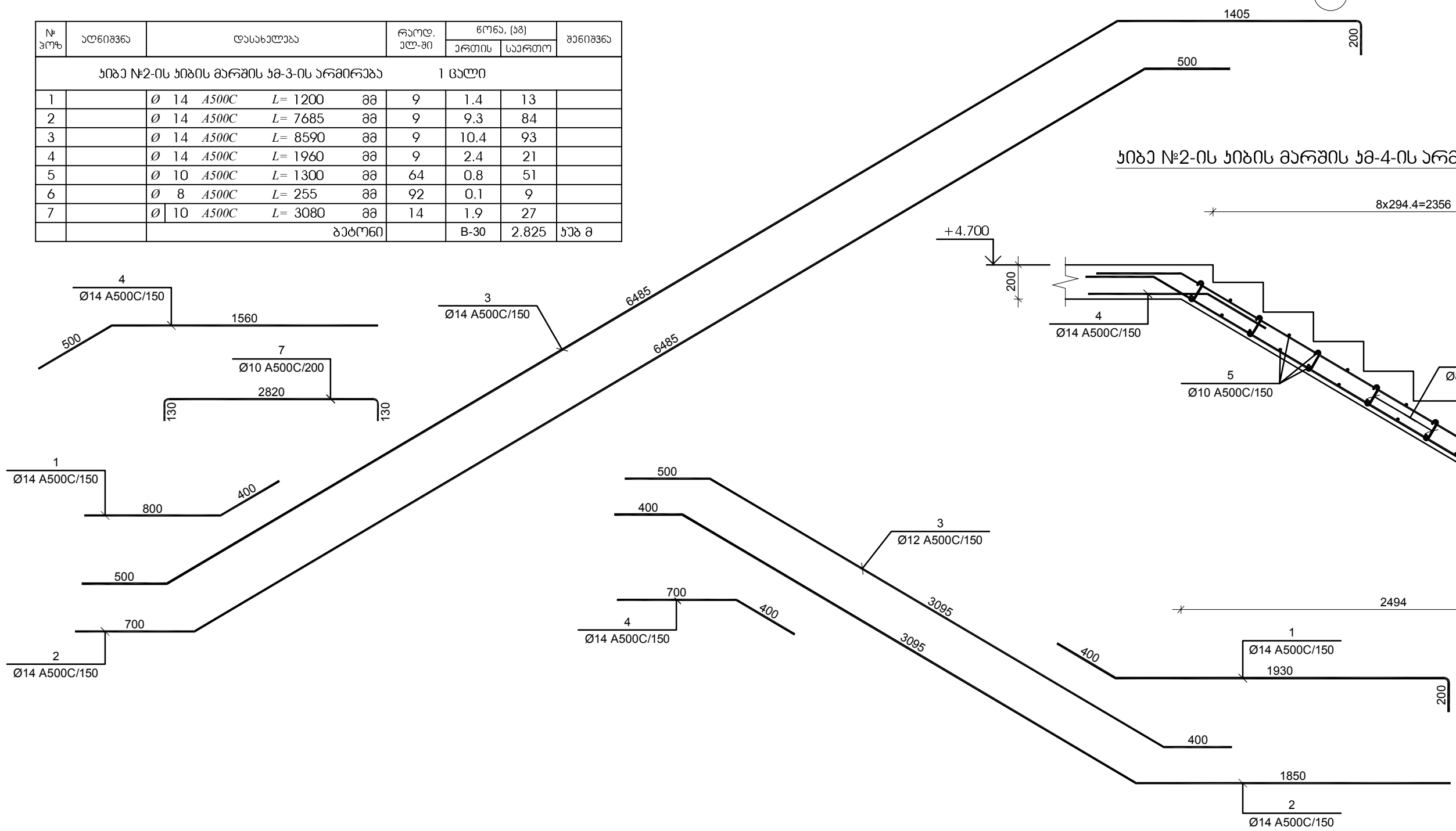

კიბე №2-ის კიბის მარშის კმ-4-ის არმირება

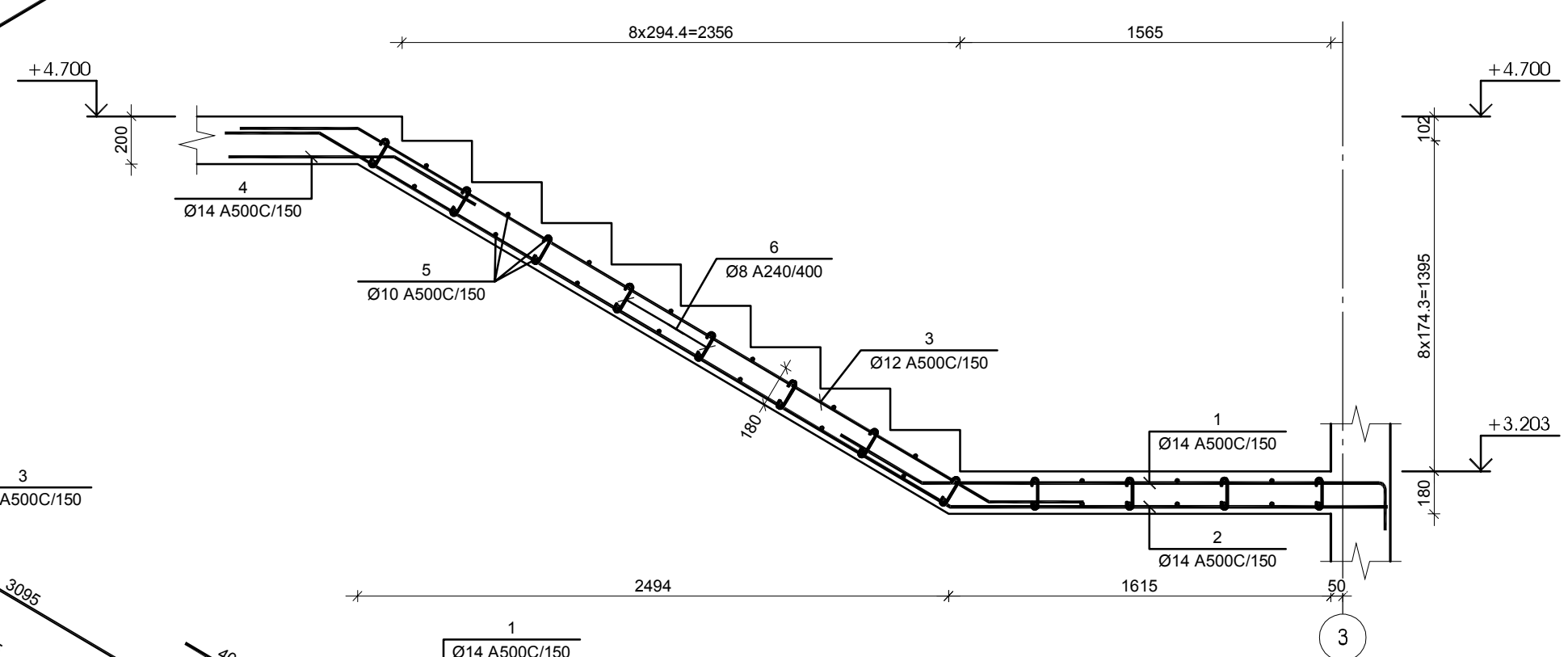

№ პოზ	აღნიშვნა	დასახელება	რაოდ. ელ-ში	წონა, (კგ)		შენიშვნა
				ერთის	საერთო	
კიბე №2-ის კიბის მარშის კმ-4-ის არმირება 1 ცალი						
1		Ø 12 A500C L= 2530 მმ	9	2.2	20	
2		Ø 12 A500C L= 5345 მმ	9	4.7	43	
3		Ø 12 A500C L= 3995 მმ	9	3.5	32	
4		Ø 12 A500C L= 1100 მმ	9	1.0	9	
5		Ø 10 A500C L= 1300 მმ	30	0.8	24	
6		Ø 8 A500C L= 255 მმ	32	0.1	3	
		ბეტონი		B-30	1.040	კუბ მ

კონსტრუქციული პროექტი
სტადია: მპ

სიტუაციური

პირობითი აღნიშვნები

შენიშვნები

დამკვეთი ლანა მარგიანი

პროექტი მრავალფუნქციური კომპლექსი

მისამართი ქ. თბილისი, ვარკეთილი 2-სა და ვაზისუბნის საცხოვრებელ რაიონს შორის, ნაკვ. №01.19.36.014.174; №01.19.36.016.180

კონსტრუქციული ნაწილი

	გვარი	ხელმოწერა
მთ.კონსტრუქტორი	გ. ცომაია	
დაამუშავა	ა. ცომაია	

ნახაზის სახელწოდება
კიბე №2-ის კიბის მარშების კმ-3 და კმ-4-ის არმირებები

მასშტაბი

ფურცელი კ-6.08

ფორმატი A 2

ჯიბე №2-ის ჯიბის მარშის ჯმ-5-ის არმირება

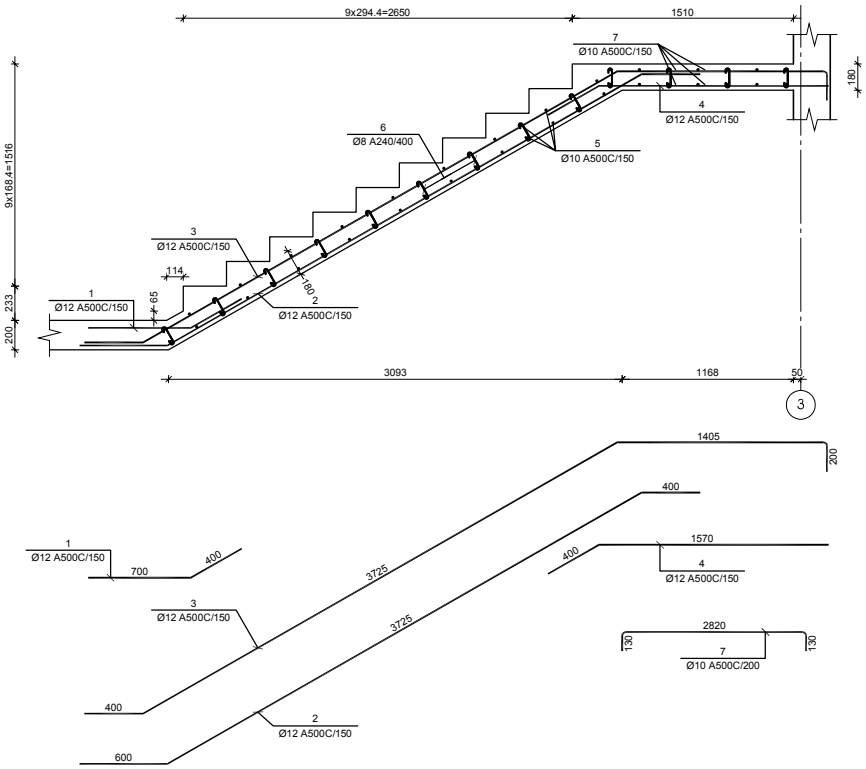

№ პოზ	აღნიშვნა	დასახელება	რაოდ. ერთ-ში	წონა, კგ ერთის	წონა, კგ საერთო	შენიშვნა
ჯიბე №2-ის ჯიბის მარშის ჯმ-5-ის არმირება 11 ცალი						
1		Ø 12 A500C L= 1100 მმ	9	1.0	9	
2		Ø 12 A500C L= 4725 მმ	9	4.2	38	
3		Ø 12 A500C L= 5730 მმ	9	5.1	46	
4		Ø 12 A500C L= 1970 მმ	9	1.7	16	
5		Ø 10 A500C L= 1300 მმ	36	0.8	29	
6		Ø 8 A500C L= 255 მმ	64	0.1	6	
7		Ø 10 A500C L= 3080 მმ	12	1.9	23	
		ბეტონი		B-30	1.980	ჯამ მ

ჯიბე №2-ის ჯიბის მარშის ჯმ-6-ის არმირება

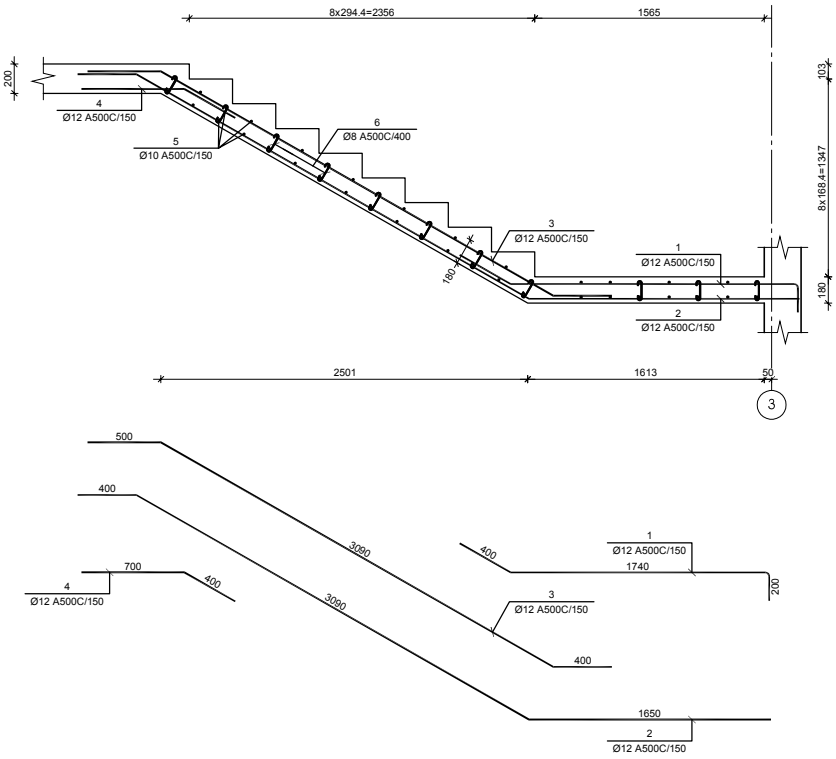

№ პოზ	აღნიშვნა	დასახელება	რაოდ. ერთ-ში	წონა, კგ ერთის	წონა, კგ საერთო	შენიშვნა
ჯიბე №2-ის ჯიბის მარშის ჯმ-6-ის არმირება 11 ცალი						
1		Ø 12 A500C L= 2340 მმ	9	2.1	19	
2		Ø 12 A500C L= 5140 მმ	9	4.6	41	
3		Ø 12 A500C L= 3990 მმ	9	3.5	32	
4		Ø 12 A500C L= 1100 მმ	9	1.0	9	
5		Ø 10 A500C L= 1300 მმ	30	0.8	24	
6		Ø 8 A500C L= 255 მმ	32	0.1	3	
		ბეტონი		B-30	1.040	ჯამ მ

კონსტრუქციული პროექტი
სტადია: მპ

სიტუაციური

პირობითი აღნიშვნები

შენიშვნები

დამკვეთი ლანა მარნიანი

პროექტი მრავალფუნქციური კომპლექსი

მისამართი ქ. ბათუმის, მარკეტიდან 2.ა.ა და ზანაზანის საცხოვრებელ რაიონს შორის, ნაკ. N01.19.36.014.174; N01.19.36.016.180

კონსტრუქციული ნაწილი

	ბსაარ	ხელმოწერა
მთ.კონსტრუქტორი	ბ. ცოფაია	
შეამოწმა	ა. ცოფაია	

ნახაზის სახელწოდება
ჯიბე №2-ის ჯიბის მარშების ჯმ-5 და ჯმ-6-ის არმირებები

მასშტაბი

ფურცელი ჯ-6.09

ფორმატი A 2

კიბე №3-ის სავალიბე ჯვეთი ა-ა

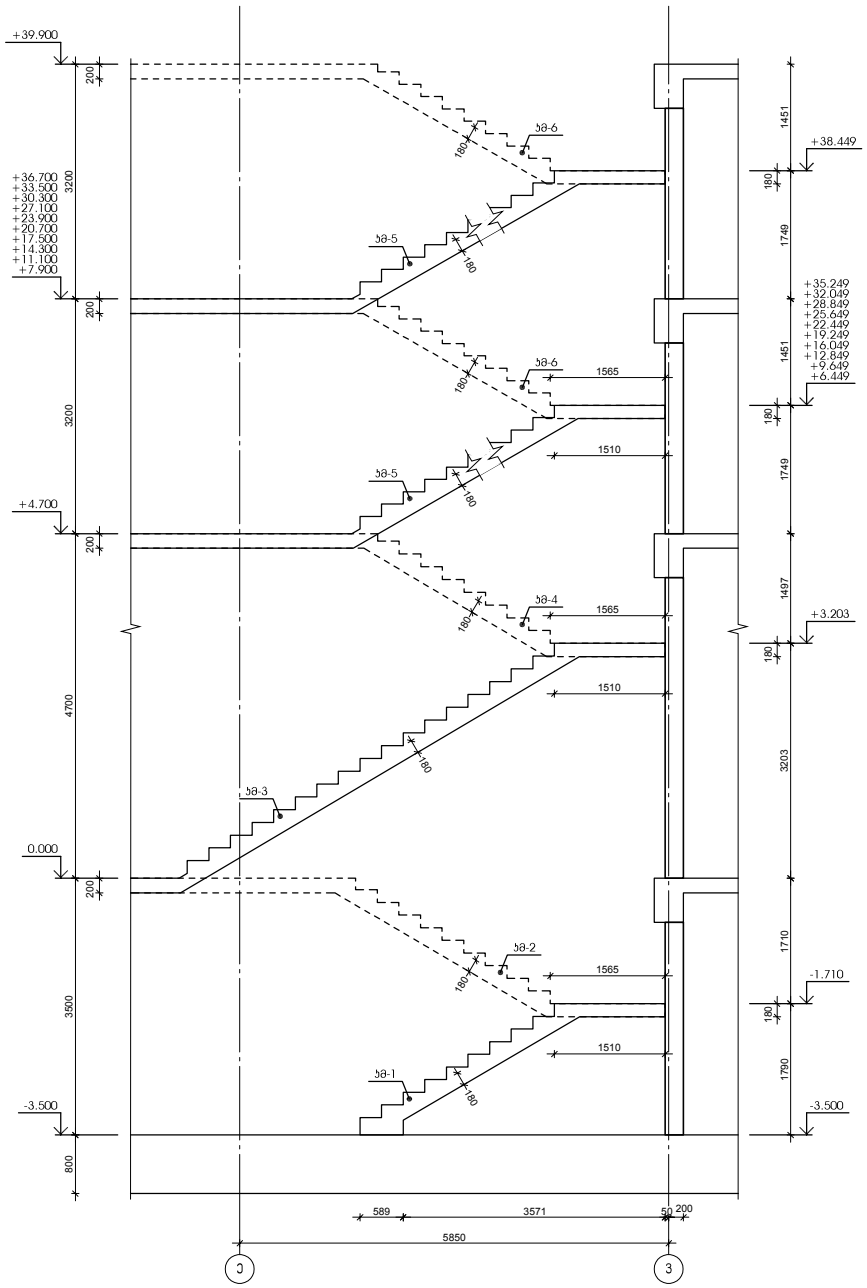

კიბე №3-ის სავალიბე გვგმა -3.500 -:- 0.000 ნიშნულებს შორის

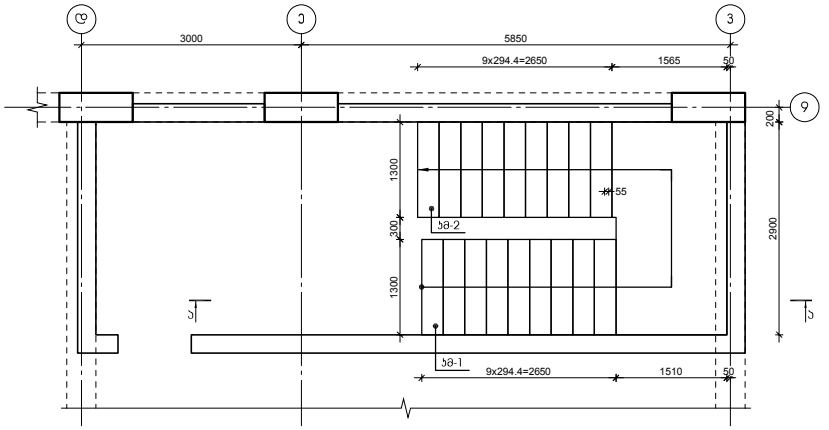

კიბე №3-ის სავალიბე გვგმა 0.000 -:- +4.700 ნიშნულებს შორის

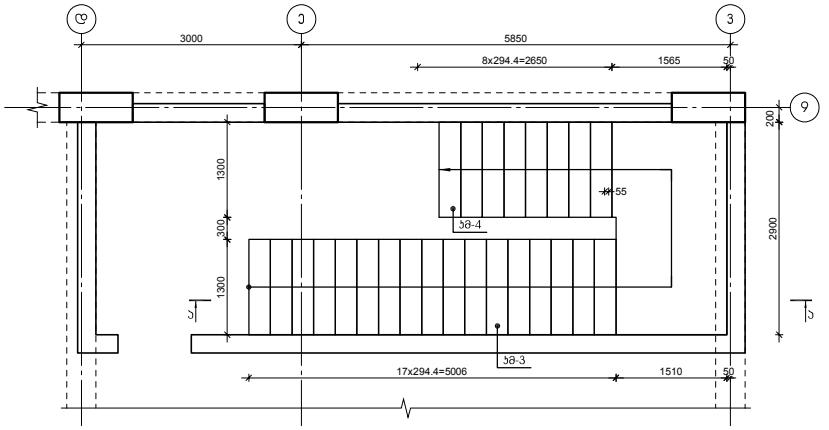

კიბე №3-ის სავალიბე გვგმა +4.700 -:- +39.900 ნიშნულებს შორის

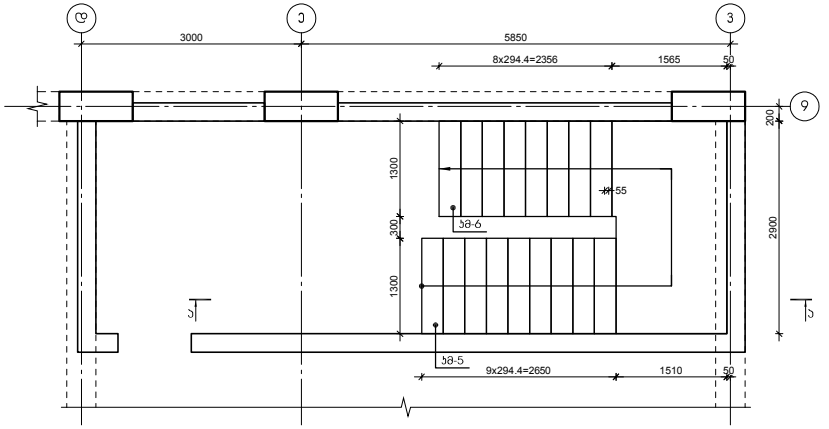

კონსტრუქციული პროექტი
სტადია: მპ

სიტუაციური

პირობითი აღნიშვნები

შენიშვნები

დამკვეთი	ლანა მარნიანი
პროექტი	მრავალფუნქციური კომპლექსი
მისამართი	ქ. ბათუმის, ზარკვეთილი 2ა,ა და ზახარაძის საცხოვრებელ რაიონის მე9ნ, ნაკ. N:01.19.36.014.174; N:01.19.36.016.180
კონსტრუქციული ნაწილი	
მთ.კონსტრუქტორი	ბასარი ხალვაშია
დაამოწმა	ბ. ცოფაია
	ა. ცოფაია

ნახაზის სახელწოდება

კიბე №3-ის სავალიბე ჯვეთი ლა გვგმები

მასშტაბი	
ფურცელი	ა-6.10
ფორმატი	A 2

ჯიხე №3-ის ჯიხის მარშის ჯმ-1-ის არმირება

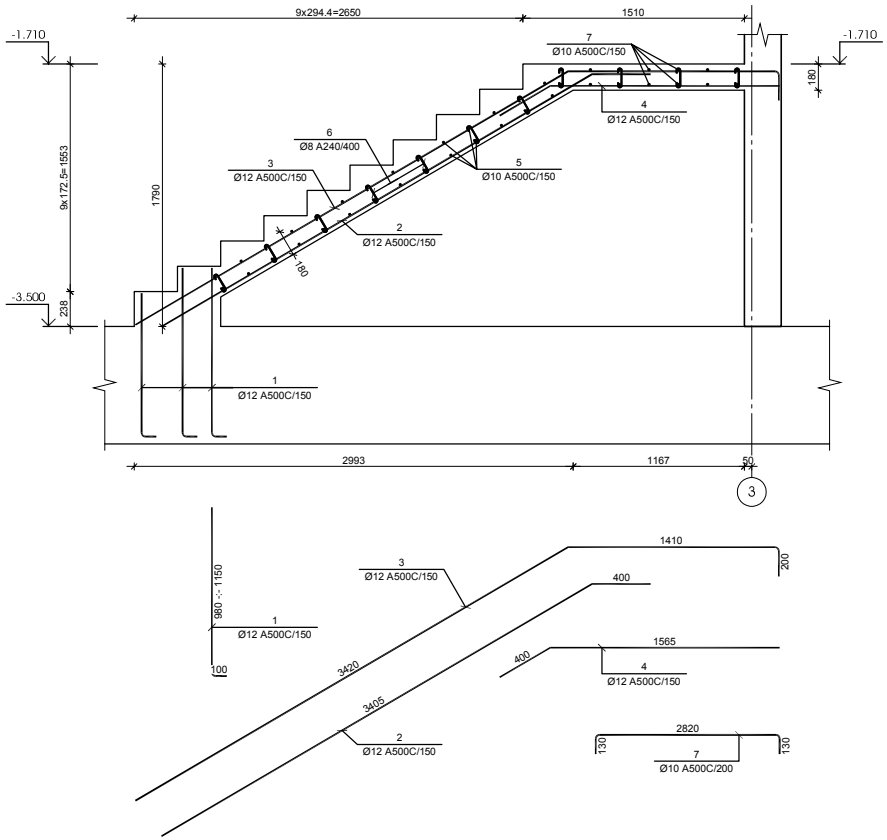

№ პოზ	აღნიშვნა	დასახელება	რაოდ. ელ-ში	წონა, (კგ) ერთის	წონა, (კგ) საერთო	შენიშვნა
ჯიხე №3-ის ჯიხის მარშის ჯმ-1-ის არმირება 1 ცალი						
1		Ø 12 A500C L= 1250 მმ	12	1.1	13	
2		Ø 12 A500C L= 3805 მმ	9	3.4	30	
3		Ø 12 A500C L= 5030 მმ	9	4.5	40	
4		Ø 12 A500C L= 1965 მმ	9	1.7	16	
5		Ø 10 A500C L= 1300 მმ	28	0.8	22	
6		Ø 8 A500C L= 255 მმ	77	0.1	8	
7		Ø 10 A500C L= 3080 მმ	14	1.9	27	
		ბეტონი		B-30	1.915	ჯამ მ

ჯიხე №3-ის ჯიხის მარშის ჯმ-2-ის არმირება

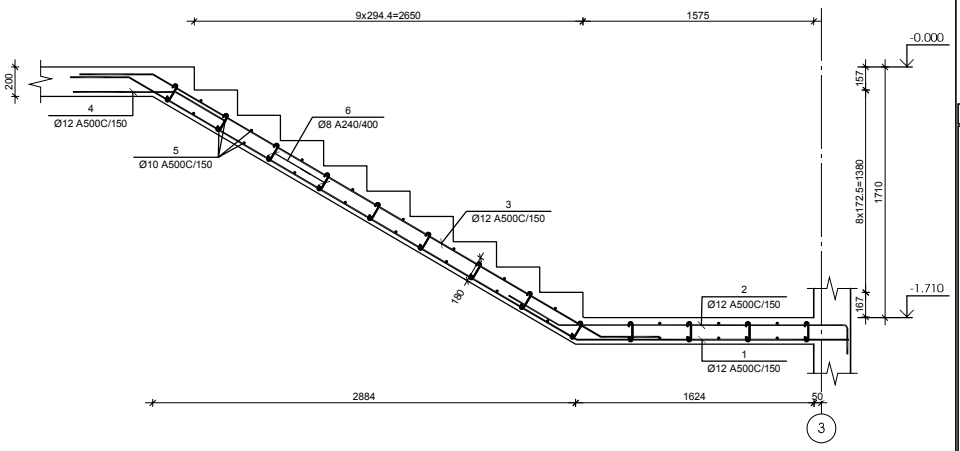

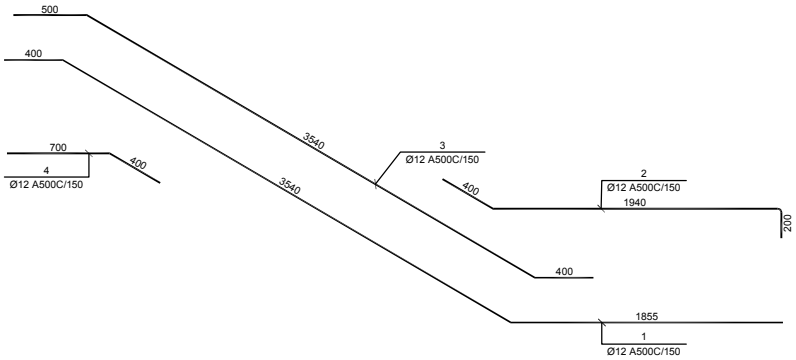

№ პოზ	აღნიშვნა	დასახელება	რაოდ. ელ-ში	წონა, (კგ) ერთის	წონა, (კგ) საერთო	შენიშვნა
ჯიხე №3-ის ჯიხის მარშის ჯმ-2-ის არმირება 1 ცალი						
1		Ø 12 A500C L= 5795 მმ	9	5.1	46	
2		Ø 12 A500C L= 2540 მმ	9	2.3	20	
3		Ø 12 A500C L= 4440 მმ	9	3.9	35	
4		Ø 12 A500C L= 1100 მმ	9	1.0	9	
5		Ø 10 A500C L= 1300 მმ	34	0.8	27	
6		Ø 8 A500C L= 255 მმ	24	0.1	2	
		ბეტონი		B-30	1.170	ჯამ მ

კონსტრუქციული პროექტი
სტადია: მპ

სიტუაციური

პირობითი აღნიშვნები

შენიშვნები

დაკვეთი ლანა მარნიანი

პროექტი მრავალფუნქციური კომპლექსი

მისამართი ქ. ბათუმის, ზარკვეთილი 2.ა.ა და ზახარაანის საცხოვრებელ რაიონის შეზონა, ნაკ. N:01.19.36.014.174; N:01.19.36.016.180

კონსტრუქციული ნაწილი

	ბასარი	ხელმოწერა
მთ.კონსტრუქტორი	ბ. ცოფაია	
დაამოწმა	ა. ცოფაია	

ნახაზის სახელწოდება
ჯიხე №3-ის ჯიხის მარშების ჯმ-1 და ჯმ-2-ის არმირებები

მასშტაბი

ფურცელი ჯ-6.11

ფორმატი A 2

ᲙᲘᲑᲔ №3-ᲘᲡ ᲙᲘᲑᲘᲡ ᲛᲐᲠᲨᲘᲡ ᲙᲛ-3-ᲘᲡ ᲐᲠᲛᲘᲠᲔᲑᲐ

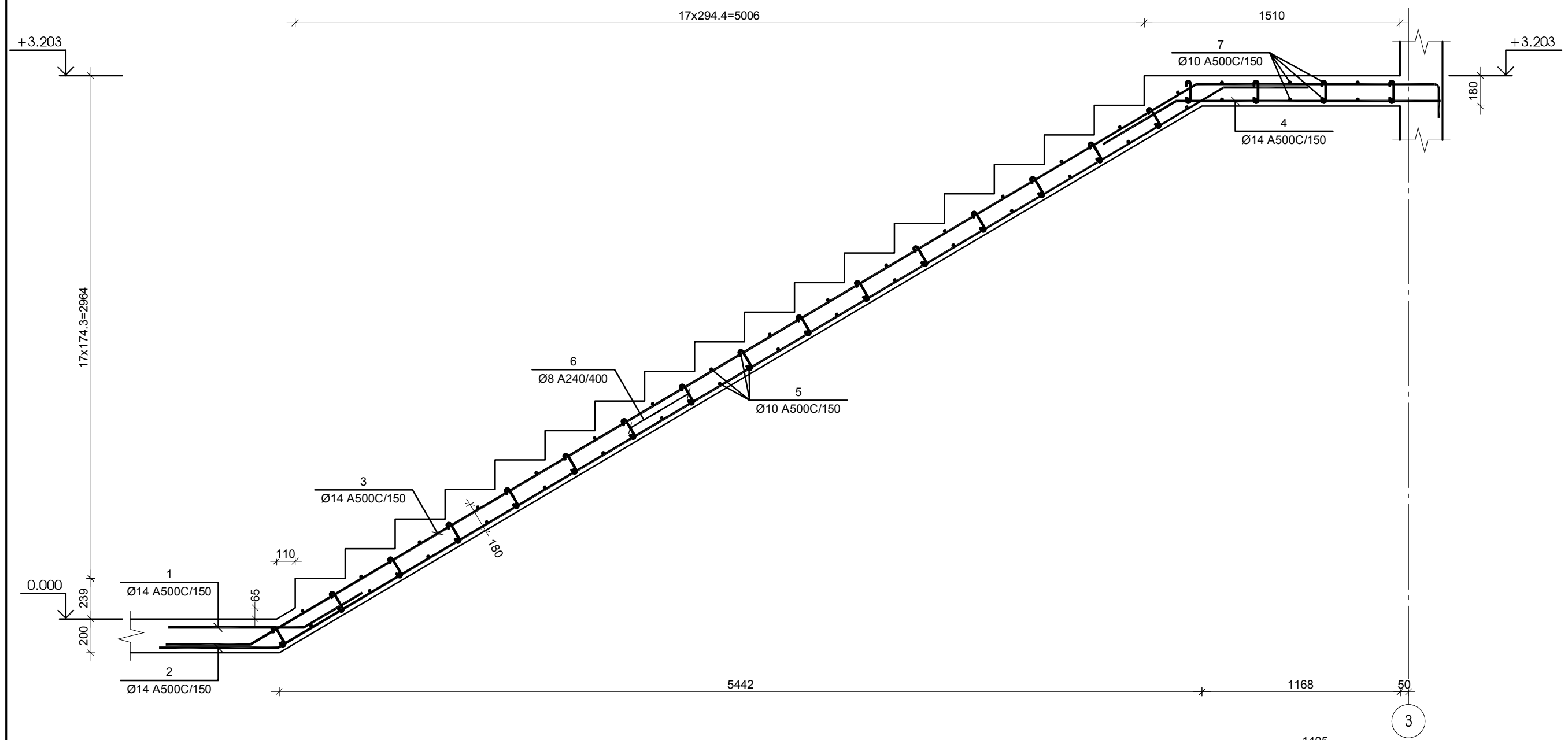

№ პოზ	აღნიშვნა	დასახელება	რაოდ. ელ-ში	წონა, (კგ)		შენიშვნა
				ერთის	საერთო	
ᲙᲘᲑᲔ №3-ᲘᲡ ᲙᲘᲑᲘᲡ ᲛᲐᲠᲨᲘᲡ ᲙᲛ-3-ᲘᲡ ᲐᲠᲛᲘᲠᲔᲑᲐ 1 ᲪᲐᲚᲘ						
1		Ø 14 A500C L= 1200 მმ	9	1.4	13	
2		Ø 14 A500C L= 7685 მმ	9	9.3	84	
3		Ø 14 A500C L= 8590 მმ	9	10.4	93	
4		Ø 14 A500C L= 1960 მმ	9	2.4	21	
5		Ø 10 A500C L= 1300 მმ	64	0.8	51	
6		Ø 8 A500C L= 255 მმ	92	0.1	9	
7		Ø 10 A500C L= 3080 მმ	14	1.9	27	
		ბეტონი		B-30	2.825	კუბ მ

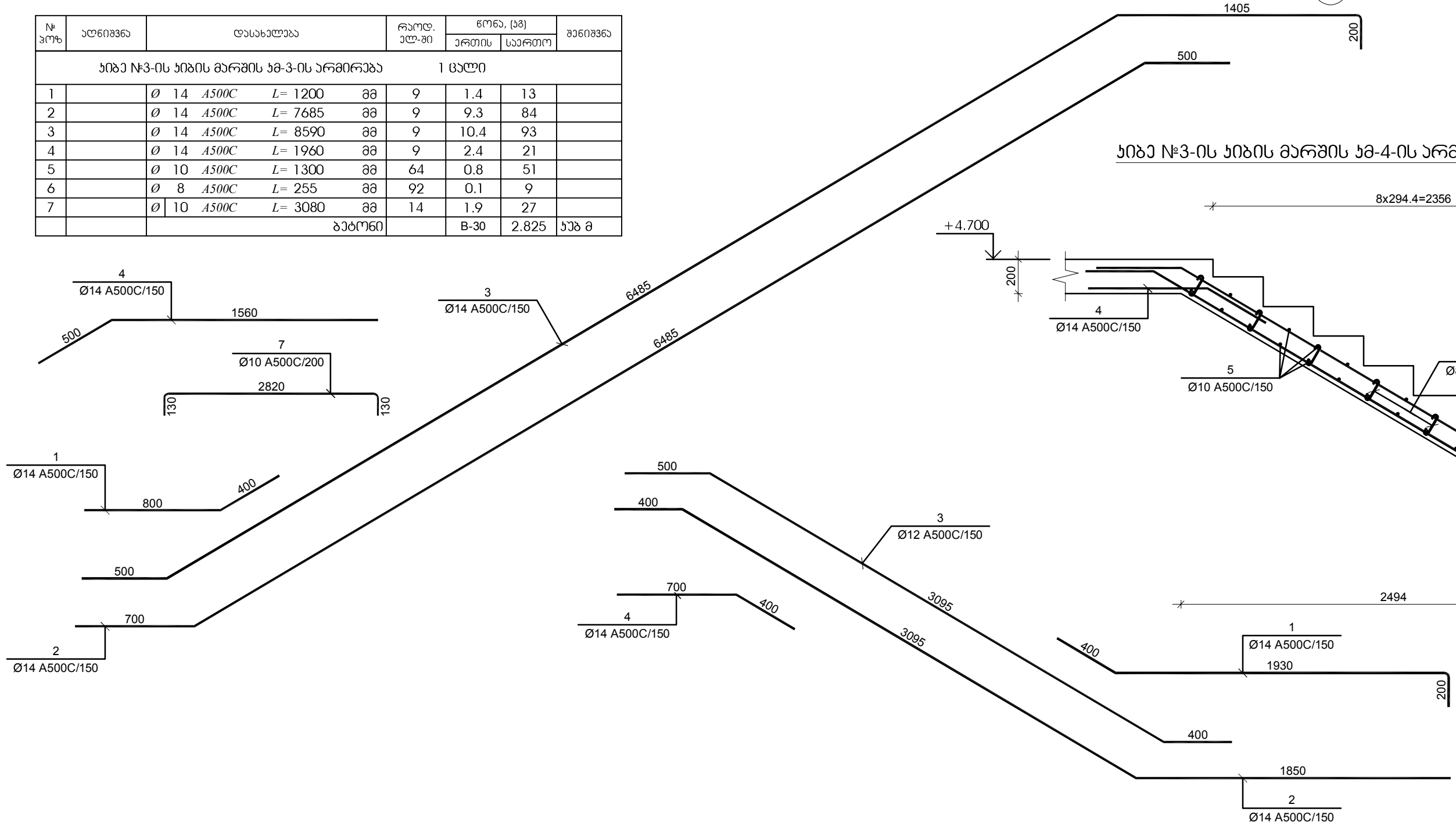

ᲙᲘᲑᲔ №3-ᲘᲡ ᲙᲘᲑᲘᲡ ᲛᲐᲠᲨᲘᲡ ᲙᲛ-4-ᲘᲡ ᲐᲠᲛᲘᲠᲔᲑᲐ

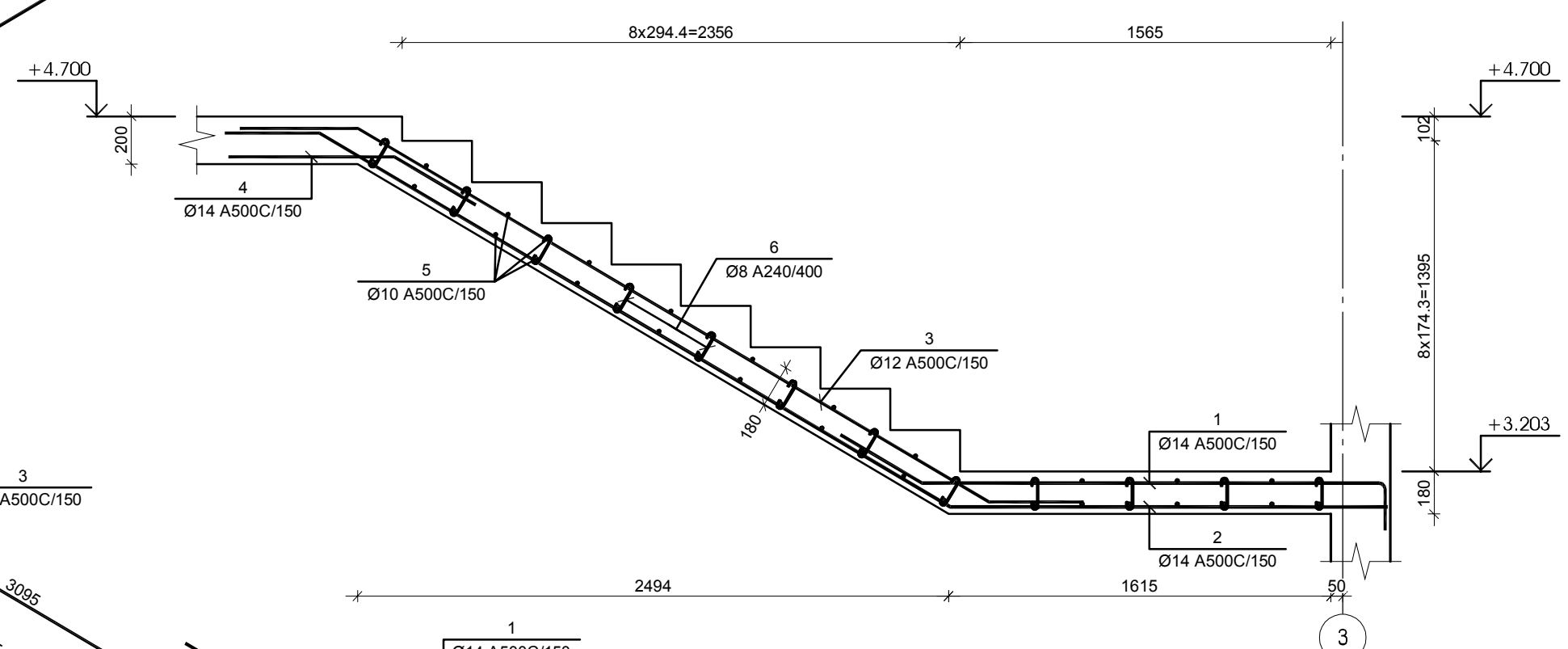

№ პოზ	აღნიშვნა	დასახელება	რაოდ. ელ-ში	წონა, (კგ)		შენიშვნა
				ერთის	საერთო	
ᲙᲘᲑᲔ №3-ᲘᲡ ᲙᲘᲑᲘᲡ ᲛᲐᲠᲨᲘᲡ ᲙᲛ-4-ᲘᲡ ᲐᲠᲛᲘᲠᲔᲑᲐ 1 ᲪᲐᲚᲘ						
1		Ø 12 A500C L= 2530 მმ	9	2.2	20	
2		Ø 12 A500C L= 5345 მმ	9	4.7	43	
3		Ø 12 A500C L= 3995 მმ	9	3.5	32	
4		Ø 12 A500C L= 1100 მმ	9	1.0	9	
5		Ø 10 A500C L= 1300 მმ	30	0.8	24	
6		Ø 8 A500C L= 255 მმ	32	0.1	3	
		ბეტონი		B-30	1.040	კუბ მ

ᲙᲝᲜᲡᲢᲠᲣᲥᲪᲘᲣᲚᲘ ᲞᲠᲝᲔᲥᲢᲘ
ᲡᲢᲐᲓᲘᲐ: ᲛᲞ

ᲡᲘᲢᲣᲐᲪᲘᲣᲠᲘ

ᲞᲘᲠᲝᲑᲘᲗᲘ ᲐᲦᲜᲘᲨᲕᲜᲔᲑᲘ

ᲨᲔᲜᲘᲨᲕᲜᲔᲑᲘ

ᲓᲐᲛᲙᲕᲔᲗᲘ ᲚᲐᲜᲐ ᲛᲐᲠᲒᲘᲐᲜᲘ

ᲞᲠᲝᲔᲥᲢᲘ ᲛᲠᲐᲕᲐᲚᲤᲣᲜᲥᲪᲘᲣᲠᲘ ᲙᲝᲛᲞᲚᲔᲥᲡᲘ

ᲛᲘᲡᲐᲛᲐᲠᲗᲘ Ქ. ᲗᲑᲘᲚᲘᲡᲘ, ᲕᲐᲠᲙᲔᲗᲘᲚᲘ 2-ᲡᲐ ᲓᲐ ᲕᲐᲖᲘᲡᲣᲑᲜᲘᲡ ᲡᲐᲪᲮᲝᲕᲠᲔᲑᲔᲚ ᲠᲐᲘᲝᲜᲡ ᲨᲝᲠᲘᲡ, ᲜᲐᲙᲕ. №01.19.36.014.174; №01.19.36.016.180

ᲙᲝᲜᲡᲢᲠᲣᲥᲪᲘᲣᲚᲘ ᲜᲐᲬᲘᲚᲘ

	ᲒᲕᲐᲠᲘ	ᲮᲔᲚᲛᲝᲬᲔᲠᲐ
ᲛᲗ.ᲙᲝᲜᲡᲢᲠᲣᲥᲢᲝᲠᲘ	Გ. ᲪᲝᲛᲐᲘᲐ	
ᲓᲐᲐᲛᲣᲨᲐᲕᲐ	Ა. ᲪᲝᲛᲐᲘᲐ	

ᲜᲐᲮᲐᲖᲘᲡ ᲡᲐᲮᲔᲚᲬᲝᲓᲔᲑᲐ
ᲙᲘᲑᲔ №3-ᲘᲡ ᲙᲘᲑᲘᲡ ᲛᲐᲠᲨᲔᲑᲘᲡ ᲙᲛ-3 ᲓᲐ ᲙᲛ-4-ᲘᲡ ᲐᲠᲛᲘᲠᲔᲑᲔᲑᲘ

ᲛᲐᲡᲨᲢᲐᲑᲘ

ᲤᲣᲠᲪᲔᲚᲘ Კ-6.12

ᲤᲝᲠᲛᲐᲢᲘ A 2

ჯიბე №3-ის ჯიბის მარშის ჯმ-5-ის არმირება

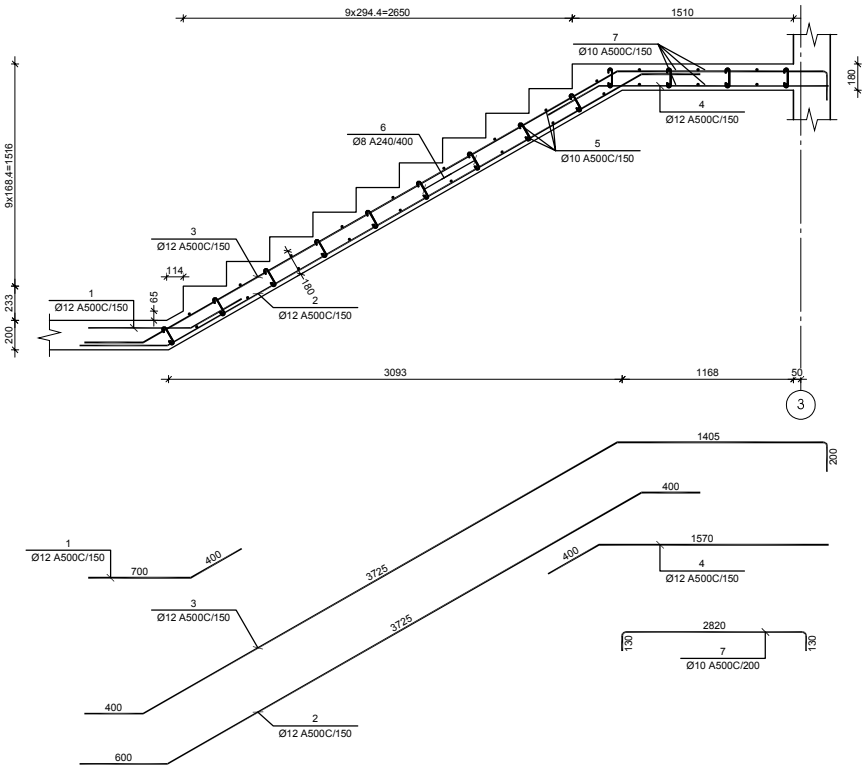

№ პოზ	აღნიშვნა	დასახელება	რაოდ. ერთ-ში	წონა, კგ ერთის	წონა, კგ საერთო	შენიშვნა
		ჯიბე №3-ის ჯიბის მარშის ჯმ-5-ის არმირება 11 ცალი				
1		Ø 12 A500C L= 1100 მმ	9	1.0	9	
2		Ø 12 A500C L= 4725 მმ	9	4.2	38	
3		Ø 12 A500C L= 5730 მმ	9	5.1	46	
4		Ø 12 A500C L= 1970 მმ	9	1.7	16	
5		Ø 10 A500C L= 1300 მმ	36	0.8	29	
6		Ø 8 A500C L= 255 მმ	64	0.1	6	
7		Ø 10 A500C L= 3080 მმ	12	1.9	23	
		ბეტონი		B-30	1.980	ჯამ მ

ჯიბე №3-ის ჯიბის მარშის ჯმ-6-ის არმირება

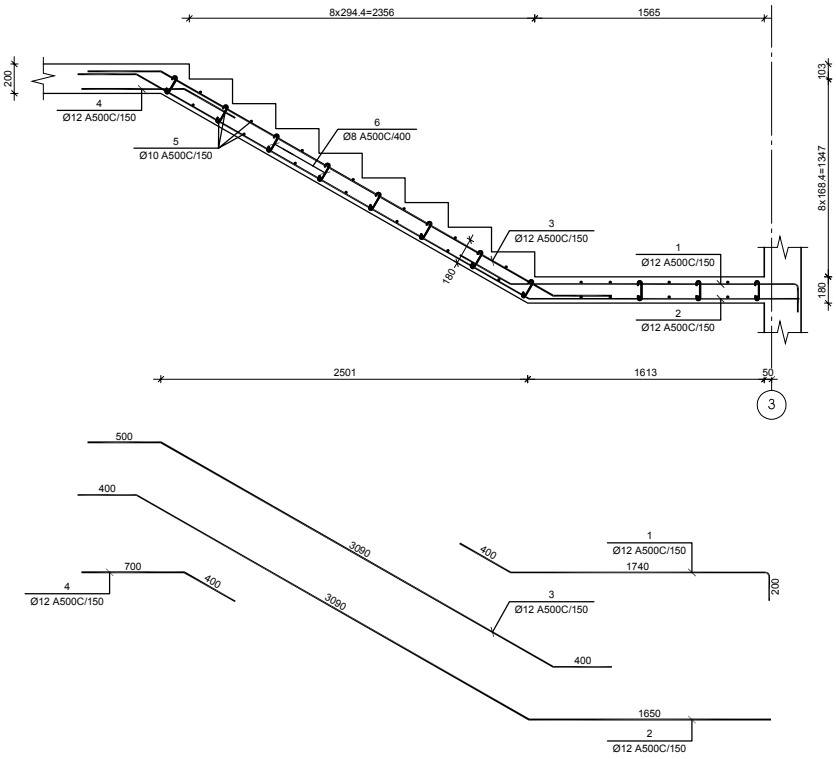

№ პოზ	აღნიშვნა	დასახელება	რაოდ. ერთ-ში	წონა, კგ ერთის	წონა, კგ საერთო	შენიშვნა
		ჯიბე №3-ის ჯიბის მარშის ჯმ-6-ის არმირება 11 ცალი				
1		Ø 12 A500C L= 2340 მმ	9	2.1	19	
2		Ø 12 A500C L= 5140 მმ	9	4.6	41	
3		Ø 12 A500C L= 3990 მმ	9	3.5	32	
4		Ø 12 A500C L= 1100 მმ	9	1.0	9	
5		Ø 10 A500C L= 1300 მმ	30	0.8	24	
6		Ø 8 A500C L= 255 მმ	32	0.1	3	
		ბეტონი		B-30	1.040	ჯამ მ

კონსტრუქციული პროექტი
სტადია: მპ

სიტუაციური

პირობითი აღნიშვნები

შენიშვნები

დაკვეთი ლანა მარნიანი

პროექტი მრავალფუნქციური კომპლექსი

მისამართი ქ. ბათუმის, ზარკვეთილი 2ა,ა და ზახარაძის საცხოვრებელ რაიონის შეღება, ნაკ. №01.19.36.014.174; №01.19.36.016.180

კონსტრუქციული ნაწილი

	ბსაარ	ხელმოწერა
მთ.კონსტრუქტორი	ბ. ცოფაია	
დაამოწმა	ა. ცოფაია	

ნახაზის სახელწოდება
ჯიბე №3-ის ჯიბის მარშების ჯმ-5 და ჯმ-6-ის არმირებები

მასშტაბი

ფურცელი ჯ-6.13

ფორმატი A 2

კონსტრუქციული პროექტი
სტადია: მპ

სიტუაციური

პერსპექტივა აქნიშვნები

შენიშვნები

დამკვეთი ლანა მარიანი

პროექტი მრავალფუნქციური კომპლექსი

მისამართი ქ. ბათუმში, მარკეტინგის 2ა,ა და ზახარიანის საცხოვრებელ რაიონის მეზობ, ნაკ. N:01.19.36.014.174; N:01.19.36.016.180

კონსტრუქციული ნაწილი

	მპაარი	ხელმოწერა
მთ.კონსტრუქტორი	ბ. ცოფაია	
შეამოწმა	ა. ცოფაია	

ნახაზის სახელწოდება

ბიბე №4-ის საყალიბე ჯვეთი და გეგმები

მასშტაბი

ფურცელი ე-6.14

ფორმატი A 2

ბიბე №4-ის საყალიბე ჯვეთი ა-ა

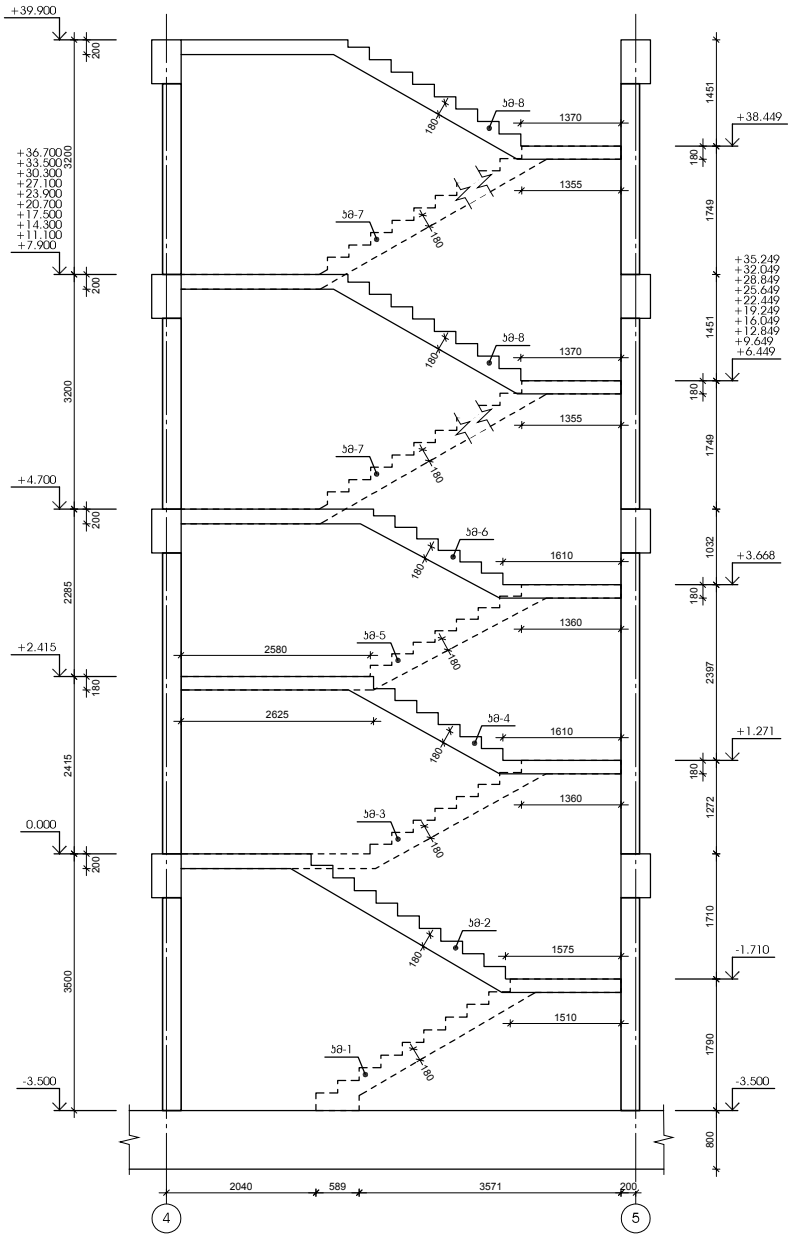

ბიბე №4-ის საყალიბე გეგმა
-3.500 -:- 0.000 ნიშნულებს შორის

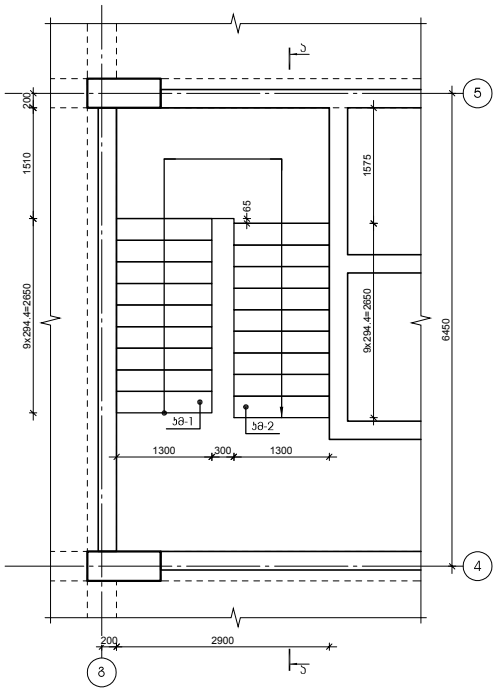

ბიბე №4-ის საყალიბე გეგმა
0.000 -:- +2.415 ნიშნულებს შორის

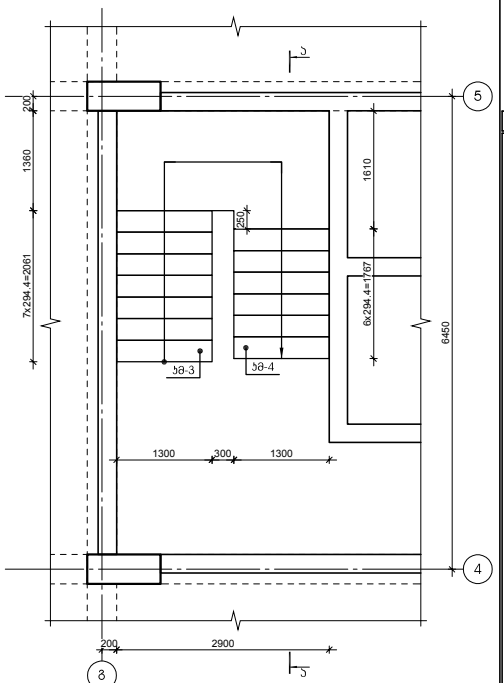

ბიბე №4-ის საყალიბე გეგმა
+2.415 -:- +4.700 ნიშნულებს შორის

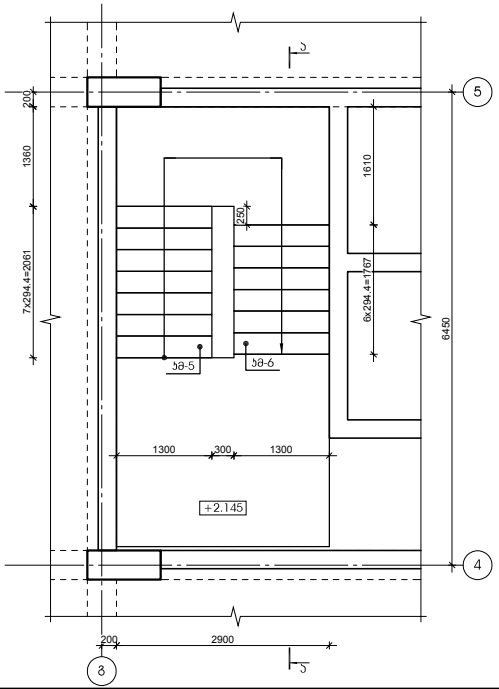

ბიბე №4-ის საყალიბე გეგმა
+4.700 -:- +39.900 ნიშნულებს შორის

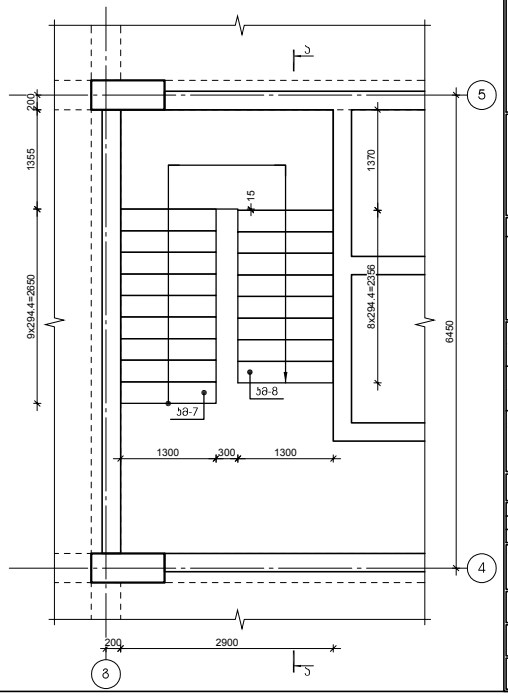

ჯიბე №4-ის ჯიბის მარშის ჯმ-1-ის არმირება

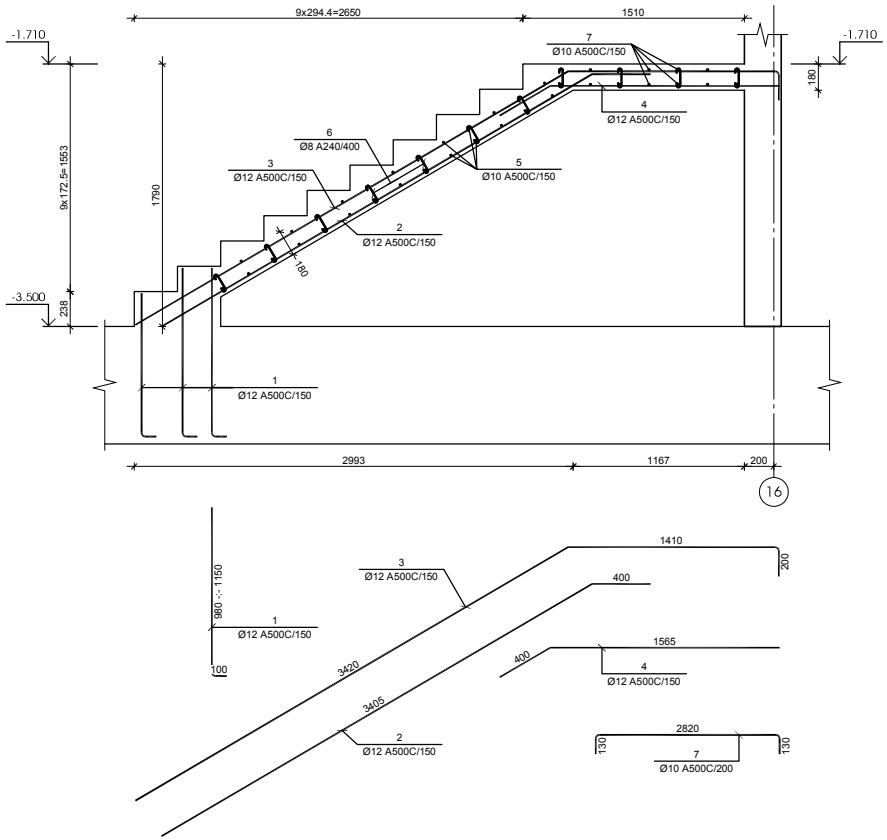

№ პოზ	აღნიშვნა	დასახელება	რაოდ. ელ-ში	წონა, (კგ) ერთის	წონა, (კგ) საერთო	შენიშვნა
ჯიბე №4-ის ჯიბის მარშის ჯმ-1-ის არმირება			1 ცალი			
1		Ø 12 A500C L= 1250 მმ	12	1.1	13	
2		Ø 12 A500C L= 3805 მმ	9	3.4	30	
3		Ø 12 A500C L= 5030 მმ	9	4.5	40	
4		Ø 12 A500C L= 1965 მმ	9	1.7	16	
5		Ø 10 A500C L= 1300 მმ	28	0.8	22	
6		Ø 8 A500C L= 255 მმ	77	0.1	8	
7		Ø 10 A500C L= 3080 მმ	14	1.9	27	
		ბეტონი		B-30	1.915	ჯამ მ

ჯიბე №4-ის ჯიბის მარშის ჯმ-2-ის არმირება

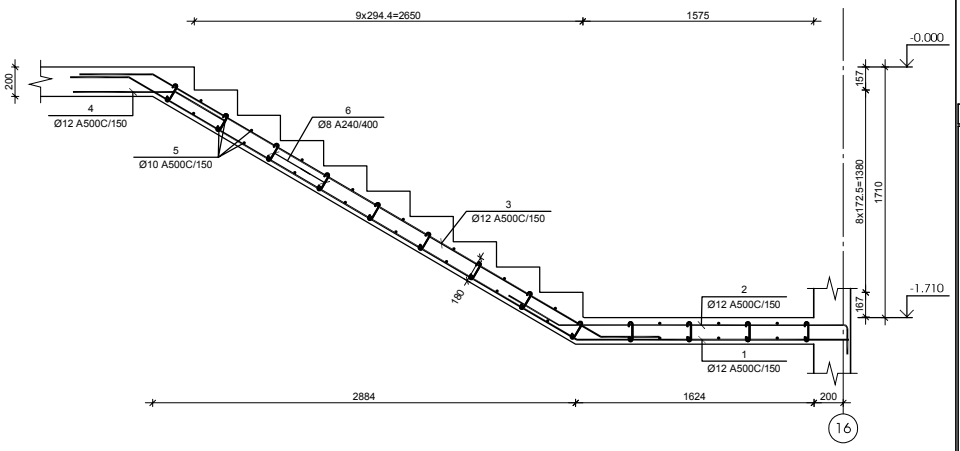

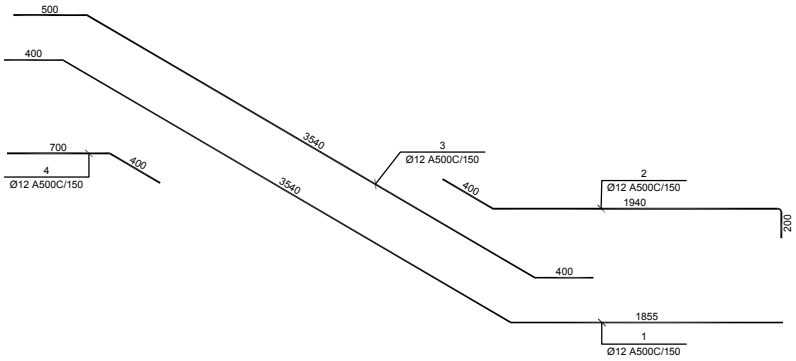

№ პოზ	აღნიშვნა	დასახელება	რაოდ. ელ-ში	წონა, (კგ) ერთის	წონა, (კგ) საერთო	შენიშვნა
ჯიბე №4-ის ჯიბის მარშის ჯმ-2-ის არმირება			1 ცალი			
1		Ø 12 A500C L= 5795 მმ	9	5.1	46	
2		Ø 12 A500C L= 2540 მმ	9	2.3	20	
3		Ø 12 A500C L= 4440 მმ	9	3.9	35	
4		Ø 12 A500C L= 1100 მმ	9	1.0	9	
5		Ø 10 A500C L= 1300 მმ	34	0.8	27	
6		Ø 8 A500C L= 255 მმ	24	0.1	2	
		ბეტონი		B-30	1.170	ჯამ მ

კონსტრუქციული პროექტი
სტადია: მპ

სიტუაციური

პირობითი აღნიშვნები

შენიშვნები

დაკვეთი ლანა მარიანი

პროექტი მრავალფუნქციური კომპლექსი

მისამართი ქ. ბათუმში, ზარკვეთილი 2-ბა და ზახარიანის საცხოვრებელ რაიონის შეღწევ, ნაკ. №01.19.36.014.174; №01.19.36.016.180

კონსტრუქციული ნაწილი

	მპაარი	ხელმოწერა
მთ.კონსტრუქტორი	ბ. ცოფაია	
დაკვეთა	ა. ცოფაია	

ნახაზის სახელწოდება
ჯიბე №4-ის ჯიბის მარშების ჯმ-1 და ჯმ-2-ის არმირებები

მასშტაბი

ფაილის ჯ-6.15

ფორმატი A 2

ჯიბე №4-ის ჯიბის მარშის ჯმ-3-ის არმირება

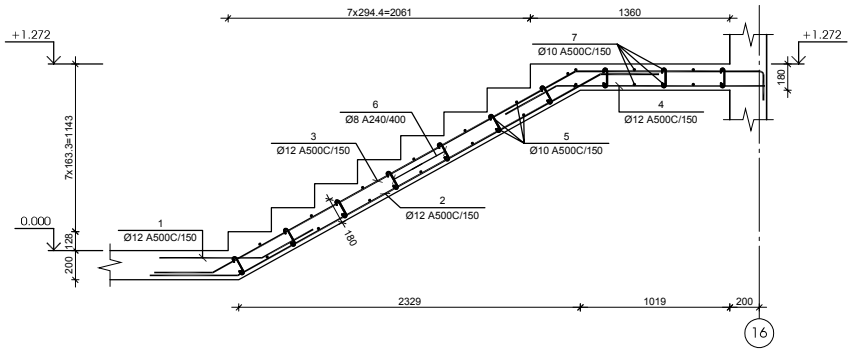

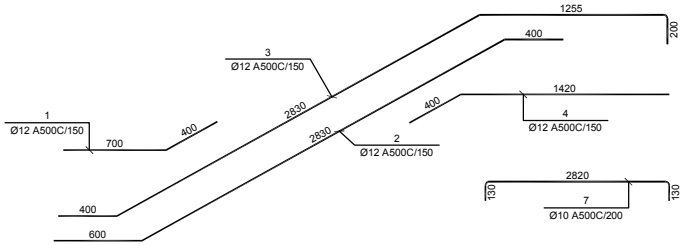

№ პოზ	ესკიზები	დასახელება				რაოდ. ელ-ში	წონა, კგ		შენიშვნა
							ერთის	საერთო	
ჯიბე №4-ის ჯიბის მარშის ჯმ-3-ის არმირება 1 ცალი									
1		Ø	12	A500C	L= 1100	მმ	9	1.0	9	
2		Ø	12	A500C	L= 3830	მმ	9	3.4	31	
3		Ø	12	A500C	L= 4685	მმ	9	4.2	37	
4		Ø	12	A500C	L= 1820	მმ	9	1.6	15	
5		Ø	10	A500C	L= 1300	მმ	28	0.8	22	
6		Ø	8	A500C	L= 255	მმ	49	0.1	5	
7		Ø	10	A500C	L= 3080	მმ	12	1.9	23	
					ბეტონი			B-30	1.619	ჯუბ მ

ჯიბე №4-ის ჯიბის მარშის ჯმ-4-ის არმირება

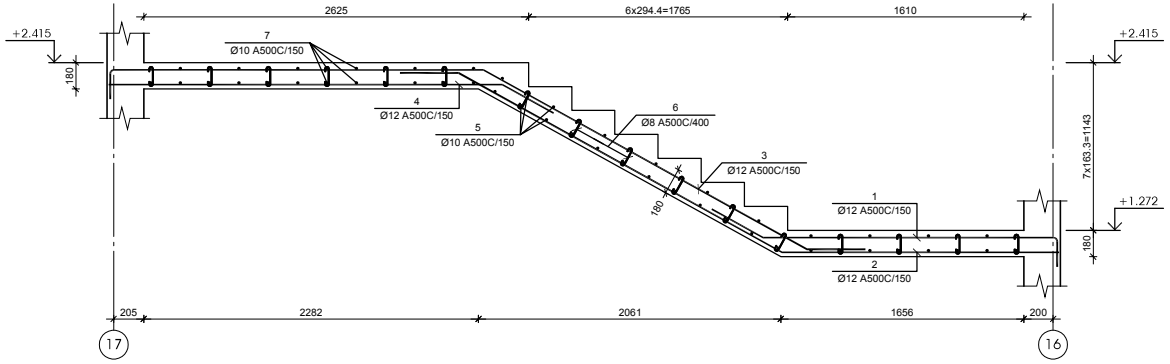

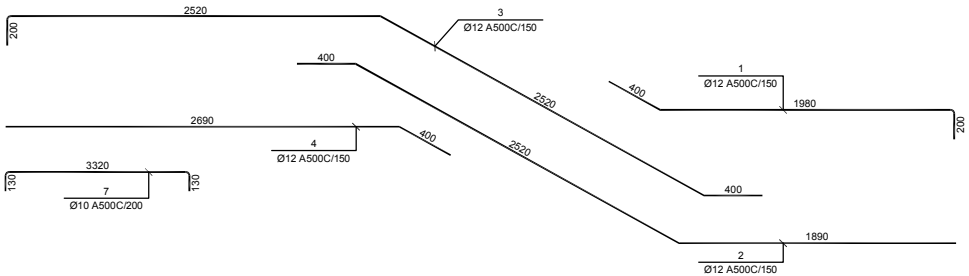

№ პოზ	ესკიზები	დასახელება				რაოდ. ელ-ში	წონა, კგ		შენიშვნა
							ერთის	საერთო	
ჯიბე №4-ის ჯიბის მარშის ჯმ-4-ის არმირება 1 ცალი									
1		Ø	12	A500C	L= 2580	მმ	9	2.3	21	
2		Ø	12	A500C	L= 4810	მმ	9	4.3	38	
3		Ø	12	A500C	L= 5640	მმ	9	5.0	45	
4		Ø	12	A500C	L= 3090	მმ	9	2.7	25	
5		Ø	10	A500C	L= 1300	მმ	28	0.8	22	
6		Ø	8	A500C	L= 255	მმ	46	0.1	5	
7		Ø	10	A500C	L= 3580	მმ	24	2.2	53	
					ბეტონი			B-30	2.083	ჯუბ მ

კონსტრუქციული პროექტი
სტადია: მპ

სიტუაციური

პირობითი აღნიშვნები

შენიშვნები

დაკვეთი ლანა მარიანი

პროექტი მრავალფუნქციური კომპლექსი

მისამართი ქ. ბათუმის, მარკეტიდან 2.ა და ზახარაძის სატრანსპორტო რაიონს შორის, ნაკ. N:01.19.36.014.174; N:01.19.36.016.180

კონსტრუქციული ნაწილი

	ფამილია	ხელმოწერა
მთ.კონსტრუქტორი	ბ. ლორთქიფანიძე	
შემოწმება	ა. ლორთქიფანიძე	

ნახაზის სახელწოდება
ჯიბე №4-ის ჯიბის მარშების ჯმ-3 და ჯმ-4-ის არმირებები

მასშტაბი

ფურცელი ჯ-6.16

ფორმატი A 2

ხიბე №4-ის ხიბის მარშის ხმ-5-ის არმირება

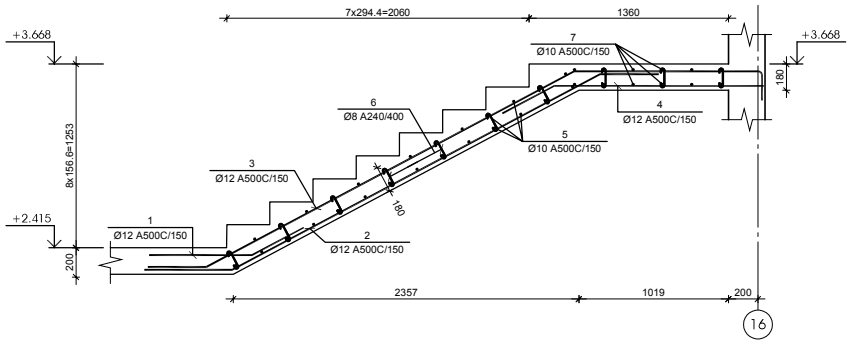

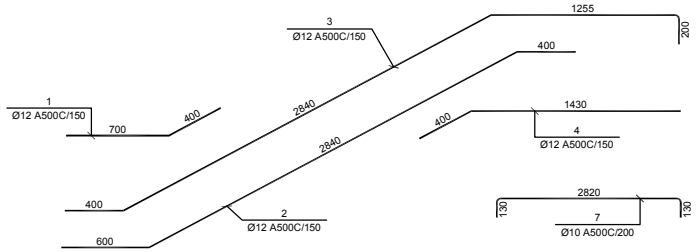

№ პოზ	აღნიშვნა	დასახელება				რაოდ. ერთ-ში	ზომა, (სმ) ერთის	ზომა, (სმ) საერთო	შენიშვნა
ხიბე №4-ის ხიბის მარშის ხმ-5-ის არმირება 1 ცალი									
1		Ø	12	A500C	L= 1100	ძმ	9	1.0	9	
2		Ø	12	A500C	L= 3840	ძმ	9	3.4	31	
3		Ø	12	A500C	L= 4695	ძმ	9	4.2	37	
4		Ø	12	A500C	L= 1830	ძმ	9	1.6	15	
5		Ø	10	A500C	L= 1300	ძმ	28	0.8	22	
6		Ø	8	A500C	L= 255	ძმ	49	0.1	5	
7		Ø	10	A500C	L= 3080	ძმ	12	1.9	23	
					ბეტონი			B-30	1.565	ჯამ მ

ხიბე №4-ის ხიბის მარშის ხმ-6-ის არმირება

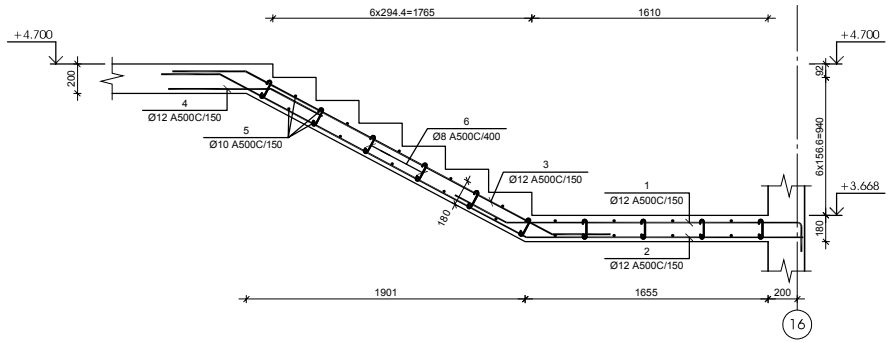

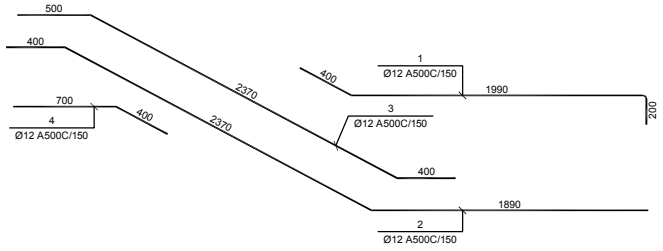

№ პოზ	აღნიშვნა	დასახელება				რაოდ. ერთ-ში	ზომა, (სმ) ერთის	ზომა, (სმ) საერთო	შენიშვნა
ხიბე №4-ის ხიბის მარშის ხმ-6-ის არმირება 1 ცალი									
1		Ø	12	A500C	L= 2590	ძმ	9	2.3	21	
2		Ø	12	A500C	L= 4660	ძმ	9	4.1	37	
3		Ø	12	A500C	L= 3270	ძმ	9	2.9	26	
4		Ø	12	A500C	L= 1100	ძმ	9	1.0	9	
5		Ø	10	A500C	L= 1300	ძმ	22	0.8	18	
6		Ø	8	A500C	L= 255	ძმ	24	0.1	2	
					ბეტონი			B-30	0.715	ჯამ მ

კონსტრუქციული პროექტი
სტადია: მპ

სიტუაციური

პირობითი აღნიშვნები

შენიშვნები

დაკვეთი ლანა მარნიანი

პროექტი მრავალფუნქციური კომპლექსი

მისამართი ქ. ოზურგეთი, მარკეთინგი 2ა და ზანაზანის საცხოვრებელ რაიონის შეზონა, ნაკ. N:01.19.36.014.174; N:01.19.36.016.180

კონსტრუქციული ნაწილი

	ბჭაიი	ხელმოწერა
მთ.კონსტრუქტორი	ბ. ლორთქიფანიძე	
შეამოწმა	ა. ლორთქიფანიძე	

ნახაზის სახელწოდება
ხიბე №4-ის ხიბის მარშების ხმ-5 და ხმ-6-ის არმირებები

მასშტაბი

ფურცელი ს-6.17

ფორმატი A 2

ჯიბე №4-ის ჯიბის მარშის ჯმ-7-ის არმირება

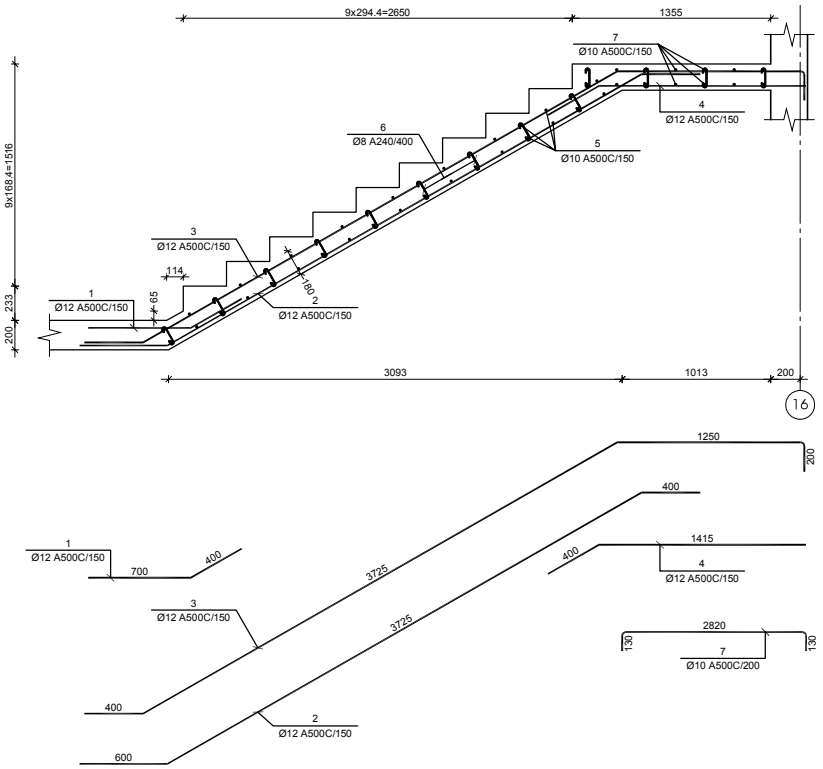

№ პოზ	აღნიშვნა	დასახელება	რაოდ. ერთ-ში	წონა, კგ		შენიშვნა
				ერთის	საერთო	
		ჯიბე №4-ის ჯიბის მარშის ჯმ-7-ის არმირება 11 ცალი				
1		Ø 12 A500C L= 1100 მმ	9	1.0	9	
2		Ø 12 A500C L= 4725 მმ	9	4.2	38	
3		Ø 12 A500C L= 5575 მმ	9	4.9	45	
4		Ø 12 A500C L= 1820 მმ	9	1.6	15	
5		Ø 10 A500C L= 1300 მმ	36	0.8	29	
6		Ø 8 A500C L= 255 მმ	64	0.1	6	
7		Ø 10 A500C L= 3080 მმ	12	1.9	23	
		ბეტონი		B-30	1.890	ჯამ მ

ჯიბე №4-ის ჯიბის მარშის ჯმ-8-ის არმირება

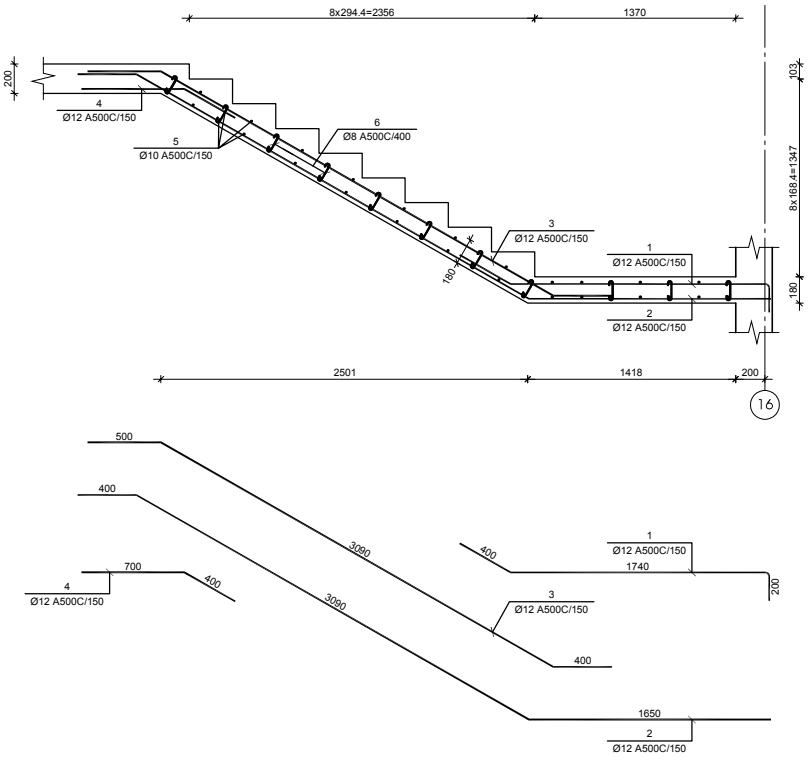

№ პოზ	აღნიშვნა	დასახელება	რაოდ. ერთ-ში	წონა, კგ		შენიშვნა
				ერთის	საერთო	
		ჯიბე №4-ის ჯიბის მარშის ჯმ-8-ის არმირება 11 ცალი				
1		Ø 12 A500C L= 2340 მმ	9	2.1	19	
2		Ø 12 A500C L= 5140 მმ	9	4.6	41	
3		Ø 12 A500C L= 3990 მმ	9	3.5	32	
4		Ø 12 A500C L= 1100 მმ	9	1.0	9	
5		Ø 10 A500C L= 1300 მმ	30	0.8	24	
6		Ø 8 A500C L= 255 მმ	32	0.1	3	
		ბეტონი		B-30	1.040	ჯამ მ

კონსტრუქციული პროექტი
სტადია: მპ

სიტუაციური

პირობითი აღნიშვნები

შენიშვნები

დაკვეთი ლანა მარნიანი

პროექტი მრავალფუნქციური კომპლექსი

მისამართი ქ. ბათუმის, მარკეთინგის 2-ა და ზანაზანაის საცხოვრებელ რაიონის შეღწის, ნაკ. №01.19.36.014.174; №01.19.36.016.180

კონსტრუქციული ნაწილი

	მპაარი	ხელმოწერა
მთ.კონსტრუქტორი	ბ. ლორთქიფანიძე	
შეამოწმა	ა. ლორთქიფანიძე	

ნახაზის სახელწოდება
ჯიბე №4-ის ჯიბის მარშების ჯმ-7 და ჯმ-8-ის არმირებები

მასშტაბი

ფურცელი ჯ-6.18

ფორმატი A 2

მონოლითური კონსტრუქციების კრებსითი სპეციფიკაცია

№	ელემენტის დასახელება	რაოდენობა	მასალათა ხარჯი ერთ ელემენტზე													მასალათა ჯამური ხარჯი										
			Ø8A500C	Ø10A500C	Ø12A500C	Ø14A500C	Ø16A500C	Ø18A500C	Ø20A500C	Ø22A500C	Ø25A500C	Ø28A500C	Ø32A500C	ბეტონის მარკა	ბეტონის მოცულობა, კუბ მ	Ø8A500C	Ø10A500C	Ø12A500C	Ø14A500C	Ø16A500C	Ø18A500C	Ø20A500C	Ø22A500C	Ø25A500C	Ø28A500C	Ø32A500C	ბეტონის მარკა	ბეტონის მოცულობა, კუბ მ
1	ხიმინჯი ხიმ-1	36	56		9					406				B-30	5.02	2016		324					14616				B-30	180.72
2	ხიმინჯი ხიმ-2	21	56		9							877		B-30	5.02	1176		189							18417		B-30	105.42
3	ხიმინჯი ხიმ-3	12	70		9						525			B-30	7.85	840		108						6300			B-30	94.20
4	ხიმინჯი ხიმ-4	9	70		9						1049			B-30	7.85	630		81						9441			B-30	70.65
5	ხიმინჯი ხიმ-5	9	84		9					542				B-30	11.30	756		81					4878				B-30	101.70
6	საძირკვლის ფილა	1			21713				41415		119670		50354	B-30	1974.70			21713				41415		119670		50354	B-30	1974.70
7	ლენტური საძირკველი ლს-1	1	8262		1765				20188					B-30	283.50	8262		1765				20188					B-30	283.50
8	-3,500 ნიშნულის იატაკის ფილა	1		12120										B-30	222.50		12120										B-30	222.50
9	სვეტის ამონაშვერი სა-1	9		15								410		B-30			135								3690		B-30	
10	სვეტის ამონაშვერი სა-2	9	10								305			B-30		90								2745			B-30	
11	სვეტის ამონაშვერი სა-3	10	10							219				B-30		100							2190				B-30	
12	სვეტის ამონაშვერი სა-4	1	10						172					B-30		10						172					B-30	
13	სვეტის ამონაშვერი სა-5	13		15								205		B-30			195								2665		B-30	
14	სვეტის ამონაშვერი სა-6	15	10								153			B-30		150								2295			B-30	
15	სვეტის ამონაშვერი სა-7	12	10							110				B-30		120							1320				B-30	
16	სვეტის ამონაშვერი სა-8	12	10						86					B-30		120						1032					B-30	
17	სვეტის ამონაშვერი სა-9	120	5						54					B-30		600						6480					B-30	
18	მონოლითური სვეტი ს-1	9		71								801		B-30	1.40		639								7209		B-30	12.60
19	მონოლითური სვეტი ს-2	9	45								616			B-30	1.40	405								5544			B-30	12.60
20	მონოლითური სვეტი ს-3	10	45							460				B-30	1.40	450							4600				B-30	14.00
21	მონოლითური სვეტი ს-4	1	45						371					B-30	1.40	45						371					B-30	1.40
22	მონოლითური სვეტი ს-5	13		71								400		B-30	1.40		923								5200		B-30	18.20
23	მონოლითური სვეტი ს-6	15	45								308			B-30	1.40	675								4620			B-30	21.00
24	მონოლითური სვეტი ს-7	12	45							230				B-30	1.40	540							2760				B-30	16.80
25	მონოლითური სვეტი ს-8	12	45						185					B-30	1.40	540						2220					B-30	16.80
26	მონოლითური სვეტი ს-9	3		87								986		B-30	1.88		261								2958		B-30	5.64
27	მონოლითური სვეტი ს-10	4	56								764			B-30	1.88	224								3056			B-30	7.52
28	მონოლითური სვეტი ს-11	4	56							575				B-30	1.88	224							2300				B-30	7.52
29	მონოლითური სვეტი ს-12	1	56						465					B-30	1.88	56						465					B-30	1.88
30	მონოლითური სვეტი ს-13	5	56									493		B-30	1.88	280									2465		B-30	9.40
31	მონოლითური სვეტი ს-14	19	56								382			B-30	1.88	1064								7258			B-30	35.72
32	მონოლითური სვეტი ს-15	9	56							287				B-30	1.88	504							2583				B-30	16.92
33	მონოლითური სვეტი ს-16	36	56						233					B-30	1.88	2016						8388					B-30	67.68
34	მონოლითური სვეტი ს-17	1		66								754		B-30	1.28		66								754		B-30	1.28
35	მონოლითური სვეტი ს-18	3	42								579			B-30	1.28	126								1737			B-30	3.84
36	მონოლითური სვეტი ს-19	15		66								377		B-30	1.28		990								5655		B-30	19.20
37	მონოლითური სვეტი ს-20	89	42								290			B-30	1.28	3738								25810			B-30	113.92
38	მონოლითური სვეტი ს-21	82	42							216				B-30	1.28	3444							17712				B-30	104.96
39	მონოლითური სვეტი ს-22	628	42						174					B-30	1.28	26376						109272					B-30	803.84
40	მონოლითური სვეტი ს-23	1		66								377		B-30	1.28		66								377		B-30	1.28
41	მონოლითური სვეტი ს-24	7	42								290			B-30	1.28	294								2030			B-30	8.96
42	მონოლითური სვეტი ს-25	7	42							216				B-30	1.28	294							1512				B-30	8.96
43	მონოლითური სვეტი ს-26	58	42						174					B-30	1.28	2436						10092					B-30	74.24
44	მონოლითური სვეტი ს-27	8	13						56					B-30	0.42	104						448					B-30	3.36
45	მონოლითური სვეტი ს-28	120	20						88					B-30	0.53	2400						10560					B-30	63.60
46	0.000 ნიშნულის მონოლითური პოჯი პ-1	1	1998		630					4536				B-30	54.08	1998		630					4536				B-30	54.08
47	0.000 ნიშნულის მონოლითური პოჯი პ-2	1	1720		447					4295				B-30	38.40	1720		447					4295				B-30	38.40
48	0.000 ნიშნულის მონოლითური პოჯი პ-3	1	8866		3774				12938					B-30	296.40	8866		3774				12938		16911			B-30	296.40
49	0.000 ნიშნულის მონოლითური პოჯის დამატებითი არმირება (ქვედა შრე)	1								429				B-30										429			B-30	
50	0.000 ნიშნულის მონოლითური პოჯის დამატებითი არმირება (ზედა შრე)	1								501				B-30										501			B-30	
51	+4.700 <> +39.900 ნიშნულების მონოლითური პოჯი პ-1	12	2695		850					6120				B-30	72.96	32340		10200					73440				B-30	875.52
52	+4.700 <> +39.900 ნიშნულების მონოლითური პოჯი პ-2	12	2085		559					5368				B-30	46.56	25020		6708					64416				B-30	558.72
53	+4.700 <> +39.900 ნიშნულების მონოლითური პოჯი პ-3	12	2692		1146				3929					B-30	90.00	32304		13752				47148		61632			B-30	1080.00
54	+4.700 <> +39.900 ნიშნულების მონოლითური პოჯი პ-4	12	1445		347				1114					B-30	24.00	17340		4164				13368					B-30	288.00
55	+4.700 <> +39.900 ნიშნულების მონოლითური პოჯი პ-5	12	81		30					214				B-30	1.25	972		360					2568				B-30	15.00
56	+4.700 <> +39.900 ნიშნულის მონოლითური პოჯის დამატებითი არმირება (ქვედა შრე)	12								429				B-30									5148				B-30	
57	+4.700 <> +39.900 ნიშნულის მონოლითური პოჯის დამატებითი არმირება (ზედა შრე)	12								1575				B-30									18900				B-30	
58	+42.500 ნიშნულის მონოლითური პოჯი პ-6	1	337						973					B-30	10.84	337						973					B-30	10.84
59	მონოლითური ჯადლების უბანი მდუ-1 -3.500 -:- 0.000 ნიშნულებს შორის	1	44				5043							B-30	24.11	44				5043							B-30	24.11
60	მონოლითური ჯადლების უბანი მდუ-1 0.000 -:- +4.700 ნიშნულებს შორის	1	58				5496							B-30	33.29	58				5496							B-30	33.29
61	მონოლითური ჯადლების უბანი მდუ-1 +4.700 -:- +14.300 ნიშნულებზე	4	44				3912							B-30	21.81	176				15648							B-30	87.24
62	მონოლითური ჯადლების უბანი მდუ-1 +17.500 -:- +33.500 ნიშნულებზე	6	44		2132									B-30	21.81	264		12792									B-30	130.86
63	მონოლითური ჯადლების უბანი მდუ-1 +36.700 -:- +39.900 ნიშნულებს შორის	1	41		1992									B-30	21.81	41		1992									B-30	21.81
64	მონოლითური ჯადლების უბანი მდუ-2 -3.500 -:- 0.000 ნიშნულებს შორის	1	29				3469							B-30	16.22	29				3469							B-30	16.22
65	მონოლითური ჯადლების უბანი მდუ-2 0.000 -:- +4.700 ნიშნულებს შორის	1	38				3809							B-30	22.46	38				3809							B-30	22.46
66	მონოლითური ჯადლების უბანი მდუ-2 +4.700 -:- +14.300 ნიშნულებზე	4	29				2705							B-30	14.66	116				10820							B-30	58.64
67	მონოლითური ჯადლების უბანი მდუ-2 +17.500 -:- +33.500 ნიშნულებზე	7	29		1476									B-30	14.66	203		10332									B-30	102.62
68	მონოლითური ჯადლების უბანი მდუ-2 +39.900 -:- +42.500 ნიშნულებს შორის	1	22		1273									B-30	13.26	22		1273									B-30	13.26
69	მონოლითური ჯადლების უბანი მდუ-3 -3.500 -:- 0.000 ნიშნულებს შორის	1	29				3469							B-30	16.22	29				3469							B-30	16.22
70	მონოლითური ჯადლების უბანი მდუ-3 0.000 -:- +4.700 ნიშნულებს შორის	1	38				3809							B-30	22.46	38				3809							B-30	22.46
71	მონოლითური ჯადლების უბანი მდუ-3 +4.700 -:- +14.300 ნიშნულებზე	4	29				2705							B-30	14.66	116				10820							B-30	58.64
72	მონოლითური ჯადლების უბანი მდუ-3 +17.500 -:- +33.500 ნიშნულებზე	7	29		1476									B-30	14.66	203		10332									B-30	102.62
73	მონოლითური ჯადლების უბანი მდუ-3 +39.900 -:- +42.500 ნიშნულებს შორის	1	22		1273									B-30	13.26	22		1273									B-30	13.26
74	მონოლითური ჯადლების უბანი მდუ-4 -3.500 -:- 0.000 ნიშნულებს შორის	1	44				5043							B-30	24.11	44				5043							B-30	24.11
75	მონოლითური ჯადლების უბანი მდუ-4 0.000 -:- +4.700 ნიშნულებს შორის	1	58				5496							B-30	33.29	58				5496							B-30	33.29
76	მონოლითური ჯადლების უბანი მდუ-4 +4.700 -:- +14.300 ნიშნულებზე	4	44				3912							B-30	21.81	176				15648							B-30	87.24
77	მონოლითური ჯადლების უბანი მდუ-4 +17.500 -:- +33.500 ნიშნულებზე	6	44		2132									B-30	21.81	264		12792									B-30	130.86
78	მონოლითური ჯადლების უბანი მდუ-4 +36.700 -:- +39.900 ნიშნულებს შორის	1	41		1992									B-30	21.81	41		1992									B-30	21.81

მონოლითური კონსტრუქციების კრებსითი სპეციფიკაცია

№	ელემენტის დასახელება	რაოდენობა	მასალათა ხარჯი ერთ ელემენტზე													მასალათა ჯამური ხარჯი											
			Ø8A500C	Ø10A500C	Ø12A500C	Ø14A500C	Ø16A500C	Ø18A500C	Ø20A500C	Ø22A500C	Ø25A500C	Ø28A500C	Ø32A500C	ბეტონის მარკა	ბეტონის მოცულობა, კუბ მ	Ø8A500C	Ø10A500C	Ø12A500C	Ø14A500C	Ø16A500C	Ø18A500C	Ø20A500C	Ø22A500C	Ø25A500C	Ø28A500C	Ø32A500C	ბეტონის მარკა	ბეტონის მოცულობა, კუბ მ
79	დიაფრაგმა დ-1 -3.500 -:- 0.000 ნიშნულებს შორის	4	8				915							B-30	4.35	32				3660							B-30	17.40
80	დიაფრაგმა დ-1 0.000 -:- +4.700 ნიშნულებს შორის	4	10				1000							B-30	6.15	40				4000							B-30	24.60
81	დიაფრაგმა დ-1 +4.700 -:- +14.300 ნიშნულებზე	16	8				703							B-30	3.90	128				11248							B-30	62.40
82	დიაფრაგმა დ-1 +17.500 -:- +33.500 ნიშნულებზე	24	8		383									B-30	3.90	192		9192									B-30	93.60
83	დიაფრაგმა დ-1 +36.700 -:- +39.900 ნიშნულებს შორის	4	8		343									B-30	3.90	32		1372									B-30	15.60
84	სადრაფის ჯედელი სჯ-1 -3.500 -:- 0.000 ნიშნულებს შორის	1	348		17340									B-30	200.10	348		17340									B-30	200.10
85	მონოლითური უბანი, სისქით 250მმ, არმირება 0.000 ნიშნულზე (ა ბლოკი)	1	365			28737								B-30	231.25	365			28737								B-30	231.25
86	მონოლითური უბანი, სისქით 250მმ, არმირება 0.000 ნიშნულზე (ბ ბლოკი)	1	398			31336								B-30	252.50	398			31336								B-30	252.50
87	მონოლითური უბანი, სისქით 200მმ, არმირება 0.000 ნიშნულზე	1	48		3289									B-30	28.00	48		3289									B-30	28.00
88	მონოლითური უბანი არმირება +4.700 -:- +39.900 ნიშნულებზე	12	76		5225									B-30	45.00	912		62700									B-30	540.00
89	მონოლითური უბანის არმირება +42.500 ნიშნულზე	1	49		3445									B-30	28.80	49		3445									B-30	28.80
90	0.000 ნიშნულის გადახურვის ღრუბანიანი ფილის ჩამგრეხის ჯვანძი	1			3223									B-30	37.80			3223									B-30	37.80
91	+4.700 -:- +39.900 ნიშნულის გადახურვის ღრუბანიანი ფილის ჩამაგრების ჯვანძი	12			4289									B-30	50.64			51468									B-30	607.68
92	ჯიბე №1-ის ჯიბის მარშის ჯმ-1-ის არმირება	1	8	49	99									B-30	1.92	8	49	99									B-30	1.92
93	ჯიბე №1-ის ჯიბის მარშის ჯმ-2-ის არმირება	1	2	27	110									B-30	1.17	2	27	110									B-30	1.17
94	ჯიბე №1-ის ჯიბის მარშის ჯმ-4-ის არმირება	1	5	75	129									B-30	2.08	5	75	129									B-30	2.08
95	ჯიბე №1-ის ჯიბის მარშის ჯმ-3-ის არმირება	1	5	45	92									B-30	1.62	5	45	92									B-30	1.62
96	ჯიბე №1-ის ჯიბის მარშის ჯმ-5-ის არმირება	1	5	45	92									B-30	1.57	5	45	92									B-30	1.57
97	ჯიბე №1-ის ჯიბის მარშის ჯმ-6-ის არმირება	1	2	18	93									B-30	0.72	2	18	93									B-30	0.72
98	ჯიბე №1-ის ჯიბის მარშის ჯმ-7-ის არმირება	11	6	52	107									B-30	1.89	66	572	1177									B-30	20.79
99	ჯიბე №1-ის ჯიბის მარშის ჯმ-8-ის არმირება	11	3	24	101									B-30	1.04	33	264	1111									B-30	11.44
100	ჯიბე №2-ის ჯიბის მარშის ჯმ-1-ის არმირება	1	8	49	99									B-30	1.92	8	49	99									B-30	1.92
101	ჯიბე №2-ის ჯიბის მარშის ჯმ-2-ის არმირება	1	2	27	110									B-30	1.17	2	27	110									B-30	1.17
102	ჯიბე №2-ის ჯიბის მარშის ჯმ-3-ის არმირება	1	9	78		211								B-30	2.83	9	78		211								B-30	2.83
103	ჯიბე №2-ის ჯიბის მარშის ჯმ-4-ის არმირება	1	3	24	104									B-30	1.04	3	24	104									B-30	1.04
104	ჯიბე №2-ის ჯიბის მარშის ჯმ-5-ის არმირება	11	6	52	109									B-30	1.98	66	572	1199									B-30	21.78
105	ჯიბე №2-ის ჯიბის მარშის ჯმ-6-ის არმირება	11	3	24	101									B-30	1.04	33	264	1111									B-30	11.44
106	ჯიბე №3-ის ჯიბის მარშის ჯმ-1-ის არმირება	1	8	49	99									B-30	1.92	8	49	99									B-30	1.92
107	ჯიბე №3-ის ჯიბის მარშის ჯმ-2-ის არმირება	1	2	27	110									B-30	1.17	2	27	110									B-30	1.17
108	ჯიბე №3-ის ჯიბის მარშის ჯმ-3-ის არმირება	1	9	78		211								B-30	2.83	9	78		211								B-30	2.83
109	ჯიბე №3-ის ჯიბის მარშის ჯმ-4-ის არმირება	1	3	24	104									B-30	1.04	3	24	104									B-30	1.04
110	ჯიბე №3-ის ჯიბის მარშის ჯმ-5-ის არმირება	11	6	52	109									B-30	1.98	66	572	1199									B-30	21.78
111	ჯიბე №3-ის ჯიბის მარშის ჯმ-6-ის არმირება	11	3	24	101									B-30	1.04	33	264	1111									B-30	11.44
															4528.63	186896	18518	277252	60495	107478	74427	211103	307247	190506	49390	50354		11005.86
															1538195												