დაგეგმარების საფუძვლები და მიზნები:

პროექტი შედგენილია ქ. თბილისის მუნიციპალიტეტის სსიპ – ქ. თბილისის მუნიციპალიტეტის არქ. სამსახურის მიერ გაცემული № 6169231 26.10.2022 წ. მიწის ნაკვეთის სამშენებლოდ გამოყენების საფუძველზე. პროექტით გათვალისწინებულია მრავალბინიანი საცხოვრებებელი სახლის მშნებლობა.

მიწის ნაკვეთის მდებარეობა და აღწერა:

საპროექტო მიწის ნაკვეთი (საკ. კოდით 01.16.06.039.043) მდებარეობს ქალაქი თბილისი, ქუჩა ვეძათხევი, N 20. მიწის ნაკვეთის ფართობი შეადგენს 1187.0 კვ.მ-ს. ნაკვეთს სამხრეთით ესაზღრება: ვეძათხევის ქუჩა, ხოლო დანარჩენ სამ მხარეს რეგისტრირებული მიწის ნაკვეთები.

პროექტის აღწერა:

პროექტით გათვალისწინებულია მიწის ზევით 15,52 მ. სიმაღლის ოთხსართულიანი შენობების მშენებლობა მიწის დონის ქვედა სართულებით. აქედან: მიწის დონის ქვედა სართულებზე განთავსდება: დამხმარე სათავსოები და ავტოსადგომი თერთმეტ ავტომობილზე ("ა" კორპუსი -3,24 და "ბ" კორპუსი -3,78 ნიშნულზე). მეორე-მეოთხე სართულებზე: საცხოვრებელი ბინები. შენობები განთავსდება რელიეფზე, შენობებს აქვთ ერთი კიბის უჯრედი და ლიფტი, რომელიც აკავშირევს ხუთივე სართულს. საპროექტო შენობა ითვალისწინებს შეზღუდული შესაძლებლობის მქონე პირთათვის (შშმპ) შენობის ყველა სივრცეში მისაწვდომობას. "ა" კორპუსი ვეძათხევის ქუჩის მხრიდან დაკავშირებულია 8%-იანი "პანდუსით რომელიც შიდა ეზოდან უკავშირდება 0,00 დონეს ხოლო "ბ" კორპუსთან ვეძათხევის ქუჩის მხრიდან შედის სამანქანე პანდუსი -3,78 ნიშნულზე განთავსებულ ავტოსადგომთან საიდანაც შშმ ლიფტით მოხვდება სხვა შესაბამის სართულებზე.
პროექტის ყველა გეგმაზე ასახულია მისაწვდომი სვლა გეზი, რომელიც უზრუნველყოფს შშმ პირთა მისაწვდომობას შენობის ყველა სართულზე. შენობის მეორე სართულზე ერთი ბინა მისაწვდომია შშმ პირთათვის. ავტოსადგომზე მოწყობილია მისაწვდომი სადგომები.

შენობაში მოეწყობა შემდეგი ხანძრისგან დაცვის სისტემები ;

1. სახანძრო განგაშისა და ცეცხლაღმომჩენი სისტემები
2. III კლასის სახანძრო მილდგარების სისტემა.
3. ხელის ცეცხლმაქრები
4. კვამლის საკონტროლო სისტემა.
5. სახანძრო-სამაშველო სამსახურის მიერ გამოსაყენებელი მისაერთებლები.

დაგეგმარებისთვის გამოყენებული კანონმდებლობის აღწერა

საპროექტო შენობის დაგეგმარებისთვის გამოყენებულია საქართველოს მთავრობის #41 დადგენილება. ტექნიკური რეგლამენტი „შენობა-ნაგებობების უსაფრთხოების წესები“. საქართველოს მთავრობის 2019 წლის 31 მაისის 255 დადგენილება და ქალაქ თბილისის მუნიციპალიტეტის საკრებულოს 2016 წლის 24 მაისის 14-39 დადგენილება.

შენობა-ნაგებობის უსაფრთხოების წესებთან შესაბამისობის ანალიზი

გამოყენებული წესები - **„შენობა-ნაგებობის უსაფრთხოების წესები“**

ჩამოთვალეთ შენობის დაკავებულებები და აღწერეთ თითოეული გამოყენება
დამხმარე და სხვადასხვა დანიშნულების ჯგუფი დს (რვა დამხმარე სათავსო -3,24 და -3,78 ნიშნულზე)
საცხოვრებელი ჯგუფი სც-2. (საცხოვრებელი ბინები 0,00, +3,24, +6,48 +9,72 +12,96 ნიშ. ჩათვლით.)
მცირე საფრთხის შემცველი სასაწყობო ჯგუფი სწ-2 (ავტოსადგომი გარაჟი -3,78 ნიშნულზე).

კონსტრუქციის ტიპი:	
განსაზღვრეთ კონსტრუქციის ტიპი ახალი შენობისთვის: მაგალითი: II-A, II-B, V-A, V-B	I-B

სიმაღლის შეზღუდვები ცხრილი 503 -ის მიხედვით		
დაკავებულობები	**დასაშვები სართულიანობა**	**შემოთავაზებული სართულიანობა**
დამხმარე და სხვადასხვა დანიშნულების ჯგუფი დს	**5**	**1**
საცხოვრებელი ჯგუფი სც-2	**11**	**4**
სასაწყობო ჯგუფი სწ-2	**11**	**1**
	დასაშვები სიმაღლე	**შემოთავაზებული სიმაღლე**
საერთო სიმაღლე =	**48.8**	**15,52**
მიწის ზემოთ სართულის რაოდენობა =		**4**

ფართობის შეზღუდვები ცხრილი 503 -ის მიხედვით		
დაკავებულობები	**დასაშვები ფართობი**	**შემოთავაზებული ფართობი**
დამხმარე და სხვადასხვა დანიშნულების ჯგუფი დს (±0.00 ნიშნული)	3300	**253.6**
საცხოვრებელი ჯგუფი სც-2 (0.00 ნიშნული)	შეუზღუდავი	**375.8**

საცხოვრებელი ჯგუფი სც-2 (+3.24 ნიშნული)	შეუზღუდავი	**433.3**
საცხოვრებელი ჯგუფი სც-2 (+6.48 ნიშნული)	შეუზღუდავი	**434.0**
საცხოვრებელი ჯგუფი სც-2 (+9.72 ნიშნული)	შეუზღუდავი	**323.6**
სასაწყობო ჯგუფი სწ-2 (-3.78 ნიშნული)	შეუზღუდავი	**344.5**
იატაკის სუფთა (სასარგებლო) ფართობი =	**1911.2**	
იატაკების რაოდენობა =	**5**	
შენობის საერთო ფართობი =	**3313.4**	

გარე კედლის ცეცხლმედეგობისა და ღიობისადმი მოთხოვნები ცხრილების 602-ის და 705.8 -ის მიხედვით									
გარე კედელი	**ხანძარსაწინააღმდეგო მანძილი** (მეტრი)	**ცეცხლმედეგობის ხარისხი** (საათი)		**კედლის ღიობების ფართობი** (კედლის %)					
		მოთხოვნილი	**გათვალისწინებული**	**დასაშვები**			**გათვალისწინებული**		
				დაცული	**დაუცველი საშხეფებით**	**დაუცველი**	**დაცული**	**დაუცველი საშხეფებით**	**დაუცველი**
1-2 ღეძებში	0.06 მ.	1	1	-	-	დაუშვებელია	-	-	0 %
2-1 ღეძებში	0.05 მ.	1	1	–	–	დაუშვებელია	–	–	0 %
ე-ა ღეძებში	11.75 მ.	არ მოეთხოვება	არ მოეთხოვება	–	–	შეუზღუდავია	–	–	არ მოეთხოვება
ა1-ც ღეძებში	7.62 მ.	არ მოეთხოვება	არ მოეთხოვება	-	-	70 %	-	-	58 %

ხანძრისაგან დაცვის სისტემებისადმი მოთხოვნები							
დაკავებულობები/სივრცეები/გასასვლელი საშუალებები	**ავტოსაშხეფი სისტემა**	**ალტერნატიული ავტომატური ცეცხლსაქრობი სისტემები**	**სახანძრო განგაშისა და ცეცხლაღმომჩენი სისტემები**	**სახანძრო მილდგარების სისტემები**	**კვამლის საკონტროლო სისტემები**	**ხელის ცეცხლმაქრები**	**საავარიო განგაშის სისტემები**
საცხროვრებელი ერთეულები სც–2			**კი**				
დერეფანი(სც–2)			**კი**	**კი**		**კი**	
კიბის უჯრედები			**კი**		**კი** (ჰაერის დაწნევის სისტემა)	**კი**	

ლიფტები					კი (ჰაერის დაწნევის სისტემა)		
სწ-2			კი	კი		კი	
დს			კი			კი	
სახანძრო-სამაშველო სამსახურის მიერ გამოსაყენებელი მისაერთებლები				კი (შენობის გარეთ)			

განიავებისადმი მოთხოვნები		
დაკავებულობები/სივრცეები/გასასვლელი საშუალებები	ბუნებრივი განიავება	ხელოვნური განიავება
მიწის დონის ქვედა სართული	კი	კი
პირველი სართული	კი	კი
მეორე –მეოთხე სართული	კი	კი
კიბის უჯრედები	-	კი
ლიფტი	-	კი

თითოეული სართულიდან გასასვლელი საშუალება									
სართულები	დაკავებულობა და დაკავებულობის დატვირთვის ჯამური მაჩვენებელი	მოთხოვნილი გასასვლელების/გასასვლელთან მისადგომის რაოდენობა	გათვალისწინებული გასასვლელების/ გასასვლელთან მისადგომის რაოდენობა და ტიპი	გასასვლელი საშუალებების სიგანე					
				გზა-კიბეები		დერაფანი,		გასასვლელის გზა-კარი	
				მოთხოვნილი	გათვალისწინებული	მოთხოვნილი	გათვალისწინებული	მოთხოვნილი	გათვალისწინებული
მიწის დონის ქვედა სართული (-3.06 ნიშნული)	სც–2 საცხოვრებელი ბინები დ.დ 9	1	1	1.2 მ. (თითო გზა-კიბე)	1.2 მ. (თითო გზა-კიბე)	0.9 მ.	1.35 მ.	0,82 მ.	0,90 მ.
პირველი სართული (±0.00 ნიშნული)	სწ-2 ღია ავტოსადგომი დ.დ 8	1	1 (გასასვლელი გზა-კარი)	–	–	–	–	0,82 მ.	0.90 მ. და 3.90 მ.

	დს 1 დამხმარე სათავსო **დ.დ 1**	1	1 (გასასვლელი გზა-კარი)	–	–	–	–	0,82 მ.	0,90 მ.
მეორე სართული (+2.88 ნიშნული)	**სც–2** საცხოვრებელი ბინები **დ.დ 9**	1	1 (გასასვლელი გზაკიბე)	**1.2 მ.** (თითო გზა-კიბე)	**1.2 მ.** (თითო გზა-კიბე)	**0.9 მ.**	**1.65 მ.**	**0,82 მ.**	**0,90 მ.**
მესამე სართული (+5.94 ნიშნული)	**სც–2** საცხოვრებელი ბინები **დ.დ 8**	1	1 (გასასვლელი გზაკიბე)	**1.2 მ.** (თითო გზა-კიბე)	**1.2 მ.** (თითო გზა-კიბე)	**0.9 მ.**	**1.65 მ.**	**0,82 მ.**	**0,90 მ.**
მეოთხე სართული (+9.00 ნიშნული)	**სც–2** საცხოვრებელი ბინები **დ.დ 7**	1	1 (გასასვლელი გზაკიბე)	**1.2 მ.** (თითო გზა-კიბე)	**1.2 მ.** (თითო გზა-კიბე)	**0.9 მ.**	**1.65 მ.**	**0,82 მ.**	**0,90 მ.**

წყალსადენი სისტემის ფიქსირებული მოწყობილობების რაოდენობა ცხრილი 1602.1-ის მიხედვით													
სართულები	დაკავებულობა და დაკავებულობის დატვირთვის ჯამური მაჩვენებელი	**ფიქსირებული მოწყობილობები**											
		უნიტაზი		ტუალეტის ხელსაბანები		აბაზანა/შხაპი		სასმელი წყლის ფანტანი		სამომსახურეო ნიჟარა		სამზარეულოს ნიჟარა	
		მოთხოვნილი	გათვალისწინებული	მოთხოვნილი	გათვალისწინებული	მოთხოვნილი	გათვალისწინებული	მოთხოვნილი	გათვალისწინებული	მოთხოვნილი	გათვალისწინებული	მოთხოვნილი	გათვალისწინებული
მიწის დონის ქვედა სართული (-3.06 ნიშნული)	**სც–2** საცხოვრებელი ბინები **დ.დ 9**	1	1	1	1	1	1	–	–	–	–	1 ავტომატური სარეცხი მანქანის მისაერთებელი 1	1
პირველი სართული (±0.00 ნიშნული)	**სწ-2** ღია ავტოსადგომი **დ.დ 8**	–	–	–	–	–	–	–	–	–	–	–	–

	დს 1 დამხმარე სათავსო **დ.დ 1**	–	–	–	–	–	–	–	–	–	–	–	–
მეორე სართული (+2.88 ნიშნული)	**სც–2** საცხოვრებელი ბინები **დ.დ 9**	1	1	1	1	1	1	–	–	–	–	1	1
												ავტომატური სარეცხი მანქანის მისაერთებელი **1**	
მესამე სართული (+5.94 ნიშნული)	**სც–2** საცხოვრებელი ბინები **დ.დ 8**	1	1	1	1	1	1	–	–	–	–	1	1
												ავტომატური სარეცხი მანქანის მისაერთებელი **1**	
მეოთხე სართული (+9.00 ნიშნული)	**სც–2** საცხოვრებელი ბინები **დ.დ 7**	1	1	1	1	1	1	–	–	–	–	1	1
												ავტომატური სარეცხი მანქანის მისაერთებელი **1**	

პირობითი აღნიშვნები

1 საათიანი ცეცხლმედეგობის ხარისხი

2 საათიანი ცეცხლმედეგობის ხარისხი

ცეცხლმედეგი ტიხარი

ცეცხლმედეგი ზღუდე

გასასვლელთან მისადგომი მაძიმალური სავალი მანძილი

მისადგომი სვლა-გეზი

გასასვლელი

ჰიდრანტი

ხელის ცეცხლსაქრობი



სახანძრო განგაშის ხელით სამართავი კოლოფი



სახანძრო განგაშის ხმოვანი მაუწყებელი



მექანიკური კვამლგამწოვი სისტემა



მილდგარი



სახანძრო ავტომობილის მისაერთებელი



სც-2 ჯგუფის დაკავებულობა



დს ჯგუფის დაკავებულობა



სწ ჯგუფის დაკავებულობა

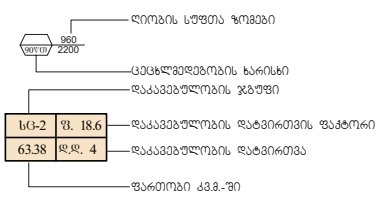

ღიობის სუფთა ზომები

ცეცხლმედეგობის ხარისხი

დაკავებულობის ჯგუფი

დაკავებულობის დატვირთვის ფაქტორი

დაკავებულობის დატვირთვა

ფართობი კვ.მ.-ში

წყლის დასასევი ჭადრეგანი

ავტოსაწნეხი

კვამლის ავტომატური ალმოჩენი

საავარიო განათება

A3 Format	1:100
ე ქ ს პ ლ ი კ ა ც ი ა	

"ა" კორპუსი

საპროექტო შენობის საერთო ფართობი 1411.50კვ.მ
პირობითი აღნიშვნები

"ბ" კორპუსი

პირობითი ნიშნები:

ნაკვეთის საზღვარი

ჭრილის ხაზი

1 ექსპლიკაციის ნუმერაცია

არქიტექტორული ნიშნული

შენიშვნები:

1. ნახაზზე ზომები მოცემულია მეტრებში მეასედის სიზუსტით
2. ნახაზის ყველა ცვლილება მშენებლობისას შეთანხმებული უნდა იყოს ავტორთან

არქიტექტორი: დიმიტრი ელიკაშვილი
შემსრულებელი: გურამ ციმაკურიძე

დამკვეთი:
შ.პ.ს აპარტ დეველოპმენტი

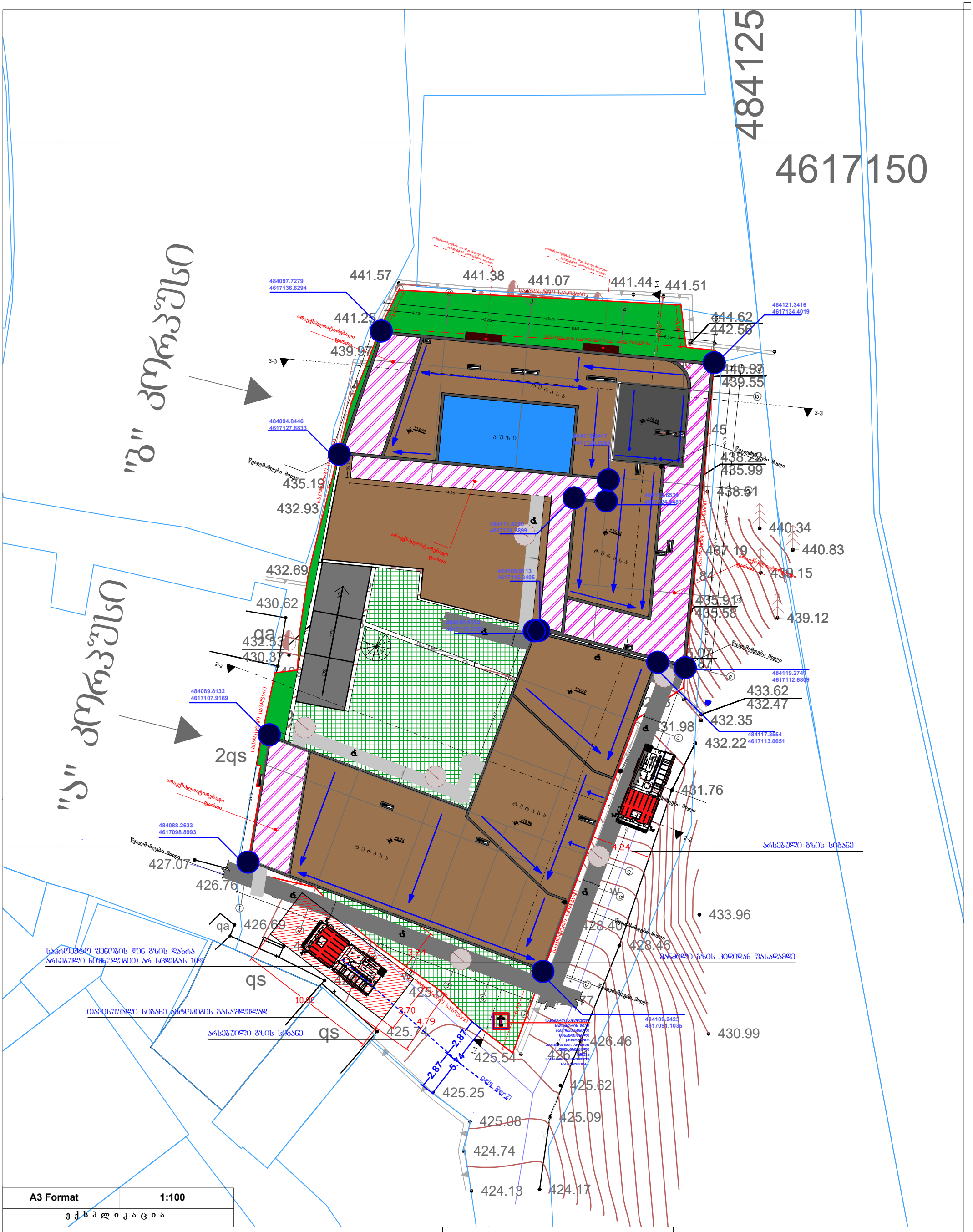

"ა" კორპუსი

საპროექტო შენობის საერთო ფართობი 1411.50კვ.მ

"ბ" კორპუსი

საპროექტო შენობის საერთო ფართობი 1902.90კვ.მ

პირობითი ნიშნები:

- ნაკვეთის საზღვარი
- ჭრილის ხაზი
- 1 — ექსპლიკაციის ნუმერაცია
- არქიტექტორული ნიშნული

შენიშვნები:

1. ნახაზზე ზომები მოცემულია მეტრებში მეასედის სიზუსტით
2. ნახაზის ყველა ცვლილება მშენებლობისას შეთანხმებული უნდა იყოს ავტორთან

არქიტექტორი: დიმიტრი ელიკაშვილი
შემსრულებელი: გურამ ციმაკურიძე

დამკვეთი:
შ.პ.ს აპარტ დეველოპმენტი

გენ.გეგმა

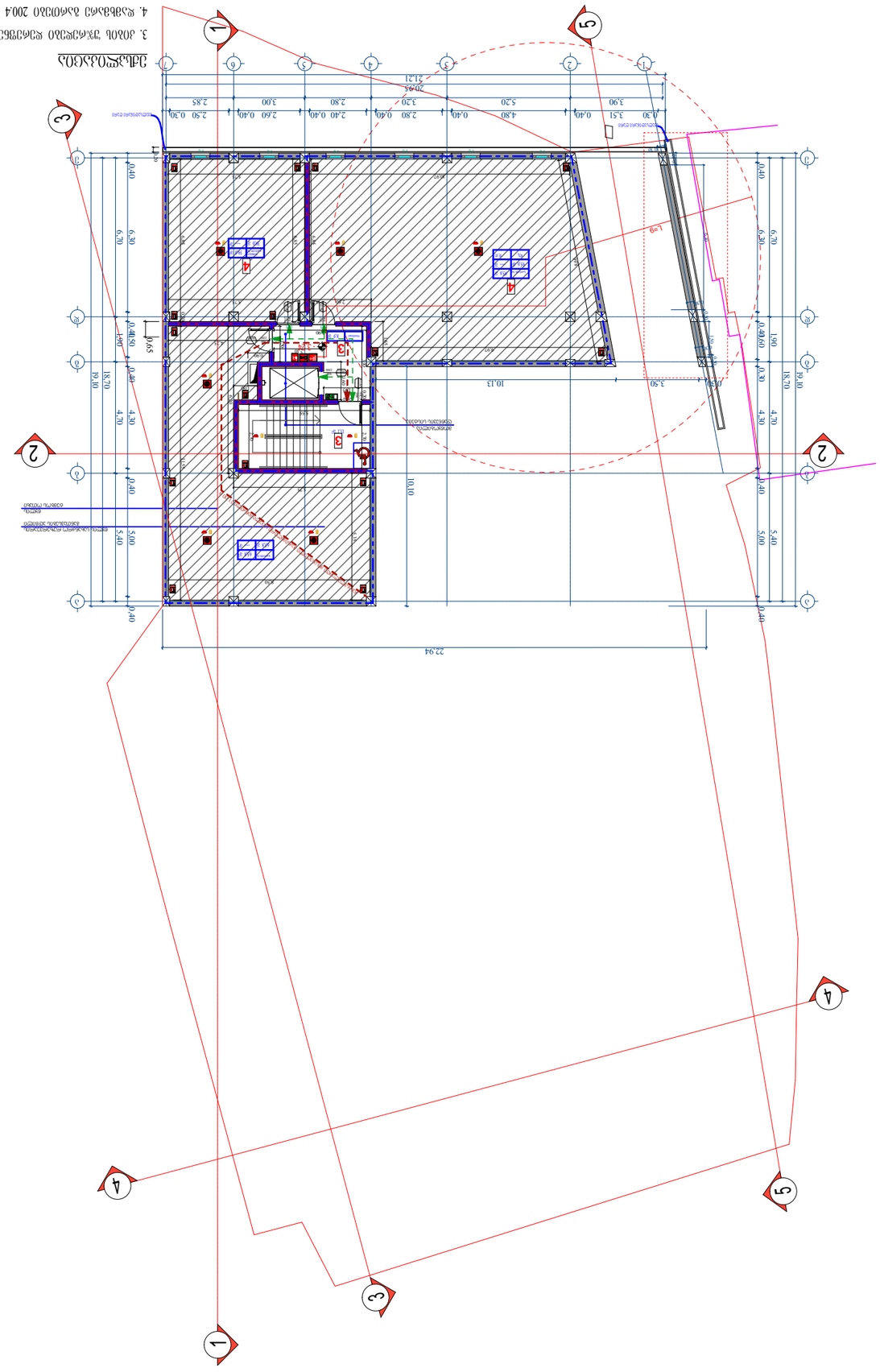

ქვედა სართულის გეგმა

1:150

ფასადის ფერადოვანი გადაწყვეტა	
ინტერიერის ფერადოვანი გადაწყვეტა	
ფასადის ელემენტები	
ინტერიერის ელემენტები	
ფასადის ქვედა ნაწილის მოპირკეთება	
ფასადის ზედა ნაწილის მოპირკეთება	
ფასადის ელემენტები	
ინტერიერის ელემენტები	
ფასადის ფერადოვანი გადაწყვეტა	
ინტერიერის ფერადოვანი გადაწყვეტა	

ფასადის ფერადოვანი გადაწყვეტა	ასაწყობი	ფასადის ფერადოვანი გადაწყვეტა
ინტერიერის ფერადოვანი გადაწყვეტა	ფილტრი	ინტერიერის ფერადოვანი გადაწყვეტა

ნაგებობის ფასადის ფერადოვანი გადაწყვეტა	
ნაგებობის ინტერიერის ფერადოვანი გადაწყვეტა

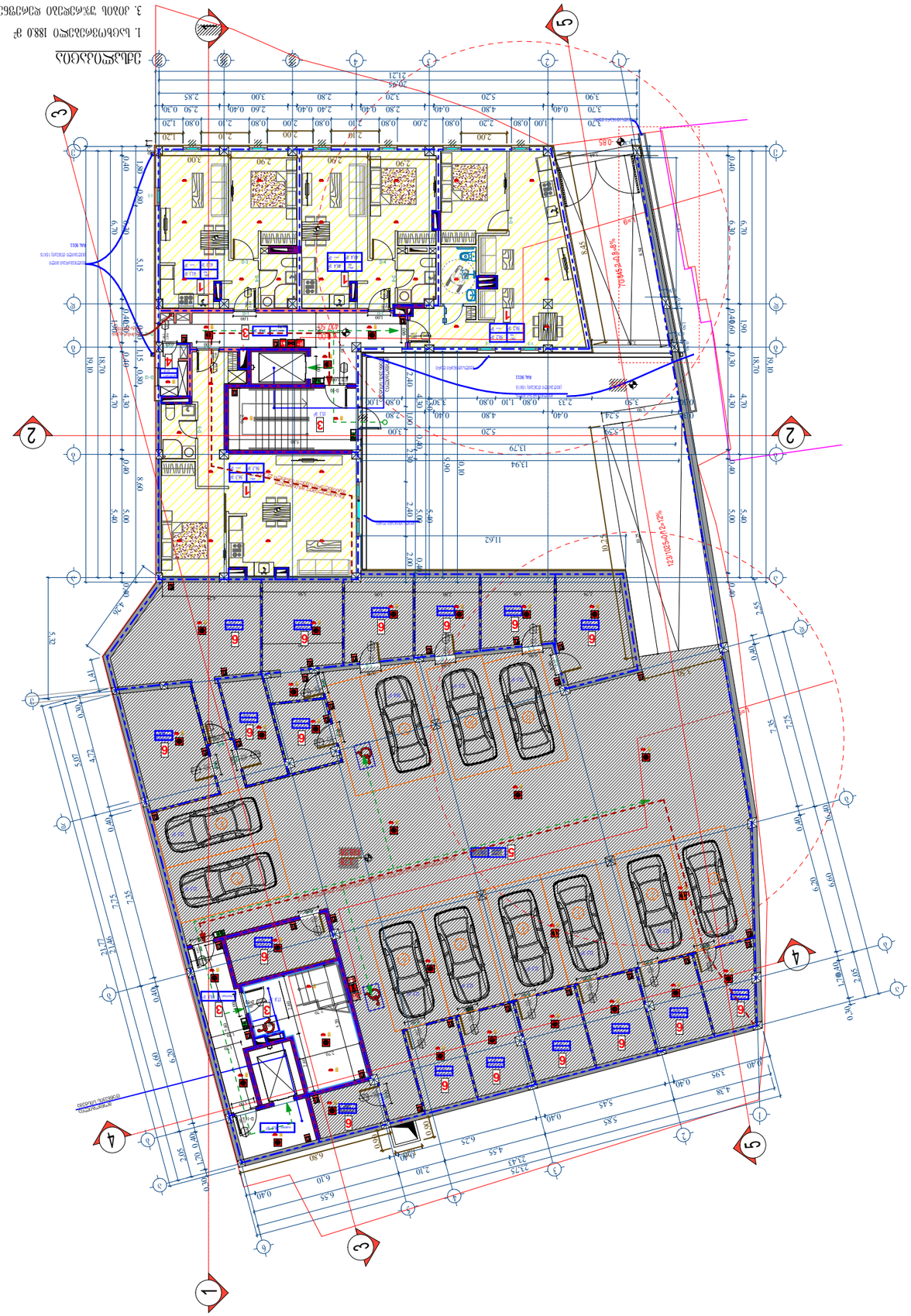

ՀԱՏԱԿԱԳԾԱՅԻՆ ՊԼԱՆ

1. ԱՇՏԱՐԱԿԱՅԻՆ ՄԱՍ 188.0 ք
3. ՀՈՂԱՄԱՍ ԶՓՀՀՍՏՈՒՄ ԿԱՌՈՒՑՎՈՂ 69.0 ք
4. ԿԱՆԱՉՎԱԾ ՃՀՀՈՒՄՈՎ 2.7 ք
5. ՀՀՀՈՒՄՈՎ 310.7 ք
6. ՓՈՂՈՑԱՅԻՆ ԼՈՒՅՍԻ ՄԱԿԵՐԵՍ 1842 ք

ՊՐՈՅԵԿՏԱՅԻՆ ԱՇԽԱՏԱՆՔՆԵՐԻ ԿԱԶՄԱԿԵՐՊՈՒՄ.			
ՀԱՅԱՍՏԱՆԻ ՀԱՆՐԱՊԵՏՈՒԹՅԱՆ ԱՐՄԱՎԻՐԻ ՄԱՐԶԻ ԱՐՄԱՎԻՐ ՀԱՄԱՅՆՔԻ ՀԱՐԱՎԱՅԻՆ ՄԱՍԻ ԿԱՌՈՒՑԱՊԱՏՄԱԿԱՆ ՀԱՐԹԱԿՈՒՄ ԳՏՆՎՈՂ ՀՈՂԱՄԱՍԻ ԱՇԽԱՏԱՆՔՆԵՐԻ ԿԱԶՄԱԿԵՐՊՄԱՆ ՆԱԽԱԳԻԾ			
ՀԱՍԱՐԱԿԱԿԱՆ ՆՇԱՆԱԿՈՒԹՅՈՒՆ			
ՀԱՄԱՅՆՔԱՅԻՆ ՍԵՓԱԿԱՆՈՒԹՅՈՒՆ			
ՀԱՍԱՐԱԿԱԿԱՆ ՆՇԱՆԱԿ

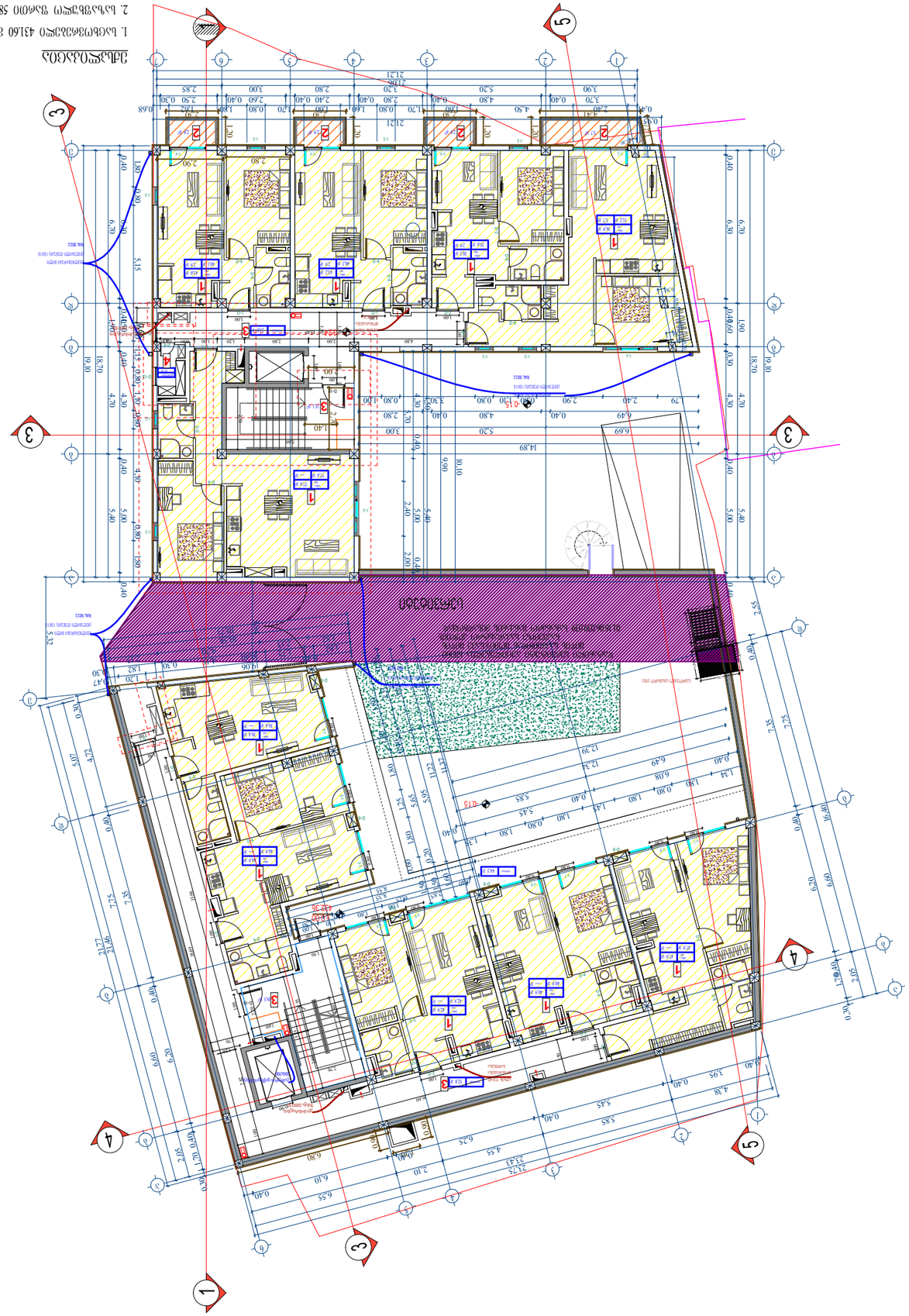

ՀԱՏԱԿԱԳԾԱՅԻՆ ՊԼԱՆ			
1. ԲՆԱԿԵԼԻ ՏԱՐԱԾՔԻ 4316 մ²			
2. ԲՆԱՀՂԱՏՎԱԾ ՄԱՍՈՒ 589 մ²			
3. ՀՈՂԱԿԱՆ ՅԱՏԿԱՑՎԱԾ ԿԱՌՈՒՑՎՈՂ 1104 մ²			
4. ԿԱՅԱՆԱՑԻ ՄԱՔՈՒՅՆ ԲԱՐՁՐՈՒԹՅՈՒՆ 2.7 մ			
ՀՈՂԱՄԱՍԻ ՀԱՍՑԵ

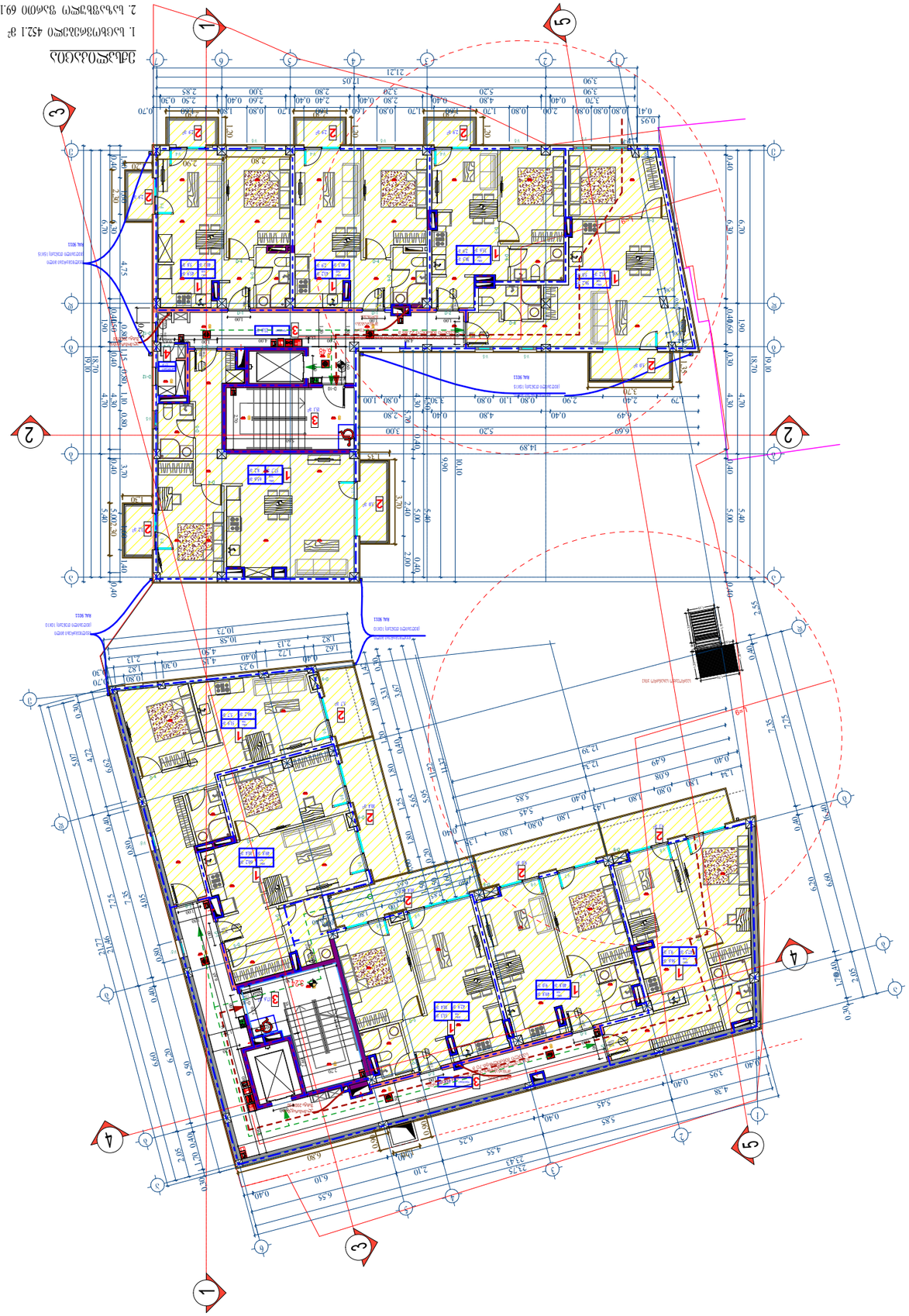

ქვედა სართულის გეგმა 452.1 მ²
სველი წერტილების რაოდენობა 69.1 მ²
ოთახების საერთო ფართობი 97.5 მ²
ლოჯიის ნაგებობის ფართობი 2.7 მ²

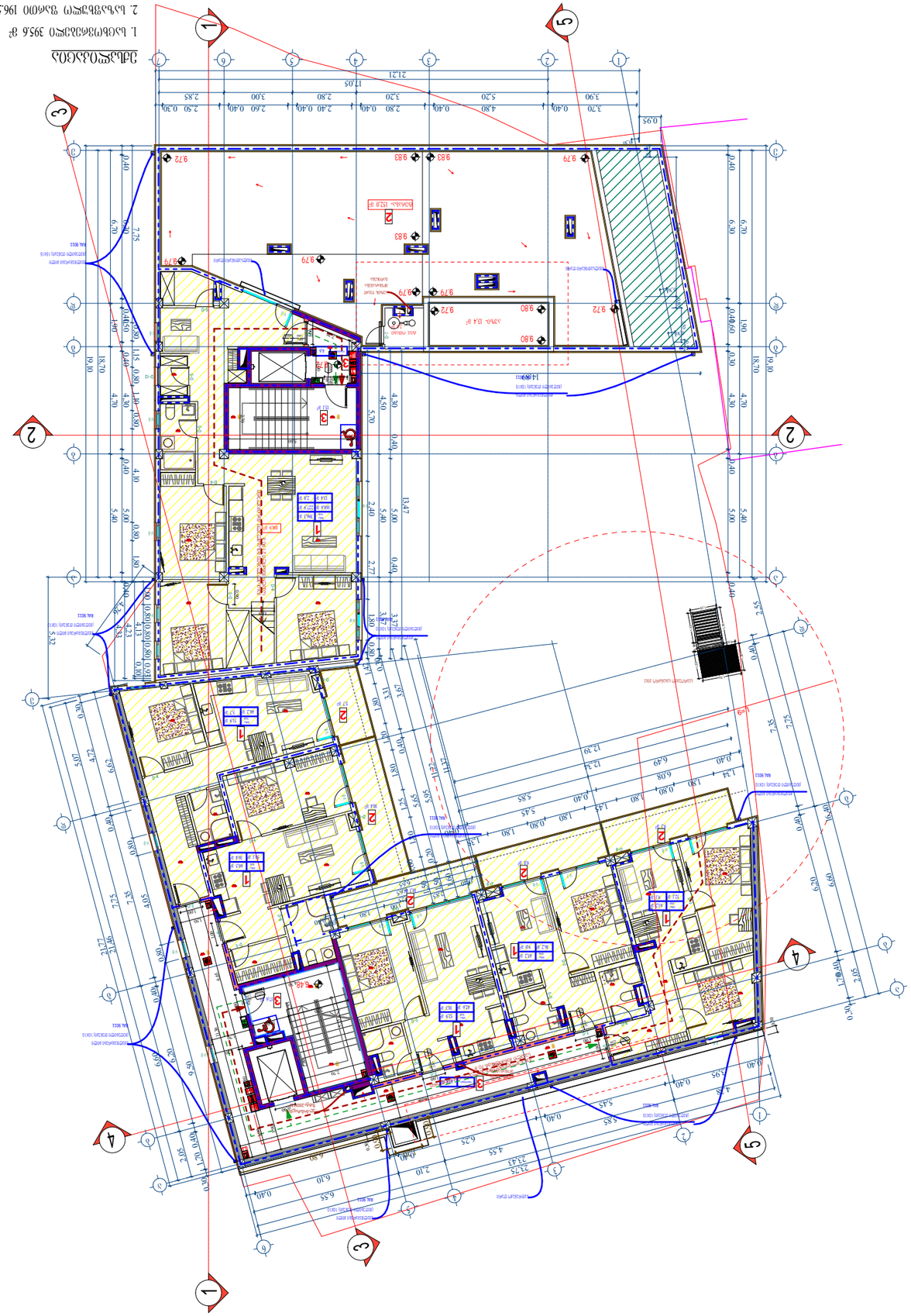

ՀԱՏԱԿԱԳԾԵՐ

1. ԱՇՏԱՐԱՅԻ 3956 q²
2. ԱՇԽԱՏԱՆՔԱՅԻՆ ՄԱԿԵՐԵՍ 1965 q²
3. ՀՈՒՆԱՑ ՅԱՀՄՈՒՏՅՈՒՆ ՍԱՀՄԱՆՎԱԾ 79.1 q²
4. ՍԱՀՄԱՆՎԱԾ ՕԳՈՒՏՈՒՄ ՉԻ ԹՈՒՅԼԱՏՐՎՈՒՄ 2.8 q²
7. ՀԱԳՈՒ 134 q²

1
2
3
4
5
21.21
17.05
3.70
0.40
4.80
0.40
2.80
0.40
2.40
0.40
2.60
0.40
2.50
0.30
3.90
5.20
3.20
2.80
3.00
2.85
0.95
18.70
19.10
13.47
7.25
21.77
21.46
12.39
6.49
6.08
12.34
4.95
5.70
4.50
4.30
4.70
5.40
5.00
2.40
2.77
3.31
5.65
5.95
5.45
2.10
6.10
6.55
4.55
6.25
21.75
21.47
4.95
4.96
2.55
2.05
14.70
14.80
6.70
6.90
7.75
9.72
9.83
9.79
9.80
ՀԱՍԱՐԱԿԱԿԱՆ ՀՈՂԱՄԱՍ
ՀՀ ԿԱՌԱՎԱՐՈՒԹՅԱՆ ՈՐՈՇՄԱՄԲ ՍԱՀՄԱՆՎԱԾ

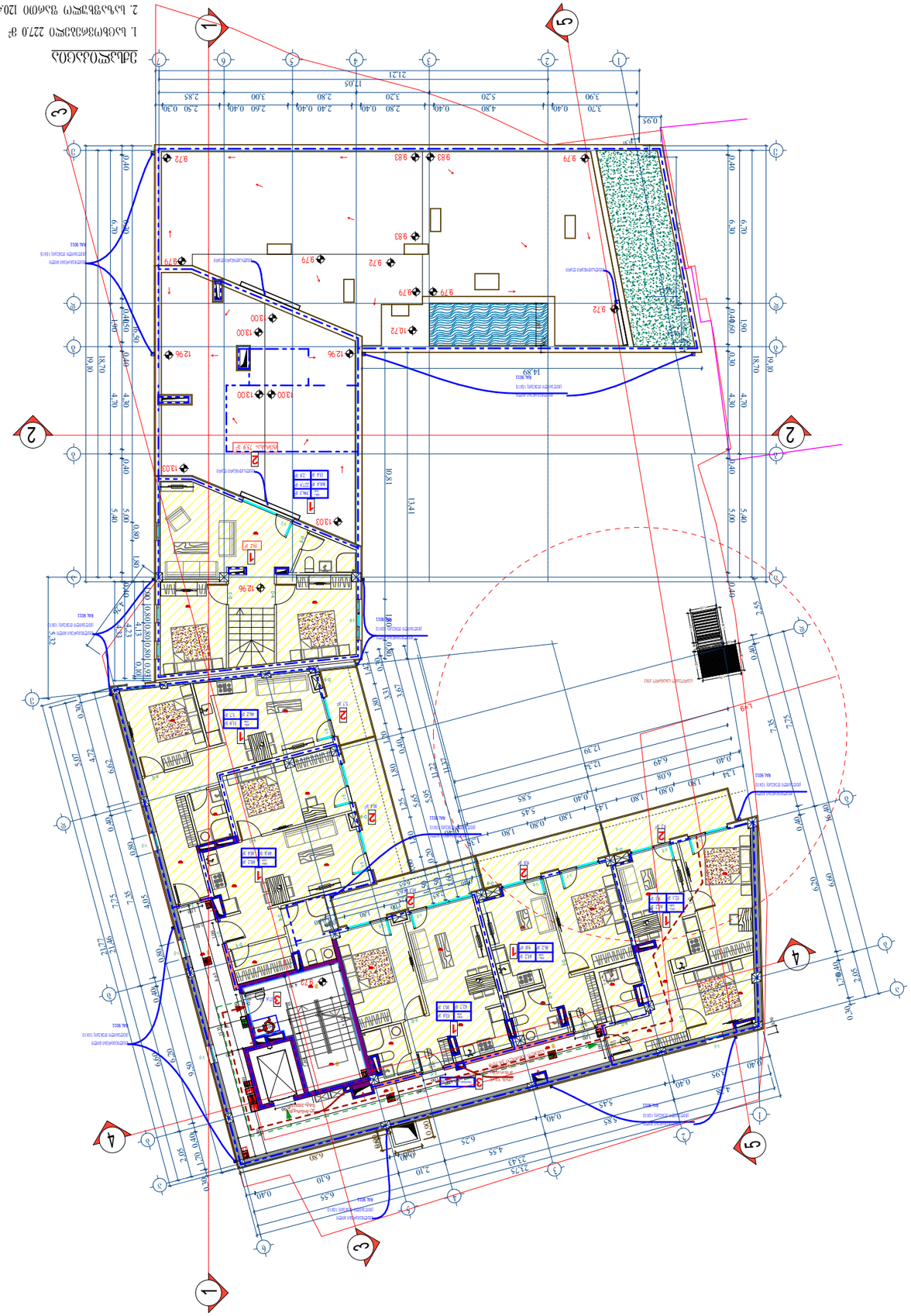

ვიზუალიზაცია

შენობის ნომერი	ფასადის ფრაგმენტის ნომერი	
ფასადის ფრაგმენტის აღწერა		
ფერი		
ფასადის მასალების დასახელება	ტექსტურის აღწერა	ნიმუშის ფოტო
ფასადის ფერადოვანი გადაწყვეტა		
ფასადის ელემენტები		
ფანჯრების ტიპი		
ფანჯრების ფერი		
ბალკონის მოაჯირის ტიპი		
ბალკონის მოაჯირის ფერი		
სახურავის ტიპი		
სახურავის ფერი		
სხვა		

	ასპექტი	1:150
	layout	ფურცელი
ობიექტის დასახელება		ასპექტი
ობიექტის №	ასპ.ფართი 1 - 1296 მ²მაქსიმალური ფართი 2 - 9.72 მ²მაქსიმალური	
	მასშტაბი	ლისტი
		ფ. ა.

ვიზუალიზაცია

ობიექტის მისამართი: ქ. თბილისი ორხევის ქუჩა №20 ნაკვეთის საკადასტრო კოდი 01.05.06.068.

ნაკვეთის ფართობი 1204 მ², ნაკვეთის ზომები: ფასადის სიგრძე 21.21 მ, სიღრმე 57.25 მ, ნაკვეთის ფორმა ოთხკუთხედი, ნაკვეთის რელიეფი ბრტყელი, ნაკვეთის ზედაპირის საფარი ბეტონი, ნაკვეთის ზედაპირის ფერი ნაცრისფერი, ნაკვეთის ზედაპირის ტექსტურა გლუვი, ნაკვეთის ზედაპირის ნიმუში ერთფეროვანი.

ნაკვეთის ზედაპირის ფერადოვანი გადაწყვეტა ნაცრისფერი, ნაკვეთის ზედაპირის ტექსტურა გლუვი, ნაკვეთის ზედაპირის ნიმუში ერთფეროვანი.

ნაკვეთის ზედაპირის ფერადოვანი გადაწყვეტა	ნაცრისფერი
ნაკვეთის ზედაპირის ტექსტურა	გლუვი
ნაკვეთის ზედაპირის ნიმუში	ერთფეროვანი

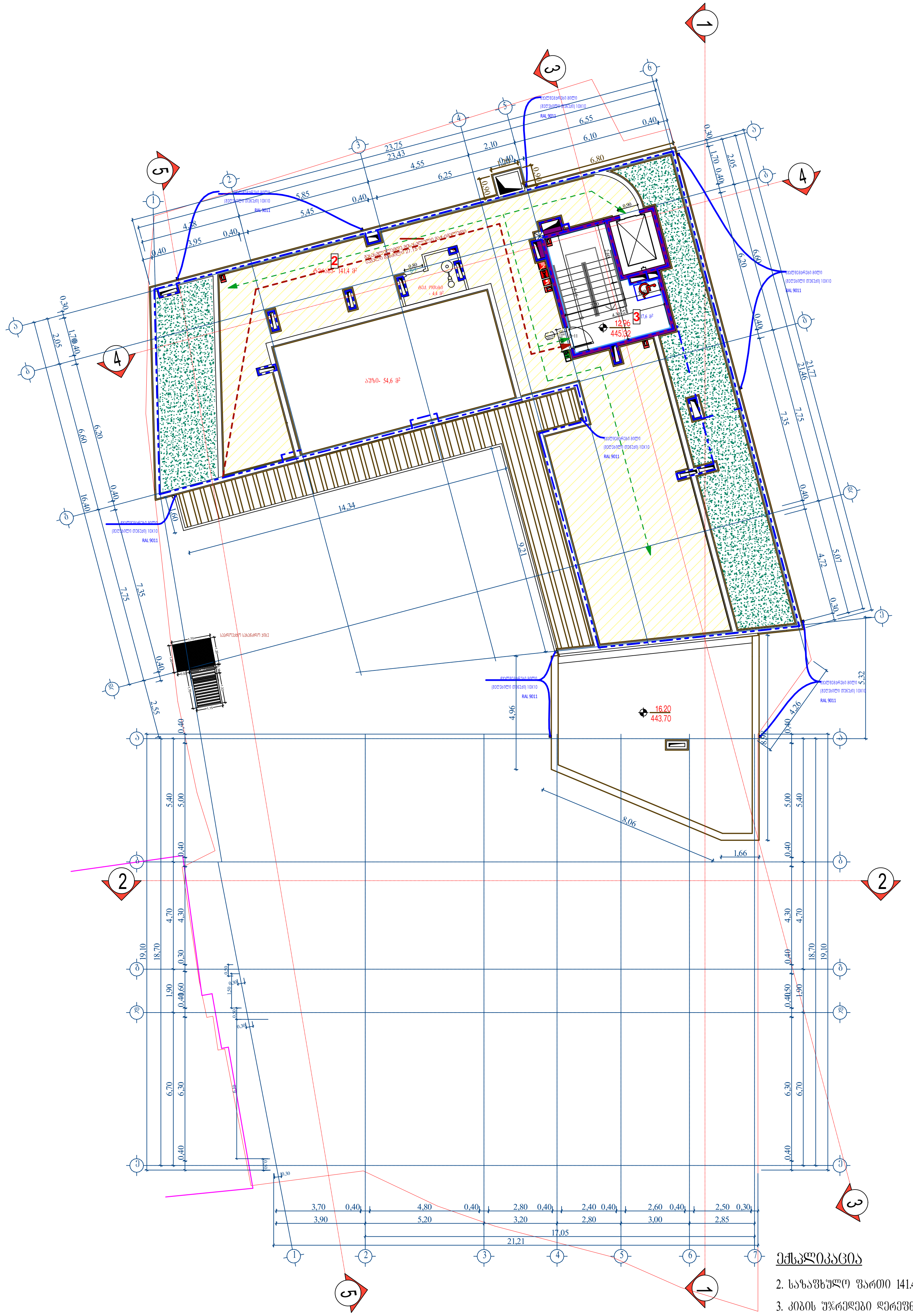

ექსპლიკაცია

2. საზაფხულო ფართი 141.4 მ²
3. კიბის უჯრედები დერეფნები 17.6 მ²
4. დამხმარე გარეთები 4.4 მ²
7. აუზი 54.6 მ²

ფორმატი A-2	დაკვეთა №	dwg. ფაილის სახელი gegmebi .dwg

პირობითი ნიშნები:

- n – ექსპლიკაციის ნუმერაცია
- – არქიტექტურული ნიშნული
- – კედლები
- – კოლონები
- – ღერძის ხაზი

ექსპლიკაცია

შენიშვნები:

ნახაზზე ზომები მოცემულია სანტიმეტრებში.

ნახაზის ყველა ცვლილება მშენებლობისას შეთანხმებული უნდა იყოს პროექტის ავტორთან.

ტექნიკური მაჩვენებლები

დამკვეთი: აპარტ დეველოპმენტი

მისამართი: ვექათხევის №20

პროექტის სახელწოდება: ეზო

თანამდებობა	გვარი	ხელმოწერა	თარიღი
დირექტორი			
არქიტექტორი	დიმიტრი ელიკაშვილი	[signature]	
არქიტექტორი	გურამ ციმაკურიძე	[signature]	
პრ. კონსტრუქტორი			
დაამუშავა			
შეამოწმა			

	მასშტაბი	1:150
	თარიღი	
	layout	

მისამართი	ნახაზი	
ვექათხევის №20	ბლოკი 1 - 16.20 ნიშნული ბლოკი 2 - 12.96 ნიშნული	
სტადია	ფურცელი	ფურცლები
მ. პ.		

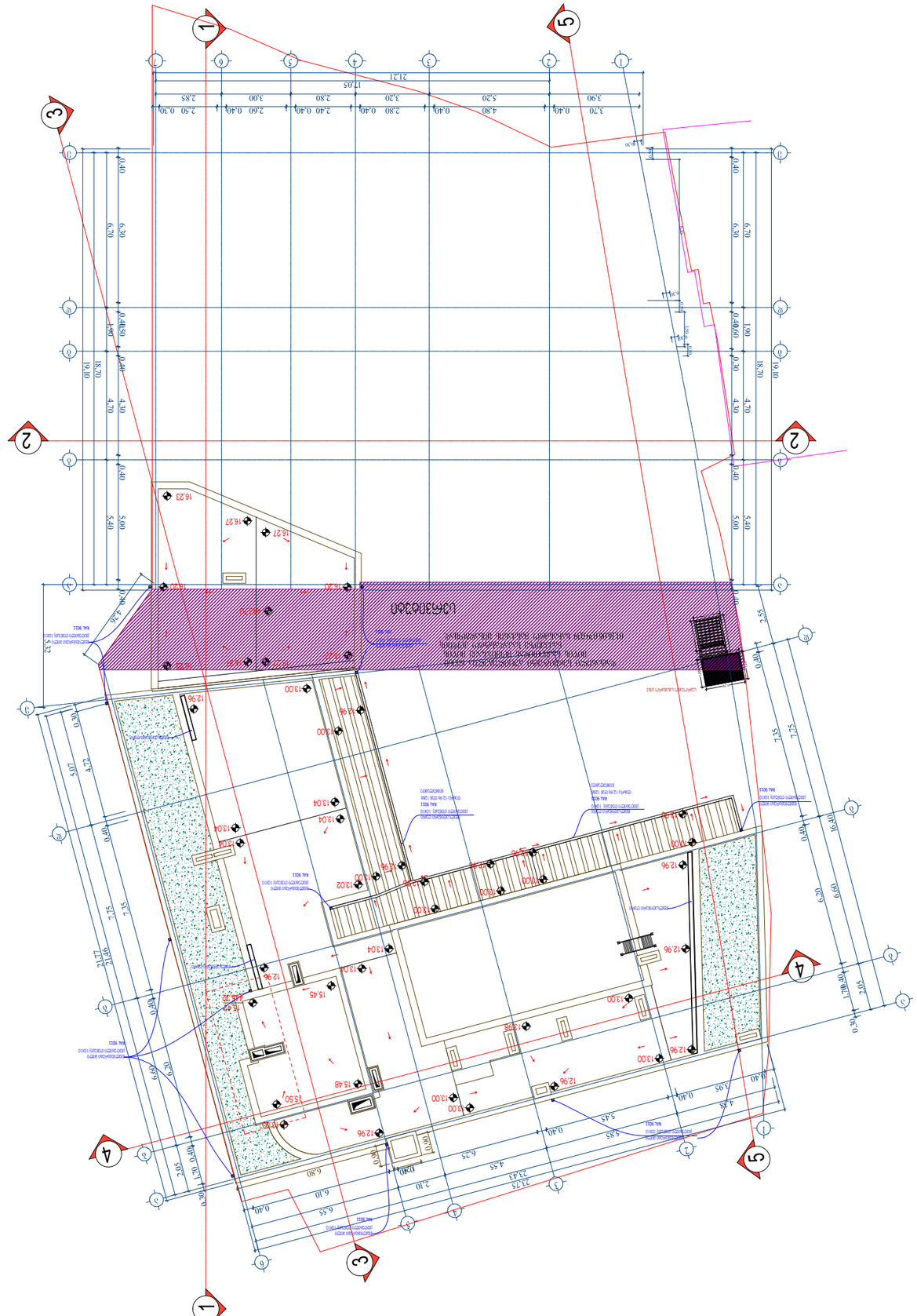
1
2
3
4
5
А
Б
1
2
3
4
5
6
7
16.23
16.27
16.27
16.30
16.30
16.30

მისაწვდომობის ეროვნული სტანდარტების გრაფიკული აღნიშვნების ექსპლიკაცია

პიროგოთი აღნიშვნა	მნიშვნელობა
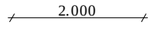	მანძილი, რომელიც გვიჩვენებს საერთაშორისო ერთეულებს
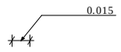	მანძილი პატარა ზომებისთვის
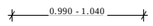	მანძილი, რომელიც გვიჩვენებს დიაპაზონს მინიმალურად მაქსიმალურამდე
მინ. (min.)	მინიმალური
მაქს. (max.)	მაქსიმალური
>	მეტი
≥	ტოლი ან მეტი
<	ნაკლები
≤	ნაკლები ან ტოლი
– – – – – – – –	იატაკის თავისუფალი სივრცის ან მანევრირებისათვის გამოყოფილი თავისუფალი სივრცის საზღვარი
–·——·——·—	შუახაზი
	სავალი ან მისაწვდომი მიმართულება
	კედელი, იატაკი, ჭერი ან სხვა ელემენტი გაჭრილი ჭრილში ან გეგმაზე
	გამოკვეთილი ელემენტი ჭრილში ან გეგმაზე
	ელემენტის, სამართავის ან მოწყობილობის მდებარეობის ზონა
	მისაწვდომი სვლაგეზი შენობის შიგნით
	მისაწვდომი სვლაგეზი შენობის გარეთ
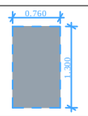	იატაკის თავისუფალი სივრცე - ახალი შენობები
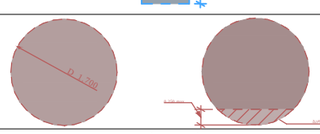	წრიული მოსატრიალებელი სივრცე - ახალი შენობები ~~შენიშვნა~~: იქ სადაც მოსატრიალებელი სივრცე მოიცავს მუხლის სიმაღლემდე და ფეხის ფალანგისთვის განსაზღვრულ თავისუფალ სივრცეს მოწყობილობების ქვემოთ, მათი გადაფარვა დასაშვებია წარმოდგენილი სქემის მიხედვით.
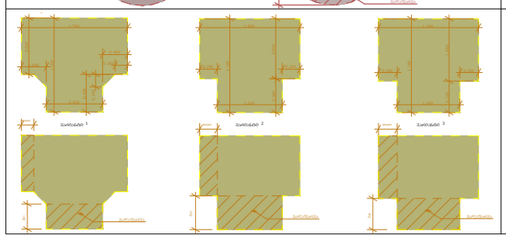	T-ის ფორმის მოსატრიალებელი სივრცე ები - ახალი შენობა-ნაგებობებისთვის ~~შენიშვნა~~: იქ სადაც მოსატრიალებელი სივრცე მოიცავს მუხლის სიმაღლემდე და ფეხის ფალანგისთვის განსაზღვრულ თავისუფალ სივრცეს მოწყობილობების ქვემოთ, მათი გადაფარვა დასაშვებია წარმოდგენილი სქემის მიხედვით.

თავისუფალი სივრცე კართან მანევრირებისთვის

თავისუფალი სივრცე კართან მანევრირებისთვის - ანჯამებიანი კარი - წინიდან მისაწვდომი - გამოწევით გაღება

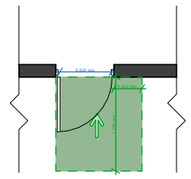

თავისუფალი სივრცე კართან მანევრირებისთვის - ანჯამებიანი კარი - წინიდან მისაწვდომი - მიწოლით გაღება - ახალი შენობები

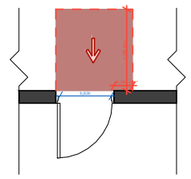

* თუ მოწყობილია მიმხურავი და საკეტი

თავისუფალი სივრცე კართან მანევრირებისთვის - ანჯამებიანი კარი - საკეთის მხრიდან მისაწვდომი - მიწოლით გაღება

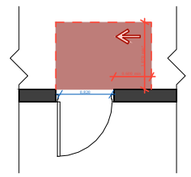

* 1200 მინ. თუ მოწყობილია მიმხურავი

შენიშვნები და პროგრამის აღნიშვნა

პროექტის სახელწოდება

პროექტის მისამართი

დირექტორი

მთ. არქიტექტორი

დამკვეთი

ნახაზის დასახელება

მისაწვდომობა

მასშტაბი	ფორმატი	გვერდი
1:###	A-2	0

დ-2 კარი-2-ის სპეციფიკაცია - ტიპიური

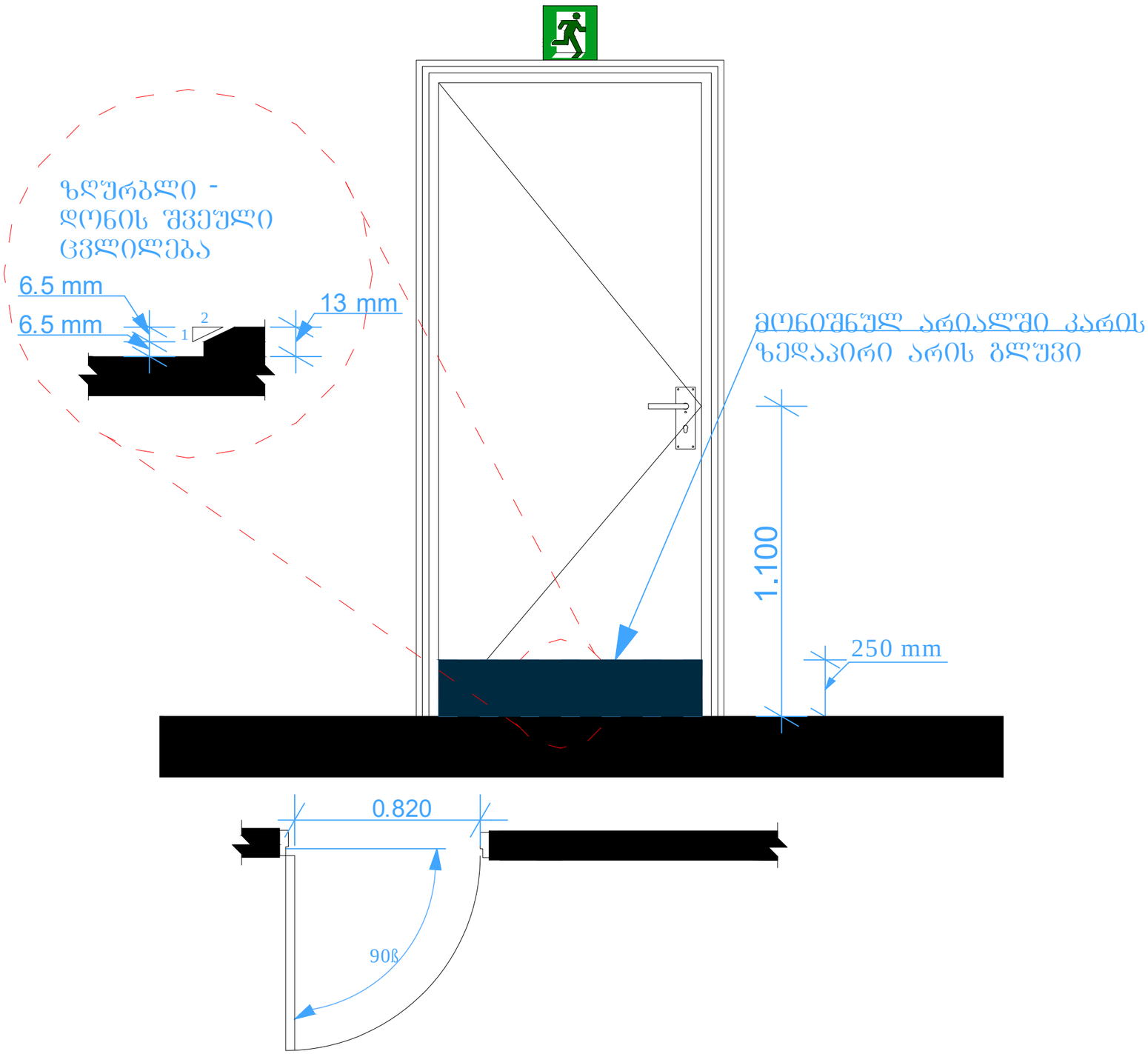

~~შენიშვნა:~~

- სახელურები, ჩამოსაწევი სახელურები, საკეტები, რაზები და მისაწვდომი კარის სხვა სამართავები ისეთი ფორმის იქნება, რომ ადვილად შეიძლებოდეს ერთი ხელით მოჭიდება და მის ასამუშავებლად საჭირო არ იქნება მაბრად მოჭიდება, წვალება ან მაჭის ტრიალი.
- დახურული კარის კავეშულის გასაღებები ნაწილები და გაღებისათვის განკუთვნილი ძალა შესაბამისობაში იქნება შემდეგთან:

1. წინიდან მისაწვდომობისას, გამოწევით ან მიწოლით გაღებადი, არაუმეტეს 66.7 ნიუტონი;
2. ბრუნვითი მოძრაობით გასაღები, არაუმეტეს 315 ნიუტონი სმ.

- კარის მიმხურავები ისე მოეწყობა, რომ 90 გრადუსით, ღია მდგომარეობიდან 12 გრადუსით გაღებულ მდგომარეობამდე კარის მისახურად საჭირო დრო არაუმცირეს 5 წამი იქნება.
- კარის ზამბარიანი ანჯამები ისე მოეწყობა, რომ 70 გრადუსით ღია მდგომარეობიდან დახურულ მდგომარეობამდე კარი არაუმცირეს 1.5 წამში გადავა.
- კარის მიწოლით ან გამოწევით გაღებისათვის საჭირო ძალა შესაბამისობაში იქნება შემდეგთან:

1. შენობაში განთავსებული ანჯამიანი კარი: არაუმეტეს 22.2 ნიუტონი.

მისაწვდომობის ეროვნული სტანდარტების შესაბამისი დოკუმენტაცია

დ-2 - ნიშნების დეტალი

ნიშნის მდებარეობა -სიმბოლოების მდებარეობა - პიქტოგრამების მდებარეობა - სიმბოლოების ზომები

ნიშანი განთავსებულია გასწვრივ საკეტიან მხარეს კარის

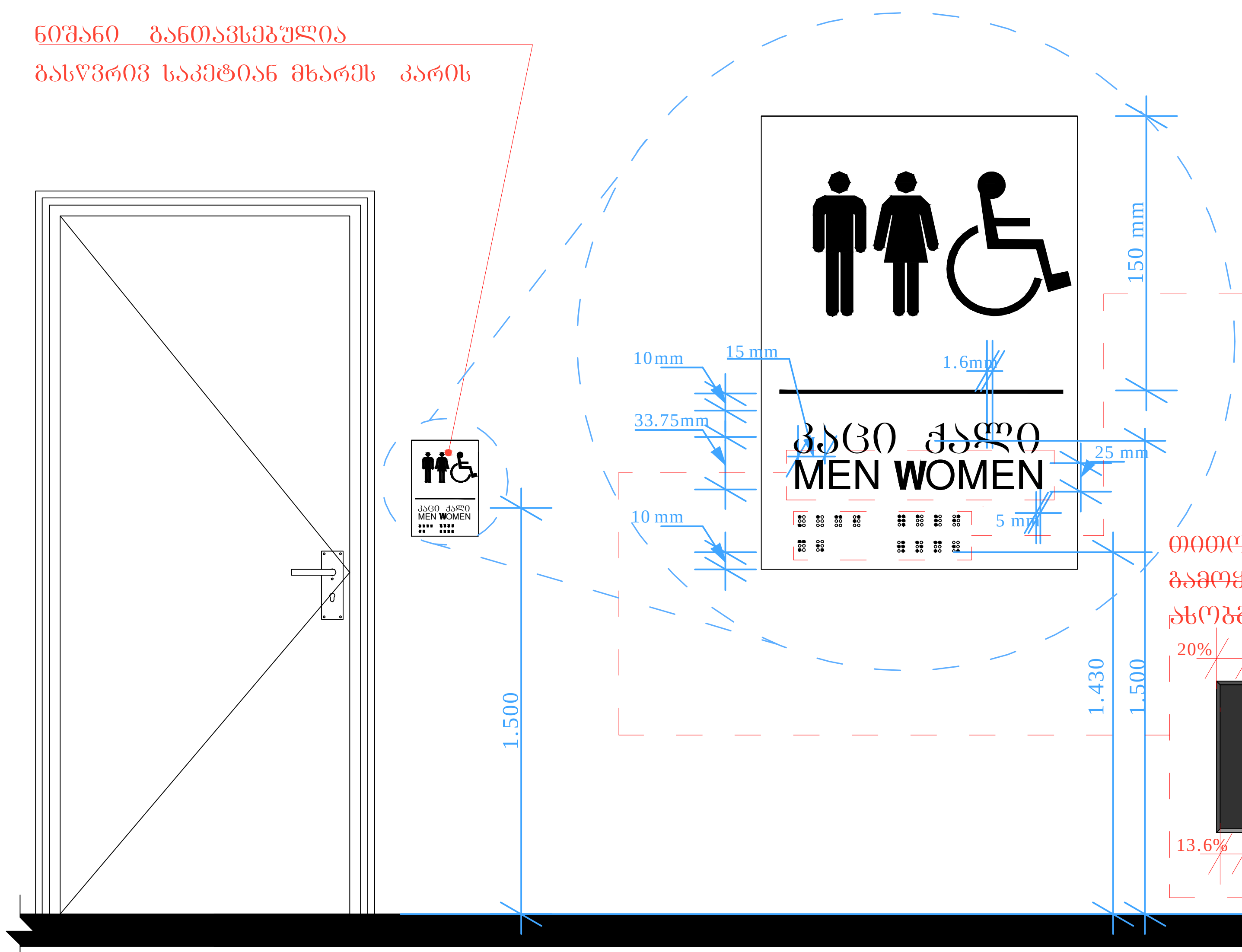

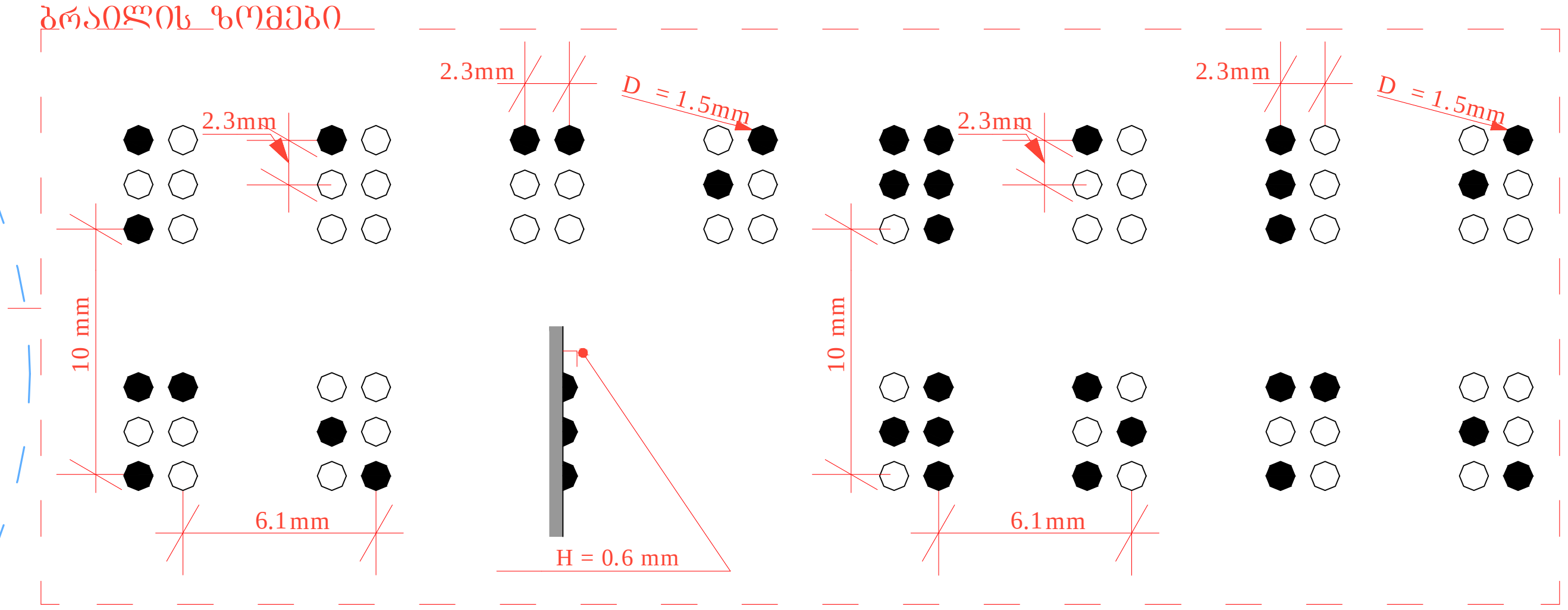

თითოეული ასოს შტრიხის დასაშვები სიმაღლის განსასაზღვრად გამოყენებულია ლათინური ასობგერა "I" ხოლო დასაშვები სიგანის განსასაზღვრად ლათინური ასობგერა "O".

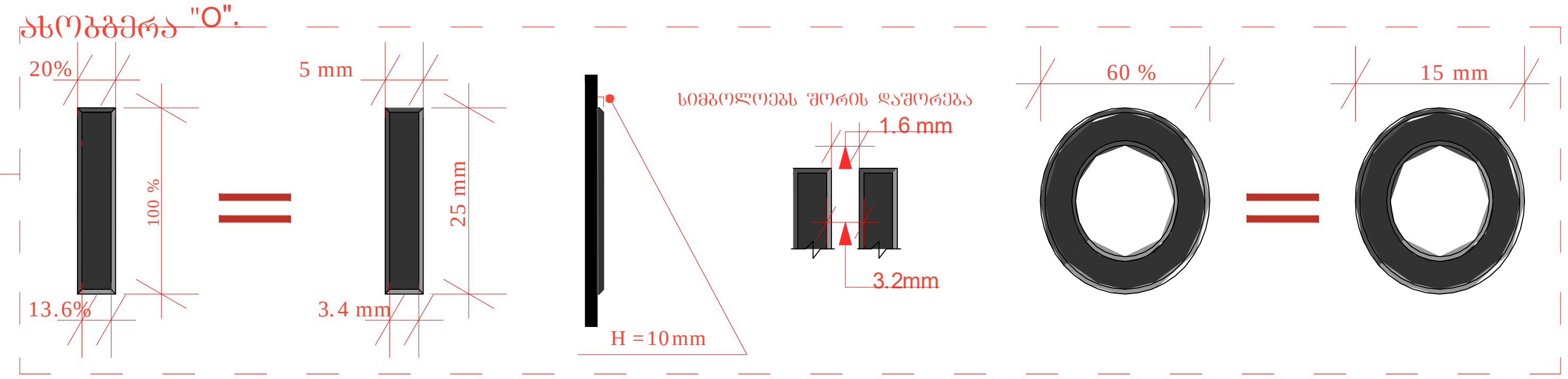

შენიშვნა: სიმბოლოები არ არის ამრეკლავი ზედაპირის და მათი ფერი ფონის კონტრასტულია .

♿ - მისაწვდომობის სიმბოლოების ზედაპირი და მათი ფონი არ აჭარბებს 19 გლოსს 60 გრადუსზე ამრეკლავის საზომით (გლოსმეტრით) გაზომვისას.

კართან არსებული ნიშნების მდებარეობა - იატაკის თავისუფალი სივრცე

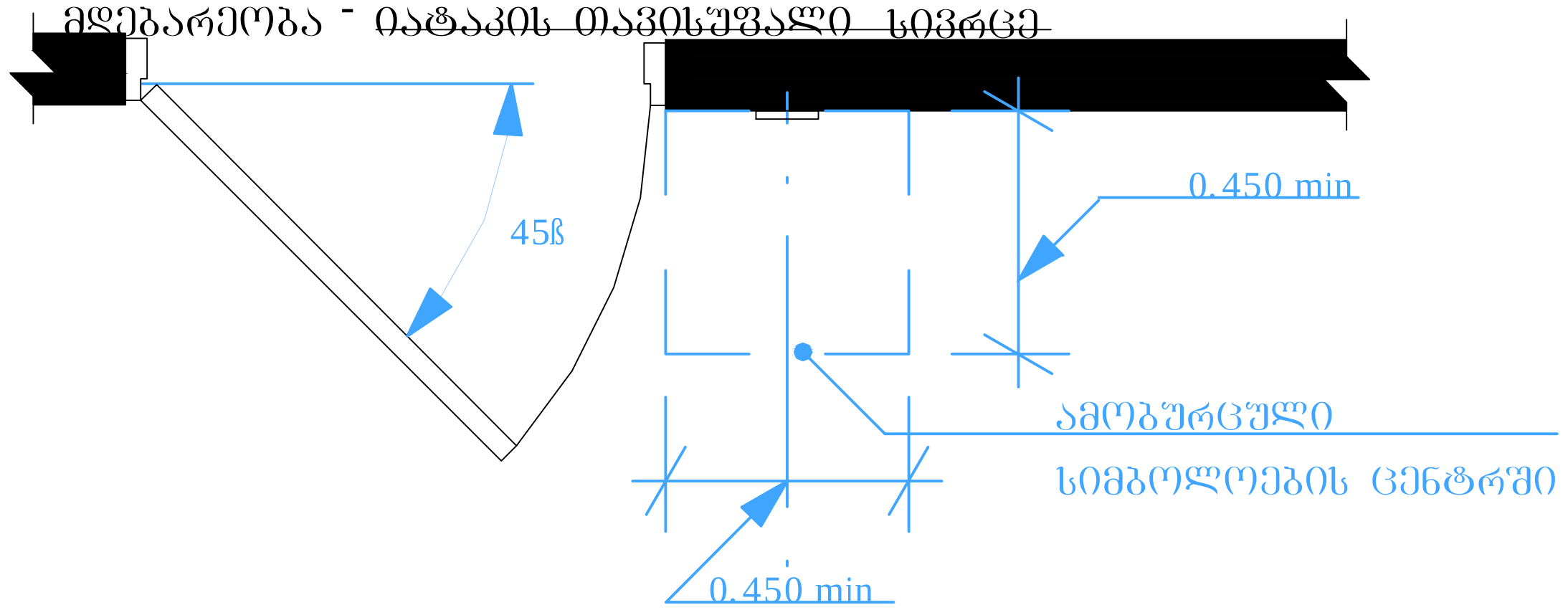

დ-2 - ნიშნების დეტალი

ნიშნის მდებარეობა - სიმბოლოების
მდებარეობა - სიმბოლოების ზომები

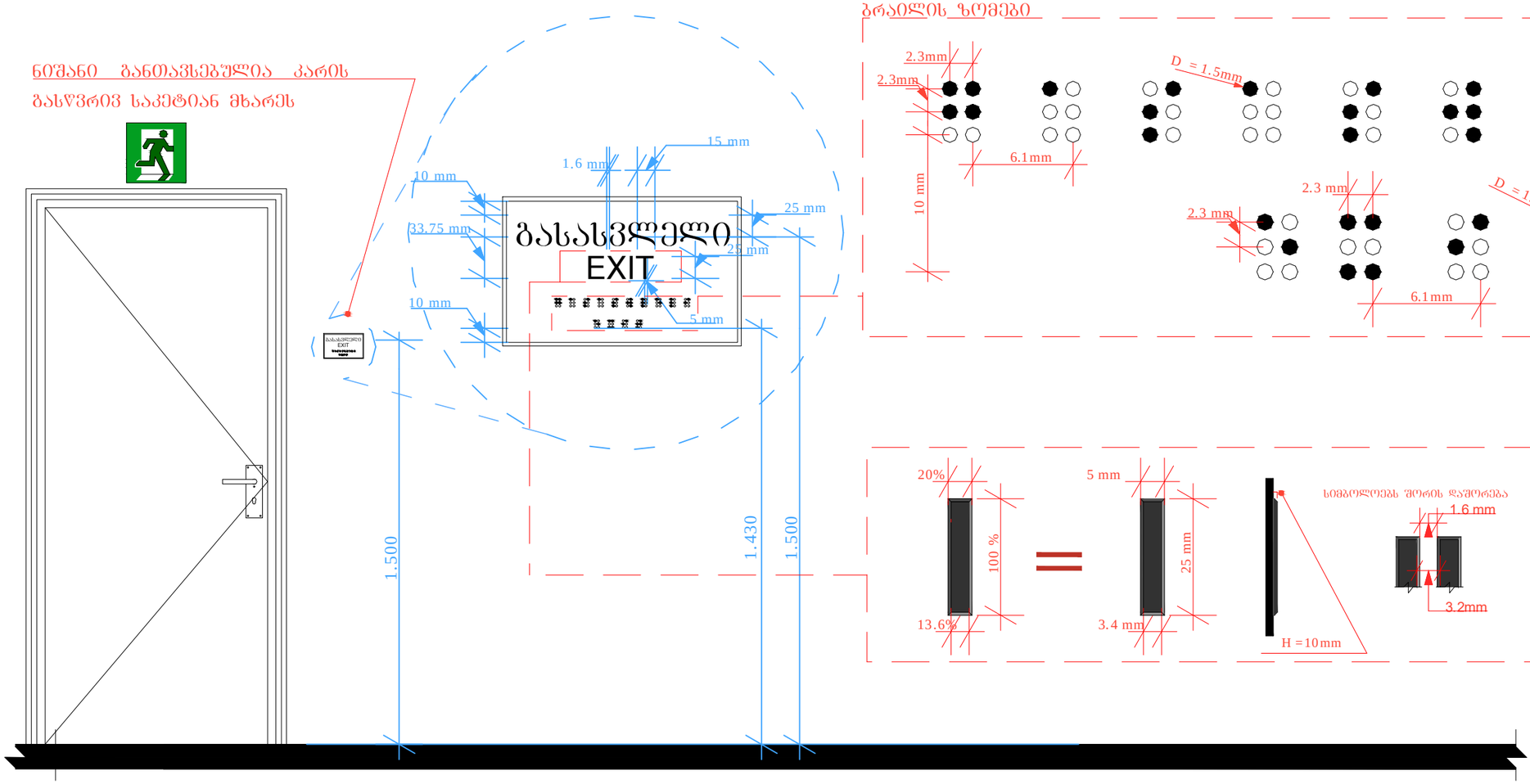

შენიშვნა: EXIT სიმბოლოები არ არის ამრეკლავი ზედაპირის და მათი ფერი ფონის კონტრასტულია .

- სიმბოლოების ზედაპირი და მათი ფონი არ აჭარბებს 19 გლოსს, 60 გრადუსზე ამრეკლავის საზომით (გლოსმეტრით)გაზომვისას.

დ-3 - მისაწვდომი ბინა დეტალიზაცია მ 1:20



დ-3 - ტუალეტებში განსავსებული მოწყობილობების დეტალი

აბაზანასთან მისადგომი სივრცე - გეგმა

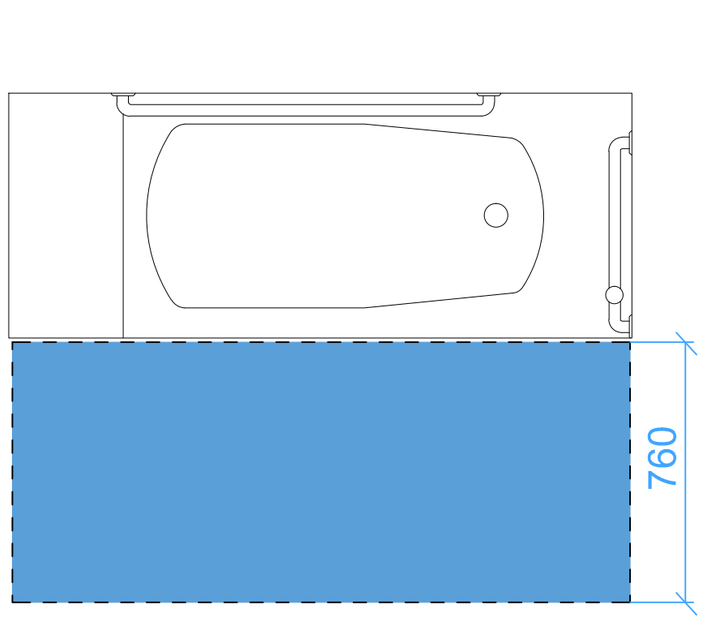

აბაზანასთან დამონტაჟებული ხელმოსაჭიდი ძელი გვერდითა კედელზე

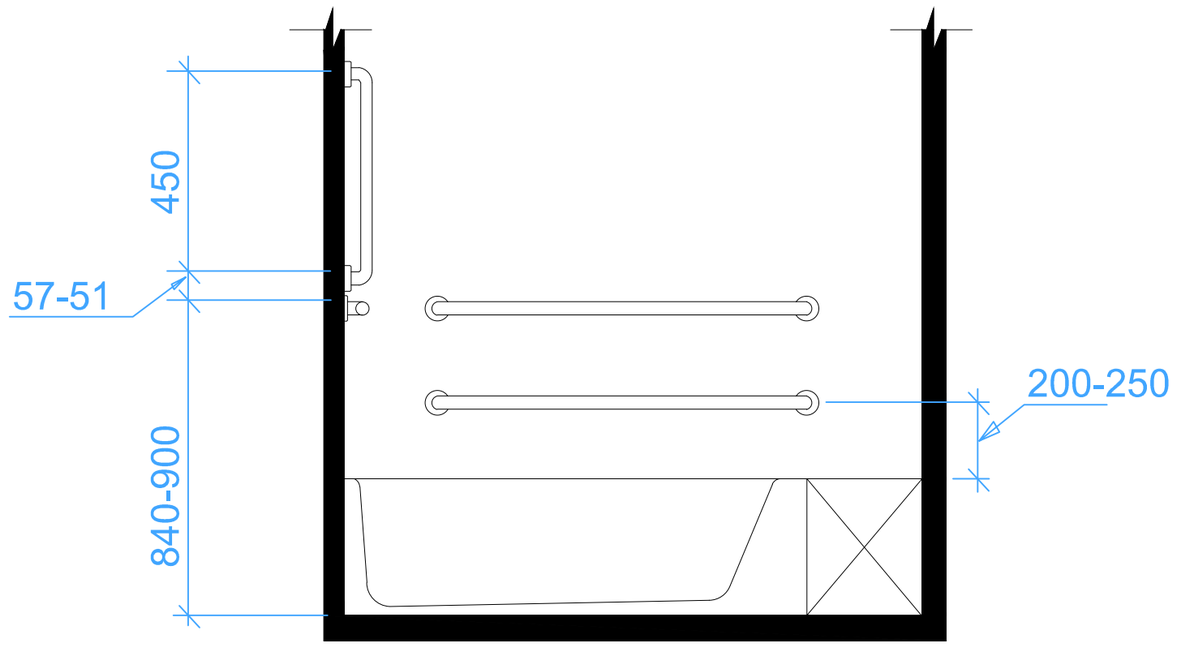

დ-3 - ტუალეტებში განსავსებული მოწყობილობების დეტალი

უნიტაზთან დამონტაჟებული ხელმოსაჭიდი ძელი გვერდითა კედელზე

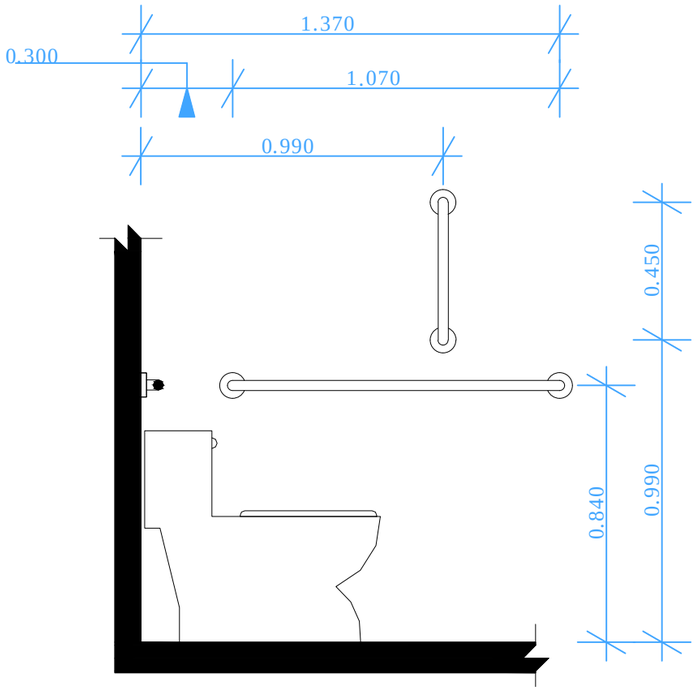

ხელმოსაჭიდი ძელი უნიტაზის უკან მდებარე კედელზე

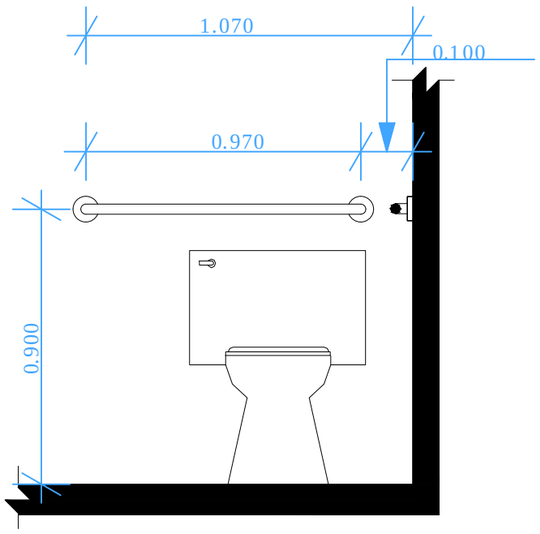

უნიტაზის დასაჯდომის სიმაღლე - ზრდასრულები

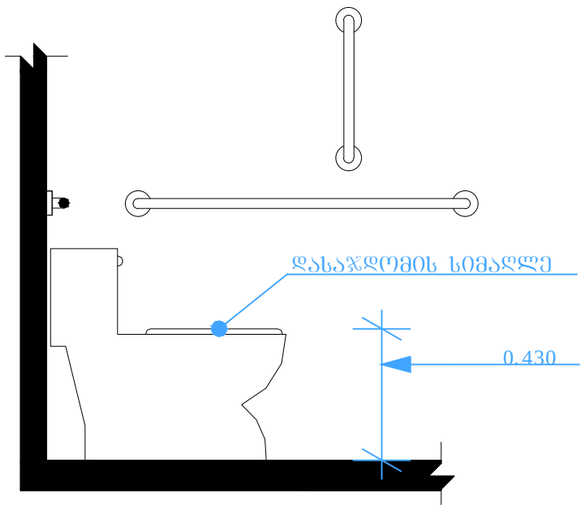

დისპენსერის ჭრილის მდებარეობა გამოშვერილი დისპენსერი ხელმოსაჭიდი ძელის ქვემოთ

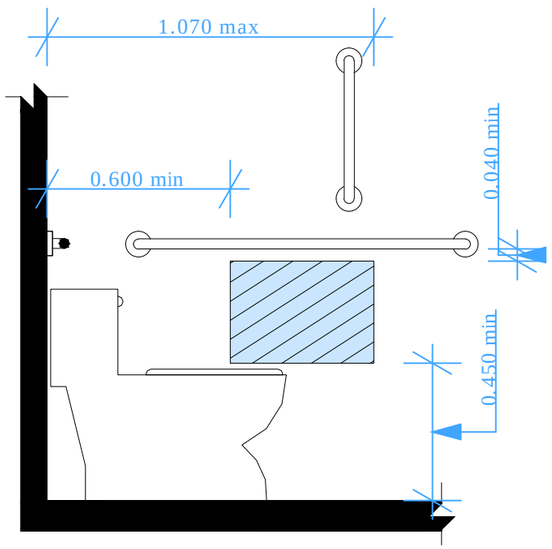

დისპენსერის ჭრილის მდებარეობა - გამოშვერილი დისპენსერი - ხელმოსაჭიდი ძელის ზემოთ

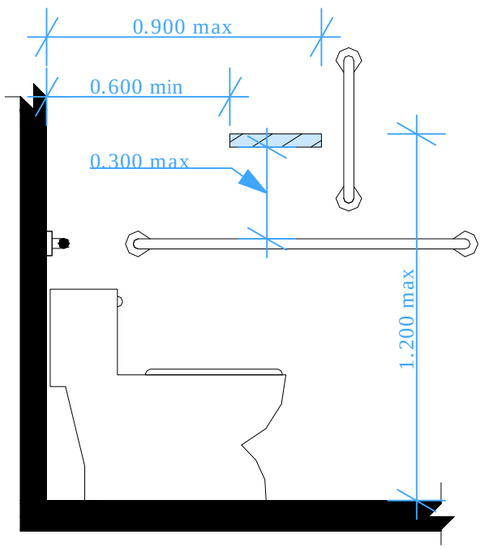

ხელმოსაჭიდი ძელების ზომა

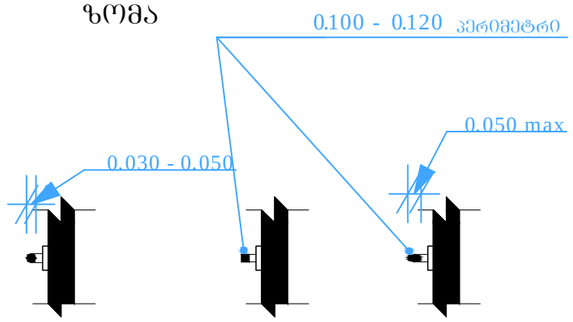

სივრცე ხელმოსაჭიდი ძელები სათვის

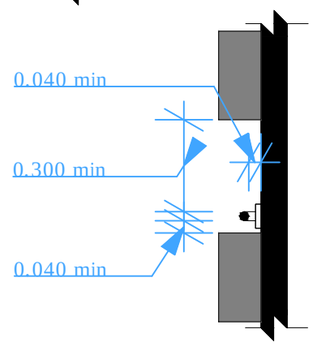

დ-3 - ტუალეტებში განსავსებული მოწყობილობების დეტალი

ხელსაბანებისა და ნიშარების სიმაღლე

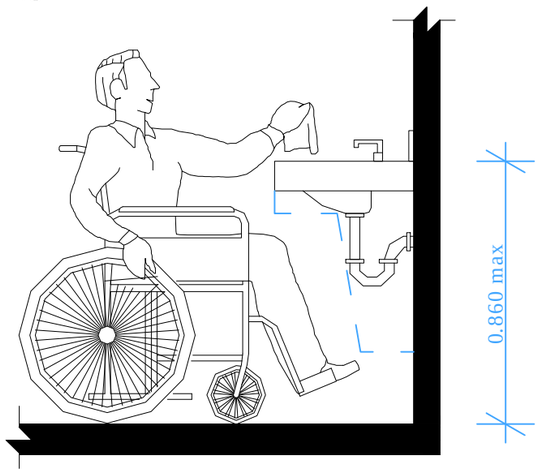

ფეხის ფალანგის სივრცე - ამაღლება

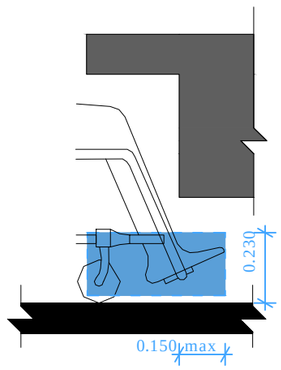

მუხლის სიმაღლემდე სივრცე - ამაღლება

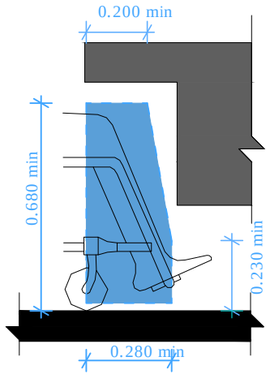

მუხლის სიმაღლემდე სივრცე - გეგმა

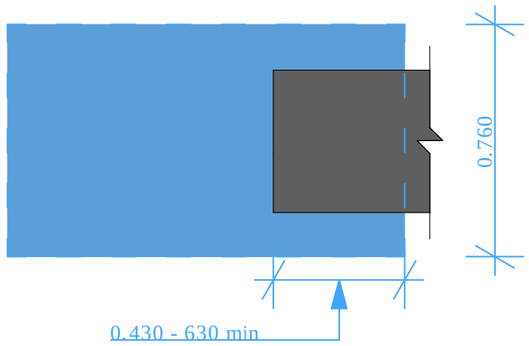

ფეხის ფალანგის სივრცე - გეგმა

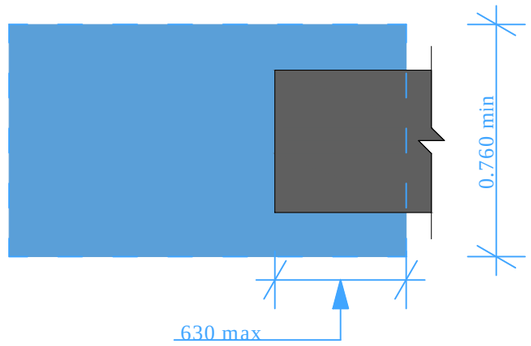

დ-3 - სამზარეულოს დეტალი მ 1:20

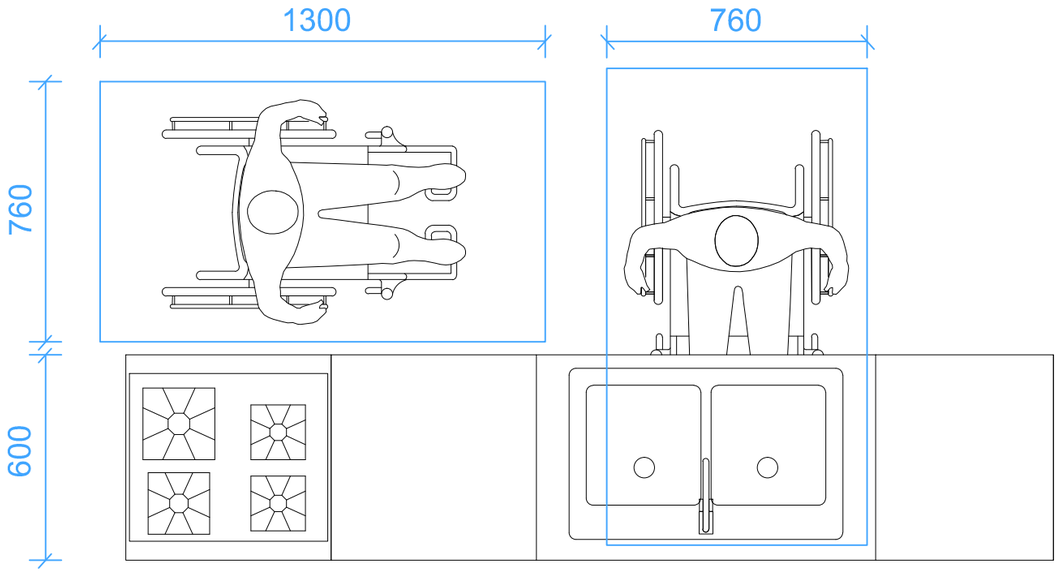

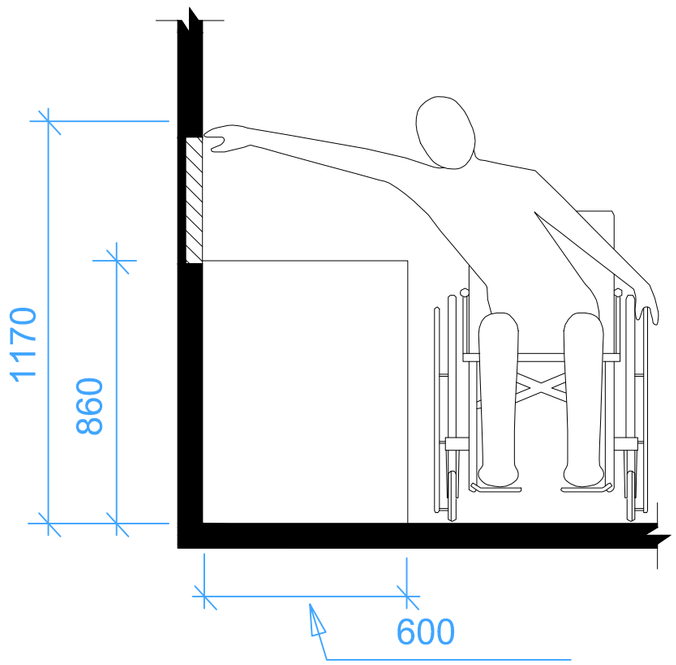

დ-4 - გზა კიბეების ამომცნობი და ორმხრივი კავშირის ნიშნები

ორმხრივი კავშირის გამოყენების წესები,
ნიშანი უნდა გაიკრას თავშესაფრის ფართობებთან

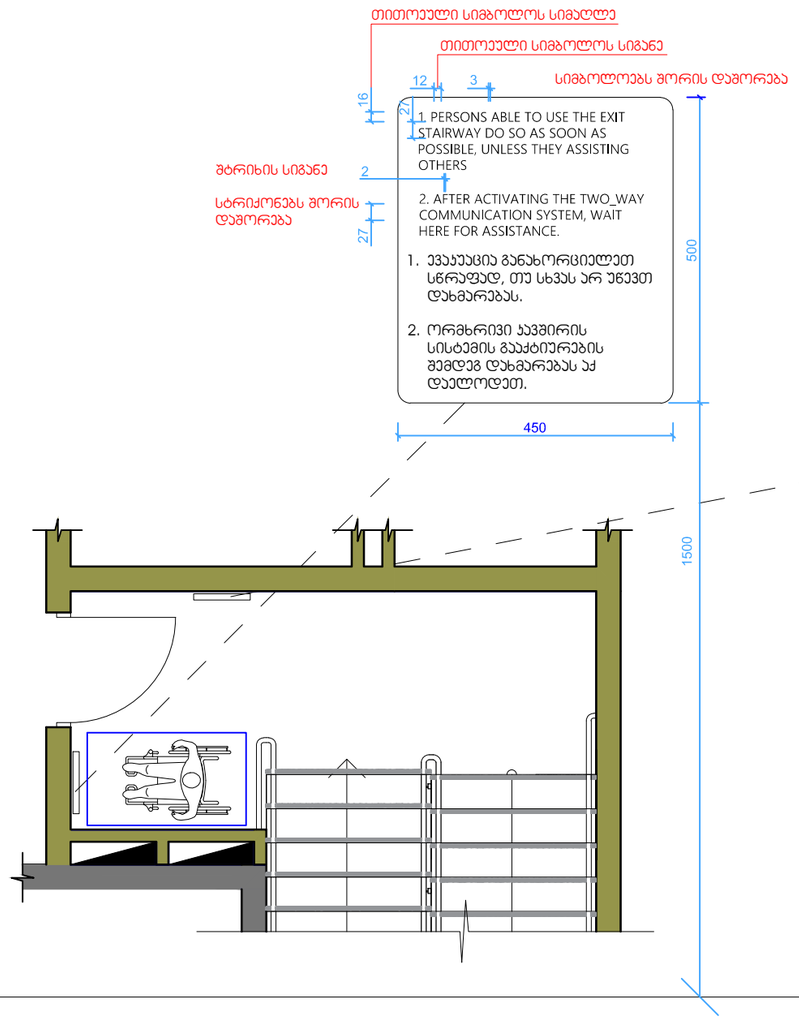

გზა-კიბის ამოსაცნობის ნიშანი,
გზა-კიბის საზღვრებში,
დერეფანში გამავალი კარის საჯეტის მომიჯნავედ

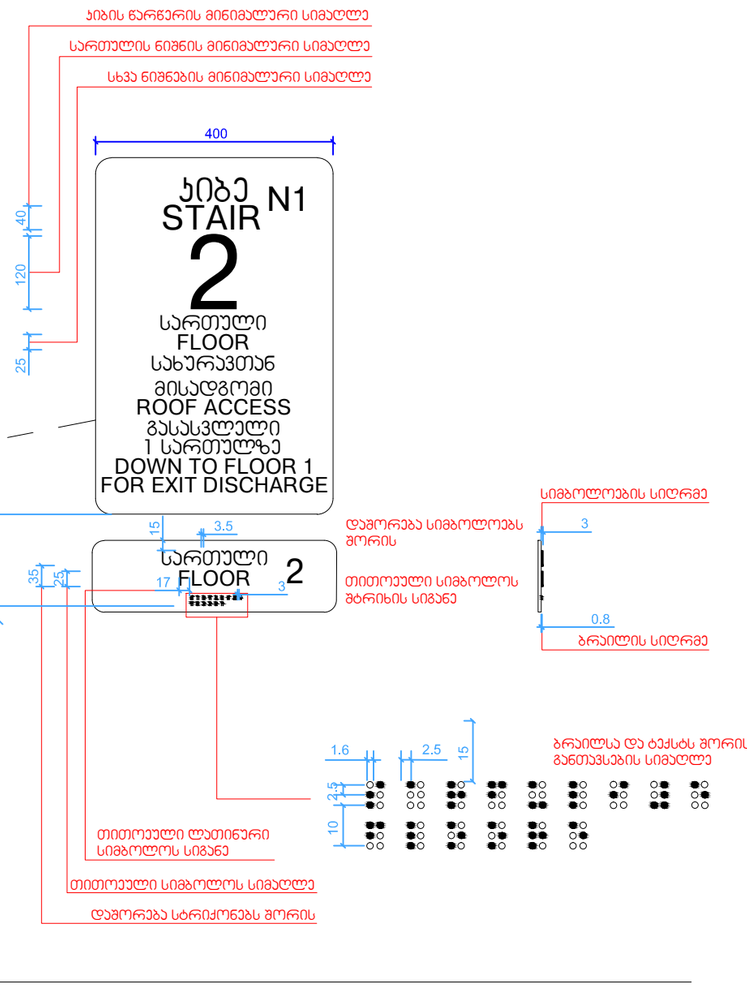

დ-5 - გზა-კიბე დეტალიზაცია

დეტ. №4

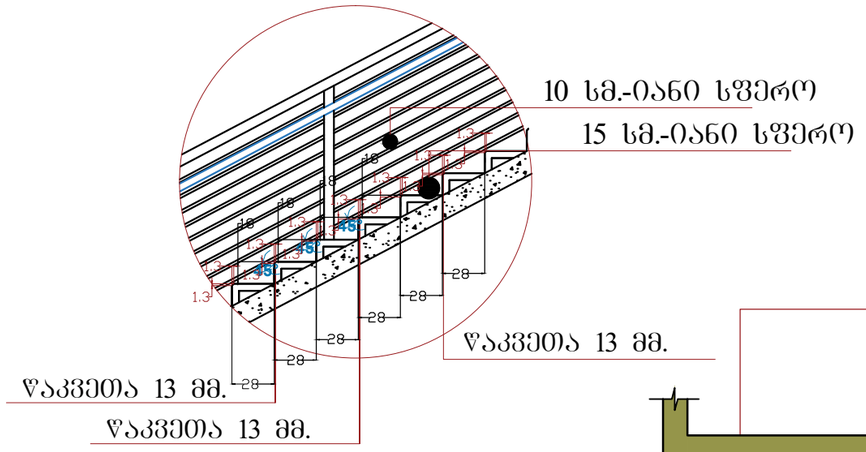

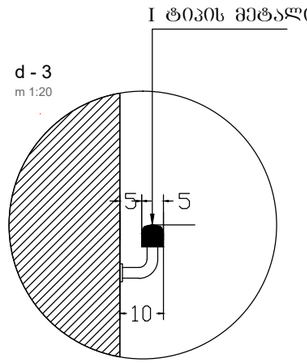

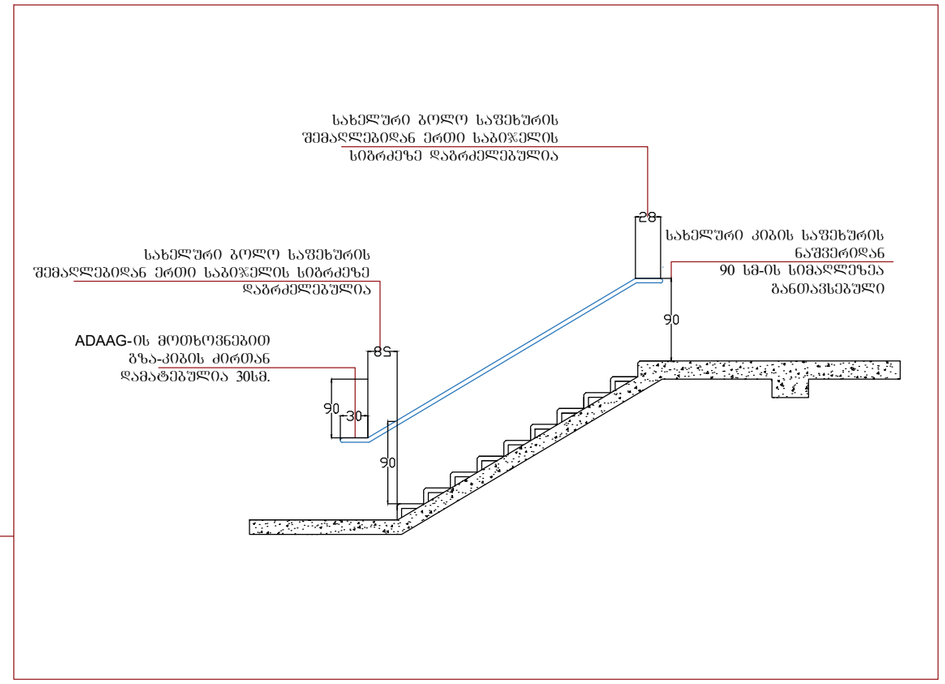

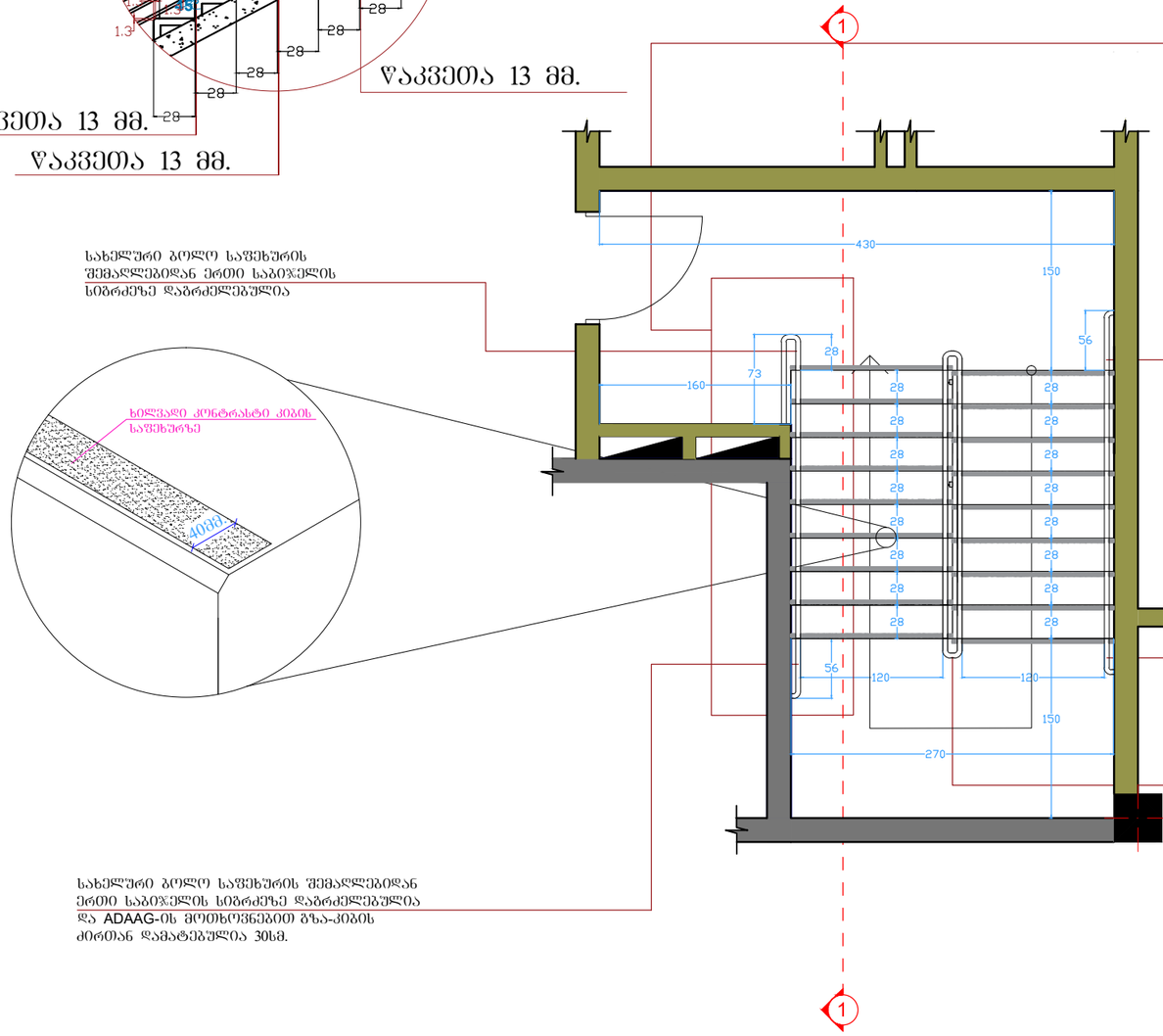

დეტ. №1

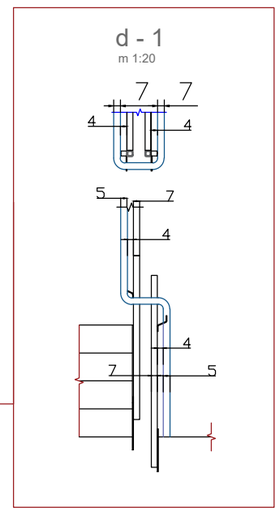

მისაწვდომობის ეროვნული სტანდარტების შესაბამისი დოკუმენტაცია

დ-6 - ლიფტი დეტალიზაცია

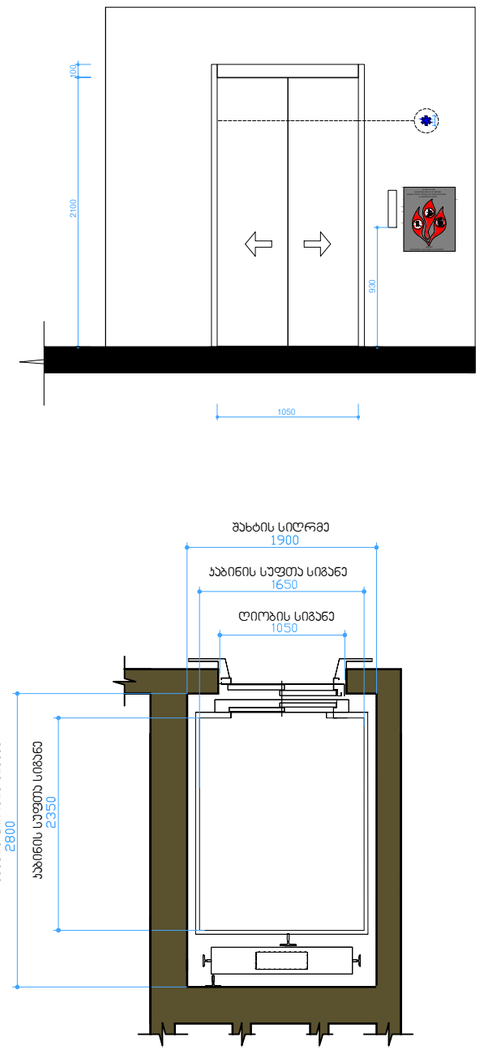

ლიფტის ტექნიკური მახასიათებლები
ლიფტის შახტის გაბარიტები 1900X2800 მმ
ლიფტის კაბინის შიდა გაბარიტები 1650X2350 მმ
ლიფტის კარის ცეცხლმედეგობა 60 წთ

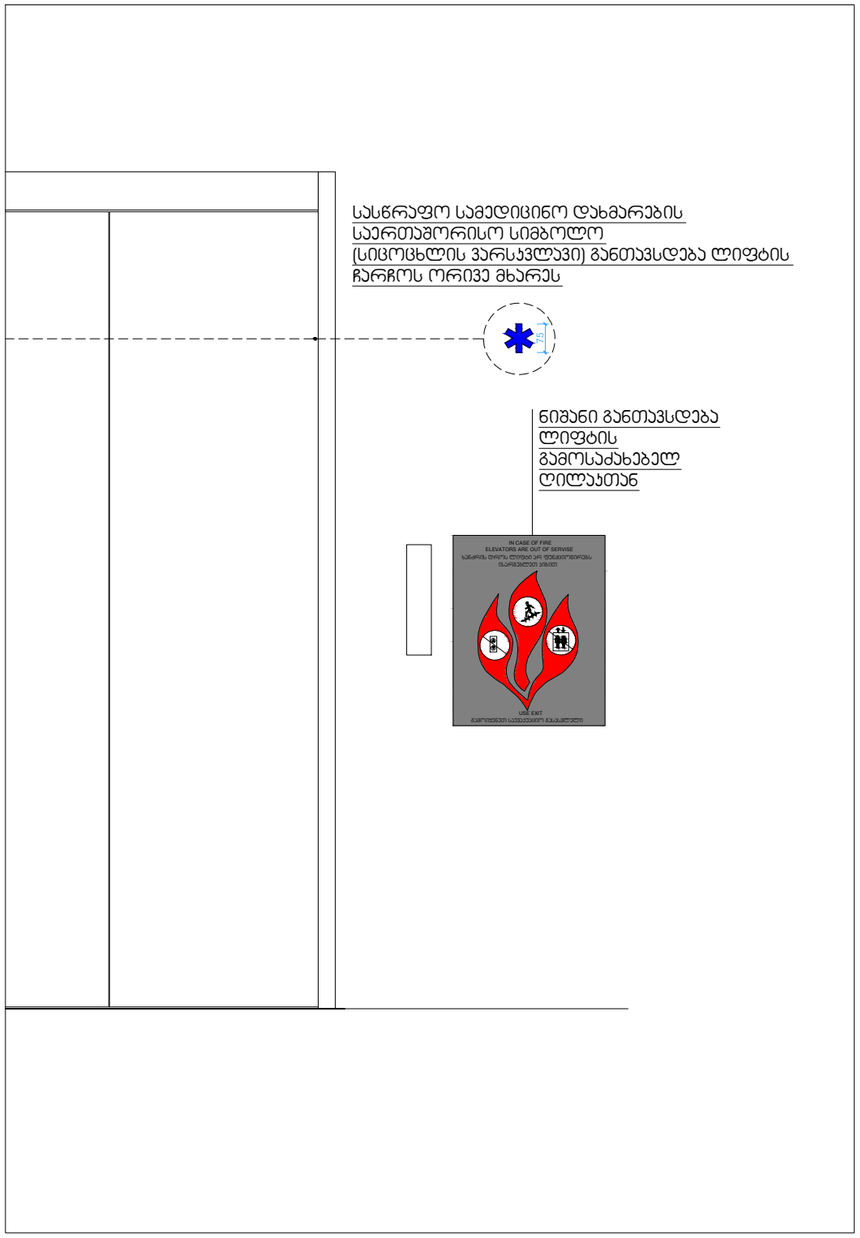

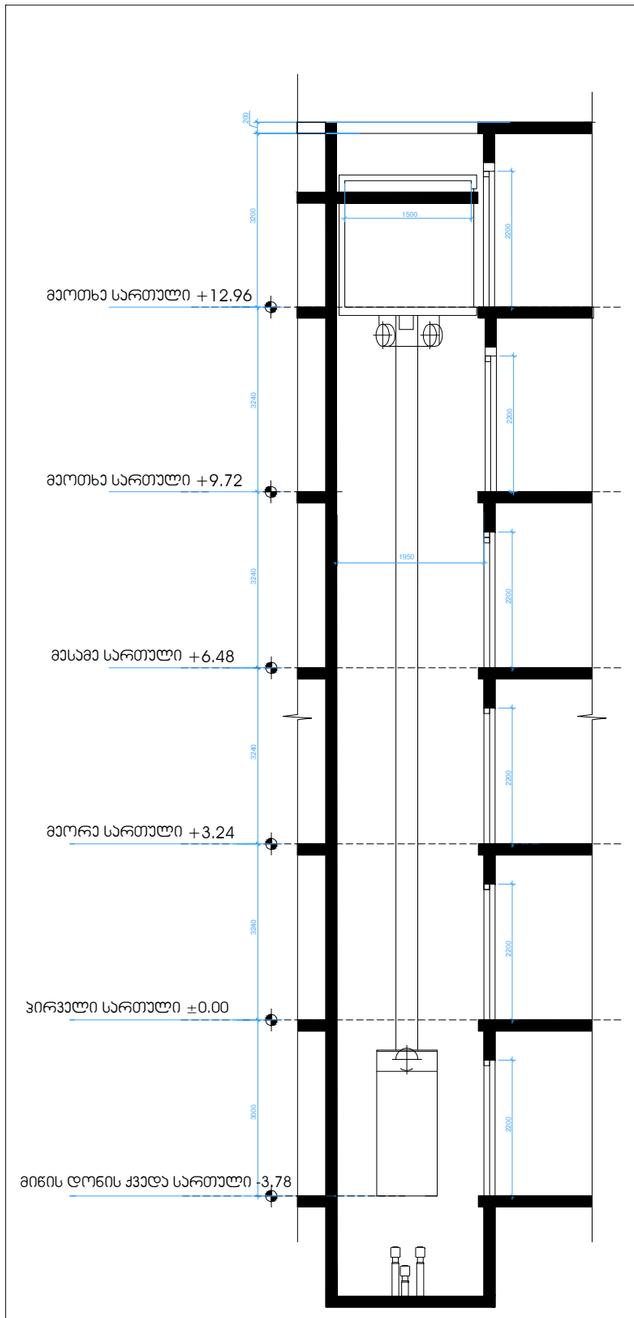

დ-6 - ლიფტი დეტალიზაცია

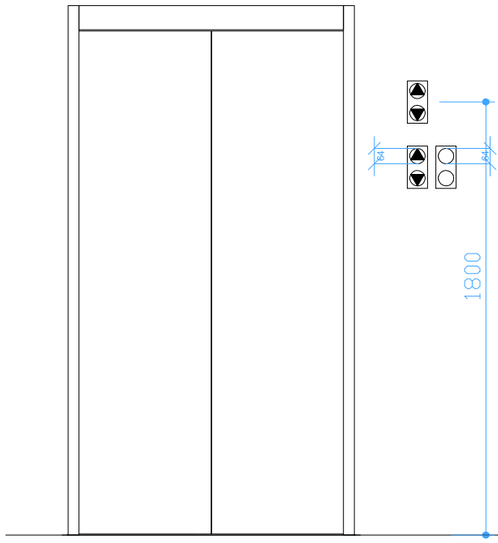

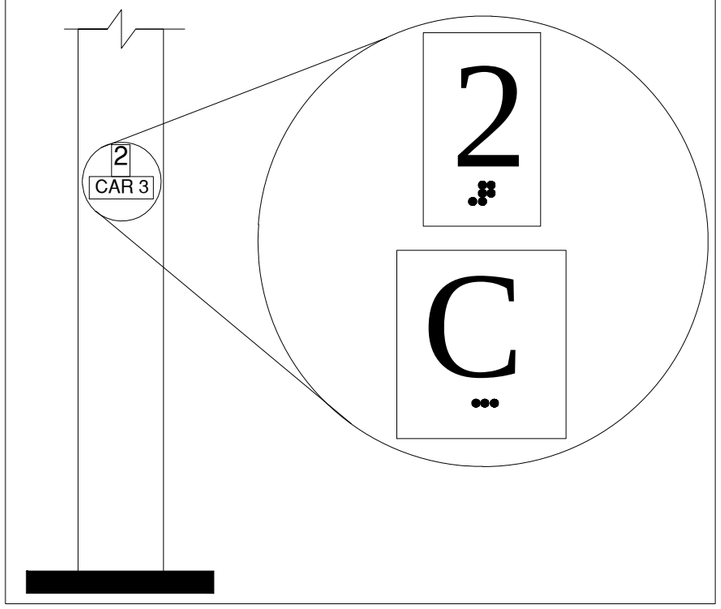

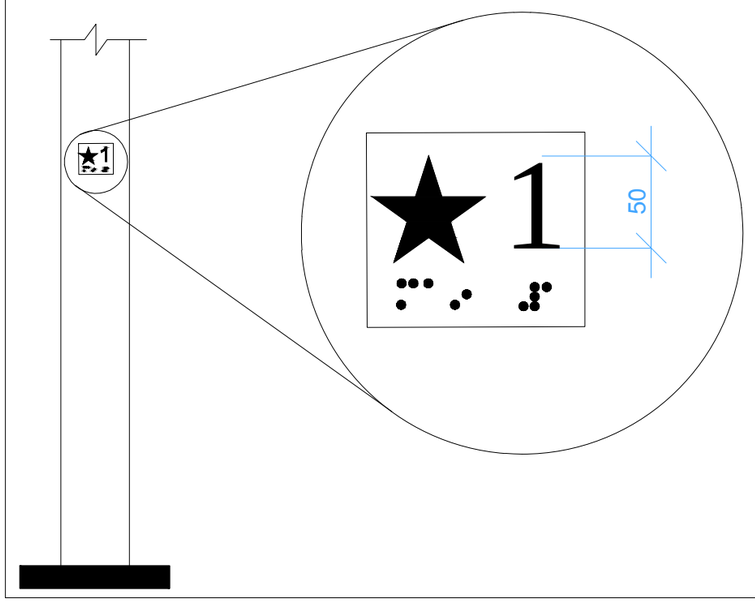

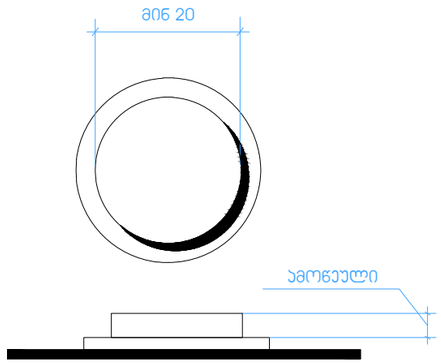

სურ. 407.4.6.2
ჯაბინის სამართავი ღილაკი

შენიშვნები:

შენობაში გამოყენებულია 408-ე ქვეთავის შესაბამისად შეზღუდული გამოყენების ლიფტი

- ლიფტი შესაბამისობაში იქნება ASMEA 17/CSA B44 სტანდარტთან
- ლიფტის გამოსაძახებელი ღილაკები და ჟლავიშები შესაბამისობაში იქნება 407.2.1 ქვეთავთან
- ფოიეს სიგნალები შესაბამისობაში იქნება 407.2.2 ქვეთავთან
- ლიფტის შახტასთან განთავსებული ნიშნები შესაბამისობაში იქნება 407.2.3 ქვეთავთან
- ლიფტის ჯაბინის ბალანსირება შესაბამისობაში იქნება 407.4.4 ქვეთავთან
- ლიფტის ჯაბინის განათება შესაბამისობაში იქნება 407.4.5 ქვეთავთან
- ლიფტის ჯაბინის სამართავები შესაბამისობაში იქნება 407.4.6 ქვეთავთან, მართვის პანელები განთავსდება გვერდითა კედლის ცენტრში,
- ლიფტის ჯაბინის სამართავების აღნიშვნები და მითითებები შესაბამისობაში იქნება 407.4.7 ქვეთავთან
- ლიფტის ჯაბინაში მოეწყობა 407.4.10 ქვეთავის შესაბამისი საავარიო სიგნალიზაციის მექანიზმი

დ-6 - ლიფტი დეტალიზაცია

სამართავი ღილაკის ტიპი	ამობურცული ნიშანი	ბრაილის შეტყობინება	თანაფარდობა (გახსნილი რკალები აღნიშნავს გამოუყენებელ წერტილებს ბრაილის თითოეულ უჯრაში)
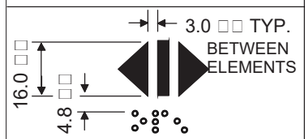 DOOR OPEN		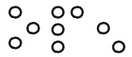 op en"“	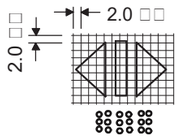
 REAR/SIDE DOOR OPEN		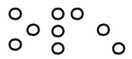 op en"“	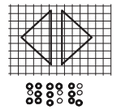
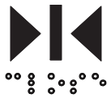 DOOR CLOSE		 close	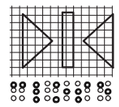
 REAR/SIDE DOOR CLOSE		 close	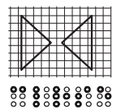
 MAIN		 ma in"“	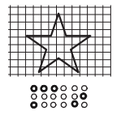
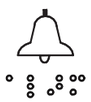 ALARM		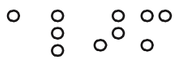 al“ m”ra	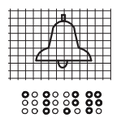
 PHONE		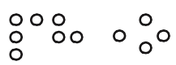 ph one"“	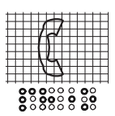
 EMERGENCY STOP (WHEN PROVIDED) X on face of octagon is not required to be tactile		 “st”op	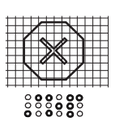

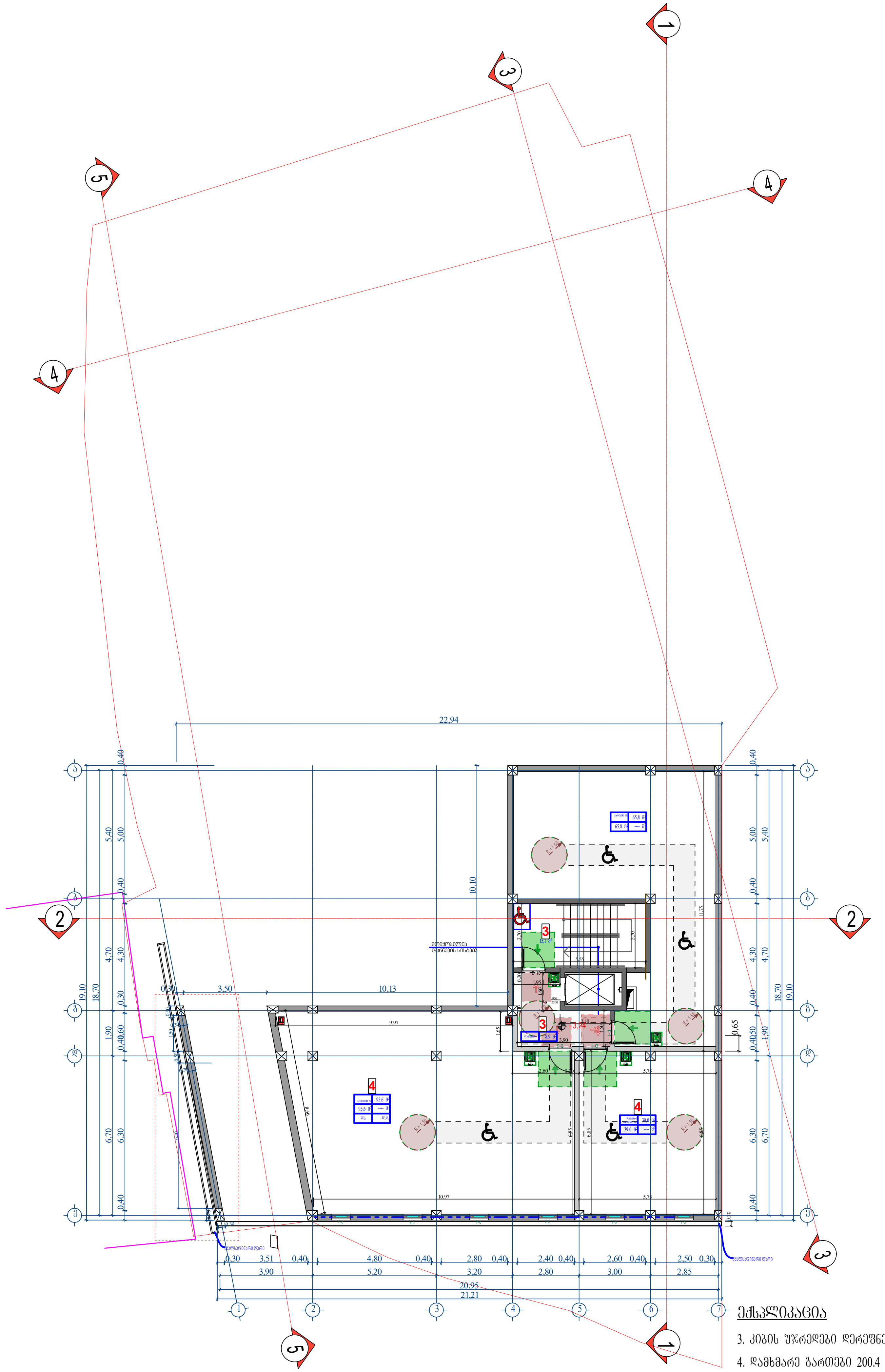

ექსპლიკაცია

3. კიბის უჯრედები დერეფნები 23.7 მ²

4. დამხმარე გარეთები 200.4 მ²

ფორმატი A-2	დაკვეთა №	dwg. ფაილის სახელი gegmebi .dwg

პირობითი ნიშნები:

- ⓝ – ექსპლიკაციის ნუმერაცია
- – არქიტექტურული ნიშნული
- – კედლები
- – კოლონები
- – ღერძის ხაზი

ექსპლიკაცია

შენიშვნები:

ნახაზზე ზომები მოცემულია სანტიმეტრებში.

ნახაზის ყველა ცვლილება მშენებლობისას შეთანხმებული უნდა იყოს პროექტის ავტორთან.

ტექნიკური მაჩვენებლები

დამკვეთი	აპარტ დეველოპმენტი
მისამართი	ვექათხევის №20
პროექტის სახელწოდება	ეზო

თანამდებობა	გვარი	ხელმოწერა	თარიღი
დირექტორი			
არქიტექტორი	დიმიტრი ელიკაშვილი	[signature]	
არქიტექტორი	გურამ ციმაკურიძე	[signature]	
პრ. კონსტრუქტორი			
დაამუშავა			
შეამოწმა			

მასშტაბი	1:150
თარიღი	
layout	

მისამართი	ნახაზი
ვექათხევის №20	ბლოკი 1 - 3.24 ნიშნული

სტადია	ფურცელი	ფურცლები
მ. პ.		

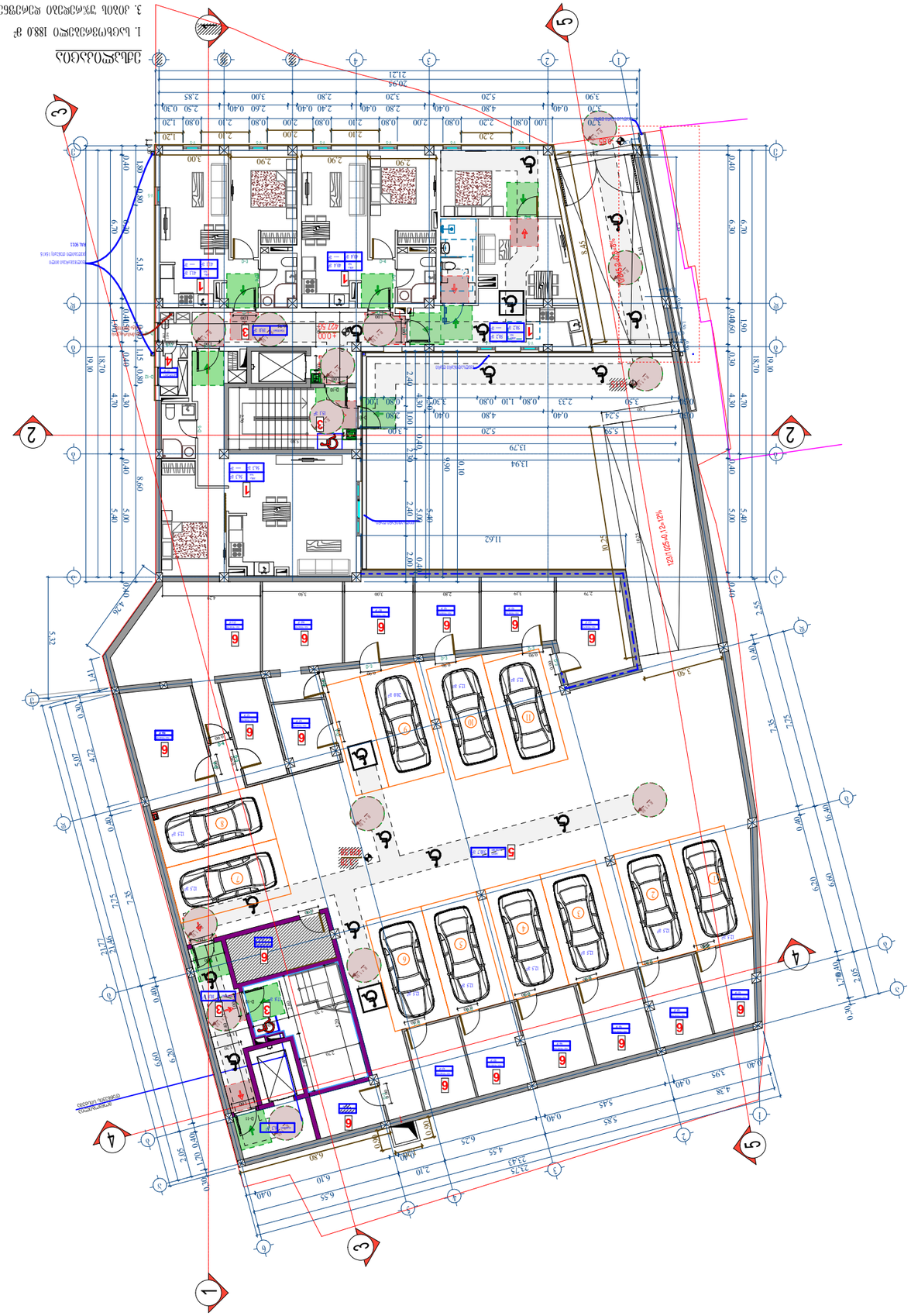

ЗДАНИЯ ПЛОЩАДЬ

1. ЗАСТРОЙЩИК 188.0 м²
2. ЗЕМЕЛЬНЫЙ УЧАСТОК 69.0 м²
3. ЗЕМЕЛЬНЫЙ УЧАСТОК 27.0 м²
4. ПЛОЩАДЬ ЗАСТРОЙКИ 310.7 м²
5. ЗДАНИЯ 1842.0 м²
6. ОБЩАЯ ПЛОЩАДЬ

ЗАКАЗЧИК	ООО "ЭНЕРГОСТРОЙ"
ОБЪЕКТ	ЖИЛОЙ КОМПЛЕКС С ПОДЗЕМНЫМ ПАРКИНГОМ
СТАДИЯ	Р
ЛИСТ	1
ЛИСТОВ	8
ГЕНПЛАН	М 1:150
ГИП	
Н.КОНТР.	
ВЕДУЩИЙ ИНЖ.	
ИНЖ.	
ИНЖ.	

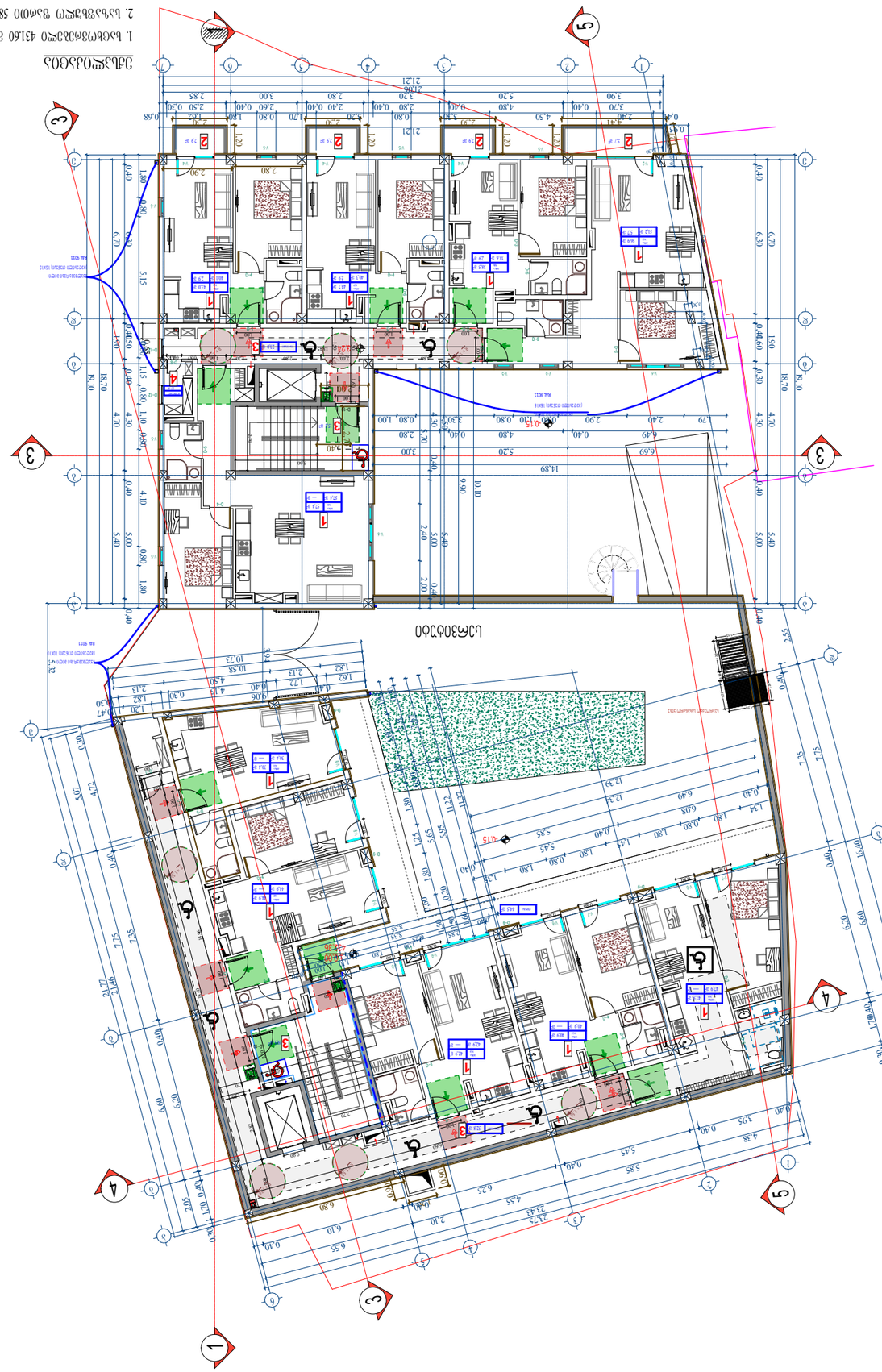

ՀԱՐԿԱՅԻՆ ՀԱՏԱԿԻ ՀԱՏԱԿԱԳԾԱՅԻՆ ՊԼԱՆ

1. ԲՆԱԿԵԼԻ ՄԱԿԵՐԵՍ 431.60 մ²
2. ԲՆԱԿԱՐԱՆԻ ՕԳՏԱԿԱՐ ՄԱԿԵՐԵՍ 58.9 մ²
3. ՀՈՒՆԱՊ ՅԱՐԿԱՅԻՆ ՊԱՐԱՊՏԱՅԻՆ 110.4 մ²
4. ԿԱՅԱՆԱՅԻՆ ՀԱՐԿԱՅԻՆ ԲԱՐՁՐՈՒԹՅՈՒՆ 2.7 մ

ՊՀԿՀՊՀՊՀՊՀՊՀ	ՀՀՀՀՀ	ՀՀՀՀՀՀՀՀՀՀՀՀՀ	ՊՀՀՀՀՀ
ՀՀՀՀՀՀՀՀՀ			
ՀՀՀՀՀՀՀՀՀ	ՀՀՀՀՀՀՀՀՀՀՀՀՀ		
ՀՀՀՀՀՀՀՀՀՀՀՀՀ

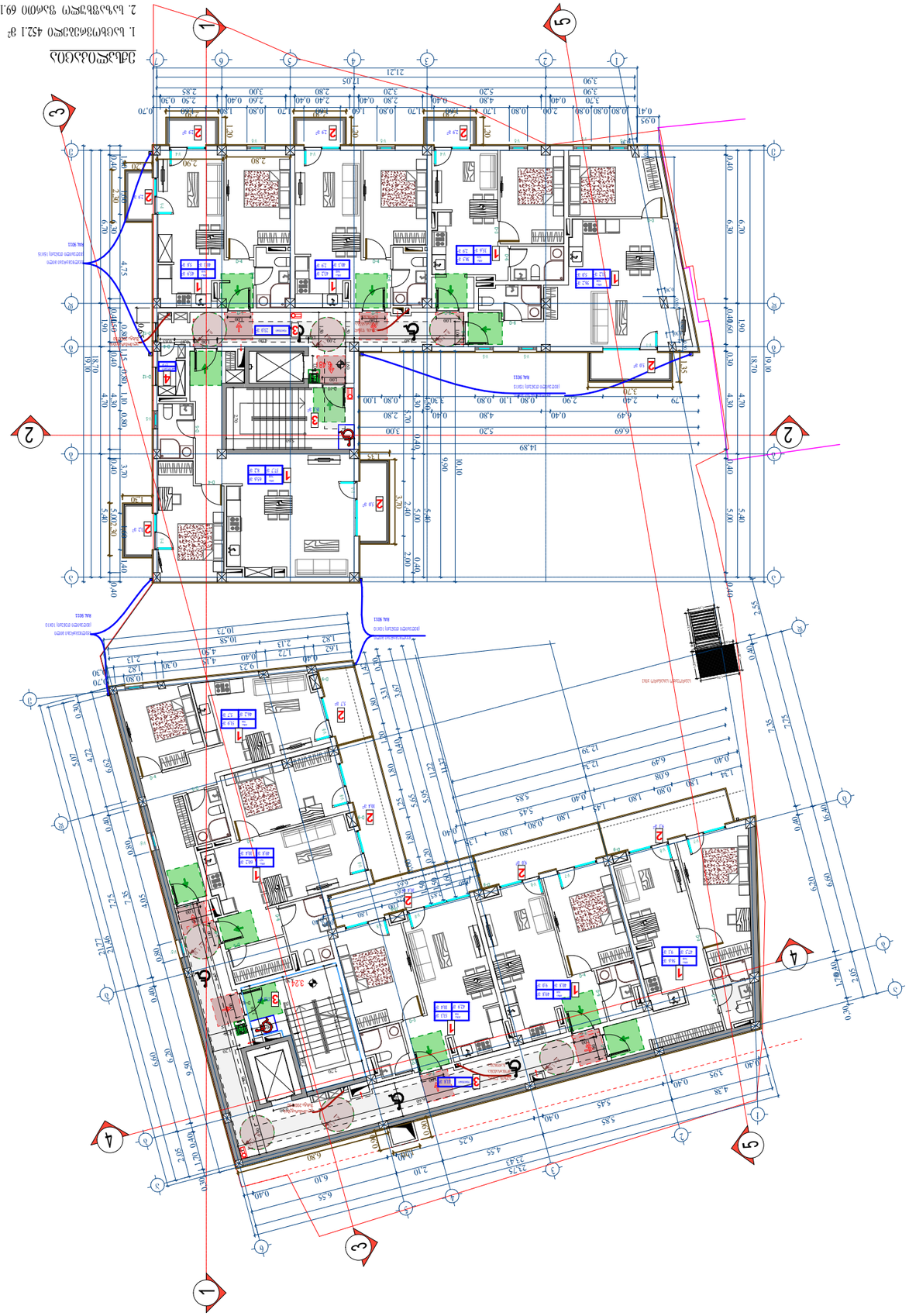

ЗДАНИЕ:

Благоустройство территории жилого дома по адресу: г. Ростов-на-Дону, Ворошиловский район, ул. Вятская, 36 (литер 1), ул. Вятская, 36а (литер 2), ул. Вятская, 36б (литер 3)

ОБЩИЕ ДАННЫЕ ПРОЕКТА

ЗЕМЕЛЬНЫЙ УЧАСТОК

1. Площадь земельного участка 4321 м²
2. Площадь застройки (по периметру наружных стен) 691 м²
3. Общая площадь здания (по наружному обмеру) 975 м²
4. Этажность здания 2,7 м

ПЛОЩАДЬ ЗАСТРОЙКИ

1. Площадь застройки 452,1 м²
2. Площадь застройки (по периметру наружных стен) 691 м²
3. Общая площадь здания (по наружному обмеру) 975 м²
4. Этажность здания 2,7 м

Площадь	Количество	Площадь	Количество
1-комнатная	8	1-комнатная	8
2-комнатная	12	2-комнатная	12
3-комнатная	4	3-комнатная	4
4-комнатная	0	4-комнатная	0
Общая площадь квартир	975	Общая площадь квартир	975
Жилая площадь	487,5	Жилая площадь	487,5
Площадь летних помещений	0	Площадь летних помещений	0
Количество этажей	3	Количество этажей	3

Здание 1 - 648 кв.м	Здание 2 - 324 кв.м

Здание	Здание
Площадь	Площадь
8 ,1	8 ,1

Здание 1 - 648 кв.м	Здание 2 - 324 кв.м

Общая площадь	Жилая	Площадь летних помещений	Количество квартир	Количество этажей	Количество
1-комнатная					
2-комнатная					
3-комнатная					
4-комнатная					
Итого					

Масштаб	1:150
Формат	A-2
Лист	
Листов	

Благоустройство территории жилого дома по адресу: г. Ростов-на-Дону, Ворошиловский район, ул. Вятская, 36 (литер 1), ул. Вятская, 36а (литер 2), ул. Вятская, 36б (литер 3)

Здание жилого дома № 36

Раздел проектной документации

Этаж

Общая площадь	Жилая	Площадь летних помещений	Количество квартир
1-комнатная			
2-комнатная			
3-комнатная			
4-комнатная			
Итого			

Условные обозначения

Граница земельного участка	
Здание жилого дома	
Проектируемое покрытие	
Существующее покрытие	
Газон	
Ограждение	

Изм.	Кол.уч.
Лист	№ док.
Подп.	Дата
ГИП	
Н.контр.	
Разработал	

Стадия	Лист	Листов
Р		

ООО "ПроектСтройИнвест"

dwg. Благоустройство территории

gegmebi .dwg

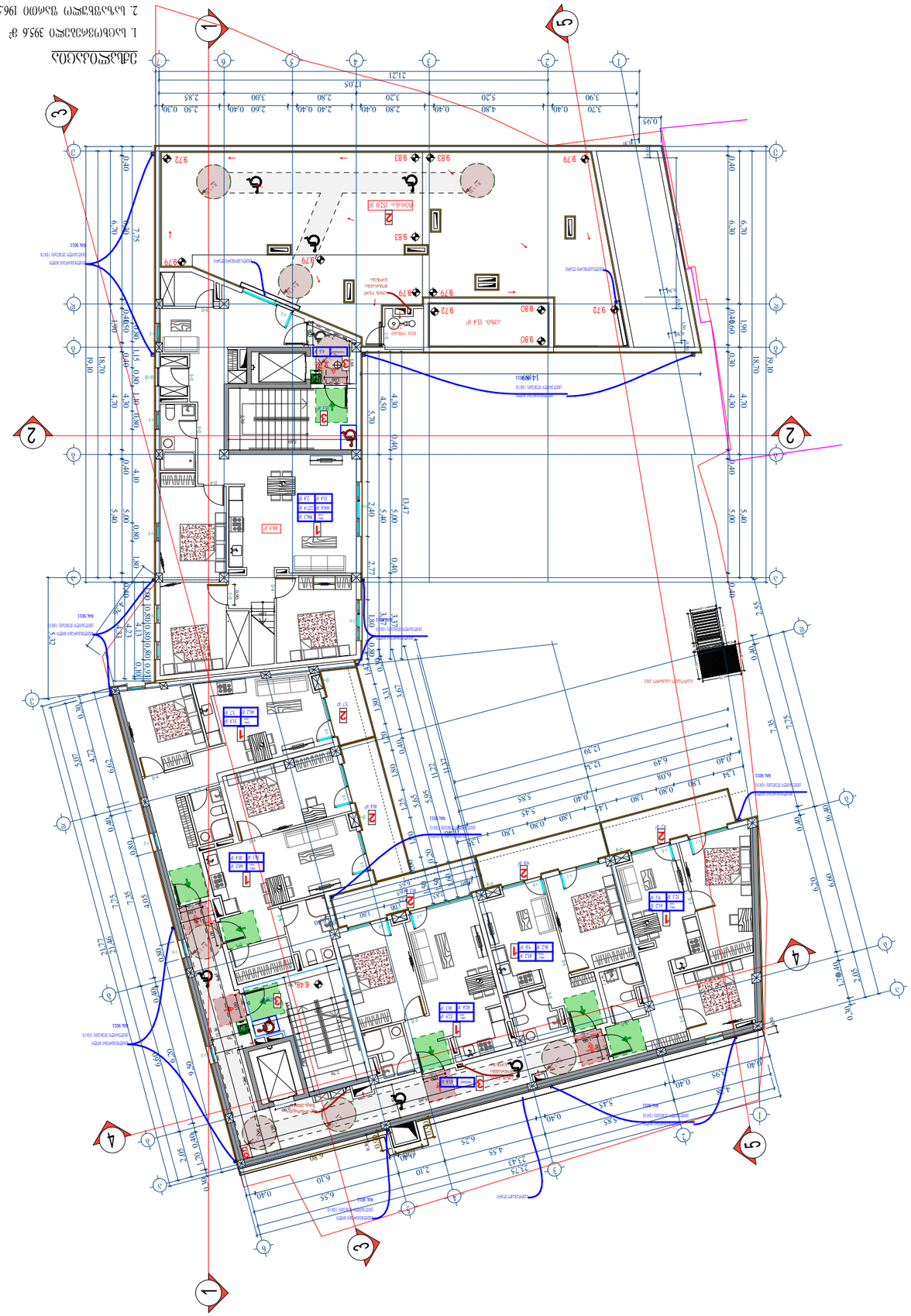

ՀԱՏԱԿԱԳԾԵՐ

1. ԱՇՇԹՈՒՅՈՒՆՆԵՐ 395.6 մ²
2. ԱՅՑԱՅԻՆ ՊԱՐԱՊՄՈՒՆՔ 1965 մ²
3. ՀՈՂԱԿ ԾԱԾԿԱՆԱՎՈՐՎԱԾ 791.1 մ²
4. ԿԱՆԱՉԱԾ ՕԴՈՒՅԹԻ ՔԱՆԱԿԸ 2.8 մ²
7. ՀԱԳԱՑ 134 մ²

1
2
3
4
5
6
7
21.21
17.05
3.70
0.40
4.80
0.40
2.80
0.40
2.40
0.40
2.60
0.40
2.50
0.30
3.90
5.20
3.20
2.80
3.00
2.85
0.95
18.70
19.10
13.47
12.39
6.48
9.72
9.83
9.79
9.80
ՀԱՍԱՐԱԿԱԿԱՆ ՏԱՐԱԾՔ 152.8 մ²
ՀԱՍԱՐԱԿԱԿԱՆ ՏԱՐԱԾՔ 14.4 մ²
ՀԱՍԱՐԱԿԱԿԱՆ ՏԱՐԱԾՔ 6

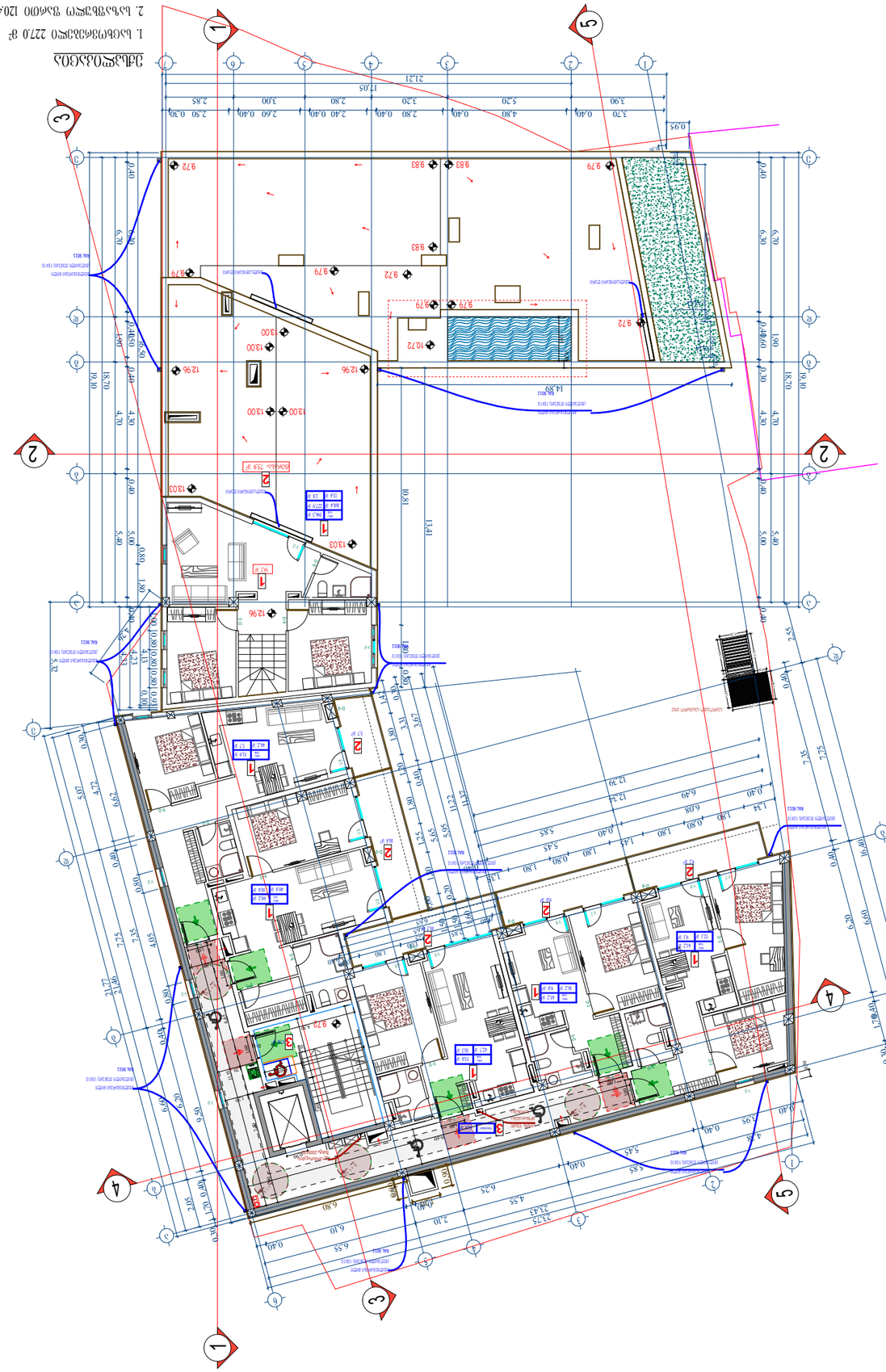

ექსპლიკაცია

1. საერთო ფართობი 2270.0 მ²
2. საცხოვრებელი ფართობი 1204 მ²
3. ავარიული ელექტროენერგიით მოსარგებლე 79.1 მ²

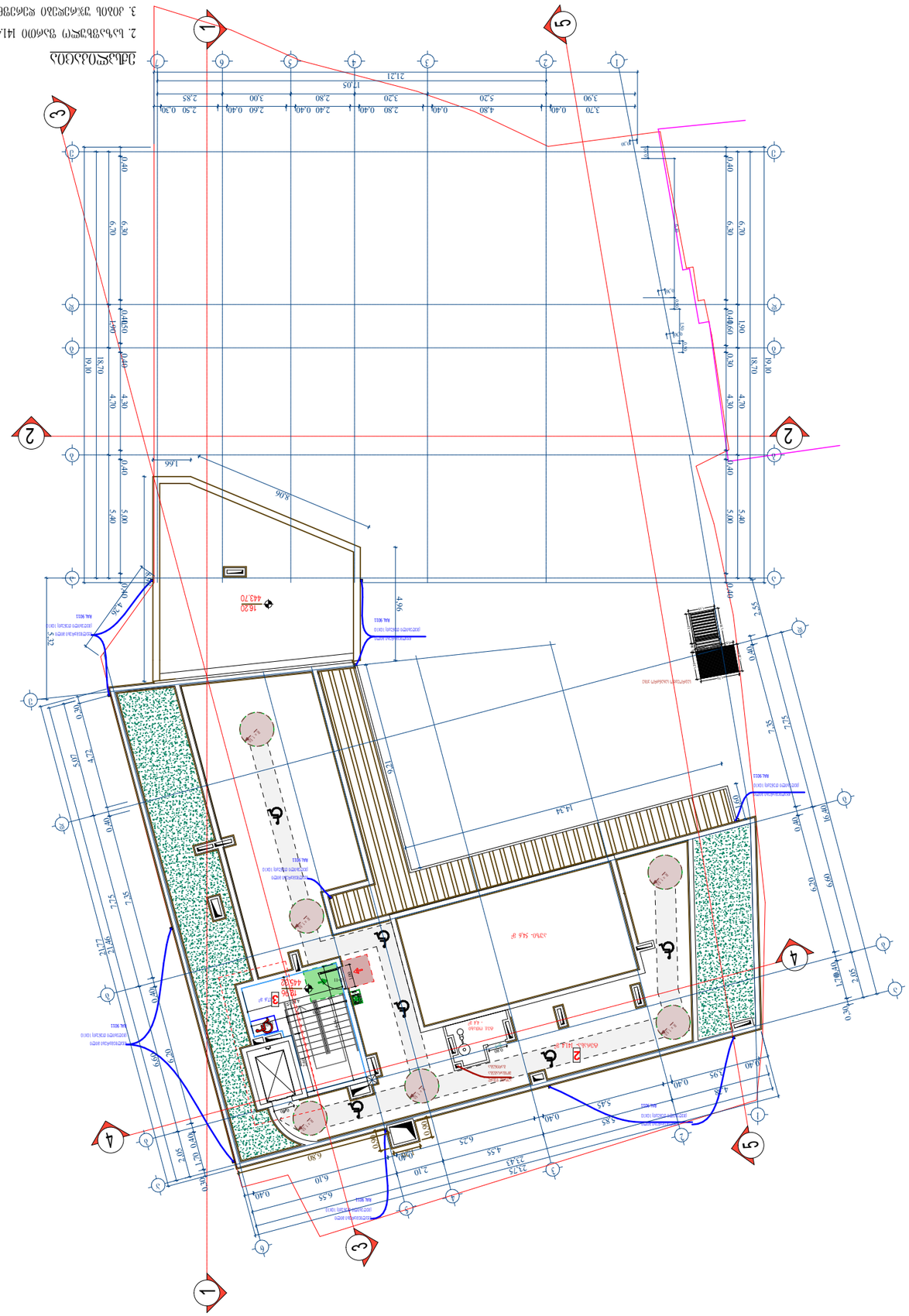

ЗДАНИЯ И СООРУЖЕНИЯ

1. Площадь застройки 1414 м²
2. Площадь здания (по наружному обмеру) 176 м²
3. Площадь твердых покрытий 44 м²
4. Площадь озеленения 546 м²

ЭКСПЛИКАЦИЯ ПОМЕЩЕНИЙ

Поз.	Наименование	Площадь, м²	Примечание
1	Тамбур	4.20	
2	Коридор	12.60	
3	Санузел	3.80	
4	Кладовая	2.40	
5	Помещение охраны	9.00	
6	Зал ожидания	38.50	
7	Касса	6.00	
8	Комната матери и ребенка	8.00	
9	Санузел	3.80	
10	Тамбур	4.20	
11	Коридор	12.60	
12	Санузел	3.80	
13	Кладовая	2.40	
14	Помещение охраны	9.00	
15	Зал ожидания	38.50	
16	Касса	6.00	
17	Комната матери и ребенка	8.00	
18	Санузел	3.80	
19	Тамбур	4.20	
20	Коридор	12.60	
21	Санузел	3.80	
22	Кладовая	2.40	
23	Помещение охраны	9.00	
24	Зал ожидания	38.50	
25	Касса	6.00	
26	Комната матери и ребенка	8.00	
27	Санузел	3.80	
28	Тамбур	4.20	
29	Коридор	12.60	
30	Санузел	3.80	
31	Кладовая	2.40	
32	Помещение охраны	9.00	
33	Зал ожидания	38.50	
34	Касса	6.00	
35	Комната матери и ребенка	8.00	
36	Санузел	3.80	
37	Тамбур	4.20	
38	Коридор	12.60	
39	Санузел	3.80	
40	Кладовая	2.40	
41	Помещение охраны	9.00	
42	Зал ожидания	38.50	
43	Касса	6.00	
44	Комната матери и ребенка	8.00	
45	Санузел	3.80	
46	Тамбур	4.20	
47	Коридор	12.60	
48	Санузел	3.80	
49	Кладовая	2.40	
50	Помещение охраны	9.00	
51	Зал ожидания	38.50	
52	Касса	6.00	
53	Комната матери и ребенка	8.00	
54	Санузел	3.80	
55	Тамбур	4.20	
56	Коридор	12.60	
57	Санузел	3.80	
58	Кладовая	2.40	
59	Помещение охраны	9.00	
60	Зал ожидания	38.50	
61	Касса	6.00	
62	Комната матери и ребенка	8.00	
63	Санузел	3.80	
64	Тамбур	4.20	
65	Коридор	12.60	
66	Санузел	3.80	
67	Кладовая	2.40	
68	Помещение охраны	9.00	
69	Зал ожидания	38.50	
70	Касса	6.00	
71	Комната матери и ребенка	8.00	
72	Санузел	3.80	
73	Тамбур	4.20	
74	Коридор	12.60	
75	Санузел	3.80	
76	Кладовая	2.40	
77	Помещение охраны	9.00	
78	Зал ожидания	38.50	
79	Касса	6.00	
80	Комната матери и ребенка	8.00	
81	Санузел	3.80	
82	Тамбур	4.20	
83	Коридор	12.60	
84	Санузел	3.80	
85	Кладовая	2.40	
86	Помещение охраны	9.00	
87	Зал ожидания	38.50	
88	Касса	6.00	
89	Комната матери и ребенка	8.00	
90	Санузел	3.80	
91	Тамбур	4.20	
92	Коридор	12.60	
93	Санузел	3.80	
94	Кладовая	2.40	
95	Помещение охраны	9.00	
96	Зал ожидания	38.50	
97	Касса	6.00	
98	Комната матери и ребенка	8.00	
99	Санузел	3.80	
100	Тамбур	4.20	
101	Коридор	12.60	
102	Санузел	3.80	
103	Кладовая	2.40	
104	Помещение охраны	9.00	
105	Зал ожидания	38.50	
106	Касса	6.00	
107	Комната матери и ребенка	8.00	
108	Санузел	3.80	
109	Тамбур	4.20	
110	Коридор	12.60	
111	Санузел	3.80	
112	Кладовая	2.40	
113	Помещение охраны	9.00	
114	Зал ожидания	38.50	
115	Касса	6.00	
116	Комната матери и ребенка	8.00	
117	Санузел	3.80	
118	Тамбур	4.20	
119	Коридор	12.60	
120	Санузел	3.80	
121	Кладовая	2.40	
122	Помещение охраны	9.00	
123	Зал ожидания	38.50	
124	Касса	6.00	
125	Комната матери и ребенка	8.00	
126	Санузел	3.80	
127	Тамбур	4.20	
128	Коридор	12.60	
129	Санузел	3.80	
130	Кладовая	2.40	
131	Помещение охраны	9.00	
132	Зал ожидания	38.50	
133	Касса	6.00	
134	Комната матери и ребенка	8.00	
135	Санузел	3.80	
136	Тамбур	4.20	
137	Коридор	12.60	
138	Санузел	3.80	
139	Кладовая	2.40	
140	Помещение охраны	9.00	
141	Зал ожидания	38.50	
142	Касса	6.00	
143	Комната матери и ребенка	8.00	
144	Санузел	3.80	
145	Тамбур	4.20	
146	Коридор	12.60	
147	Санузел	3.80	
148	Кладовая	2.40	
149	Помещение охраны	9.00	
150	Зал ожидания	38.50	
151	Касса	6.00	
152	Комната матери и ребенка	8.00	
153	Санузел	3.80	
154	Тамбур	4.20	
155	Коридор	12.60	
156	Санузел	3.80	
157	Кладовая	2.40	
158	Помещение охраны	9.00	
159	Зал ожидания	38.50	
160	Касса	6.00	
161	Комната матери и ребенка	8.00	
162	Санузел	3.80	
163	Тамбур	4.20	
164	Коридор	12.60	
165	Санузел	3.80	
166	Кладовая	2.40	
167	Помещение охраны	9.00	
168	Зал ожидания	38.50	
169	Касса	6.00	
170	Комната матери и ребенка	8.00	
171	Санузел	3.80	
172	Тамбур	4.20	
173	Коридор	12.60	
174	Санузел	3.80	
175	Кладовая	2.40	
176	Помещение охраны	9.00	
177	Зал ожидания	38.50	
178	Касса	6.00	
179	Комната матери и ребенка	8.00	
180	Санузел	3.80	
181	Тамбур	4.20	
182	Коридор	12.60	
183	Санузел	3.80	
184	Кладовая	2.40	
185	Помещение охраны	9.00	
186	Зал ожидания	38.50	
187	Касса	6.00	
188	Комната матери и ребенка	8.00	
189	Санузел	3.80	
190	Тамбур	4.20	
191	Коридор	12.60	
192	Санузел	3.80	
193	Кладовая	2.40	
194	Помещение охраны	9.00	
195	Зал ожидания	38.50	
196	Касса	6.00	
197	Комната матери и ребенка	8.00	
198	Санузел	3.80	
199	Тамбур	4.20	
200	Коридор	12.60	
201	Санузел	3.80	
202	Кладовая	2.40	
203	Помещение охраны	9.00	
204	Зал ожидания	38.50	
205	Касса	6.00	
206	Комната матери и ребенка	8.00	
207	Санузел	3.80	
208	Тамбур	4.20	
209	Коридор	12.60	
210	Санузел	3.80	
211	Кладовая	2.40	
212	Помещение охраны	9.00	
213	Зал ожидания	38.50	
214	Касса	6.00	
215	Комната матери и ребенка	8.00	
216	Санузел	3.80	
217	Тамбур	4.20	
218	Коридор	12.60	
219	Санузел	3.80	
220	Кладовая	2.40	
221	Помещение охраны	9.00	
222	Зал ожидания	38.50	
223	Касса	6.00	
224	Комната матери и ребенка	8.00	
225	Санузел	3.80	
226	Тамбур	4.20	
227	Коридор	12.60	
228	Санузел	3.80	
229	Кладовая	2.40	
230	Помещение охраны	9.00	
231	Зал ожидания	38.50	
232	Касса	6.00	
233	Комната матери и ребенка	8.00	
234	Санузел	3.80	
235	Тамбур	4.20	
236	Коридор	12.60	
237	Санузел	3.80	
238	Кладовая	2.40	
239	Помещение охраны	9.00	
240	Зал ожидания	38.50	
241	Касса	6.00	
242	Комната матери и ребенка	8.00	
243	Санузел	3.80	
244	Тамбур	4.20	
245	Коридор	12.60	
246	Санузел	3.80	
247	Кладовая	2.40	
248	Помещение охраны	9.00	
249	Зал ожидания	38.50	
250	Касса	6.00	
251	Комната матери и ребенка	8.00	
252	Санузел	3.80	
253	Тамбур	4.20	
254	Коридор	12.60	
255	Санузел	3.80	
256	Кладовая	2.40	
257	Помещение охраны	9.00	
258	Зал ожидания	38.50	
259	Касса	6.00	
260	Комната матери и ребенка	8.00	
261	Санузел	3.80	
262	Тамбур	4.20	
263	Коридор	12.60	
264	Санузел	3.80	
265	Кладовая	2.40	
266	Помещение охраны	9.00	
267	Зал ожидания	38.50	
268	Касса	6.00	
269	Комната матери и ребенка	8.00	
270	Санузел	3.80	
271	Тамбур	4.20	
272	Коридор	12.60	
273	Санузел	3.80	
274	Кладовая	2.40	
275	Помещение охраны	9.00	
276	Зал ожидания	38.50	
277	Касса	6.00	
278	Комната матери и ребенка	8.00	
279	Санузел	3.80	
280	Тамбур	4.20	
281	Коридор	12.60	
282	Санузел	3.80	
283	Кладовая	2.40	
284	Помещение охраны	9.00	
285	Зал ожидания	38.50	
286	Касса	6.00	
287	Комната матери и ребенка	8.00	
288	Санузел	3.80	
289	Тамбур	4.20	
290	Коридор	12.60	
291	Санузел	3.80	
292	Кладовая	2.40	
293	Помещение охраны	9.00	
294	Зал ожидания	38.50	
295	Касса	6.00	
296	Комната матери и ребенка	8.00	
297	Санузел	3.80	
298	Тамбур	4.20	
299	Коридор	12.60	
300	Санузел	3.80	
301	Кладовая	2.40	
302	Помещение охраны	9.00	
303	Зал ожидания	38.50	
304	Касса	6.00	
305	Комната матери и ребенка	8.00	
306	Санузел	3.80	
307	Тамбур	4.20	
308	Коридор	12.60	
309	Санузел	3.80	
310	Кладовая	2.40	
311	Помещение охраны	9.00	
312	Зал ожидания	38.50	
313	Касса	6.00	
314	Комната матери и ребенка	8.00	
315	Санузел	3.80	
316	Тамбур	4.20	
317	Коридор	12.60	
318	Санузел	3.80	
319	Кладовая	2.40	
320	Помещение охраны	9.00	
321	Зал ожидания	38.50	
322	Касса	6.00	
323	Комната матери и ребенка	8.00	
324	Санузел	3.80	
325	Тамбур	4.20	
326	Коридор	12.60	
327	Санузел	3.80	
328	Кладовая	2.40	
329	Помещение охраны	9.00	
330	Зал ожидания	38.50	
331	Касса	6.00	
332	Комната матери и ребенка	8.00	
333	Санузел	3.80	
334	Тамбур	4.20	
335	Коридор	12.60	
336	Санузел	3.80	
337	Кладовая	2.40	
338	Помещение охраны	9.00	
339	Зал ожидания	38.50	
340	Касса	6.00	
341	Комната матери и ребенка	8.00	
342	Санузел	3.80	
343	Тамбур	4.20	
344	Коридор	12.60	
345	Санузел	3.80	
346	Кладовая	2.40	
347	Помещение охраны	9.00	
348	Зал ожидания	38.50	
349	Касса	6.00	
350	Комната матери и ребенка	8.00	
351	Санузел	3.80	
352	Тамбур	4.20	
353	Коридор	12.60	
354	Санузел	3.80	
355	Кладовая	2.40	
356	Помещение охраны	9.00	
357	Зал ожидания	38.50	
358	Касса	6.00	
359	Комната матери и ребенка	8.00	
360	Санузел	3.80	
361	Тамбур	4.20	
362	Коридор	12.60	
363	Санузел	3.80	
364	Кладовая	2.40	
365	Помещение охраны	9.00	
366	Зал ожидания	38.50	
367	Касса	6.00	
368	Комната матери и ребенка	8.00	
369	Санузел	3.80	
370	Тамбур	4.20	
371	Коридор	12.60	
372	Санузел	3.80	
373	Кладовая	2.40	
374	Помещение охраны	9.00	
375	Зал ожидания	38.50	
376	Касса	6.00	
377	Комната матери и ребенка	8.00	
378	Санузел	3.80	
379	Тамбур	4.20	
380	Коридор	12.60	
381	Санузел	3.80	
382	Кладовая	2.40	
383	Помещение охраны	9.00	
384	Зал ожидания	38.50	
385	Касса	6.00	
386	Комната матери и ребенка	8.00	
387	Санузел	3.80	
388	Тамбур	4.20	
389	Коридор	12.60	
390	Санузел	3.80	
391	Кладовая	2.40	
392	Помещение охраны	9.00

ЭЛЕКТРООБОРУДОВАНИЕ

1. ЛОЛОЛ ЭЭЖСЭЭЭЭЭЭЭ ЭЭЭЭЭЭЭ

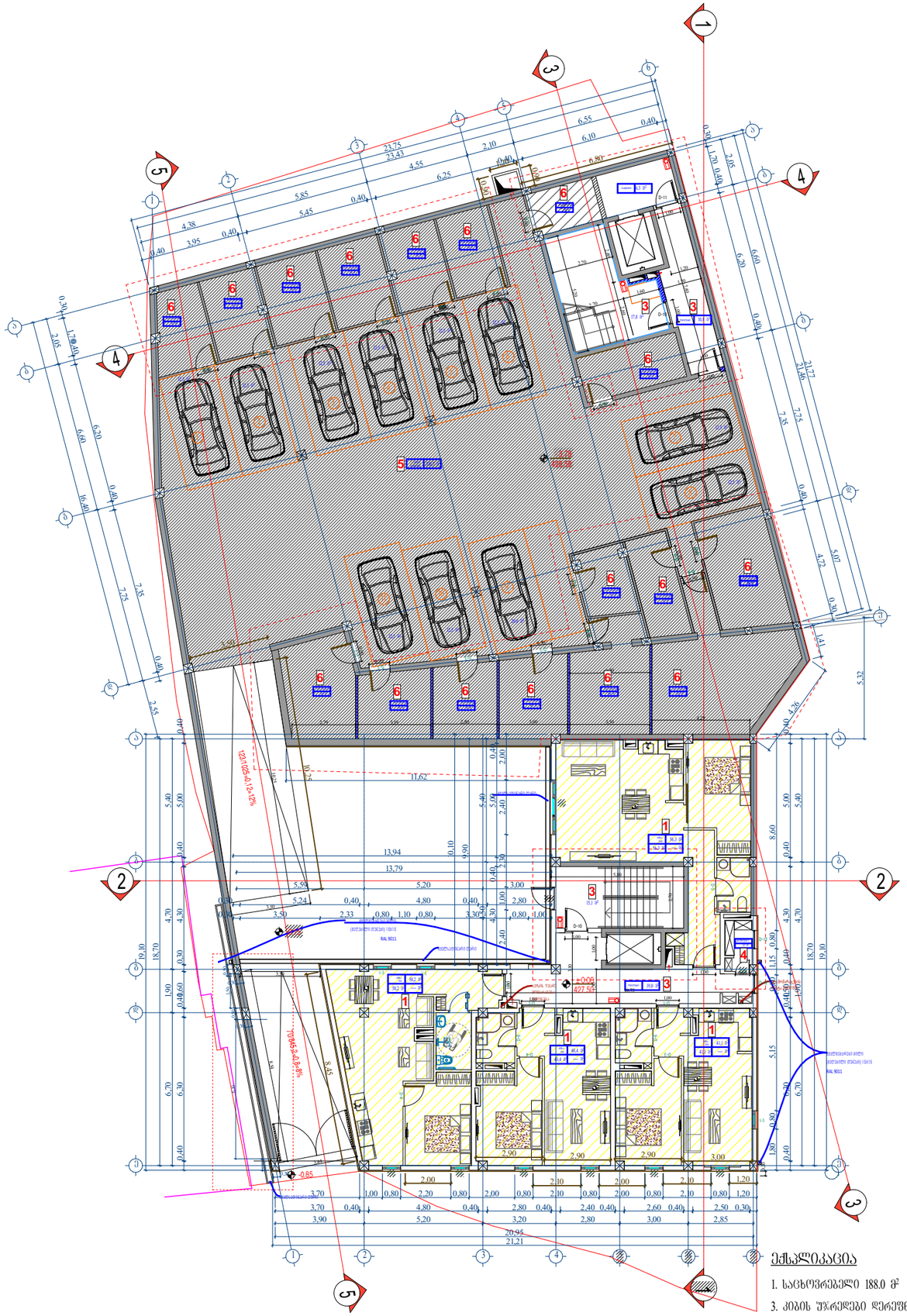

ექსპლიკაცია

1. საცხოვრებელი 188.0 მ²
3. კიბის უჯრედები დერეფნები 69.0 მ²
4. დამხმარე ბარები 2.7 მ²
5. პარკინგი 310.7 მ²
6. ტექნიკური სივრცე 184.2 მ²

ფორმატი	A-2	ფაილის №	dwg. შესრულის საპეციალი gegmebi .dwg

პირობითი ნიშნები:

- (ი) – შენიშვნა/ასოების განმარტება
- ±0.00 – არქიტექტურული ნიშნული
- ▨ – კედლები
- ▩ – კონსტრუქცია
- —·— – ფარის ხაზი

შენიშვნა

შენიშვნები:

ნახაზზე ზომები მოცემულია სანტიმეტრებში.

ნახაზის ყველა ცვლილება შენიშვნლობისას შეათანხმებული უნდა იქნეს პროექტის ავტორთან.

ტექნიკური მაჩვენებლები

დანიშნულება	აპარტ დასვენებისთვის
მისამართი	ვაკის მხარე №20
პროექტის სახელწოდება	ეზო

თანამდებობა	გვარი	ხელმოწერა	თარიღი
შემსრულებელი			
არქიტექტორი	ზვიადი ელისაშვილი		
არქიტექტორი	შორენა ცისკაშვილი		
არ კონსტრუქტორი			
ზაალისმა			
შესწორება			

მასშტაბი		1:150
თარიღი		
layout		

მისამართი: ვაკის მხარე №20	ნახაზი: ბლოკი 1 - 0.00 ნიშნული ბლოკი 2 - 3.78 ნიშნული

სტადია	შესრულდა	შესწორდა
მ. პ.		

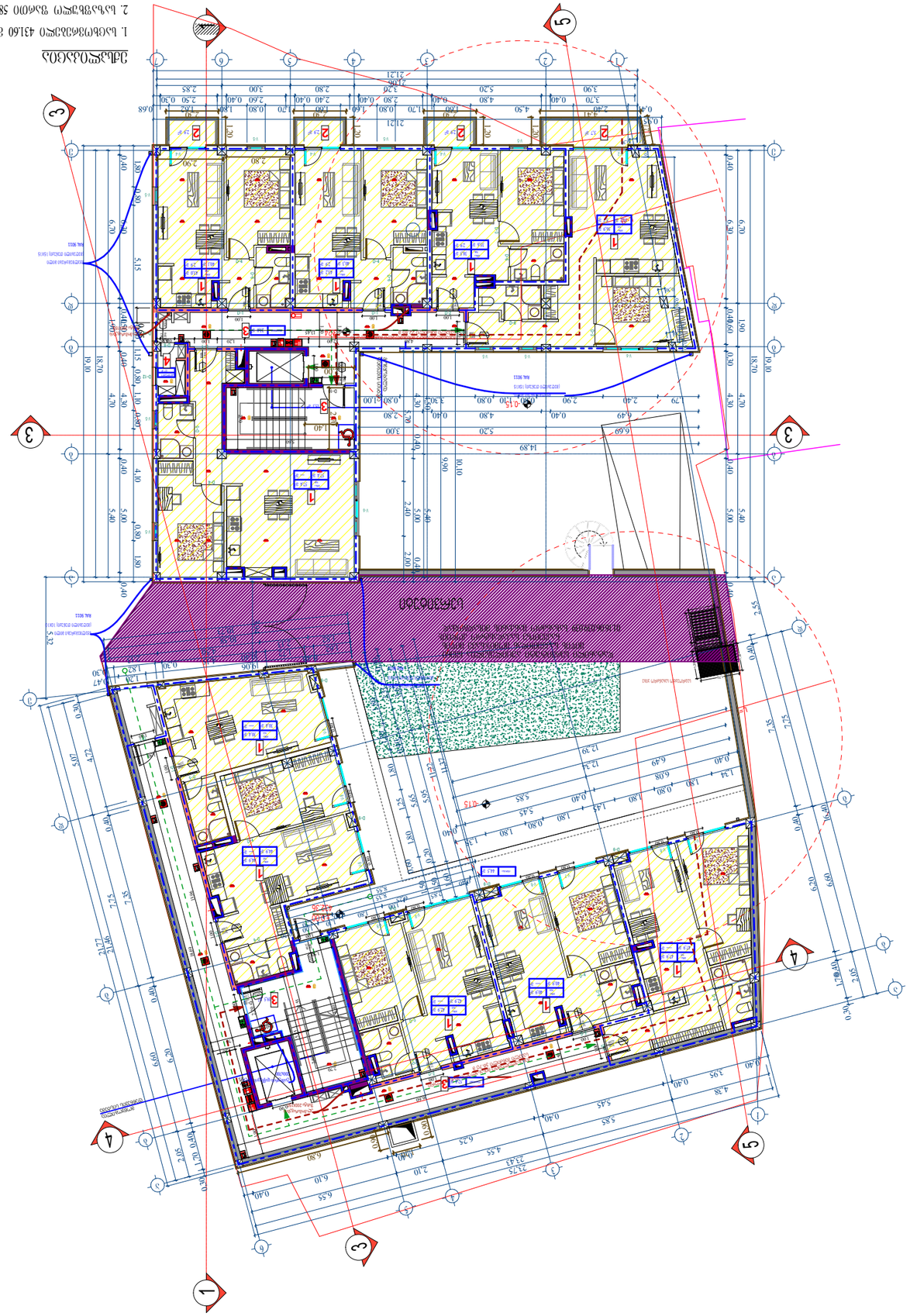

ქვედა სართულის გეგმა

1. საერთო ფართობი 431.60 მ²
2. საერთო სავარაუდო ფართობი 589 მ²
3. კორპუსის საერთო რაოდენობა 1104 მ²
4. ჯამური სართულების რაოდენობა 2.7 მ²

პროექტის დასახელება	ქ. ბათუმში, ზ.ჭავჭავაძის ქუჩის №20-ში მდებარე ნაკვეთზე მრავალბინიანი საცხოვრებელი კორპუსის მშენებლობა
ობიექტის მისამართი	ქ. ბათუმი, ზ.ჭავჭავაძის ქუჩა №20
დამკვეთი	შპს "ბათუმის ბაზრის"
პროექტის ავტორი	არქიტექტორი გიორგი ბერიძე
ნახაზის დასახელება	ქვედა სართულის გეგმა
ნახაზის ნომერი	A-2
ფორმატი	A1
მასშტაბი	1:150
თარიღი	2025
ფაილის სახელი	gegmebi .dwg

დასახელება	ზომა	ხელმოწერა	თარიღი
ავტორი			
ხელმძღვანელი			
კონსულტანტი			
კონსულტანტი			
კონსულტანტ

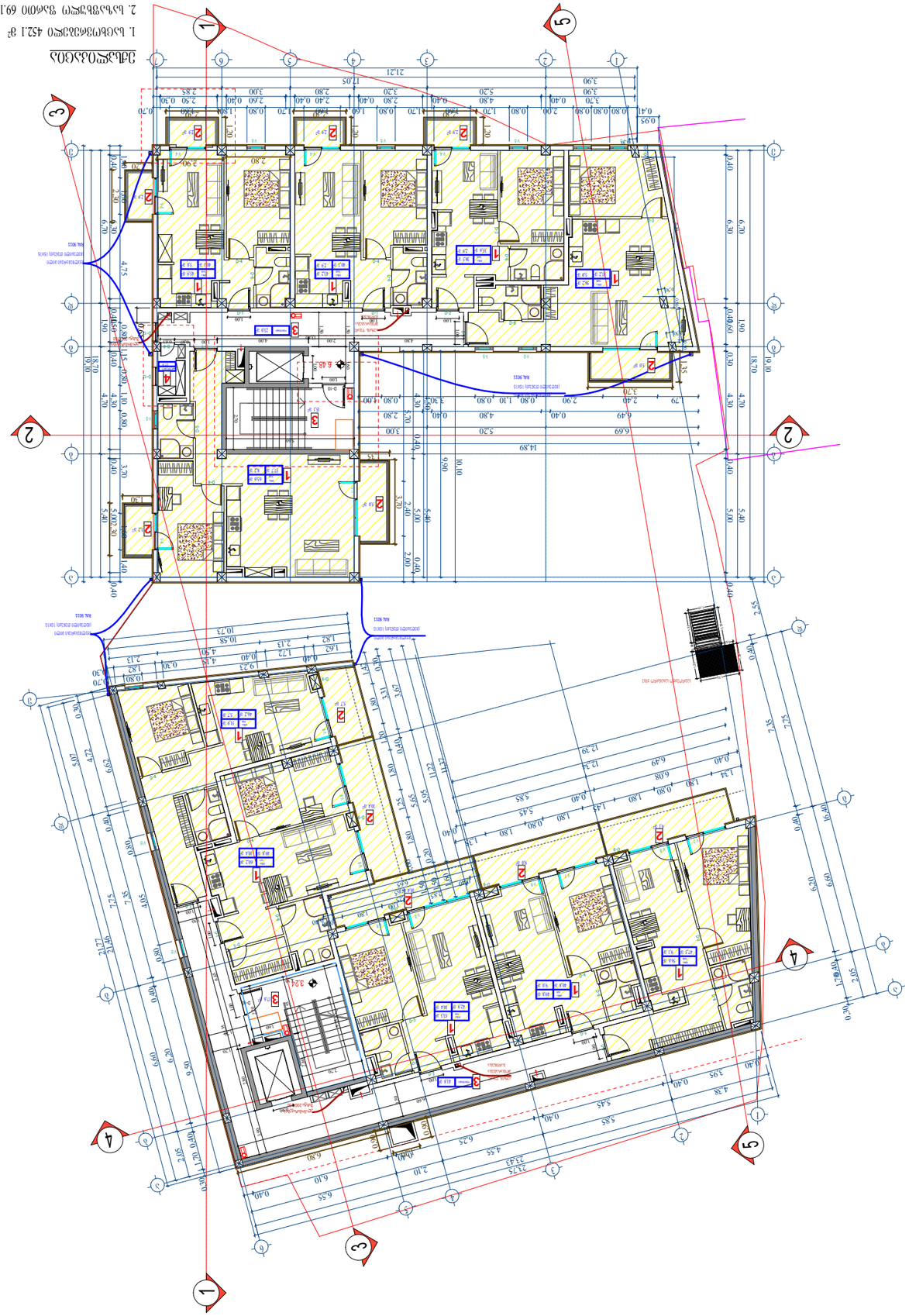

ეგზემპლარი
ფურცელი №
A-2
dwg. ფაილის სახელი
gegmebi .dwg

პროექტის ავტორი:

ელექტრონული ხელმოწერა	
პროექტის მთავარი ინჟინერი	
პროექტის ხელმძღვანელი	
არქიტექტორი	
კონსტრუქციული ნაწილი	
ინჟინერი	
ინჟინერი	
ინჟინერ

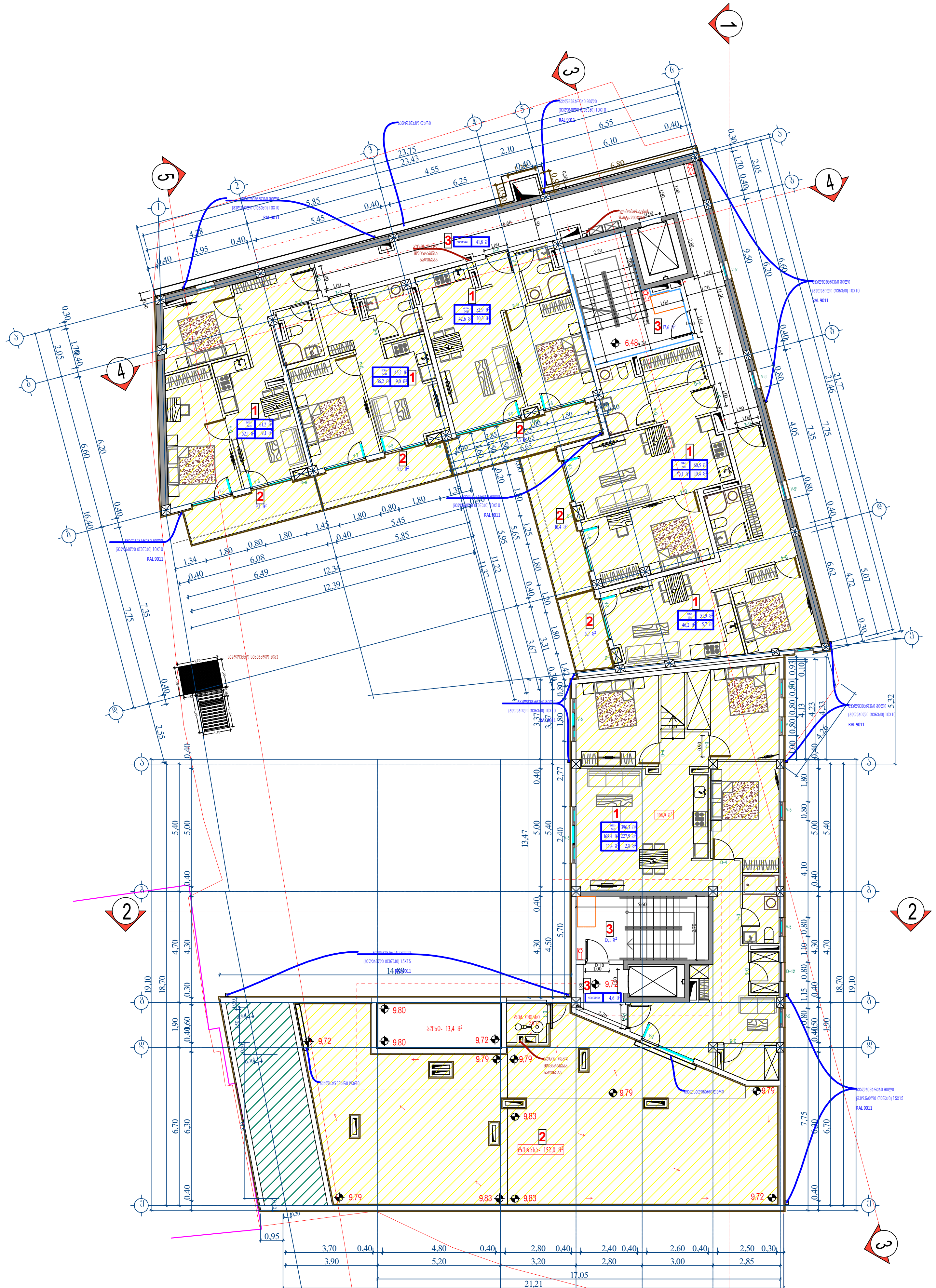

ექსპლიკაცია

1. საცხოვრებელი 395.6 მ²
2. საზაფხულო ფართი 196.5 მ²
3. კიბის უჯრედები დერეფნები 79.1 მ²
4. დამხმარე გართები 2.8 მ²
7. აუზი 13.4 მ²

ფორმატი	A-2	დაკვეთა №	dwg. ფაილის სახელი gegmebi .dwg

პირობითი ნიშნები:

- (n) – ექსპლიკაციის ნუმერაცია
- არქიტექტურული ნიშნული
- – კედლები
- – კოლონები
- – ღერძის ხაზი

ექსპლიკაცია

შენიშვნები:

ნახაზზე ზომები მოცემულია სანტიმეტრებში.

ნახაზის ყველა ცვლილება მშენებლობისას შეთანხმებული უნდა იყოს პროექტის ავტორთან.

ტექნიკური მაჩვენებლები

დამკვეთი	აპარტ დეველოპმენტი
მისამართი	ვექათხევის №20
პროექტის სახელწოდება	ეზო

თანამდებობა	გვარი	ხელმოწერა	თარიღი
დირექტორი			
არქიტექტორი	დიმიტრი ელიკაშვილი	[signature]	
არქიტექტორი	გურამ ციმაკურიძე	[signature]	
პრ. კონსტრუქტორი			
დაამუშავა			
შეამოწმა			

მასშტაბი	1:150
თარიღი	
layout	

მისამართი	ნახაზი
ვექათხევის №20	ბლოკი 1 - 9.72 ნიშნული ბლოკი 2 - 6.48 ნიშნული

სტადია	ფურცელი	ფურცლები
მ. პ.		

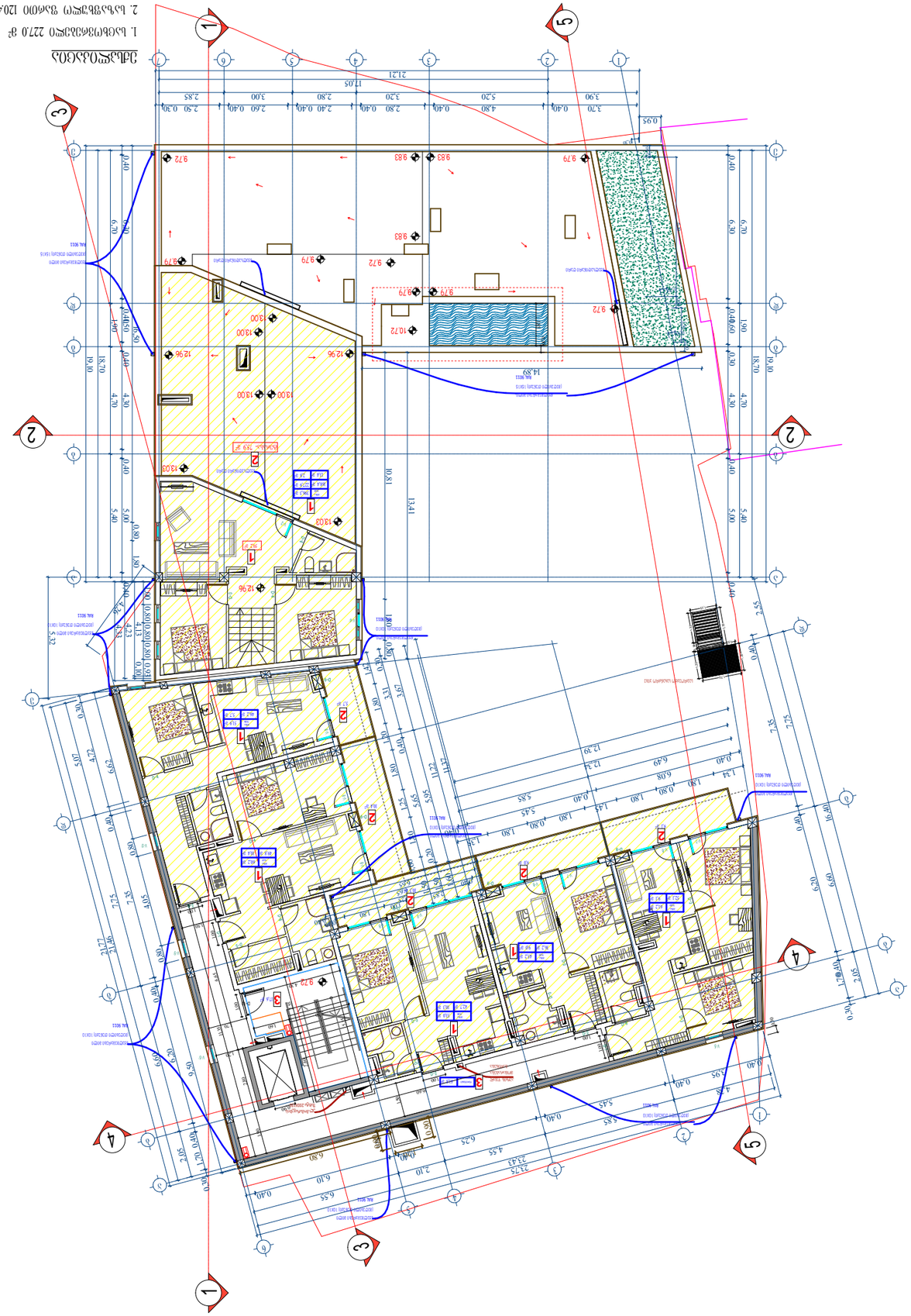

			მ. პ.
		ნახაზის	შპალერი
		ფასადის	
		ნახაზის	
		ფრაგმენტი	
		ნახაზის	
		ელემენტი	
		ნახაზის	
		ნაწილი	
		ნახაზის	
		ნომერი

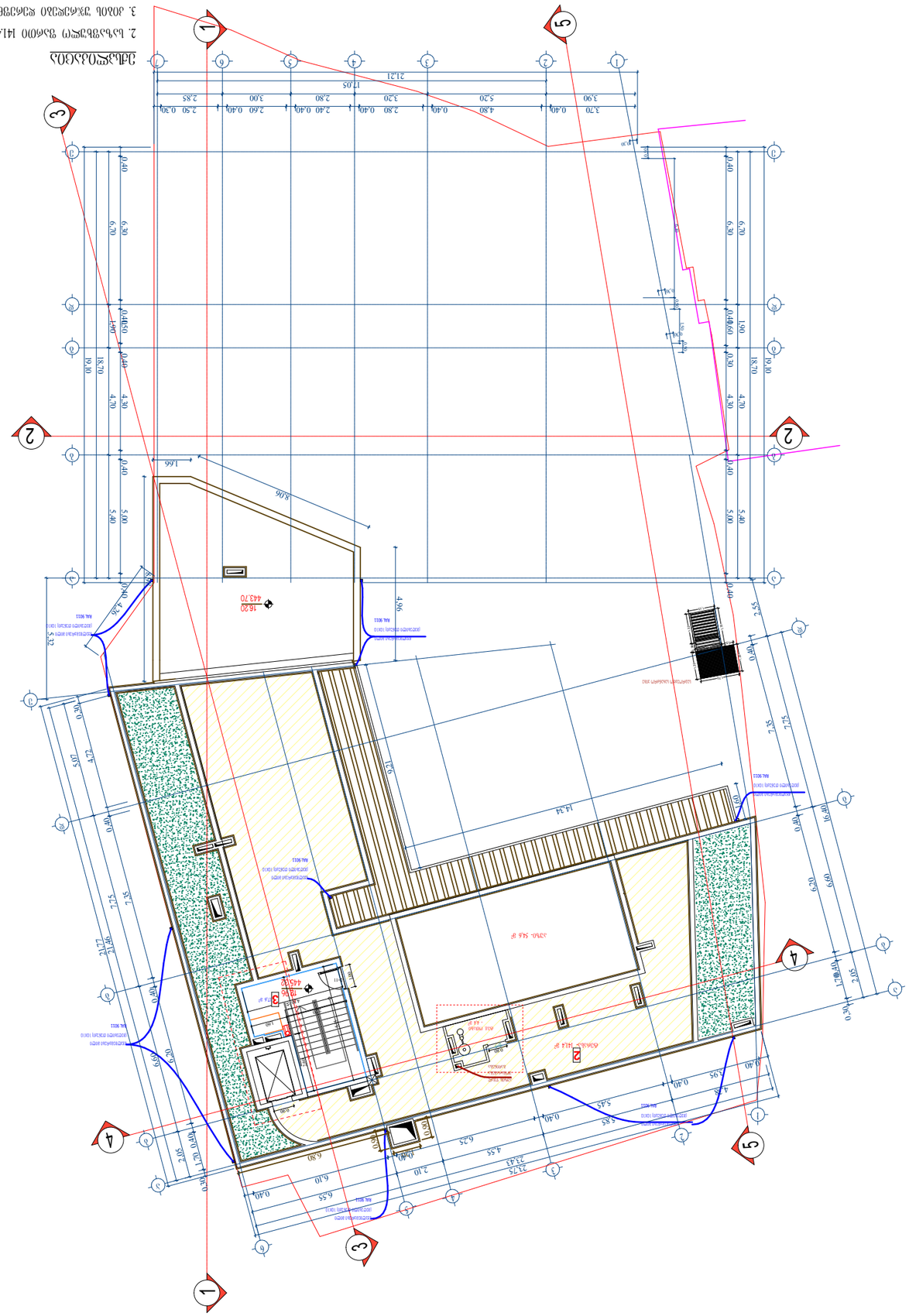
1
2
3
4
5
1
2
3
4
5
1
2
3
4
5

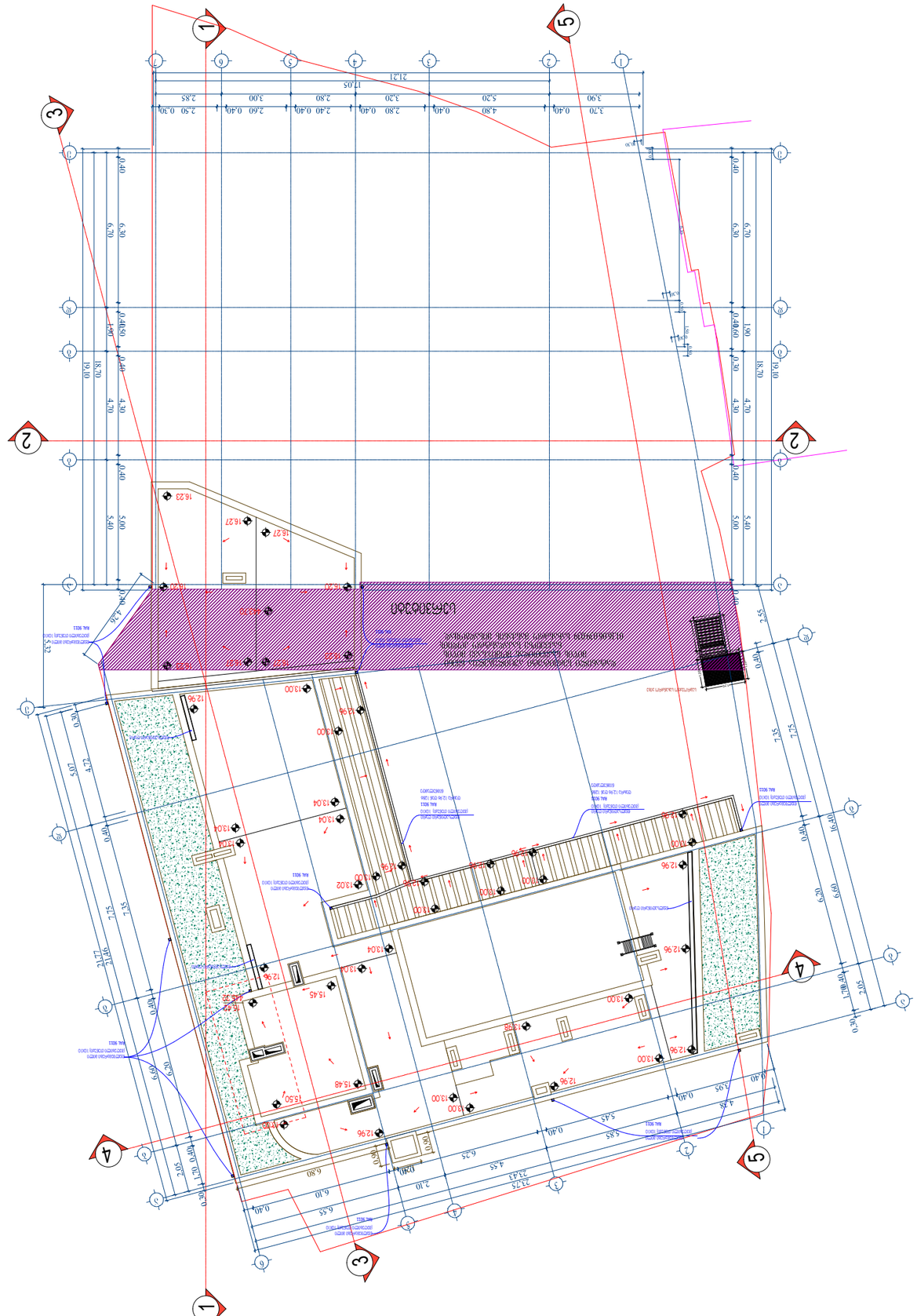
1
2
3
4
5
А
Б
1
2
3
4
5
6
7
16.23
16.27
16.27
16.30
16.30
16.30

"ა" კორპუსის ფასადების განშლა მიწისპირა სართულის გაანგარიშებით

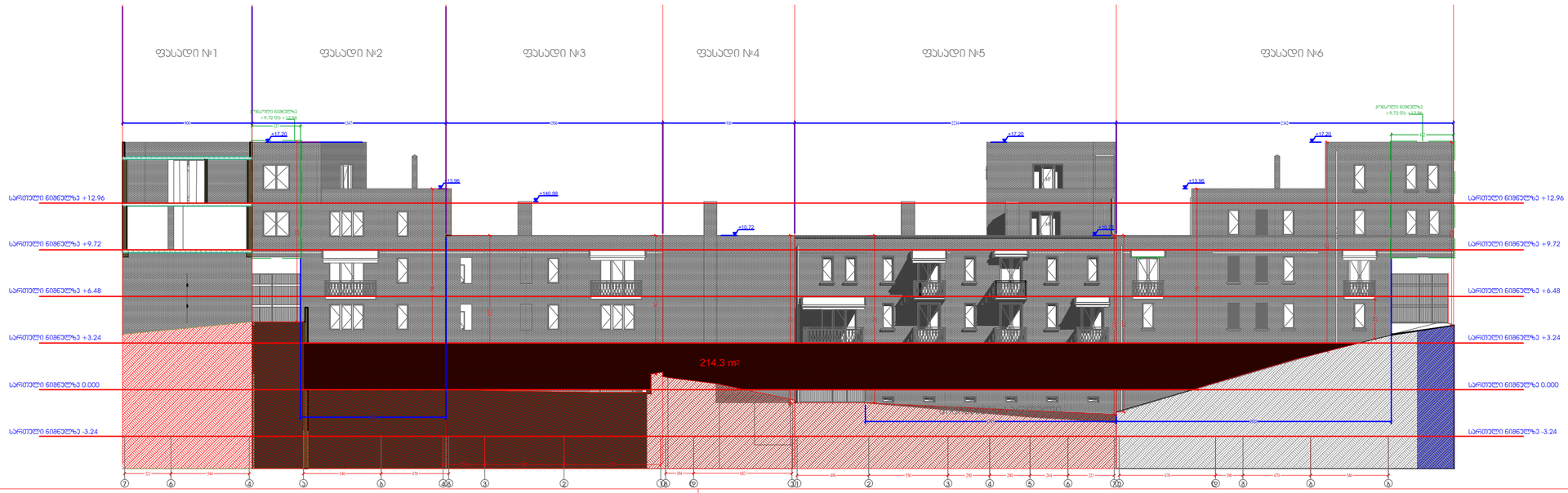

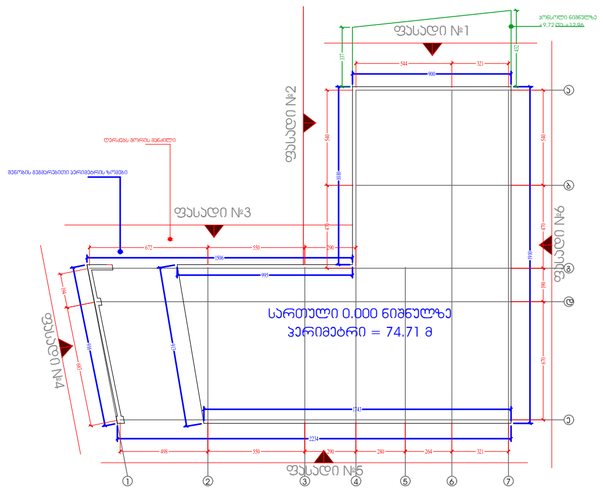

სართული ნიშნულზე 0.000
ფასადის გრუნტიდან ამოწევის ფართობი = 214.30კვ.მ - **S=214.30**

სართული ნიშნულზე 0.000
პერიმეტრი = 74.718მ - **P=74.71**
მიწისპირა სართულის საანგარიშო ფორმულა

S/P = <1.8

214.30/74.71 = 2.9

ფორმატი A-2 | დაკვეთა № | dwg. შაბლონის სახელი gegmebi . dwg

პირობითი ნიშნები:

n – ქმედებადობის ნებართვა
– არქიტექტურული ნიშნული
– კედლები
– კოლონები
– ღერძის ხაზი

ექსპლიკაცია

შენიშვნები:

ნახაზზე ზომები მოცემულია სანტიმეტრებში.

ნახაზის ცვლა ცვლილება მშენებლობისას შესათანხმებელი უნდა იქნეს პროექტის ავტორთან

ტექნიკური მახვილებლები

დაკვეთი	აპარტ ღველესტაციონარი
მისამართი	ვეძისთხევის №20
პროექტის სახელწოდება	ეზო

თანამდებობა	გვარი	ხელმოწერა	თარიღი
დირექტორი			
არქიტექტორი	ლევანი ლილაშვილი		
არქიტექტორი	ბუხა ლიპარიტი		
კონსტრუქტორი			
დაკვეთა			
შესწორება			

	მასშტაბი	
	თარიღი	
	layout	

მისამართი	ნახაზი
ვეძისთხევის №20	დანაოჭებები

სტადია	შემდეგი	შემდეგები
მ. ა.		

"ბ" კორპუსის ფასადების განშლა მიწისპირა სართულის გაანგარიშებით

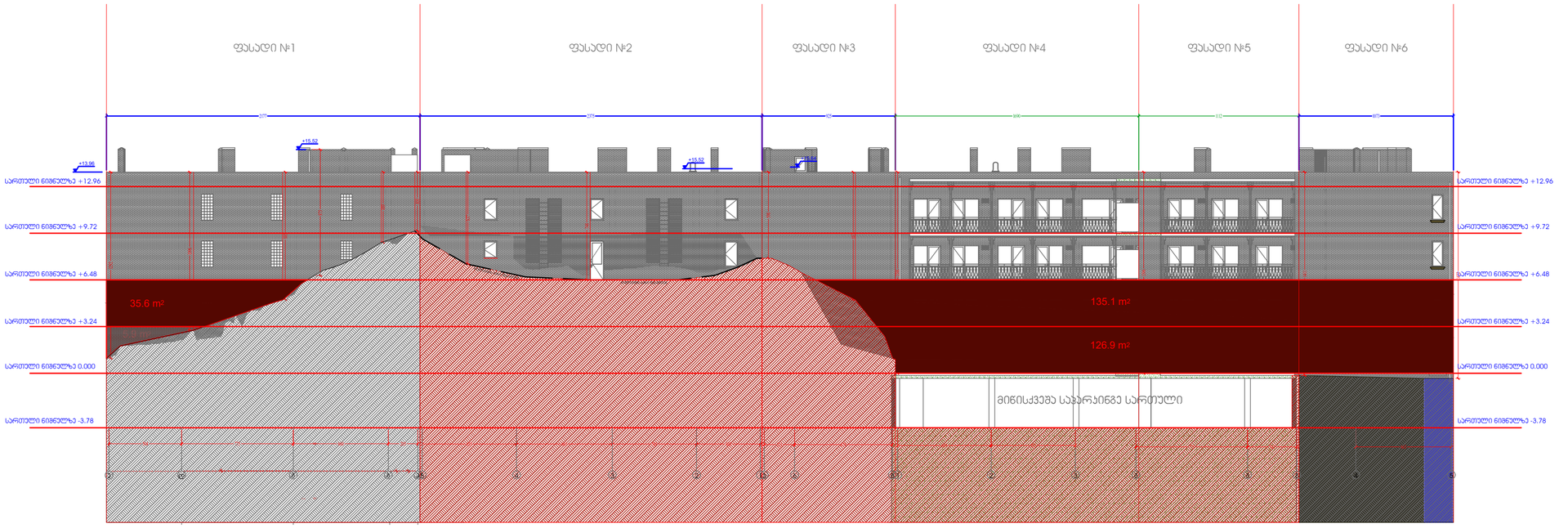

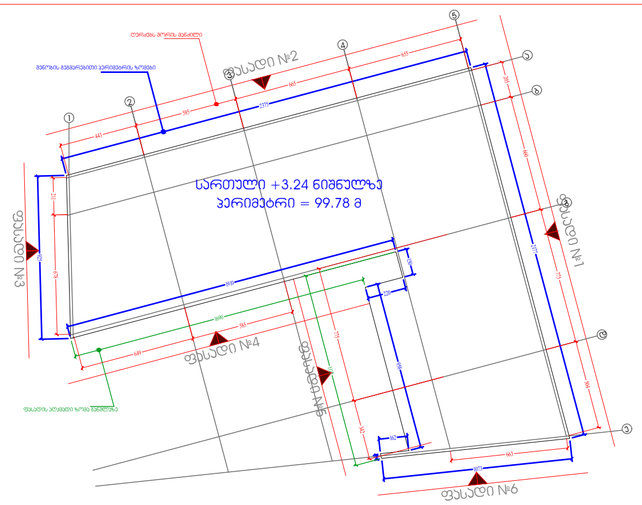

სართული ნიშნულზე +3.24

ფასადის გრუნტიდან ამოწევის ფართობი = 170.70კვ.მ - **S=170.70**

სართული ნიშნულზე +3.24

პერიმეტრი = 99.78მ - **P=99.78**

მიწისპირა სართულის საანგარიშო ფორმულა

S/P = <1.8

170.70/99.78 = 1.7

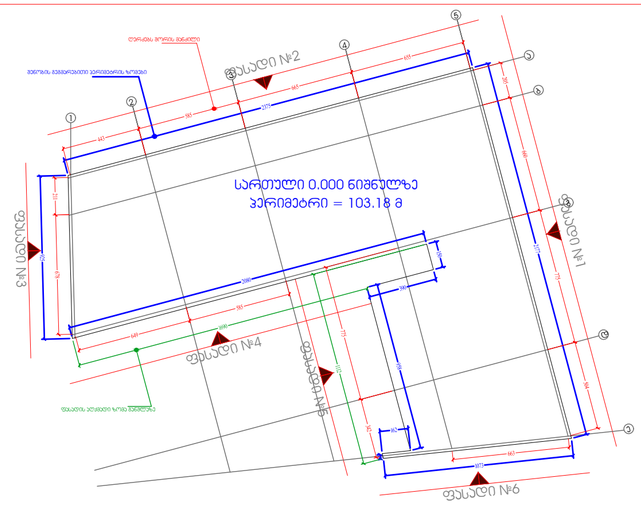

სართული ნიშნულზე 0.000

ფასადის გრუნტიდან ამოწევის ფართობი = 132.80კვ.მ - **S=132.80**

სართული ნიშნულზე 0.000

პერიმეტრი = 103.18მ - **P=103.18**

მიწისპირა სართულის საანგარიშო ფორმულა

S/P = <1.8

132.8/103.18 = 1.3

ფორმატი A-2 | დაკვეთა № | dwg. ფაილის სახელი gegmebi . dwg

პირობითი ნიშნები:

n – ქმსპლიკაციის ნომერაცია

– არქიტექტურული ნიშნული

– კედლები

– კოლონები

– ღერძის ხაზი

ექსპლიკაცია

შენიშვნები:

ნახაზზე ზომები მოცემულია სანტიმეტრებში.

ნახაზის ყველა ცვლილება შენიშვნალოგისას შეთანხმებული უნდა იქნეს პროექტის ავტორთან.

ტექნიკური მაჩვენებლები

დაკვეთა	აპარტ დეველოპმენტი
მისამართი	ვეძისთხევის №20
პროექტის სახელწოდება	ეზო

თანამდებობა	გვარი	ხელმოწერა	თარიღი
მთავარი			
არქიტექტორი	ლიდიკო ლილაშვილი		
არქიტექტორი	ბარამ ონიანორიძე		
კონსტრუქტორი			
ინჟინერი			
შემოწმება			

	მასშტაბი	
	თარიღი	
	layout	
მისამართი: ვეძისთხევის №20	ნახაზი: დანათვალი	
სტადია	ფურცელი	ფურცლები
მ. ა.		

"ა" კორპუსის ფასადების განშლა მიწისპირა სართულის გაანგარიშებით

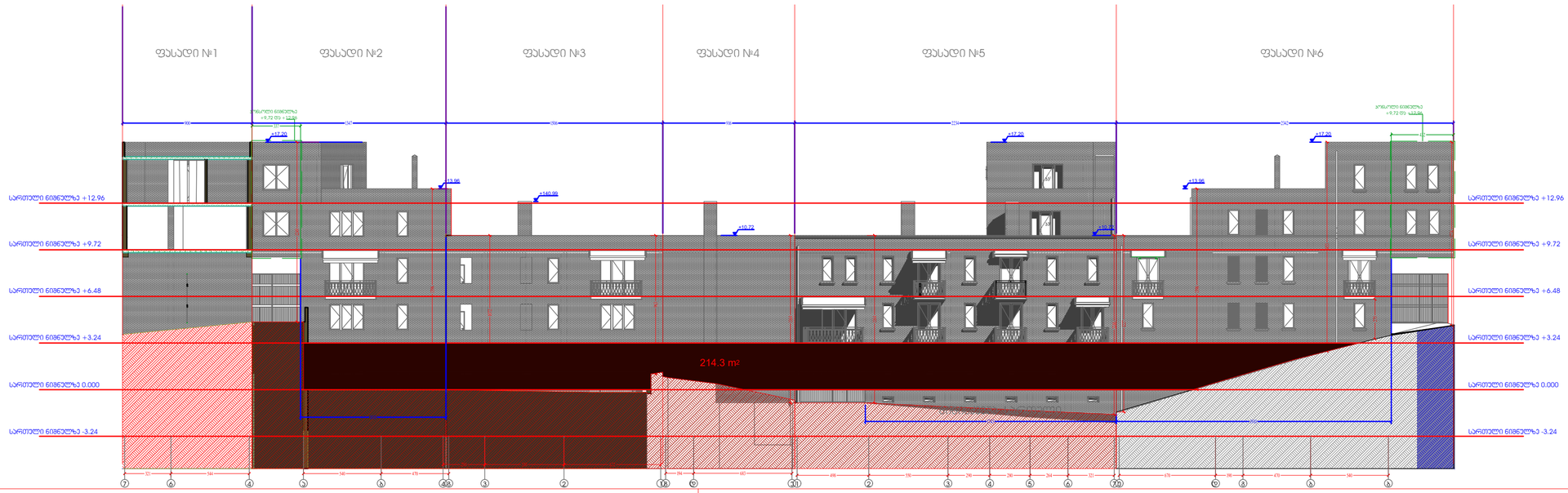

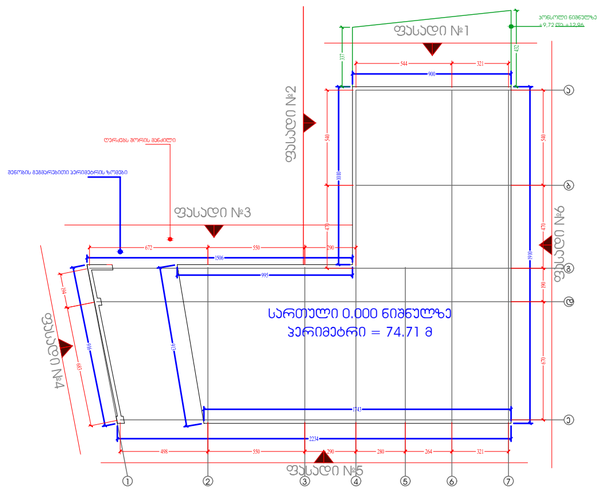

სართული ნიშნულზე 0.000
ფასადის გრუნტიდან ამოწევის ფართობი = 214.30კვ.მ - **S=214.30**

სართული ნიშნულზე 0.000
პერიმეტრი = 74.718მ - **P=74.71**
მიწისპირა სართულის საანგარიშო ფორმულა

S/P = <1.8

214.30/74.71 = 2.9

ფორმატი A-2 | დაკვეთა № | dwg. შაბლონის სახელი gegmebi . dwg

პირობითი ნიშნები:

n – ქმედებადობის ნებართვა
– არქიტექტურული ნიშნული
– კედლები
– კოლონები
– ღერძის ხაზი

ექსპლიკაცია

შენიშვნები:

ნახაზზე ზომები მოცემულია სანტიმეტრებში.

ნახაზის ცვლა ცვლილება მშენებლობისას შესათანხმებელი უნდა იქნეს პროექტის ავტორთან

ტექნიკური მახვილებლები

დაკვეთი	აპარტ ღველესტაციონარი
მისამართი	ვეძისთხევის №20
პროექტის სახელწოდება	ეზო

თანამდებობა	გვარი	ხელმოწერა	თარიღი
დირექტორი			
არქიტექტორი	ლევანი ლილაშვილი		
არქიტექტორი	ბუხა ლიპარიტი		
კონსტრუქტორი			
დაკვეთა			
შესწორება			

	მასშტაბი	
	თარიღი	
	layout	

მისამართი	ნახაზი
ვეძისთხევის №20	დანაოჭებები

სტადია	შემდეგი	შემდეგები
მ. ა.		