საქართველო, ქ. თბილისი
შ.პ.ს. „მონოლითი“
202242233
თევდორე მღვდლის ქ. №5

GEORGIA, TBILISI
„MONOLITI“ L.T.D.
202242233
5 TEVDORE MGVDELI STR.

№04-2/23 „07“ იანვარი 2023 წ.

ტექნიკური დასკვნა ქალაქ თბილისში, ცაცხვების IV შესახვევი №10-ში (ს/კ: 01.10.18.009.069) მრავალბინიანი საცხოვრებელი სახლის გავლენისა, ირგვლივ მდებარე შენობა-ნაგებობებზე.

ქ. თბილისში, ცაცხვების IV შესახვევი №10-ში (ს/კ: 01.10.18.009.069) მოქალაქე ვახტანგ ებიტაშვილს თავის კუთვნილ მიწის ნაკვეთზე დაგეგმილი აქვს მრავალბინიანი საცხოვრებელი სახლის მშენებლობა, იგი სამ სართულიანია, სარდაფის მქონე. შენობის მზიდი კონსტრუქციული ნაწილი გადაწყვეტილია მონოლითური რკინაბეტონის ჩარჩოვან ვარიანტში, ჩარჩოს სვეტების განივი კვეთებია LxB=40x40 სმ. შენობა გეგმაში მართკუთხა მოხაზულობისაა, ზომებით ღერძებში ℓ×b=23.10×19.20 მ. სართულშორის გადახურვებად გამოყენებულია მონოლითური რკინაბეტონის წიბოვანი (რიგელებიანი) ფილები, სისქით 18 სმ; მონოლითური რიგელების განივი კვეთებია BxH=40x50 სმ. შენობის სართულიანობა განსაზღვრულია შემდეგნაირად:

- ერთი მიწისქვეშა სართული სიმაღლით h=350 სმ.
- სამი მიწისზედა სართული, თითოეული სართულის სიმაღლით h=350 სმ.

მოსაზღვრე ნაკვეთები

ჩრდილო-აღმოსავლეთი - საპროექტო ტერიტორიას ესაზღვრება ნაკვეთი საკადასტრო კოდით №01.10.18.009.089, მასზე ამჟამად მიმდინარეობს სამ სართულიანი საცხოვრებელი სახლის სამშენებლო სამუშაოები.

აღმოსავლეთ-სამხრეთი - ესაზღვრება მოასფალტებული საავტომობილო გზა.

სამხრეთ-დასავლეთი - ესაზღვრება ნაკვეთი საკადასტრო კოდით №01.10.18.009.930, მასზე შენობა-ნაგებობები განთავსებული არ არის.

ჩრდილო-დასავლეთი - ესაზღვრება ორი ნაკვეთი საკადასტრო კოდებით №01.10.18.009.068 და №01.10.18.009.070, მათზე შენობა-ნაგებობები, ან რაიმე ტიპის კონსტრუქციული ნაგებობები განთავსებული არ არის.

შენობის ჩრდილო-აღმოსავლეთის (№01.10.18.009.089) მხრიდან მდებარე მშენებარე შენობის მზიდუნარიანობისა და უსაფრთხოების მიზნით, საჭიროა საპროექტო შენობის ქვაბულის დამუშავებამდე მოეწყოს შპუნტური კედლის (ე.წ. „ფარდა“) დიამეტრით 15სმ. მათ გეომეტრიულ ცენტრებს შორის მანძილი მიღებული იქნას 80სმ. ხოლო საორიენტაციო სიგრძეა 24 მ. შპუნტური კედლის თავები გაერთიანდება მონოლითური რკინაბეტონის კოჭით, რომელიც უზრუნველყოფს ხიმინჯების ერთდროულ მუშაობას.

დასკვნა:

შ.პ.ს. „მონოლითი“ ზემოაღნიშნულიდან გამომდინარე გაცნობებთ, რომ დაგეგმილი შენობის მშენებლობა შესაძლებელია. იმისათვის, რომ ნულოვანი ციკლის მოწყობისას სამშენებლო სამუშაოების წარმოებამ არ მიაყენოს ზიანი ირგვლივ, მეზობლად მდებარე შენობა-ნაგებობებს (გამოკვლევა და შეფასება ჩატარდა არანაკლები 20მ. მანძილით დაცილებული სამშენებლო ობიექტებისათვის), აუცილებელია შპუნტური კედლის მოწყობა მოცემული ნახაზების მიხედვით.

საპროექტო საცხოვრებელი სახლის მშენებლობა არ მოახდენს უარყოფით ტექნიკურ ზეგავლენას მეზობლად მდებარე შენობაზე, როგორც მშენებლობის პერიოდში, ასევე ექსპლოატაციის მთელი ვადის განმავლობაში.

შ.პ.ს. ”მონოლითი”-ს
დირექტორი. /გ. იაშვილი/

მთავარი ინჟინერი /მ. საველიძე/

ტელეფონის ნომერი: +995 599 15 66 49
ელექტრონული ფოსტა: Ltdmonoliti@gmail.com

შპუნტური კედლის მოწყობის გეგმა

მ. 1:100

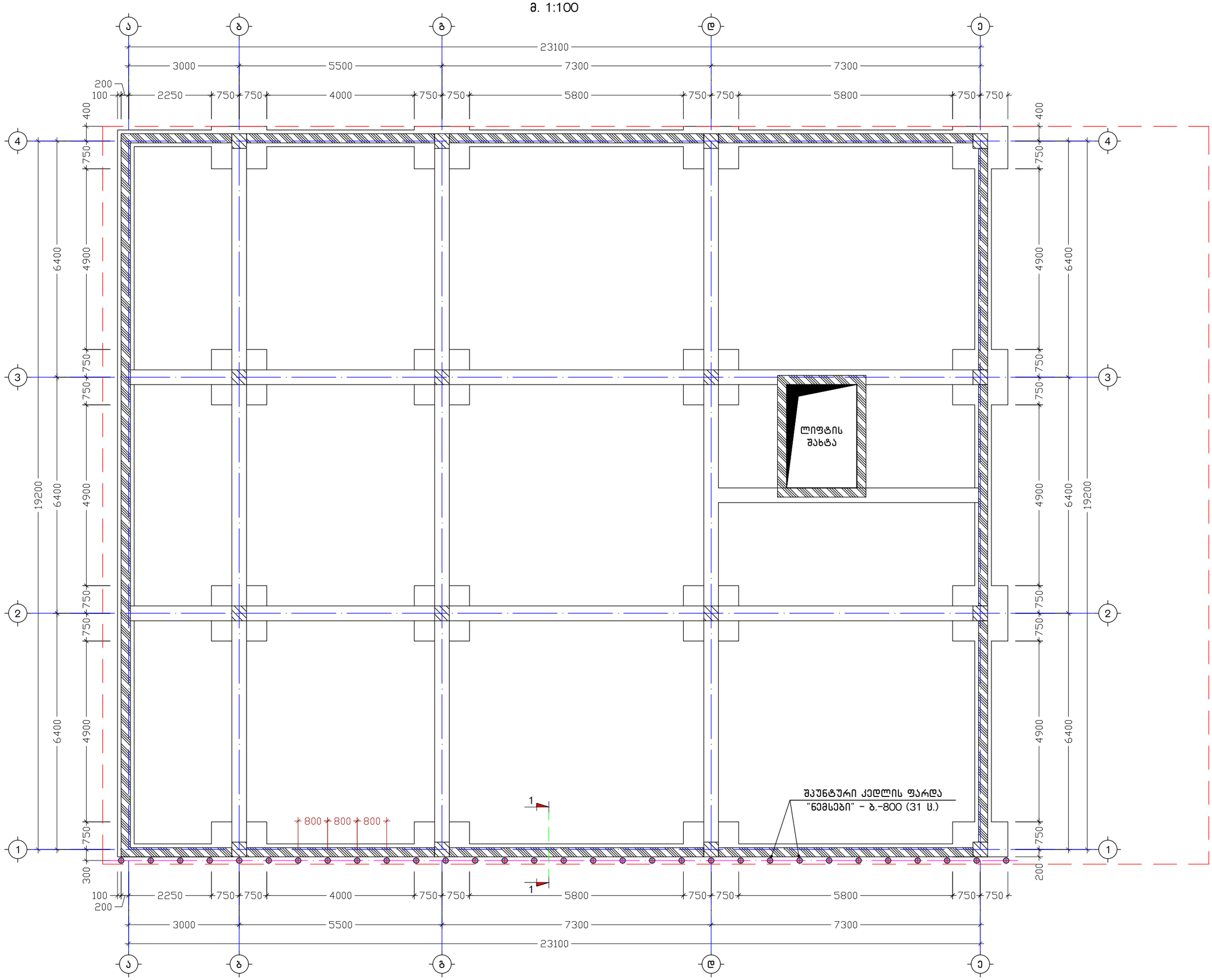

კ ვ ე თ ი 1-1
მ. 1:50

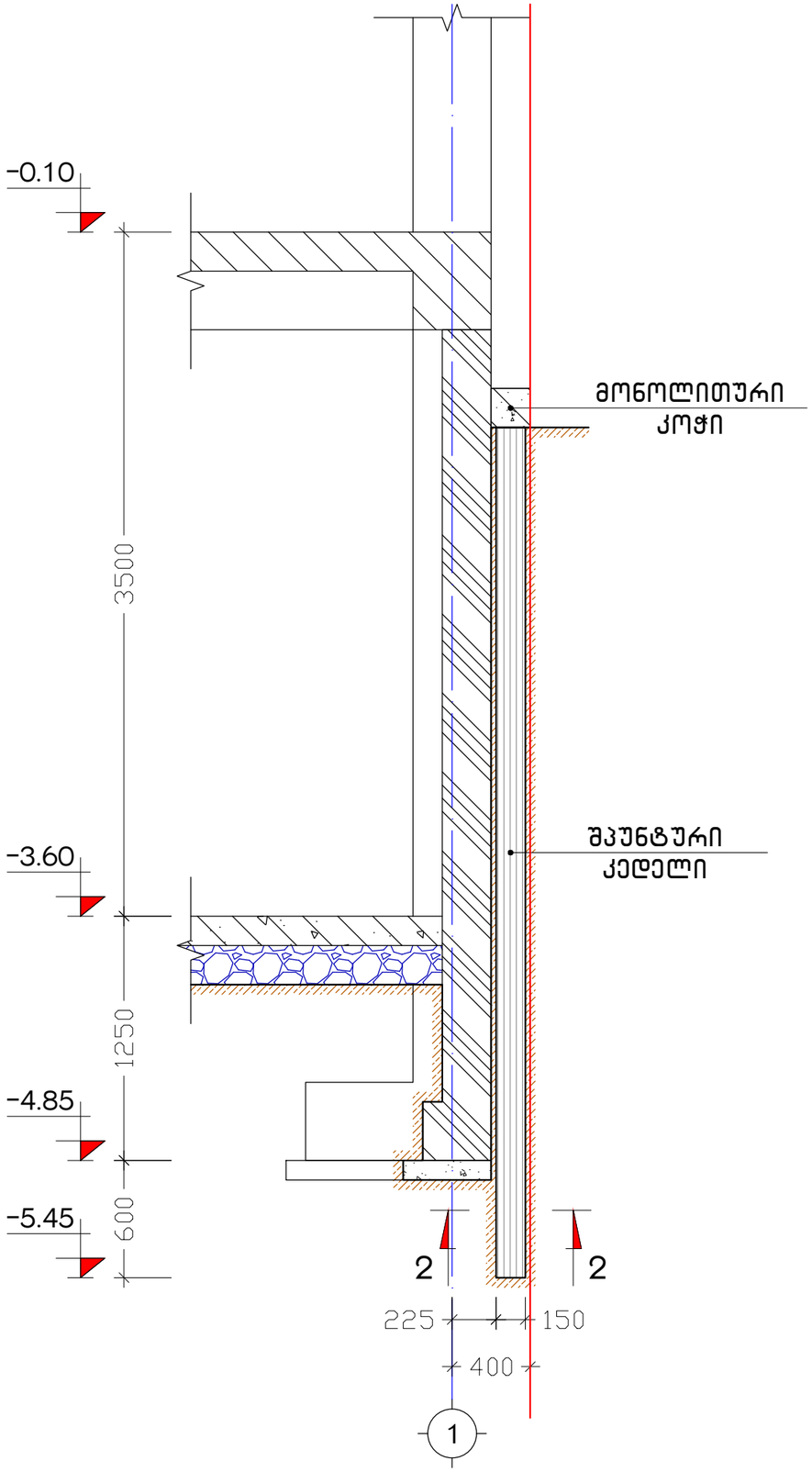

კვეთი 2-2
მ. 1:5

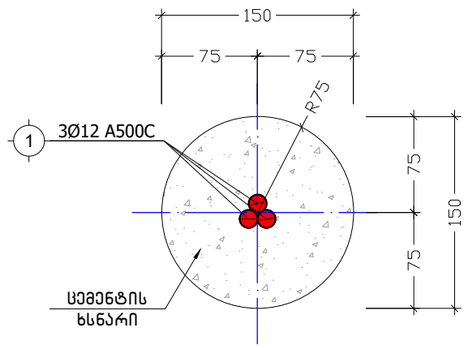

მონოლითური კოჭი
მ. 1:10

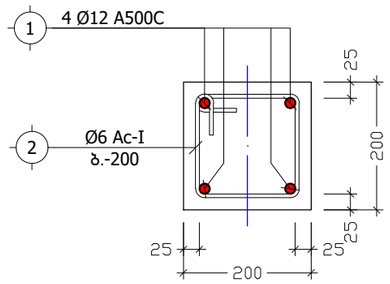

პოზიცია	აღნიშვნა	დასახელება	ერთეულის სიგრძე (მმ.)	ერთეულის სიგრძე (მ.)	რაოდენობა (ც.)	საერთო სიგრძე (მ.)	საერთო წონა (კგ.)
		შპუნტური კედელი					
		ანაკრები ერთეულები					
1	დ.ა	Ø 12 A500C ДСТУ 3760-98 (ISO 6935)	L = 4300	L =	3 x 31	399.9	354.9
		მასალა: ცემენტის ხსნარი		V =	0.8 x 31 =	24.8 მ³	
		მონოლითური კოჭი					
		ანაკრები ერთეულები					
2	დ.ა	Ø 12 A500C ДСТУ 3760-98 (ISO 6935)	L =	L = 126	1 x 1	126	111.8
3	საკიდი	Ø 6 A240C ДСТУ 3760-98 (ISO 6935)	L = 700	L =	146 x 1	102.2	22.7
		მასალა: ბეტონი კლ. B25		V =	2.6 x 1 =	2.6 მ³	

დიპლომი

КВ № 153475

ეს დიპლომი მიეცა მიხეილ
ივანეს ძე სავანელიძეს

მასზე, რომ იგი 1980 წელს შევიდა
საქართველოს ს.ა.ლენინის სახელობის
პოლიტექნიკურ ინსტიტუტში
და 1985 წელს დაამთავრა
ელექტრული
ინსტიტუტის
სრული კურსი სპეციალობით ხიდები და
გვირაბები

სახელმწიფო საგამოცდო კომისიის 1985 წ.
„29" ივნისის გადაწყვეტილებით
ქ.ი. სავანელიძეს მიენიჭა ინჟინერ-
მშენებლის
კვალიფიკაცია.

სახელმწიფო საგამოცდო
კომისიის თავმჯდომარე

ბ. ა. რექტორი

ქალაქ თბილისი 1986 წ. „31" XII

სარეგისტრაციო № 4810

Грузинский из.

ДИПЛОМ

КВ № 153475

Настоящий диплом выдан Савелидзе
Михаилу Ивановичу
в том, что он в 1980 году поступил
в Грузинский политехнический
институт им. В.И. Ленина
и в 1985 году окончил полный курс
названного
института
по специальности мосты и тоннели

Решением Государственной экзаменационной
комиссии от „29" июня 1985 г.
Савелидзе М.И.
присвоена квалификация инженера
строителя

Председатель Государственной
экзаменационной комиссии

Ректор

Секретарь

М. П. Город Тбилиси „31" XII 1986 г.

Регистрационный № 4810

Московская типография Гознака. 1982.

Georgia

IDENTITY CARD

მოქალაქის პირადობის მოწმობა

საქართველო

GEO



სახელი / FIRST NAME

მიხეილ

MIKHEIL

გვარი / LAST NAME

საველიძე

SAVELIDZE

მოქ. / CIT

GEO

სქესი / SEX

მამ / M

პირადი No / PERSONAL No

01011042590

დაბადების თარიღი
DATE OF BIRTH

22.11.1962

მოქმედების ვადა
DATE OF EXPIRY

06.04.2025

ხელმოწერა
SIGNATURE

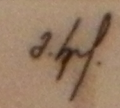

ბარათის No / CARD No

13IG75311