არაწვადი სამშენებლო მასალების სასაწყობო შენობის პროექტი

ქ.თბილისი, ზაჰესი, მშვიდობის ქ. №-104 მიმდებარედ

ხანძარსაწინააღმდეგო, დაკავებულობის და გასასვლელი საშუალებების პროექტი

საქართველოს მთავრობის 2016 წლის 28 იანვარის №41
დადგენილებასთან ტექნიკური რეგლამენტის შენობა-ნაგებობის უსაფრთხოების წესების დამტკიცების თაობაზე შესაბამისობის ანალიზი

შენობა-ნაგებობის უსაფრთხოების წესებთან შესაბამისობის ანალიზი

გამოყენებული წესები - **„შენობა-ნაგებობის უსაფრთხოების წესები“**

ჩამოთვალეთ შენობის დაკავებულებები და აღწერეთ თითოეული გამოყენება
სასაწყობო ჯგუფის ქვეჯგუფი **სწ-2** (სამშენებლო მასალების სასაწყობო ფართი -2,60;+/-0.00;+3,80 ნიშნულებზე)

კონსტრუქციის ტიპი:	
განსაზღვრეთ კონსტრუქციის არსებული შენობისთვის: მაგალითი: II-A, II-B, V-A, V-B	
განსაზღვრეთ კონსტრუქციის ტიპი ახალი შენობისთვის: მაგალითი: II-A, II-B, V-A, V-B	II-B
შერეული კონსტრუქციის შემთხვევაში მიუთითეთ ტიპები, რომელიც გამოყენებული იქნება, განსაზღვრეთ ტიპები და მათი მდებარეობა:	

სიმაღლის შეზღუდვები ცხრილი 503 -ის მიხედვით		
დაკავებულობები	**დასაშვები სართულიანობა**	**შემოთავაზებული სართულიანობა**
სასაწყობო ჯგუფის ქვეჯგუფი **სწ-2**	**4**	**3**
	დასაშვები სიმაღლე	**შემოთავაზებული სიმაღლე**
საერთო სიმაღლე =	**16.80**	**9.70მ.**
მიწის ზემოთ სართულის რაოდენობა	**3 სართული**	

ფართობის შეზღუდვები ცხრილი 503 -ის მიხედვით		
დაკავებულობები	**დასაშვები ფართობი**	**შემოთავაზებული ფართობი**
სასაწყობო ჯგუფის ქვეჯგუფი **სწ-2**	**2420.0**	**საწყობი #1** **302.0 მ2** **საწყობი #2** **300.0 მ2**

იატაკის საერთო ფართობი =	300.0კვ.მ	
იატაკების რაოდენობა =	3	
შენობის საერთო ფართობი =	380.0კვ.მ	

გარე კედლის ცეცხლმედეგობისა და ღიობისადმი მოთხოვნები ცხრილების 602-ის და 705.8 -ის მიხედვით									
გარე კედელი (ღერძებში)	ხანძარსაწინააღმდეგო მანძილი (მეტრი)	ცეცხლმედეგობის ხარისხი (საათი)		კედლის ღიობების ფართობი (კედლის %)					
		მოთხოვნილი	გათვალისწინებული	დასაშვები			გათვალისწინებული		
				დაცული	დაუცველი საშხეფებით	დაუცველი	დაცული	დაუცველი საშხეფებით	დაუცველი
“1-7“ ღერძებში	7	0	0	შეუზღუდავია	შეუზღუდავია	70%	-	-	0%
‘’ 7-1“ ღერძებში	0.70	2	2	დაუშვებელია	დაუშვებელია	დაუშვებელია	-	-	0%
“ბ-ა“ ღერძებში	9 მეტრზე მეტია	0	0	შეუზღუდავია	შეუზღუდავია	შეუზღუდავია	-	-	არ იზღუდება
“ა-ბ“ ღერძებში	9 მეტრზე მეტია	0	0	შეუზღუდავია	შეუზღუდავია	შეუზღუდავია	-	-	არ იზღუდება

ხანძრისაგან დაცვის სისტემებისადმი მოთხოვნები							
დაკავებულობები/სივრცეები/გასასვლელი საშუალებები	ავტოსაშხეფი სისტემა	ალტერნატიული ავტომატური ცეცხლსაქრობი სისტემები	სახანძრო განგაშისა, კვამლაღმომჩენი და ცეცხლაღმ	სახანძრო მილდგარების სისტემები	კვამლის საკონტროლო სისტემები	ხელის ცეცხლმაქრები	საავარიო განგაშის სისტემები

			ომჩენი სისტემები				
სასაწყობო ჯგუფი სწ-2	კი	არა	კი	კი II კლასის	კი კვამლის გაწოვის სისტემა	კი	არა
კიბის უჯრედი	--				-		
ლიფტები	--				-		
დერეფანი	არა				-	-	
სახანძრო-სამაშველო სამსახურის მიერ გამოსაყენებელი მისაერთებლები				კი			
სახანძრო ტუმბოები და წყლის რეზერვუარი				არა			

თითოეული სართულიდან გასასვლელი საშუალება									
სართულები	დაკავებულობა და დაკავებულობის დატვირთვის ჯამური მაჩვენებელი	მოთხოვნილი გასასვლელების/გასასვლელთან მისადგომის რაოდენობა	გათვალისწინებული გასასვლელების/ გასასვლელთან მისადგომის რაოდენობა და ტიპი	გასასვლელი საშუალებების სიგანე(მეტრი)					
				გზა-კიბეები		დერაფანი,		გასასვლელის გზა-კარი	
				მოთხოვნილი	გათვალისწინებული	მოთხოვნილი	გათვალისწინებული	მოთხოვნილი	გათვალისწინებული
	საწყობი #1 სწ-2 (დ.დ.-2)	1	1 შენობიდან გამოსასვლელი გზა-კარი	--	--	--	--	**0,82** (თითო გზა-კარი)	**მინ. 0.82** (თითო გზა-კარი)

სარდაფის სართულის გეგმა	საწყობი #2 სწ-2 (დ.დ.-2)	1	1 შენობიდან გამოსასვლელი გზა-კარი	--	--	--	--	**0,82** (თითო გზა-კარი)	**მინ. 0.82** (თითო გზა-კარი)
პირველი სართულის გეგმა	საწყობი #1 სწ-2 (დ.დ.-2)	1	1 შენობიდან გამოსასვლელი გზა-კარი	--	--	--	--	**0,82** (თითო გზა-კარი)	**მინ. 0.82** (თითო გზა-კარი)
	საწყობი #2 სწ-2 (დ.დ.-2)	1	1 შენობიდან გამოსასვლელი გზა-კარი	--	--	--	--	**0,82** (თითო გზა-კარი)	**მინ. 0.82** (თითო გზა-კარი)
მეორე სართულის გეგმა	საწყობი #1 სწ-2 (დ.დ.-2)	1	1 შიგა გასასვლელის გზა-კიბე	**0.90**	**1.20**	**0.90**	**1.50**	**0,82** (თითო გზა-კარი)	**მინ. 0.82** (თითო გზა-კარი)
	საწყობი #2 სწ-2 (დ.დ.-2)	1	1 შიგა გასასვლელის გზა-კიბე	**0.90**	**1.20**	**0.90**	**1.50**	**0,82** (თითო გზა-კარი)	**მინ. 0.82** (თითო გზა-კარი)

დაკავებულობები/სივრცეები/გასასვლელი საშუალებები	ბუნებრივი განიავება	მექანიკური განიავება
სასაწყობო ჯგუფი **სწ-2** (0.00 ნიშნულზე)		კი
კიბის უჯრედი		--
ლიფტები		--
დერეფანი		--
ვესტიბიული		--

წყალსადენი სისტემის ფიქსირებული მოწყობილობების რაოდენობა ცხრილი 1602.1-ის მიხედვით												
სართულები	დაკავებულობა და დაკავებულობის დატვირთვის ჯამური მაჩვენებელი	ფიქსირებული მოწყობილობები(ცალი)										
		უნიტაზი		ტუალეტის ხელსაბანები		აბაზანა/შხაპი		სასმელი წყლის ფანტანი		სამომსახურეო ნიჟარა		სამზარეულოს ნიჟარა	
		მოთხოვნილი	გათვალისწინებული	მოთხოვნილი	გათვალისწინებული	მოთხოვნილი	გათვალისწინებული	მოთხოვნილი	გათვალისწინებული	მოთხოვნილი	გათვალისწინებული	მოთხოვნილი	გათვალისწინებული
0.00; ნიშნული	საწყობი სწ-2 (დ.დ.-2)	1	1	1	1	-	-	1	1	1	1	-	-

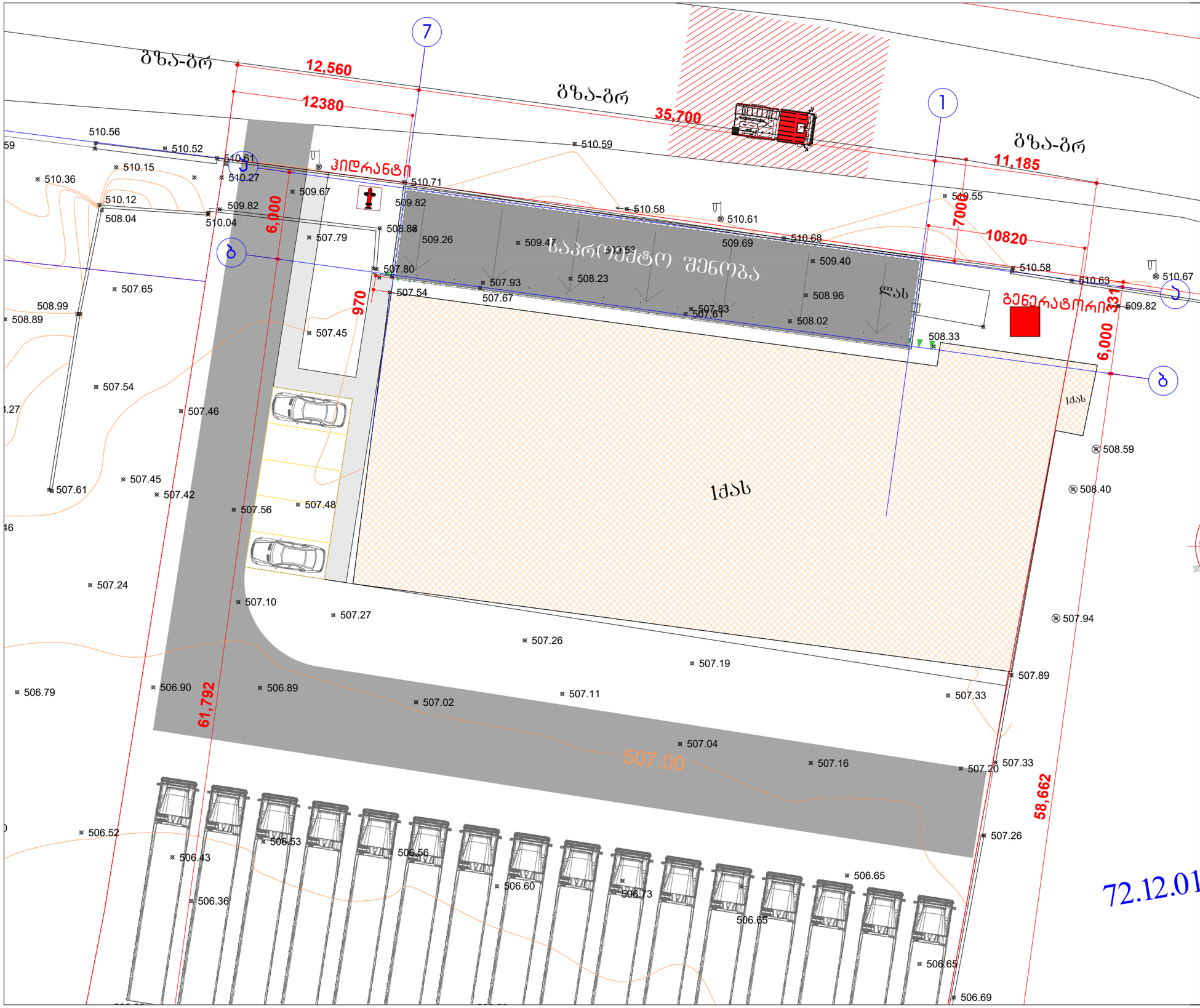

დამკვეთი: შპს ტრანს გარანტი

200254802

საწყობი

უძრავი ქონების საკადასტრო კოდი: 01.72.12.094.002

მის.: ქ.თბილისი, ზაპესი, ქუჩა მშვიდობის, №104 დიღომი, ქ.თბილისი, დასახლება

ზაპესი, ქუჩა მშვიდობის, №104-ს მიმდებარედ

ნახაზის დასახელება:

გენგეგმა

თანამდებობა	გვარი	ხელმოწერა	სტად.
დირექტორი:	ბ. ჯინჭარაძე		მ.პ.
პრ.ხელმძღვ:	ბ. ჯინჭარაძე		ფურც
ინჟინერი:	ბ. ჭამპურიძე		

72.12.01

თბილისი, თემქა XI მკ/რ, კორპ №29, ბინა №22;
ტელ.: 597 763 595

თბილისი 2024 წ.

დამკვეთი: შპს ტრანს გარანტი

200254802

საწყობი

უძრავი ქონების საკადასტრო კოდი:

01.72.12.094.002

მის.: ქ.თბილისი, ზაჰესი, ქუჩა მშვიდობის, №104 დიღომი, ქ.თბილისი, დასახლება ზაჰესი, ქუჩა მშვიდობის, №104-ს მიმდებარედ

სარდაფის სართულის გეგმა

მ. 1:200

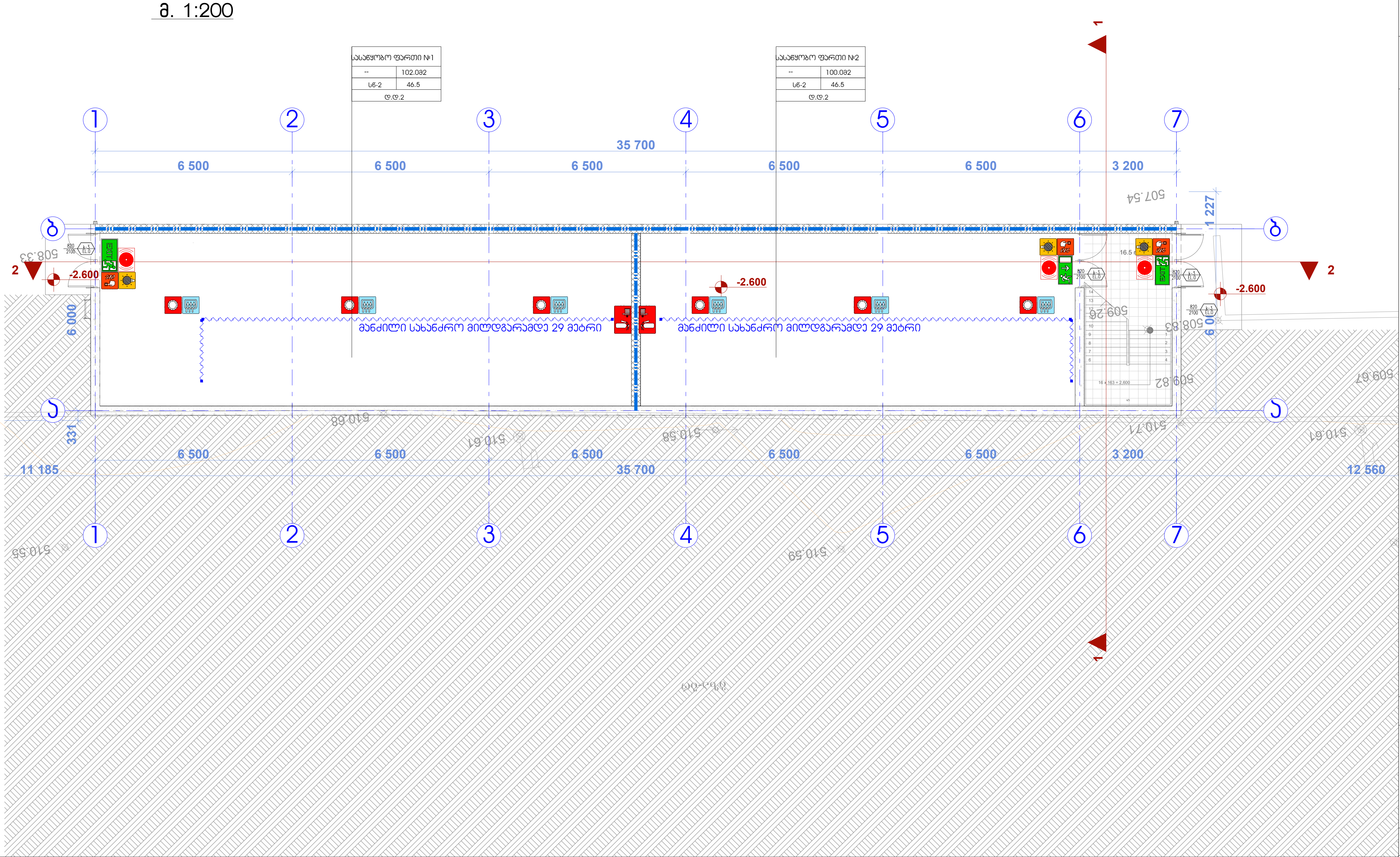

სიმბოლოს სახელწოდება	
ხელის ცეცხლმაქრი	ხანძრის მართვის ოთახი
სახანძრო მილდგარი	სახანძრო ლიფტი
ორმხრივი კავშირის სისტემა	სახანძრო მილდგარის კარადა
კვამლზე ავტომატური მორეაგირე მაუწყებელი	ვიზუალური და ხმოვანი განგაშის სისტემა
ჰაერის დაწნევის სისტემა	მექანიკური განიავების სისტემა
ავტოსაშხეფი	1 საათიანი ხანძარმედეგობის აღმნიშვნელი ხაზი
კვამლის გაწოვის სისტემა	2 საათიანი ხანძარმედეგობის აღმნიშვნელი ხაზი
სახანძრო განგაშის ღილაკი	
დამკავებელთა შეტყობინების სისტემა(ტექსტური შეტყობინების სისტემა)	
ავარიული განათება	
სახანძრო მისაერთებელი	
სახანძრო ჰიდრანტი	

82 / 235 — 90 წთ / ა1 — კარის თავისუფალი სიგანე; ხანძარმედეგობა; კარის ნუმერაცია; კარის თავისუფალი სიმაღლე

გასასვლელი აღმნიშვნელი განათებული ნიშანი

გეგმებზე მოცემული ხანძარსაწინააღმდეგო დაცვის სისტემების,მექანიკური მოწყობილობების, გასასვლელის ნიშნების და სხვა შენობა-ნაგებობის უსაფრთხოების წესებით მოთხოვნილი სისტემების აღნიშვნების განლაგება და რაოდენობა პიროზითია.
ხანძარსაწინააღმდეგო დაცვის სისტემების, მექანიკური მოწყობილობების გასასვლელის ნიშნების და სხვა აუცილებელი სისტემების პროექტი უნდა დამუშავდეს და განხორციელდეს შესაბამისი სპეციალისტების მიერ შენობა-ნაგებობის უსაფრთხოების წესებში მითითებული მოთხოვნების და სტანდარტების გამოყენებით.

გეგმებზე მოცუმელი დაკავებულობები, დაკავებულობის ჯგუფები და დაკავებულობის დატვირთვები, ასევე კედლების და კარების ცეცხლმედეგობის ხარისხების შესაბამისი აღნიშვნები, გასასვლელამდე სავალი მანძილები, გასასვლელისკენ სავალი საერთო ბილიკების სიგრძეები და სხვა წესებთან შესაბამისობისთვის აუცილებელი გრაფიკული აღნიშვნები განსაზღვრულია საქართველოს მთავრობის 2016 წლის 28 იანვრის №41 დადგენილების "ტექნიკური რეგლამენტის "შენობა ნაგებობის უსაფრთხოების წესებთან დამტკიცების თაობაზე" მიხედვით და აღნიშნული დადგენილების შემდგომი რედაქციების გათვალისწინებით.

დენის გათიშვის შემთხვევაში სათადარიგო

ელექტროსისტემა ავტომატურად გაანათებს გასასვლელ საშუალებებს.

ნახაზის დასახელება:

სარდაფის სართულის გეგმა

მ. 1:200

თანამდებობა	გვარი	ხელმოწერა	სტად.
დირექტორი:	ბ. ჯინჭარაძე		მ.პ.
პრ.ხელმძღვ:	ბ. ჯინჭარაძე		ფურ.რ
ინჟინერი:	ბ. ჭამპურიძე		

თბილისი, თემქა XI მკ/.რ, კორპ №29, ბინა №22;
ტელ.: 597 763 595

თბილისი 2024 წ.

pirveli
sarTulis gegma
m. 1:200

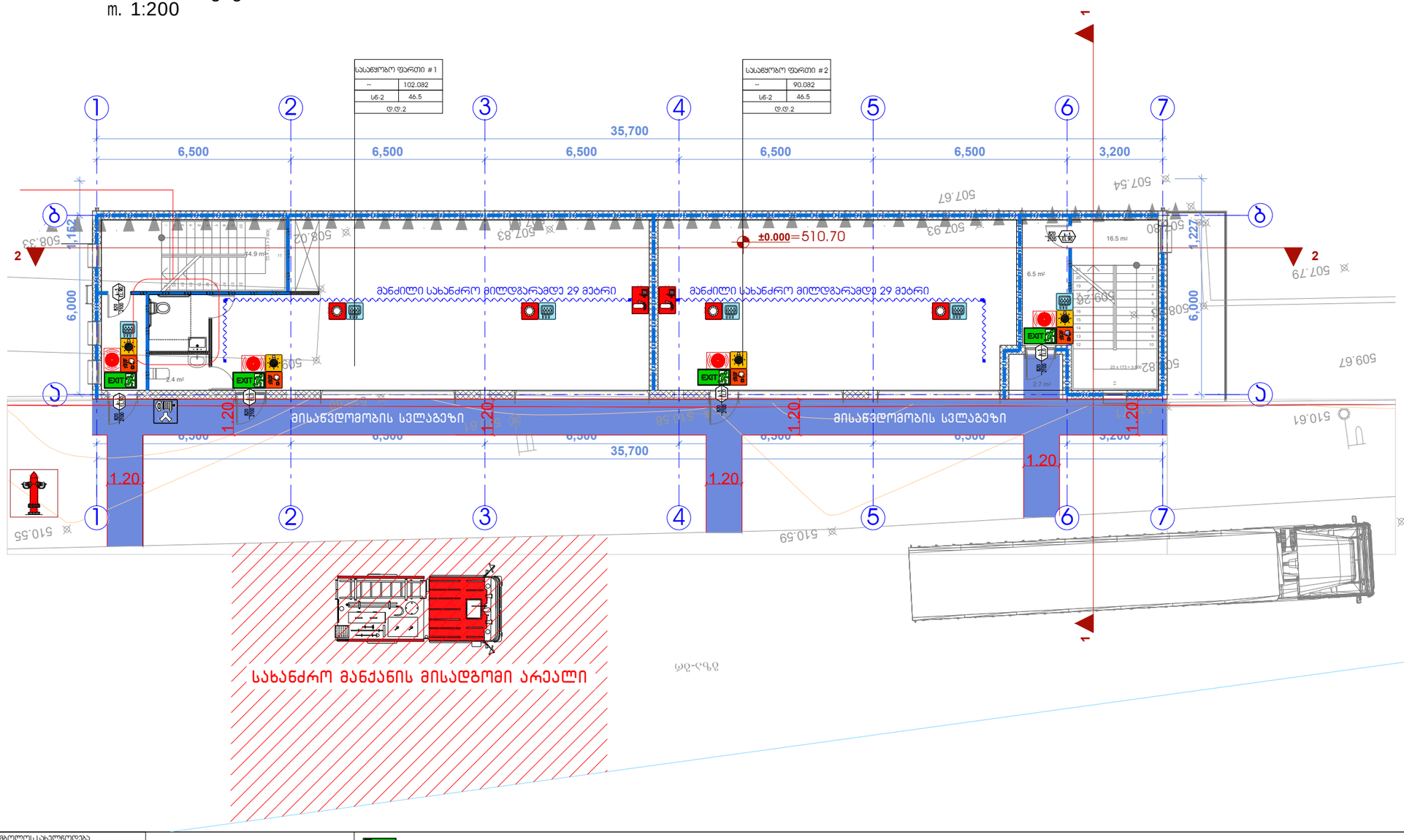

სიმბოლოების სახელწოდება

- ხელის სცხლმაქარი
- სახანძრო მილდგარი
- ორგხრივი ავშირის სისტემა
- ავტომატური მორეაგირე მაუწყებელი
- კაკრის დაწნეხის სისტემა
- ავტომაგხეში
- კვამლის გაფრთხილების სისტემა
- სახანძრო განგაშის ღილაკი
- დაკავებულობის შეტყობინების სისტემა(ტექსტური შეტყობინების სისტემა)
- ავარიული განათება
- სახანძრო მისაერთებელი
- სახანძრო პიდრანტი
- ხანძრის მართვის პოსტი
- სახანძრო ღერძი
- სახანძრო მილდგარის კარადა
- ვიზუალური და ხმოვანი განგაშის სისტემა
- მექანიკური განიავების სისტემა
- 1 საათიანი ხანძარმედეგობის აღნიშვნელი ხაზი
- 2 საათიანი ხანძარმედეგობის აღნიშვნელი ხაზი
- კარის ფაქტიური სიგანე
- 82 / 90 601 ხანძარმედეგობა
- 235 / 31 კარის წვეტრაცია
- კარის ფაქტიური სიმაღლე

გასასვლელი აღნიშვნელი
განათებული ნიშანი

გეგმებზე მოცემული ხანძარსანინააღმდეგო დაცვის სისტემების,მექანიკური მოწყობილობების, გასასვლელის ნიშნების და სხვა შენობა-ნაგებობის უსაფრთხოების წესებით მოთხოვნილი სისტემების აღნიშვნების განლაგება და რაოდენობა პირობითია.
ხანძარსანინააღმდეგო დაცვის სისტემების, მექანიკური მოწყობილობების გასასვლელის ნიშნების და სხვა აუცილებელი სისტემების პროექტი უნდა დამუშავდეს და განხორციელდეს შესაბამისი სპეციალისტების მიერ შენობა-ნაგებობის უსაფრთხოების წესებში მითითებული მოთხოვნების და სტანდარტების გამოყენებით.

გეგმებზე მოცემული დაკავებულობები, დაკავებულობის ჯგუფები და დაკავებულობის დატვირთვები, ასევე კიბლების და კარების სქსლმედეგობის ხარისხების შესაბამისი აღნიშვნები, გასასვლელამდე სავალი მანძილები, გასასვლელისაკენ სავალი საერთო ბილიკების სიგრძეები და სხვა წესებთან შესაბამისობისთვის აუცილებელი გრაფიკული აღნიშვნები განსახღვრულია სავალდებულო მოქმედების 2016 წლის 28 იანვრის №41 დადგენილების "ტექნიკური რეგლამენტის "შენობა ნაგებობის უსაფრთხოების წესებთან დამტკიცების თაობაზე" მიხედვით და აღნიშნული დადგენილების შემდგომი რედაქციების გათვალისწინებით.

დენის გათიშვის შემთხვევაში სათადარიგო

ელექტროსისტემა ავტომატურად გაანათებს გასასვლელ საშუალებებს.

დამკვეთი: შპს ტრანს გარანტი

200254802

საწყობი

უძრავი ქონების საკადასტრო კოდი:
01.72.12.094.002

მის.: ქ.თბილისი, ზაკესი, ქუჩა მშვიდობის, №104 დიდომი, ქ.თბილისი, დასახლება

ზაკესი, ქუჩა მშვიდობის, №104-ს მიმდებარედ

ნახაზის დასახელება:

პირველი სართულის გეგმა

მ. 1:200

თანამდებობა	გვარი	ხელმოწერა	სტად.
დირექტორი:	ბ. ჯინჭარაძე		მ.პ.
პრ.ხელმძღ:	ბ. ჯინჭარაძე		ფურ.რ
ინჟინერი:	ბ. ჟამპურიძე		

თბილისი, თემქა XI მკ/რ,
კორპ №29, ბინა №22;
ტელ.: 597 763 595

თბილისი 2024 წ.

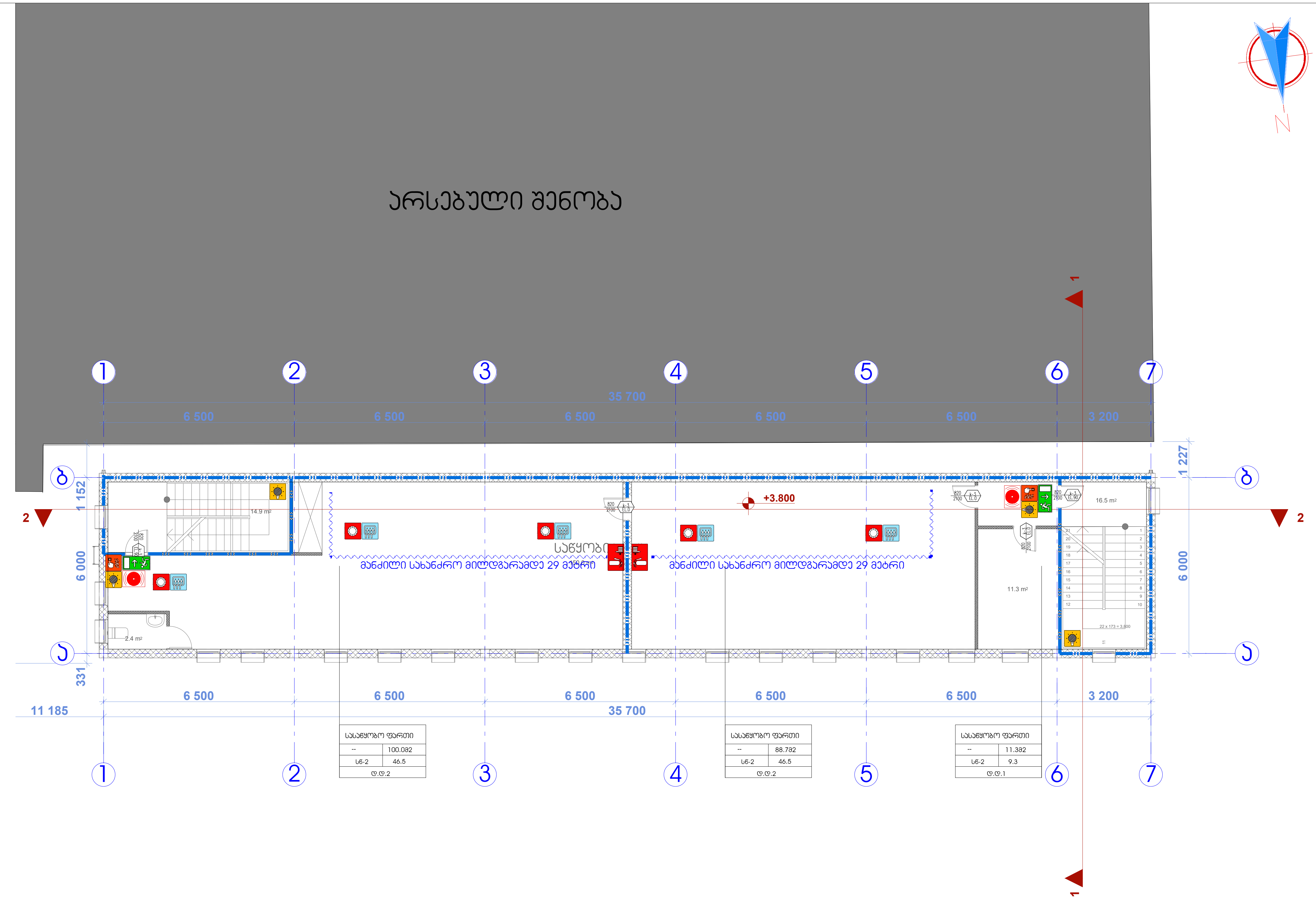

დამკვეთი: შპს ტრანს გარან

200254802

საწყობი

უძრავი ქონების საკადასტრო კოდ

01.72.12.094.002

მის.: ქ.თბილისი, ზაჰესი, ქუჩა მშვიდ

№104 დიღომი, ქ.თბილისი, დასახლ

ზაჰესი, ქუჩა მშვიდობის, №104-ს

მიმდებარედ

ნახაზის დასახელება:

მეორე სართულის გეგმ

მ. 1:200

თანამდებობა	გვარი	ხელმოწერა
დირექტორი:	ბ. ჯინჭარაძე	
პრ.ხელმძღვ:	ბ. ჯინჭარაძე	
ინჟინერი:	ბ. ჭამპურიძე	

თბილისი, თემქა XI მკ/.რ,
კორპ №29, ბინა №22;
ტელ.: 597 763 595

თბილისი 2024 წ.

სიმბოლოს სახელწოდება	
ხელის ცეცხლმაქრი	ხანძრის მართვის ოთახი
სახანძრო მილდგარი	სახანძრო ლიფტი
ორმხრივი კავშირის სისტემა	სახანძრო მილდგარის კარადა
კვამლზე ავტომატური მორეაგირე მაუწყებელი	ვიზუალური და ხმოვანი განგაშის სისტემა
ჰაერის დაწნევის სისტემა	მექანიკური განიავების სისტემა
ავტოსაშხეფი	1 საათიანი ხანძარმედეგობის აღმნიშვნელი ხაზი
კვამლის გაწოვის სისტემა	
სახანძრო განგაშის ღილაკი	2 საათიანი ხანძარმედეგობის აღმნიშვნელი ხაზი
დამკავებელთა შეტყობინების სისტემა(ტექსტური შეტყობინების სისტემა)	
ავარიული განათება	82 / 235 — კარის თავისუფალი სიგანე; 90 60 — ხანძარმედეგობა; ქ1 — კარის ნუმერაცია; კარის თავისუფალი სიმაღლე
სახანძრო მისაერთებელი	
სახანძრო ჰიდრანტი	

გასასვლელი აღმნიშვნელი განათებული ნიშანი

გეგმებზე მოცემული ხანძარსაწინააღმდეგო დაცვის სისტემების,მექანიკური მოწყობილობების, გასასვლელის ნიშნების და სხვა შენობა-ნაგებობის უსაფრთხოების წესებით მოთხოვნილი სისტემების აღნიშვნების განლაგება და რაოდენობა პირობითია.
ხანძარსაწინააღმდეგო დაცვის სისტემების, მექანიკური მოწყობილობების გასასვლელის ნიშნების და სხვა აუცილებელი სისტემების პროექტი უნდა დამუშავდეს და განხორციელდეს შესაბამისი სპეციალისტების მიერ შენობა-ნაგებობის უსაფრთხოების წესებში მითითებული მოთხოვნების და სტანდარტების გამოყენებით.

გეგმებზე მოცემული დაკავებულობები, დაკავებულობის ჯგუფები და დაკავებულობის დატვირთვები, ასევე კედლების და კარების ცეცხლმედეგობის ხარისხების შესაბამისი აღნიშვნები, გასასვლელამდე სავალი მანძილები, გასასვლელისკენ სავალი საერთო ბილიკების სიგრძეები და სხვა წესებთან შესაბამისობისთვის აუცილებელი გრაფიკული აღნიშვნები განსაზღვრულია საქართველოს მთავრობის 2016 წლის 28 იანვრის №41 დადგენილების "ტექნიკური რეგლამენტის "შენობა ნაგებობის უსაფრთხოების წესებთან დამტკიცების თაობაზე" მიხედვით და აღნიშნული დადგენილების შემდგომი რედაქციების გათვალისწინებით.

დენის გათიშვის შემთხვევაში სათადარიგო

ელექტროსისტემა ავტომატურად გაანათებს გასასვლელ საშუალებებს.

სარდაფის სართულის გეგმა მ. 1:200

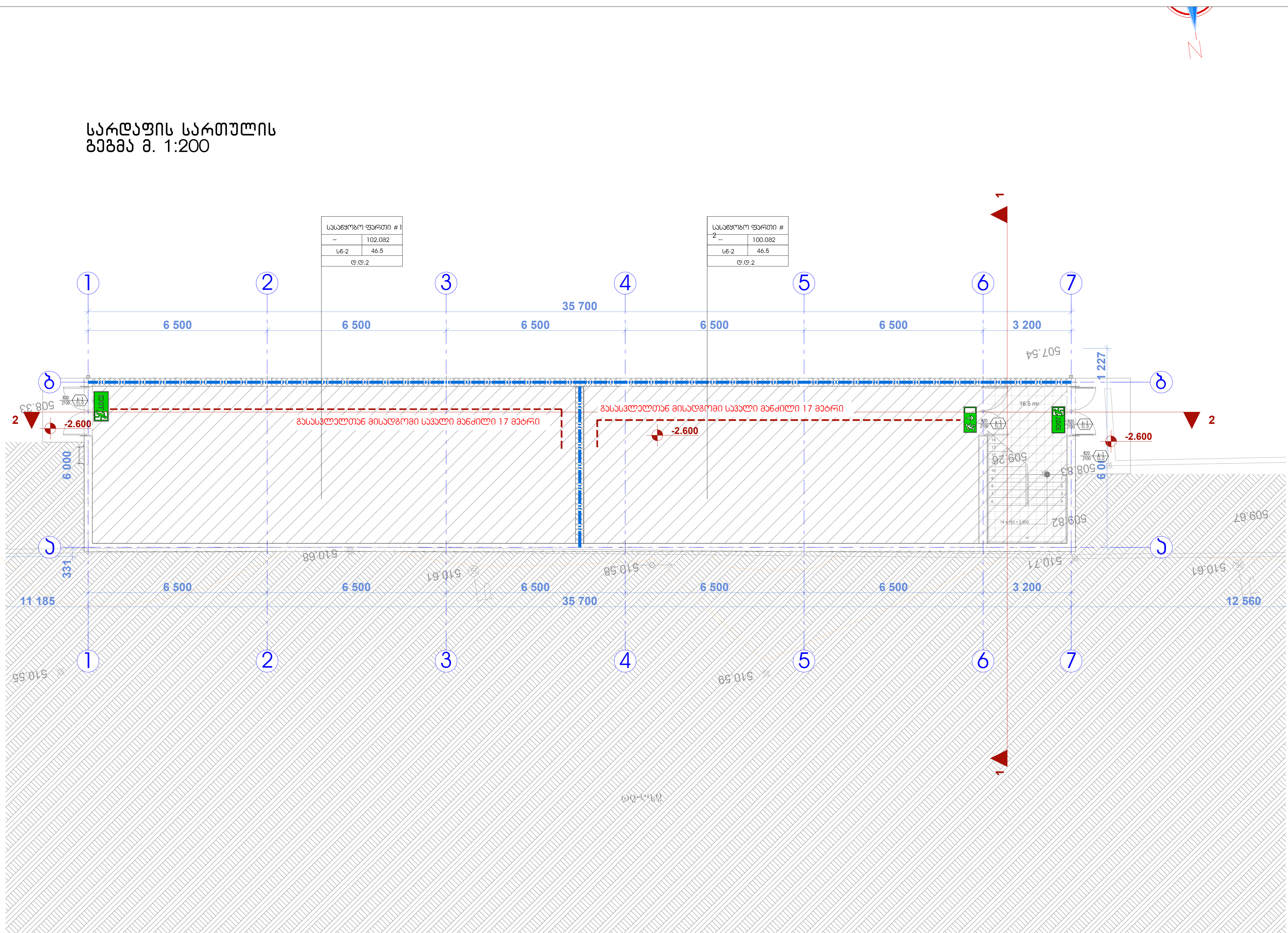

დაკავებულობის ჯგუფები	დაკავებულობის ჯგუფის აღნიშვნა	ფერის კოდი
თავშეყრის ჯგუფი (თვ)		RGB (34,139,34)
საქმიანი ჯგუფი (სქ)		RGB (79,12,187)
საგანმანათლებლო ჯგუფი - (სგ)		RGB (245,99,20)
სამრეწველო ჯგუფი (სმ)		RGB (160,32,240)
დიდი საფრთხის შემცველი ჯგუფი- (დსშ)		RGB (94,8,58)
დაწესებულებითი ჯგუფი (დწ)		RGB (0,0,255)
სავაჭრო ჯგუფი (სვ)		RGB (255,0,0)
საცხოვრებელი ჯგუფი (სც)		RGB (220,185,0)
სასაწყობო ჯგუფი (სწ)		RGB (136,135,134)
დამხმარე ჯგუფი (დს)		RGB (57,57,56)

საწყობი / 115.5 მ² / სც - 2 / 27.9 / დ.დ.7 — დაკავებულობის ჯგუფი; სივრცის დასახელება; მთლიანი ფართი; დაკავებულობის დატვირთვის ფაქტორი; დაკავებულობის დატვირთვა

82 / 235 / 90 წთ / კ1 — კარის თავისუფალი სიგანე; ხანძარმედეგობა; კარის ნუმერაცია; კარის თავისუფალი სიმაღლე

EXIT — გასასვლელი აღმნიშვნელი განათებული ნიშანი

გასასვლელთან მისადგომი მაქსიმალური სავალი მანძილი

1 საათიანი ხანძარმედეგობის აღმნიშვნელი ხაზი

2 საათიანი ხანძარმედეგობის აღმნიშვნელი ხაზი

დამკვეთი: შპს ტრანს გარან

200254802

საწყობი

უძრავი ქონების საკადასტრო კოდ

01.72.12.094.002

მის.: ქ.თბილისი, ზაჰესი, ქუჩა მშვიდ

№104 დიღომი, ქ.თბილისი, დასახლ

ზაჰესი, ქუჩა მშვიდობის, №104-ს

მიმდებარედ

ნახაზის დასახელება:

სარდაფის სართულის გეგმა

მ. 1:200

თანამდებობა	გვარი	ხელმოწერა
დირექტორი:	ბ. ჯინჭარაძე	
პრ.ხელმძღვ:	ბ. ჯინჭარაძე	
ინჟინერი:	ბ. ჭამპურიძე	

თბილისი, თემქა XI მკ/.რ,
კორპ №29, ბინა №22;
ტელ.: 597 763 595

თბილისი 2024 წ.

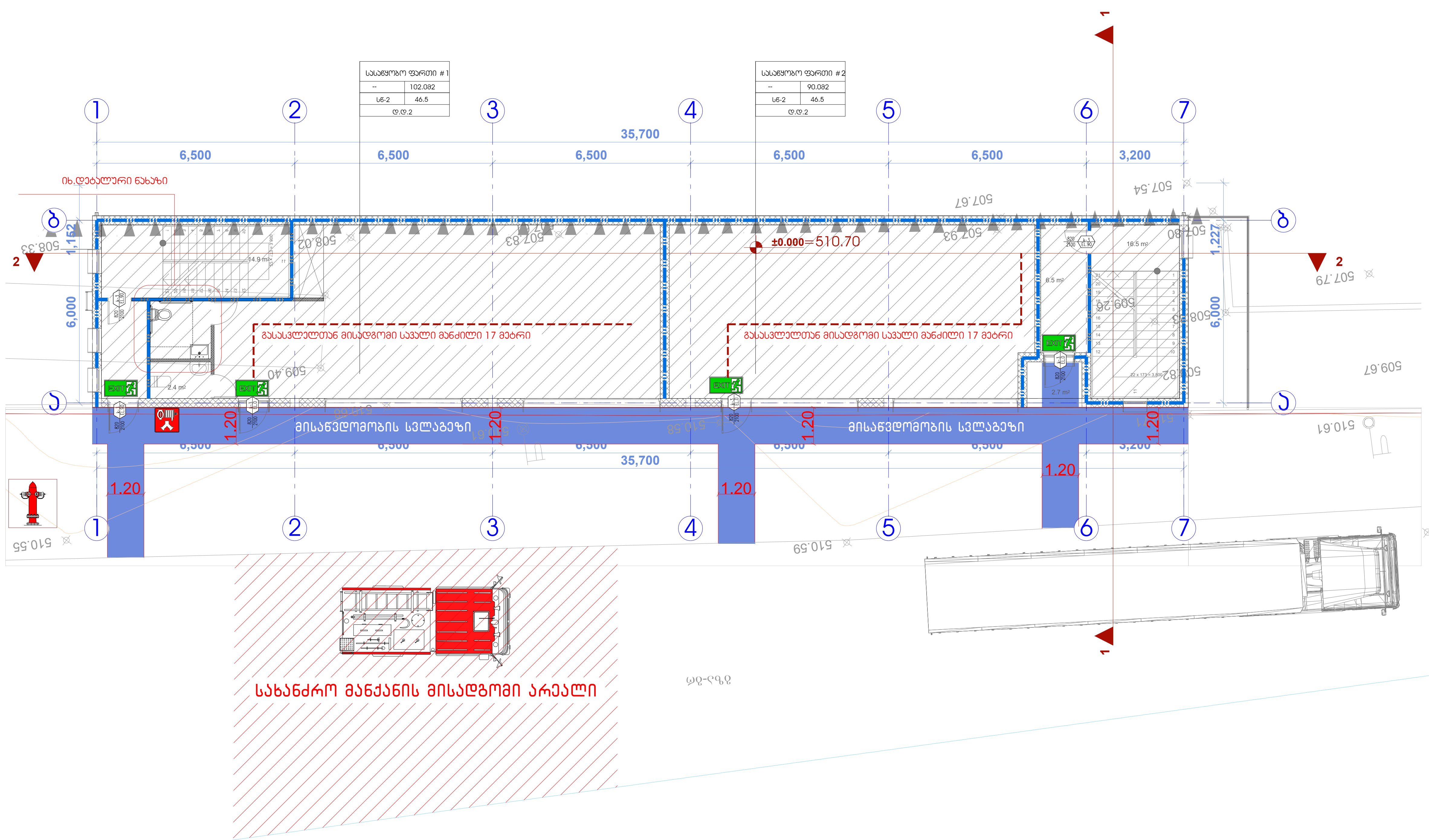

დამკვეთი: შპს ტრანს გარანტი

200254802

საწყობი

უძრავი ქონების საკადასტრო კოდი:
01.72.12.094.002

მის.: ქ.თბილისი, ზაჰესი, ქუჩა მშვიდობის, №104 დილომი, ქ.თბილისი, დასახლება ზაჰესი, ქუჩა მშვიდობის, №104-ს მიმდებარედ

დაკავებულობის ჯგუფები	დაკავებულობის ჯგუფის აღნიშვნა	ფერის კოდი
თავშეყრის ჯგუფი (თვ)		RGB (34,139,34)
საქმიანი ჯგუფი (სქ)		RGB (79,12,187)
საგანმანათლებლო ჯგუფი - (სგ)		RGB (245,99,20)
სამრეწველო ჯგუფი (სმ)		RGB (160,32,240)
დიდი საფრთხის შემცველი ჯგუფი- (დსშ)		RGB (94,8,58)
დაწესებულებითი ჯგუფი (დწ)		RGB (0,0,255)
სავაჭრო ჯგუფი (სვ)		RGB (255,0,0)
საცხოვრებელი ჯგუფი (სც)		RGB (220,185,0)
სასაწყობო ჯგუფი (სწ)		RGB (136,135,134)
დამხმარე ჯგუფი (დს)		RGB (57,57,56)

საწყობი | 115.5 მ² | სც - 2 | 27.9 | ღ.ღ.7

- დაკავებულობის ჯგუფი
- სივრცის დასახელება
- მთლიანი ფართი
- დაკავებულობის დატვირთვის ფაქტორი
- დაკავებულობის დატვირთვა

გასასვლელი აღმნიშვნელი განათებული ნიშანი

გასასვლელთან მისადგომი მაქსიმალური სავალი მანძილი

82 | 90 60 | 235 | ქ1

- კარის თავისუფალი სიგანე
- ხანძარმედეგობა
- კარის ნუმერაცია
- კარის თავისუფალი სიმაღლე

1 საათიანი ხანძარმედეგობის აღმნიშვნელი ხაზი

2 საათიანი ხანძარმედეგობის აღმნიშვნელი ხაზი

ნახაზის დასახელება:

პირველი სართულის გეგმა

მ. 1:200

თანამდებობა	გვარი	ხელმოწერა	სტად.
დირექტორი:	ბ. ჯინჭარაძე		მ.პ.
პრ.ხელმძღვ:	ბ. ჯინჭარაძე		ფურ.რ
ინჟინერი:	ბ. ჭამპურიძე		

თბილისი, თემქა XI მკ/.რ,
კორპ №29, ბინა №22;
ტელ.: 597 763 595

თბილისი 2024 წ.

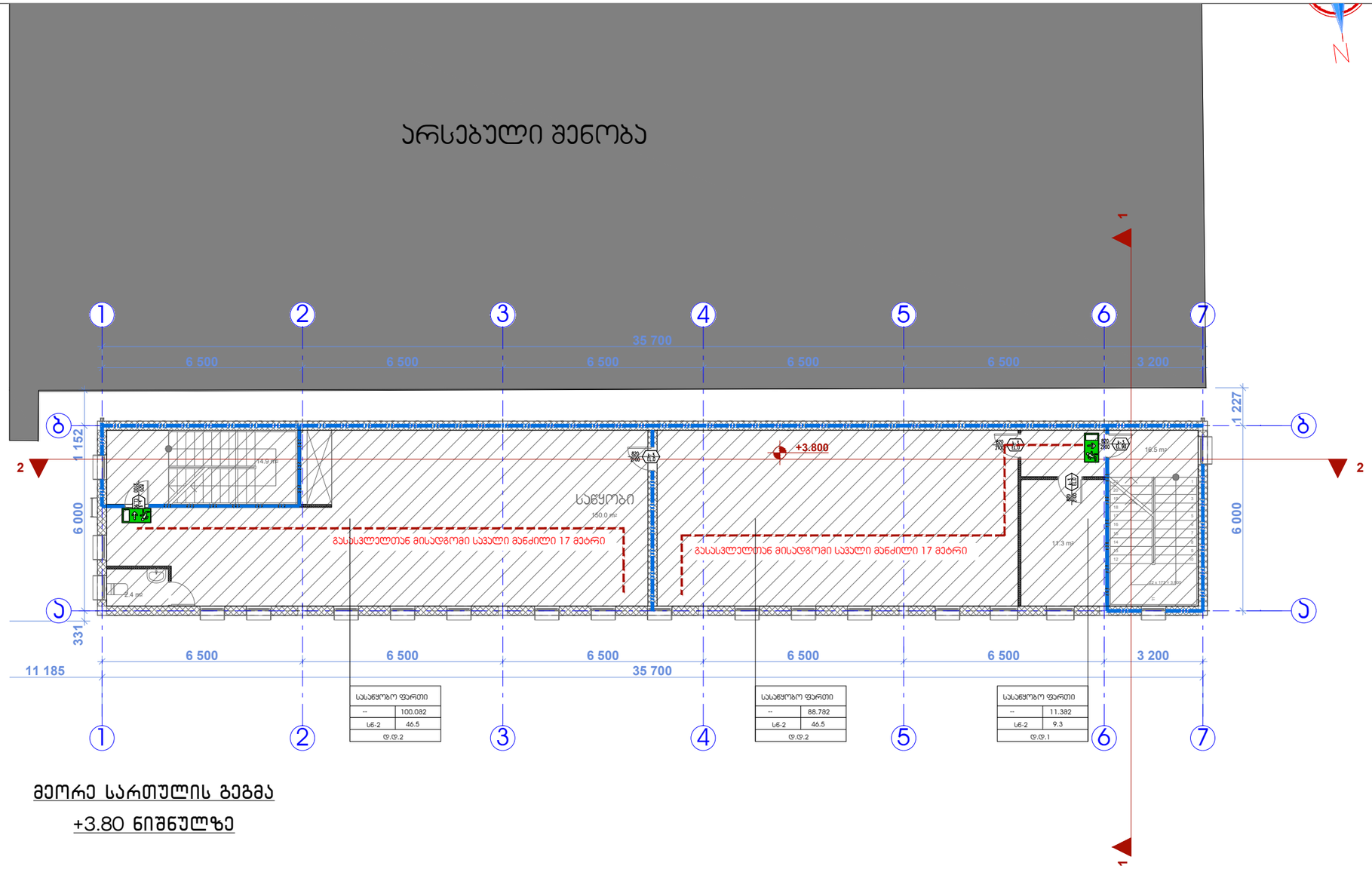

მეორე სართულის გეგმა
+3.80 ნიშნულზე

დაკავებულობის ჯგუფები	დაკავებულობის ჯგუფის აღნიშვნა	ფერის კოდი
თავშეყრის ჯგუფი (თ3)		RGB (34,139,34)
საქმიანი ჯგუფი (ს3)		RGB (79,12,187)
საბავშვოსათვლელო ჯგუფი - (ს8)		RGB (245,99,20)
სამრეწველო ჯგუფი (ს8)		RGB (160,32,240)
ღრმა საწარმოს შემცველი ჯგუფი- (ღს8)		RGB (94,8,58)
დაწესებულებითი ჯგუფი (დწ)		RGB (0,0,255)
საავარო ჯგუფი (ს3)		RGB (255,0,0)
საცხოვრებელი ჯგუფი (ს4)		RGB (220,185,0)
სასანყობო ჯგუფი (ს6)		RGB (136,135,134)
დამხმარე ჯგუფი (დს)		RGB (57,57,56)



დამკვეთი: შპს ტრანს გარან

200254802

საწყობი

უძრავი ქონების საკადასტრო კოდ

01.72.12.094.002

მის.: ქ.თბილისი, ზაკესი, ქუჩა მშვიდ

№104 დიდომი, ქ.თბილისი, დასახლ

ზაკესი, ქუჩა მშვიდობის, №104-ს

მიმდებარედ

ნახაზის დასახელება:

მეორე სართულის გეგმ
მ. 1:200

თანამდებობა	გვარი	ხელმოწერა
დირექტორი:	ბ. ჯინჭარაძე	
პრ.ხელმძღ:	ბ. ჯინჭარაძე	
ინჟინერი:	ბ. ჭამპურიძე	

თბილისი, თემქა XI მკ/რ,
კორპ №29, ბინა №22;
ტელ.: 597 763 595



თბილისი 2024 წ.

არსებული შენობა

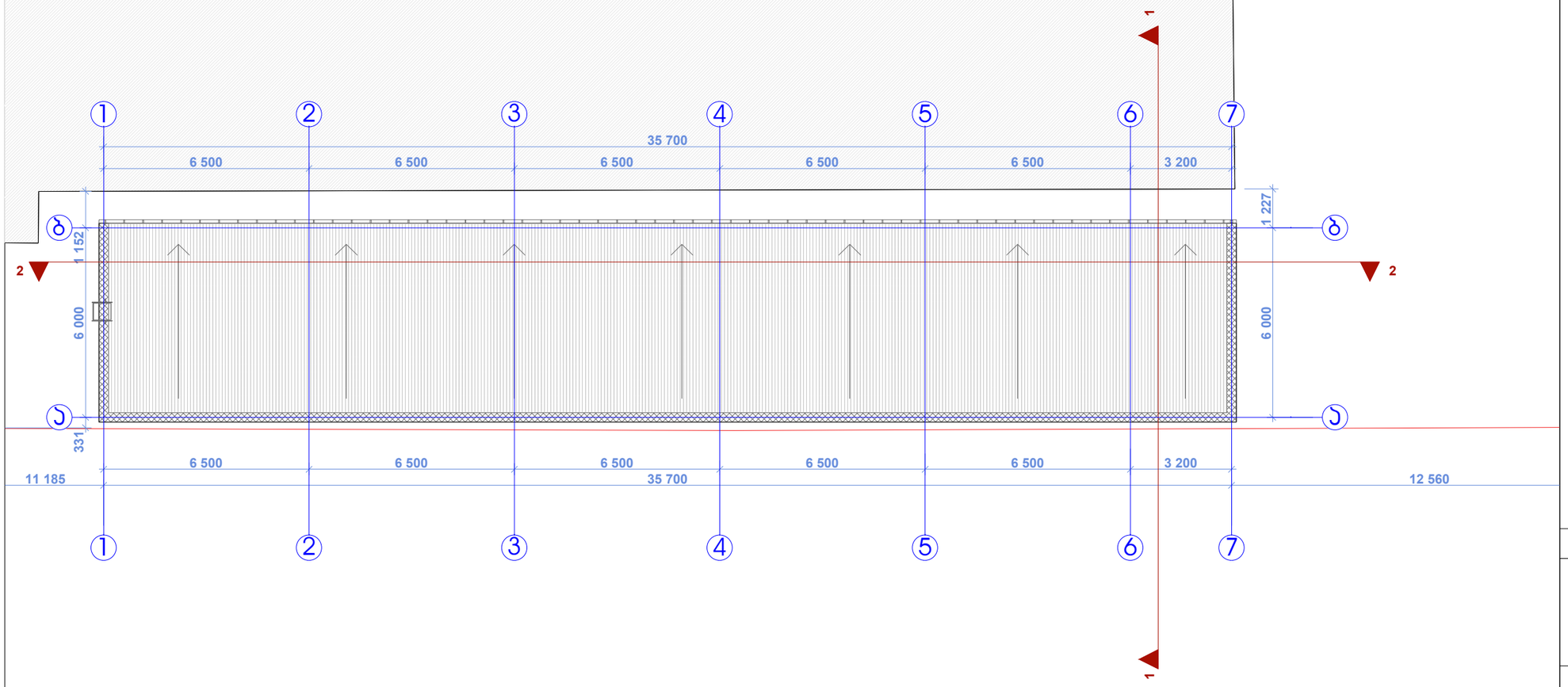

დამკვეთი: შპს ტრანს გარანტი

200254802

საწყობი

უძრავი ქონების საკადასტრო კოდი: 01.72.12.094.002

მის.: ქ.თბილისი, ზაჰესი, ქუჩა მშვიდობის, №104 დიდომი, ქ.თბილისი, დასახლება

ზაჰესი, ქუჩა მშვიდობის, №104-ს მიმდებარედ

ნახაზის დასახელება:

მეორე სართულის გეგმა

მ. 1:200

თანამდებობა	გვარი	ხელმოწერა	სტად.
დირექტორი:	ბ. ჯინჭარაძე		მ.პ.
არ.ხელმძღვ:	ბ. ჯინჭარაძე		ფურ.რ
ინჟინერი:	ბ. ჭამკურიძე		

თბილისი, თემქა XI მკ/რ, კორპ №29, ბინა №22;
ტელ.: 597 763 595

თბილისი 2024 წ.

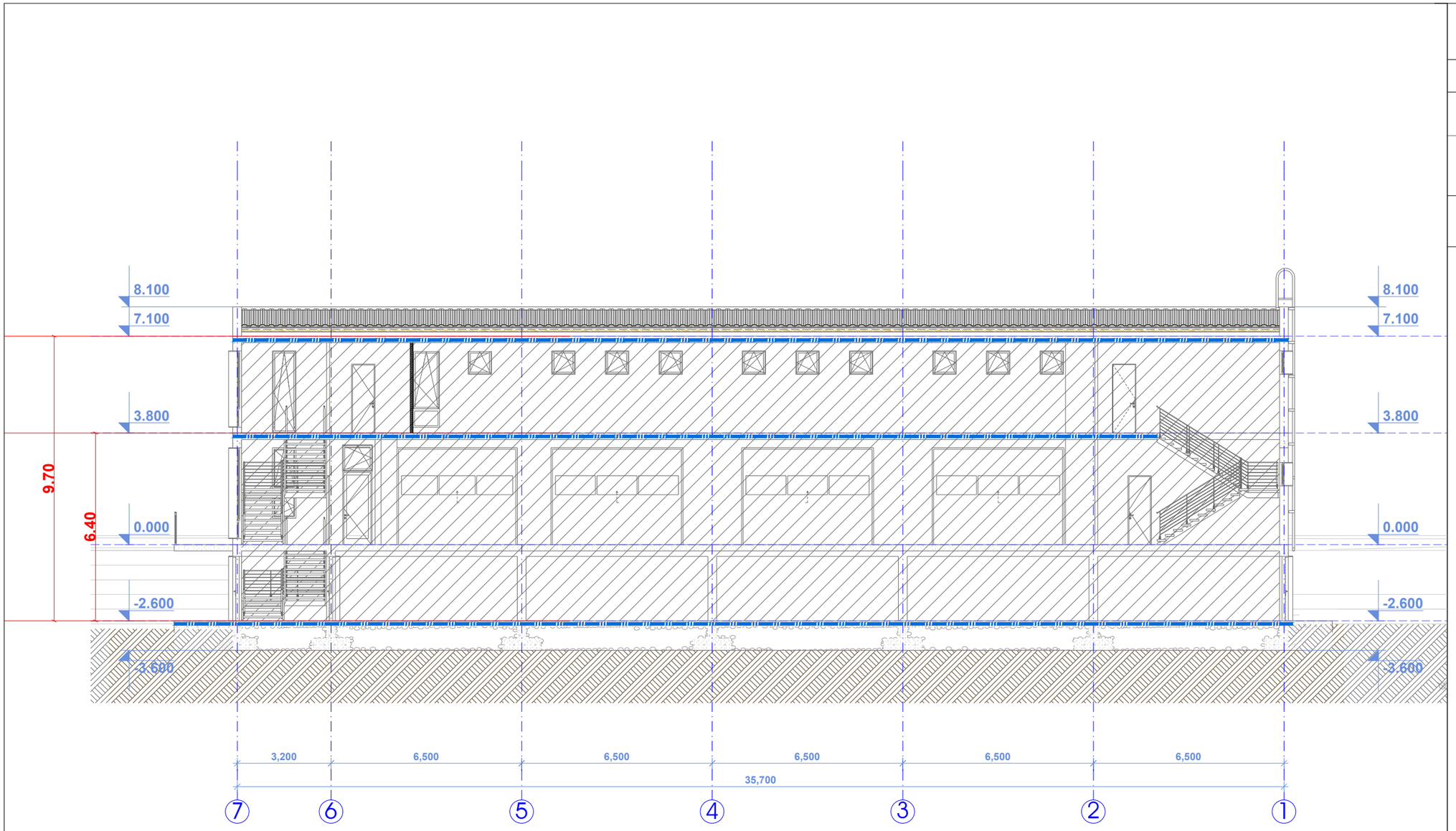

დაკავებულობის ჯგუფები	დაკავებულობის ჯგუფის აღნიშვნა	ფერის კოდი
თავშეყრის ჯგუფი (თ)		RGB (34,139,34)
საქმიანი ჯგუფი (ს)		RGB (79,12,187)
საბანკანათლებლო ჯგუფი – (სბ)		RGB (245,99,20)
საგარჯველო ჯგუფი (სგ)		RGB (160,32,240)
დიდი საფრთხის შემცველი ჯგუფი- (დს)		RGB (94,8,58)
დანესებულებითი ჯგუფი (დ)		RGB (0,0,255)
საკვარო ჯგუფი (ს)		RGB (255,0,0)
საცხოვრებელი ჯგუფი (სც)		RGB (220,185,0)
საწყობო ჯგუფი (სწ)		RGB (136,135,134)
დამხმარე ჯგუფი (დ)		RGB (57,57,56)

1 საკითხიანი ხანძარმედეგობის აღნიშვნელი ხაზი

2 საკითხიანი ხანძარმედეგობის აღნიშვნელი ხაზი

დამკვეთი: შპს ტრანს გარან

200254802

საწყობი

შეძრავი ქონების საკადასტრო კოდ

01.72.12.094.002

მის.: ქ.თბილისი, ზაკესი, ქუჩა მშვიდო

№104 დიღომი, ქ.თბილისი, დასახლ

ზაკესი, ქუჩა მშვიდობის, №104-ს

მიმდებარედ

ნახაზის დასახელება:

ჭრილი

თანამდებობა	გვარი	ხელმოწერა
დირექტორი:	ბ. ჯინჭარაძე	
პრ.ხელმძღვ:	ბ. ჯინჭარაძე	
ინჟინერი:	ბ. ჭამპურიძე	

თბილისი, თემქა XI მკ/რ,
კორპ №29, ბინა №22;
ტელ.: 597 763 595



თბილისი 2024 წ.

არაწვადი სამშენებლო მასალების სასაწყობო შენობის პროექტი

ქ.თბილისი, ზაჰესი, მშვიდობის ქ. №-104 მიმდებარედ

მისაწვდომობის ეროვნული სტანდარტის შესაბამისი დოკუმენტაცია

საქართველოს მთავრობის 2016 წლის 28 იანვარის №41
დადგენილებასთან ტექნიკური რეგლამენტის შენობა-ნაგებობის
უსაფრთხოების წესების დამტკიცების თაობაზე შესაბამისობის
ანალიზი

საპროექტო დოკუმენტაციის მიხედვით წარმოდგენილი სართულის ფართი ექვემდებარება წესების 1104.4 ქვეთავის 1 გამონაკლისის მიხედვით დაშვებას რომელის გულისხმობს რომ " მისაწვდომი სვლაგეზი არ სჭირდება სართულებს და ანტრესოლებს რომელთა საერთო ფართობი არ აღემატება 280.0კვ.მ-ს და რომელიც მდებარეობს მისაწვდომი ზემოთ ან ქვემოთ

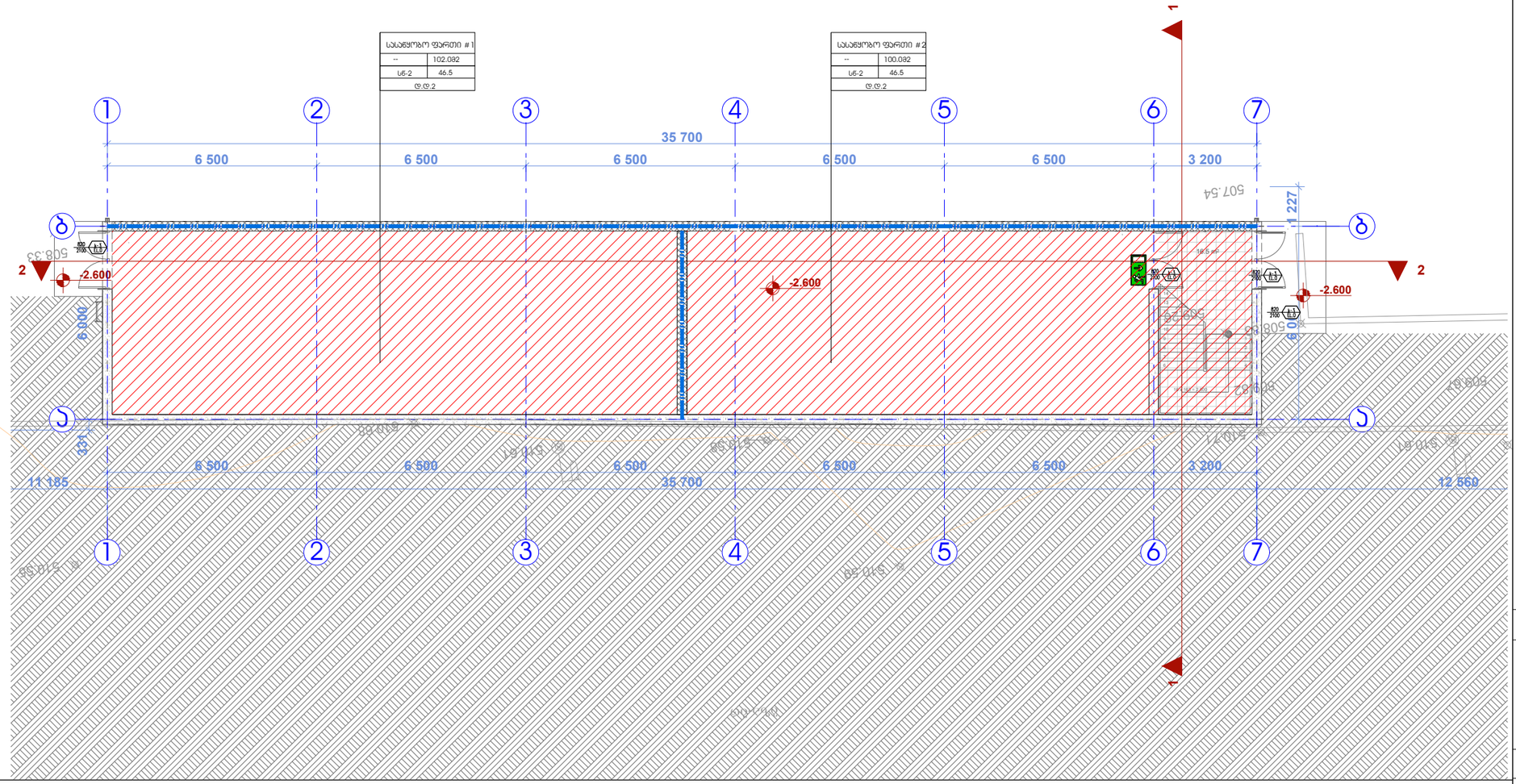

შენიშვნები

მოსატრიალებელი სივრცეები

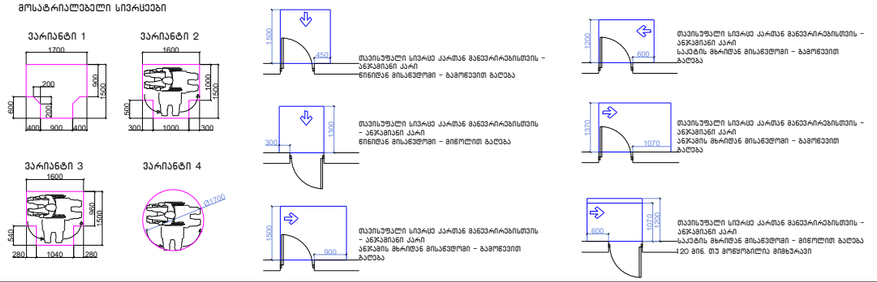

შენიშვნები

1.იატაკის ზედაპირები მოწესყობა ისე, რომ იქნება მდზრადი, მყარიუ და არასასრიალა.

შენიშვნა

. იატაკის ზედაპირები უნდა იყოს მდზრადი, მყარი, და არასასრიალო და უნდა შეესაბამებოდეს 302-ქვეთავს, იატაკის ზედაპირებზე დონის სცდილება უნდა შეესაბამებოდეს 303-ე ქვეთავს. ავტომატურად მოძრავი კარი უნდა შეესაბამებოდეს 404.3 ქვეთავის მოთხოვნებს . საპროექტო დოკუმენტაციის სცდილება ან მშენებლობის დროს განხორციელებული რაიმე სახის სცდილება,რომელიც იქნება აღნიშნულ არქიტექტურულ პროექტთან შეუსაბამო, ავტომატურად გამოიწვევს წარმოდგენილი შეფასების გაუქმებას, ასევე გახდის არქიტექტურული პროექტის კორექრებას და ახალი სამშენებლო ნებართვის მიღების აუცილებლობას.

დამკვეთი: შპს ტრანს გარანტი

200254802

საწყობი

უძრავი ქონების საკადასტრო კოდი:
01.72.12.094.002

მის.: ქ.თბილისი, ზაკესი, ქუჩა მშვიდობის, №104 დიდომი, ქ.თბილისი, დასახლება

ზაკესი, ქუჩა მშვიდობის, №104-ს მიმდებარედ

ნახაზის დასახელება:

სარდაფის სართულის გეგმა

მ. 1:200

თანამდებობა	გვარი	ხელმოწერა	სტად.
დირექტორი:	ბ. ჯინჭარაძე		მ.ა.
კონსტრუქტორი:	ბ. ჯინჭარაძე		ფარ.
ინჟინერი:	ბ. ჟამბურიძე		

თბილისი, თემქა XI მკ/რ, კორპ №29, ბინა №22; ტელ.: 597 763 595

თბილისი 2024 წ.

pirveli
sarTulis gegma
m. 1:200

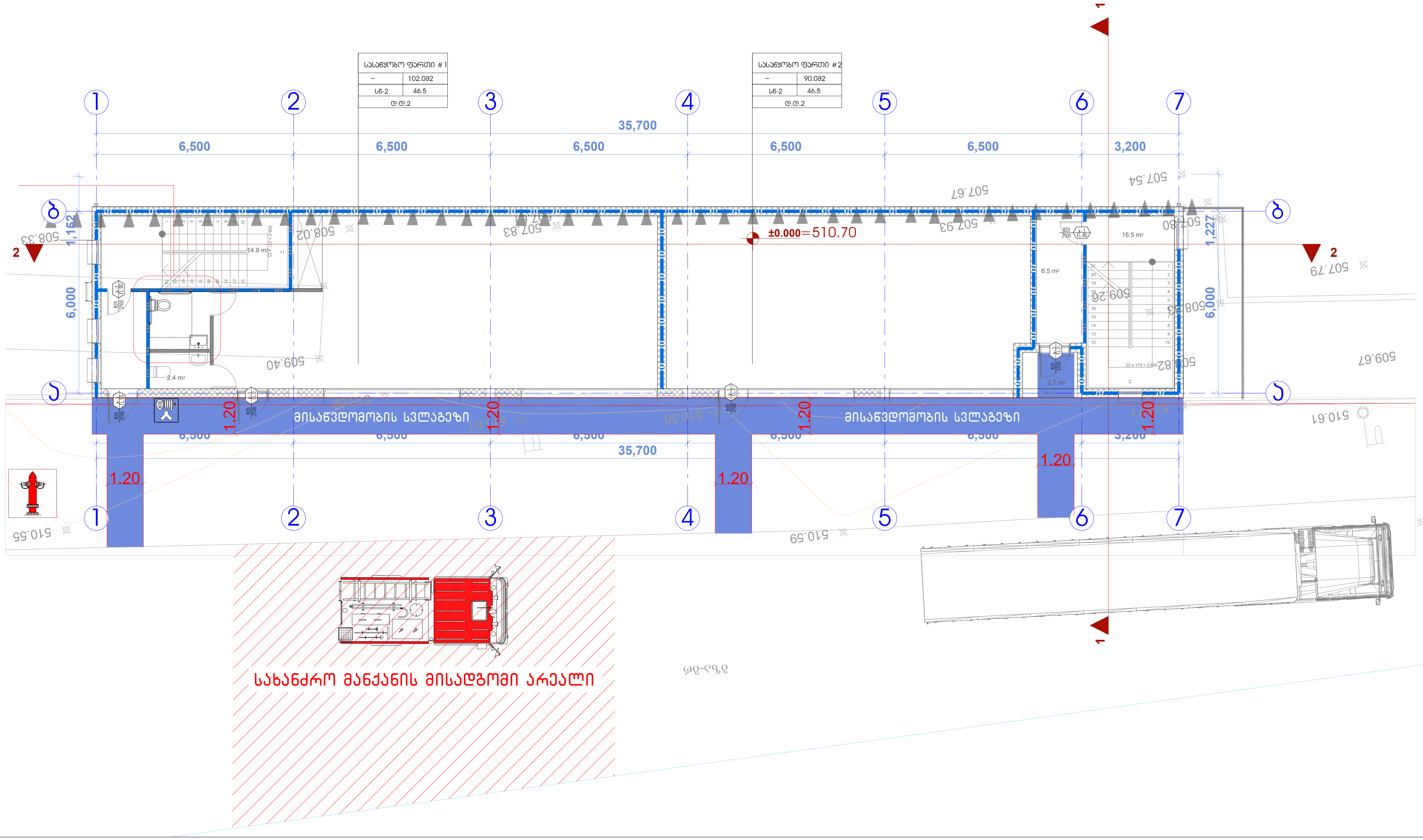

შენიშვნები

მოსატრიალებელი სივრცეები

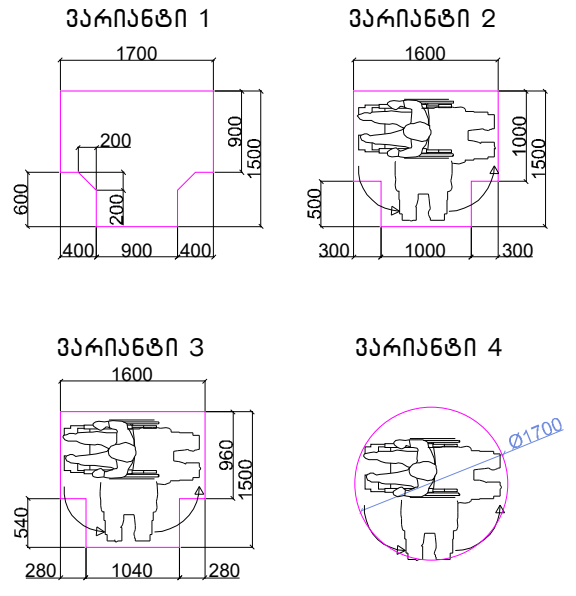

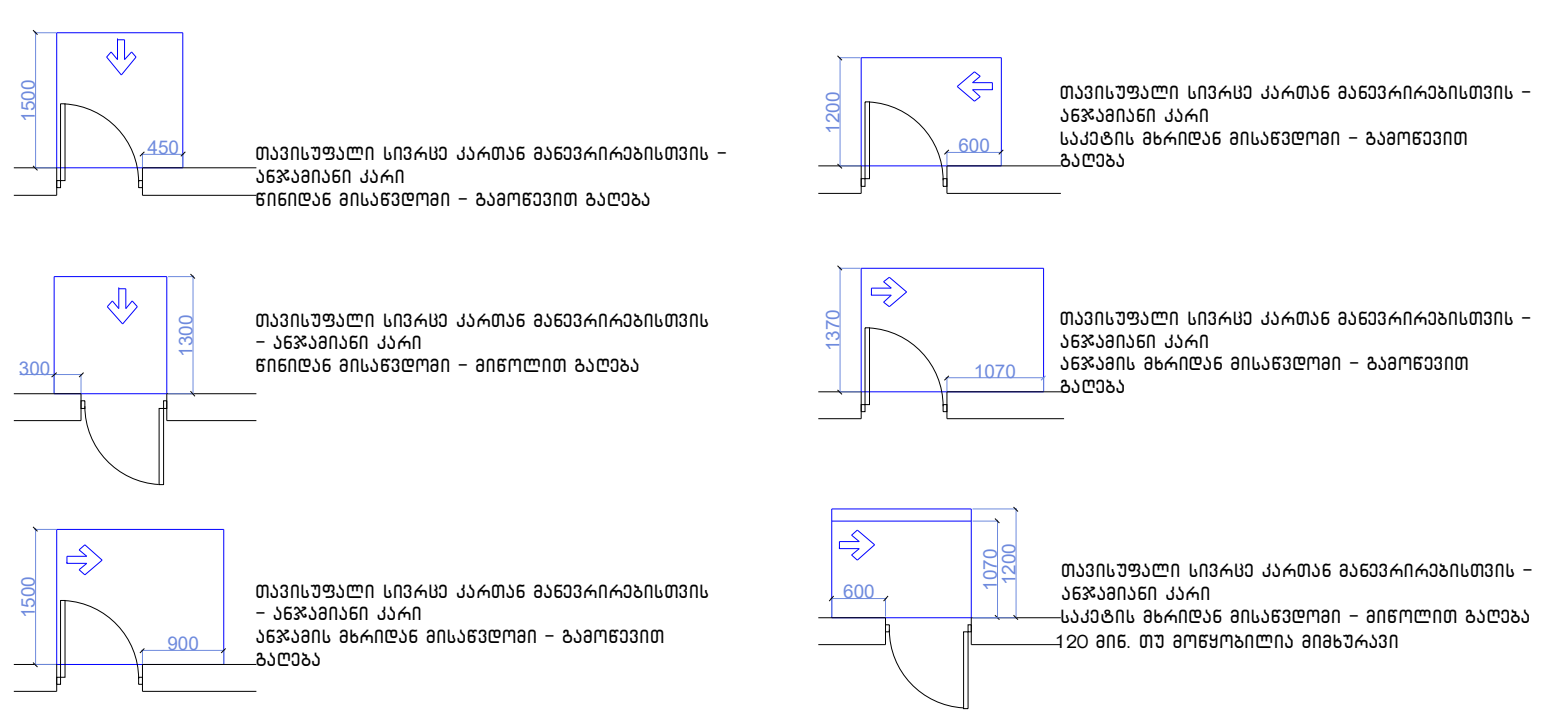

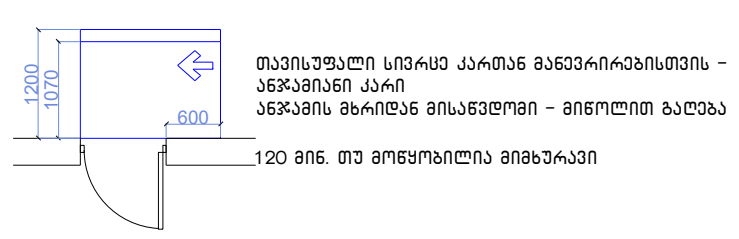

მისაწვდომი სვლაგეზი

შენიშვნები

1.იატაკის ზედაპირები მოეწყობა ისე, რომ იქნება მდგრადი, მყარიუ და არასასრიალა.

შენიშვნა

. იატაკის ზედაპირები უნდა იყოს მდგრადი, მყარი, და არასასრიალო და უნდა შეესაბამებოდეს 302-ქვეთავს, იატაკის ზედაპირებზე დონის ცვლილება უნდა შეესაბამებოდეს 303-ე ქვეთავს. ავტომატურად მოძრავი კარი უნდა შეესაბამებოდეს 404.3 ქვეთავის მოთხოვნებს

. საპროექტო დოკუმენტაციის ცვლილება ან მშენებლობის დროს განხორციელებული რაიმე სახის ცვლილება,რომელიც იქნება აღნიშნულ არქიტექტურულ პროექტთან შეუსაბამო, ავტომატურად გამოიწვევს წარმოდგენილი შეფასების გაუქმებას, ასევე გახდის არქიტექტურული პროექტის კორექტირებას და ახალი სამშენებლო ნებართვის მიღების აუცილებლობას.

დამკვეთი: შპს ტრანს გარანტი

200254802

საწყობი

უძრავი ქონების საკადასტრო კოდი:
01.72.12.094.002

მის.: ქ.თბილისი, ზაჰესი, ქუჩა მშვიდობის, №104 დიღომი, ქ.თბილისი, დასახლება ზაჰესი, ქუჩა მშვიდობის, №104-ს მიმდებარედ

ნახაზის დასახელება:

პირველი სართულის გეგმა
მ. 1:200

თანამდებობა	გვარი	ხელმოწერა	სტად.
დირექტორი:	ბ. ჯინჭარაძე		მ.პ.
პრ.ხელმძღვ:	ბ. ჯინჭარაძე		ფურ.რ
ინჟინერი:	ბ. ჭამპურიძე		

თბილისი, თემქა XI მკ/.რ,
კორპ №29, ბინა №22;
ტელ.: 597 763 595

თბილისი 2024 წ.

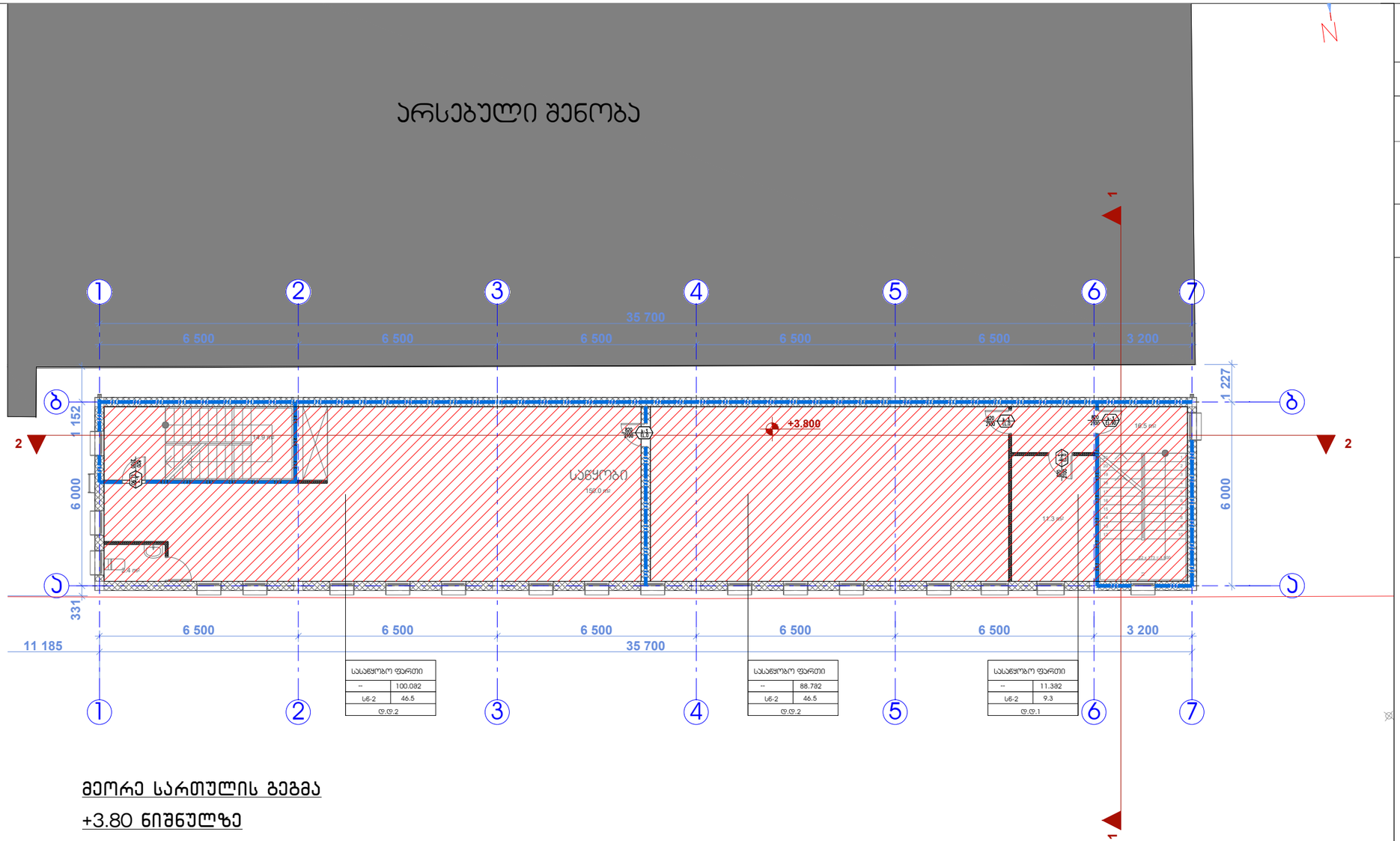

მეორე სართულის გეგმა

+3.80 ნიშნულზე

საპროექტო დოკუმენტაციის მიხედვით წარმოდგენილი სართულის ფართი ექვემდებარება წესების 1104.4 ქვეთავის 1 გამონაკლისის მიხედვით დაშვებას რომელის გულისხმობს რომ " მისაწვდომი სვლაგეზი არ სჭირდება სართულებს და ანტრესოლებს რომელთა საერთო ფართობი არ აღემატება 280.0კვ.მ-ს და რომელიც მდებარეობს მისაწვდომი ზემოთ ან ქვემოთ

შენიშვნები

მოსატრიალებელი სივრცეები

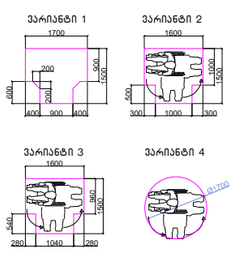

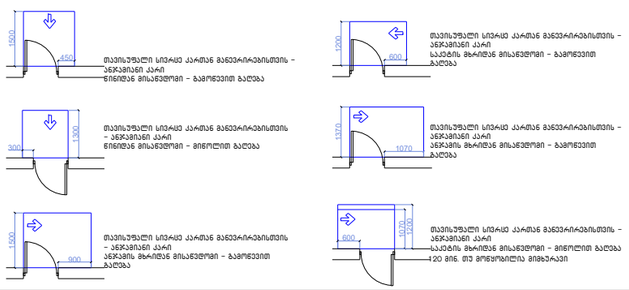

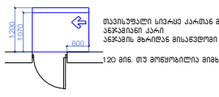

მისაწვდომი სვლაგეზი

შენიშვნები

1.იატაკის ზედაპირები მოეწყობა ისე, რომ იქნება მდგრადი, მყარიუ და არასასრიალა.

შენიშვნა

. იატაკის ზედაპირები უნდა იყოს მდგრადი, მყარი, და არასასრიალო და უნდა შეესაბამებოდეს 302-ქვეთავს, იატაკის ზედაპირებზე ღრიჩის ცალილება უნდა შეესაბამებოდეს 303-ე ქვეთავს. ავტომატურად მოძრავი კარი უნდა შეესაბამებოდეს 404.3 ქვეთავის მოთხოვნებს . საპროექტო დოკუმენტაციის ცალილება ან მშენებლობის დროს განხორციელებული რაიმე სახის ცალილება,რომელის იქნება აღნიშნულ არქიტექტურულ პროექტთან შეუსაბამო, ავტომატურად გამორიცხავს წარმოდგენილი შეფასების გაუქმებას, ასევე გახდის არქიტექტურული პროექტის კორექტირებას და ახალი სამშენებლო ნებართვის მიღების აუცილებლობას.

დამკვეთი: შპს ტრანს გარან

200254802

საწყობი

უძრავი ქონების საკადასტრო კოდ

01.72.12.094.002

მის.: ქ.თბილისი, ზაკესი, ქუჩა მშვიდ

№104 დიდომი, ქ.თბილისი, დასახლ

ზაკესი, ქუჩა მშვიდობის, №104-ს

მიმდებარედ

ნახაზის დასახელება:

პირველი სართულის გეგ

მ. 1:200

თანამდებობა	გვარი	ხელმოწერა
დირექტორი:	ბ. ჯინჭარაძე	
პრ.ხელმძღვ:	ბ. ჯინჭარაძე	
ინჟინერი:	ბ. ჭამპურიძე	

თბილისი, თემქა XI მკ/რ,
კორპ №29, ბინა №22;
ტელ.: 597 763 595



თბილისი 2024 წ.

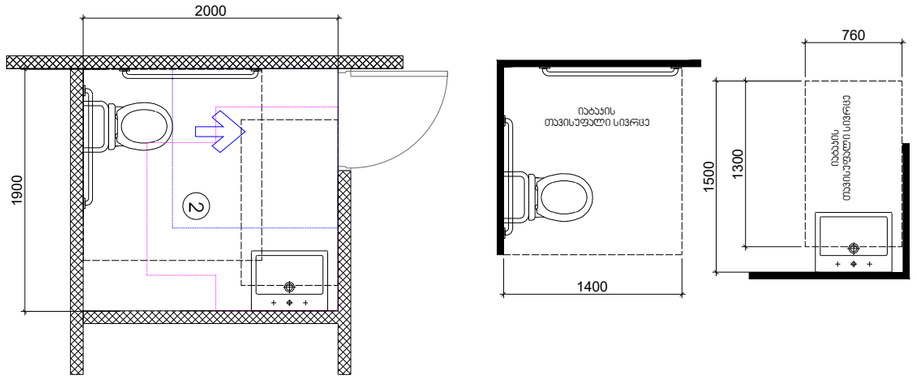

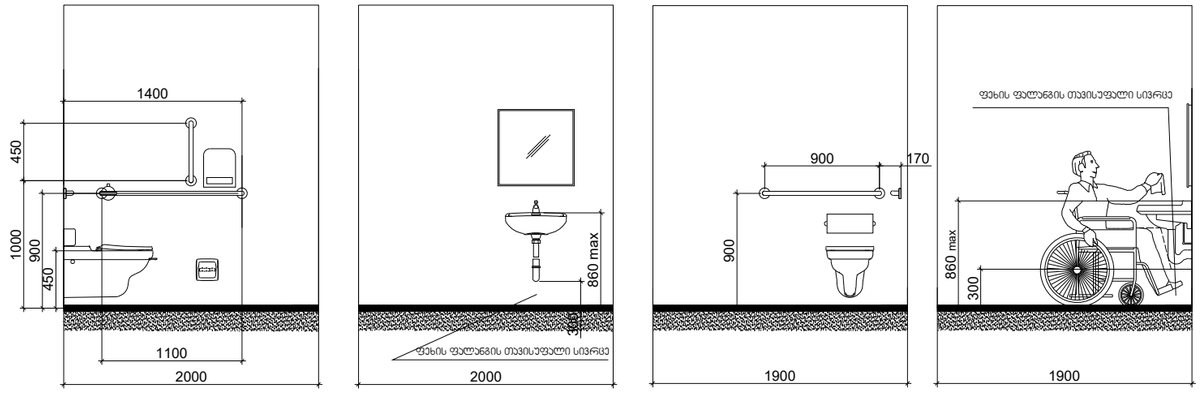

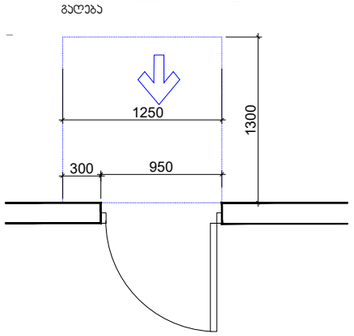

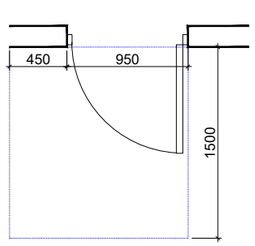

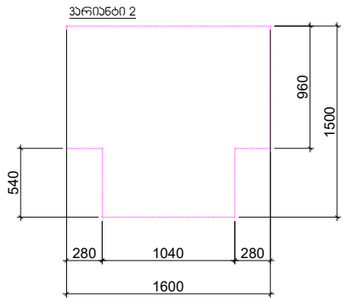

დამკვეთი: შპს ტრანს გარანტი

200254802

საწყობი

უძრავი ქონების საკადასტრო კოდი:
01.72.12.094.002

მის.: ქ.თბილისი, ზაკესი, ქუჩა მშვიდობის, №104 დიდომი, ქ.თბილისი, დასახლება

ზაკესი, ქუჩა მშვიდობის, №104-ს მიმდებარედ

ნახაზის დასახელება:

პირველი სართულის გეგმა

მ. 1:200

თანამდებობა	გვარი	ხელმოწერა	სტად.
დირექტორი:	ბ. ჯინჭარაძე		მ.პ.
პრ.ხელმძღვ:	ბ. ჯინჭარაძე		ფურ.რ
ინჟინერი:	ბ. ჭამპურიძე		

თბილისი, თემქა XI მკ/რ,
კორპ №29, ბინა №22;
ტელ.: 597 763 595

თბილისი 2024 წ.

დახლის მიწვდომა მ. 1:50

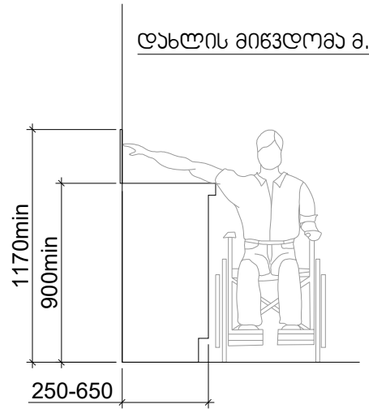

ზღურბლი მ. 1:5

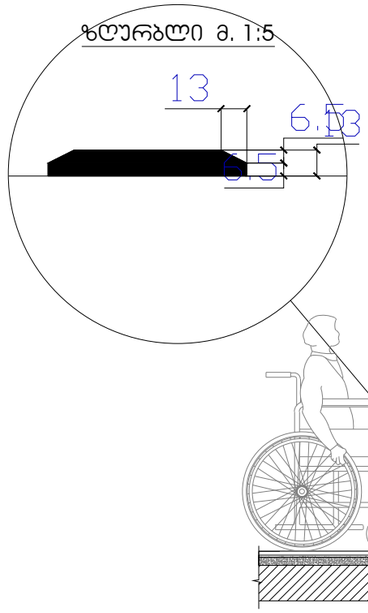

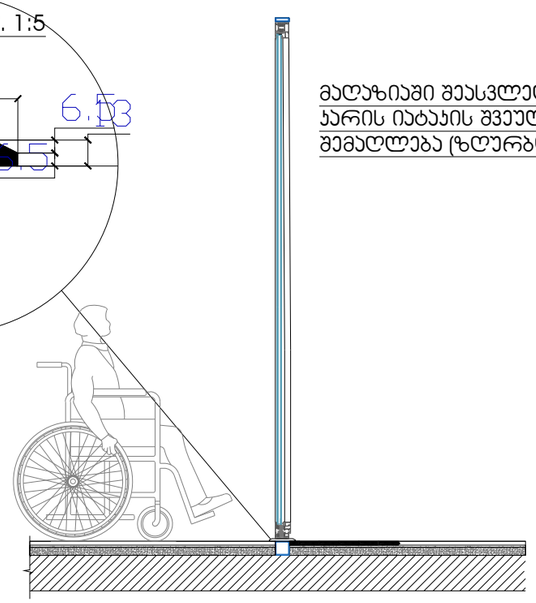

მაღაზიაში შეასვლელი ჯარის იატაკის შვეული მემაღლება (ზღურბლი)

დამკვეთი: შპს ტრანს გარანტი

200254802

საწყობი

უძრავი ქონების საკადასტრო კოდი: 01.72.12.094.002

მის.: ქ.თბილისი, ზაპესი, ქუჩა მშვიდობის, №104 დიდომი, ქ.თბილისი, დასახლება

ზაპესი, ქუჩა მშვიდობის, №104-ს მიმდებარედ

ნახაზის დასახელება:

პირველი სართულის გეგმა

მ. 1:200

თანამდებობა	გვარი	ხელმოწერა	სტად.
დირექტორი:	ბ. ჯინჭარაძე		მ.პ.
პრ.ხელმძღვ:	ბ. ჯინჭარაძე		ფურ.რ
ინჟინერი:	ბ. ჭამპურიძე		

თბილისი, თემქა XI მკ/რ, კორპ №29, ბინა №22;
ტელ.: 597 763 595

თბილისი 2024 წ.

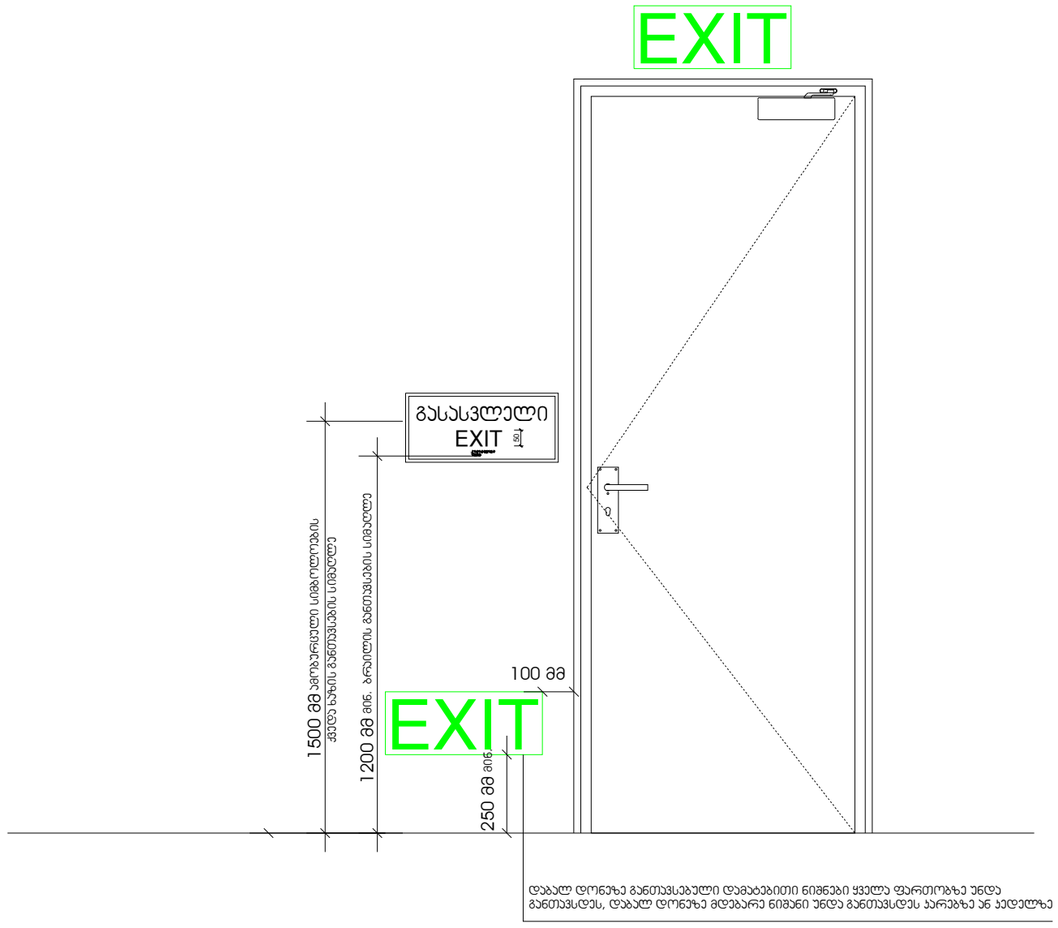

დამკვეთი: შპს ტრანს გარანტი

200254802

საწყობი

უძრავი ქონების საკადასტრო კოდი:
01.72.12.094.002

მის.: ქ.თბილისი, ზაკესი, ქუჩა მშვიდობის, №104 დიდომი, ქ.თბილისი, დასახლება

ზაკესი, ქუჩა მშვიდობის, №104-ს მიმდებარედ

ნახაზის დასახელება:

პირველი სართულის გეგმა

მ. 1:200

თანამდებობა	გვარი	ხელმოწერა	სტად.
დირექტორი:	ბ. ჯინჭარაძე		მ.პ.
პრ.ხელმძღვ:	ბ. ჯინჭარაძე		ფურ.რ
ინჟინერი:	ბ. ჭამპურიძე		

თბილისი, თემქა XI მკ/რ,
კორპ №29, ბინა №22;
ტელ.: 597 763 595

თბილისი 2024 წ.

ნიშანი პიქტოგრამებით, ამობურცული ნიშნებით და ბრაილით
განთავსდება
მისაწვდომ ტუალეტებთან კარის მომიჯნავედ

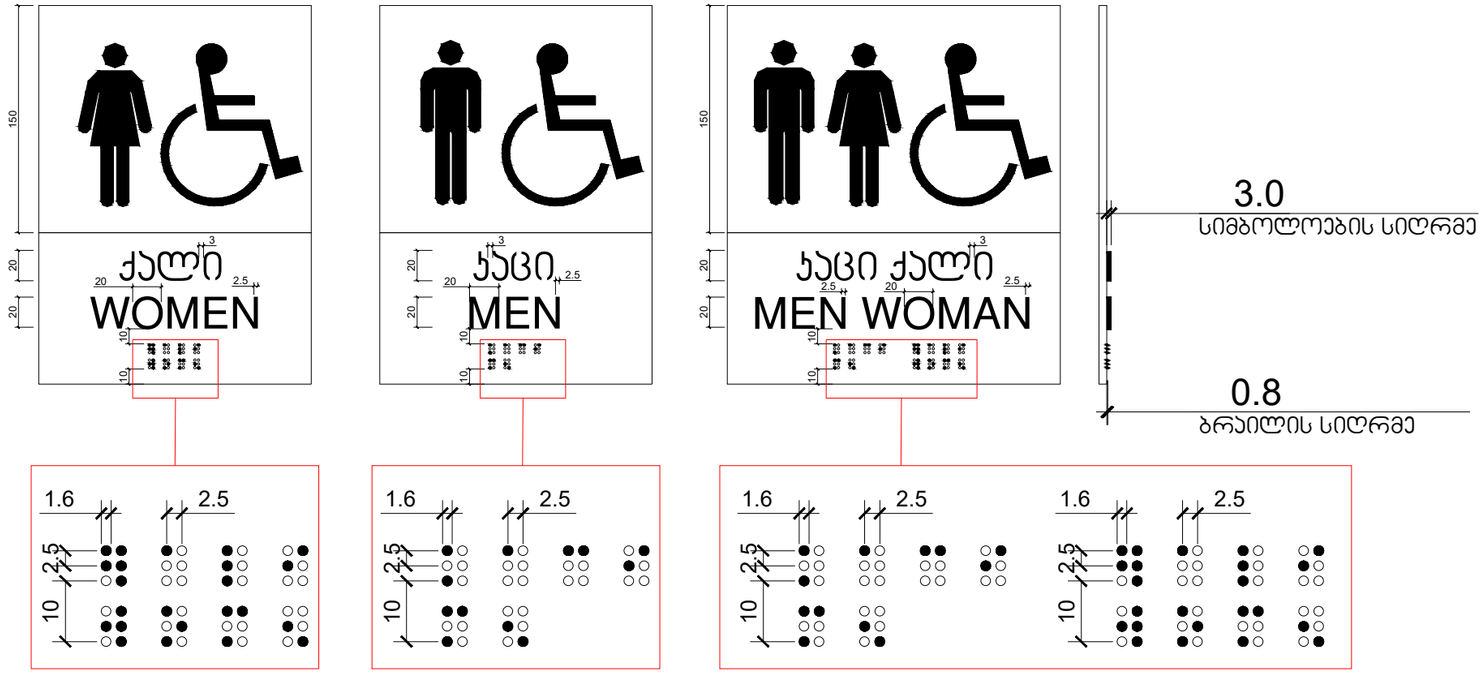

დამკვეთი: შპს ტრანს გარანტი

200254802

საწყობი

უძრავი ქონების საკადასტრო კოდი:
01.72.12.094.002

მის.: ქ.თბილისი, ზაპესი, ქუჩა მშვიდობის,
№104 დიდომი, ქ.თბილისი, დასახლება

ზაპესი, ქუჩა მშვიდობის, №104-ს
მიმდებარედ

ნახაზის დასახელება:

პირველი სართულის გეგმა
მ. 1:200

თანამდებობა	გვარი	ხელმოწერა	სტად.
დირექტორი:	ბ. ჯინჭარაძე		მ.პ.
პრ.ხელმძღვ:	ბ. ჯინჭარაძე		ფურ.რ
ინჟინერი:	ბ. ჭამკურიძე		

თბილისი, თემქა XI მკ/რ,
კორპ №29, ბინა №22;
ტელ.: 597 763 595

თბილისი 2024 წ.

გასასვლელის განათებული ნიშანი

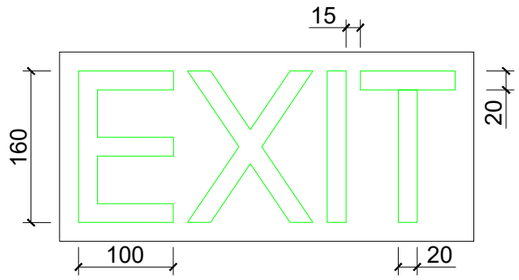

ნიშანი ამობურცული სიმბოლოებით და ბრაილით გზა-ჯიბის შესასვლელთან და გარეთ გამავალ ყველა კართან

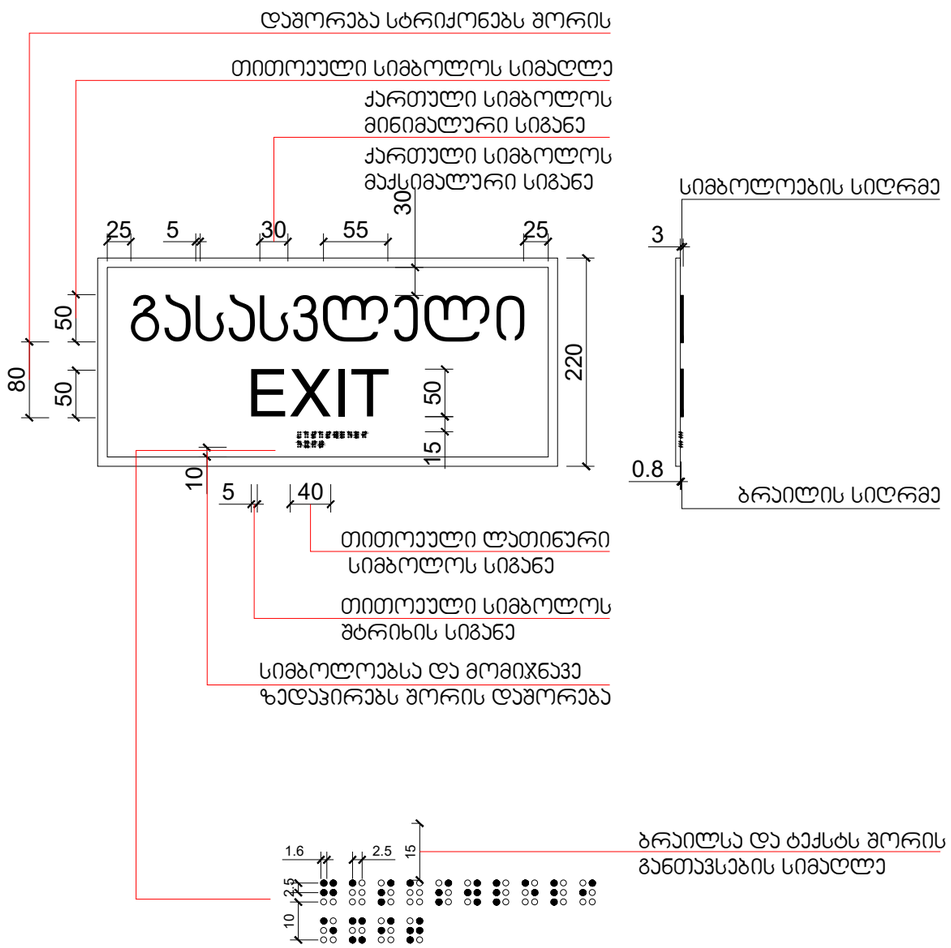

დამკვეთი: შპს ტრანს გარანტი

200254802

საწყობი

უძრავი ქონების საკადასტრო კოდი:
01.72.12.094.002

მის.: ქ.თბილისი, ზაპესი, ქუჩა მშვიდობის, №104 დიდომი, ქ.თბილისი, დასახლება

ზაპესი, ქუჩა მშვიდობის, №104-ს მიმდებარედ

ნახაზის დასახელება:

დეტალიზაცია

თანამდებობა	გვარი	ხელმოწერა	სტად.
დირექტორი:	ბ. ჯინჭარაძე		მ.პ.
არ.ხელმძღვ:	ბ. ჯინჭარაძე		ფურ.რ
ინჟინერი:	ბ. ჭამპურიძე		

თბილისი, თემქა XI მ/რ,
კორპ №29, ბინა №22;
ტელ.: 597 763 595

თბილისი 2024 წ.

კარ-ფანჯრების დეტალიზაცია მ. 1:50

კ-1
კარი ზღურბლის გარეშე მიმხურავით

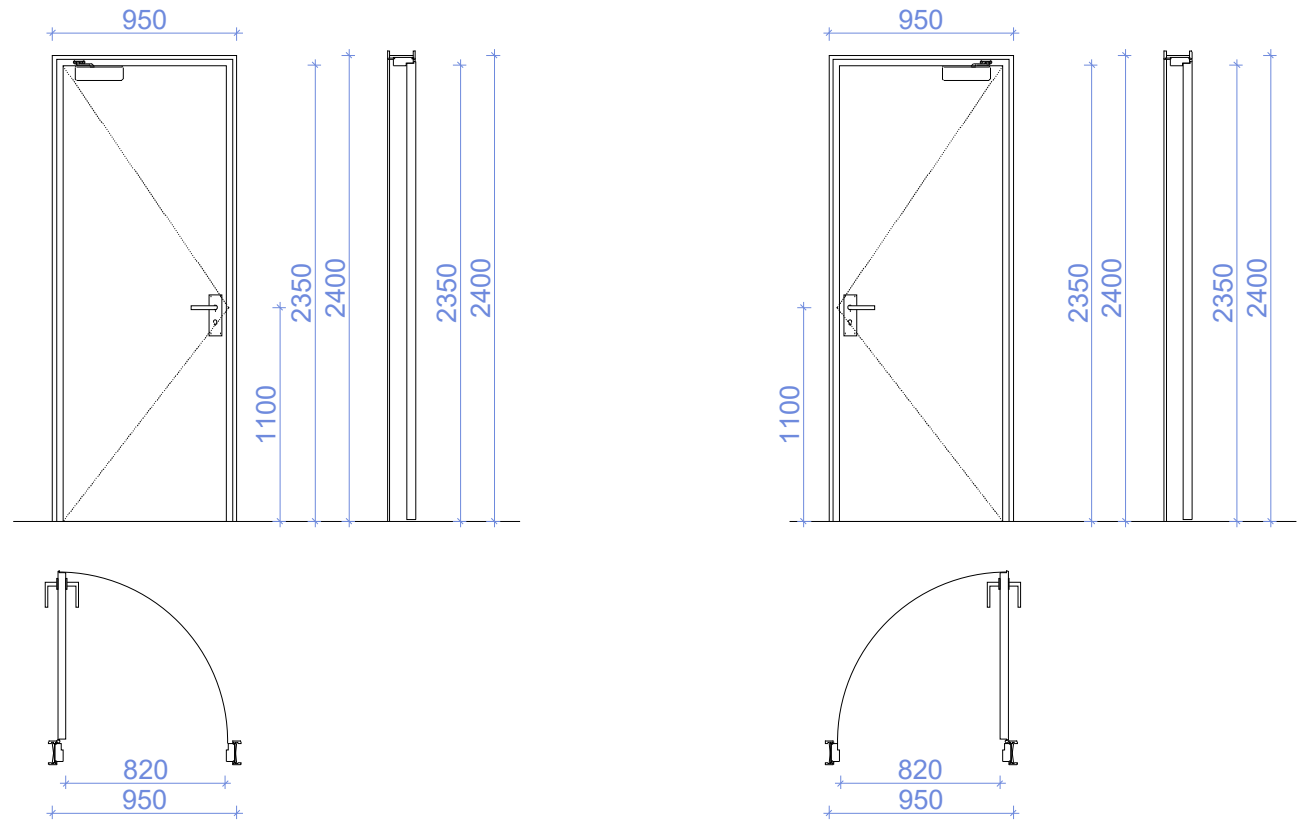

კ-2
კარი ზღურბლის და მიმხურავის გარეშე

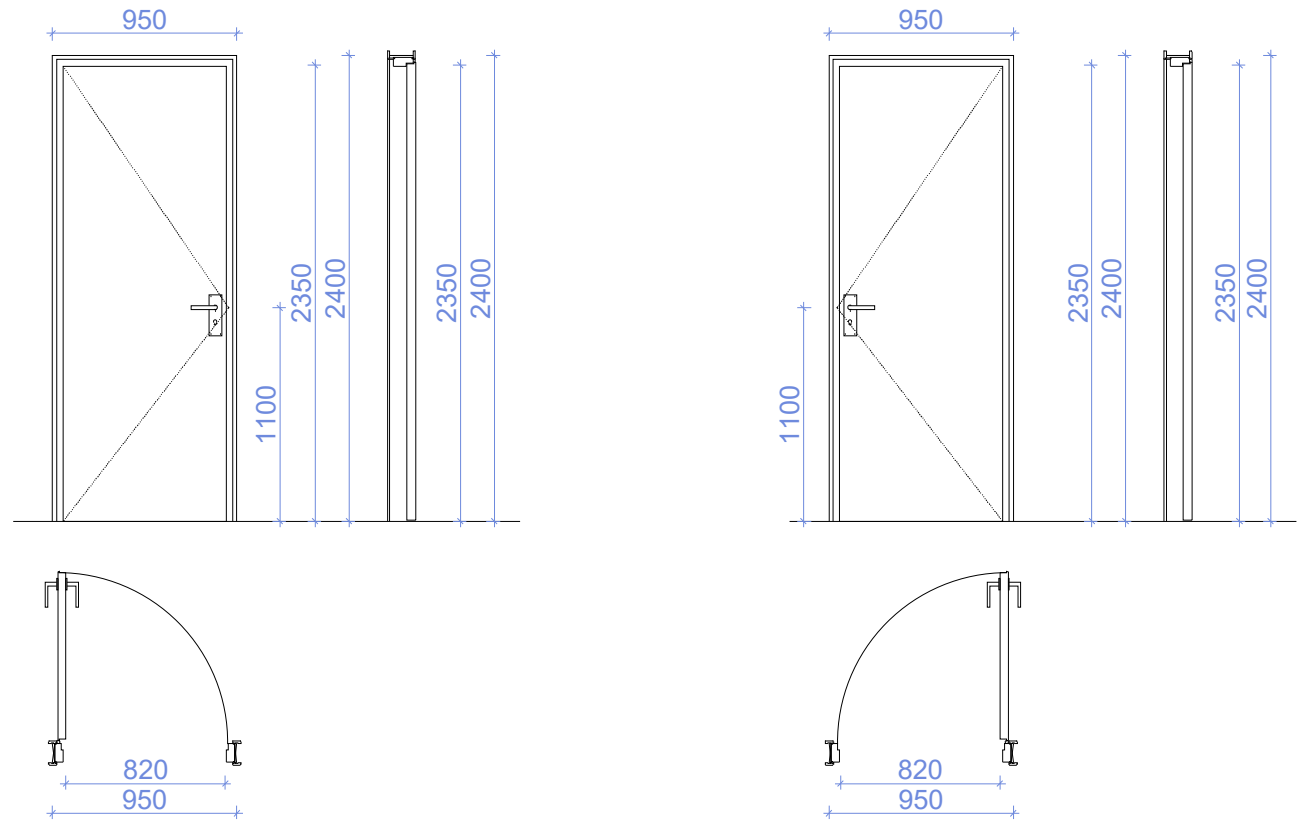

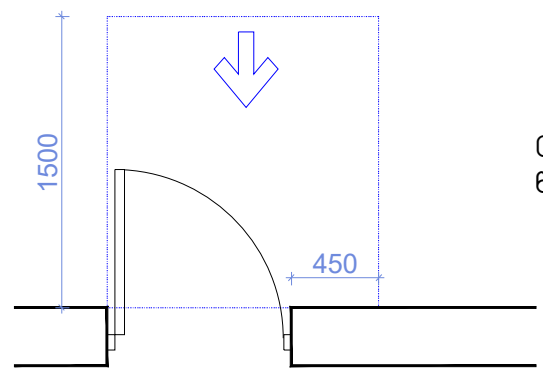

თავისუფალი სივრცე კართან მანევრირებისთვის - ანჯამიანი კარი
წინიდან მისაწვდომი - გამოწევით გაღება

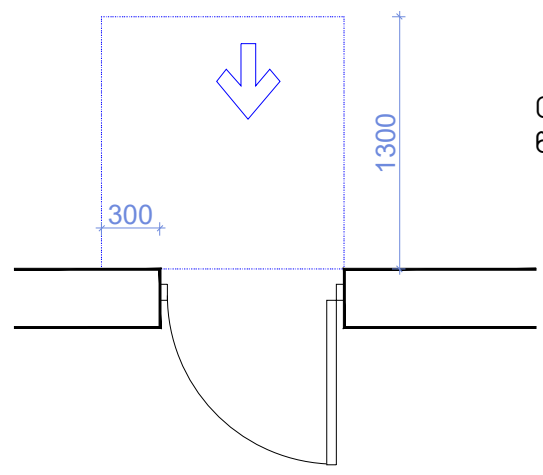

თავისუფალი სივრცე კართან მანევრირებისთვის - ანჯამიანი კარი
წინიდან მისაწვდომი - მიწოლით გაღება

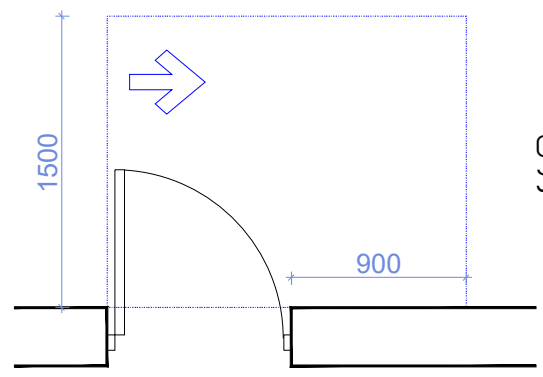

თავისუფალი სივრცე კართან მანევრირებისთვის - ანჯამიანი კარი
ანჯამის მხრიდან მისაწვდომი - გამოწევით გაღება

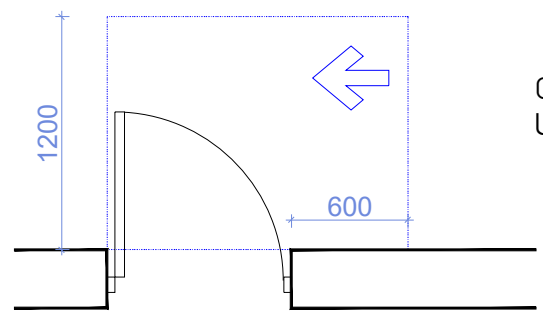

თავისუფალი სივრცე კართან მანევრირებისთვის - ანჯამიანი კარი
საკეტის მხრიდან მისაწვდომი - გამოწევით გაღება

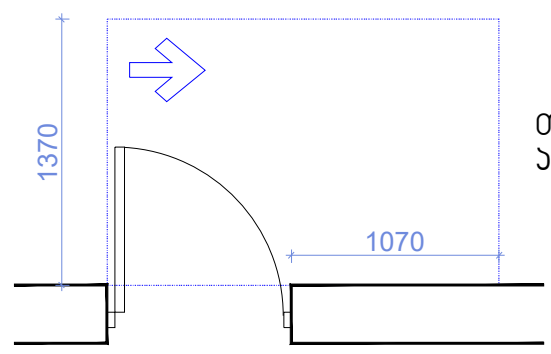

თავისუფალი სივრცე კართან მანევრირებისთვის - ანჯამიანი კარი
ანჯამის მხრიდან მისაწვდომი - გამოწევით გაღება

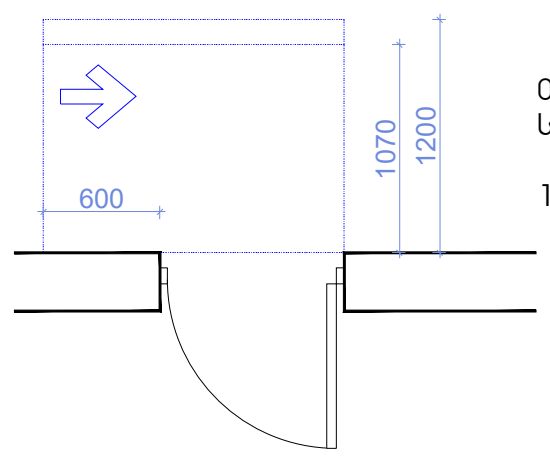

თავისუფალი სივრცე კართან მანევრირებისთვის - ანჯამიანი კარი
საკეტის მხრიდან მისაწვდომი - მიწოლით გაღება

120 მინ. თუ მოწყობილია მიმხურავი

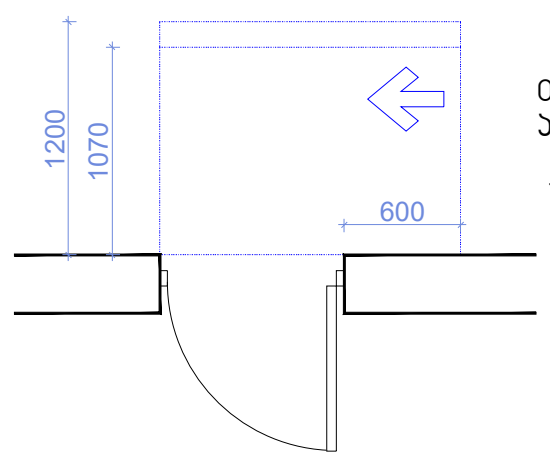

თავისუფალი სივრცე კართან მანევრირებისთვის - ანჯამიანი კარი
ანჯამის მხრიდან მისაწვდომი - მიწოლით გაღება

120 მინ. თუ მოწყობილია მიმხურავი

დამკვეთი: შპს ტრანს გარანტი

200254802

საწყობი

უძრავი ქონების საკადასტრო კოდი:
01.72.12.094.002

მის.: ქ.თბილისი, ზაკესი, ქუჩა მშვიდობის,
№104 დიღომი, ქ.თბილისი, დასახლება
ზაკესი, ქუჩა მშვიდობის, №104-ს
მიმდებარედ

ნახაზის დასახელება:

პირველი სართულის გეგმა
მ. 1:200

თანამდებობა	გვარი	ხელმოწერა	სტად.
დირექტორი:	ბ. ჯინჭარაძე		მ.პ.
პრ.ხელმძღვ:	ბ. ჯინჭარაძე		ფურ.რ
ინჟინერი:	ბ. ჭამპურიძე		

თბილისი, თემქა XI მკ/.რ,
კორპ №29, ბინა №22;
ტელ.: 597 763 595



თბილისი 2024 წ.