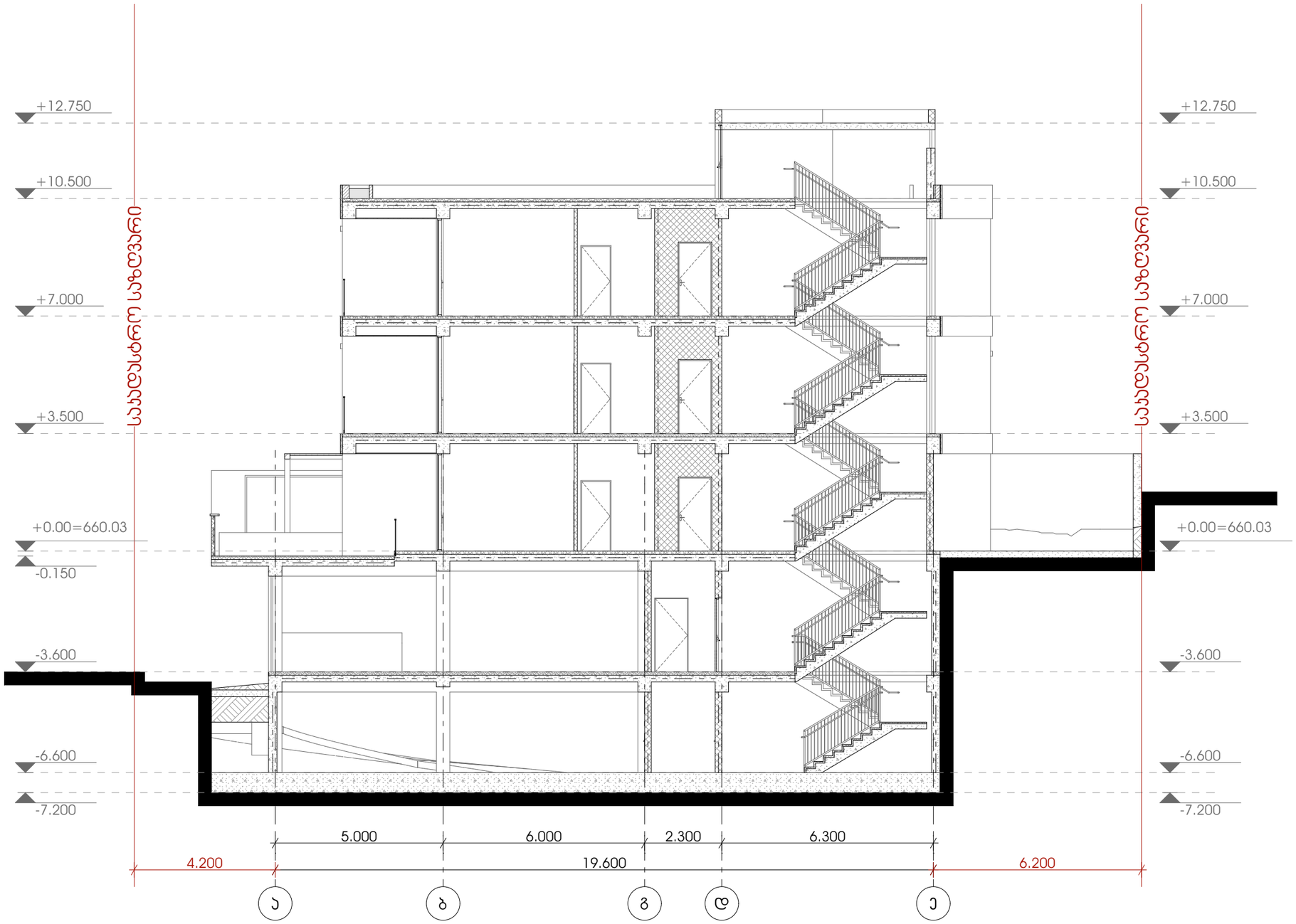

METRIC

მისამართი: ჯავჯავაძის ქუჩა №74

ს.კ : 405186613

პროექტის მონაცემები:

ფუნქციური დანიშნულება: მრავალბინიანი საცხოვრებელი სახლი

პროექტის მისამართი: ქალაქი თბილისი, ვაკე-საბურთალოს IV მუნიციპალიტეტი N8

საკადასტრო კოდი: 01.10.18.009.943

პოზიცია | ხელმოწერა

მთ.არქიტექტორი:
ჯონსტანტინე ურუმაძე

არქიტექტორი:
გიორგი სარიშვილი

არქიტექტორი:
სანდრო ლონდარიძე

შენიშვნა:

პირობითი აღნიშვნები:

ტექნიკურ ეკონომიკური მაჩვენებლები:

ჭრილი 1-1

ფურცლის ნომერი:

A.07.2

მასშტაბი | **1:130**

14:43 / 12/25/2024

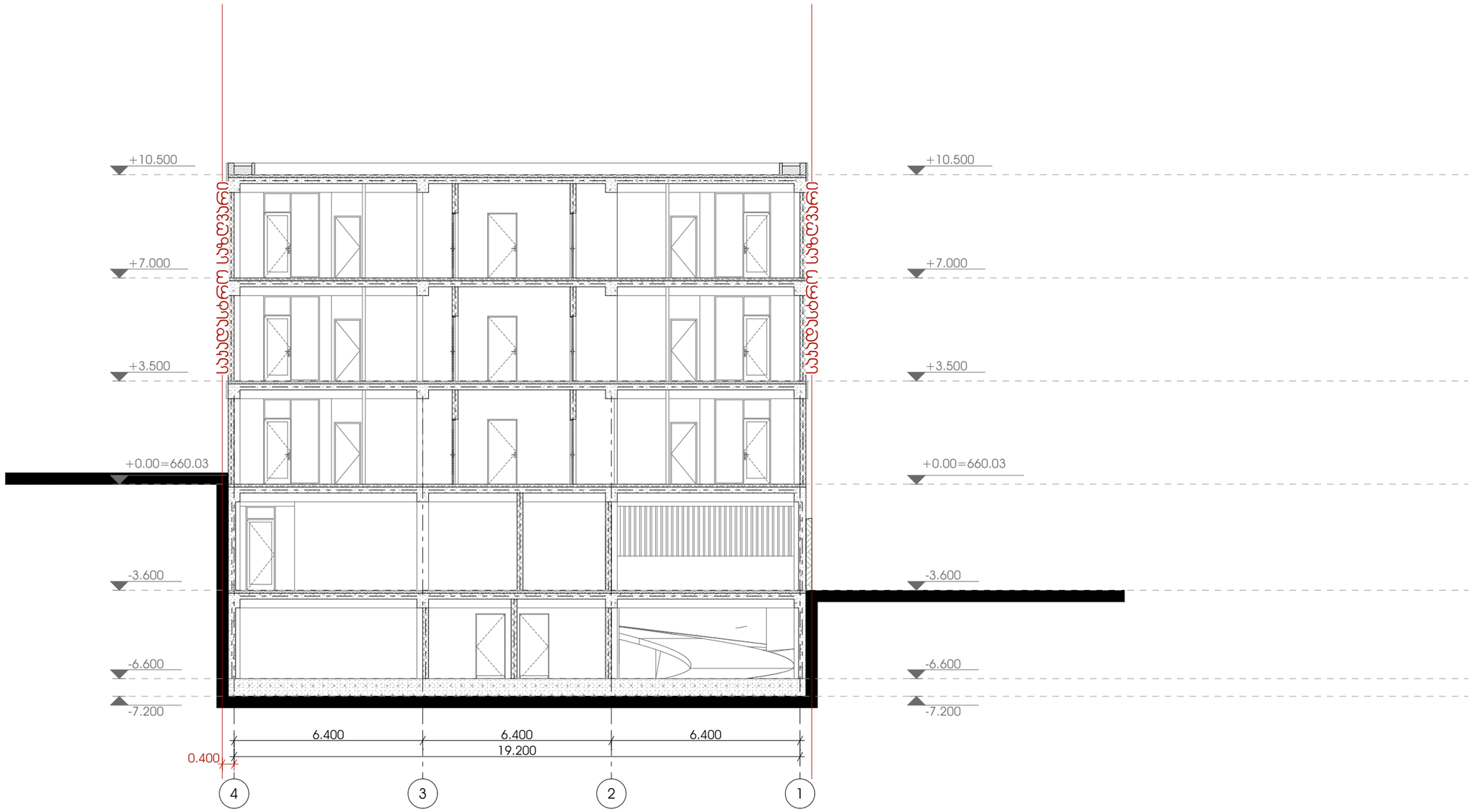

M E T R I C

მისამართი: ჯავჯავაძის ქუჩა №74

ს.კ : 405186613

პროექტის მონაცემები:

ფუნქციური დანიშნულება: მრავალბინიანი საცხოვრებელი სახლი

პროექტის მისამართი: ქალაქი თბილისი, ვაკე-საბურთალოს IV მუნიციპალიტეტი N8

საკადასტრო კოდი: 01.10.18.009.943

პოზიცია | სახელი გვარი | ხელმოწერა

მთ.არქიტექტორი:
ჯონსტანტინე ურუმაძე

არქიტექტორი:
გიორგი სარიშვილი

არქიტექტორი:
სანდრო ლონდარიძე

შენიშვნა:

პირობითი აღნიშვნები:

ტექნიკურ ეკონომიკური მაჩვენებლები:

ჭრილი 2-2

ფურცლის ნომერი:

A.07.3

მასშტაბი **1:150**

14:43 / 12/25/2024

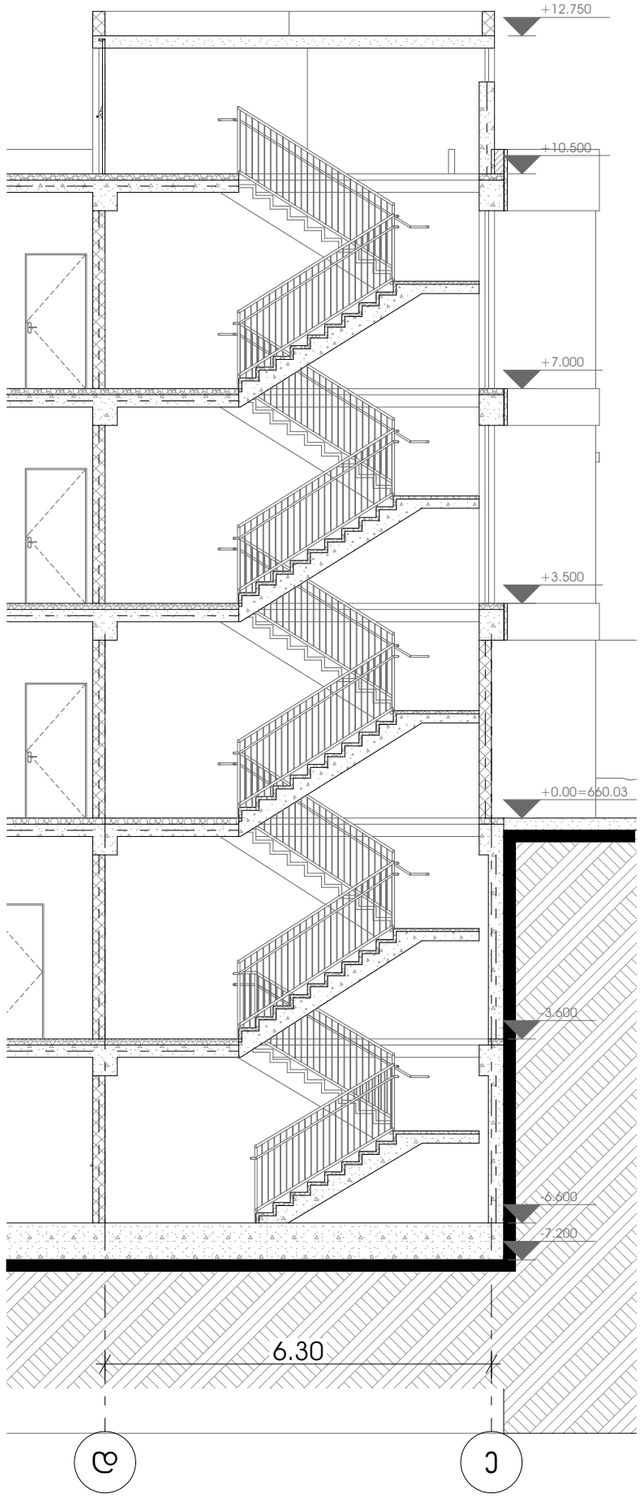

ორმხრივი კავშირის გამოყენების წესები, ნიშანი უნდა გაიკრას თავშესაფრის ფართობთან

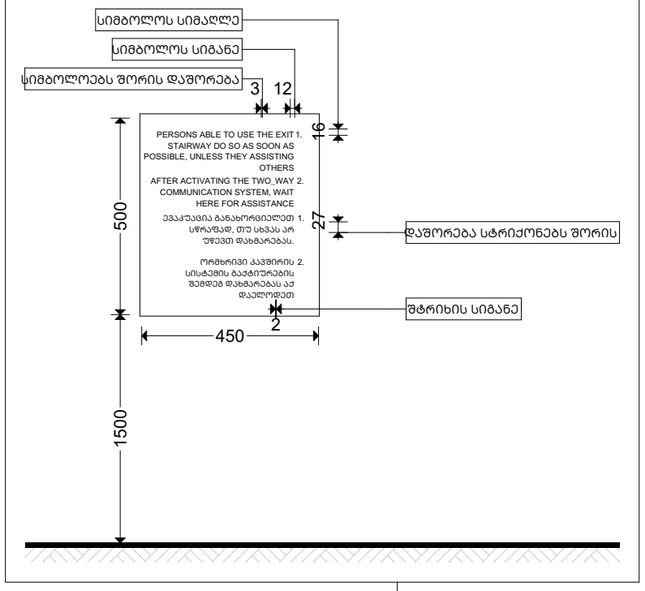

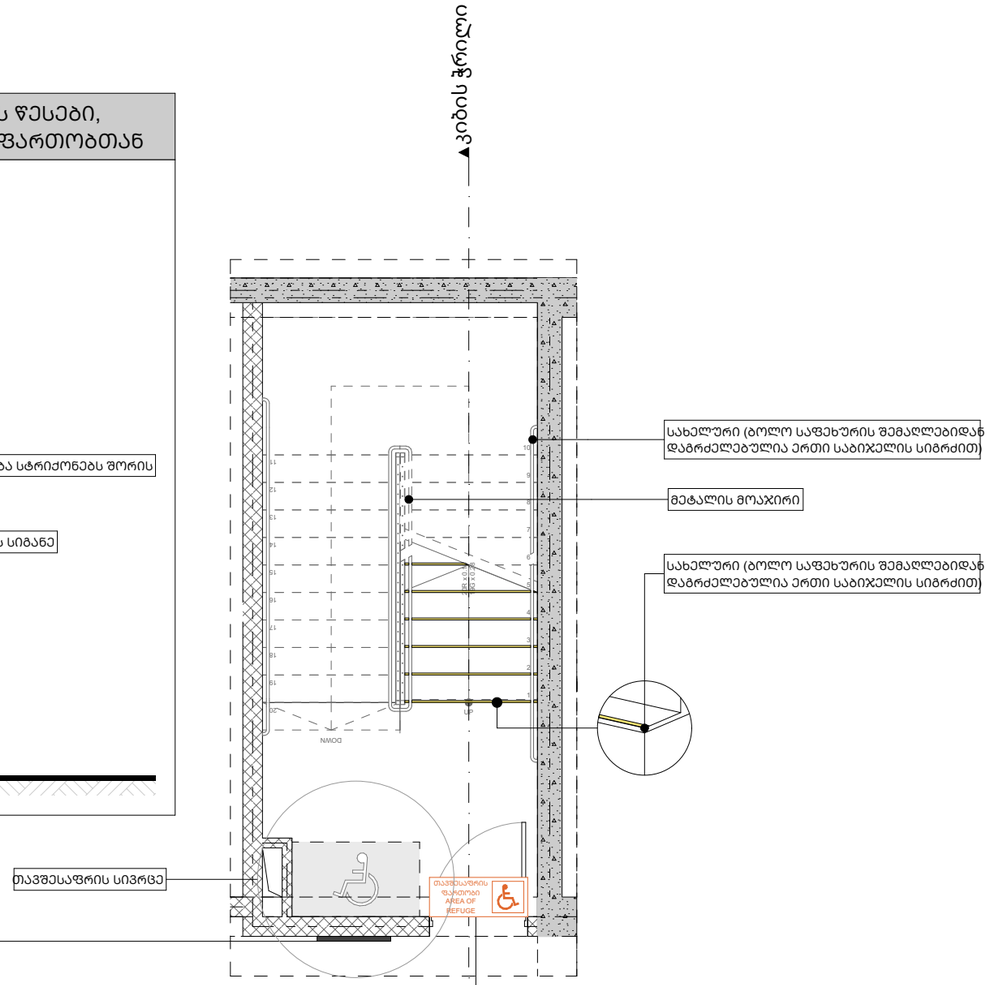

განათებული ნიშანი თავშესაფრის ფართობთან მიმავალ კართან

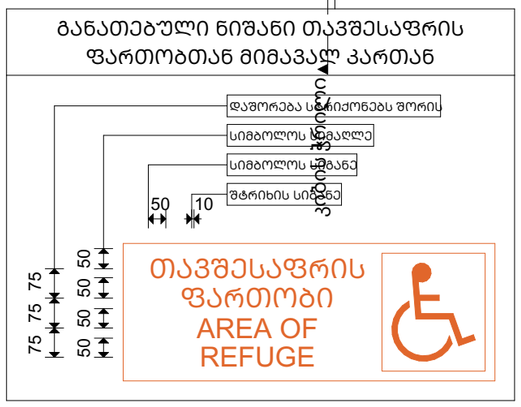

M E T R I C

მისამართი: ჯავჯავაძის ქუჩა №74
ს.ს : 405186613

პროექტის მონაცემები:

ფუნქციური დანიშნულება: მრავალბინიანი საცხოვრებელი სახლი

პროექტის მისამართი: ქალაქი თბილისი, ვაკე-საბურთალოს IV მუნიციპალიტეტი N8

საკადასტრო კოდი: 01.10.18.009.943

პოზიცია სახელში გვარი | ხელმოწერა

მთ.არქიტექტორი:
კონსტანტინე ერუშაძე

არქიტექტორი:
გიორგი სარიშვილი

არქიტექტორი:
სანდრო ლონდარიძე

შენიშვნა:

პირობითი აღნიშვნები:

ტექნიკურ ეკონომიკური მაჩვენებლები:

კიბის ჭრილი

ფურცლის ნომერი:

A.07.4

მასშტაბი **1:100**

14:43 / 12/25/2024

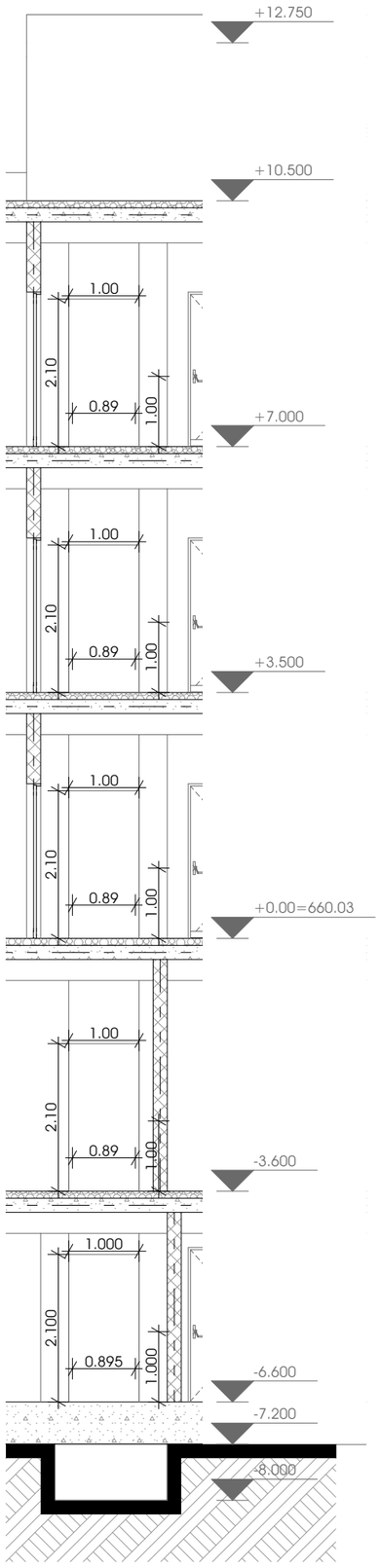

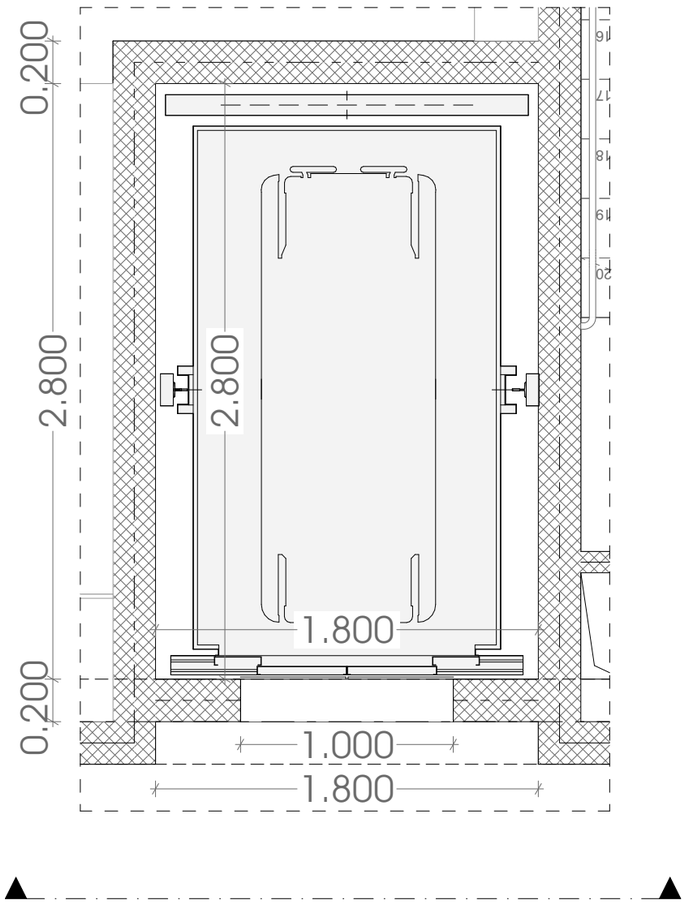

METRIC

მისამართი: ჯავჯავაძის ქუჩა №74

ს.კ : 405186613

პროექტის მონაცემები:

ფუნქციური დანიშნულება: მრავალბინიანი საცხოვრებელი სახლი

პროექტის მისამართი: ქალაქი თბილისი, ვაკე-საბურთალოს IV მუნიციპალიტეტი N8

საკადასტრო კოდი: 01.10.18.009.943

პოზიცია | ხელმოწერა

მთ.არქიტექტორი:
კონსტანტინე ურუმაძე

არქიტექტორი:
გიორგი სარიშვილი

არქიტექტორი:
სანდრო ლონდარიძე

შენიშვნა:

პირობითი აღნიშვნები:

ტექნიკურ ეკონომიკური მაჩვენებლები:

ლიფტის ჭრილი

ფურცლის ნომერი:

A.07.5

მასშტაბი | **1:85**

14:43 / 12/25/2024

შენობის მაქსიმალური სიმაღლე:
H=13.75/0.4=34.39 მ.

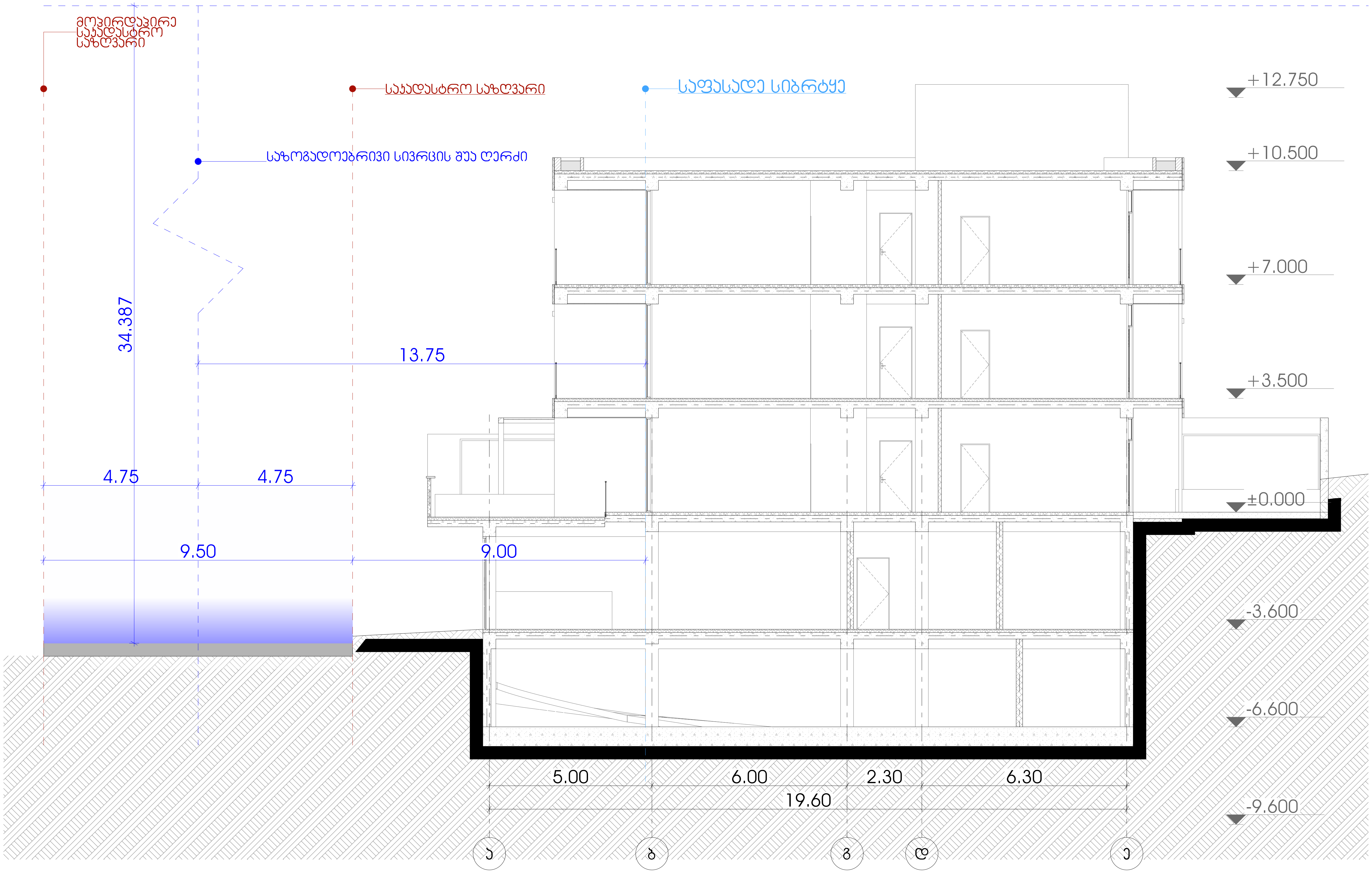

METRIC

მისამართი: ჭავჭავაძის ქუჩა №74
ს.კ : 405186613

პროექტის მონაცემები:

ფუნქციური დანიშნულება: მრავალბინიანი საცხოვრებელი სახლი

პროექტის მისამართი: ქალაქი თბილისი, ცაცხვების IV შესახვევი N8

საკადასტრო კოდი: 01.10.18.009.943

პოზიცია სახელი გვარი	ხელმოწერა
მთ.არქიტექტორი: კონსტანტინე ურუშაძე	
არქიტექტორი: გიორგი სარიშვილი	
არქიტექტორი: სანდრო ლონდარიძე	

შენიშვნა:

პირობითი აღნიშვნები:

ტექნიკურ ეკონომიკური მაჩვენებლები:

სიმაღლის განსაზღვრის სქემა

ფურცლის ნომერი:

A.08

მასშტაბი | **1:125**

14:43 / 12/25/2024