საწყობის პროექტი

ქ. თბილისი, დასახლება ქვემო ალექსეევკა
(ს.კ. 01.19.24.017.026)



თბილისი
2024

პირობითი აღნიშვნები

მიწის ნაკვეთის საკადასტრო საზღვარი

იატაკის მოპირკეთების ნიშნული

სართული (X.XX)
ს.ზ.ნ. X.XX

ნიშნული გეგმაზე/ჭრილზე/ფასადზე

სტრუქტურული ზედაპირის ნიშნული



ჭრილის ხაზი

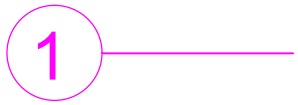

ღერძის ხაზი

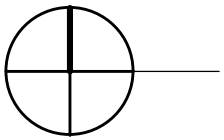

ჩრდილოეთის აღმნიშვნელი ნიშანი

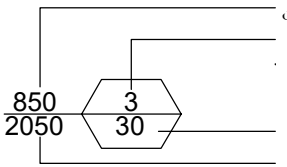

კარის თავისუფალი სიგანე

ოთახის ნომერი

კარის აღნიშვნა

ხანძარმედეგობა (წთ)

კარის თავისუფალი სიმაღლე

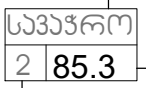

ოთახის/სივრცის დასახელება

ოთახის/სივრცის აღნიშვნა

ოთახის/სივრცის ფართობი

ოთახის/სივრცის ნომერი

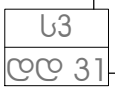

დაკავებულობის ჯგუფი(ძვეჯგუფი)

დაკავებულობა

დაკავებულობის ტიპი

კედლის ცეცხლმედეგობა (ორსაათიანი)

გასასვლელთან მისადგომი მაქსიმალური მანძილი

მისაწვდომი სვლაგეზი

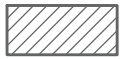

— სასაწყობო (სწ-1) ჯგუფის დაკავებულობა

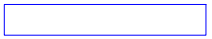

— კვამლის და სითბოს გაწოვა



— გასასვლელი



— ხელის ცეცხლმაქრი



— განგაშის სისტემა



— სახანძრო მილდგარი





— სახანძრო ჰიდრანტი



— ადგილობრივი ოპტიკურ-ელექტრონული კვამლზე მორეაგირე



— ავარიული განათება

შენობა-ნაგებობის უსაფრთხოების წესებთან შესაბამისობის ანალიზი

გამოყენებული წესები – "შენობა-ნაგებობის უსაფრთხოების წესები"

ჩამოთვალეთ შენობის დაკავებულობები და აღწერეთ თითოეული გამოყენება	
1. სასაწყობო ჯგუფი სწ-2 (სასაწყობო სივრცე) დაკავებულობის დატვირთვა - 28	პირველი სართული (0.00 ნიშნ.)

კონსტრუქციის ტიპი:	
განსაზღვრეთ კონსტრუქციის ტიპი არსებული შენობისთვის: მაგალითი: II–A, II–B, V–A, V–B	
განსაზღვრეთ კონსტრუქციის ტიპი ახალი შენობისთვის: მაგალითი: II–A, II–B, V–A, V–B	I–B
შერეული კონსტრუქციის შემთხვევაში მიუთითეთ ტიპები, რომელიც გამოყენებული იქნება, განსაზღვრეთ ტიპები და მათი მდებარეობა:	

შენობა-ნაგებობის შსაფრთხოების წესებთან
შესაბამისობის ანალიზი

სიმაღლის შეზღუდვები (ცხრილი 503-ის მიხედვით)		
დაკავებულობები	დასაშვები სართულიანობა	შემოთავაზებული სართულიანობა
1. სასაწყობო ჯგუფი სწ-2	11	1
	დასაშვები სიმაღლე (მ)	შემოთავაზებული სიმაღლე (მ)
საერთო სიმაღლე (მ) =	48.8	6.8; 10.8
მიწის დონის ზემოთ სართულების რაოდენობა =		1

ფართობის შეზღუდვები (ცხრილი 503-ის მიხედვით)		
დაკავებულობები	დასაშვები ფართობი (სართულზე მ2)	შემოთავაზებული ფართობი (სართულზე მ2)
1. სასაწყობო ჯგუფი სწ-2	7340	1285.7
შემოთავაზებული ფართობების ჯამი =	1285.7	
სართულების რაოდენობა =	1	
შენობის საერთო ფართობი =	1285.7	

შენობა-ნაგებობის შსაფრთხოების წესებთან შესაბამისობის ანალიზი

გარე კედლის ცეცხლმედეგობისა და ღიობებისადმი მოთხოვნები ცხრილების 602-ის და 705.8-ის მიხედვით									
გარე კედელი	ხანძარსაწინააღმდეგო მანძილი (მ)	ცეცხლმედეგობის ხარისხი (სთ)		კედლის ღიობების ფართობი (კედლის %)					
		მოთხოვნილი	გათვალისწინებული	დასაშვები			გათვალისწინებული		
				დაცული	დაუცველი საშხეფებით	დაუცველი	დაცული	დაუცველი საშხეფებით	დაუცველი
1 – 10 (დერძებში)	12.3	0	1	–	–	შეუზღუდავი	–	–	17 %
ა – დ (დერძებში)	0.2	0	1	–	–	დაუშვებელია	–	–	0 %
10 – 1 (დერძებში)	3.0	0	1	–	–	15 %	–	–	0 %
დ – ა (დერძებში)	32.7	0	1	–	–	შეუზღუდავი	–	–	0 %

ხანძრისაგან დაცვის სისტემებისადმი მოთხოვნები							
დაკავებულობები/ სივრცეები/ გასასვლელი საშუალებები	ავტოსაშხეფი სისტემა	ალტერნატიული ავტომატური ცეცხლსაქრობი სისტემები	სახანძრო განგაშისა, კვამლაღმოჩენი და ცეცხლაღმოჩენი სისტემები	სახანძრო მილდგარების სისტემები	კვამლის საკონტროლო სისტემები	ხელის ცეცხლმაქრები	საავარიო განგაშის სისტემები
სასაწყობო ჯგუფი სწ-2	–	–	კვამლის აღმომჩენი	კი	კი	კი	–
კიბის უჯრედი	–	–	–	–	–	–	–
ლიფტი	–	–	–	–	–	–	–
დერეფანი	–	–	–	–	–	–	–
სახანძრო-სამაშველო სამსახურის მიერ გამოსაყენებელი მისაერთებლები				კი (ჰიდრანტი + მილდგარი)			
სახანძრო ტუმბო და წყლის რეზერვუარი				არა			

შენობა-ნაგებობის უსაფრთხოების წესებთან შესაბამისობის ანალიზი

განიავებისადმი მოთხოვნები		
დაკავებულობები/სივრცეები/გასასვლელი საშუალებები	ბუნებრივი განიავება	ხელოვნური განიავება
სასაწყობო ჯგუფი სწ-2	———	კი
ლიფტი	———	———
დერეფანი	———	———

თითოეული სართულიდან გასასვლელი საშუალება									
სართულები	დაკავებულობა და დაკავებულობის დატვირთვის ჯამური მაჩვენებელი	მოთხოვნილი გასასვლელების/გასასვლელთან მისადგომის რაოდენობა	გათვალისწინებული გასასვლელების/გასასვლელთან მისადგომის რაოდენობა და ტიპი	გასასვლელი საშუალებების სიგანე (მეტრი)					
				გზა-კიბეები		დერეფანი		გასასვლელის გზა-კარი	
				მოთხოვნილი	გათვალისწინებული	მოთხოვნილი	გათვალისწინებული	მოთხოვნილი	გათვალისწინებული
პირველი სართული	სასაწყობო ჯგუფი სწ-2 დდ=28	2	2 (გზა-კარი)	———	———	———	———	0.82	0.82

წყალსადენი სისტემის ფიქსირებული მოწყობილობების რაოდენობა (ცხრილი 1602.1-ის მიხედვით)													
სართულები	დაკავებულობა და დაკავებულობის დატვირთვის ჯამური მაჩვენებელი	ფიქსირებული მოწყობილობები (ცალი)											
		უნიტაზი		ტუალეტის ხელსაბანები		აბაზანა/შხაპი		სასმელი წყლის ფანტანი		სამომსახურეო ნიჟარა		სამზარეულოს ნიჟარა	
		მოთხოვნილი	გათვალისწინებული	მოთხოვნილი	გათვალისწინებული	მოთხოვნილი	გათვალისწინებული	მოთხოვნილი	გათვალისწინებული	მოთხოვნილი	გათვალისწინებული	მოთხოვნილი	გათვალისწინებული
პირველი სართული	სასაწყობო ჯგუფი სწ-2 დდ=28	1	1	1	1	–	–	1	1	1	1	–	–

განმარტებითი ბარათი

დაგეგმარების მიზნის აღწერა

პროექტის მიზანს წარმოადგენს საწყობის დაგეგმარებას თანამედროვე გეგმარებითი პრინციპებისა და საქართველოს მთავრობის №41-ე დადგენილების შენობა ნაგებობის უსაფრთხოების ნორმების გამოყენებით.

მიწის ნაკვეთის მდებარეობის აღწერა

საპროექტო მიწის ნაკვეთის (01.19.24.017.026) ფართი არის 3908 კვ.მ. და მდებარეობს ქ. თბილისში, დასახლება ქვემო ალექსეევკაში. ტერიტორია მოქცეულია სპეციალური ზონა 1-ის არეალში. ტერიტორიას ჩრდილოეთის, დასავლეთისა და აღმოსავლეთის მხრიდან ესაზღვრება სამეზობლო მიწის ნაკვეთები, ხოლო სამხრეთის მხრიდან საავტომობილო გზა. საპროექტო ტერიტორია მცირედით რელიეფურია.

პროექტის კონცეფცია, იდეა:

საპროექტო ტერიტორიაზე იგეგმება სასაწყობე შენობის მშენებლობა.
აღნიშნული საწყობი წარმოადგენს 1 სართულიან 10.6 მეტრიან სიმაღლის მძლავრ სივრცეს სადაც იქნება დიდი გახსნილი ერთიანი სივრცე, შენობაში დაიწყობა რკინის არაალებადი დანადგარები. არ იგეგმება შენობის გატხვრა ან 2 დონედ გადაკეთება, გამოყენებული იქნება რკინის კონსტრუქცია რაზეც გარედან მოეწყობა და შენობა შეიფუთება სენდვიჩპანელებით, ასევე გადახურვაც იქნება სენდვიჩპანელის.

პროექტის კორექტირება:

პროექტში მოხდა გარკვეული ცვლილებები კერძოდ: შეიცვალა შენობის ორიენტაცია საკრისებურად გადმოტრიალდა ასევე შეიცვალა ღიობები - შენობის კონტური და ტექნიკურ-ეკონომიკური მაჩვენებლები რჩება უცვლელი.

შენობის სტრუქტურული აღწერა

საწყობის კონსტრუქცია წარმოადგენს რკინის კონსტრუქციას.

არქიტექტორი: თ. მურვანიძე

საპროექტო ორგანიზაცია
შ.პ.ს.
"არქიკოლეგიუმი"

კლასის განმსაზღვრელი პარამეტრები

შენობის განაშენიანების ფართობი:	1316.3 მ^2
შენობის კ1 კოეფიციენტი:	–
შენობის კ2 კოეფიციენტი:	1316.3 მ^2
შენობის კ3 კოეფიციენტი:	674.3 მ^2

ტექნიკურ-ეკონომიკური მაჩვენებლები

შენობის საერთო ფართი	1285.7 მ^2
მათ შორის:	
სასაწყობე ფართი	1285.7 მ^2
შენობის კონსტრუქციული სიმაღლე	12.8 მ.
მათ შორის:	
0 ნიშნულის ზემოთ	+10.80 მ.
0 ნიშნულის ქვემოთ	-2.00 მ.
სამშენებლო მოცულობა	19.882.2 მ^3
მათ შორის:	
მიწის ზემოთ	16.775.6 მ^3
ზიწის ქვემოთ	3106.6 მ^3

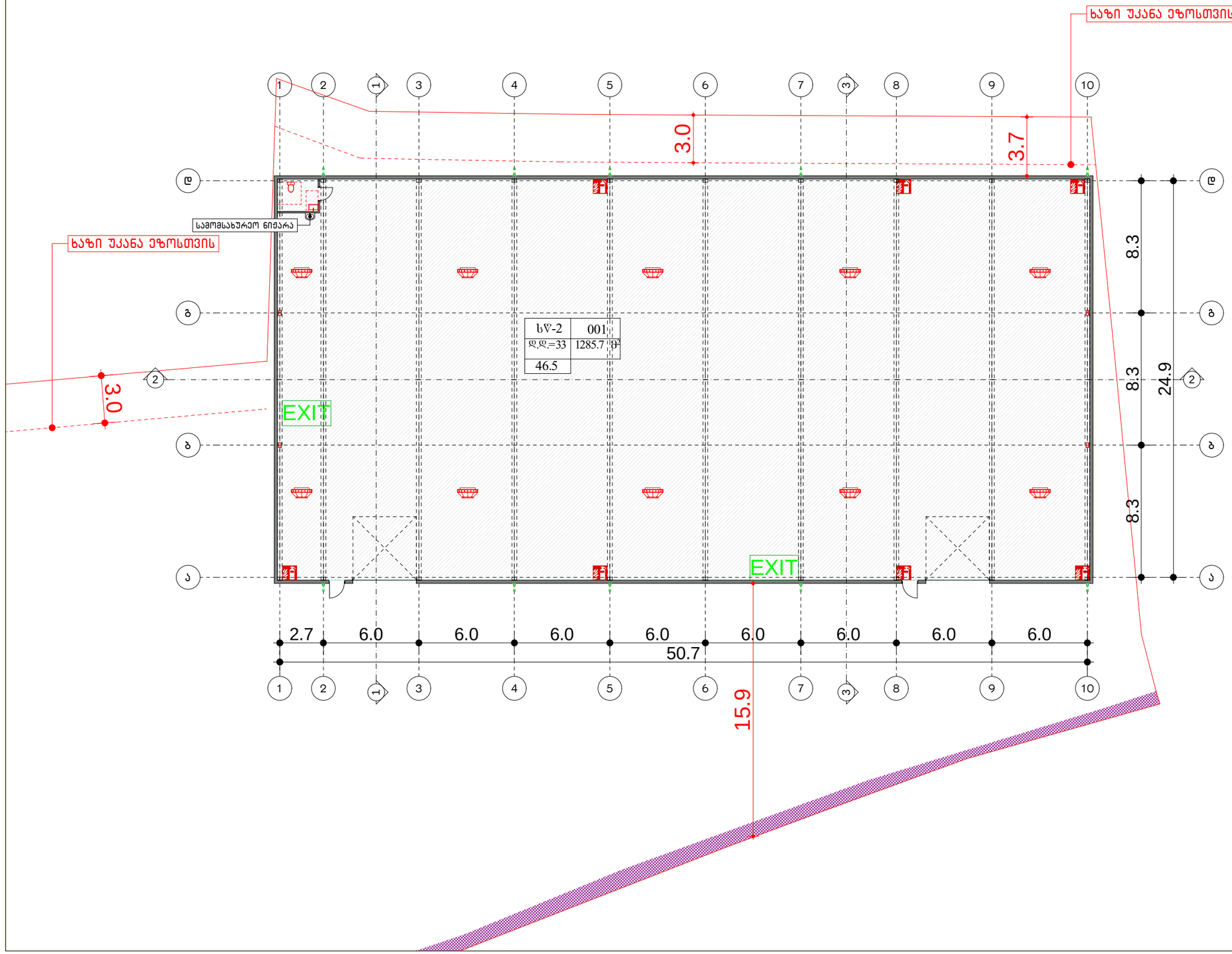

ექსპლიკაცია

საპროექტო ორგანიზაცია

შ.პ.ს. "არქიკოლეგიუმი"

ქ. თბილისი
გ. დანელიას ქ. №19
ტელ: 579940644

პროექტის მისამართი

ქალაქი თბილისი, დასახლება ქვემო ალექსეევკა

პროექტის სახელწოდება

საწყობი

დამკვეთი

შ.პ.ს. "ჯეოფაიფ ჩემიკალ"

ნახაზი

სართულის გეგმა +0.00 ნიშნულზე

მთ. არქიტექტორი	თ. მურვანიძე
ავტორი	ი. ჩაგანავა
შეასრულა	ი. ჩაგანავა
შეამოწმა	თ. მურვანიძე

მასშტაბი
1:250

პირობითი აღნიშვნები

მიწის ნაკვეთის საკადასტრო აღნიშვნები

ჭრილის ხაზი

ნიშნული გეგმაზე, ფასადზე, ჭრილზე

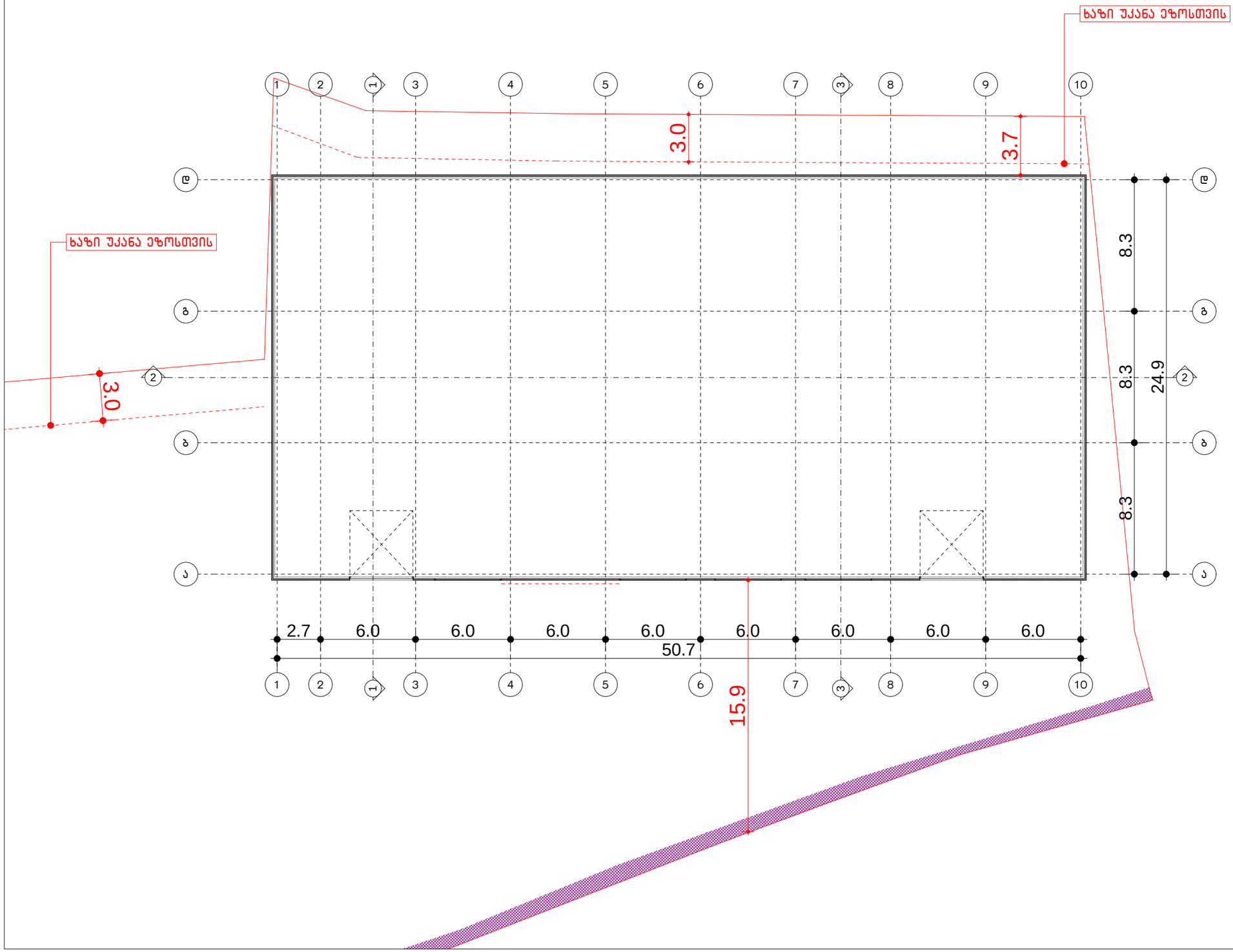

ექსპლიკაცია

საპროექტო ორგანიზაცია

შ.პ.ს. "არქიკოლეგიუმი"

ქ. თბილისი
გ. დანელიას ქ. №19
ტელ: 579940644

პროექტის მისამართი

ქალაქი თბილისი, დასახლება ქვემო ალექსეევკა

პროექტის სახელწოდება

საწყობი

დამკვეთი

შ.პ.ს. "ჯეოფაიფ ჩემიკალ"

ნახაზი

სართულის გეგმა +1.80 ნიშნულზე

მთ. არქიტექტორი	თ. მურვანიძე
ავტორი	ი. ჩაგანავა
შეასრულა	ი. ჩაგანავა
შეამოწმა	თ. მურვანიძე

მასშტაბი
1:250

პირობითი აღნიშვნები

მიწის ნაკვეთის საკადასტრო აღნიშვნები

ჭრილის ხაზი

ნიშნული გეგმაზე, ფასადზე, ჭრილზე

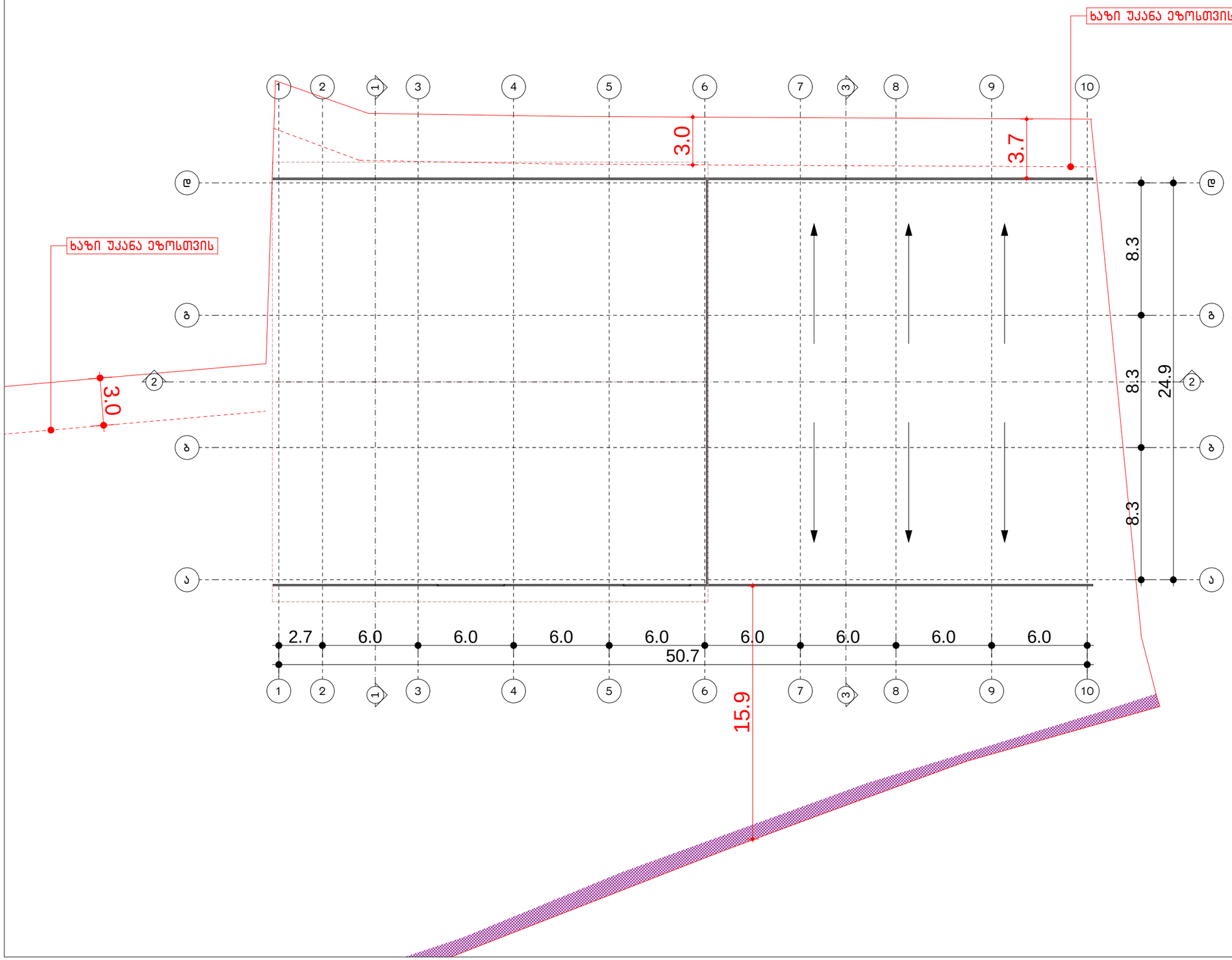

ექსპლიკაცია

საპროექტო ორგანიზაცია

შ.პ.ს.
"არქიკოლეგიუმი"

ქ. თბილისი
გ. დანელიას ქ. №19
ტელ: 579940644

პროექტის მისამართი

**ქალაქი თბილისი,
დასახლება ქვემო ალექსეევკა**

პროექტის სახელწოდება

საწყობი

დამკვეთი

შ.პ.ს. "ჯეოფაიფ ჩემიკალ"

ნახაზი

სახურავის გეგმა +6.60 ნიშნულზე

მთ. არქიტექტორი	თ. მურვანიძე
ავტორი	ი. ჩაგანავა
შეასრულა	ი. ჩაგანავა
შეამოწმა	თ. მურვანიძე

მასშტაბი
1:250

პირობითი აღნიშვნები

- მიწის ნაკვეთის საკადასტრო აღნიშვნები
- ჭრილის ხაზი
- ნიშნული გეგმაზე, ფასადზე, ჭრილზე

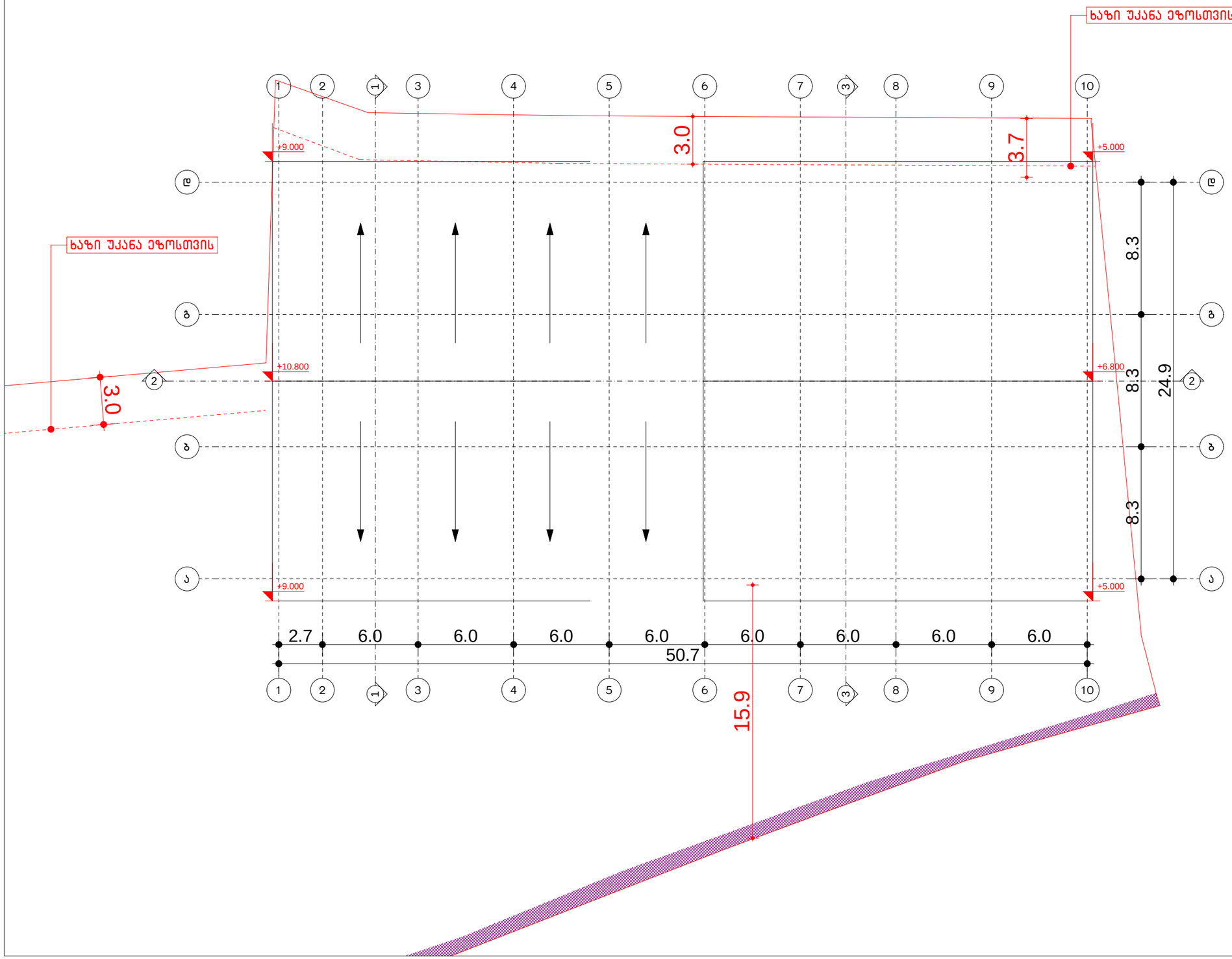

ექსპლიკაცია

საპროექტო ორგანიზაცია

შ.პ.ს.
"არქიკოლეგიუმი"

ქ. თბილისი
გ. დანელიას ქ. №19
ტელ: 579940644

პროექტის მისამართი

**ქალაქი თბილისი,
დასახლება ქვემო ალექსეევკა**

პროექტის სახელწოდება

საწყობი

დამკვეთი

შ.პ.ს. "ჯეოფაიფ ჩემიკალ"

ნახაზი

სახურავის გეგმა +10.60 ნიშნულზე

მთ. არქიტექტორი	თ. მურვანიძე
ავტორი	ი. ჩაგანავა
შეასრულა	ი. ჩაგანავა
შეამოწმა	თ. მურვანიძე

მასშტაბი
1:250

პირობითი აღნიშვნები

- მიწის ნაკვეთის საკადასტრო აღნიშვნები
- ჭრილის ხაზი
- ნიშნული გეგმაზე, ფასადზე, ჭრილზე

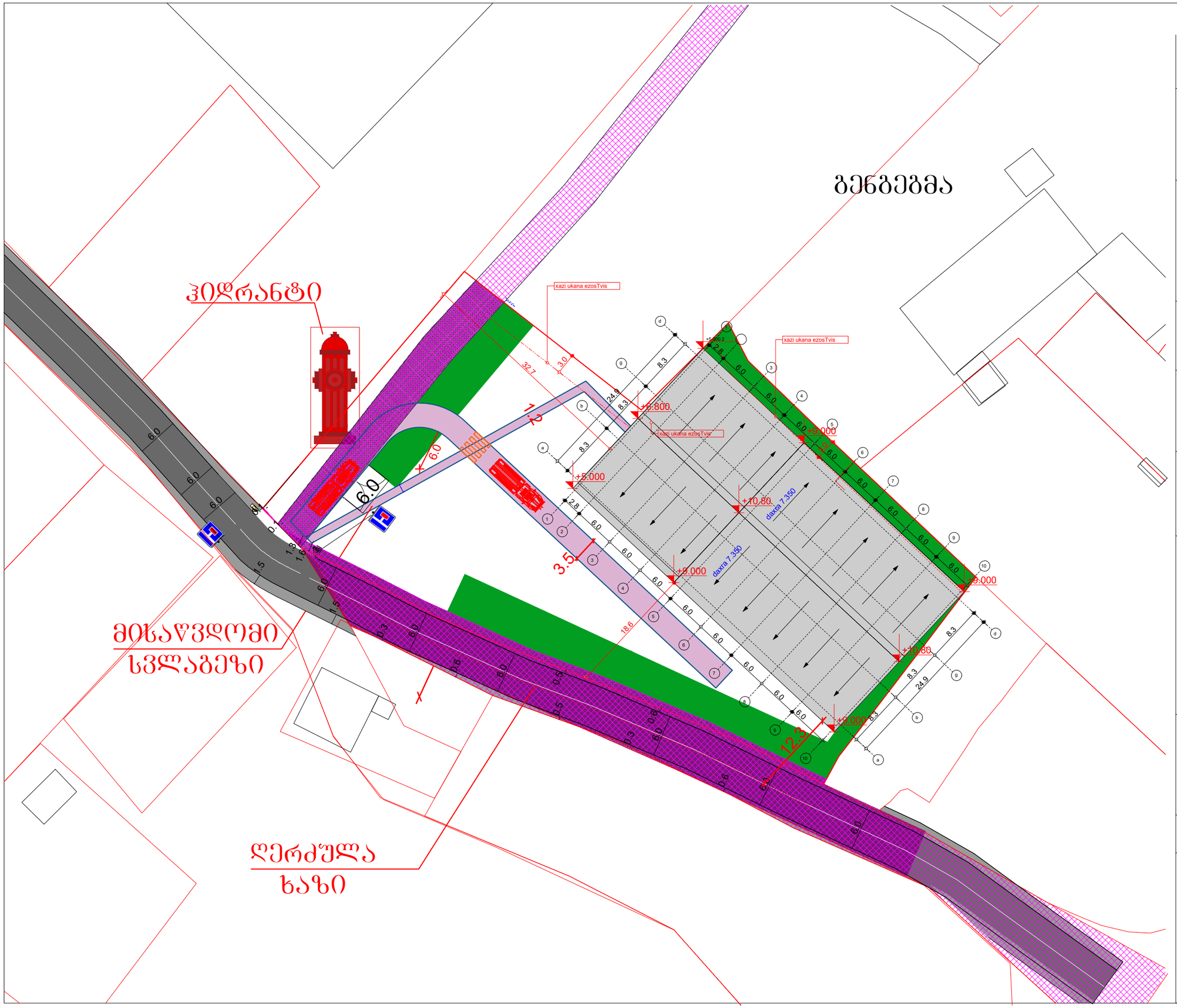

საპროექტო ორგანიზაცია
შ.პ.ს.
"არქიკოლეგიუმი"

ქ. თბილისი
გ. დანელიას ქ. №19
ტელ: 579940644

პროექტის მისამართი

ქალაქი თბილისი,
დასახლება ძველო ალექსეევკა

პროექტის სახელწოდება

საწყობი

დამკვეთი

შ.პ.ს. "ჯეოფაიფ ჩემიკალ"

ნახაზი

გენგეგმა

მთ. არქიტექტორი	თ. მურვანიძე
ავტორი	ი. ჩაბანავა
შესრულა	ი. ჩაბანავა
შეამოწმა	თ. მურვანიძე

მასშტაბი
1:500

პირობითი აღნიშვნები

მიწის ნაკვეთის საკადასტრო აღნიშვნები

ჭრილის ხაზი

ნიშნული გეგმაზე, ფასადზე, ჭრილზე

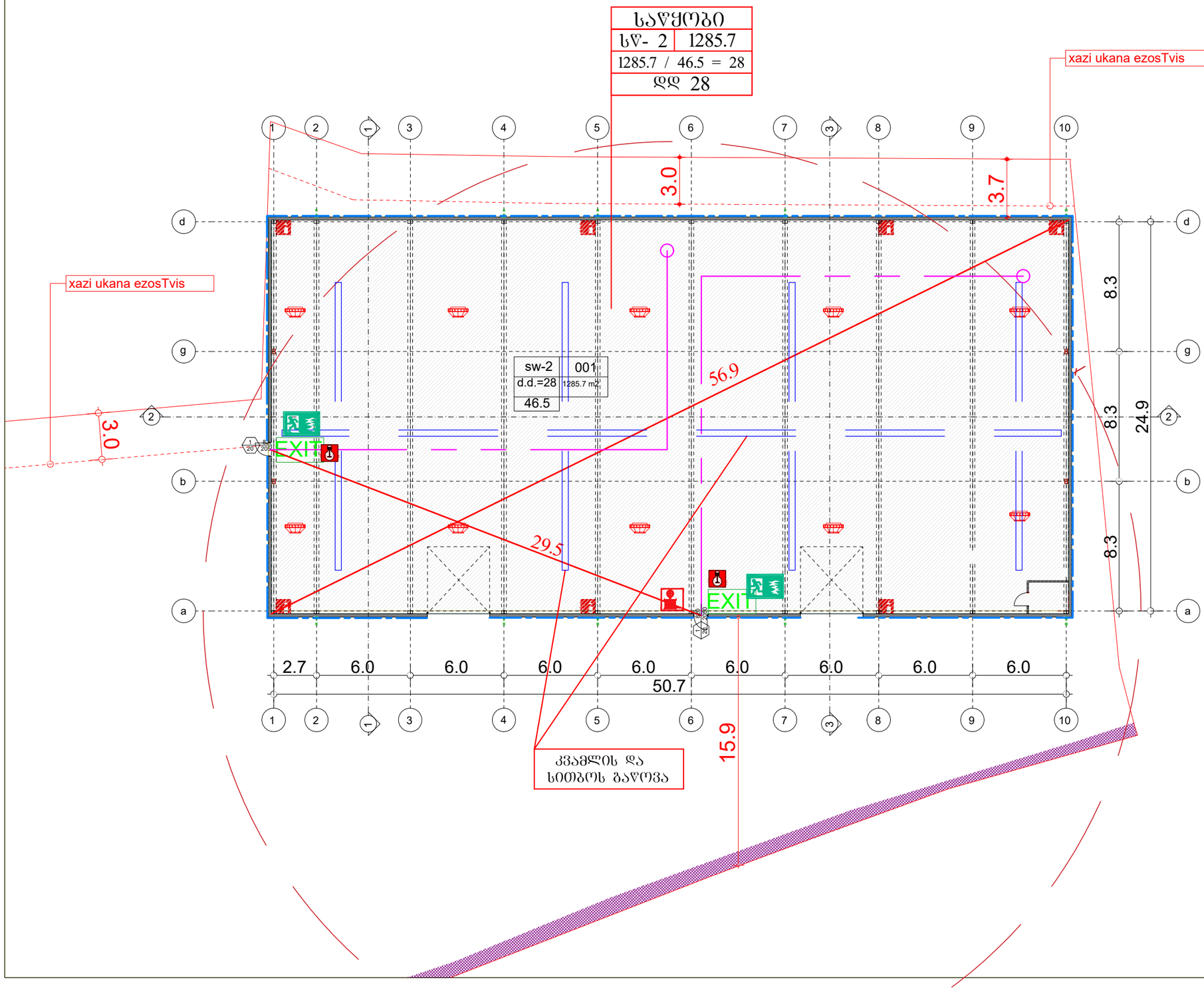

eqsplikacia

saproeqto organizacia

S.p.s. "arqikolegiumi"

q. Tbilisi
g. danelias q. #19
tel: 579940644

proeqtis misamarTi

qalaqi Tbilisi,
dasaxleba qvemo aleqseevka

proeqtis saxelwodeba

sawyobi

damkveTi

S.p.s. "jeofaif Cemikal"

naxazi

sarTulis gegma +0.00 niSnulze

mT. arqiteqtori	T. murvaniZe
avtori	i. Caganava
Seasrula	i. Caganava
Seamowma	T. murvaniZe

masStabi
1:250

pirobiTi aRniSvnebi

miwis nakveTis sakadastro aRniSvnebi

Wrilis xazi

niSnuli gegmaze, fasadze, Wrilze

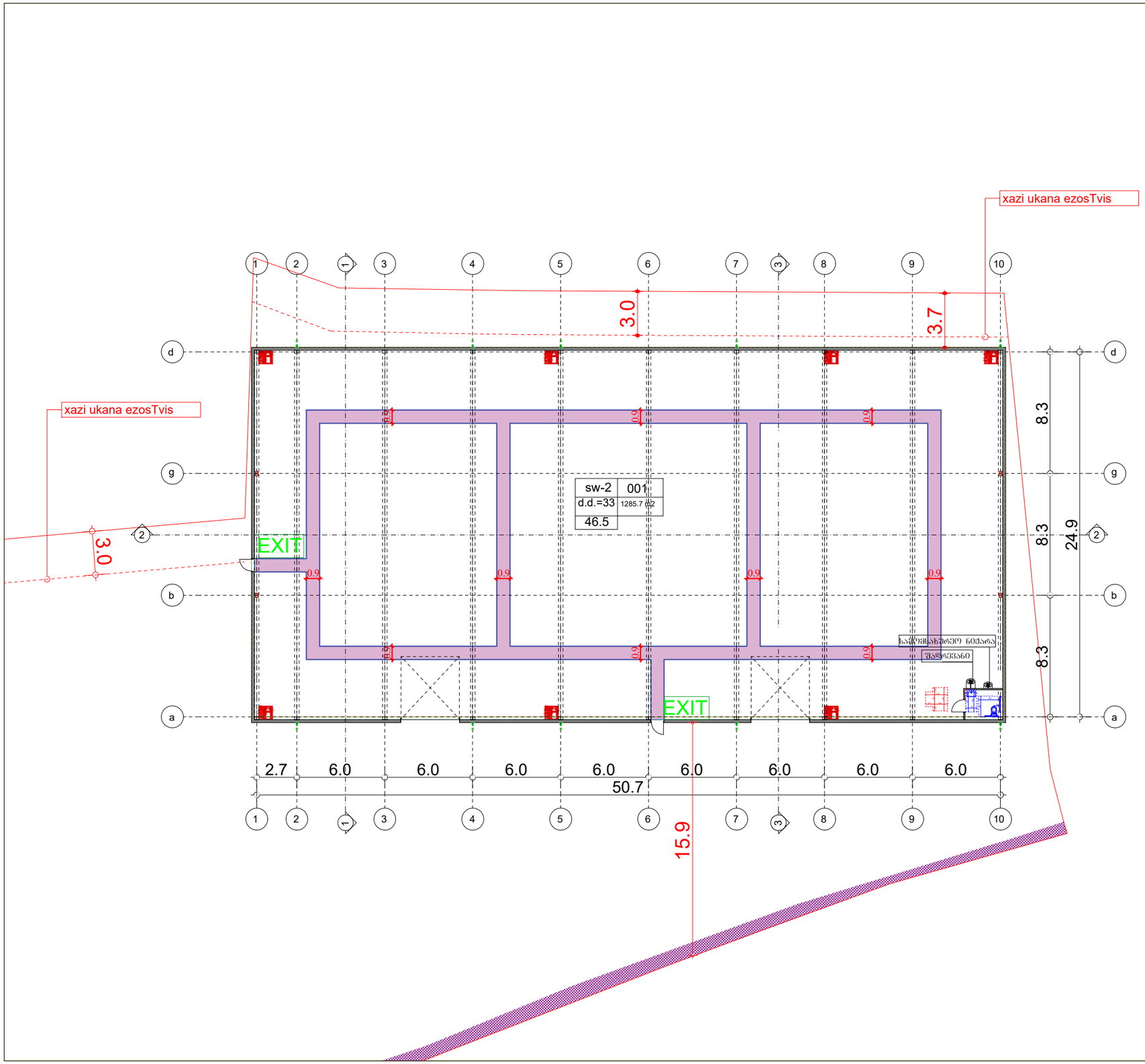

eqsplikacia

saproeqto organizacia

S.p.s. "arqikolegiumi"

q. Tbilisi
g. danelias q. #19
tel: 579940644

proeqtis misamarTi

qalaqi Tbilisi,
dasaxleba qvemo aleqseevka

proeqtis saxelwodeba

sawyobi

damkveTi

S.p.s. "jeofaif Cemikal"

naxazi

sarTulis gegma +0.00 niSnulze

mT. arqiteqtori	T. murvaniZe
avtori	i. Caganava
Seasrula	i. Caganava
Seamowma	T. murvaniZe

masStabi
1:250

pirobiTi aRniSvnebi

miwis nakveTis sakadastro aRniSvnebi

Wrilis xazi

niSnuli gegmaze, fasadze, Wrilze

მისაწვდომი სანკვანძი

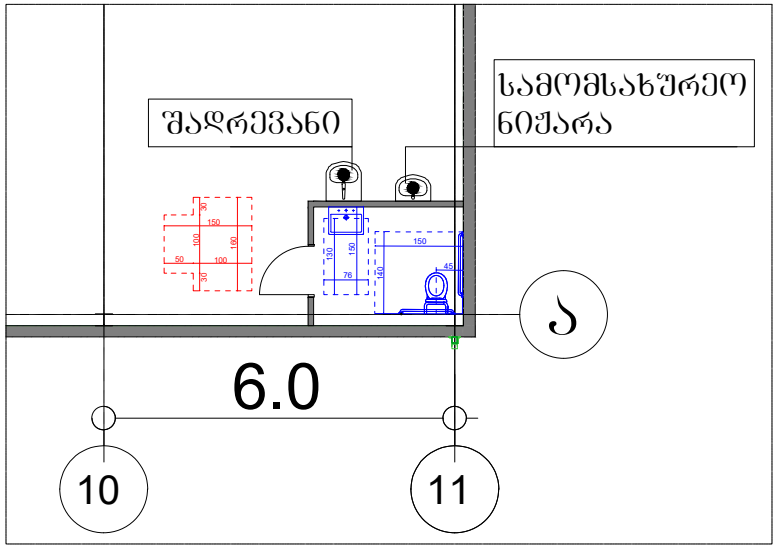

მოსატრიალებელი სივრცე

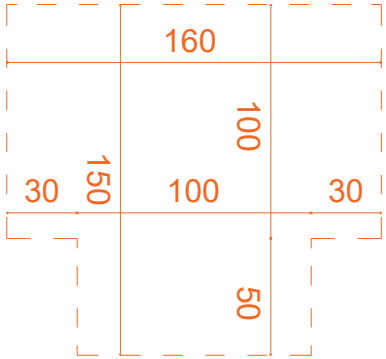

იატაკის თავისუფალი სივრცე

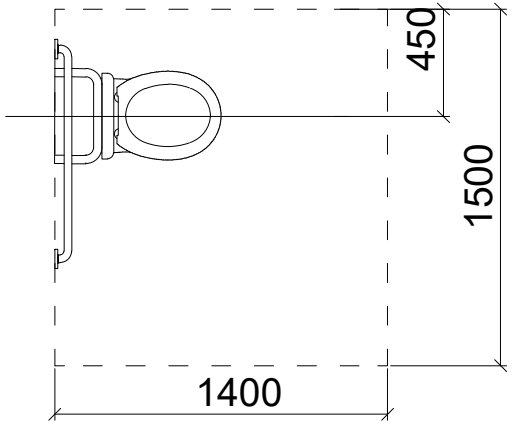

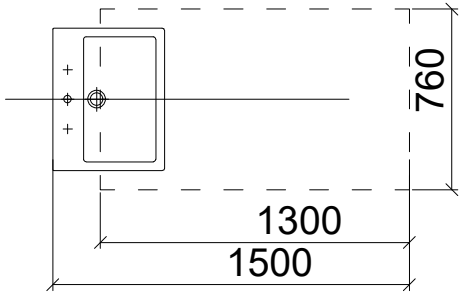

კარის გაბარიტული ზომები

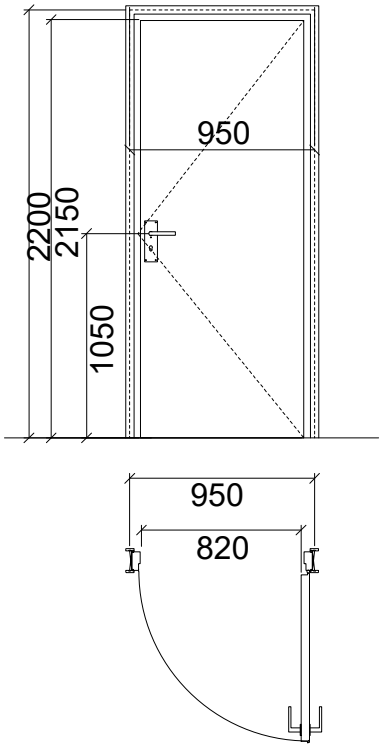

ფანჯარასთან წვდომა "ბ" ტიპის ოთახებში

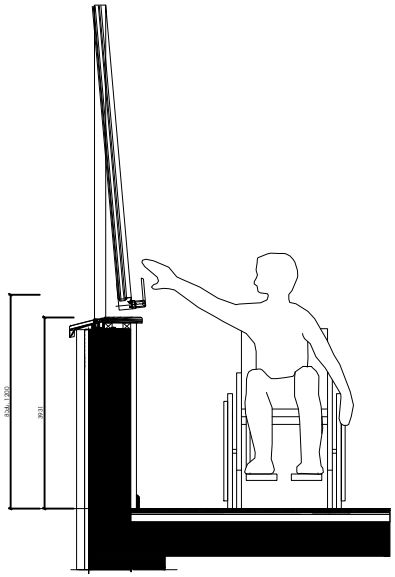

მუხლის სიმაღლემდე სივრცე

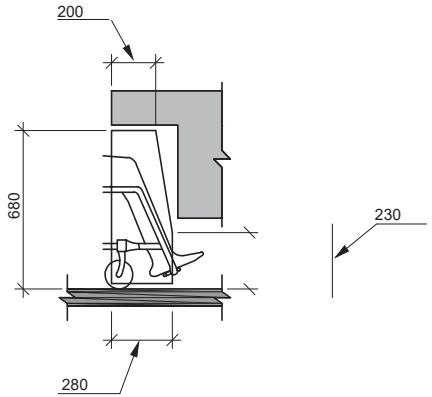

ჭრილი ხელსაბანის მდებარეობა

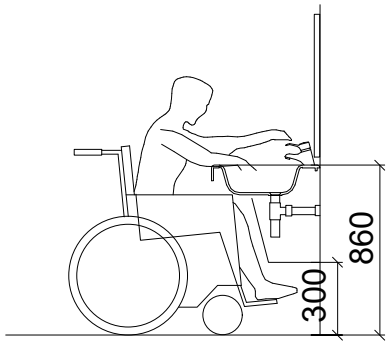

ჭრილი უნიტაზის მდებარეობა

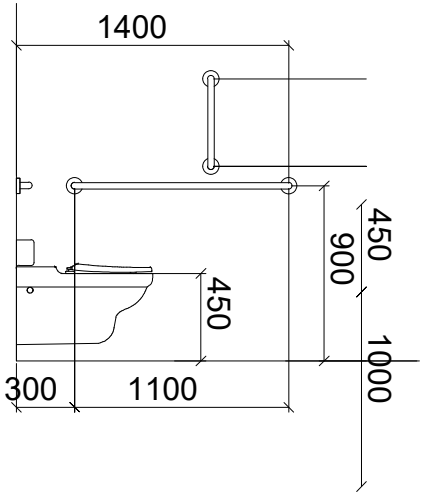

ფეხის ფალანგის სივრცე

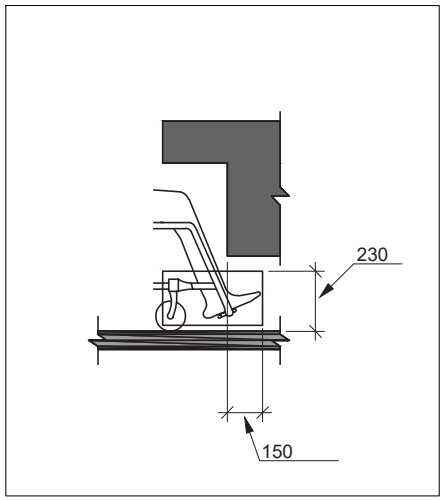

. 306.2 ( ) - -

მუხლის სიმაღლემდე სივრცე

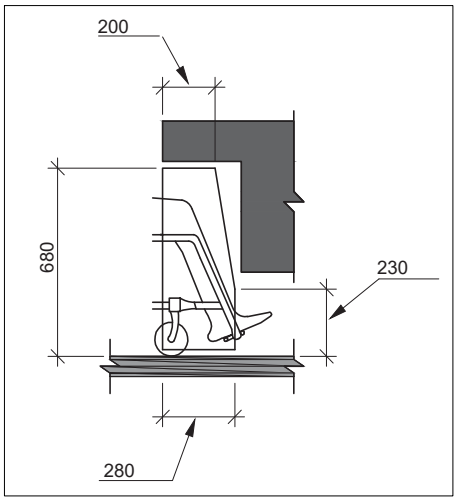

. 306.3 ( ) -

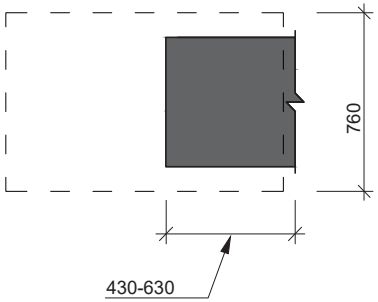

. 306.2 ( ) - -

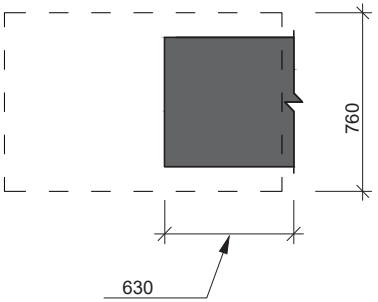

. 306.3 ( ) -