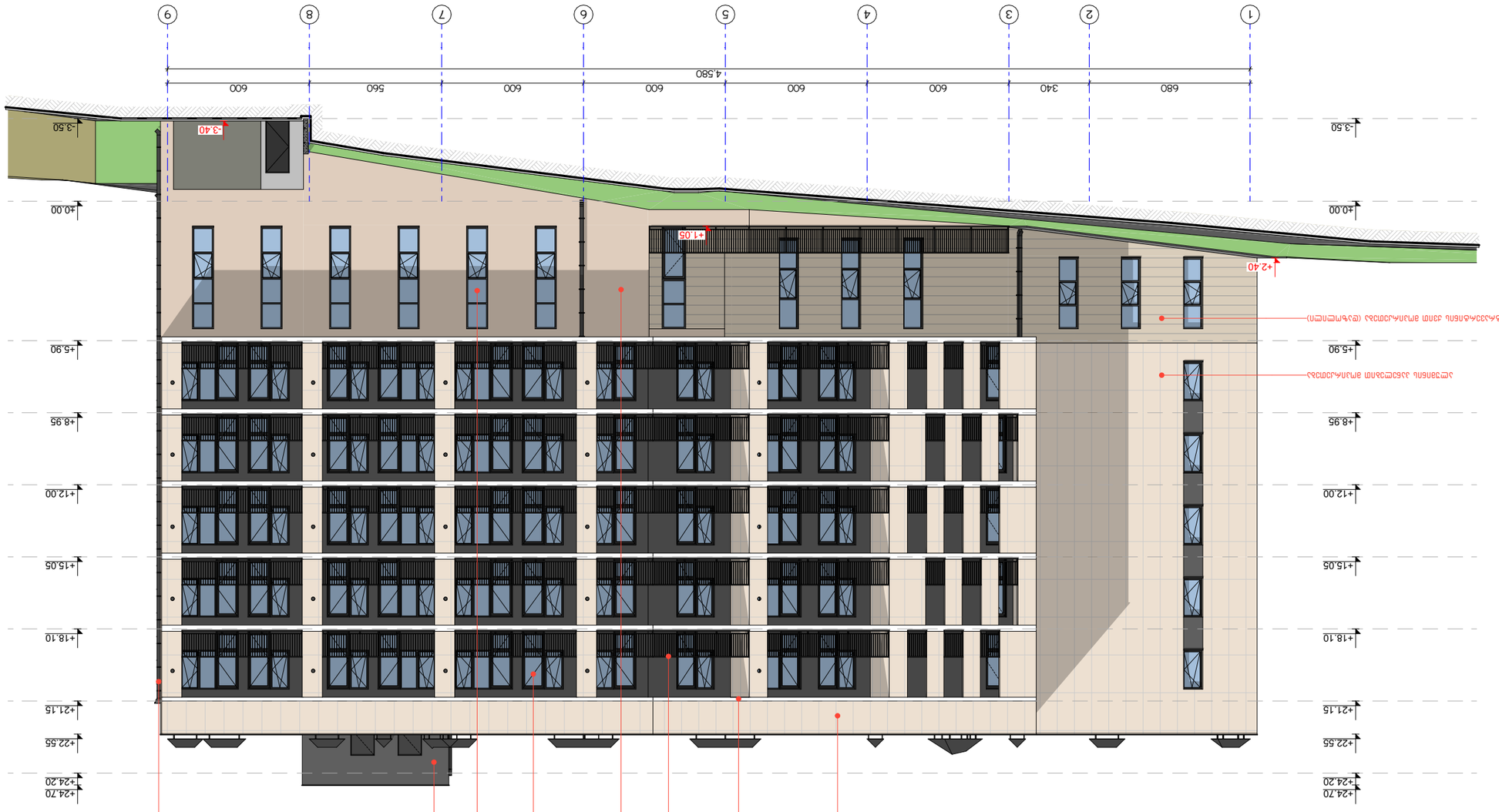
1
2
3
4
5
6
7
8
9
4,580
680
340
600
560
600
600
600
600
600
-3.40
-3.50
+0.00
+1.05
+2.40
+5.90
+8.95
+12.00
+15.05
+18.10
+21.15
+22.55
+24.20
+24.70
-3.50
+0.00
+2.40
+5.90
+8.95
+12.00
+15.05
+18.10
+21.15
+22.55
+24.20
+24.70
ალუმინის პროფილის ფანჯრის კონსტრუქცია (ფასადის ფერის მიხედვით)
ალუმინის პროფილის ფანჯრის კონსტრუქცია
ალუმინის პროფილის ფანჯრის კონსტრუქცია
ალუმინის პროფილის ფანჯრის კონსტრუქცია

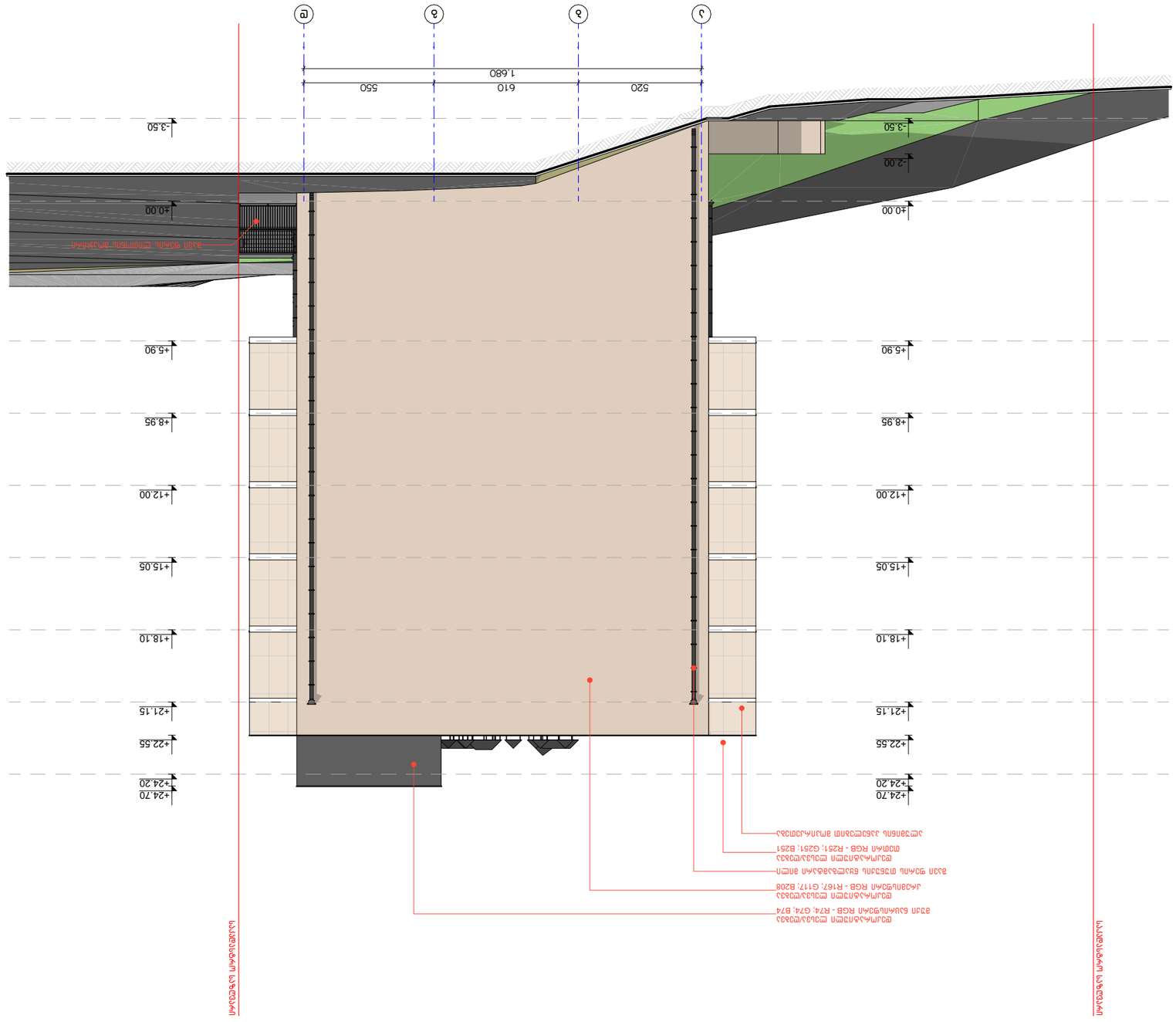

ՀԱՏԱԿԱՐԳԱՅԻՆ ՍԽԵՄԱ

1. ԿԱՌՈՒՑՎԱԾ ՀԱՏԱԿԱՐԳԱՅԻՆ ՍԽԵՄԱՅՈՎ ՀԱՏԱԿՆԵՐԸ ՉԵՆ ԱՊԱՀՈՎՎՈՒՄ ՅԱՑԱՅ. ՀՀՇՄԱՐԻ ԱՇԽԱՏԱՆՔԱՅԻՆ ՆԱԽԱԳԾԻ ՀԱՏԱԿՆԵՐԸ ՊԵՏՔ Է ՏԵՂԱԴՐՎԵՆ ՀԱՄԱՊԱՏԱՍԽԱՆ ԿԱՐԳՈՎ (ՔՈՒՄ)
2. ՀՀՇՄԱՐԻ ԱՇԽԱՏԱՆՔԱՅԻՆ ՆԱԽԱԳԾԻ ՀԱՏԱԿՆԵՐԸ ՊԵՏՔ Է ՏԵՂԱԴՐՎԵՆ +50.55 ՀԱՍԱՐԱԿԱՑՎԱԾ ՕՎԿԻԱՆՈՍԻ ՄԱԿԱՐԴԱԿՈՒՄ.
3. ՀԱՐԿԱՅԻՆ ՅԱՐԿԵՐԸ ՊԵՏՔ Է ՏԵՂԱԴՐՎԵՆ ՀԱՄԱՊԱՏԱՍԽԱՆ ԳՈՐԾԱՐԱՆՆԵՐՈՒՄ. ԲՆԱԿԱՆ ՀՈՂԱՅԻՆ ՇԵՐՏԵՐԸ - ՀՀՇՄԱՐԻՆ.

ՅՈՒՆԱՑՄՈՒՄ

Հ. ՕՅՈՄՅՈՆ, ԿՆԱՆՑՎՈՂ ԿՈՒՆ ԿՈՒՆ ԿՈՒՆՅՈՒ,
II ԿՂ III ՅՈՒՆՄՈ ՈՆՈՒՆՅՈՒՆ ՅՈՒՆՅՈՒՆ, ՅՈՒՆՅՈՒՆ ՈՆՈՒՆՅՈՒՆՅՈՒՆ ՈՆՈՒՆՅՈՒՆ
ՅՈՒՆՅՈՒՆՅՈՒՆ
Ի.Ն. ՅՈՒՆՀ. 01.10.06.001258 3900 Յ²

ՅՈՒՆՅՈՒՆՈՒ ՆՆՈՒՆՅՈՒՆՅՈՒ

ՅՈՒՆՅՈՒՆՈՒ ՆՈՒՆՅՈՒՆՅՈՒՆ
ՆՈՒՆՅՈՒՆՅՈՒՆՈՒ ՅՈՒՆՅՈՒՆՅՈՒՆ ՅՈՒՆՅՈՒՆՅՈՒՆ
ՅՈՒՆՅՈՒՆՅՈՒՆՅՈՒՆՅՈՒՆ ՅՈՒՆՅՈՒՆՅՈՒՆՅՈՒՆ

ՅՈՒՆՅՈՒՆՅՈՒՆ	ՅՈՒՆՅՈՒՆ	Յ. ՅՈՒՆՅՈՒՆՅՈՒՆ
ՅՈՒՆՅՈՒՆՅՈՒՆ	Ո. ՅՈՒՆՅՈՒՆ	
ՅՈՒՆՅՈՒՆՅՈՒՆ	Ն. ՆՆՅՈՒՆՅՈՒՆ	
ՆՆՅՈՒՆՅՈՒՆՅՈՒՆ ՅՈՒՆՅՈՒՆ		ՅՈՒՆՅՈՒՆՅՈՒՆ

Ա. ՈՒՆՅՈՒՆՈ
Ք. ՅՈՒՆՅՈՒՆՅՈՒՆՈՒ
N-15

BUJI ARCHITECTURE

TEL:
595 55-35-74
599 75-28-88

ՈՒՆՅՈՒՆՈ	2023 Վ.
ՅՈՒՆՅՈՒՆՅՈՒՆ №	A.49
ՅՈՒՆՅՈՒՆՈ	A-3

1:200

ՅՈՒՆՅՈՒՆՅՈՒՆ ՅՈՒՆՅՈՒՆՅՈՒՆ

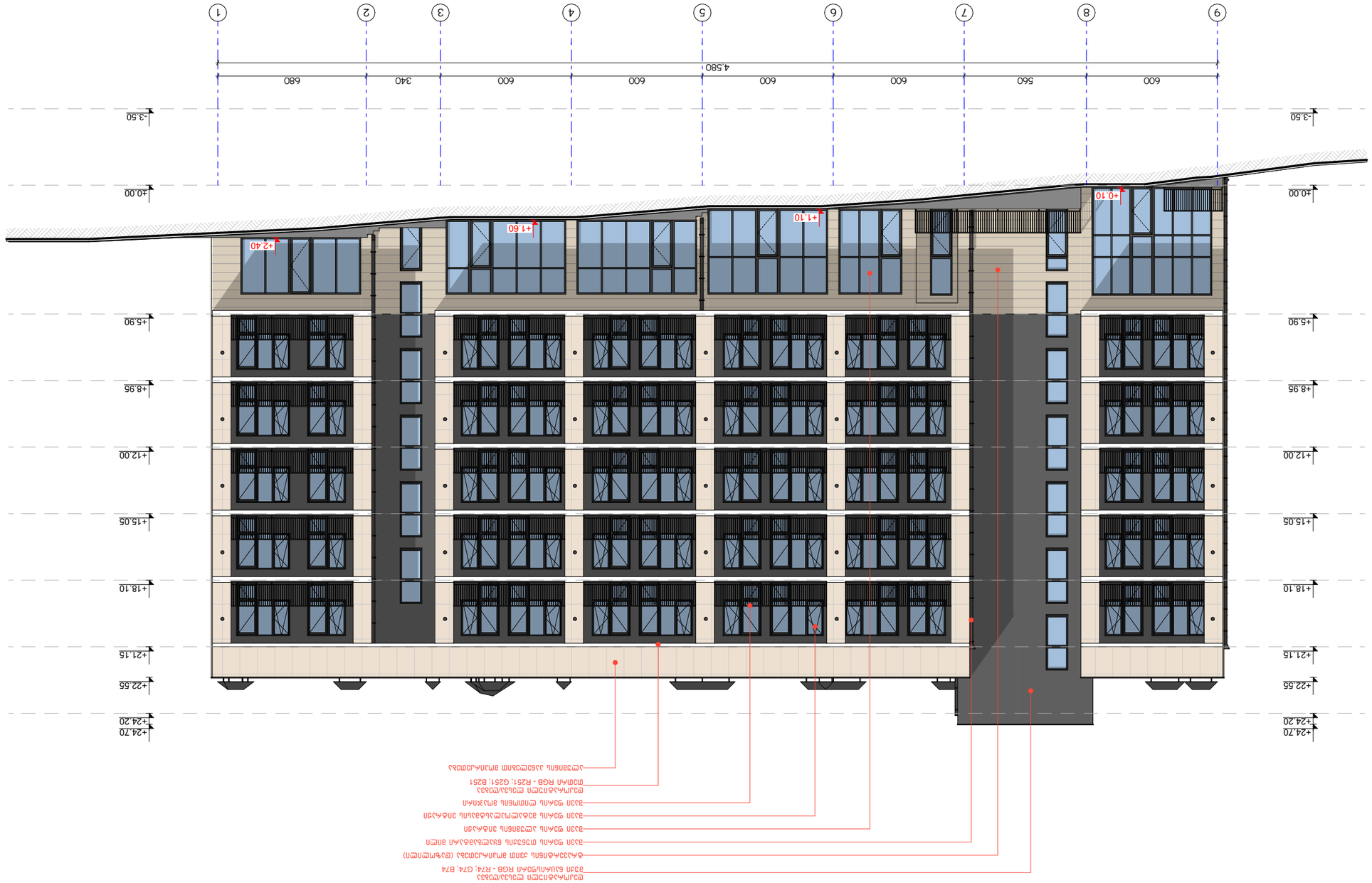

ВИДЫ ОБЪЕКТОВ КАПИТАЛЬНОГО СТРОИТЕЛЬСТВА	
ГРАНИЦА ЗЕМЕЛЬНОГО УЧАСТКА	
ЛИНИЯ ЗАСТРОЙКИ	
ОСЬ ЗДАНИЯ	
ОБЩЕСТВЕННЫЕ ПОМЕЩЕНИЯ	
ЖИЛЫЕ ПОМЕЩЕНИЯ	
ПОЖАРНЫЙ ГИДРАНТ	
ПОЖАРНЫЙ ВОДОЕМ	
ПОЖАРНЫЙ ПОСТ	
ПОЖАРНЫЙ ЩИТ С ПЕРВИЧНЫМИ СРЕДСТВАМИ ПОЖАРОТУШЕНИЯ

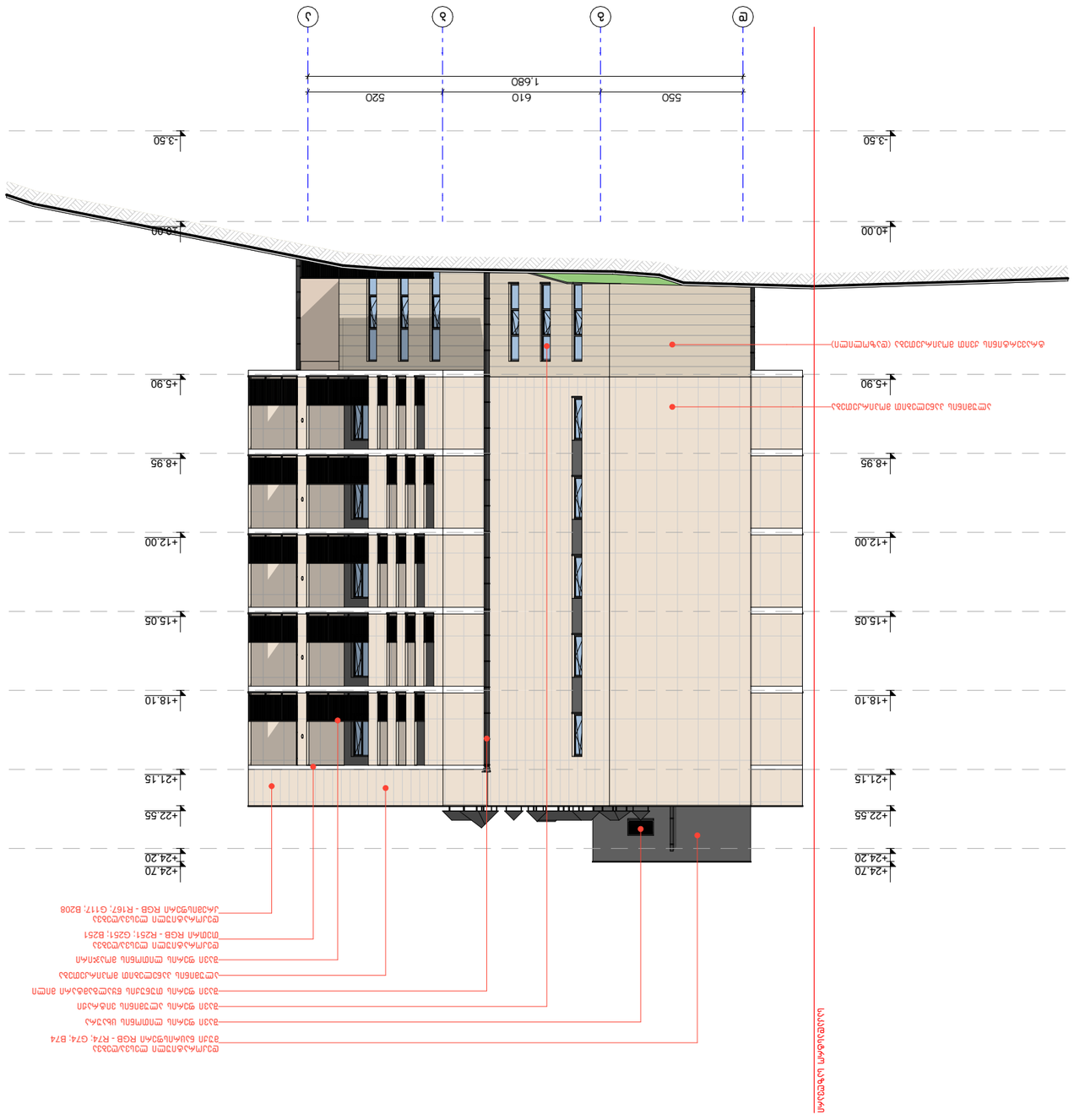

ᲐᲠᲥᲘᲢᲔᲥᲢᲣᲠᲣᲚᲘ ᲜᲐᲮᲐᲖᲔᲑᲘ

ᲐᲛᲝᲮᲡᲜᲘᲡ ᲓᲐᲡᲐᲮᲔᲚᲔᲑᲐ:

ᲡᲘᲛᲑᲝᲚᲝᲔᲑᲘᲡ ᲒᲐᲜᲛᲐᲠᲢᲔᲑᲐ

ᲐᲠᲛᲐᲢᲣᲠᲘ ᲙᲔᲜᲢᲠᲘᲡ ᲒᲐᲜᲐᲗᲔᲑᲐ	

დასახელება	კ-1	კ-2	კ-3	კ-4
მასალა	შავი ფერის ლითონის კარი ცეცხლმედეგობა 90 წთ.		შავი ფერის ლითონის კარი	
რაოდენობა (ცალი)	8	7	33	26
ზომები (სმ)	100X220 სმ	100X220 სმ	100X220 სმ	100X220 სმ
ფართობი (მ²)	2.2 მ²	2.2 მ²	2.2 მ²	2.2 მ²
ჯამური ფართობი (მ²)	17.6 მ²	15.4 მ²	72.6 მ²	57.2 მ²
ნახაზი მ. 1:100	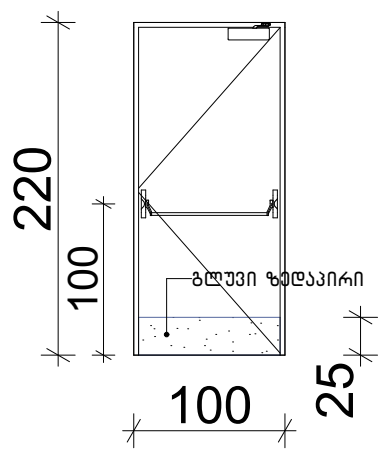	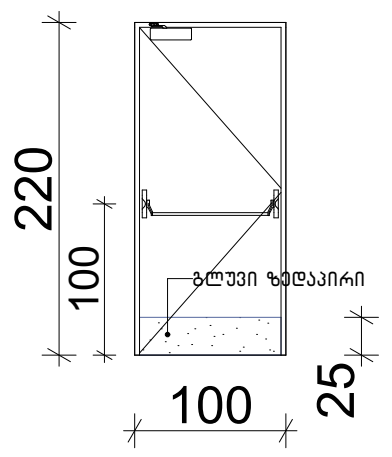	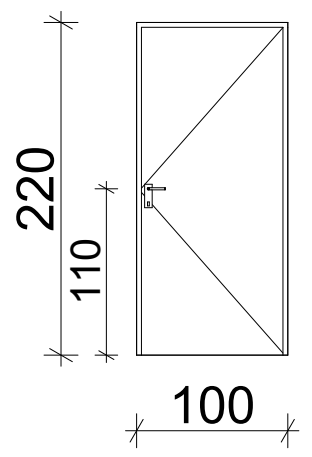	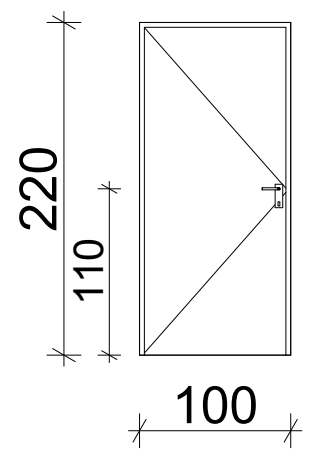

დასახელება	ვიტ-1	ვიტ-2	ვიტ-3	ვიტ-4	ვიტ-5	ვიტ-6
მასალა	შავი ფერის ალუმინის ვიტრაჟი					
რაოდენობა (ცალი)	1	1	1	1	1	1
ზომები (სმ)	100X233 სმ	100X395 სმ	100X283 სმ	100X430 სმ	550X495 სმ	290X390 სმ
ფართობი (მ²)	2.3 მ²	4.0 მ²	2.8 მ²	4.3 მ²	27.2 მ²	11.3 მ²
ჯამური ფართობი (მ²)	2.3 მ²	4.0 მ²	2.8 მ²	4.3 მ²	27.2 მ²	11.3 მ²
ნახაზი მ. 1:100	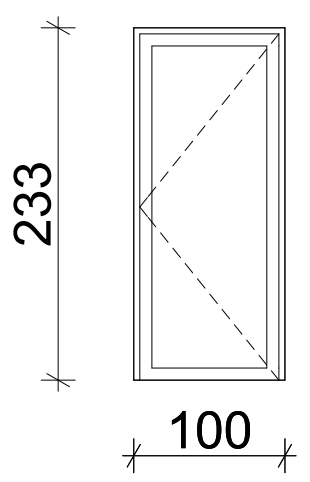	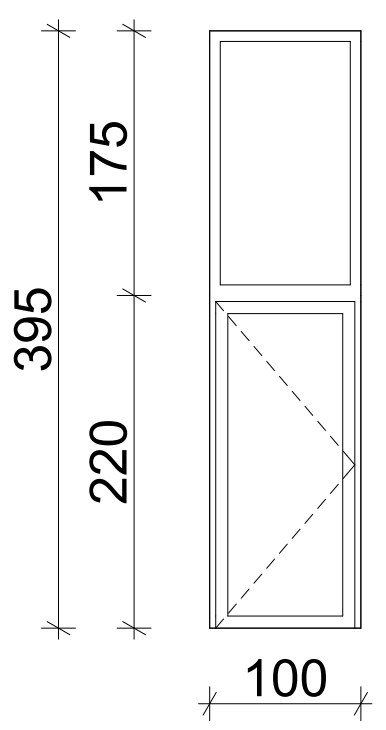	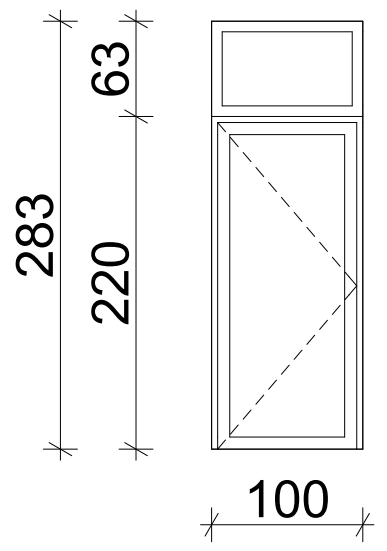	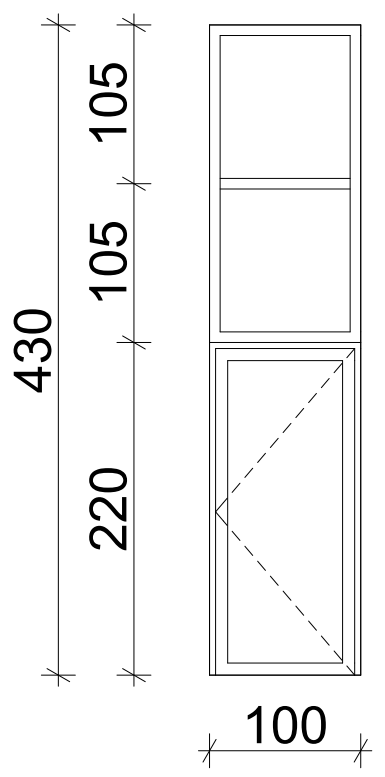	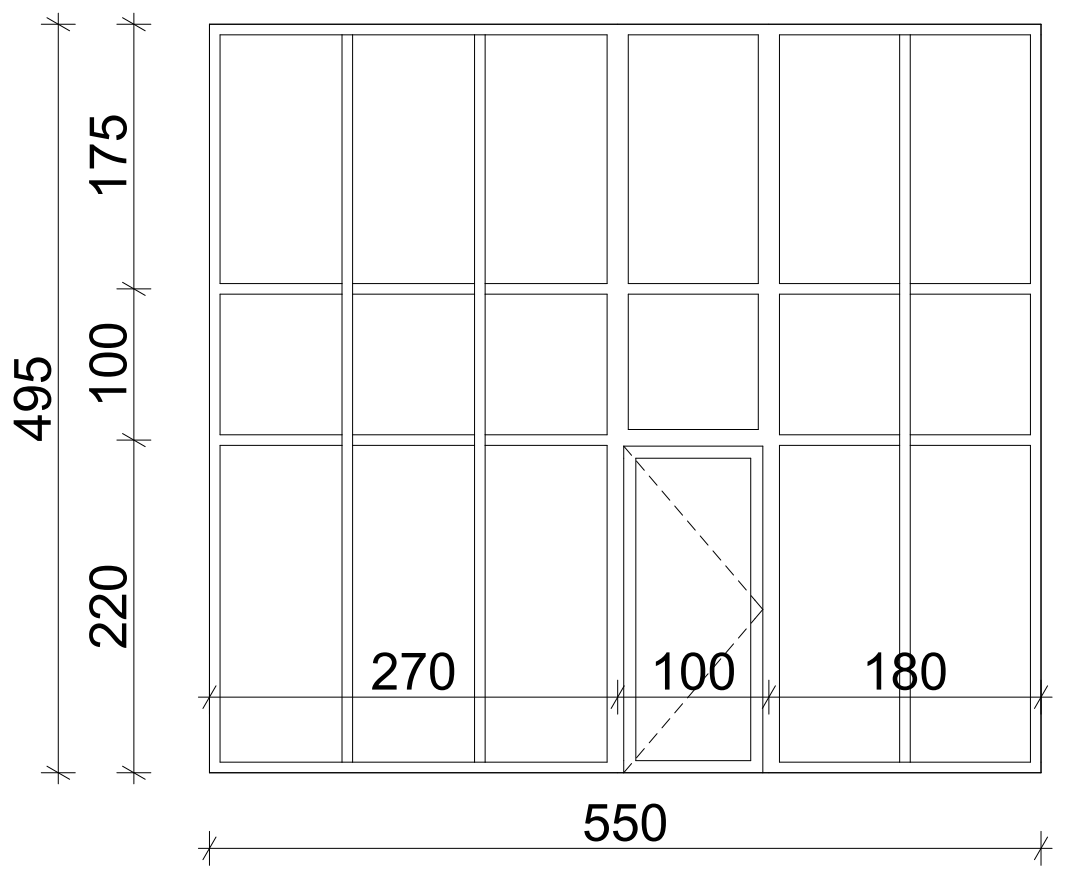	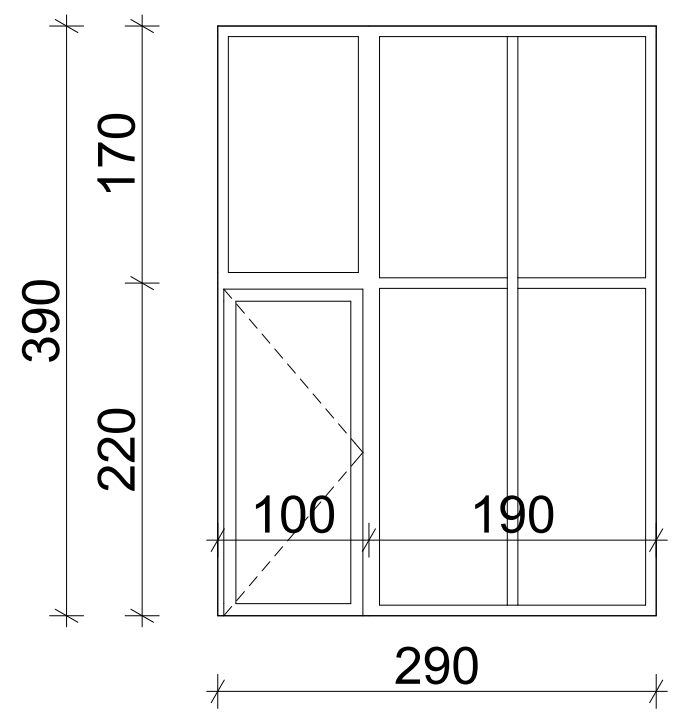

ნახაზის დასახელება:

ვიტრაჟების სპეციფიკაცია

ექსპლიკაცია:

პირობითი ნიშნები:

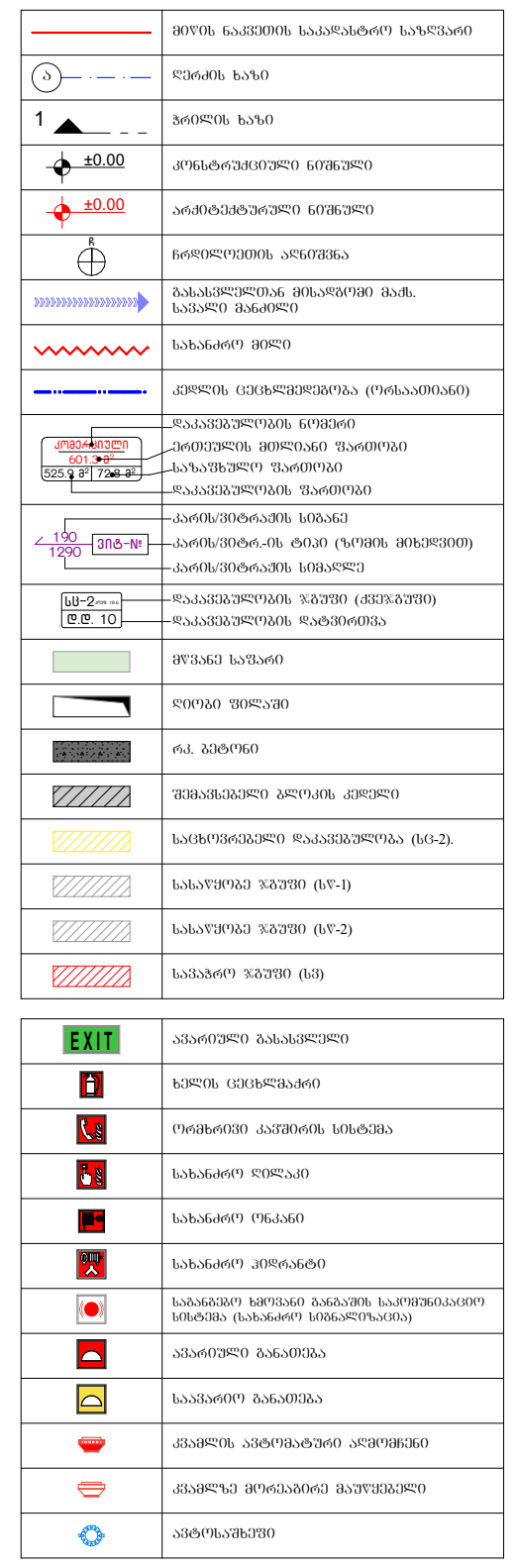

შენიშვნები

1. ნახაზში შეტანილი ყველა ცვლილება უნდა შეთანხმდეს პროექტის ავტორთან.
2. შენობის საპროექტო ნული (±0.00) ტოლია +501.55 აბსოლუტური ნიშნულის.
3. პროექტში ყველა ზომა მოცემულია სანტიმეტრებში, ნიშნულები - მეტრებში.

მისამართი

ქ. თბილისი, დასახლება დიდი დიღომი, II და III მიკრო რაიონებს შორის, ყოფილი ტელევიზორების ქარხნის მიმდებარედ
საკ. კოდი: 01.10.06.001.258 3900 მ²

პროექტის სახელწოდება

მრავალბინიანი საცხოვრებელი სახლის არქიტექტურული პროექტი

თანამდებობა	გვარი	ხელმოწერა
დირექტორი	ბ. ბენდელიანი	
არქიტექტორი	ი. გოგოხია	
არქიტექტორი	გ. ახვლედიანი	

საპროექტო ლოგო	მისამართი
BIJI ARCHITECTURE BIJI ARCHITECTURE	ქ. თბილისი მ. შავიშვილის №1ა TEL: 595 55-35-74 599 75-28-88

თარიღი	2023 წ.	მასშტაბი
ფორმატი	ფურცლის №	1:100
A-3	A.60	

დასახელება	ვიტ-7	ვიტ-8	ვიტ-9	ვიტ-10
მასალა	შავი ფერის ალუმინის ვიტრაჟი			
რაოდენობა (ცალი)	1	1	1	1
ზომები (სმ)	550X390 სმ	550X340 სმ	550X340 სმ	550X260 სმ
ფართობი ($მ^2$)	21.5 $მ^2$	18.7 $მ^2$	18.7 $მ^2$	14.3 $მ^2$
ჯამური ფართობი ($მ^2$)	21.5 $მ^2$	18.7 $მ^2$	18.7 $მ^2$	14.3 $მ^2$
ნახაზი მ. 1:100	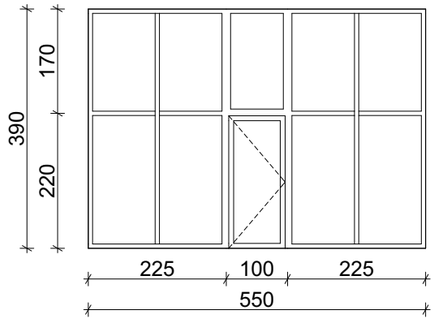	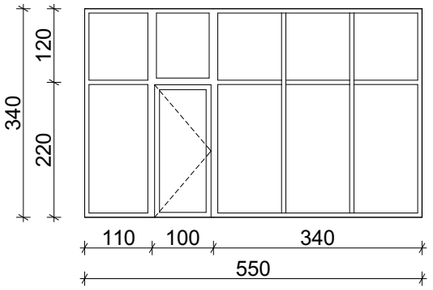	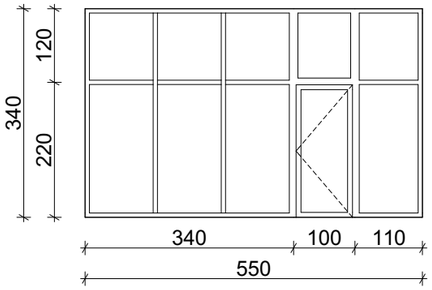	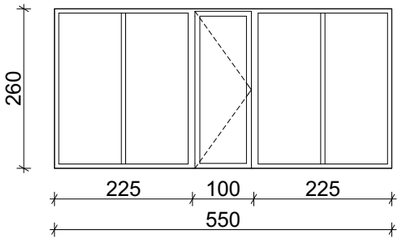

დასახელება	ვიტ-11	ვიტ-12	ვიტ-13	ვიტ-14	ვიტ-15	ვიტ-16	ვიტ-17	ვიტ-18
მასალა	შავი ფერის ალუმინის ვიტრაჟი				შავი ფერის მეტალოპლასტმასის ვიტრაჟი			
რაოდენობა (ცალი)	3	3	3	3	20	30	25	35
ზომები (სმ)	90X430 სმ	90X430 სმ	90X380 სმ	90X300 სმ	245X245 სმ	245X245 სმ	175X245 სმ	175X245 სმ
ფართობი ($მ^2$)	3.9 $მ^2$	3.9 $მ^2$	3.4 $მ^2$	2.7 $მ^2$	4.8 $მ^2$	4.8 $მ^2$	3.6 $მ^2$	3.6 $მ^2$
ჯამური ფართობი ($მ^2$)	11.7 $მ^2$	11.7 $მ^2$	10.2 $მ^2$	8.1 $მ^2$	96.0 $მ^2$	144.0 $მ^2$	90.0 $მ^2$	126.0 $მ^2$
ნახაზი მ. 1:100	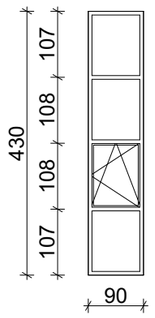	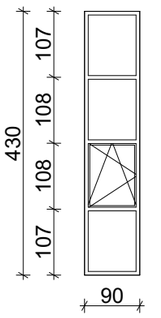	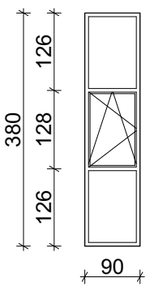	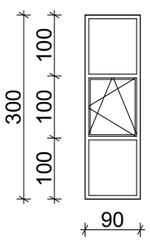	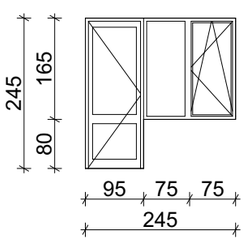	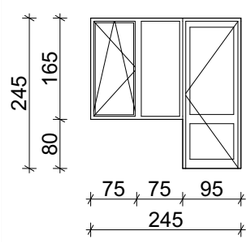	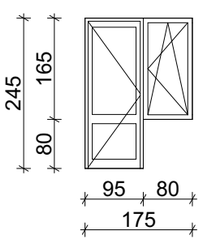	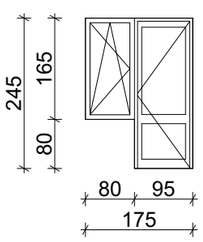

ნახაზის დასახელება:

ვიტრაჟების სპეციფიკაცია

ექსპლიკაცია:

პირობითი ნიშნები:

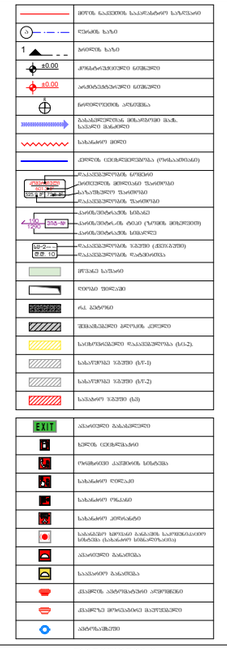

შენიშვნები

1. ნახაზში შეტანილი ცვლილება უნდა შეთანხმდეს პროექტის ავტორთან.
2. შენობის საპროექტო ნული (±0.00) ტოლია +501.55 აბსოლუტური ნიშნულის.
3. პროექტში ცვლილა ზომა მოცემულია სანტიმეტრებში, ნიშნულები - მეტრებში.

მისამართი

ქ. თბილისი, ვასაძის დიდი დიღომი, II და III მიკრო რაიონების შორის, ყოფილი ტელევიზორების ქარხნის მიმდებარედ

საკ. კოდი: 01.10.06.001.258 3900 $მ^2$

პროექტის სახელწოდება

მრავალბინიანი საცხოვრებელი სახლის არქიტექტურული პროექტი

თანამდებობა	გვარი	ხელმოწერა
დირექტორი	გ. ბენდელიანი	
არქიტექტორი	ი. ბოგოხია	
არქიტექტორი	გ. ახვლედიანი	

საპროექტო ლოგო	მისამართი
BIJI ARCHITECTURE BIJI ARCHITECTURE	ქ. თბილისი გ. ფალიაშვილის №13 TEL: 595 55-35-74 599 75-28-88
თარიღი: 2023 წ.	მასშტაბი: 1:100
ფორმატი: A-3	ფურცლის №: A.61

დასახელება	ვიტ-19	ვიტ-20	ვიტ-21
მასალა	შავი ფერის მეტალოპლასტმასის ვიტრაჟი		
რაოდენობა (ცალი)	5	5	11
ზომები (სმ)	95X245 სმ	90X165 სმ	100X250 სმ
ფართობი ($მ^2$)	2.3 $მ^2$	1.5 $მ^2$	2.5 $მ^2$
ჯამური ფართობი ($მ^2$)	11.5 $მ^2$	7.5 $მ^2$	27.5 $მ^2$
ნახაზი მ. 1:100	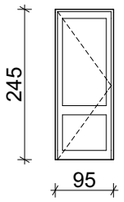	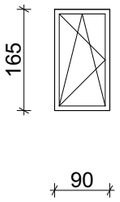	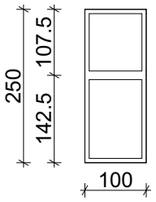

დასახელება	ცხ-1
მასალა	შავი ფერის ლითონის ცხაურა
რაოდენობა (ცალი)	1
ზომები (სმ)	100X60 სმ
ფართობი ($მ^2$)	0.6 $მ^2$
ჯამური ფართობი ($მ^2$)	0.6 $მ^2$
ნახაზი მ. 1:100	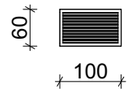

შენიშვნა

ყველა ზომა დაზუსტდეს ადგილზე!

ცეცხლმედეგი კარების ჯამური ფართი
33.0 $მ^2$

კარების ჯამური ფართი
129.8 $მ^2$

ალუმინის ვიტრაჟების ჯამური ფართი
114.9 $მ^2$

მეტალოპლასტმასის ვიტრაჟების ჯამური ფართი
502.5 $მ^2$

ცხაურების ჯამური ფართი
0.6 $მ^2$

ნახაზის დასახელება:

ვიტრაჟების სპეციფიკაცია

ექსპლიკაცია:

პირობითი ნიშნები:

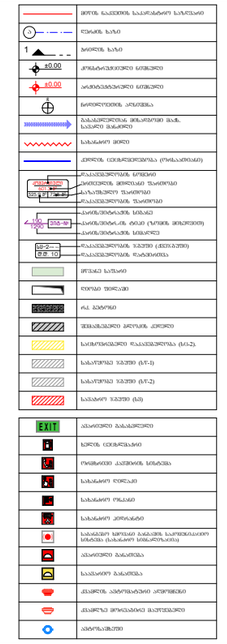

შენიშვნები

1. ნახაზში შეტანილი ყველა ცვლილება უნდა შეთანხმდეს პროექტის ავტორთან.
2. შენობის საპროექტო ნული (±0.00) ტოლია +501.55 აბსოლუტური ნიშნულის.
3. პროექტში ყველა ზომა მოცემულია სანტიმეტრებში, ნიშნულები - მეტრებში.

მისამართი

ქ. თბილისი, დასახლება დიდი დილომი, II და III მიკრო რაიონებს შორის, ყოფილი ტელევიზორების ძარხნის მიმდებარედ
საკ. კოდი: 01.10.06.001.258 3900 $მ^2$

პროექტის სახელწოდება

მრავალბინიანი საცხოვრებელი სახლის არქიტექტურული პროექტი

თანამდებობა	გვარი	ხელმოწერა
დირექტორი	ბ. ბენდელიანი	
არქიტექტორი	ი. ბოგოხია	
არქიტექტორი	ბ. ახვლედიანი	

საპროექტო ლოგო	მისამართი
BIJI ARCHITECTURE	ქ. თბილისი ბ. შალვაშვილის №1ა
	TEL: 595 55-35-74 599 75-28-88
თარიღი 2023 წ.	მასშტაბი
ფორმატი A-3	ფურცლის № A.62	1:100

დეკორატიული ლესვა/ღებვა
მაღალი ხარისხის საფასადე საღებავით.
თეთრი – RGB - R251; G251; B251

კირ-ცემენტის ფითხი/ბათქაში 20 მმ.

მინერალური ბამბა (MW) 70 მმ.

ბეტონის მსუბუქი
ღრუტანიანი ბლოკი 200 მმ.

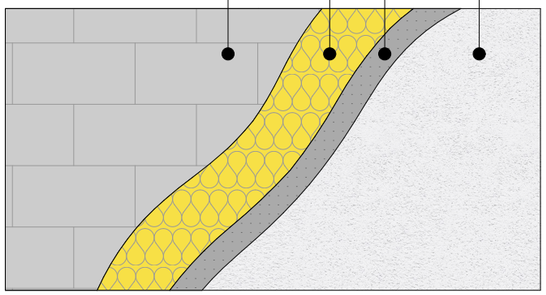

დეკორატიული ლესვა/ღებვა
მაღალი ხარისხის საფასადე საღებავით.
მუქი ნაცრისფერი – RGB - R74; G74; B74

კირ-ცემენტის ფითხი/ბათქაში 20 მმ.

მინერალური ბამბა (MW) 70 მმ.

ბეტონის მსუბუქი
ღრუტანიანი ბლოკი 200 მმ.

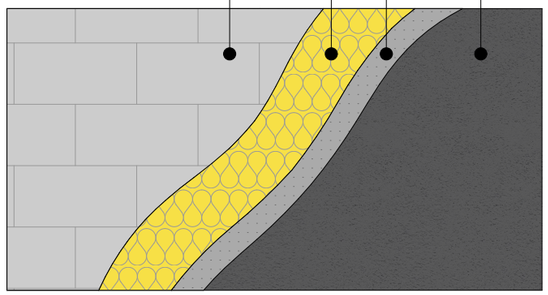

დეკორატიული ლესვა/ღებვა
მაღალი ხარისხის საფასადე საღებავით.
კრემისფერი – RGB - R167; G117; B208

კირ-ცემენტის ფითხი/ბათქაში 20 მმ.

მინერალური ბამბა (MW) 70 მმ.

ბეტონის მსუბუქი
ღრუტანიანი ბლოკი 200 მმ.

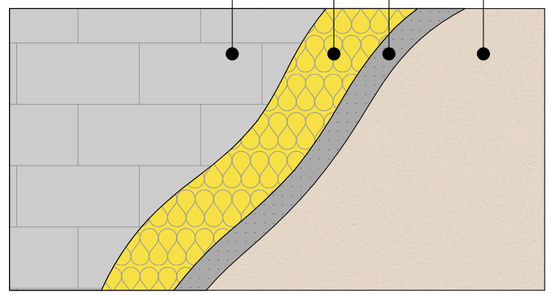

ტრავერტინით მოპირკეთება 20 მმ.

კირ-ცემენტის ფითხი/ბათქაში 20 მმ.

მინერალური ბამბა (MW) 70 მმ.

ბეტონის მსუბუქი
ღრუტანიანი ბლოკი 200 მმ.

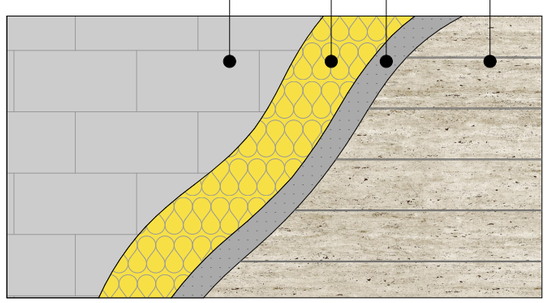

ალუმინის პანელით მოპირკეტება

ლითონის კარკასი

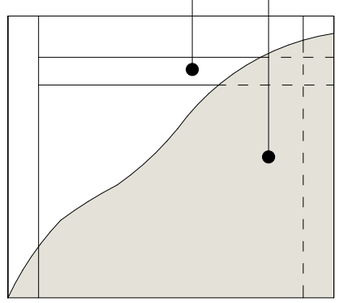

ნახაზის დასახელება:

დეტალები / კვანძები

ექსპლიკაცია:

პირობითი ნიშნები:

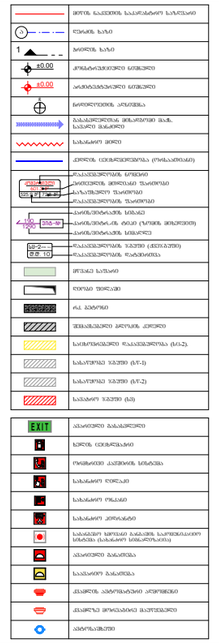

შენიშვნები

1. ნახაზში შეტანილი ყველა ცვლილება უნდა შეთანხმდეს პროექტის ავტორთან.
2. შენობის საპროექტო ნული (±0.00) ტოლია +501.55 აბსოლუტური ნიშნულის.
3. პროექტში ყველა ზომა მოცემულია სანტიმეტრებში, ნიშნულები - მეტრებში.

მისამართი

ქ. თბილისი, დასახლება დიდი დიღომი, II და III მიკრო რაიონებს შორის, ყოფილი ტელევიზორების ძარხნის მიმდებარედ
საკ. კოდი: 01.10.06.001.258 3900 მ²

პროექტის სახელწოდება

მრავალბინიანი
საცხოვრებელი სახლის
არქიტექტურული პროექტი

თანამდებობა	გვარი	ხელმოწერა
დირექტორი	ბ. ბენდელიანი	
არქიტექტორი	ი. ბოგოხია	
არქიტექტორი	გ. ახვლედიანი	

საპროექტო ლოგო

მისამართი

BIJI ARCHITECTURE
BIJI ARCHITECTURE

ქ. თბილისი
გ. ფალიაშვილის №1ა

TEL:
595 55-35-74
599 75-28-88

თარიღი	2023 წ.	მასშტაბი
ფორმატი	ფურცლის №	1:50
A-3	A.64	