ტექნიკური რეგლამენტი „მისაწვდომობის ეროვნული სტანდარტები“

ობიექტი: **60 კვ.მ-მდე ფართობის 5 მ-მდე სიმაღლის და 2 მ-მდე ჩაღრმავების მქონე შენობა**

მისამართი: **ქალაქი თბილისი, ვაჟა-ფშაველას გამზირი N25**

საკადასტრო კოდი: **01.10.14.008.052**

არქიტექტორ(ებ)ი: **როლანდ გაბაძე**

ექსპერტი: **დავით გაგნიძე**

ტექნიკური რეგლამენტი „მისაწვდომობის ეროვნული სტანდარტები“

შენიშვნები:

- საპროექტო დასკვნა წარმოადგენს სანებართვო არქიტექტურული პროექტის საქართველოს მთავრობის 2016 წლის 28 იანვრის #41 დადგენილებასთან, ტექნიკური რეგლამენტის - "შენობა-ნაგებობის უსაფრთხოების წესების" დამტკიცების თაობაზე შესაბამისობის შეფასებას და არ მოიცავს საქართველოს ტერიტორიაზე მოქმედ, სამშენებლო სფეროში გამოყენებულ სხვა რაიმე დადგენილებასთან შესაბამისობის ანალიზს.
- საექსპერტო დასკვნისთვის მოწოდებული დოკუმენტაციის სისწორეზე და რეალობასთან შესაბამისობაზე პასუხისმგებელია მომწოდებელი მხარე.
- დამკვეთი ვალდებულია შენობა-ნაგებობის მშენებლობა და შემდგომი ექსპლუატაციის პროცესი განახორციელოს წინამდებარე დასკვნის შესაბამისად და დასკვნაში აღნიშნული შენიშვნა-რეკომენდაციების გათვალისწინებით.
- პროექტის რაიმე სახის ცვლილებას მშენებლობის დროს ან ექსპლუატაციის მიღების შემდგომ ავტომატურად გამოიწვევს გაცემული საექსპერტო დასკვნის გაუქმებას
- საპროექტო შენობის არქიტექტურული დოკუმენტაციის ისეთი კორექტირება, რომელიც შეუსაბამობაში მოდის წინამდებარე დასკვნის ნაწილებთან, შეთანხმებული უნდა იყოს ექსპერტთან.
- ექსპერტი პასუხს აგებს მხოლოდ არქიტექტურული პროექტის რეგლამენტთან შესაბამისობაზე და არა მის განხორციელებაზე მშენებლობის პროცესში.
- კონსტრუქციული, სახანძრო უსაფრთხოების სისტემების და მასთან დაკავშირებული საინჟინრო-კომუნიკაციების პროექტები უნდა დამუშავდეს შენობა-ნაგებობების უსაფრთხოების წესების მოთხოვნათა დაცვით.
- მშენებლობის დროს დაცული უნდა იყოს წესების მე-20 თავის შესაბამისად
- საექსპერტო დასკვნაში გამოყენებული ტერმინები (დაკავებულობა, დაკავებულობის დატვირთვა, მისაწვდომობა და სხვა) შეესაბამება შენობა-ნაგებობის უსაფრთხოების წესებში გამოყენებულ ტერმინებს და უნდა განემარტოს აღნიშნული წესების მიხედვით. განუმარტავი ტერმინები საყოველთაოდ მიღებული მნიშვნელობით გამოიყენება.

საექსპერტო დასკვნის მოსამზადებლად მოწოდებულ იქნა არქიტექტურული პროექტი რომელიც მოიცავს შემდეგ მასალებს:

1. განმარტებითი ბარათს;
2. პირობითი აღნიშვნებს;
3. შენობა-ნაგებობის უსაფრთხოების წესებთან შესაბამისობის ანალიზს;
4. მიწის ნაკვეთის ტოპოგრაფიული გეგმას;
5. საპროექტო შენობის გენგეგმა მიმდებარე საკადასტრო ხაზების და გზების დატანით;
6. არსებული სიტუაციის ამსახველი ფოტომასალას;
7. შენობა-ნაგებობის ყველა სართულის გეგმას;
8. შენობა-ნაგებობის ფასადებს;
9. შენობა-ნაგებობის ჭრილებს;
10. დაკავებულობის და ხანძარსაწინააღმდეგო სისტემის გეგმებს (აღნიშნული მოიცავს: დაკავებულობის დატვირთვებს; გზა-კიბეებისა და სხვა გასასვლელი საშუალებების გამტარუნარიანობებს; გასასვლელებს; გასასვლელთან მისადგომებს; გასავლელებსა და შენობიდან გამოსასვლელებს; გასასვლელამდე სავალ მაქსიმალურ მანძილებს; ცეცხლმედეგობის ხარისხიან მოთხოვნილ გამმიჯნავებს)
11. პანდუსების და კიბის უჯრედების დეტალურ ნახაზებს;
12. ფასადის დეტალურ ნახაზებს;
13. სახურავის დეტალურ ნახაზებს;
14. შენობის ვიზუალურ ნაწილს (რენდერი);

შენიშვნა: დოკუმენტაციის სისწორეზე და რეალობასთან შესაბამისობაზე პასუხისმგებელია მომწოდებელი მხარე.

ტექნიკური რეგლამენტი „მისაწვდომობის ეროვნული სტანდარტები“-ს საფუძველზე შეფასდა:

1. მისაწვდომი სვლაგეზი:
- მისაწვდომი სვლაგეზის სავალი ზედაპირები;
- თითოეული კარი და კართან მანევრირებისთვის საჭირო სივრცეები;
- პანდუსები;
- ლიფტები;
2. ადგილისა და შენობის ზოგადი ელემენტები:
- მისაწვდომი ავტოსადგომი სივრცეები;
- მისაწვდომი გზაკიბეები;
- ფანჯრები;
3. წყალსადენის ელემენტები და მოწყობილობები”
- ტუალეტების ოთახები:
- უნიტაზები;
- ხელსაბანები;

1. მისაწვდომი სვლა გეზი:

საპროექტო მიწის ნაკვეთსა და საპროექტო შენობაში მისაწვდომი სვლაგეზები შეესაბამება ტექნიკური რეგლამენტი - „მისაწვდომობის ეროვნული სტანდარტები“-ს მე-4 თავის დებულებებს. მისაწვდომი სვლაგეზი მოიცავს არაუმეტეს 1:20 დახრილ სავალ ზედაპირებს, კარებს, პანდუსს და ლიფტს, რაც შეესაბამება 402.2 ქვეთავის მოთხოვნებს.

მისაწვდომი სვლაგეზის სავალი ზედაპირები შეესაბამება 403 ქვეთავის მოთხოვნებს:

- იატაკის ზედაპირები არის მდგრადი, მყარი და არასრიალა, რაც შეესაბამება **302** ქვეთავის მოთხოვნას.
- საზოგადოებრივი სივრციდან საპროექტო მიწის ნაკვეთის გავლით მოწყობილი სავალი ზედაპირის დახრილი სვლა არ არის 1:20-ზე მეტად დახრილი, ხოლო სავალი ზედაპირის განივი დახრა არ აღემატება 1:48-ს, თანახმად 403.3 ქვეთავისა.
- იატაკის ზედაპირებზე დონე არ იცვლება, შესაბამისად დაკმაყოფილებულია 303-ე ქვეთავის მოთხოვნა.
- მისაწვდომი სვლაგეზის მინიმალური თავისუფალი სიგანე შენობაში უტოლდება 900 მმ-ს, ხოლო შენობის გარეთ - 1200 მმ-ს, რაც შეესაბამება 403.5.1 ქვეთავის მოთხოვნას.
- სადაც მისაწვდომი სვლაგეზი აკეთებს 180 გრადუსიან ბრუნს (სავაჭრო ფართში, თაროებს შორის), თავისუფალი სიგანე მოსატრიალებელთან მიახლოებისას და მოსატრიალებლიდან მოშორებისას აკმაყოფილებს 403.5.2.1 ქვეთავით განსაზღვრულ ყველა კრიტერიუმს.
- სადაც მისაწვდომი სვლაგეზი აკეთებს 90 გრადუსიან ბრუნს, თავისუფალი სიგანე მოსატრიალებელთან მიახლოებისას და მოსატრიალებლიდან მოშორებისას აკმაყოფილებს 403.5.3.1 ქვეთავით განსაზღვრულ ყველა კრიტერიუმს.
- საპროექტო შენობაში მისაწვდომი სვლაგეზები მოიცავს გვერდასავლელ სივრცეებს, რაც შეესაბამება 403.5.4.1 ქვეთავის მოთხოვნას.

კარები და გზა-კარები, რომლებიც მისაწვდომი სვლაგეზის ნაწილია შეესაბამება 404 ქვეთავის მოთხოვნებს:

- მისაწვდომ სვლაგეზზე არსებული ყველა გზა-კარების თავისუფალი სიგანე არ არის 820 მმ-ზე ნაკლები, რაც შეესაბამება 404.2.2 ქვეთავის მოთხოვნას.
- მისაწვდომ სვლაგეზზე არსებულ ყველა კართან და გზა-კართან უზრუნველყოფილია მანევრირებისათვის თავისუფალი სივრცე 404.2.3.2 ცხრილის შესაბამისად. მანევრირებისთვის აუცილებელ თავისუფალ სივრცეში, იატაკის ზედაპირი შეესაბამება 302-ე ქვეთავს და მათი ზედაპირი არ არის 1:48-ზე მეტად დახრილი. ყოველივე აღნიშნული შეესაბამება 404.2.3 და 404.2.3.1 ქვეთავების მოთხოვნებს.
- გზა-კარების ზღურბლების სიმაღლე არაუმეტეს 13 მმ-ია, რაც შეესაბამება 404.2.4 ქვეთავის მოთხოვნას. რაც შეეხება ამავე ქვეთავით განსაზღვრულ იატაკის დონეებს შორის ცვლილების საკითხს, კარებთან იატაკის დონეები უცვლელია.

- კარების კავეულის სიმაღლე მდებარეობს არაუმცირეს 860 მმ და არაუმეტეს 1200 მმ სიმაღლეზე, რაც შეესაბამება 404.2.6.1 ქვეთავის მოთხოვნას.
- იატაკიდან 250 მმ-ის საზღვრებში, შვეულად გაზომვისას, კარების ზედაპირები გლუვია მიწოლის მხარეს და ასეთი გლუვი ზედაპირები კარის მთელ სიგანეზე გრძელდება. კარის კავეული და ნებისმიერი სხვა შემაფერხებელი ან გამოშვერილი ნაწილი, არ არის მოწყობილი იატაკიდან 250 მმ- ის საზღვრებში. ყოველივე აღნიშნული აკმაყოფილებს 404.2.9 ქვეთავის მოთხოვნებს.

მისაწვდომ სვლაგეზზე ბორდიურის პანდუსი შეესაბამება 406 ქვეთავის მოთხოვნებს:

- საფეხმავლო ბილიკის გასწვრივ, ბორდიურის პანდუსის ბაქნის სიგრძე უტოლდება 1500 მმ-ს, ხოლო სიგანე 1200 მმ-ს, რაც შეესაბამება 406.2.1 ქვეთავს.
- ბორდიურის პანდუსის დახრა განისაზღვრება 1:20 თანაფარდობით, რაც შეესაბამება 406.2.2 ქვეთავს.
- ბორდიურის პანდუსის სიგანე შეადგენს 1200 მმ-ს, რაც შეესაბამება 406.5.1 ქვეთავს.
- დონის წყვეტისადმი მოთხოვნები შეესაბამება 406.5.2 ქვეთავს.
- ბორდიურის პანდუსის განივი დახრა არის სწორი, რაც აკმაყოფილებს 406.5.3
- ქვეთავის მოთხოვნას.
- პანდუსის ბოლოში, ავტომობილების სამოძრაო გზის მიღმა, მოწყობილია თავისუფალი სივრცე 1200 მმ X 1200 მმ-ის სახით, თანახმად 406.5.5 ქვეთავისა.
- ბორდიურის პანდუსის მდებარეობა შეესაბამება 406.5.7 და 406.5.8 ქვეთავების მოთხოვნას.

შენობაში მოწყობილია 408 ქვეთავის შესაბამისი შეზღუდული გამოყენების ლიფტი.

ლიფტი, რომელიც მისაწვდომი სვლაგეზის ნაწილია უნდა შეესაბამებოდეს „მისაწვდომობის ეროვნული სტანდარტები“-ს მოთხოვნებს და ASME A17.1/CSA B44 სტანდარტს. იმის გათვალისწინებით, რომ ამ ეტაპისათვის შერჩეული არ არის ლიფტის ზუსტი სახეობა და არ არის დადგენილი ლიფტის ზუსტი სპეციფიკაციები, წარმოდგენილი დასკვნის საფუძველზე შეფასდა 408 ქვეთავის ძირითადი მოთხოვნებთან შესაბამისობის საკითხი (408 ქვეთავის მოთხოვნები სრულად უნდა იქნას გათვალისწინებული ლიფტის სახეობის და მწარმოებელი კომპანიის შერჩევისას, აღნიშნული კომპანიის მიერ ლიფტის სპეციფიკაციის და პარამეტრების დაზუსტებისას და ლიფტის დამონტაჟებამდე, პროექტში ასახული შენიშვნების შესაბამისად):

კაბინის კარი მდებარეობს კაბინის ვიწრო ბოლოსთან და მისი სუფთა სიგანე განსაზღვრულია 1200 მმ-ით, რაც შესაბამისობაში 408.3.3.1 ქვეთავთან.

ლიფტის კაბინის იატაკის თავისუფალი ფართობის სიგანე 1600 მმ-ია, ხოლო თავისუფალი ფართობი 4.3 კვ.მ.-ის ტოლია, რაც შეესაბამება 408.4.1 ქვეთავის მოთხოვნას.

2. ადგილის და შენობის ელემენტები:

საპროექტო მიწის ნაკვეთზე მისაწვდომი ავტოსადგომი სივრცეების რაოდენობა და ტიპი დარეგულირებულია საქართველოს მთავრობის 28.01.2016 წლის #41-ე დადგენილების საფუძველზე. ასეთი მისაწვდომი ავტოსადგომებისადმი მოთხოვნები კი შეესაბამება ტექნიკური რეგლამენტი - „მისაწვდომობის ეროვნული სტანდარტები“-ს მე- 5 თავის დებულებებს:

- მისაწვდომი მსუბუქი ავტომობილის გასაჩერებელი სივრცის სიგანე უტოლდება 2500 მმ-ს, ხოლო მიკროავტობუსის - 3500 მმ-ს, რაც პასუხობს 502.2 ქვეთავის მოთხოვნას.
- მსუბუქი ავტომობილის და მიკროავტობუსის გასაჩერებელი სივრცე დახაზულია, თანახმად 502.3 ქვეთავისა.
- მსუბუქი ავტომობილის და მიკროავტობუსის გასაჩერებელ სივრცეს ესაზღვრება მისაწვდომი გასავლელი. მისაწვდომი გასავლელი ესაზღვრება მისაწვდომ სვლაგეზს. მისაწვდომი გასავლელი არ ფარავს საავტომობილო გზას. მისაწვდომი ავტოსადგომების გასაჩერებელი სივრცის მისაწვდომი გასავლელის სიგანე უტოლდება 1500 მმ-ს, ხოლო მათი სიგრძე გრძელდება იმ ავტოსადგომი სივრცის მთელ სიგრძეზე, რომელსაც ის ემსახურება. მისაწვდომი გასავლელები აღნიშნულია გრაფიკულად, გასავლელებში პარკინგის თავიდან ასაცილებლად. ყოველივე აღნიშნული აკმაყოფილებს 502.4 – 502.4.4 ქვეთავის მოთხოვნებს.
- ავტოსადგომი სივრცეები და მისაწვდომი გასავლელები შეესაბამება 302 ქვეთავს და მათი ზედაპირებები არ არის 1:48-ზე მეტად დახრილი. მისაწვდომი გასავლელები იმ ავტოსადგომი სივრცის დონეზე მდებარეობდეს, რომლისთვისაც ის განკუთვნილია, რაც შეესაბამება 502.5 ქვეთავის მოთხოვნას.
- მისაწვდომი მსუბუქი ავტომობილის და მიკროავტობუსის ავტოსადგომ სივრცეებს ემსახურება ნიშანი, რომელიც შეიცავს 703.6.3.1 ქვეთავის შესაბამის მისაწვდომობის საერთაშორისო სიმბოლოს და მიკროავტობუსის ავტოსადგომისათვის ასეთი ნიშანი დამატებით შეიცავს წარწერას - „მისაწვდომია მიკროავტობუსებისთვის“/“VAN ACCESSIBLE”. ასეთი ნიშნების ქვედაპირი მდებარეობს ავტოსადგომი სივრცეებს იატაკიდან არაუმცირეს, 1500 მმ სიმაღლეზე. ყოველივე აღნიშნული შეესაბამება 502.7 ქვეთავის მოთხოვნას.
- მისაწვდომი ავტოსადგომებისათვის განკუთვნილი გასაჩერებელი სივრცეები და ამ სივრცეების მომსახურე მისაწვდომი გასასვლელები არ ხერგავს მომიჯნავე მისაწვდომი სვლაგეზებისათვის განკუთვნილ აუცილებელ თავისუფალ სიგანეს, რაც აკმაყოფილებს 502.8 ქვეთავის მოთხოვნას.

საპროექტო შენობაში მისაწვდომი კიბის ვალდებულების საკითხი დარეგულირებულია საქართველოს მთავრობის 28.01.2016 წლის #41-ე დადგენილების საფუძველზე. ასეთი

მისაწვდომი კიბისადმი მოთხოვნები ასევე შეესაბამება ტექნიკური რეგლამენტი - „მისაწვდომობის ეროვნული სტანდარტები“-ს მე-5 თავის დებულებებს:

- კიბის მარშის ყველა საფეხურს აქვს თანაბარი სიმაღლის ამაღლებები და თანაბარი სიღრმის საბიჯელები. კიბის ამაღლების სიმაღლე არ აღემატება 180 მმ და საბიჯელების სიღრმე არანაკლებ 280 მმ-ისა, რაც შეესაბამება 504.2 ქვეთავს.
- კიბის მარშის საზღვრებში არ არის მოწყობილი ღია შუბლები, რაც შეესაბამება 504.3 ქვეთავს.
- საფეხურის საბიჯელები შეესაბამება 302-ე ქვეთავს და დაქანება არ არის 1:48-ზე მეტი.
- კიბის ყოველი საფეხურის და საბიჯელის 40 მმ სავალ ნაწილს, რომელიც იზომება საფეხურის ნაშვერიდან თარაზულად, აქვს ერთგვაროვანი ფერის მქონე ზედაპირი, რომელიც საფეხურის დანარჩენი ნაწილისგან მკვეთრად განსხვავებულია (მუქი ღია ფონზე). ხილვადი კონტრასტი გრძელდება ყოველი საფეხურის ერთი კიდიდან საფეხურის მეორე კიდემდე.
- კიბის საზღვრებში მოწყობილია 505 ქვეთავის შესაბამისი სახელურები.
- ამოწეული სიმბოლოებითა და ბრაილის ასოებით შექმნილი, ნიშანი, წარწერით -
- „გასასვლელი/EXIT“ გასასვლელის გზა-კიბეში შესასვლელ ყველა კართან არის განთავსებული და ასეთივე ნიშანი განთავსებულია კიბის უკრედიდან გარეთ გამავალ კართან. აღნიშნული ნიშანი შეესაბამება 703.3 და 703.4 ქვეთავების მოთხოვნებს.
- სართულის ამოსაცნობად, შიგა გასასვლელის გზაკიბის საზღვრებში, თითოეული სართულის ბაქანთან, დერეფანში გამავალი კარის მომიჯნავედ განთავსებულია 703.3 და 703.4 ქვეთავების შესაბამისი ნიშნები. სართულის აღმნიშვნელი ნიშანი ამობურცულია და იგი გამეორებულია ბრაილში, თანახმად 703.3.1 ქვეთავისა. ბრაილის ტექსტი შეესაბამება 703.4 ქვეთავს. ასევე აღსანიშნავია, რომ ამობურცული სიმბოლოების და ბრაილის შემცველი ნიშანი განთავსებულია კარის გასწვრივ საკეტიან მხარეს. ამობურცული სიმბოლოების და ბრაილის შემცველი ნიშნები ისეა განთავსებული, რომ კარის 45 გრადუსით გაღებისას, ნიშნის წინ შენარჩუნებულია 450X450 მმ იატაკის თავისუფალი სივრცე, თანახმად 703.3.11 ქვეთავისა.

3. წყალსადენის ელემენტები და მოწყობილობები:

საპროექტო ფართში განთავსებული ტუალეტები შეესაბამება 603 ქვეთავის მოთხოვნებს:

- ტუალეტის ოთახებში უზრუნველყოფილია საპროექტო შენობებისათვის განკუთვნილი T-ს ფორმის მოსატრიალებელი სივრცე, რაც შეესაბამება 603.2.1 ქვეთავის მოთხოვნას.
- ტუალეტის ოთახების კარის გაღებისას, ისინი არ იჭრებიან მოწყობილობებისათვის განკუთვნილ იატაკის თავისუფალ სივრცეებში, რაც შეესაბამება 603.2.2 ქვეთავს.

ტუალეტის ოთახებში განთავსებული უნიტაზები შეესაბამება 604 ქვეთავის მოთხოვნებს:

- უნიტაზის განთავსებულია კედელთან ახლოს და უნიტაზის ცენტრიდან კედლის ზედაპირამდე მანძილი განსაზღვრულია 450 მმ-ით, რაც შეესაბამება 604.2 ქვეთავის მოთხოვნას.
- უნიტაზთან მოწყობილია იატაკის თავისუფალი სივრცე 1400 მმ სიღრმისა და 1500 მმ სიგანის სახით, სადაც არ იჭრება რაიმე სახის დეტალი, რაც აკმაყოფილებს 604.3 ქვეთავის მოთხოვნას.
- უნიტაზის დასაჯდომის სიმაღლე განთავსებულია 450 მმ-ზე იატაკის ზედაპირიდან, რაც შეესაბამება 604.4 ქვეთავს.
- უნიტაზთან მოწყობილია ხელჩასაჭიდი ძელები 604.5 ქვეთავის მოთხოვნების დაცვით.
- უნიტაზთან მოწყობილი ძელები შეესაბამება 609 ქვეთავის მოთხოვნებს.

ტუალეტის ოთახებში განთავსებული ხელსაბანები შეესაბამება 606 ქვეთავის მოთხოვნებს:

- ხელსაბანთან მოწყობილია იატაკის თავისუფალი სივრცე, 606.2 ქვეთავის შესაბამისად.
- ხელსაბანის განთავსების სიმაღლე შესაბამისობაშია 606.3 ქვეთავის მოთხოვნასთან.

დასკვნა

ქალაქი თბილისი, ვაჟა-ფშაველას გამზირი N25 (ს/კ:01.10.14.008.052) დაპროექტებული, 60 კვ.მ-მდე ფართობის 5 მ-მდე სიმაღლის და 2 მ-მდე ჩაღრმავების მქონე შენობა შესაბამისობაშია ტექნიკური რეგლამენი - „მისაწვდომობის ეროვნული სატანდარტები“-ს მოთხოვნებთან. ასევე ვადასტურებთ, რომ მისაწვდომობის პროექტი შედგენილია კარგ ტექნიკურ დონეზე. მისაწვდომობის პროექტს ეძლევა დადებითი შეფასება.

ექსპერტი: დავით გაგნიძე



GEORGIA
GEORGIAN TECHNICAL UNIVERSITY
BACHELOR'S DIPLOMA

BD № 006111

By the decision N 47 July 21, 2014
of the faculty of
Architecture, Urban Planning and Design
Mr. Davit Gagnidze
was awarded the Degree of Bachelor of
Architecture

რეგისტრაციის № 06118
Registration №

თბილისი
Tbilisi

10 / 9 / 2014
რიცხვი/day თვე/month წელი/year

საქართველო
საქართველოს ტექნიკური უნივერსიტეტი
ბაკალავრის დიპლომი

BD № 006111

არქიტექტურის, ურბანისტიკის და დიზაინის
ფაკულტეტის 2014 წლის 21. 7 № 47
გადაწყვეტილებით დავით გაგნიძეს
მიენიჭა არქიტექტურის
ბაკალავრის აკადემიური ხარისხი

დეკანი
Dean / Gocha ...
Seal
რექტორი
Rector / Archil Prangishvili

GEORGIAN TECHNICAL UNIVERSITY



დაბადების ადგილი / PLACE OF BIRTH
თბილისი
TBILISI
გაცემის თარიღი / DATE OF ISSUE
31.03.2017
გამცემი ორგანო / ISSUING AUTHORITY
იუსტიციის სამინისტრო
MINISTRY OF JUSTICE

IDGEO16IB03244301008048937<<<<
9102284M2703316GEO<<<<<<<<<<<0
GAGNIDZE<<DAVIT<<<<<<<<<<<<<<<

Georgia IDENTITY CARD
საქართველო
GEO
სახელი / FIRST NAME
დავით
DAVIT
გვარი / LAST NAME
გაგნიძე
GAGNIDZE
CIT / SEX / PERSONAL No
GEO მ / M 01008048937
DATE OF BIRTH
28.02.1991
DATE OF EXPIRY
31.03.2027
CARD No
16IB03244
SIGNATURE

წარმოგიდგენთ ჩემ მიერ შეთანხმებული არქიტექტურული პროექტების არასრულ ჩამონათვალს, რომლებიც თბილისის არქიტექტურის სამსახურში შეთანხმდა და ადასტურებს ჩემს 5 წლიან არქიტექტურულ გამოცდილებას

თარიღი	განაცხადის N	პროექტი
2015 წელი	AR1304213	II კლასი ინდივიდუალური ერთბინიანი საცხოვრებელი სახლი
2015 წელი	AR1319275	II კლასი ინდივიდუალური ერთბინიანი საცხოვრებელი სახლი
2016 წელი	AR1369943	II კლასი ინდივიდუალური ერთბინიანი საცხოვრებელი სახლი
2016 წელი	AR1386414	IV კლასი მრავალბინიანი საცხოვრებელი სახლი
2016 წელი	AR1440354	IV კლასი მრავალბინიანი საცხოვრებელი სახლი
2016 წელი	AR1450647	IV კლასი მრავალბინიანი საცხოვრებელი სახლი
2017 წელი	AR1495196	IV კლასი მრავალბინიანი საცხოვრებელი სახლი
2017 წელი	AR1505797	IV კლასი მრავალბინიანი საცხოვრებელი სახლი
2017 წელი	AR1536377	II კლასი სასაწყობე ფართი
2017 წელი	AR1550039	IV კლასი მრავალბინიანი საცხოვრებელი სახლი
2018 წელი	AR1574258	IV კლასი მრავალბინიანი საცხოვრებელი სახლი
2018 წელი	AR1597951	IV კლასი მრავალბინიანი საცხოვრებელი სახლი
2018 წელი	AR1604296	IV კლასი მრავალბინიანი საცხოვრებელი სახლი
2018 წელი	AR1610553	IV კლასი მრავალბინიანი საცხოვრებელი სახლი
2019 წელი	AR1652043	IV კლასი მრავალბინიანი საცხოვრებელი სახლი
2019 წელი	AR1666285	IV კლასი მრავალბინიანი საცხოვრებელი სახლი
2019 წელი	AR1712988	IV კლასი მრავალბინიანი საცხოვრებელი სახლი
2018	AR1616667	IV კლასი მრავალბინიანი საცხოვრებელი სახლი
2019	AR1712988	IV კლასი მრავალბინიანი საცხოვრებელი სახლი
2020	AR1722529	III კლასი ინდივიდუალური ერთბინიანი საცხოვრებელი სახლი

წარმოგიდგენთ ჩემ მიერ შეთანხმებული საექსპერტო შეფასებების არასრულ ჩამონათვალს, რომლებიც თბილისის არქიტექტურის სამსახურში შეთანხმდა და ადასტურებს ჩემს 5 წლიან არქიტექტურულ გამოცდილებას

თარიღი	განაცხადის N	პროექტი
2022 წელი	AR1891324	IV კლასი მრავალბინიანი საცხოვრებელი სახლი
2022 წელი	AR1942597	IV კლასი მრავალბინიანი საცხოვრებელი სახლი
2022 წელი	AR1838399	III კლასი ინდივიდუალური ერთბინიანი საცხოვრებელი სახლი
2023	AR1957710	IV კლასი მრავალბინიანი საცხოვრებელი სახლი
2023 წელი	AR1978898	IV კლასი მრავალბინიანი საცხოვრებელი სახლი
2020 წელი	AR1785870	IV კლასი მრავალბინიანი საცხოვრებელი სახლი
2022 წელი	AR1867259	IV კლასი მრავალბინიანი საცხოვრებელი სახლი

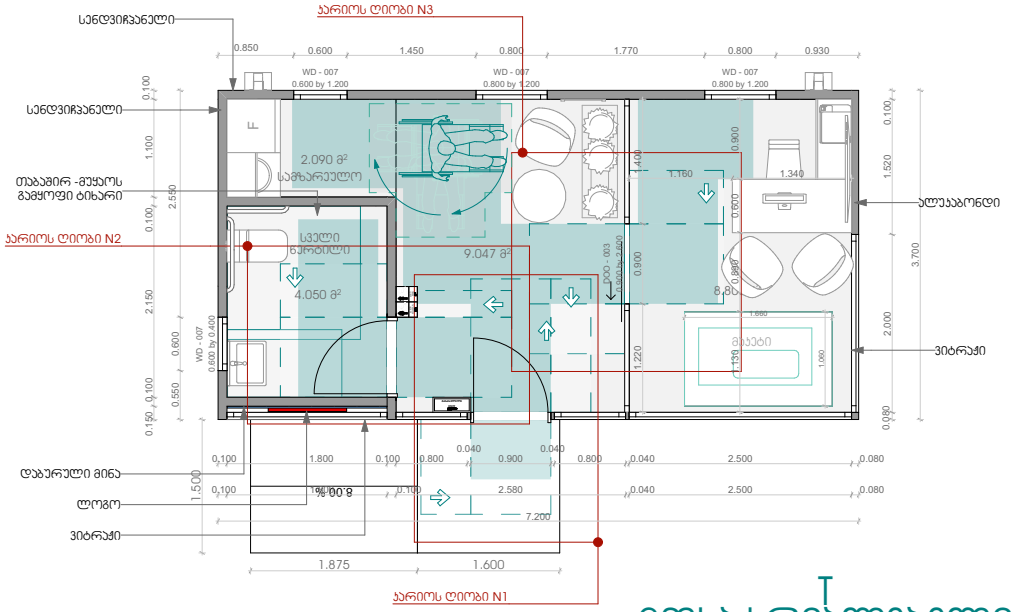

მოსატრიალებელი სივრცე

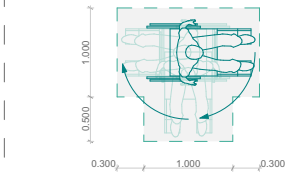

უნიტაზის განთავსება

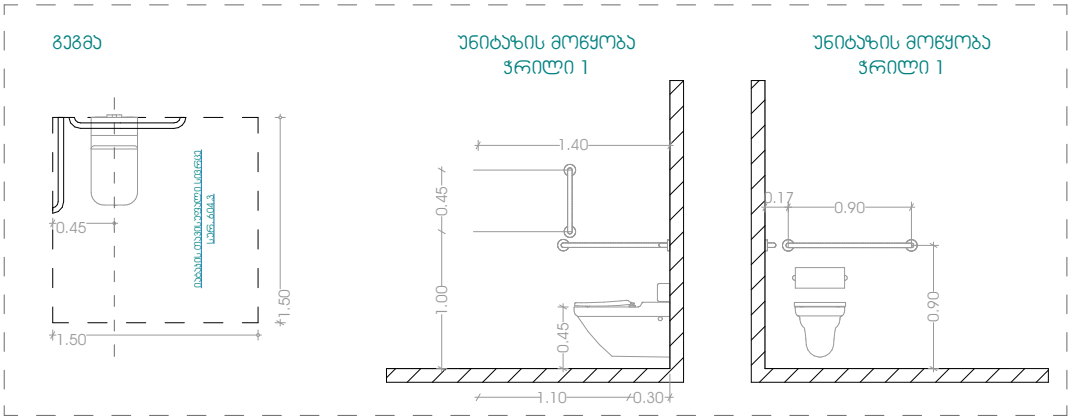

ხელსაბანის განთავსება

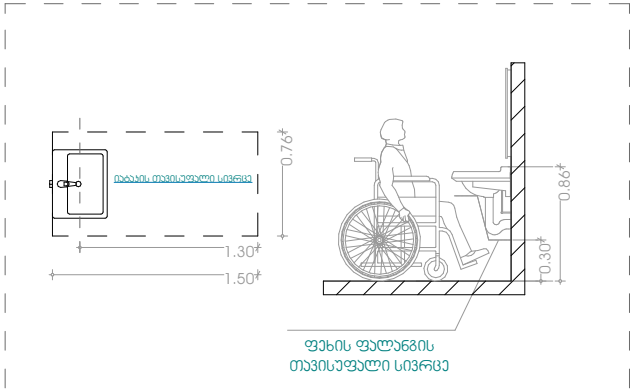

მისაწვდომი სვლა გეზი

ნიშანი ამობურცული სიმბოლოებით და ბრაილით გარეთ გამავალ კართან

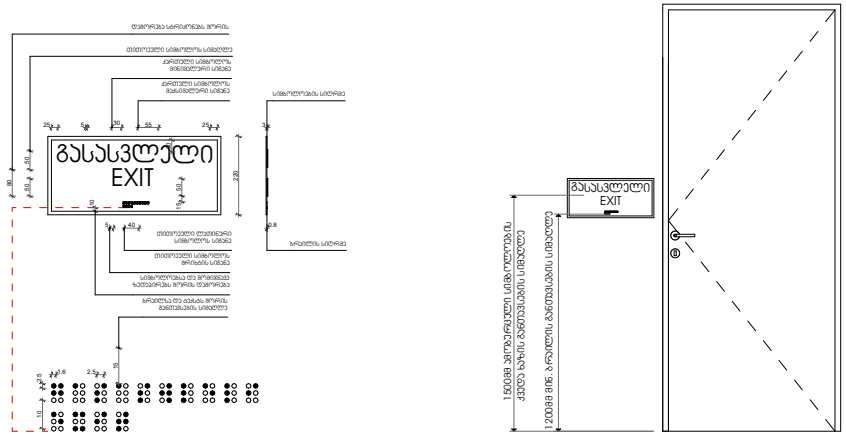

ნიშანი პიქტოგრამებით, ამობურცული ნიშნებით და ბრაილით განთავსდება მისაწვდომ ტუალეტებთან კარის მომიჯნავედ

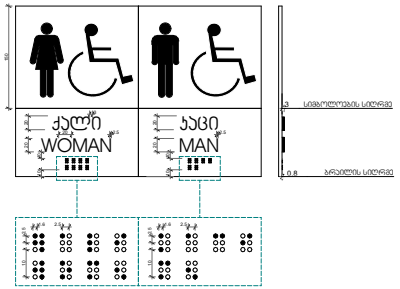

ჯარის ღიობი N1

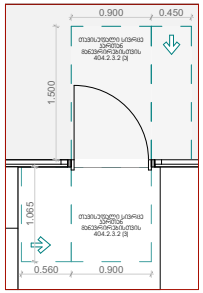

ჯარის ღიობი N2

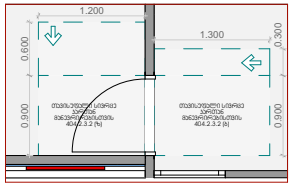

ჯარის ღიობი N3

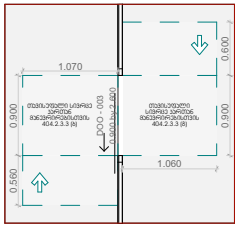

ტექნიკური რეგლამენტი - "მისაწვდომობის ეროვნული სტანდარტები" - ის შესაბამისი ჯვანძები

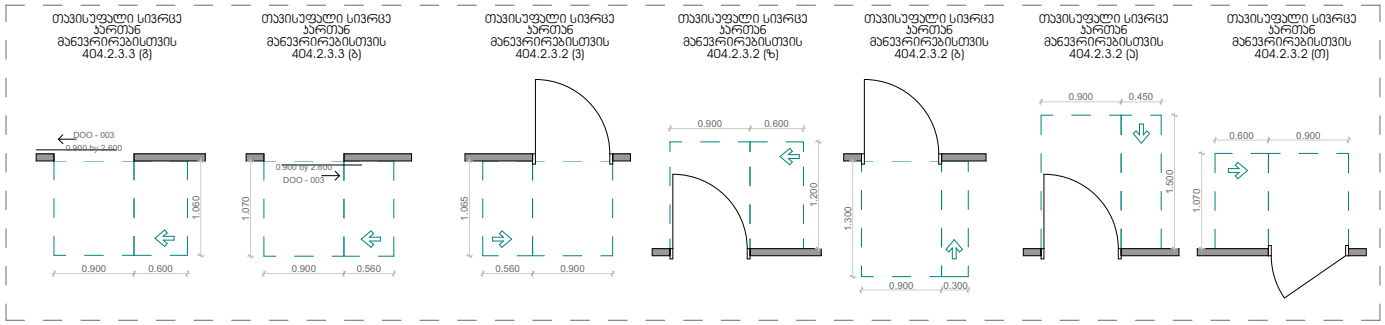

ქალაქ თბილისის მუნიციპალიტეტის საჯარო სამართლის იურიდიული პირი – ქალაქ თბილისის მუნიციპალიტეტის ტრანსპორტისა და ურბანული განვითარების სააგენტო

წერილის ნომერი: **16-01243162539**
თარიღი: **11/11/2024**

ადრესატი: როლანდ გაბაძე
პირადი ნომერი: 01031001178
მისამართი: საქართველო, ქალაქი თბილისი, მუხიანის დასახლება, IVბ მიკრო/რაიონი, კორპუსი 29, ბინა 87

ქალაქ თბილისის მუნიციპალიტეტის საკრებულოს 2024 წლის 16 აგვისტოს №43-63 დადგენილებით „ქალაქ თბილისის მუნიციპალიტეტის საჯარო სამართლის იურიდიული პირის – ქალაქ თბილისის მუნიციპალიტეტის ტრანსპორტისა და ურბანული განვითარების სააგენტოს დაფუძნებისა და დებულების დამტკიცების შესახებ“ ქალაქ თბილისის მუნიციპალიტეტის საკრებულოს 2020 წლის 24 იანვრის №52-1 დადგენილებაში შესული ცვლილების თანახმად, სსიპ ქალაქ თბილისის მუნიციპალიტეტის ტრანსპორტისა და ურბანული განვითარების სააგენტოს მიენიჭა ცალკეული ხაზობრივი ნაგებობების განთავსების, სამუშაოების წარმოების ან/და მათი შემდგომი რეგისტრაციის თაობაზე თანხმობის გაცემის უფლებამოსილება.

ზემოაღნიშნულის შესაბამისად, როლანდ გაბაძის მიერ წარმოდგენილ №01243123835-16 განცხადებასთან დაკავშირებით გაცნობებთ შემდეგს:

1. დაკმაყოფილდეს განმცხადებლის წერილობითი თხოვნა QN1957015 გადაწყვეტილებაში ცვლილების შეტანის შესახებ და დროებითი ღობის განთავსება განხორციელდეს ამ გადაწყვეტილების №1 დანართში მონიშნულ სავარაუდო მონაკვეთზე, შეთანხმებული საგზაო მოძრაობის ორგანიზაციის სქემის შესაბამისად, უსაფრთხოების და ტექნიკური ნორმების სრული დაცვით. სამუშაოების დასრულებისთანავე მუნიციპალიტეტის ტერიტორია მოყვენილ იქნას პირვანდელ მდგომარეობაში.

2. აქტი ძალაშია QN1957015 და QN11027519 გადაწყვეტილებებით განსაზღვრული ვადით.

(ელექტრონული ფორმით გაცემული აქტის გაცნობისთვის დაინტერესებულ მხარეს განესაზღვრება ვადა - სააგენტოს მიერ აქტის გამოცემიდან 30 (ოცდაათი) კალენდარული დღის ოდენობით. თუ აღნიშნულ ვადაში დაინტერესებული პირი აქტს არ გაეცნობა აქტი ითვლება ძალადაკარგულად.)

გადაწყვეტილების გასაჩივრება, კანონმდებლობით დადგენილი წესით, დაინტერესებული მხარის მიერ, შესაძლებელია ამ გადაწყვეტილების გაცნობიდან ერთი თვის ვადაში ქალაქ თბილისის მუნიციპალიტეტის მერთან (მისამართი: ჟ. შარტავას ქუჩა N7)

მამუკა მუმლაძე

ქალაქ თბილისის მუნიციპალიტეტის ტრანსპორტისა და ურბანული განვითარების სააგენტო-უფროსის მოადგილე

გამოყენებულია კვალიფიციური ელექტრონული ხელმოწერა/ელექტრონული შტამპი

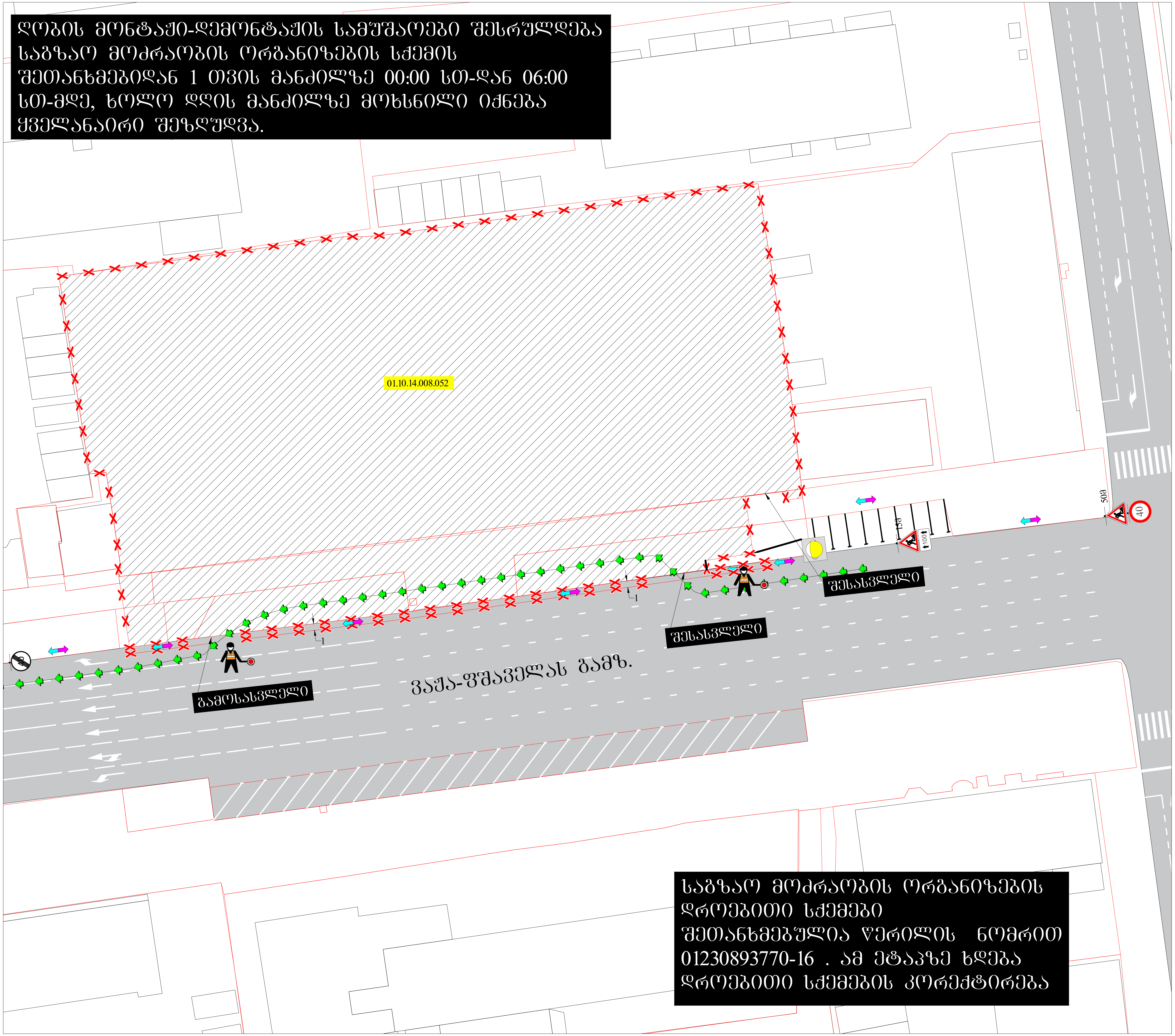

ღობის მონტაჟი-დემონტაჟის სამუშაოები შესრულდება საგზაო მოძრაობის ორგანიზების სქემის შეთანხმებიდან 1 თვის მანძილზე 00:00 სთ-დან 06:00 სთ-მდე, ხოლო დღის მანძილზე მოხსნილი იქნება ყველანაირი შეზღუდვა.

საგზაო მოძრაობის ორგანიზების დროებითი სქემები შეთანხმებულია წერილის ნომრით 01230893770-16 . ამ ეტაპზე ხდება დროებითი სქემების კორექტირება

საგზაო მოძრაობის ორგანიზების დროებითი სქემა

მისამართი:

ქ. თბილისი ვაჟა-ფშაველას გამზირის მიმდებარედ
(ს.კ. 01.10.14.008.052)
საგზაო მოძრაობის ორგანიზების დროებითი სქემა.
(ღობის მონტაჟი-დემონტაჟი)

თარიღი: 2023 წელი	მასშტაბი: პირობითი
დამკვეთი:	შ.პ.ს. "ვისოლი"

შ.პ.ს "STS"
(Smart Transportation Solutions)
ტელ: 577 15-55-75

შეასრულა: ნიკა სიდამონიძე
ტელ: 598-77-88-48

შეამოწმა: ვახტანგ თავდიშვილი
ტელ: 551-14-14-84

საგზაო მოძრაობის ორგანიზაციის ტექნიკური საშუალებები

1.26 -2ც

3.24 - 1ც

3.25 - 1ც

8.2.1 - 1ც

შუქ. ტ7-1ც

პირობითი აღნიშვნები

ქვეითთა მოძრაობის მიმართულება

სამშენებლო ტექნიკის მოძრაობის მიმართულება

ღობურა

მედროშე 2 ადამიანი

SMART TRANSPORTATION SOLUTIONS

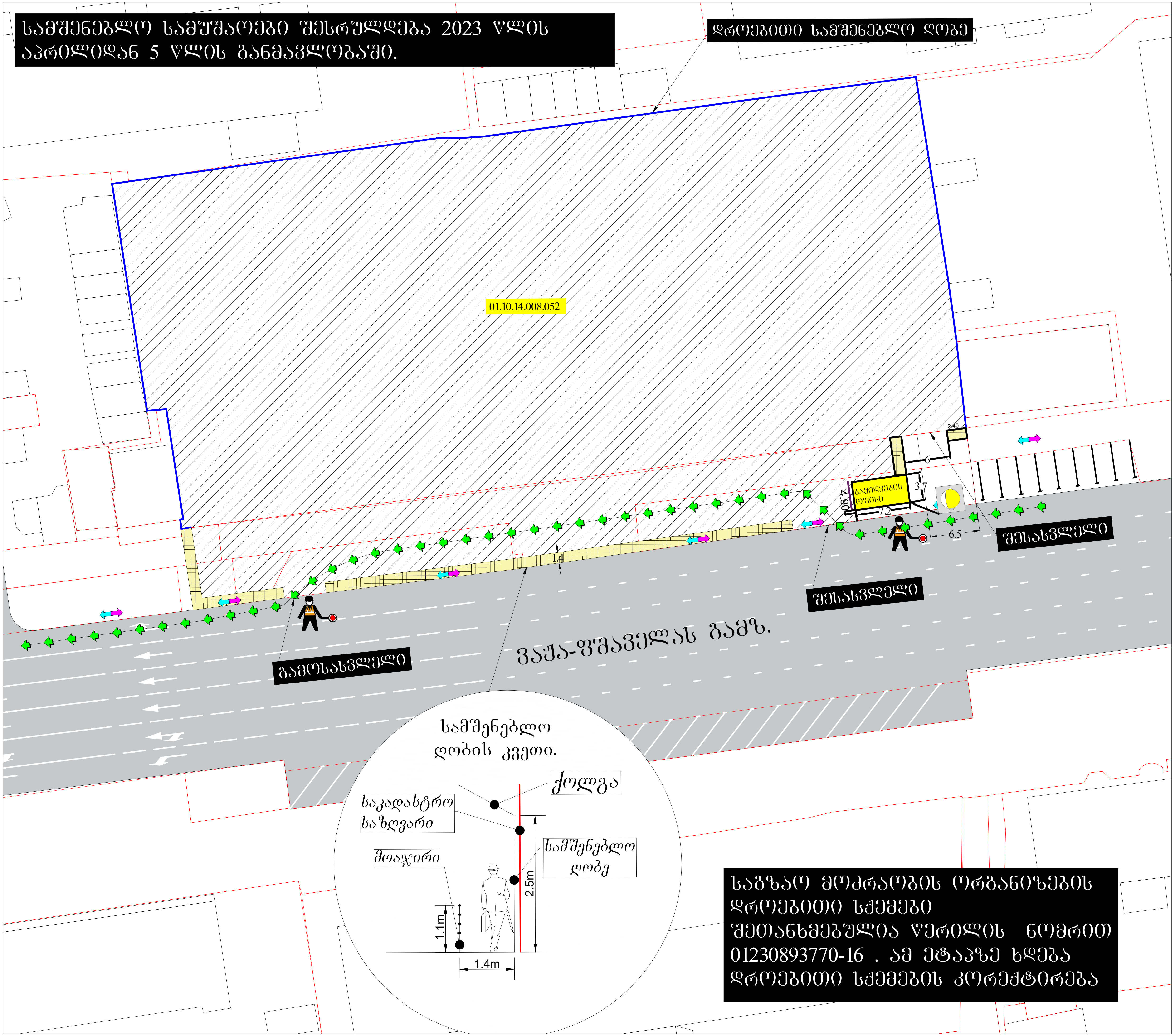

საგზაო მოძრაობის ორგანიზების დროებითი სქემა

მისამართი:

ქ. თბილისი ვაჟა-ფშაველას გამზირის მიმდებარე (ს.კ. 01.10.14.008.052) საგზაო მოძრაობის ორგანიზების დროებითი სქემა. (მშენებლობის პერიოდი)

თარიღი: 2023 წელი	მასშტაბი: პირობითი
დამკვეთი:	შ.პ.ს. "ვისოლი"

შ.პ.ს "STS" (Smart Transportation Solutions) ტელ: 577 15-55-75

შეასრულა: ნიკა სიდამონიძე ტელ: 598-77-88-48

შეამოწმა: ვახტანგ თავდიშვილი ტელ: 551-14-14-84

საგზაო მოძრაობის ორგანიზაციის ტექნიკური საშუალებები

შუქ. ტ7-1ც

პირობითი აღნიშვნები

STS SMART TRANSPORTATION SOLUTIONS

ქალაქ თბილისის მუნიციპალიტეტის საჯარო სამართლის იურიდიული პირი – ქალაქ თბილისის მუნიციპალიტეტის ტრანსპორტისა და ურბანული განვითარების სააგენტო

წერილის ნომერი: **16-01242852630**
გაცემის თარიღი: **18/10/2024**

ადრესატი: შპს ეს თი ეს
საიდენტიფიკაციო ნომერი: 400234055
მისამართი: საქართველო, თბილისი, მთაწმინდის რაიონი, მერაბ კოსტავას ქუჩა, №60, სართული №1

შპს „ეს თი ეს“-ს,

ქალაქ თბილისის მუნიციპალიტეტის სსიპ - ქალაქ თბილისის მუნიციპალიტეტის ტრანსპორტისა და ურბანული განვითარების სააგენტომ განიხილა თქვენი, 2024 წლის 10 ოქტომბრის №01242844249-16 განცხადება, რომელთან დაკავშირებითაც გაცნობებთ შემდეგს:

დაკმაყოფილდეს 2024 წლის 10 ოქტომბრის №01242844249-16 განცხადება და შეთანხმდეს საგზაო მოძრაობის ორგანიზების სქემა თანდართულ ბმულზე არსებული დანართის შესაბამისად.

სააგენტოს მიერ აღნიშნული საგზაო მოძრაობის ორგანიზების სქემა ითვლება შეთანხმებულად სსიპ - თბილისის ტრანსპორტისა და ურბანული განვითარების სააგენტოში მუნიციპალიტეტის ტერიტორიაზე განსახორციელებელი სამუშაოთა წარმოების შესახებ შესაბამისი თანხმობის მისაღებად, განცხადების წარმოდგენისა და დადებითი გადაწყვეტილების მიღების შემთხვევაში.

საგზაო მოძრაობის ორგანიზების სქემები შეთანხმებულია იმ პირობით, რომ სამშენებლო ტექნიკა იმოძრავებს მოქმედი სამართლებრივი დადგენილი წესით.

სამუშაოების მიმდინარეობის პერიოდში, საგზაო მოძრაობის ორგანიზების დროებითი სქემის მიხედვით გათვალისწინებული საგზაო ნიშნები უნდა განთავსდეს მოძრავ დგარზე, რათა არ დაზიანდეს მიმდებარე ტერიტორიაზე არსებული ინფრასტრუქტურა. ამასთან, განსათავსებელი დროებითი საგზაო ნიშნები დამზადებული უნდა იყოს საქართველოში მოქმედი კანონმდებლობით გათვალისწინებული სტანდარტების შესაბამისად.

იმ შემთხვევაში, თუ სამუშაოებისათვის საჭირო დროებითი და არსებული საგზაო ნიშნები ეწინააღმდეგება/ხელს უშლის ერთმანეთს, საჭიროა უკვე არსებული საგზაო ნიშნები შეიფუთოს, ხოლო სამუშაოს დასრულებისთანავე დემონტაჟი უნდა გაუკეთდეს დროებით დამონტაჟებულ საგზაო მოძრაობის ორგანიზების ტექნიკურ საშუალებებს და ქუჩის სავალი ნაწილი (ყველა შეფუთული ნიშნის ჩათვლით) მოყვანილი იქნას პირვანდელ მდგომარეობაში.

დამატებით გაცნობებთ, რომ თუ მშენებლობის პერიოდში, საპროექტო ტერიტორიის მიმდებარედ, ხორციელდება სხვა სამშენებლო სამუშაოები და დროებითი საგზაო ნიშნები, რომლებიც განთავსებულია სხვა, ნებართვის მქონე, შემსრულებელი კომპანიის მიერ და კვეთს/ეწინააღმდეგება თქვენს მიერ დასამონტაჟებელ საგზაო ნიშნებს, დროებითი საგზაო ნიშნები დაიტანოთ საჭიროებისამებრ და აუცილებლობის შემთხვევაში, სამუშაოები განახორციელოთ უკვე განთავსებული დროებითი საგზაო ნიშნების გამოყენებით. ხოლო, სხვა შემსრულებლის მიერ, სამუშაოების დასრულებისა და ნიშნების დემონტაჟის შემთხვევაში, უზრუნველყოთ თქვენი საგზაო ნიშნების სრულად მონტაჟი, მოცემული პირობების შესაბამისად.

საგზაო მოძრაობის ორგანიზების სქემის ცვლილება საჭიროებს შეთანხმებას სააგენტოსთან.

ასევე გაცნობებთ, რომ საჭიროების შემთხვევაში, სსიპ ტრანსპორტისა და ურბანული განვითარების სააგენტო იტოვებს უფლებამოსილებას, მოითხოვოს სამუშაოების პერიოდში არსებული სიტუაციის საგზაო მოძრაობის ორგანიზების სქემის ალტერნატიული ვარიანტის წარმოდგენა.

გადაწყვეტილების გასაჩივრება, დაინტერესებული მხარის მიერ, შესაძლებელია ამ გადაწყვეტილების გაცნობიდან ერთი თვის ვადაში ქალაქ თბილისის მუნიციპალიტეტის მერთან (მისამართი: ჟ. შარტავას ქუჩა N7) კანონმდებლობით დადგენილი წესით.

დანართი: სსიპ - ტრანსპორტისა და ურბანული განვითარების სააგენტოს მიერ შეთანხმებული საგზაო მოძრაობის ორგანიზების სქემები იხილეთ თანდართულ ბმულზე :

https://cloud.msda.ge/index.php/s/i7yQDG4lB94l0xp

პატივისცემით,

მამუკა მუმლაძე

ქალაქ თბილისის მუნიციპალიტეტის ტრანსპორტისა და ურბანული განვითარების სააგენტო-უფროსის მოადგილე

გამოყენებულია კვალიფიციური ელექტრონული ხელმოწერა/ ელექტრონული შტამპი

საქართველოს შინაგან საქმეთა სამინისტროს
საპატრულო პოლიციის დეპარტამენტი

MINISTRY OF INTERNAL AFFAIRS OF GEORGIA
PATROL POLICE DEPARTMENT

31/10/2024

MIA 1 24 03316836

შპს ''ეს თი ეს"-ის წარმომადგენელს ნ. არჩუაძეს
თქვენს 2024 წლის 31 ოქტომბრის განცხადებაზე

ასლი: საპატრულო პოლიციის დეპარტამენტის
ქ. თბილისის მთავარი სამმართველოს

შსს საპატრულო პოლიციის დეპარტამენტში განხილულ იქნა თქვენი განცხადება, რომელიც ეხება ქ. თბილისი, ვაჟა-ფშაველას გამზ. N 25 ს/კ 01.10.14.008.052-ის მიმდებარედ სამშენებლო დამცავი ღობის განთავსების საგზაო მოძრაობის ორგანიზაციის სქემების შეთანხმებას.

ვითვალისწინებთ რა, ქ. თბილისის მერიის მუნიციპალიტეტის სსიპ ტრანსპორტის და ურბანული განვითარების (წერილის ნომერი 18/10/2024 16-01242852630) სააგენტოს თანხმობას, შსს საპატრულო პოლიციის დეპარტამენტი ითანხმებს (საგზაო მოძრაობის უსაფრთხოების კუთხით) წარმოდგენილ დროებითი და მუდმივი მოძრაობის ორგანიზაციის სქემებს და არ არის წინააღმდეგი მოაწყოთ სამშენებლო დამცავი ღობე შემდეგი პირობების დაცვით:

- სამშენებლო დამცავი ღობე შეიღებოს შავ-თეთრი ან წითელ-თეთრი ზოლებით, ქვეითად მოსიარულეთა უსაფრთხოების მიზნით დამცავი ღობის ფარგლებში მოეწყოს ქუჩის სავალი ნაწილის მხრიდან ქვეითად მოსიარულეთა ბილიკი, ღობე გზის სავალი ნაწილის მხრიდან გადაიხუროს და ღამის საათებში განათდეს;
- სამშენებლო ობიექტზე მისასვლელი გზა (სამუშაოების განხორციელების პროცესში) აღიჭურვოს მოძრაობის რეგულირების ტექნიკური საშუალებებით შეთანხმებული სქემების შესაბამისად, ხოლო მიმდებარე ტერიტორიაზე არსებულ მოძრაოის ორგანიზების ტექნიკურ საშუალებებს გაუკეთდეს დროებით დემონტაჟი ან შეიფუთოს;
- საგზაო მოძრაობის რეგულირებისთვის და ფეხით მოსიარულეთა უსაფრთხო გადაადგილების მიზნით სამუშაოების მწარმოებლის მიერ გამოყოფილ იქნეს სპეც. ტანსაცმლით და ალმით აღჭურვილი საჭირო რაოდენობის თანამშრომელი;
- დაცული იქნას გზის სავალი ნაწილის სისაუფთავე, არ დაუშვათ სამშენებლო მასალისა და ტექნიკის გზის სავალ ნაწილზე განთავსება;
- სამუშაოების დასრულებისთანავე ფეხით მოსიარულეთა ბილიკი მოყვანილ იქნას არსებული სტანდარტის შესაბამისად, დროებითი მოძრაობის რეგულირების ტექნიკურ საშუალებებს გაუკეთდეს დემონტაჟი და გზის მიერთების ადგილები აღიჭურვოს

0190, თბილისი, ნოე რამიშვილის ქ. №38
№38, Noe Ramishvili St. 0190, Tbilisi, Georgia
ტელ./Tel.: (+995 032) 2 41 42 42
ფაქსი/Fax: (+995 032) 2 41 85 02
E-mail: patrolinfo@mia.gov.ge

მოძრაობის რეგულირების ტექნიკური საშუალებებით შეთანხმებული საგზაო მოძრაობის ორგანიზაციის სქემების შესაბამისად;

- სამუშაოების დაწყების შესახებ წინასწარ ეცნობოს ქ. თბილისის მუნიციპალიტეტის მერიის სსიპ ქონების მართვის სააგენტოს და შსს საპატრულო პოლიციის დეპარტამენტის სამორიგეო ნაწილს (241–85–04; 241–85–05).

მეორე ადრესატს: გთხოვთ, უზრუნველყოთ კონტროლის დაწესება წერილში მითითებულ პირობების შესრულებაზე და მოძრაობის რეგულირების ტექნიკური საშუალებების განთავსების მდგომარეობაზე. შეუსრულებლობის შემთხვევაში გაატარეთ ზომები საქართველოს ადმინისტრაციულ სამართალდარღვევათა კოდექსის 134 მუხლით გათვალისწინებული მოთხოვნების შესაბამისად.

საპატრულო პოლიციის დეპარტამენტი /
საორგანიზაციო სამმართველო / საგზაო მოძრაობის
ზედამხედველობის განყოფილება
განყოფილების უფროსი
ბარბაქაძე დავით