W r i l i 1-1 m 1:200

a r s e b u l i

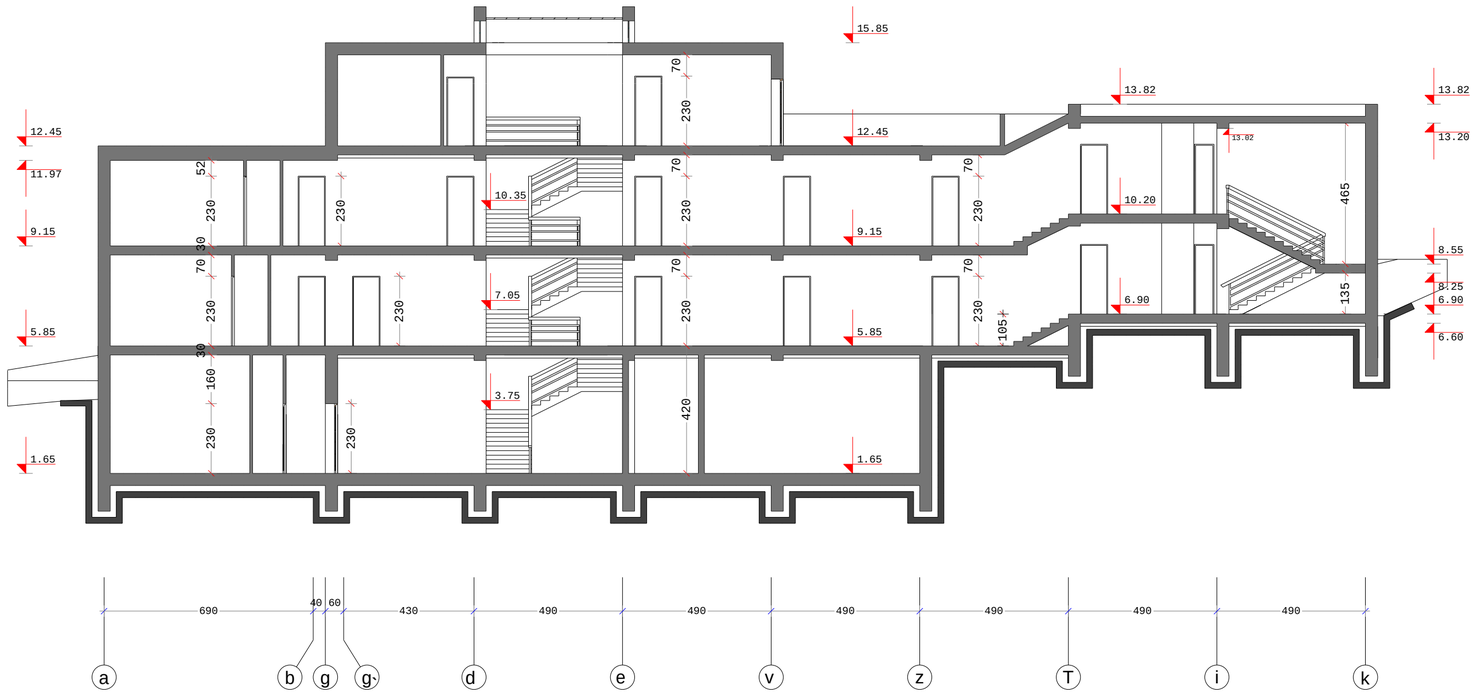

direqtori	k. JorJoliaZe		S.p.s. eqsint-studia EXINT STUDIO Ltd.	
pr.mT.arq	k. JorJoliaZe			
Tanaavtorebi	g. abuliaZe		mravalprofiliani saSualo skolis proeqti universitetis quCaze	
	l. soloRaSvili			
	k. mefariSvili		arqiteqturuli nawili	furceli
pr.daamuSava	l. soloRaSvili		Wrili 1-1	a-8
Seamowma	i.xositaSvili			

W r i l i 2-2 m 1:200

a r s e b u l i

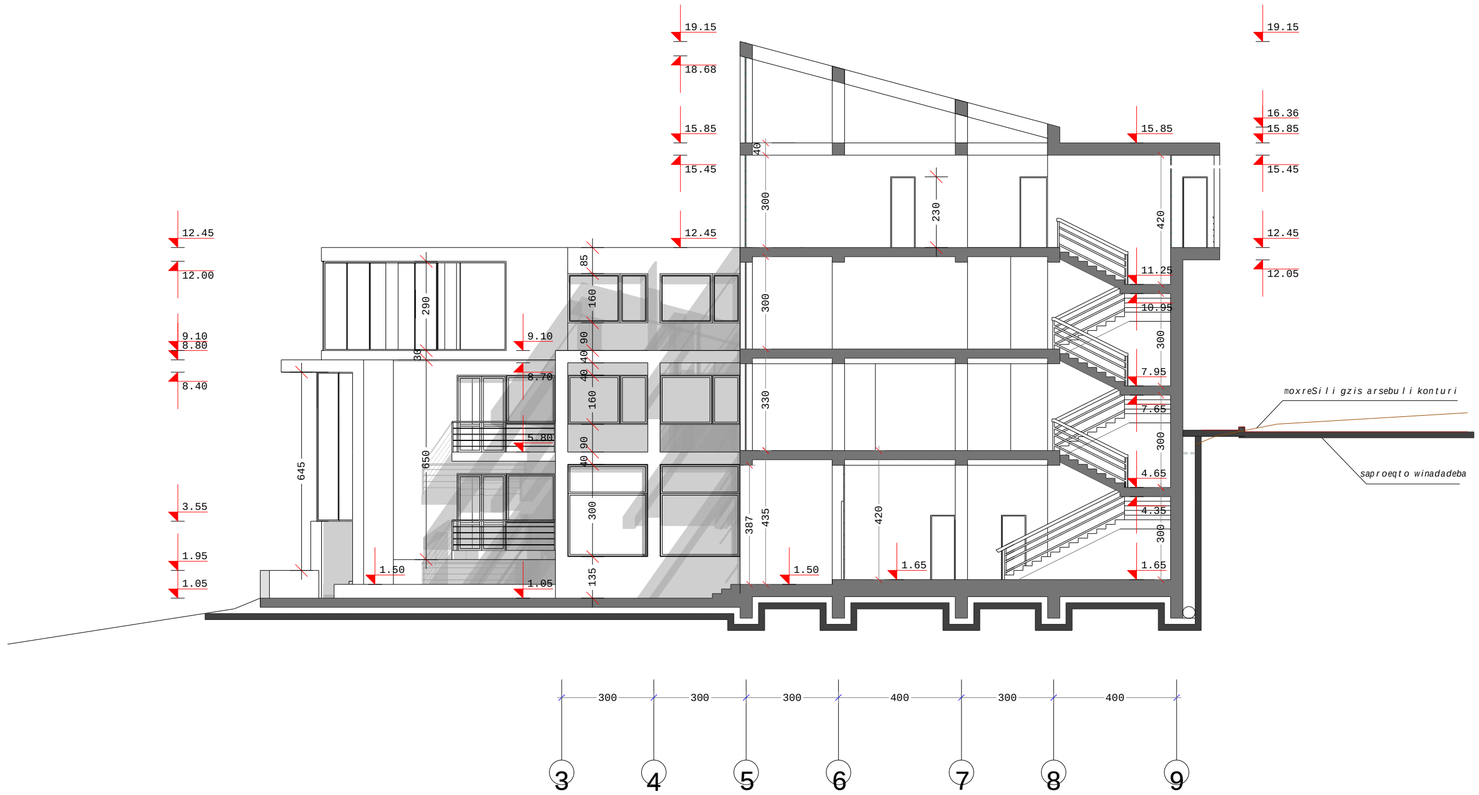

direqtori	k. JorJoliaZe		S.p.s. eqsint-studia EXINT STUDIO Ltd.	
pr.mT.arq	k. JorJoliaZe			
Tanaavtorebi	g. abuliaZe		mravalprofiliani saSualo skolis proeqti universitetis quCaze	
	l. soloRaSvili			
	k. mefariSvili		arqiteqturuli nawili	furceli
pr.daamuSava	l. soloRaSvili		Wrili 2-2	a-9
Seamowma	i.xositaSvili			

arsebuli

Wrili 3-3 m 1:200

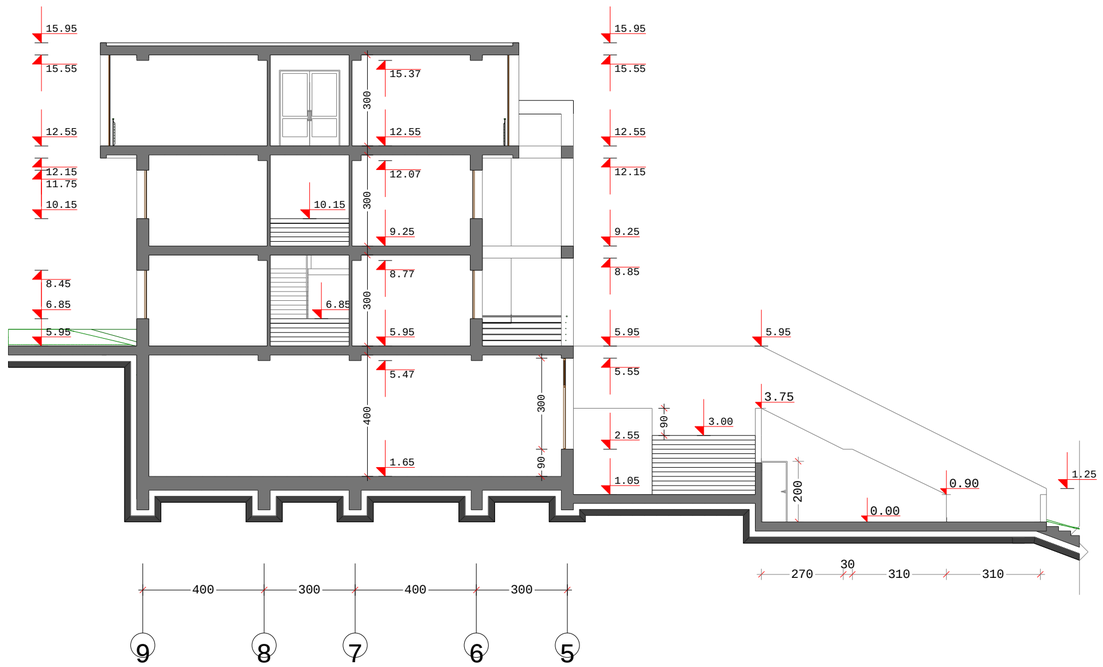

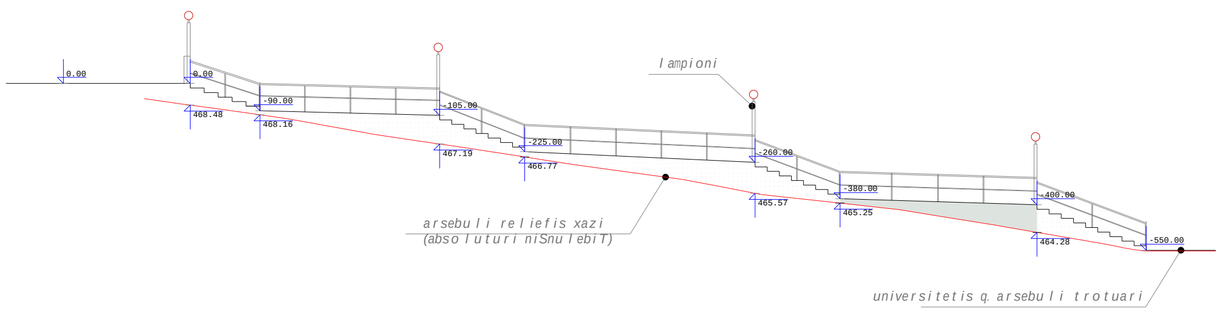

ezos fragmenti. eletrofari m 1:200

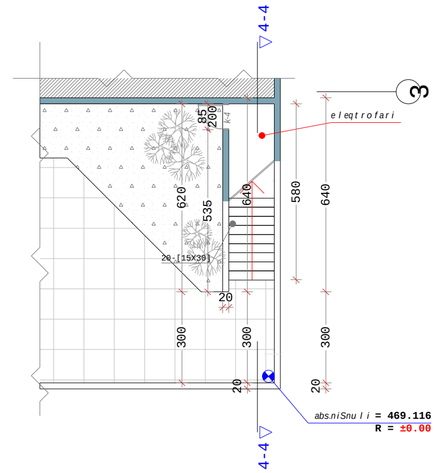

Wrili 4-4 m 1:200

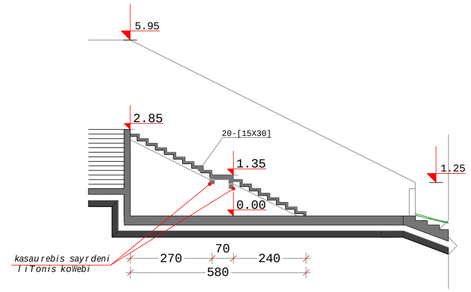

Wrili 5-5 m 1:200

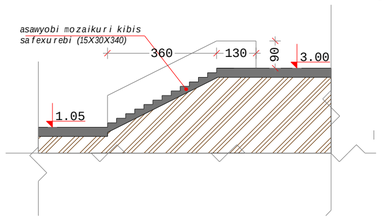

Wrili 6-6 m 1:200

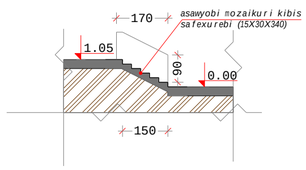

direqtori	k. JorJoliaZe		S.p.s. eqsint-studia EXINT STUDIO Ltd.	
pr.mTavarq	k. JorJoliaZe			
Tanaavtorebi	g. abuliaZe		mravalprofiliani saSualo skolis proeqti universitetis quCaze	
	l. soloRaSvili			
	k. mefariSvili		arqiteqturuli nawili	furceli
pr.daamuSava	l. soloRaSvili		Wrili 3-3; 4-4; 5-5; 6-6; gare kibeebi	a-10
Seamowma	i.xositaSvili			

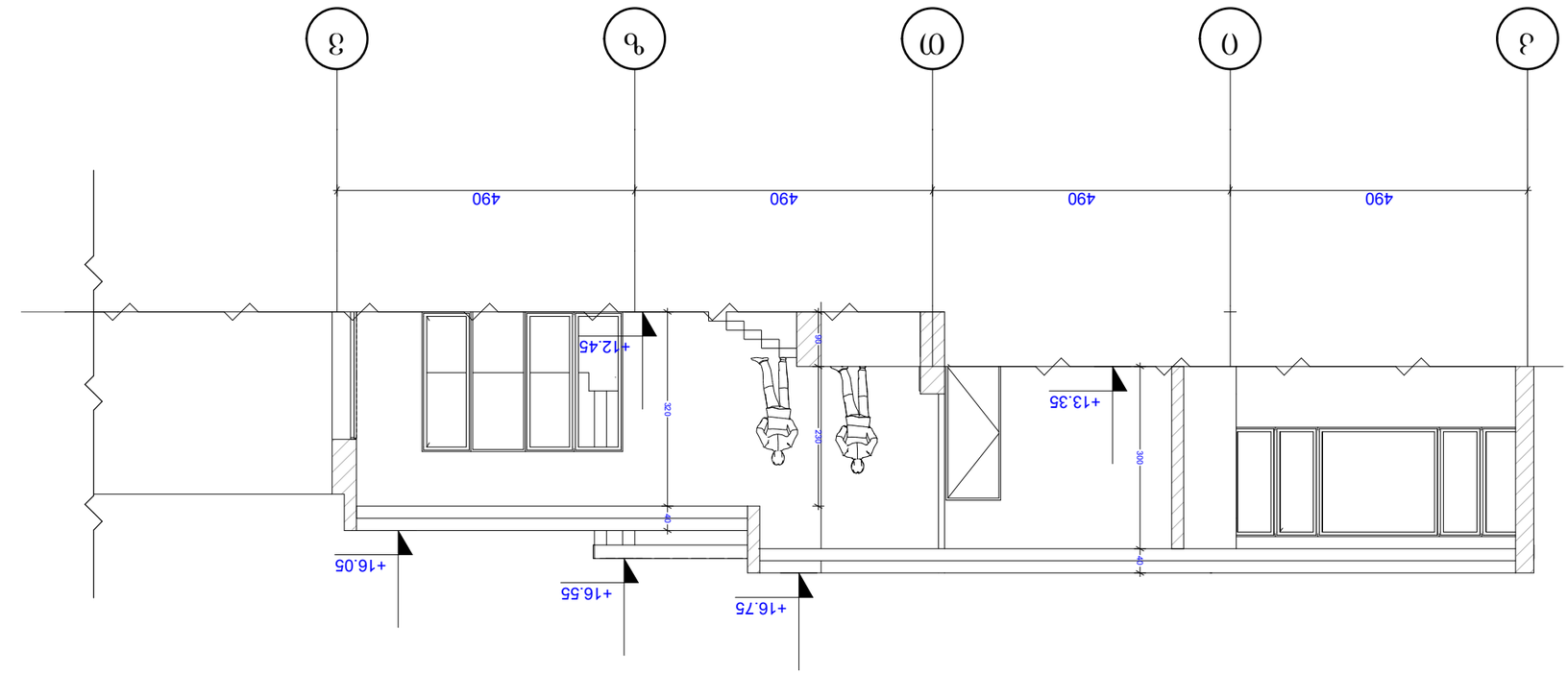

1-1 ՕՖՈՐԱՔ ԱՇՔՈՒՅԱՅԻՆ

ԱՇԽԱՏԱՆՔԻ ԿԱԶՄԱԿԵՐՊՈՒԹՅՈՒՆ	
ՀԱՄԱՁԱՅՆԱԳՐԻ ՀԱՍՑԵ

საპროექტო ჭრილი 2-2

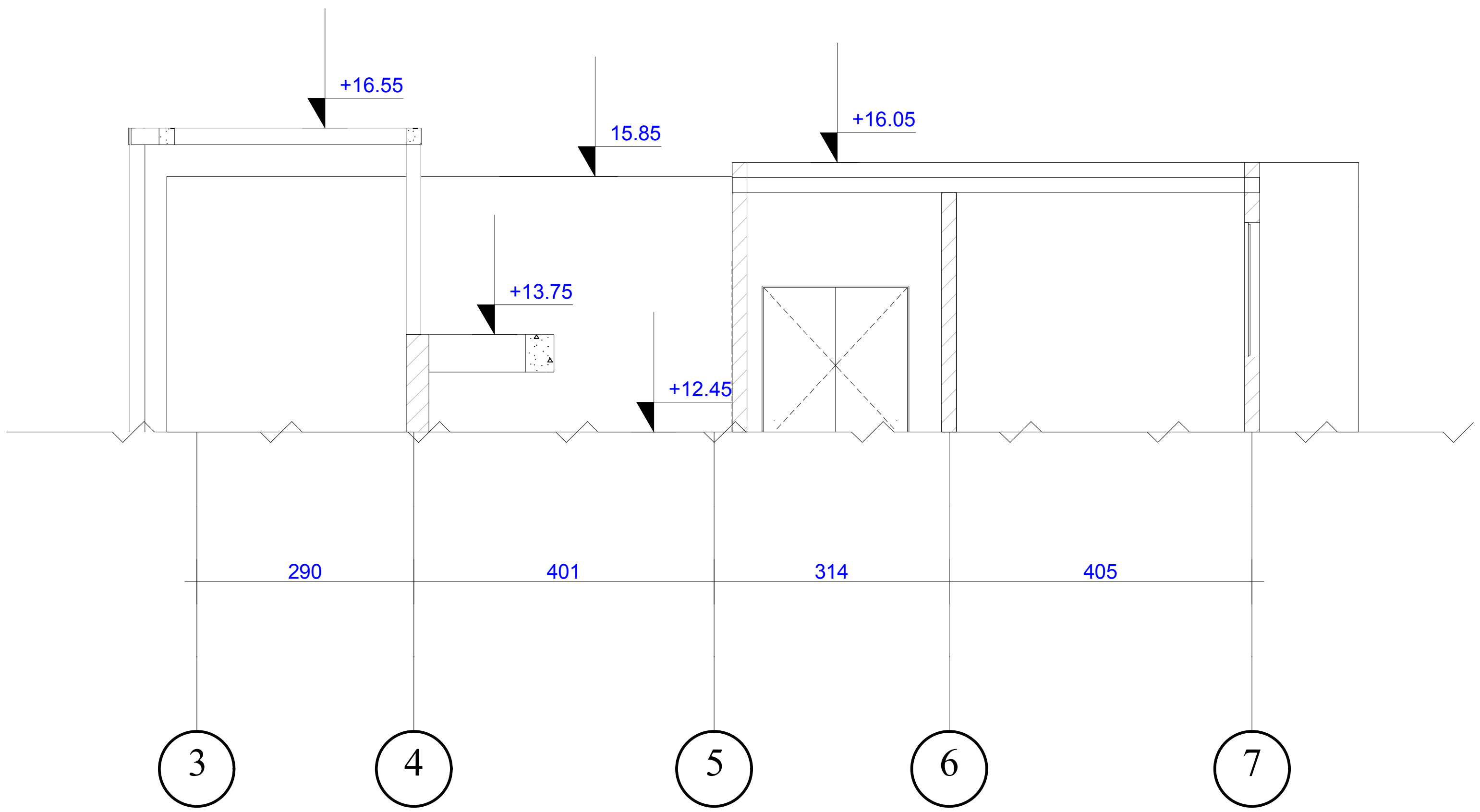

დაკვეთა	CAD. FILE	ფორმატი	თარიღი
	pln	A 3	2013

პირობითი აღნიშვნები:

- წითელი ხაზი
- ღერძის ხაზი
- არქიტექტურული ნიშანი

ნახაზის დასახელება:

საპროექტო ჭრილი

ობიექტის დასახელება:

მრავალპროფილიანი საშუალო სკოლის პროექტი უნივერსიტეტის ქუჩაზე ნაკვეთი №42 -123

დამკვეთი:	მარიამ ქუთათელაძე	
მისამართი:	ქ.თბილისში, ვაკე-საბურთალოს რაიონში, უნივერსიტეტის ქუჩაზე, (ფიზიკის ინსტიტუტსა და საბურთალოს ახალ პანთეონს შორის, ინდ. მენაშ. ამხ. „ვაკე" ნაკვეთი №5, №6 და №7)	
არქიტექტორი	თ. ჩხეიძე	
კონსტრუქტორი	კ. ცომაია	

სტადია	მასშ.	ფურც.	ფურც. რ
პროექტი	1:100		