4850087002871

niko_shaqarishvili@gmail.com



ქალაქი თბილისი, გმირი ჯურსანტების ქ.№10

ს/ნ: 01.11.05.030.002

მრავალბინიანი საცხოვრებელი სახლი

კონსტრუქციული ნაწილი

სამშენებლო დოკუმენტაცია

კონსტრუქტორი: ნ. შაქარიშვილი

არქიტექტორი: მ. როსტომაული

დამკვეთი: ვ. ჯაბარაია

2024 წელი

სარჩევი

1	თავფურცელი	ს-1
2	ექსპლიკაცია	ს-2
3	განმარტებითი ბარათი	ს-3
4	დაჯვალვის გეგმა	ს-4
5	ქვაბულის მოწყობის გეგმა	ს-5
6	საძირკვლის ფილის არმირების გეგმა X ღერძის მიმართულებით (ქვედა შრე)	ს-6
7	საძირკვლის ფილის არმირების გეგმა Y ღერძის მიმართულებით (ქვედა შრე)	ს-7
8	საძირკვლის ფილის არმირების გეგმა X ღერძის მიმართულებით (ქვედა შრე)	ს-8
9	საძირკვლის ფილის არმირების გეგმა Y ღერძის მიმართულებით (ქვედა შრე)	ს-9
10	შენობის კონსტრუქციული ჭრილი "ა-ზ" ღერძებში	ს-10
11	მონოლითური სვეტების მარკირების გეგმა	ს-11
12	მონოლითური კედლებისა (მ.კ.) და დიაფრაგმების (მ.დ.) მარკირების გეგმა	ს-12
13	სამანქანო ჰანდუსის გეგმა	ს-13
14	კვეთი B-002 (ჰანდუსის ფილა)	ს-14
15	მონოლითური სვეტის კვეთი 1-1	ს-15
16	მონოლითური სვეტის კვეთი 8-8	ს-16
17	მონოლითური სვეტის კვეთი 7-7	ს-17
18	კვეთი 2-2	ს-18
19	კვეთი 8-8	ს-19
20	ლიფტის შახტის კვეთი E-001	ს-20
21	მასალათა ანაკრები ჯამი (საძირკველი)	ს-21
22	მონოლითური სვეტები	ს-22
23	მონოლითური სვეტები	ს-23
24	მონოლითური სვეტები	ს-24
25	მონოლითური სვეტები	ს-25
26	მონოლითური კედლების განშლა	ს-26
27	მონოლითური კედლების განშლა	ს-27
28	მონოლითური დიფრაგმები	ს-28
29	მონოლითური დიფრაგმები	ს-29
30	მონოლითური დიფრაგმების კვეთი	ს-30
31	რიგელების მოწყობის სამუშაო გეგმა -0.30 და +0.00 ნიშნულზე	ს-31
32	გადახურვის ფილის არმირების გეგმა -0.30 და +0.00 ნიშნულზე	ს-32
33	რიგელების მოწყობის სამუშაო გეგმა +3.70 ნიშნულზე	ს-33
34	გადახურვის ფილის არმირების გეგმა +3.70 ნიშნულზე	ს-34
35	რიგელების მოწყობის სამუშაო გეგმა +6.90 ნიშნულზე	ს-35
36	გადახურვის ფილის არმირების გეგმა +6.90 ნიშნულზე	ს-36
37	რიგელების მოწყობის სამუშაო გეგმა +10.10 ნიშნულზე	ს-37
38	გადახურვის ფილის არმირების გეგმა +10.10 ნიშნულზე	ს-38
39	რიგელების მოწყობის სამუშაო გეგმა +13.30 ნიშნულზე	ს-39
40	გადახურვის ფილის არმირების გეგმა +13.30 ნიშნულზე	ს-40
41	რიგელების მოწყობის სამუშაო გეგმა +16.50 ნიშნულზე	ს-41
42	გადახურვის ფილის არმირების გეგმა +16.50 ნიშნულზე	ს-42
43	რიგელების მოწყობის სამუშაო გეგმა +19.70 ნიშნულზე	ს-43
44	გადახურვის ფილის არმირების გეგმა +19.70 ნიშნულზე	ს-44
45	რიგელების მოწყობის სამუშაო გეგმა +22.90 ნიშნულზე	ს-45
46	გადახურვის ფილის არმირების გეგმა +22.90 ნიშნულზე	ს-46
47	რიგელების მოწყობის სამუშაო გეგმა +26.10 ნიშნულზე	ს-47
48	გადახურვის ფილის არმირების გეგმა +26.10 ნიშნულზე	ს-48
49	რიგელების მოწყობის სამუშაო გეგმა +28.47 ნიშნულზე	ს-49
50	გადახურვის ფილის არმირების გეგმა +28.47 ნიშნულზე	ს-50
51	რიგელის დაარმირების ტიპიური ფრაგმენტი	ს-51
52	მონოლითური რიგელის განშლა	ს-52
53	ქვედა და ზედა შრეების ფიქსატორების სქემატური ნახაზი	ს-53
54	ჯიბის გეგმა	ს-54
55	ჯიბის კვანძები	ს-55
56	ჯიბის კვანძები	ს-56
57	მასალათა ანაკრები ჯამი	ს-57

ექსპლიკაცია

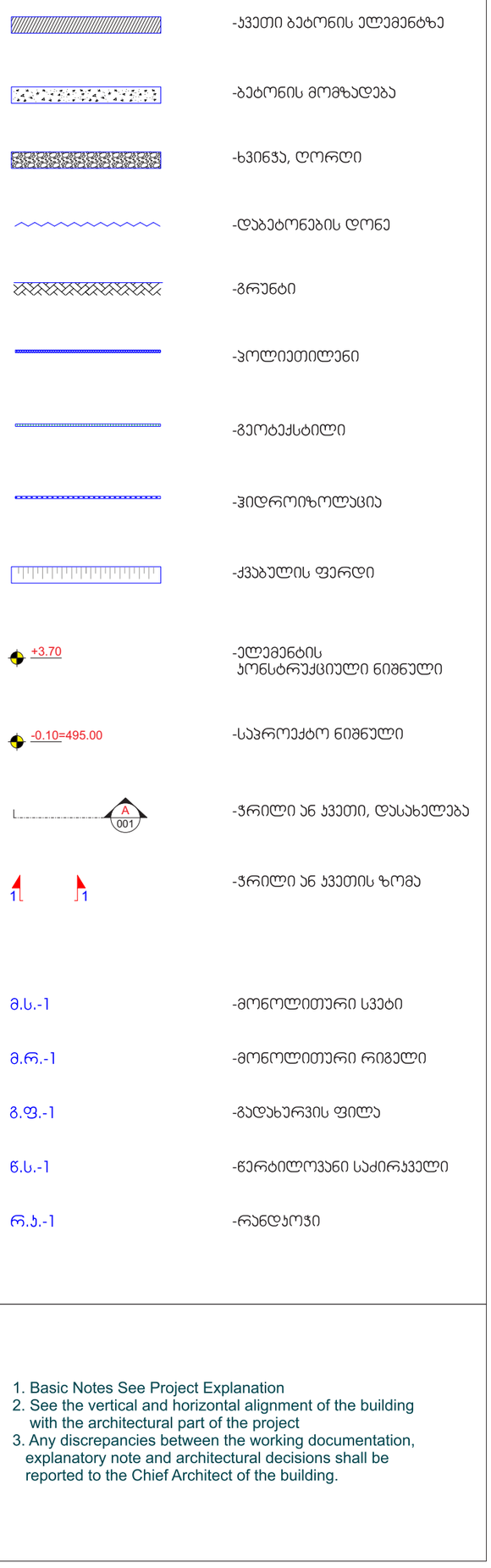

1. Basic Notes See Project Explanation
2. See the vertical and horizontal alignment of the building with the architectural part of the project
3. Any discrepancies between the working documentation, explanatory note and architectural decisions shall be reported to the Chief Architect of the building.

შენიშვნები:
1. ძირითადი შენიშვნები იხილეთ პროექტის განმარტებით ბარათში.
2. შენობის ვერტიკალური და ჰორიზონტალური მიბმა ტერიტორიასთან იხილეთ პროექტის არქიტექტურულ ნაწილში (იხ.გენგეგმა ტოპოძირით)
3. ფურცლის პროექტირებით ავტომატურად უქმდება წინა ვარიანტი;
4. ნებისმიერი შეუსაბამობა მუშა დოკუმენტაციას განმარტებით ბარათს და არქიტექტურულ გადაწყვეტებს შორის ეცნობოს შენობის მთავარ კონსტრუქტორს

archimpex
Architecture & Construction
4850087002871
niko_shaqarishvili@gmail.com

No	Date	Revision	Issued by

დამკვეთი CLIENT: 3. პატარაია

მისამართი ADDRESS: ქალაქი თბილისი, გმირი ჯურსანტების ქ.№10 ს/ე: 01.11.05.030.002

პროექტი PROJECT: მრავალბინიანი საცხოვრებელი სახლი კონსტრუქციული ნაწილი

პოზიცია POSITION	სახელი, გვარი NAME, SURNAME	ხელოწერა SIGNATURE
დირექტორი DIRECTOR		
არქიტექტორი ARCHITECTOR		
კონსტრუქტორი CONSTRUCTOR	ნ. შაქარიშვილი	

ფორმატი PAPER SIZE: A3
მასშტაბი SCALE: 1:100
ნახ. კოდი DRWG No: 21/-42621
კორექტ. REVISION:
სტატუსი STATUS: CD

განმარტებითი ბარათი

ზოგადი

1. ობიექტის მისამართი - ქალაქი თბილისი, გმირი ჯარსანტების ქ.№10 ს/კ: 01.11.05.030.002
2. არქიტექტურული ნაწილი - მ. როსტომაული
3. შენობა-ნაგებობის კლასი - IV კლასი

უსაფრთხოება

1. მშენებლობის პროცესი წარიმართოს საქართველოს მთავრობის 2007 წლის 28 მარტის №62 დადგენილების მოთხოვნების შესაბამისად და მკაცრად იქნას დაცული უსაფრთხოების წესები;

მასალები

1. მასალების ანტიკოროზიული და ხანძარსაწინააღმდეგო დაცვა - შესრულდეს ნორმების СНиП 2.01.02-85* და СНиП 2.03.11-85 მოთხოვნების შესაბამისად;
2. ბეტონი - შენობის მზიდ კონსტრუქციებში გამოყენებულია ბეტონი კლასით B25, საძირკვლის მონოლითური ფილის ქვეშ გამოყენებულია ბეტონის მომზადება B7.5 (ГОСТ 25192-2012)
3. არმატურა - შენობის რკინა ბეტონის ელემენტებში გამოყენებულია არმატურა კლასით - A500C; Aic. (ДСТУ 3760-98)
3. საკედლე და სატიხრე მასალა - შენობის კონტურზე კედლების შესვლება მოხდება მსუბუქი სამშენებლო ბლოკებით, მარკით არანაკლებ M 50 -ისა, მოცულობითი წონით არაუმეტეს 1200 კგ./მ3. ქვიშა-ცემენტის ხსნარზე, მარკით არანაკლებ M 50 -ისა; წყობის ღერძულ გაჯიმვაზე დროებითი წინაღობის (ნორმალური შეჯიდულობის) სიდიდე უნდა იყოს არანაკლებ 1.2 კგ.ძ/სმ2-ისა;
4. ჰიდროიზოლაცია შენობის კედლები რომლებიც შეხებაში არის გრუნტთან დაიფაროს ჰიდროსაიზოლაციო შრით, (ჰიდროიზოლაციის ტიპი განისაზღვროს დამკვეთთან შეთანხმებით);
5. სამშენებლო მასალების ხარისხის კონტროლი:
- სამშენებლო მოედანზე აუცილებელია განხორციელდეს სამშენებლო მასალების სისტემატური კონტროლი. მშენებლობაზე შემოზიდულ მასალებს თან უნდა ახლდეს მწარმოებლის ხარისხის დამადასტურებელი დოკუმენტი (პასპორტი) რომელშიც მითითებული იქნება ტექნიკური მახასიათებლები, მაგალითად: მასალის სიმტკიცის ზღვარი, ყინვამედეგობის მაჩვენებელი და სხვა.
- ბეტონის სამუშაოების წარმოებისას მშრალი და ცხელი კლიმატის პირობებში 25^0 C-ზე მეტი ჰაერის ტემპერეატურისა და 50%-ზე ნაკლები ფარდობითი ტენიანობისას გამოყენებულ იქნას ცემენტები, რომელთა სამარკო სიმტკიცე არანაკლებ 20%-ით ჭარბობს ბეტონის საპროექტო მარკას.
- ახლადჩაწყობილი ბეტონი დაცული უნდა იქნას მექანიკური დაზიანებისაგან (და/ან ზემოქმედებისაგან), მზის სხივების პირდაპირი მოხვედრისაგან, ყინვისგან, ქარისგან. პროექტში მითითებული სიმტკიცის 75%-ის მიღწევამდე ბეტონის სტრუქტურა ადვილად იმსხვრევა, აქედან გამომდინარე აღნიშნული სიმტკიცის მიღწევამდე აუცილებელია მკაცრად დაცული იქნას ტემპერატურსრის და ტენიანობის რეჟიმი.

კლიმატოლოგია და დატვირთვები

1. ჩაყინვის სიღრმე - 0.00 მ. (Სნ 01.05-08);
2. ქარი - W=85 კგ/მ2 (Სნ 01.05-08);
3. თოვლი - q=50 კგ/მ2 (Სნ 01.05-08);
4. სტატიკური მუდმივი - 200 კგ/მ2 (ბინები)
5. სტატიკური მუდმივი - 200 კგ/მ2 (ბინები); 360 კგ/მ2 (კიბე)
6. სეისმურობა - საქართველოს ტერიტორიის სეისმური საშიშროების რუქის მიხედვით ქ. თბილისი იმყოფება 8 ბ. სეისმურ ზონაში (სკალა MSK64), ჰორიზონტალური აჩქარება - 0.14 (სეისმურობის კოეფიციენტი)

მათემატიკური მოდელირება

(გაანგარიშება) განხორციელებულია Lira-САПР 2013 (ვერსია R3) პროგრამული კომპლექსის მეშვეობით, სასრული ელემენტების მეთოდის საფუძველზე. შენობის საანგარიშო მოდელი შედგენილია არქიტექტურული ნახაზების მიხედვით.

შენობის აღწერილობა

1. პირობითი საპროექტო ნიშნული 0.00-(არის პირველი სართულიშ იატაკის დონე)

2. კონსტრუქციული სქემა - შენობა ხისტკვანძებიან მონოლითური რკინაბეტონის ჩარჩო-კავშირებიან სისტემას წარმოადგენს;

3. სართულიანობა - 9 სართული (1-მიწისქვეშა და 8 მიწისზედა სართული);

4. შენობის მიახლოებითი გაბარიტული ზომები ღერძებში - 18.4 X 16.7 მ. გეგმაში მართკუთხედი ფორმის;

5. საძირკველი - მონოლითური ფილა 0.8 (h) მ.

6. კონსტრუქციული ელემენტები (სართ. გადახურვის ფილა, სვეტი, რიგელი და ა.შ.)
- სართულშუა გადახურვის ფილა - 18 სმ.
- რიგელი - 40 X 50(h) სმ. და 50 X 50(h) სმ.
- სვეტები - კვადრატული - კვეთი - 50 X70 სმ. და 40 X40 სმ.;
- კიბე - მონოლითური რკინაბეტონის;
- კედლები - გარე პერიმეტრზე
ტიხრები -
- სახურავი - ბრტყელი გადახურვა

შენიშვნები

1. საძირკვლის ფუძე აუცილებელია მიიღოს ინჟინერ-გეოლოგმა;
2. მიწის სამუშაოთა წარმოებისას დაცული უნდა იყოს СНиП 3.02.01-87 10.1-10.5 პუნქტების მოთხოვნები;
3. შენობის ღერძების დაკვალვა განხორციელდეს არქიტექტურული ნახაზების შესაბამისად;
4. ნახაზებში აღნიშნული აღმოჩენილი შეუსაბამობის, არქიტექტურულ ნახაზებთან შეუსაბამობის და ან საინჟინრო გეოლოგიური ნაწილის ადგილზე არსებულ სიტუაციასთან შეუსაბამობის შემთხვევაში - აუცილებლად ეცნობოს პროექტის ავტორს;
5. არმატურის მოღუნვა განხორციელდეს ცივად გაცხელების გარეშე;
6. რკინაბეტონის კონსტრუქციებს (ფილები, რიგელები) მიეცეს სამშენებლო აწევა *შუქში მალის* 1/250;
7. თუ სადმე ბლოკის წყობის სიმაღლის და სიგანის ფარდობა () აღემატება 12-ს, აუცილებელია შუალედური რკინაბეტონის სარტყელის მოწყობა.

შენიშვნები:
1. ძირითადი შენიშვნები იხილეთ პროექტის განმარტებით ბარათში.
2. შენობის ვერტიკალური და ჰორიზონტალური მიბმა ტერიტორიასთან იხილეთ პროექტის არქიტექტურულ ნაწილში (იხ.გენგეგმა ტოპოკირით)
3. ფურცლის პორექტირებით ავტომატურად უქმდება წინა ვარიანტი;
4. ნებისმიერი შეუსაბამობა მუშა დოკუმენტაციას განმარტებით ბარათს და არქიტექტურულ გადაწყვეტებს შორის ეცნობოს შენობის მთავარ კონსტრუქტორს

archimpex Architecture & Construction
4850087002871
niko_shaqarishvili@gmail.com

No	Date	Revision	Issued by

დამკვეთი CLIENT: 3. ჯაბარაია

მისამართი ADDRESS: ქალაქი თბილისი, გმირი ჯარსანტების ქ.№10 ს/კ: 01.11.05.030.002

პროექტი PROJECT: მრავალბინიანი საცხოვრებელი სახლი კონსტრუქციული ნაწილი

თანამდებობა POSITION	სახელი, გვარი NAME, SURNAME	ხელოწერა SIGNATURE
დირექტორი DIRECTOR		
არქიტექტორი ARCHITECTOR		
კონსტრუქტორი CONSTRUCTOR	6. შაქარიშვილი	
	ფორმატი PAPER SIZE: A3	მასშტაბი SCALE: 1:100
ნახ. კოდი DRWG No: 21/-42621	კორექტ. REVISION	სტადია STATUS: CD

დაჯვალვის გეგმა

მასშტაბი 1:100

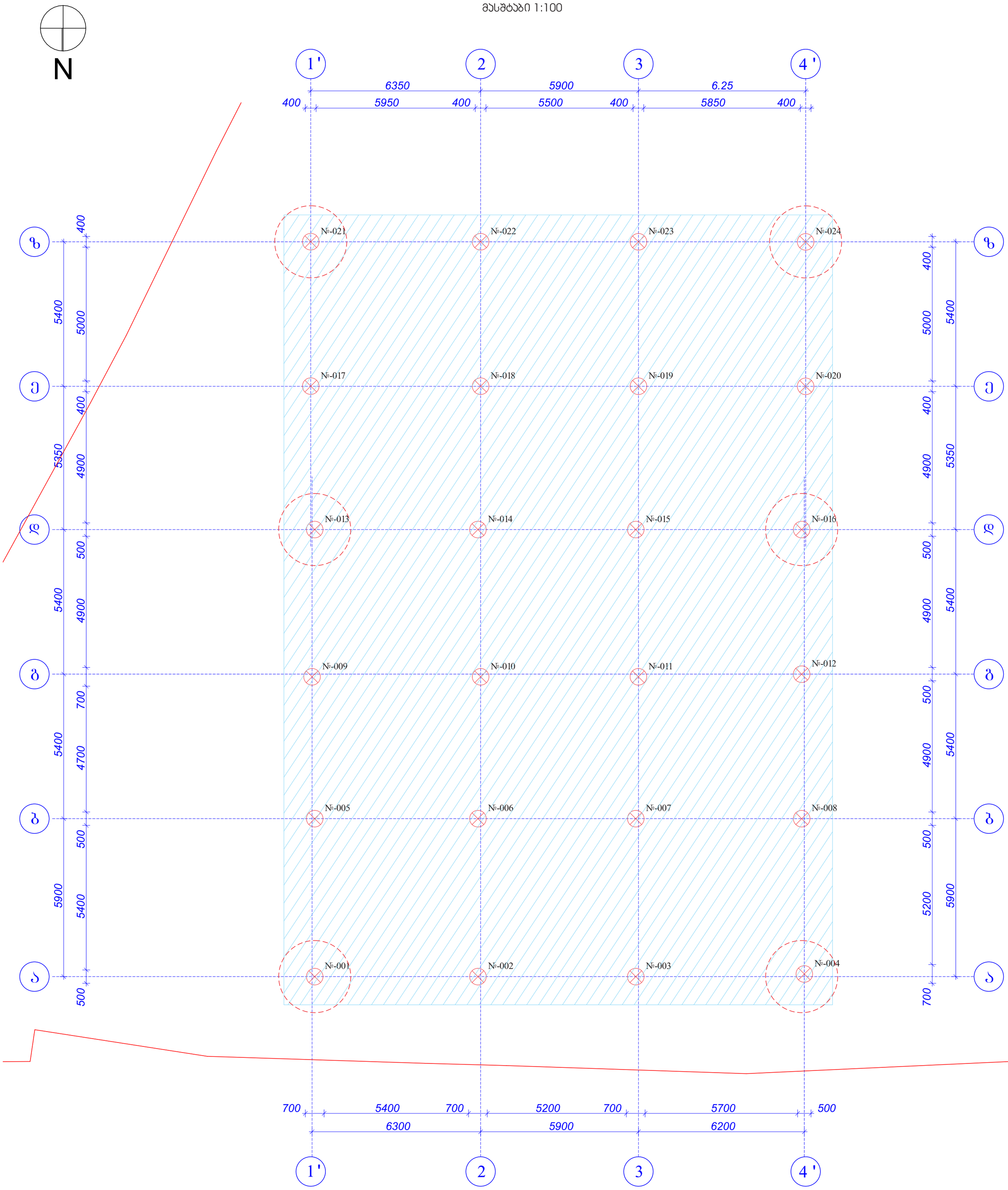

შენიშვნები:

1. ძირითადი შენიშვნები იხილეთ პროექტის განმარტებით ბარათში.
2. შენობის ვერტიკალური და ჰორიზონტალური მიბმა ტერიტორიასთან იხილეთ პროექტის არქიტექტურულ ნაწილში (იხ.გენგეგმა ტოპოგრირით)
3. ფურცლის ორიენტირებით ავტომატურად უქმდება წინა ვარიანტი;
4. ნებისმიერი შეუსაბამობა მუშა დოკუმენტაციას განმარტებით ბარათს და არქიტექტურულ გადაწყვეტებს შორის ეცნობოს შენობის მთავარ კონსტრუქტორს

archimpex
Architecture & Construction

4850087002871

niko_shaqarishvili@gmail.com

ექსპლიკაცია
Explication

-ასფალტ ბეტონის ელემენტზე	+3.70	-ელემენტის კონსტრ ნიშნული	
-ბეტონის მოშენება	-0.10=496.00	-საპროექტო ნიშნული	
-ხვრელი, ღორღი		-ჭრილი ან ჯვეთი, დასახელება	
-დეფორმაციის ღრეჩო		-ჭრილი ან ჯვეთის ზომა	
-მრავნი	მ.ს.-1	-მონოლითური სვეტი	
-პოლიეთილენი	მ.რ.-1	-მონოლითური რიგელი	
-ჭეოტექსტილი	მ.ფ.-1	-მაფუძნების ფილა	
-იზოლირებული	ს.ს.-1	-წერტილოვანი საძირკველი	
-ქვაბულის ფარდი	რ.პ.-1	-რანდბალი	

No	Date	Revision	Issued by

დამკვეთი
CLIENT
3. პატარაია

მისამართი
ADDRESS
ქალაქი თბილისი, გმირი ჯარსანტების ქ.№10 ს/ს: 01.11.05.030.002

პროექტი
PROJECT
მრავალბინიანი საცხოვრებელი სახლი კონსტრუქციული ნაწილი

პოზიცია POSITION	სახელი, გვარი NAME, SURNAME	ხელოვნება SIGNATURE
დირექტორი DIRECTOR		
არქიტექტორი ARCHITECTOR		
კონსტრუქტორი CONSTRUCTOR	ნ. შაქარიშვილი	
	ფორმატი PAPER SIZE: A3	მასშტაბი SCALE: 1:100
ნახ. კოდი DRWG No: 21/-42621	კორექტ. REVISION	სტატუსი STATUS: CD

ქვაბულის მოწყობის გეგმა

მასშტაბი 1:100

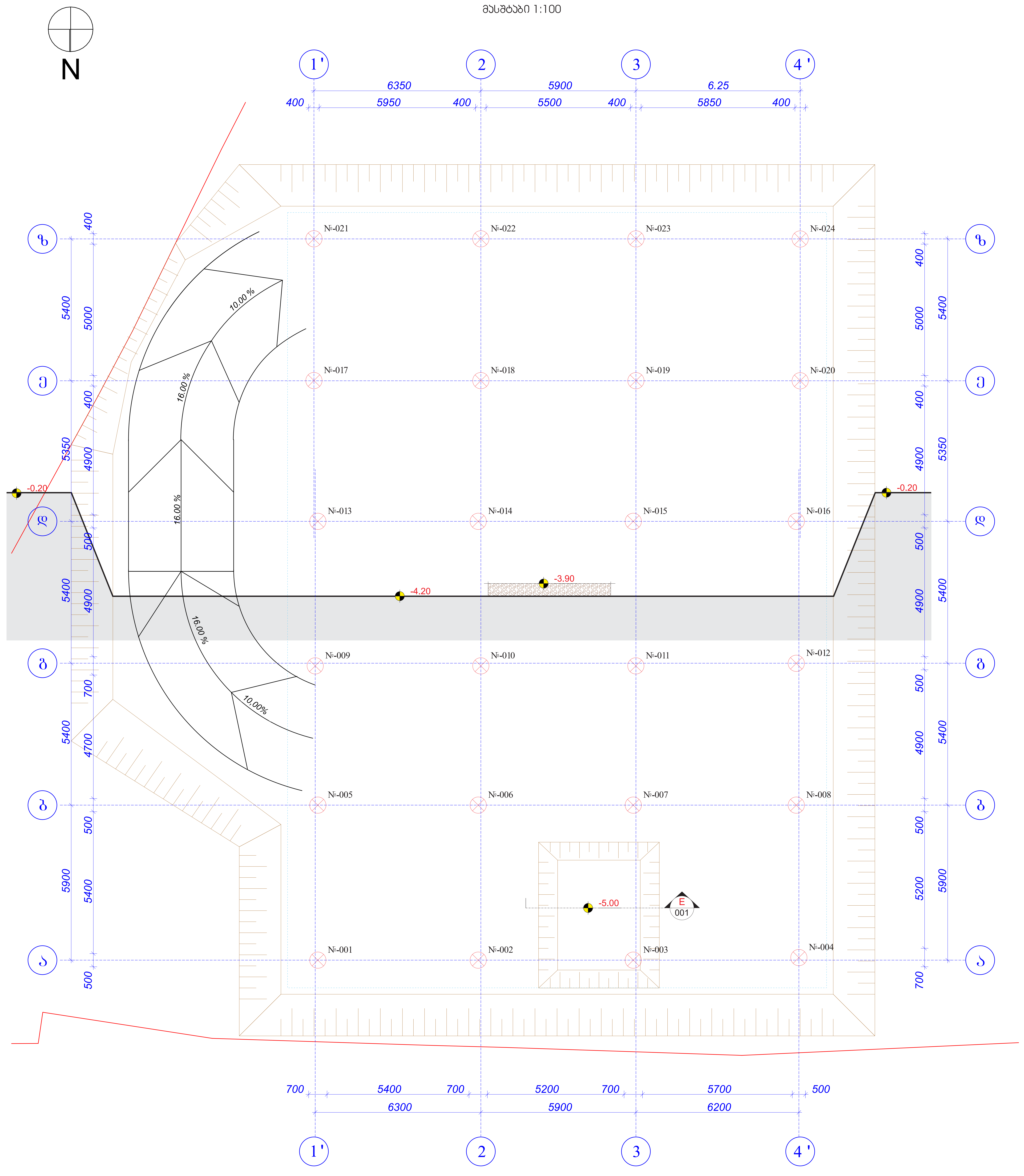

გრუნტის ამოღება (გაფხვიერების კოეფიციენტის ჩათვლით) - 3200 (მ3)

შენიშვნები:

1. ძირითადი შენიშვნები იხილეთ პროექტის განმარტებით ბარათში.
2. შენობის ვერტიკალური და ჰორიზონტალური მიბმა ტერიტორიასთან იხილეთ პროექტის არქიტექტურულ ნაწილში (იხ.გენგეგმა ტოპოძირით)
3. ფურცლის კორექტირებით ავტომატურად უქმდება წინა ვარიანტი;
4. ნებისმიერი შეუსაბამობა მუშა დოკუმენტაციას განმარტებით ბარათს და არქიტექტურულ გადაწყვეტებს შორის ეცნობოს შენობის მთავარ კონსტრუქტორს

archimpex Architecture & Construction

4850087002871

niko_shaqarishvili@gmail.com

ექსპლიკაცია Explication

	-ახალი ბეტონის ელემენტები	+3.70	-ელემენტის კონსტრ ნიშნული
	-ბეტონის მომზადება	-0.10=495.00	-საპროექტო ნიშნული
	-ხვინჯა, ღორღი	A 001	-ჭრილი ან ჭვეთი, დასახელება
	-დაბეტონების დონე	1 1	-ჭრილი ან ჭვეთის ხომა
	-გრუნტი	მ.ს.-1	-მონოლითური სვეტი
	-პოლიეთილენი	მ.რ.-1	-მონოლითური რიგელი
	-გეოტექსტილი	გ.ფ.-1	-გადახურვის ფილა
	-ჰიდროიზოლაცია	ც.ს.-1	-ცენტრილოვანი საძირკველი
	-ქვაბულის ფერდი	რ.კ.-1	-რანდკოჭი

No	Date	Revision	Issued by

დამკვეთი CLIENT	ვ. პატარაია
მისამართი ADDRESS	ქალაქი თბილისი, გმირი კურსანტების ქ.№10 ს/კ: 01.11.05.030.002
პროექტი PROJECT	მრავალბინიანი საცხოვრებელი სახლი კონსტრუქციული ნაწილი

თანამდებობა POSITION	სახელი, გვარი NAME, SURNAME	ხელმოწერა SIGNATURE
დირექტორი DIRECTOR		
არქიტექტორი ARCHITECTOR		
კონსტრუქტორი CONSTRUCTOR	ნ. შაქარიშვილი	
	ფორმატი PAPER SIZE A3	მასშტაბი SCALE 1:100
ნახ. კოდი DRWG No 21/-42621	კორექტ. REVISION	სტადია STATUS CD

შენობის კონსტრუქციული ჭრილი "ა-ზ" ღერძებში

მასშტაბი 1:100

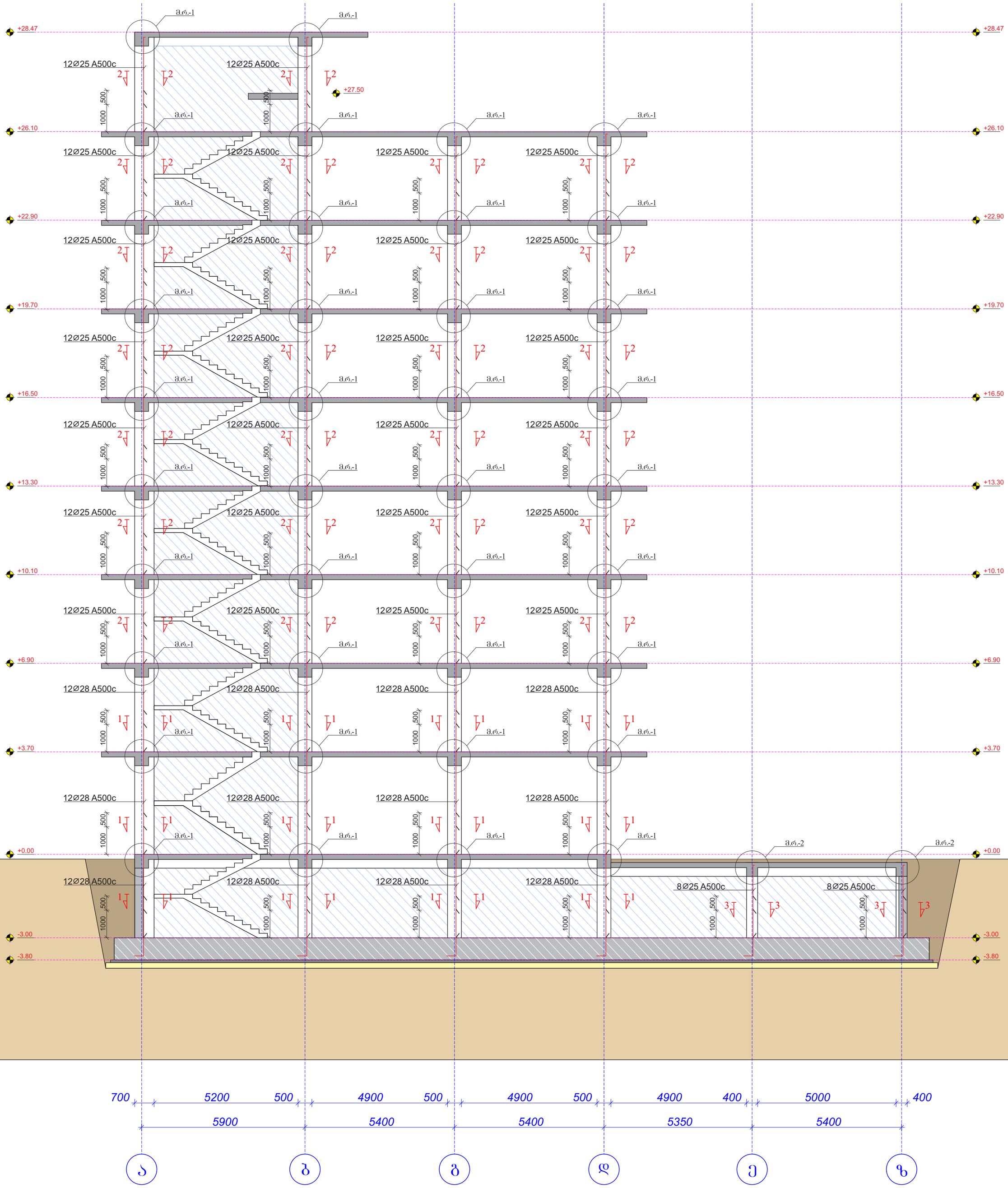

შენიშვნები:

1. ძირითადი შენიშვნები იხილეთ პროექტის განმარტებით ბარათში.
2. შენობის ვერტიკალური და ჰორიზონტალური მიბმა ტერიტორიასთან იხილეთ პროექტის არქიტექტურულ ნაწილში (იხ.გენგეგმა ტოპოძირით)
3. ფურცლის პორექტირებით ავტომატურად უქმდება წინა ვარიანტი;
4. ნებისმიერი შეუსაბამობა მუშა დოკუმენტაციას განმარტებით ბარათს და არქიტექტურულ გადაწყვეტებს შორის ეცნობოს შენობის მთავარ კონსტრუქტორს

archimpex
Architecture & Construction

4850087002871

niko_shaqarishvili@gmail.com

განმარტება
Explication

- ა.ს.ი. -ასეთი ბეტონის ელემენტზე
- ბ.ნ. -ბეტონის მოწყობა
- ხ.ვ. -ხვრელი, ღორღი
- დ.ნ. -დაბეტონების ნორმა
- ბ.რ. -ბრუნვი
- პ.ი. -პოლიეთილენი
- ხ.ტ. -ხვეტაკანტილი
- ა.ი.ფ. -ანიდრიტოპოლასტი
- ქ.ს. -ქვაბულის ფერდი
- +3.70 -ელემენტის პორნიშნის ნიშნული
- -0.10/-495.00 -საპროექტო ნიშნული
- -ჭრილი ან ხვეთი, დასახელება
- -ჭრილი ან ხვეთის ზომა
- მ.ს.-1 -მონოლითური სვეტი
- მ.რ.-1 -მონოლითური რიგელი
- მ.შ.-1 -მონოლითური შუასართი
- ფ.ს.-1 -ნაკრები ფილის ელემენტის პორნიშნის ნიშნული
- რ.პ.-1 -რანდპაუსი

No	Date	Revision	Issued by

დამკვეთი
CLIENT
3. პაპარაია

მისამართი
ADDRESS
ქალაქი თბილისი,
გმირი პორსანტების ქ.№10
ს/პ: 01.11.05.030.002

პროექტი
PROJECT
მრავალბინიანი
საცხოვრებელი სახლი
პონსტრუქციული ნაწილი

თანამდებობა POSITION	სახელი, გვარი NAME, SURNAME	ხელმოწერა SIGNATURE
დირექტორი DIRECTOR		
არქიტექტორი ARCHITECTOR		
პონსტრუქტორი CONSTRUCTOR	6. შაქარიშვილი	
	ფორმატი PAPER SIZE: A3	მასშტაბი SCALE: 1:100
ნახ. პოდი DRWG No: 21/-42621	პორქტ. REVISION	სტატუსი STATUS: CD

საძირკვლის ფილის არმირების გეგმა X ღერძის მიმართულებით (ქვედა შრე)

მასშტაბი 1:100

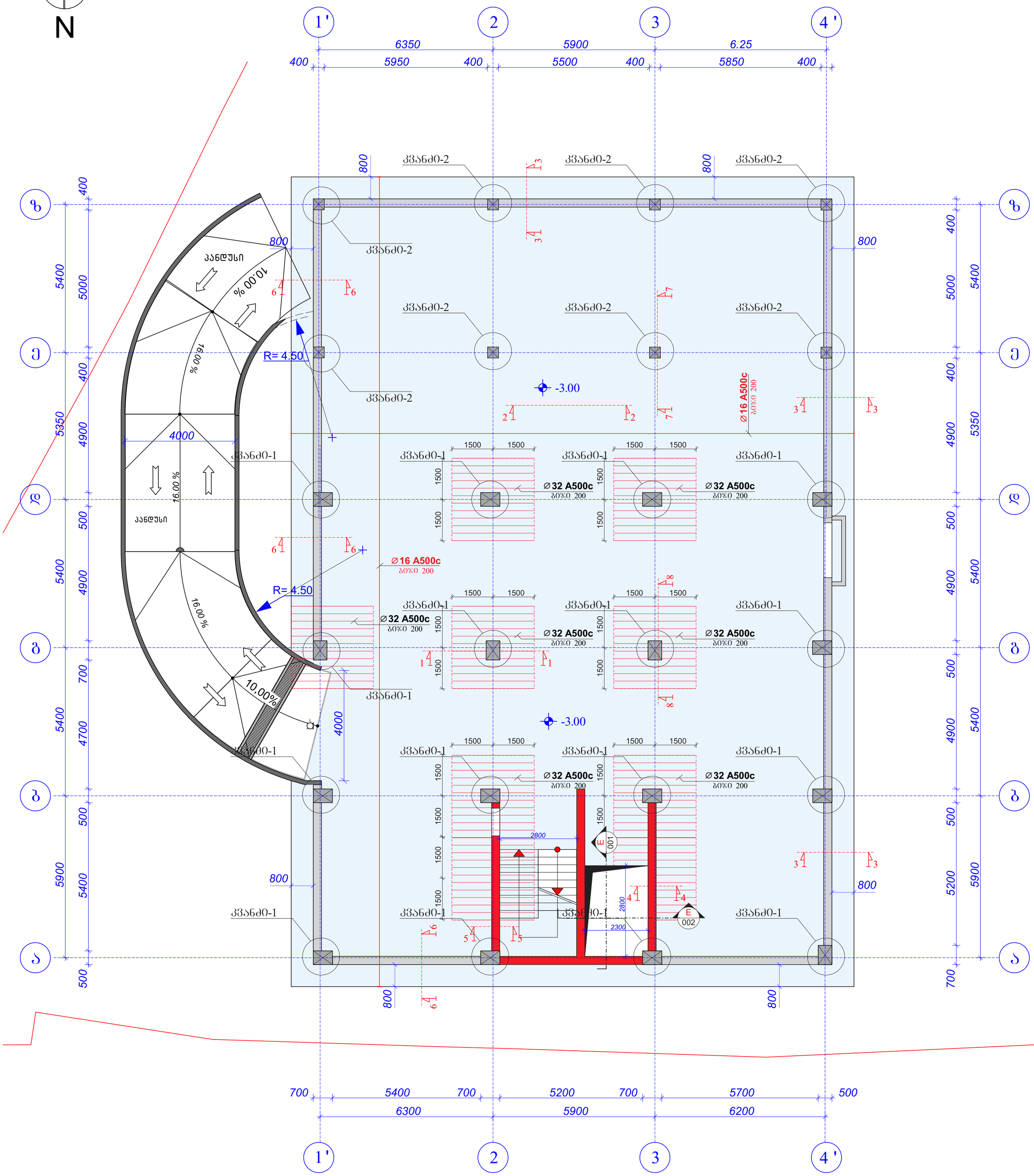

შენიშვნები:

1. ძირითადი შენიშვნები იხილეთ პროექტის განმარტებით ბარათში.
2. შენობის ვერტიკალური და ჰორიზონტალური მიბმა ტერიტორიასთან იხილეთ პროექტის არქიტექტურულ ნაწილში (იხ.გენგეგმა ტოპოგრირით)
3. ფურცლის პორექტირებით ავტომატურად უქმდება წინა ვარიანტი;
4. ნებისმიერი შეუსაბამობა მუშა დოკუმენტაციას განმარტებით ბარათს და არქიტექტურულ გადაწყვეტებს შორის ეცნობოს შენობის მთავარ კონსტრუქტორს

archimpex
Architecture & Construction

4850087002871

niko_shaqarishvili@gmail.com

No	Date	Revision	Issued by

დამკვეთი CLIENT: 3. პატარაია

მისამართი ADDRESS: ქალაქი თბილისი, გმირი ჯარსანტების ქ.№10 ს/კ: 01.11.05.030.002

პროექტი PROJECT: მრავალბინიანი საცხოვრებელი სახლი პონსტრუქციული ნაწილი

თანამდებობა POSITION	სახელი, გვარი NAME, SURNAME	ხელოწერა SIGNATURE
დირექტორი DIRECTOR		
არქიტექტორი ARCHITECTOR		
პონსტრუქტორი CONSTRUCTOR	ნ. შაქარიშვილი	
	ფორმატი PAPER SIZE: A3	მასშტაბი SCALE: 1:100
ნახ. პოდი DRWG No: 21/-42621	პორექტ. REVISION	სტატუს STATUS: CD

საძირკვლის ფილის არმირების გეგმა Y ღერძის მიმართულებით (ქვედა შრე)

მასშტაბი 1:100

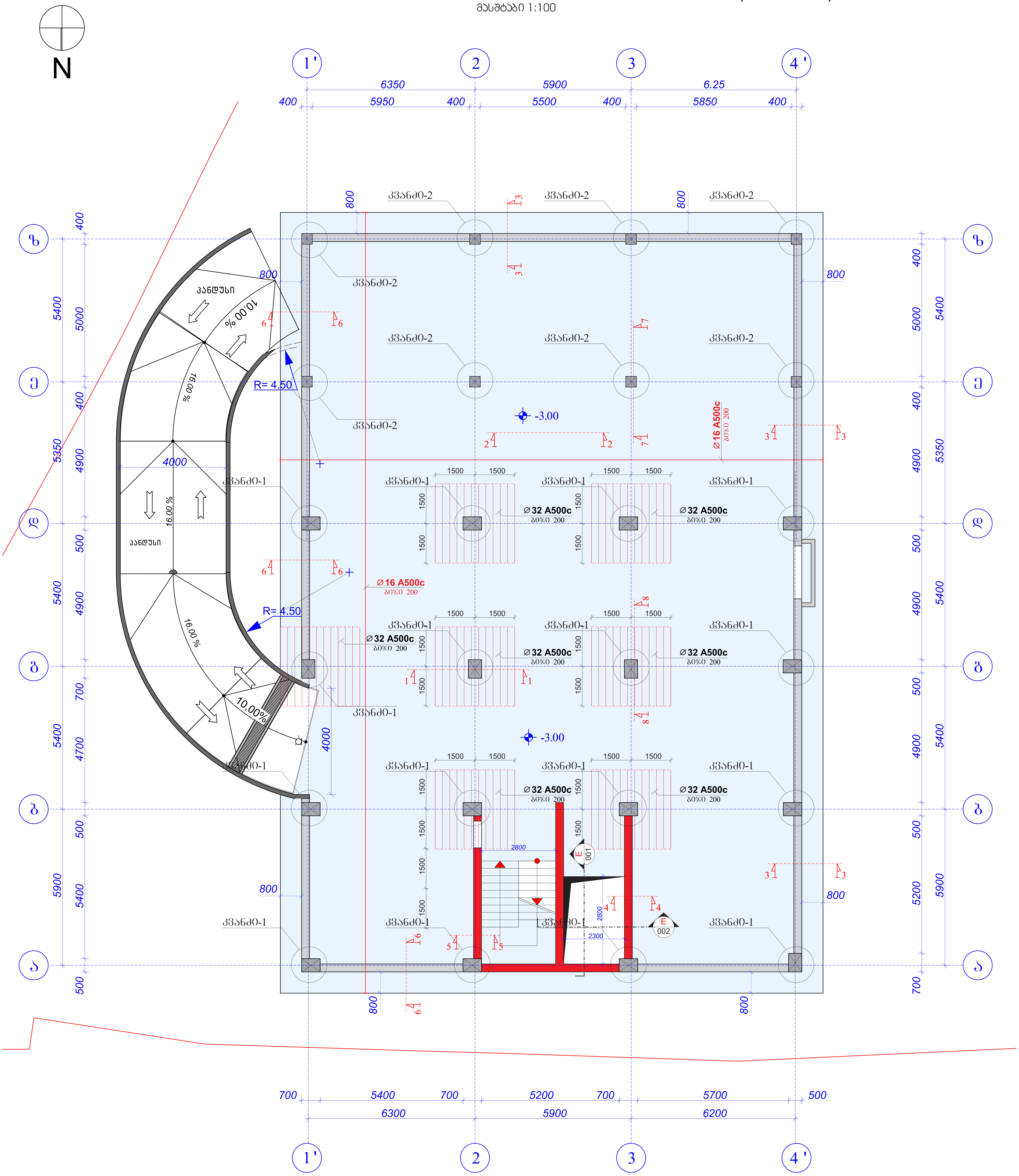

archimpex Architecture & Construction

4850087002871

niko_shaqarishvili@gmail.com

ექსპლიკაცია
Explication

- -ჭრილი ბეტონის ელემენტები
- -ბეტონის მომზადება
- -ხრეში, ღორღი
- -დაბეტონების დონე
- -გრუნტი
- -პოლიეთილენი
- -გეოტექსტილი
- -ჰიდროიზოლაცია
- -ქვაბულის ფერდი
- +3.70 -ელემენტის კონსტრ ნიშნული
- -0.10=495.00 -საპროექტო ნიშნული
- -ჭრილი ან ჭვეთი, დასახელება
- -ჭრილი ან ჭვეთის ზომა
- მ.ს.-1 -მონოლითური სვეტი
- მ.რ.-1 -მონოლითური რიგელი
- გ.ფ.-1 -გადახურვის ფილა
- V.ს.-1 -წერტილოვანი საძირკველი
- რ.კ.-1 -რანდკოჭი

No	Date	Revision	Issued by

დამკვეთი CLIENT	ვ. პატარაია
მისამართი ADDRESS	ქალაქი თბილისი, გმირი კურსანტების ქ.№10 ს/კ: 01.11.05.030.002
პროექტი PROJECT	მრავალბინიანი საცხოვრებელი სახლი კონსტრუქციული ნაწილი

თანამდებობა POSITION	სახელი, გვარი NAME, SURNAME	ხელმოწერა SIGNATURE
დირექტორი DIRECTOR		
არქიტექტორი ARCHITECTOR		
კონსტრუქტორი CONSTRUCTOR	ნ. შაქარიშვილი	
	ფორმატი PAPER SIZE A3	მასშტაბი SCALE 1:100
ნახ. კოდი DRWG No 21/-42621	კორექტ. REVISION	სტადია STATUS CD

საძირკვლის ფილის არმირების გეგმა X ღერძის მიმართულებით (ქვედა შრე)

მასშტაბი 1:100

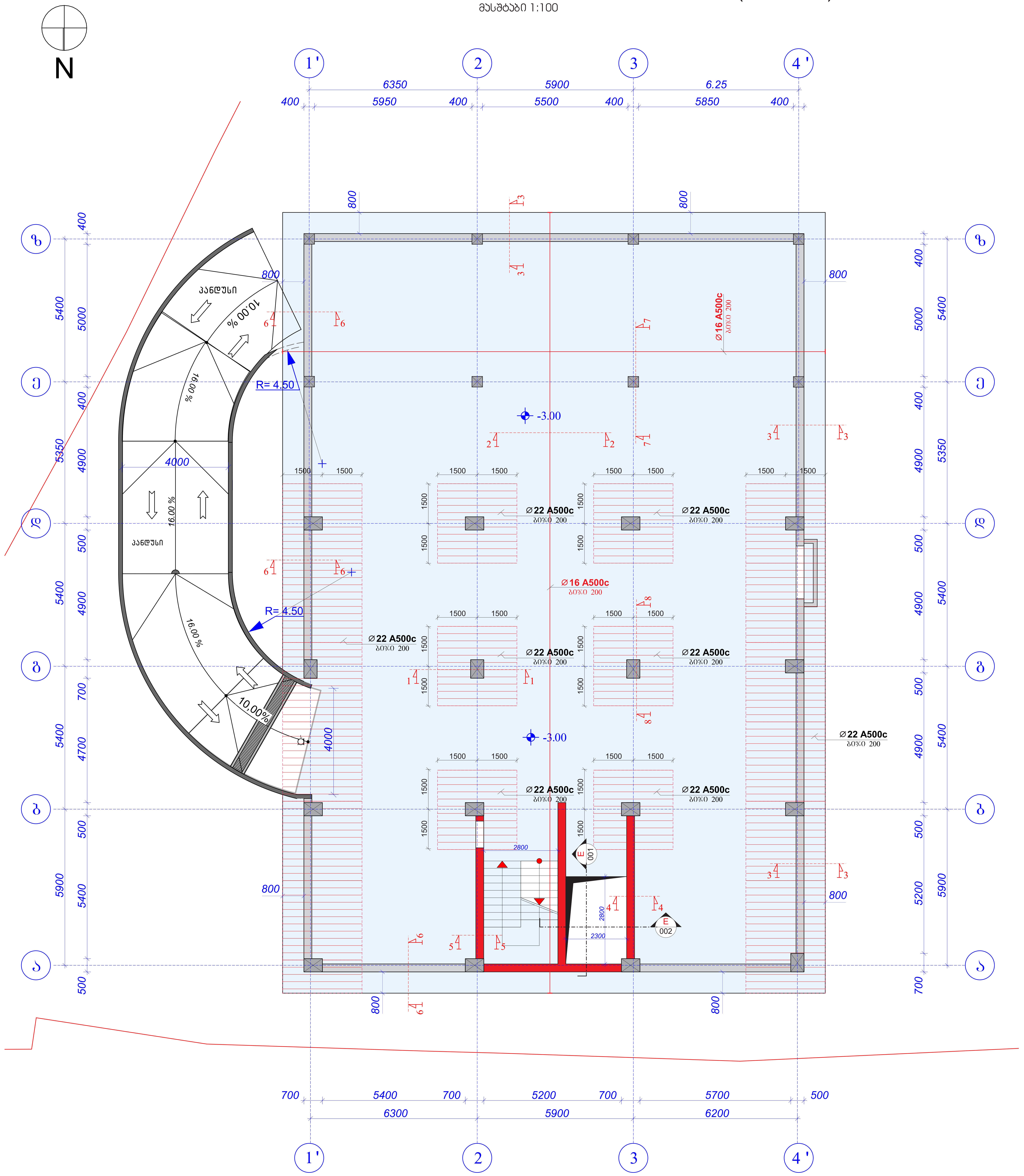

შენიშვნები:

1. ძირითადი შენიშვნები იხილეთ პროექტის განმარტებით ბარათში.
2. შენობის ვერტიკალური და ჰორიზონტალური მიბმა ტერიტორიასთან იხილეთ პროექტის არქიტექტურულ ნაწილში (იხ.გენგეგმა ტოპოძირით)
3. ფურცლის კორექტირებით ავტომატურად უქმდება წინა ვარიანტი;
4. ნებისმიერი შეუსაბამობა მუშა დოკუმენტაციას განმარტებით ბარათს და არქიტექტურულ გადაწყვეტებს შორის ეცნობოს შენობის მთავარ კონსტრუქტორს

archimpex Architecture & Construction

4850087002871

niko_shaqarishvili@gmail.com

ექსპლიკაცია Explication

No	Date	Revision	Issued by

დამკვეთი CLIENT: ვ. პატარაია	თანამდებობა POSITION	სახელი, გვარი NAME, SURNAME	ხელმოწერა SIGNATURE
	დირექტორი DIRECTOR		
მისამართი ADDRESS: ქალაქი თბილისი, გმირი კურსანტების ქ.№10 ს/კ: 01.11.05.030.002	არქიტექტორი ARCHITECTOR		
	კონსტრუქტორი CONSTRUCTOR	ნ. შაქარიშვილი	[signature]
პროექტი PROJECT: მრავალბინიანი საცხოვრებელი სახლი კონსტრუქციული ნაწილი		ფორმატი PAPER SIZE: A3	მასშტაბი SCALE: 1:100
	ნახ. კოდი DRWG No: 21/-42621	კორექტ. REVISION	სტადია STATUS: CD

საძირკვლის ფილის არმირების გეგმა Y ღერძის მიმართულებით (ქვედა შრე)

მასშტაბი 1:100

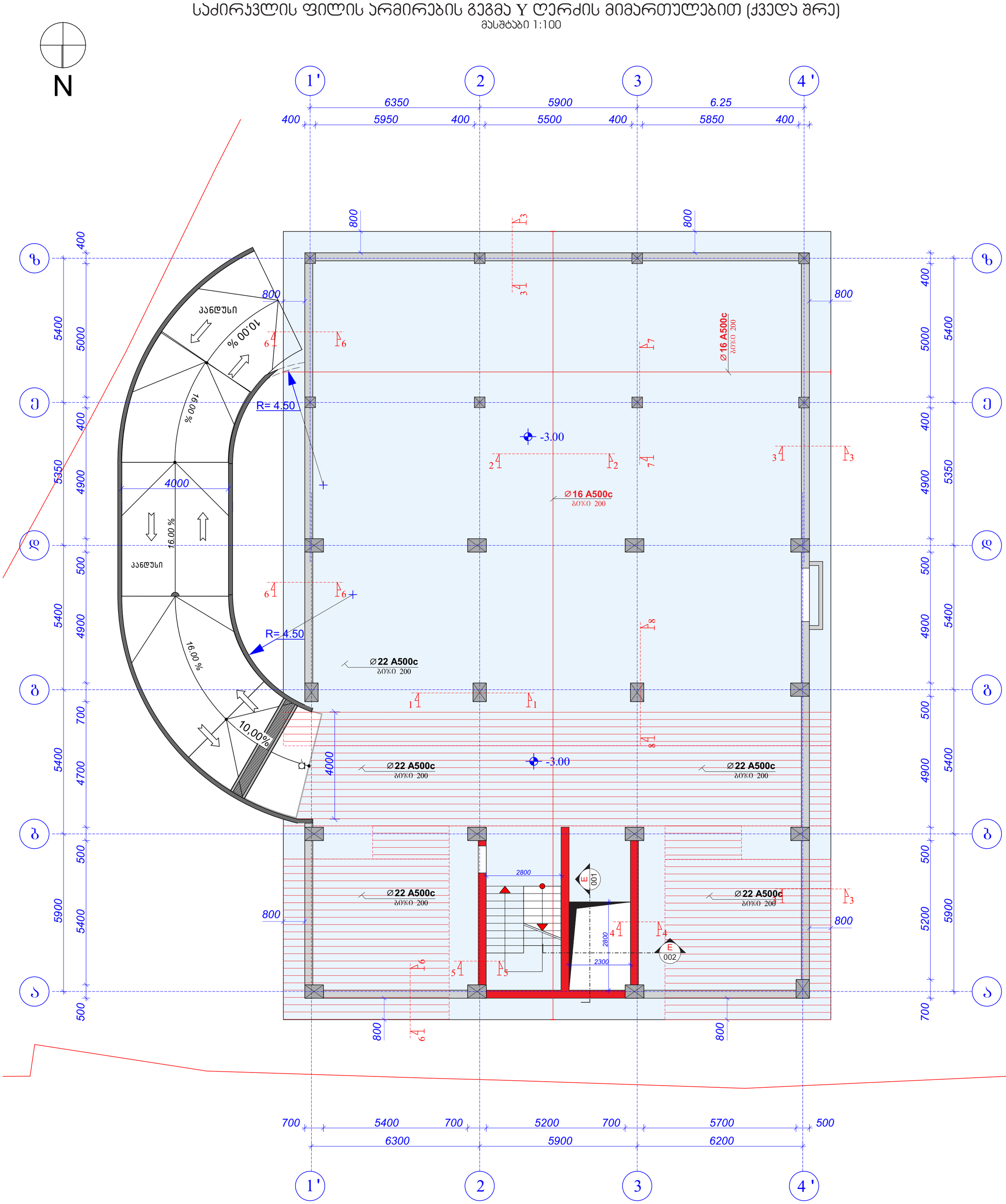

შენიშვნები:

1. ძირითადი შენიშვნები იხილეთ პროექტის განმარტებით ბარათში.
2. შენობის ვერტიკალური და ჰორიზონტალური მიბმა ტერიტორიასთან იხილეთ პროექტის არქიტექტურულ ნაწილში (იხ.გენგეგმა ტოპოგრირით)
3. ფურცლის ორიენტირებით ავტომატურად უქმდება წინა ვარიანტი;
4. ნებისმიერი შეუსაბამობა მუშა დოკუმენტაციას განმარტებით ბარათს და არქიტექტურულ გადაწყვეტებს შორის ეცნობოს შენობის მთავარ კონსტრუქტორს

archimpex
Architecture & Construction

4850087002871

niko_shaqarishvili@gmail.com

ექსპლიკაცია
Explication

- ქვედა ბადურის ელემენტზე
- ბეტონის მომზადება
- ჭერი, ღორღი
- დრენაჟების დონე
- მრავნი
- პოლიეთილენი
- ჰეოტექსტილი
- იზოლრიზოლაცია
- ქვაბულის ფერდი
- +3.70
- -0.10=496.00
- Ø1 A500
- ელემენტის ორნახარ ნიშნული
- საპროექტო ნიშნული
- ჭრილი ან ჯვეთი, დასახელება
- ჭრილი ან ჯვეთის ზომა
- მონოლითური სვეტი
- მონოლითური რიგელი
- ბეტონის ფილა
- წერტილოვანი საძირკველი
- რანდბეტონი

No	Date	Revision	Issued by

დამკვეთი
CLIENT
3. პატარაია

მისამართი
ADDRESS
ქალაქი თბილისი, გმირი ჯარსანტების ქ.№10
ს/კ: 01.11.05.030.002

პროექტი
PROJECT
მრავალბინიანი საცხოვრებელი სახლი
კონსტრუქციული ნაწილი

თანამდებობა POSITION	სახელი, გვარი NAME, SURNAME	ხელოვნება SIGNATURE
დირექტორი DIRECTOR		
არქიტექტორი ARCHITECTOR		
კონსტრუქტორი CONSTRUCTOR	ნ. შაქარიშვილი	
	ფორმატი PAPER SIZE: A3	მასშტაბი SCALE: 1:100
ნახ. კოდი DRWG No: 21/-42621	კორექტ. REVISION	სტატუსი STATUS: CD

მონოლითური სვეტების მარკირების გეგმა

მასშტაბი 1:100

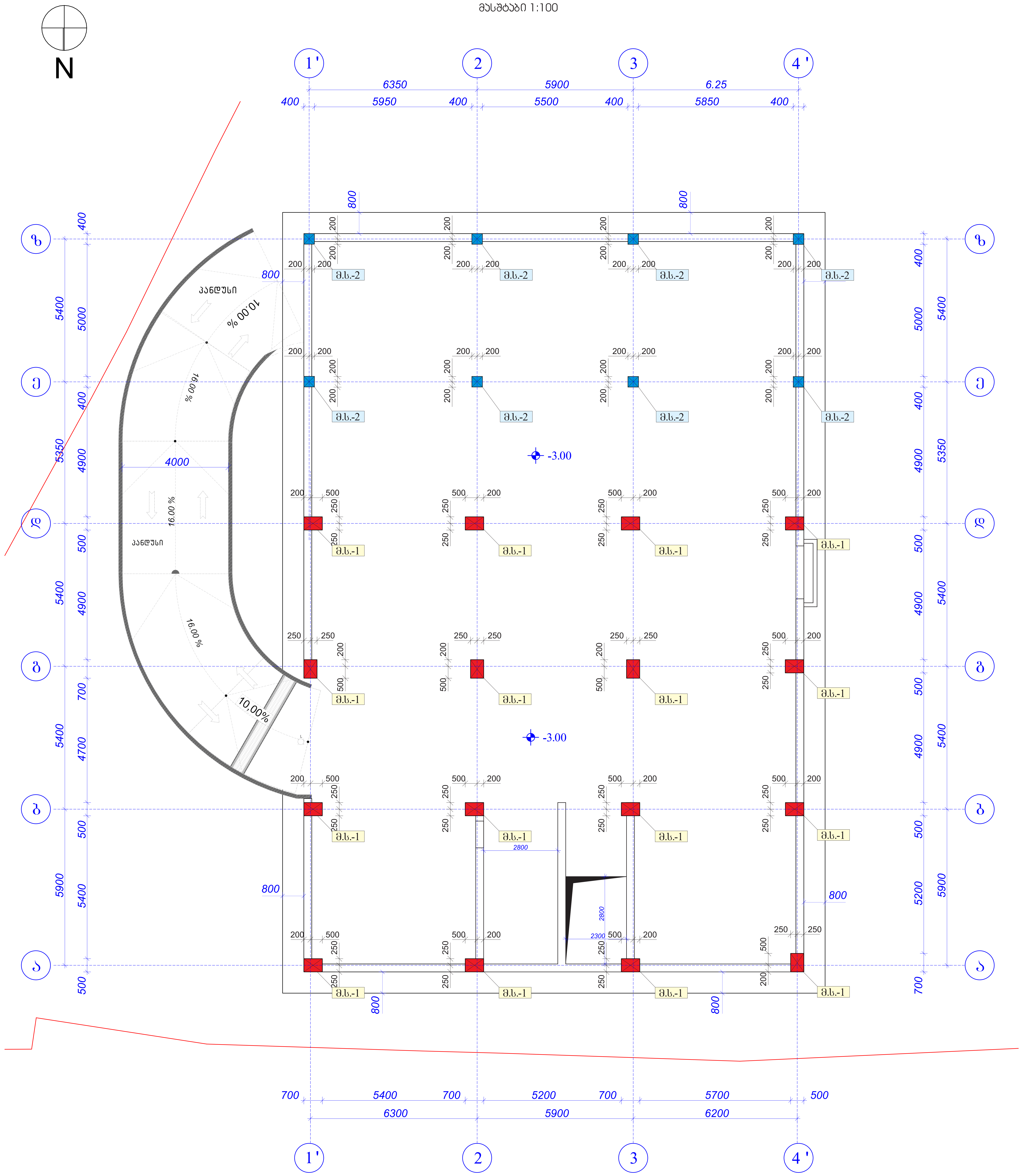

შენიშვნები:
1. ძირითადი შენიშვნები იხილეთ პროექტის განმარტებით ბარათში.
2. შენობის ვერტიკალური და ჰორიზონტალური მიბმა ტერიტორიასთან იხილეთ პროექტის არქიტექტურულ ნაწილში (იხ.გენგეგმა ტოპოძირით)
3. ფურცლის კორექტირებით ავტომატურად უქმდება წინა ვარიანტი;
4. ნებისმიერი შეუსაბამობა მუშა დოკუმენტაციას განმარტებით ბარათს და არქიტექტურულ გადაწყვეტებს შორის ეცნობოს შენობის მთავარ კონსტრუქტორს

archimpex Architecture & Construction

4850087002871

niko_shaqarishvili@gmail.com

ექსპლიკაცია Explication

No	Date	Revision	Issued by

დამკვეთი CLIENT: ვ. პატარაია

მისამართი ADDRESS: ქალაქი თბილისი, გმირი კურსანტების ქ.№10 ს/კ: 01.11.05.030.002

პროექტი PROJECT: მრავალბინიანი საცხოვრებელი სახლი კონსტრუქციული ნაწილი

თანამდებობა POSITION	სახელი, გვარი NAME, SURNAME	ხელმოწერა SIGNATURE
დირექტორი DIRECTOR		
არქიტექტორი ARCHITECTOR		
კონსტრუქტორი CONSTRUCTOR	ნ. შაქარიშვილი	
	ფორმატი PAPER SIZE: A3	მასშტაბი SCALE: 1:100
ნახ. კოდი DRWG No: 21/-42621	კორექტ. REVISION	სტადია STATUS: CD

მონოლითური ჯედლებისა (მ.ჯ.) და დიაფრაგმების (მ.დ.) მარჯირების გეგმა

მასშტაბი 1:100

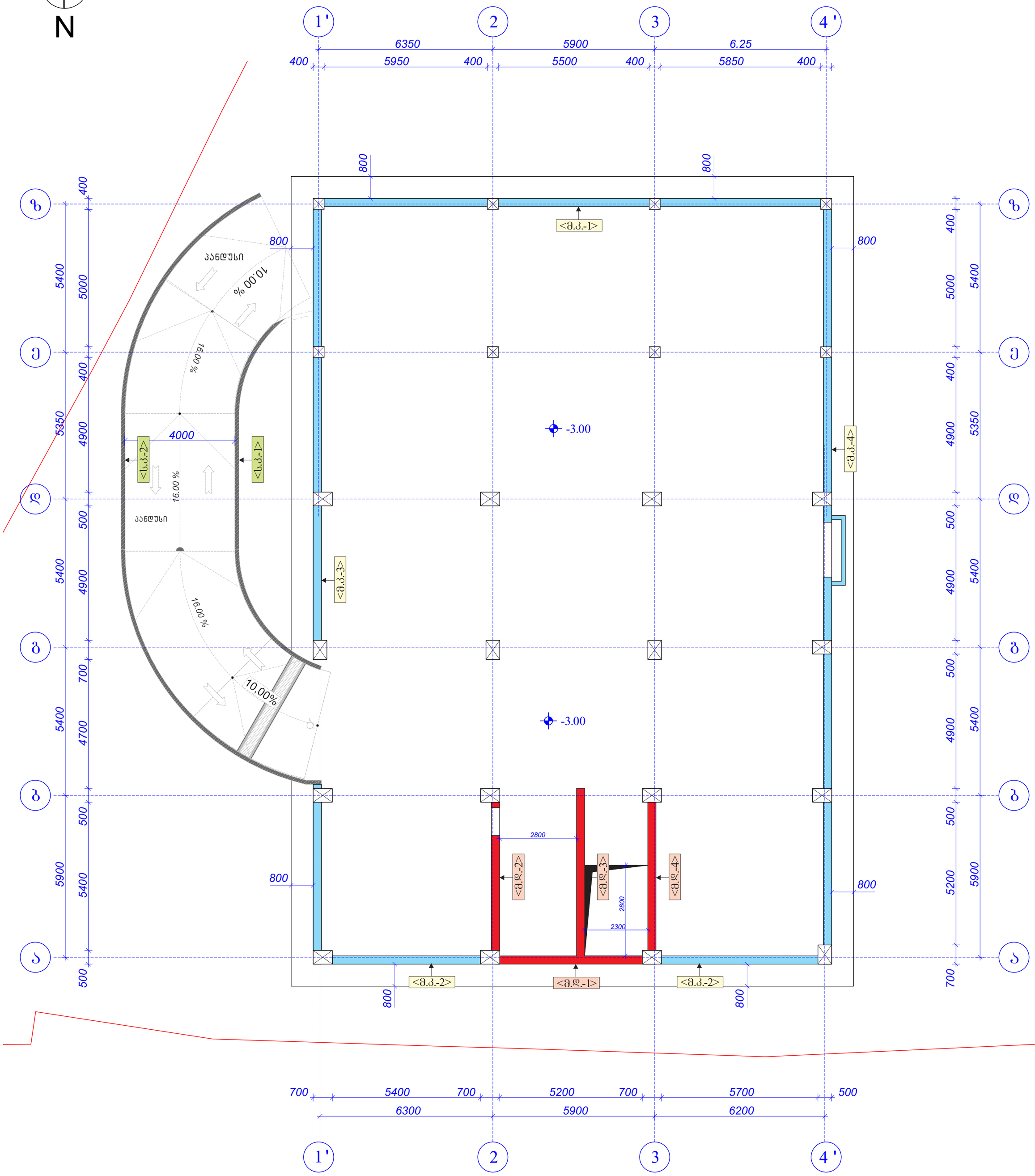

შენიშვნები:

1. ძირითადი შენიშვნები იხილეთ პროექტის განმარტებით ბარათში.
2. შენობის ვერტიკალური და ჰორიზონტალური მიბმა ტერიტორიასთან იხილეთ პროექტის არქიტექტურულ ნაწილში (იხ.გენგეგმა ტოპოგრირით)
3. ფურცლის პორექტირებით ავტომატურად უქმდება წინა ვარიანტი;
4. ნებისმიერი შეუსაბამობა მუშა დოკუმენტაციას განმარტებით ბარათს და არქიტექტურულ გადაწყვეტებს შორის ეცნობოს შენობის მთავარ კონსტრუქტორს

archimpex
Architecture & Construction

4850087002871

niko_shaqarishvili@gmail.com

ექსპლიკაცია
Explication

- ჯ.ბ.-1 -ჯედლების პონსარ ნიშნული
- ბ.ჩ.-1 -ბორცვის ჩრდილოეთი სავალი
- ბ.ფ.-1 -ბორცვის ფარდული
- ბ.ფ.-1 -ბორცვის ფილა
- ს.ხ.-1 -ხერხემლოვანი სახერხველი
- ტ.პ.-1 -ტრანდპორტი

No	Date	Revision	Issued by

დამკვეთი
CLIENT
3. პატარაია

მისამართი
ADDRESS
ქალაქი თბილისი, გმირი პურსანტების ქ.№10
ს/პ: 01.11.05.030.002

პროექტი
PROJECT
მრავალბინიანი საცხოვრებელი სახლი პონსტრუქციული ნაწილი

თანამდებობა POSITION	სახელი, გვარი NAME, SURNAME	ხელოვნება SIGNATURE
დირექტორი DIRECTOR		
არქიტექტორი ARCHITECTOR		
პონსტრუქტორი CONSTRUCTOR	ნ. შაქარიშვილი	
	ფორმატი PAPER SIZE A3	მასშტაბი SCALE 1:100
ნახ. პოდი DRWG No 21/-42621	პორექტ. REVISION	სტატუსი STATUS CD

სამანქანო პანდუსის გეგმა

მასშტაბი 1:100

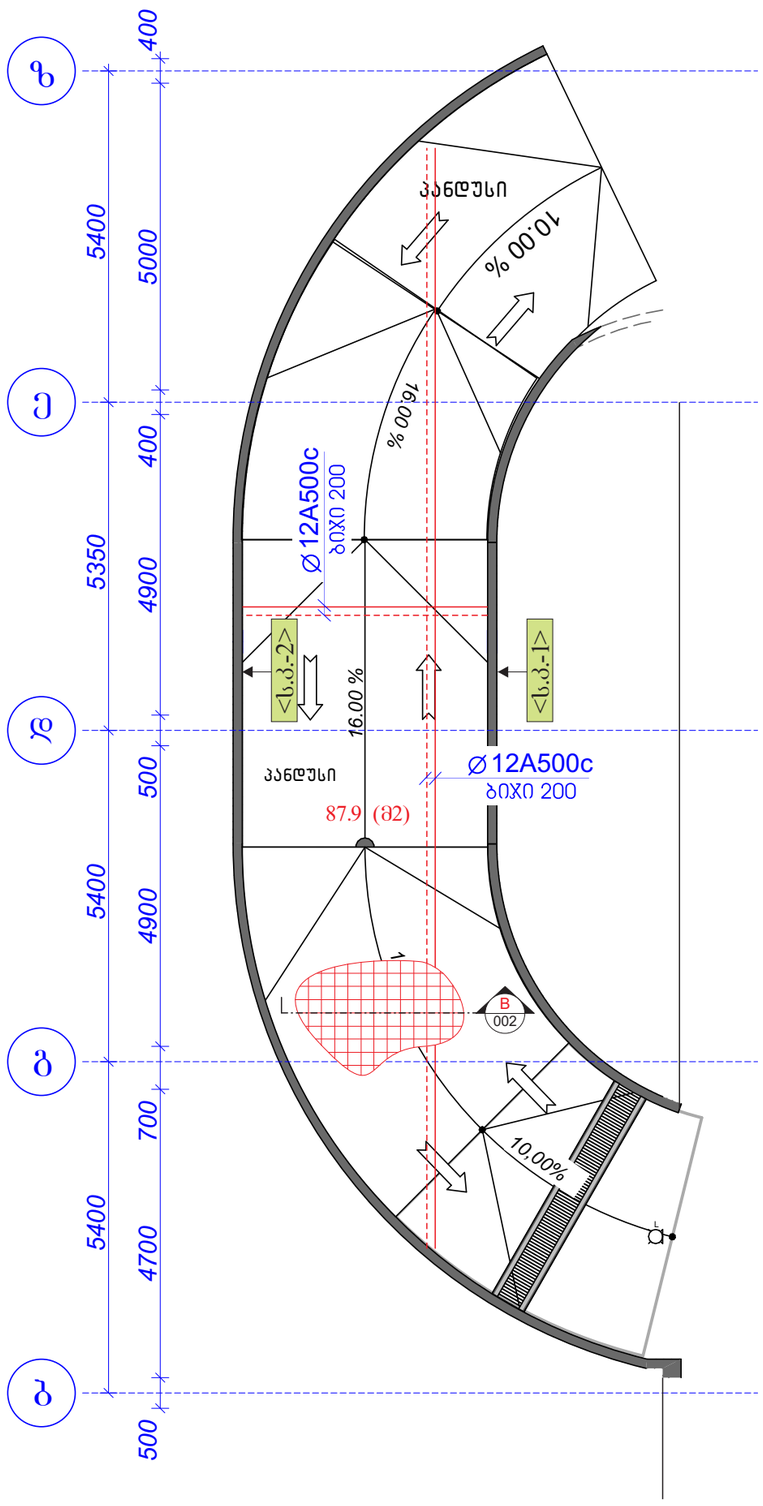

საყრდენი კედელი (ს.პ.-1) განშლა

მასშტაბი 1:100

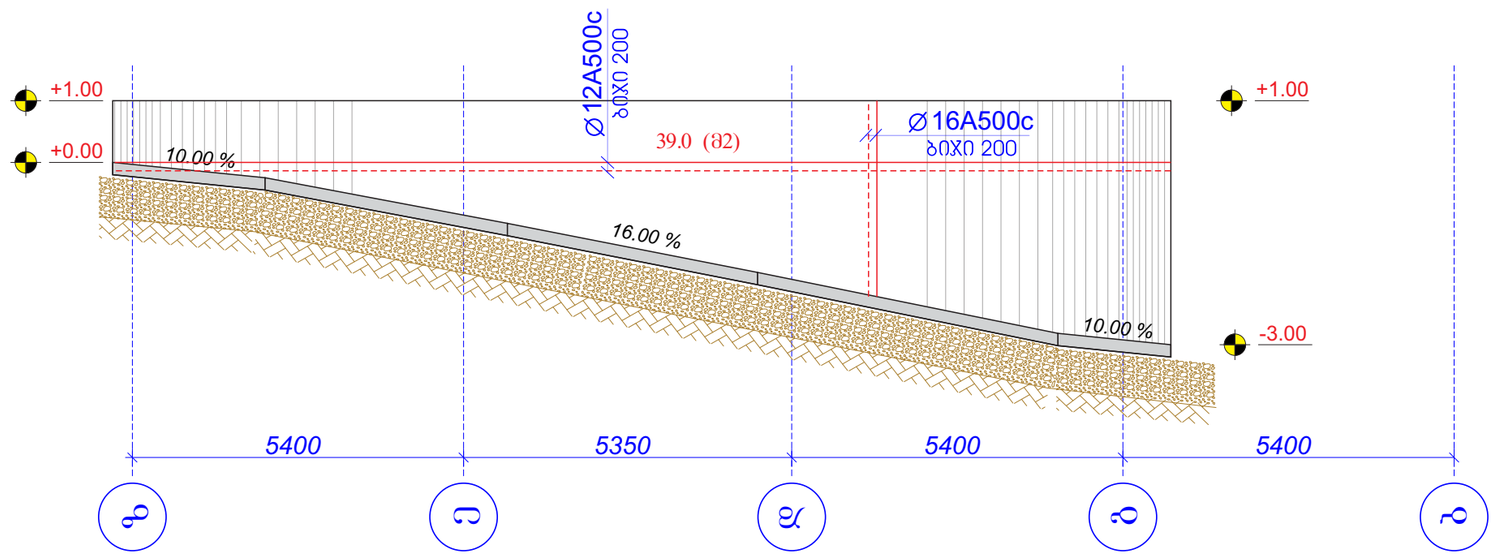

საყრდენი კედელი (ს.პ.-2) განშლა

მასშტაბი 1:100

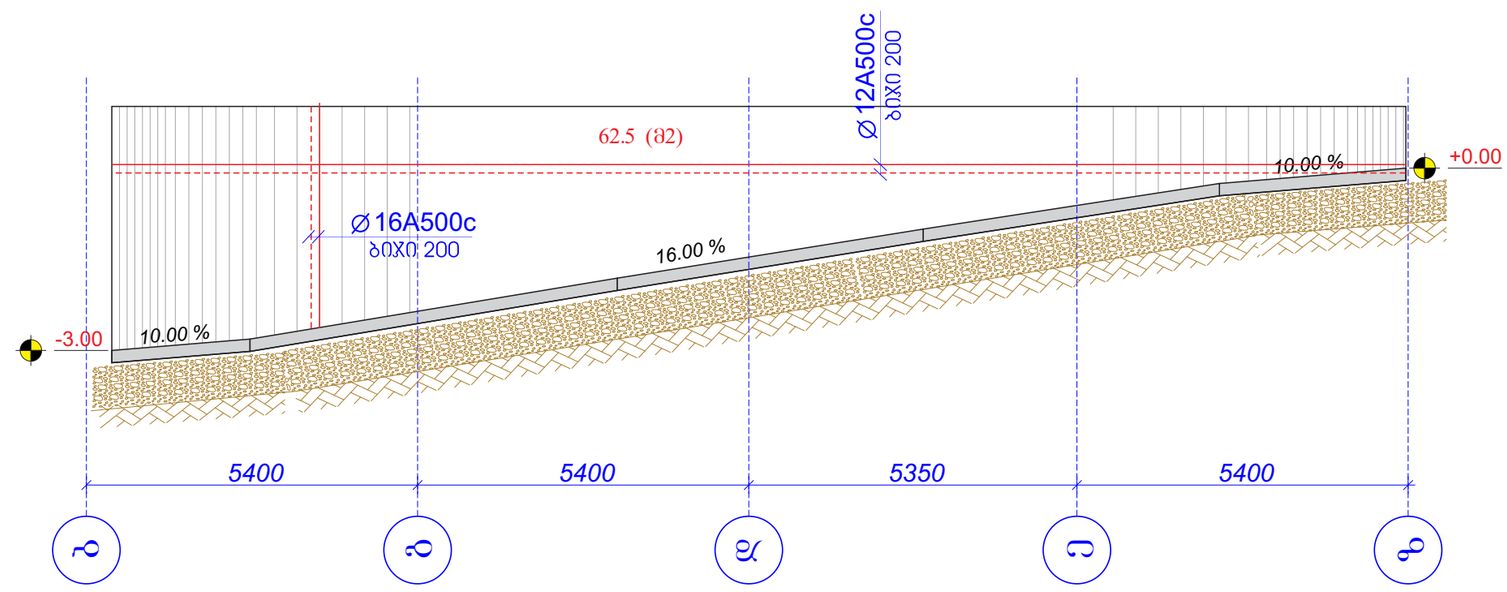

პანდუსის ფილა - 87.9 (მ2)									
ელემენტის მარკა	არმატურის ნაკეთობანი						ბეტონი		ინერტ. მასალა
	არმატურის კლასი						კლასი		
	A500c			Ac I			B 25 (მ3)	B15 (მ3)	ქვიშა ღორღი (მ3)
	ДСТУ 3760-98 (ISO 6935)			ДСТУ 3760-98 (ISO 6935)					
	Ø 12	Ø 10	ჯამი	Ø 8	Ø 6	ჯამი			
არმატურის წონა (კგ.მ.)	0.888	0.617		0.395	0.222				
მეტრი (მ.)	2000.0			100.0					
კილოგრამი (კგ.)	1800.0		1800.0	40.0		40.0	17.0		

საყრდენი კედელი (ს.პ.-1; ს.პ-2) - 101.5 (მ2)									
ელემენტის მარკა	არმატურის ნაკეთობანი						ბეტონი		ინერტ. მასალა
	არმატურის კლასი						კლასი		
	A500c			Ac I			B 25 (მ3)	B15 (მ3)	ქვიშა ღორღი (მ3)
	ДСТУ 3760-98 (ISO 6935)			ДСТУ 3760-98 (ISO 6935)					
	Ø 16	Ø 12	ჯამი	Ø 8	Ø 6	ჯამი			
არმატურის წონა (კგ.მ.)	1.580	0.888		0.395	0.222				
მეტრი (მ.)	860.0	1200.0		200.0					
კილოგრამი (კგ.)	1360.0	1080.0	2440.0	80.0		80.0	20.5		

შენიშვნები:

1. ძირითადი შენიშვნები იხილეთ პროექტის განმარტებით ბარათში.
2. შენობის ვერტიკალური და ჰორიზონტალური მიბმა ტერიტორიასთან იხილეთ პროექტის არქიტექტურულ ნაწილში (იხ.გენგეგმა ტოპოძირით)
3. ფუნცლის კორექტირებით ავტომატურად უქმდება წინა ვარიანტი;
4. ნებისმიერი შეუსაბამობა მუშა დოკუმენტაციას განმარტებით ბარათს და არქიტექტურულ გადაწყვეტებს შორის ეცნობოს შენობის მთავარ კონსტრუქტორს

archimpex Architecture & Construction

4850087002871

niko_shaqarishvili@gmail.com

განმარტება Explication

-ქვაფენილის ფარული
-ბეტონის მოსწორება
-ხვრელი, ღარული
-დრენაჟების ღარი
-ბრეზენტი
-პოლიეთილენი
-ჰესოტესტილი
-პიდროიზოლაცია
-ქვაბულის ფარული
+3.70 -ელემენტის კონსტრ ნიშნული
-0.10=496.00 -საპროექტო ნიშნული
-ჭერილი ან ჯვეთი, დასახელება
-ჭერილი ან ჯვეთის ზომა
Ø.ს.-1 -მონოლითური სვეტი
Ø.რ.-1 -მონოლითური რიგელი
Ø.ფ.-1 -ბალუსტრის ფილა
წ.ს.-1 -წერტილოვანი საძირკველი
რ.პ.-1 -რანდპაუი

No	Date	Revision	Issued by

დამკვეთი CLIENT: 3. პატარაია

მისამართი ADDRESS: ქალაქი თბილისი, გმირი ჯარსანტების ქ.№10 ს/ს: 01.11.05.030.002

პროექტი PROJECT: მრავალბინიანი საცხოვრებელი სახლი ქონსტრუქციული ნაწილი

თანამდებობა POSITION	სახელი, გვარი NAME, SURNAME	ხელმოწერა SIGNATURE
დირექტორი DIRECTOR		
არქიტექტორი ARCHITECTOR		
კონსტრუქტორი CONSTRUCTOR	ნ. შაქარიშვილი	
	ფორმატი PAPER SIZE: A3	მასშტაბი SCALE: 1:100
ნახ. კოდი DRWG No: 21/-42621	კორექტ. REVISION	სტადია STATUS: CD

archimpex
Architecture & construction
nika_shaqarishvili@gmail.com
48500870028271

შენიშვნები:
1. ძირითადი ბეტონის ნაწილის ზედაპირი დაიტენოს ცემენტის ხსნარით.
2. ვენტილაციის არხების ზედაპირი და ვენტილაციის არხების ელემენტების ერთმანეთთან სანიშნე ადგილები დაიტენოს ცემენტის ხსნარით (ინ.პრ.ნ.-2).
3. ფუნდამენტის ვენტილაციის არხების ელემენტების ერთმანეთთან მიერთება უნდა მოხდეს ფირფიტის ზედა ნაწილის ბეტონირებამდე.
4. ნებადართულია ვენტილაციის არხის ელემენტების ერთმანეთთან მიერთება ფირფიტის ბეტონირების შემდეგ.

მონოლითური სვეტის კვეთი 1-1
მასშტაბი 1:20

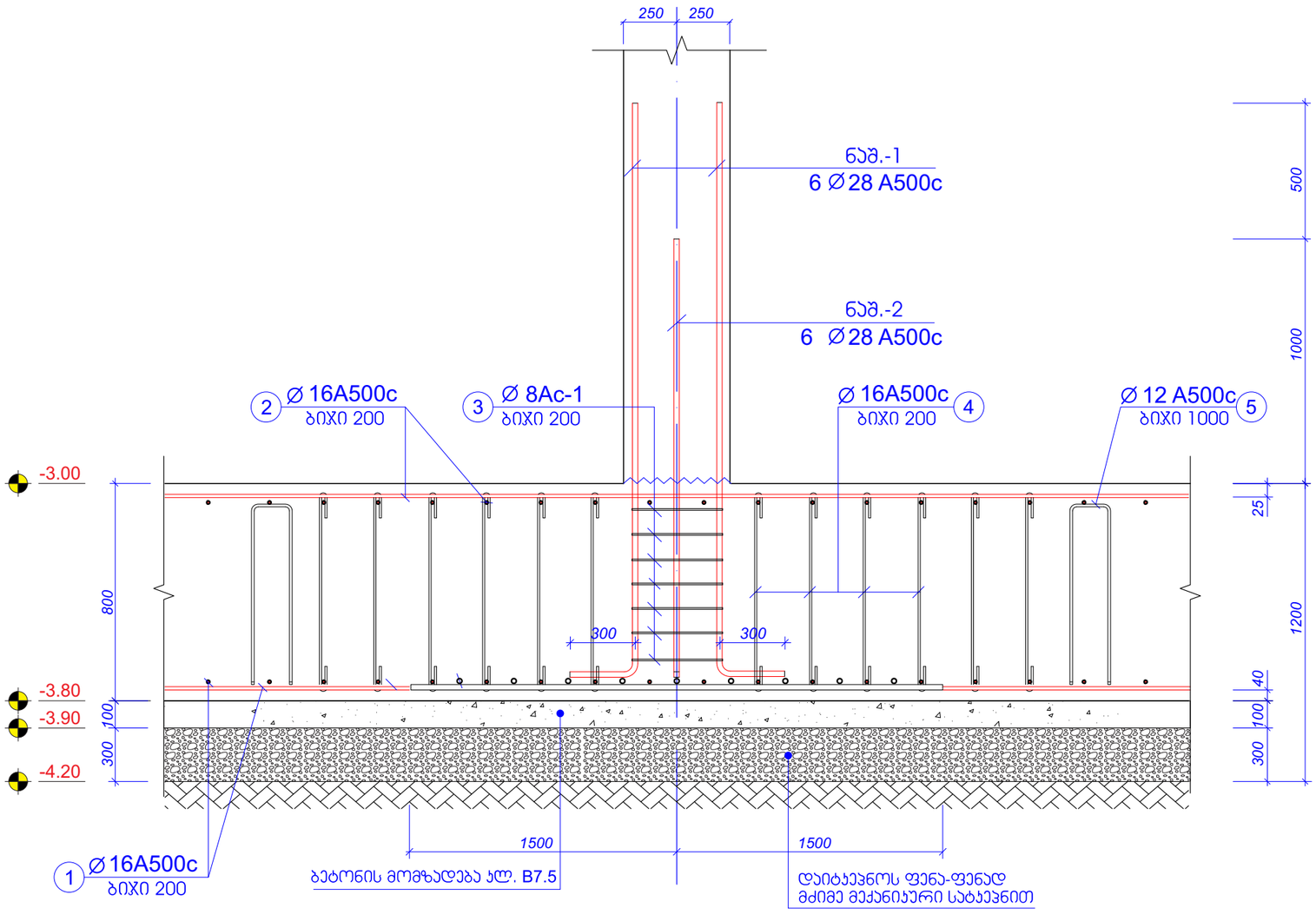

ნაშვერი -1
მასშტაბი 1:20

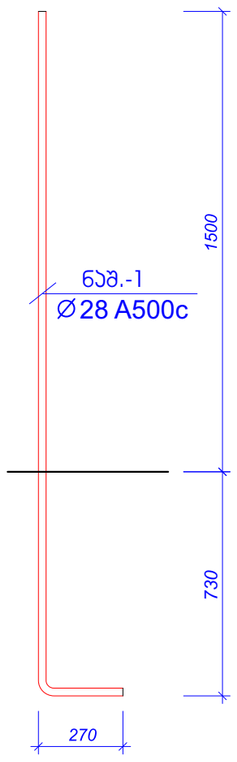

ნაშვერი -2
მასშტაბი 1:20

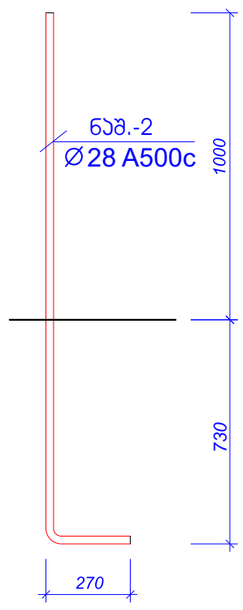

კვანძი-1
მასშტაბი 1:10

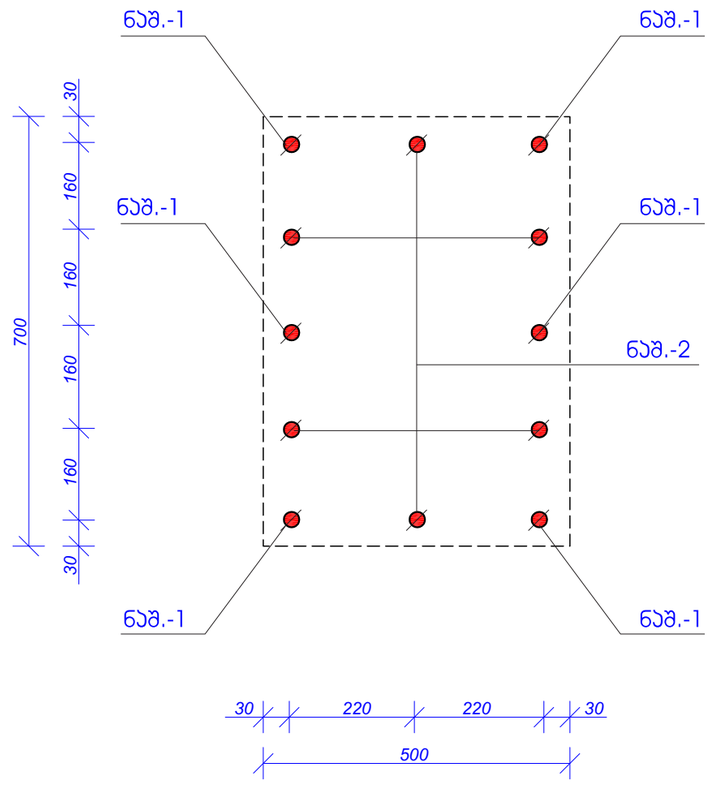

პოზ. №	ესკიზი	L მმ.	არმ. კლასი.
3	450 / 500 / 600 / 350	1900	Ø 8Ac-1

პოზ. №	ესკიზი	L მმ.	არმ. კლასი.
4	100 / 700 / 100	900	Ø16 A500c

პოზ. №	ესკიზი	L მმ.	არმ. კლასი.
5	200 / 700 / 700 / 200 / 200	2000	Ø12 A500c

შენიშვნები:
1. ძირითადი შენიშვნები იხილეთ პროექტის განმარტებით ბარათში.
2. შენობის ვერტიკალური და ჰორიზონტალური მიბმა ტერიტორიასთან იხილეთ პროექტის არქიტექტურულ ნაწილში (იხ.გენგეგმა ტოპოძირით)
3. ფურცლის პორექტირებით ავტომატურად უქმდება წინა ვარიანტი;
4. ნებისმიერი შეუსაბამობა მუშა დოკუმენტაციას განმარტებით ბარათს და არქიტექტურულ გადაწყვეტებს შორის ეცნობოს შენობის მთავარ კონსტრუქტორს

archimpex
Architecture & Construction
4850087002871
niko_shaqarishvili@gmail.com

ასახსნლება Explication

-ყვეთი ბეტონის ელემენტზე	+3.70	-ელემენტის პონსარ ნიშნული	
-ბეტონის მომზადება	-0.10=496.00	-სპაროპაკო ნიშნული	
-ხვინჭა, ღორღი		-ჭრილი ან კვეთი, დასახელება	
-დებეტონების ღონე		-ჭრილი ან კვეთის ზომა	
-მრავნი	მ.ხ.-1	-მონოლითური სვეტი	
-პოლიეთილენი	მ.რ.-1	-მონოლითური რიგელი	
-ჭეროტკტილი	მ.ფ.-1	-მაღუხარვის ფილა	
-იზოლრომოლაცია	ს.ხ.-1	-ცერტილოვანი საძირკველი	
-ქვიშელის ფარღი	რ.პ.-1	-რანდაში	

No	Date	Revision	Issued by

დამკვეთი CLIENT: 3. პატარაია

მისამართი ADDRESS: ქალაქი თბილისი, გმირი ჯარსანტების ქ.№10 ს/ს: 01.11.05.030.002

პროექტი PROJECT: მრავალბინიანი საცხოვრებელი სახლი პონსტრუქციული ნაწილი

თანამდებობა POSITION	სახელი, გვარი NAME, SURNAME	ხელოწერა SIGNATURE
დირექტორი DIRECTOR		
არქიტექტორი ARCHITECTOR		
პონსტრუქტორი CONSTRUCTOR	ნ. შუქარიშვილი	
	ფორმატი PAPER SIZE: A3	მასშტაბი SCALE: 1:100
ნახ. პოდი DRWG No: 21/-42621	პორექტ. REVISION	სტატუსი STATUS: CD

მონოლითური სვეტის კვეთი 8-8
მასშტაბი 1:20

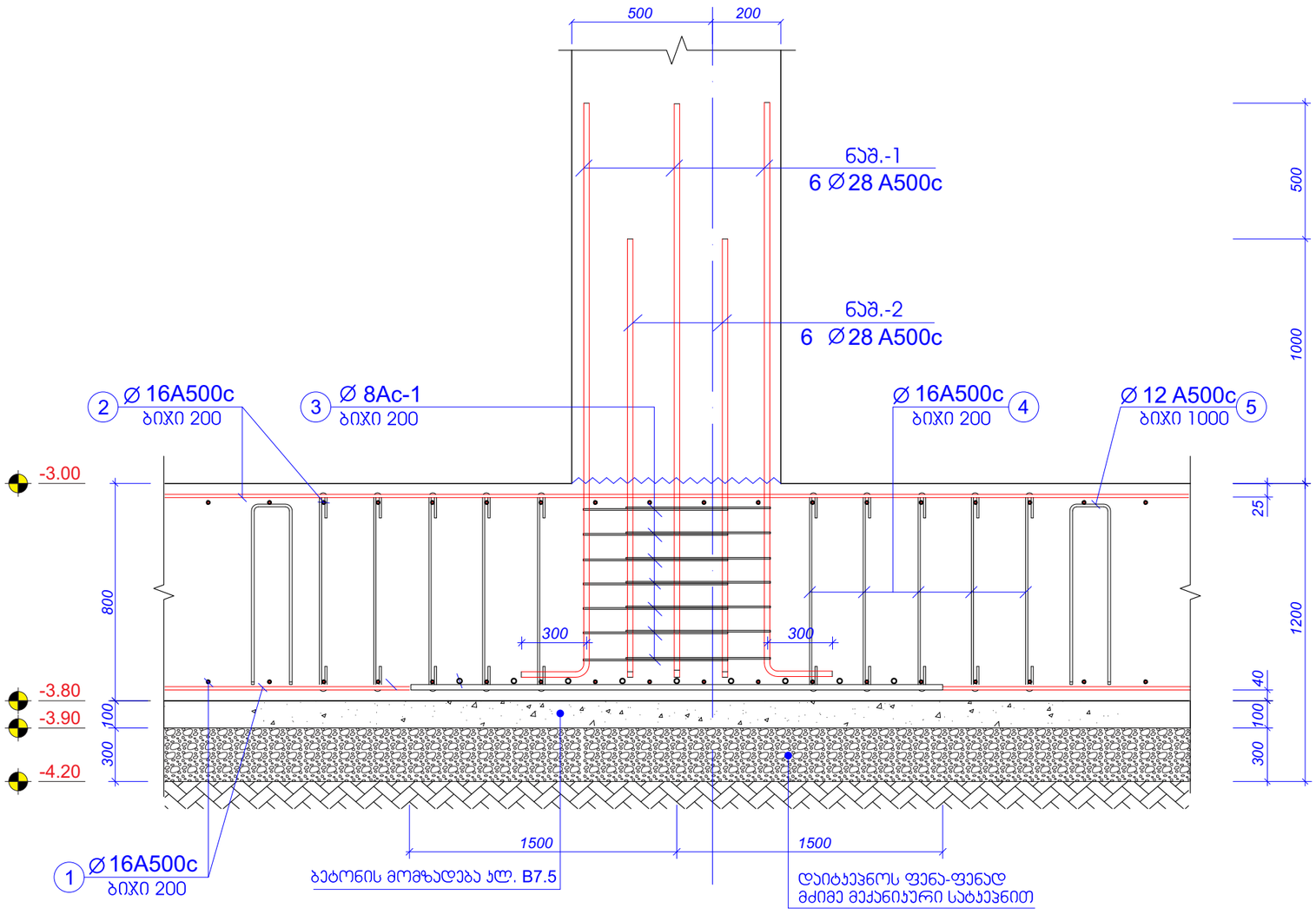

ნაშვერი -1
მასშტაბი 1:20

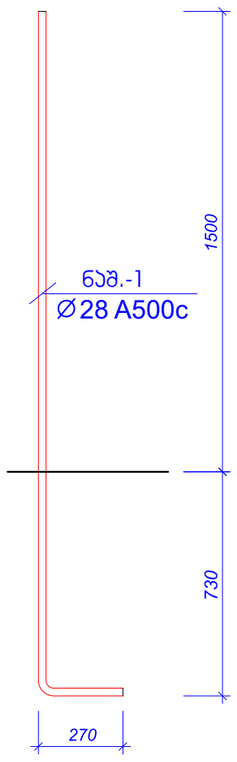

ნაშვერი -2
მასშტაბი 1:20

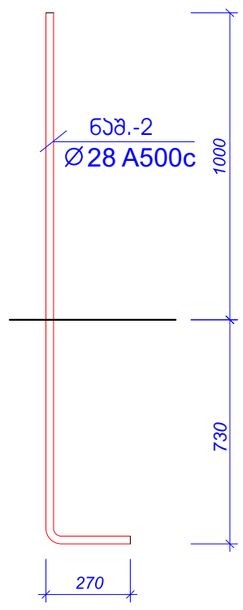

კვანძი-1
მასშტაბი 1:10

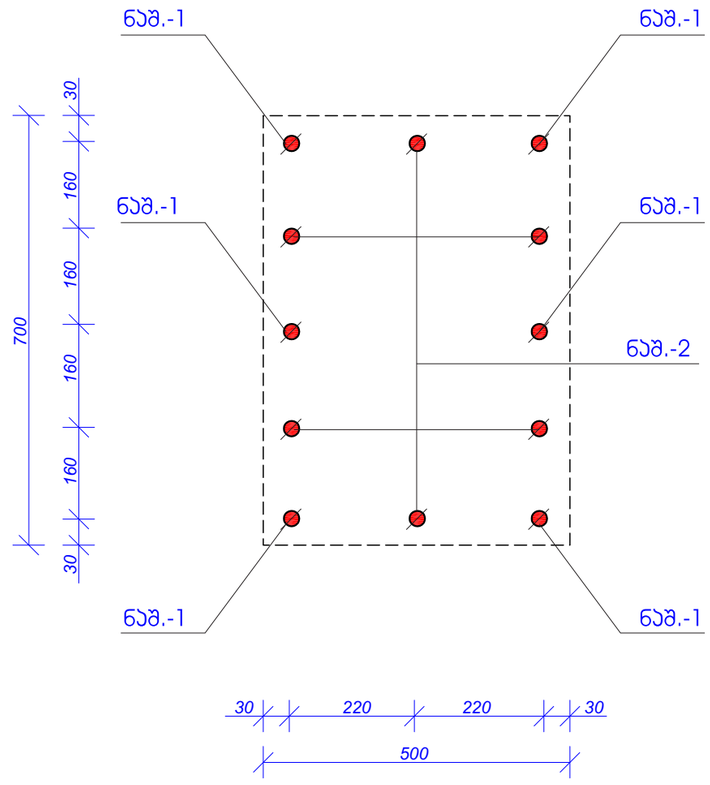

პოზ. №	ესკიზი	L მმ.	არმ. კლასი.
3	450 / 500 / 600 / 350	1900	Ø 8Ac-1

პოზ. №	ესკიზი	L მმ.	არმ. კლასი.
4	100 / 700 / 100	900	Ø16 A500c

პოზ. №	ესკიზი	L მმ.	არმ. კლასი.
5	200 / 700 / 700 / 200 / 200	2000	Ø12 A500c

შენიშვნები:
1. ძირითადი შენიშვნები იხილეთ პროექტის განმარტებით ბარათში.
2. შენობის ვერტიკალური და ჰორიზონტალური მიბმა ტერიტორიასთან იხილეთ პროექტის არქიტექტურულ ნაწილში (იხ.გენგეგმა ტოპოგრირით)
3. ფურცლის ორიენტირებით ავტომატურად უქმდება წინა ვარიანტი;
4. ნებისმიერი შეუსაბამობა მუშა დოკუმენტაციას განმარტებით ბარათს და არქიტექტურულ გადაწყვეტებს შორის ეცნობოს შენობის მთავარ კონსტრუქტორს

archimpex
Architecture & Construction
4850087002871
niko_shaqarishvili@gmail.com

ასახსნავი
Explication

-ქვედი ბეტონის ქლეშენტზე
-ბეტონის მომზადება
-ხვინჭა, ღორღი
-დაბეტონების დონე
-ჭრილნი
-პოლიეთილენი
-ჭეროტექსტილი
-ვიბრორეზოლაცია
-ქვაბულის ფერდი
+3.70
-0.10=496.00
Ø8 ბიჯი 200
Ø16 ბიჯი 200
მ.ს.-1
მ.რ.-1
მ.ზ.-1
ს.ს.-1
რ.პ.-1
-ქლეშენის კონსტრ ნიშნული
-საპროექტო ნიშნული
-ჭრილი ან კვეთი, დასახელება
-ჭრილი ან კვეთის ზომა
-მონოლითური სვეტი
-მონოლითური რიგელი
-ბალუსტრის ფილა
-წერტილოვანი საძირკველი
-რანდბერკი

No	Date	Revision	Issued by

დამკვეთი
CLIENT
3. პატარაია

მისამართი
ADDRESS
ქალაქი თბილისი,
გმირი ჯარსანტების ქ.№10
ს/კ: 01.11.05.030.002

პროექტი
PROJECT
მრავალბინიანი
საცხოვრებელი სახლი
კონსტრუქციული ნაწილი

თანამდებობა POSITION	სახელი, გვარი NAME, SURNAME	ხელოწერა SIGNATURE
დირექტორი DIRECTOR		
არქიტექტორი ARCHITECTOR		
კონსტრუქტორი CONSTRUCTOR	ნ. შუქარიშვილი	
	ფორმატი PAPER SIZE: A3	მასშტაბი SCALE: 1:100
	ნახ. კოდი DRWG No: 21/-42621	სტადია STATUS: CD

მონოლითური სვეტის კვეთი 7-7
მასშტაბი 1:20

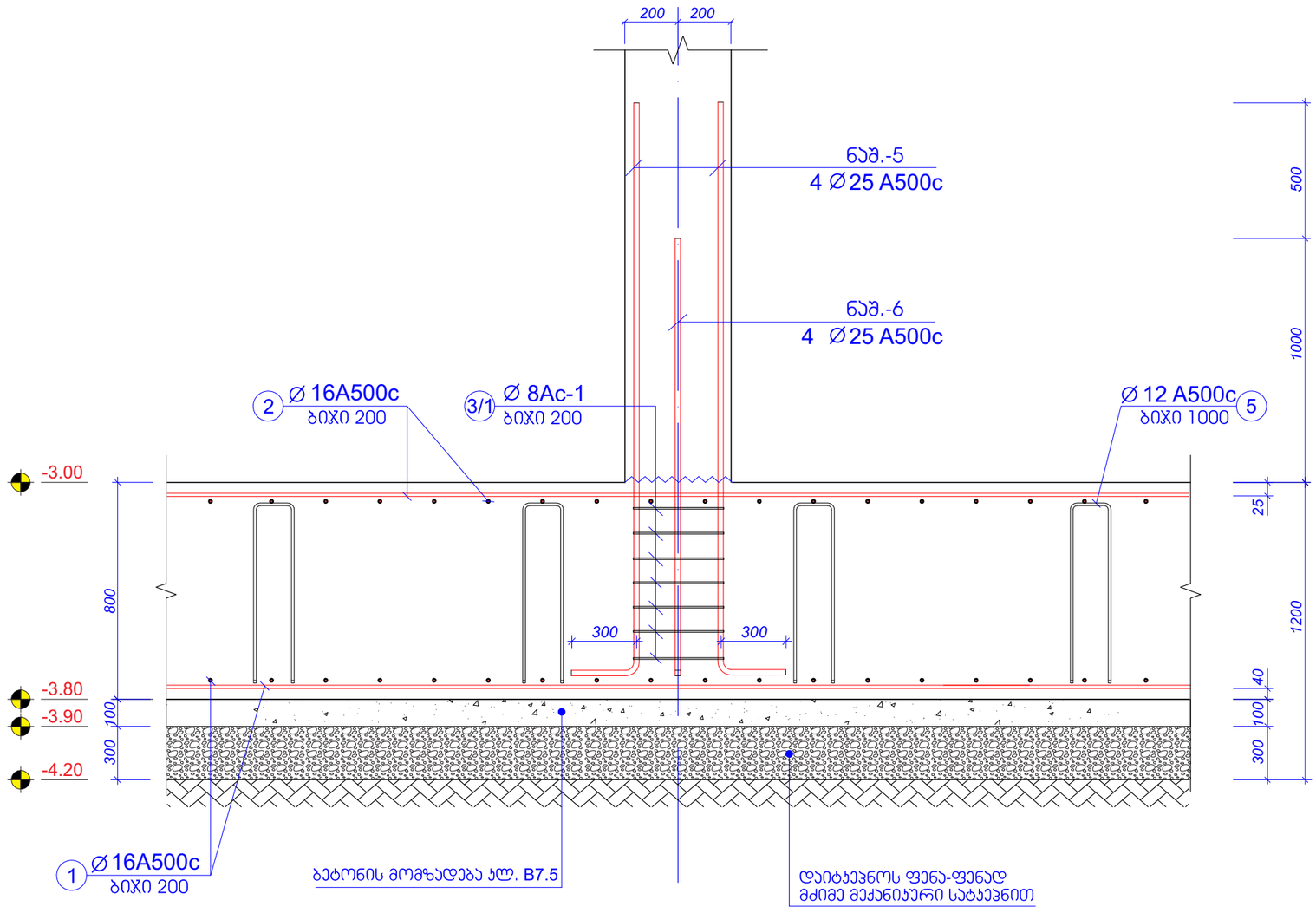

ნაშვერი -5
მასშტაბი 1:20

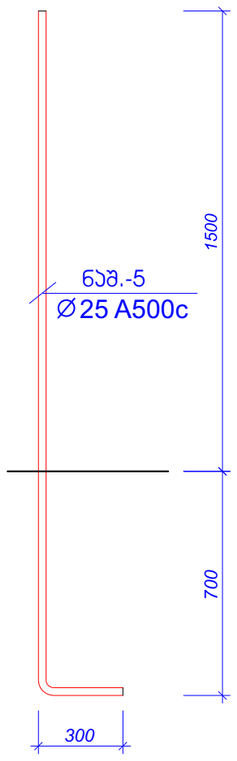

ნაშვერი -6
მასშტაბი 1:20

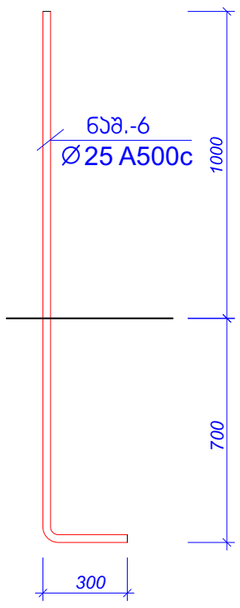

კვანძი-2
მასშტაბი 1:10

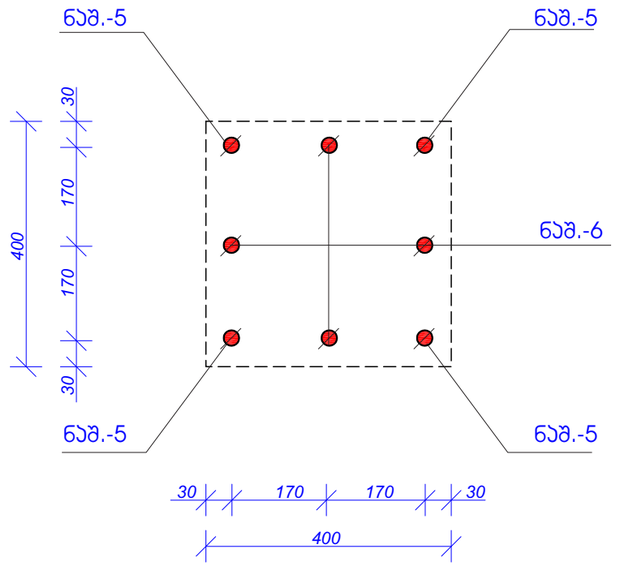

პოზ. №	ესკიზი	L მმ.	არმ. კლასი.
3/1	450, 350, 450, 350	1600	Ø 8Ac-1

პოზ. №	ესკიზი	L მმ.	არმ. კლასი.
4	100, 700, 100	900	Ø 16 A500c

პოზ. №	ესკიზი	L მმ.	არმ. კლასი.
5	200, 700, 700, 200, 200	2000	Ø 12 A500c

შენიშვნები:
1. ძირითადი შენიშვნები იხილეთ პროექტის განმარტებით ბარათში.
2. შენობის ვერტიკალური და ჰორიზონტალური მიბმა ტერიტორიასთან იხილეთ პროექტის არქიტექტურულ ნაწილში (იხ.გენგეგმა ტოპოგრირით)
3. ფურცლის ორიენტირებით ავტომატურად უქმდება წინა ვარიანტი;
4. ნებისმიერი შეუსაბამობა მუშა დოკუმენტაციას განმარტებით ბარათს და არქიტექტურულ გადაწყვეტებს შორის ეცნობოს შენობის მთავარ კონსტრუქტორს

archimpex
Architecture & Construction
4850087002871
niko_shaqarishvili@gmail.com

No	Date	Revision	Issued by

დამკვეთი CLIENT	3. პატარაია
მისამართი ADDRESS	ქალაქი თბილისი, გმირი ჯარსანტების ქ.№10 ს/კ: 01.11.05.030.002
პროექტი PROJECT	მრავალბინიანი საცხოვრებელი სახლი კონსტრუქციული ნაწილი

თანამდებობა POSITION	სახელი, გვარი NAME, SURNAME	ხელმოწერა SIGNATURE
დირექტორი DIRECTOR		
არქიტექტორი ARCHITECTOR		
კონსტრუქტორი CONSTRUCTOR	ნ. შუქარიშვილი	
	ფორმატი PAPER SIZE: A3	მასშტაბი SCALE: 1:100
ნახ. კოდი DRWG No: 21/-42621	კორექტ. REVISION	სტადია STATUS: CD

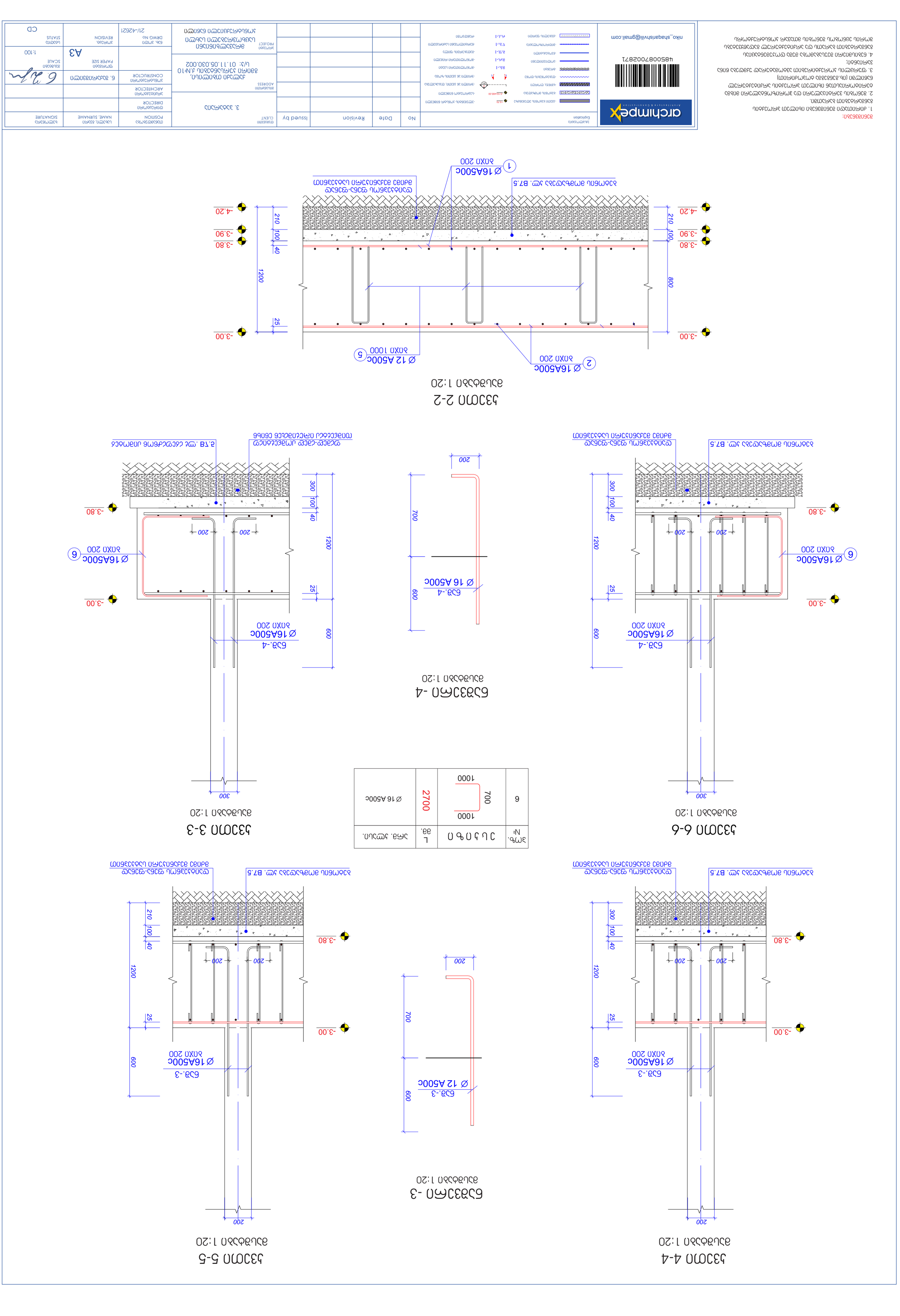
-3.00
-3.80
-3.90
-4.20
800
100
210
Ø 16A500c
δηχη 200
2
Ø 12 A500c
δηχη 1000
5
25
1200
40
100
210
-3.00
-3.80
-4.20
δεδομένα σημάνσεως πεζοδρομίου
σε σχέση με τη στάθμη του πεζοδρομίου
δεδομένα σημάνσεως οδοστρώματος
σε σχέση με τη στάθμη του οδοστρώματος
δεδομένα σημάνσεως πεζοδρομίου
σε σχέση με τη στάθμη του πεζοδρομίου
δεδομένα σημάνσεως οδοστρώματος
σε σχέση με τη στάθμη του οδοστρώματος
Β7.5 δομικό σκυρόδεμα κατηγορίας
Β7.5 δομικό σκυρόδεμα κατηγορίας
Ø 16A500c
δηχη 200
1
Ø 16A500c
δηχη 200
1
Β7.5 δομικό σκυρόδεμα κατηγορίας
Β7.5 δομικό σκυρόδεμα κατηγορίας
Ø 16A500c
δηχη 200
6
Ø 16A500c
δηχη 200
6
Β7.5 δομικό σκυρόδεμα κατηγορίας
Β7.5 δομικό σκυρόδεμα κατηγορίας
Ø 16A500c
δηχη 200
2
Ø 12 A500c
δηχη 1000
5

ქვედა შრის დამატებითი არმირება
მასშტაბი 1:25

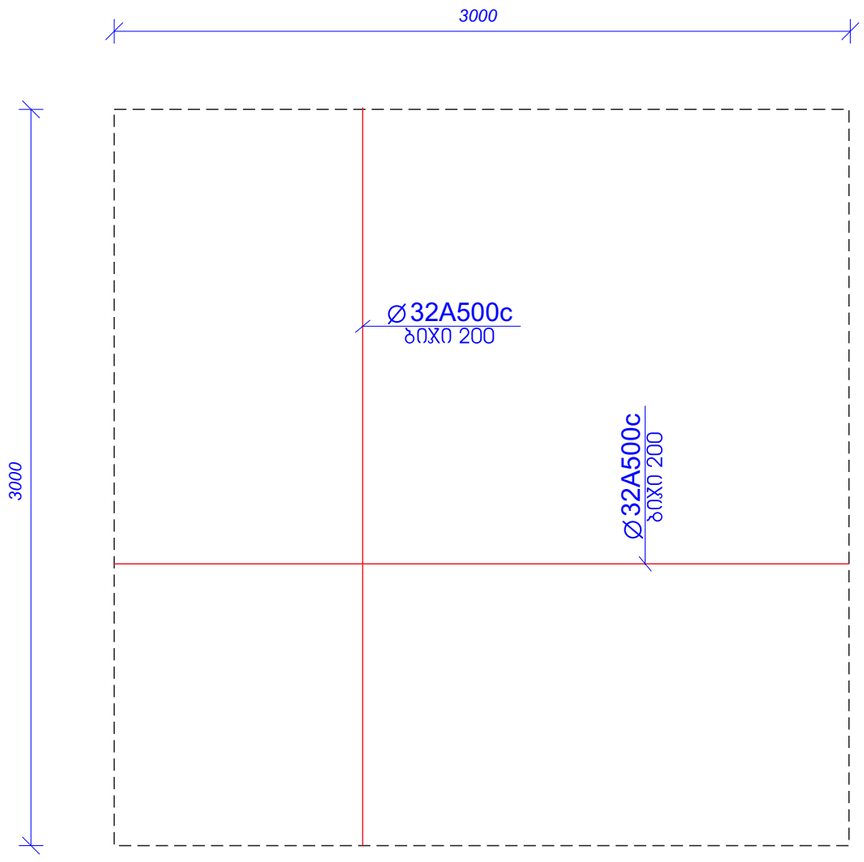

ზედა შრის დამატებითი არმირება
მასშტაბი 1:25

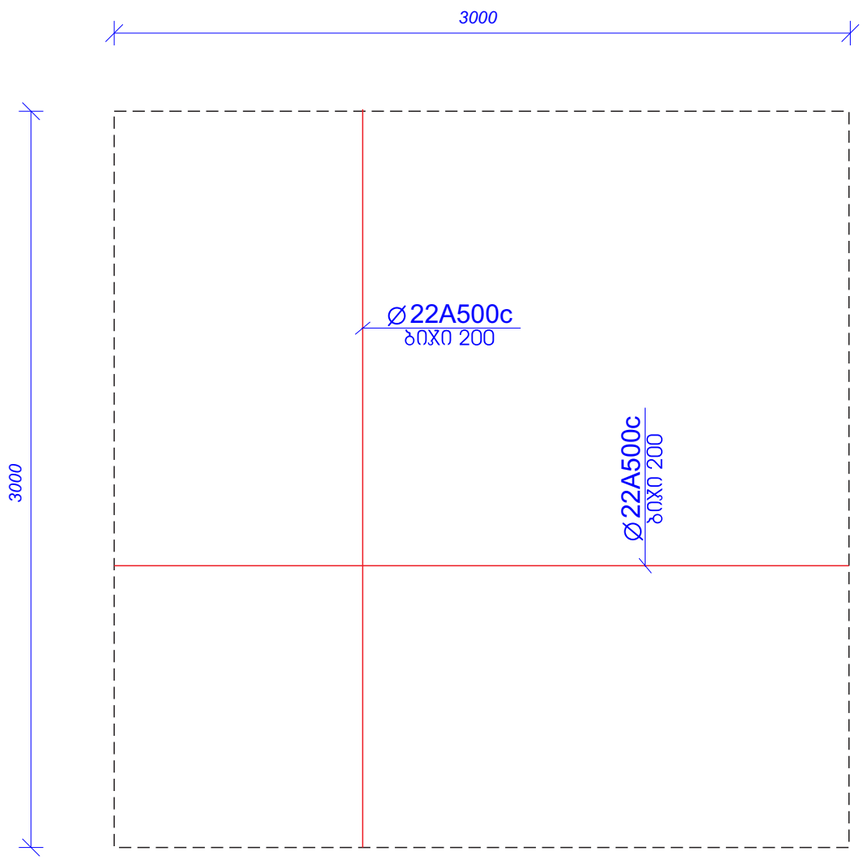

ფრაგმენტი-1
მასშტაბი 1:25

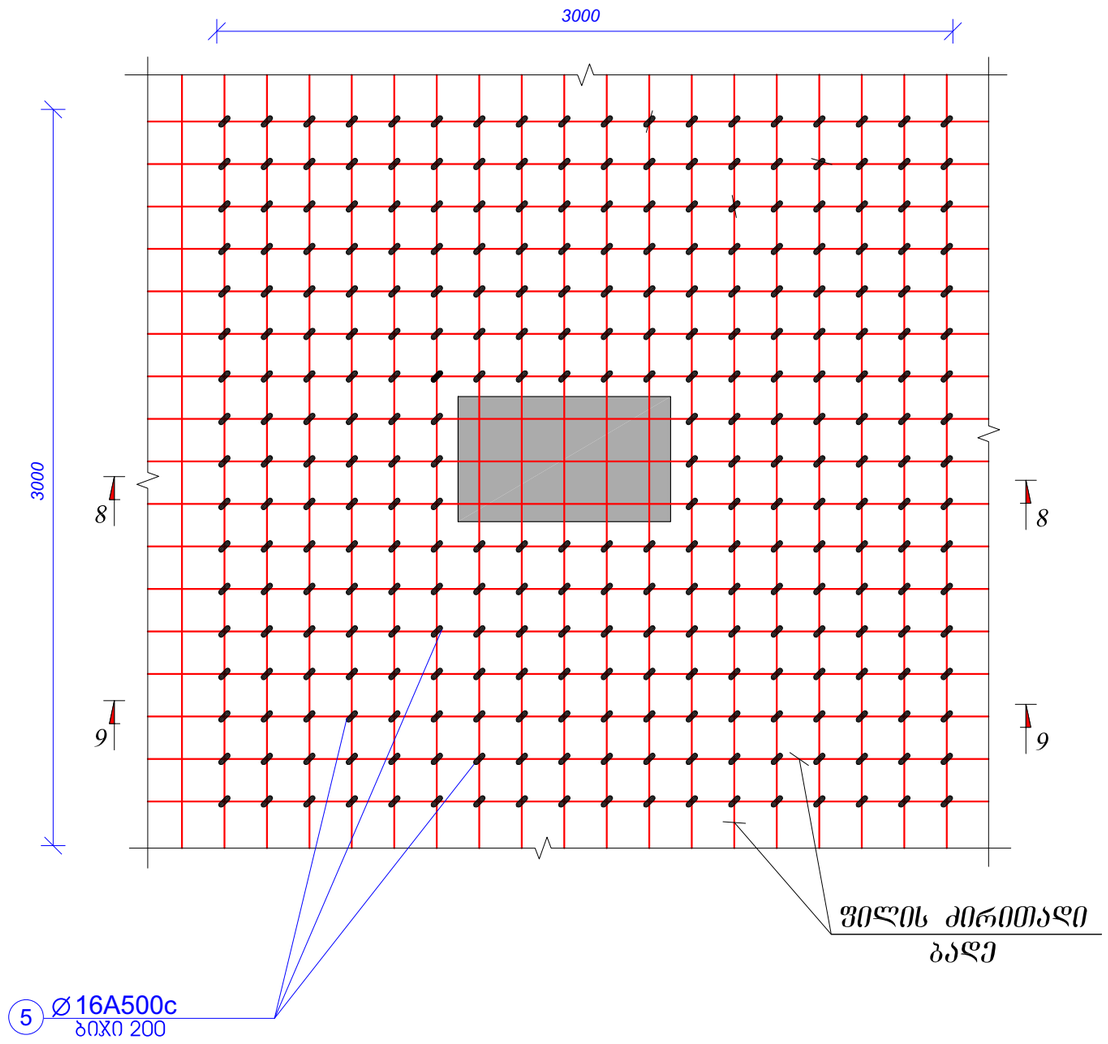

კვეთი 8-8
მასშტაბი 1:20

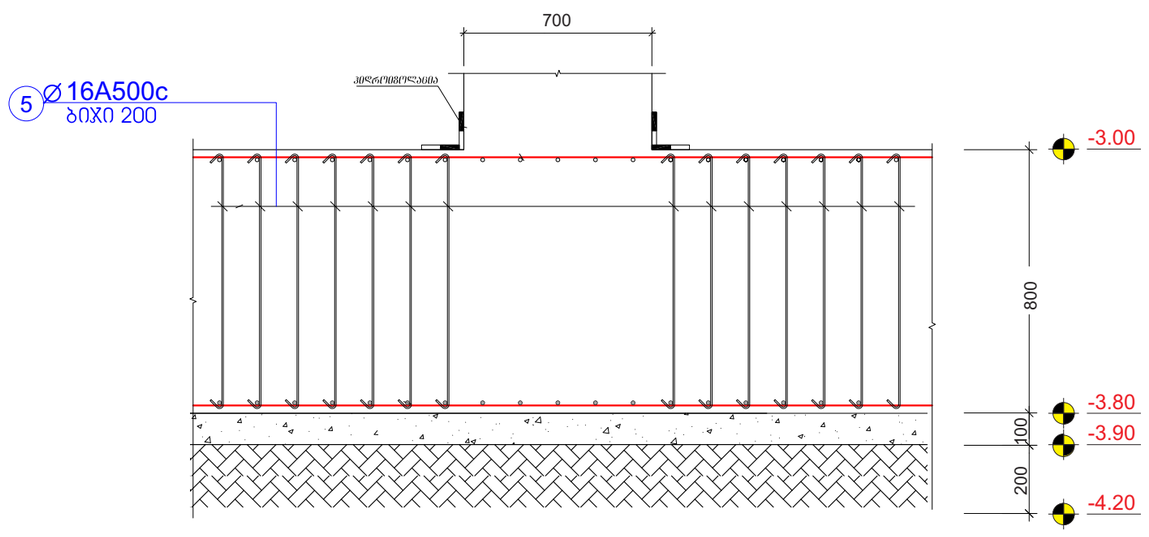

კვეთი 9-9
მასშტაბი 1:20

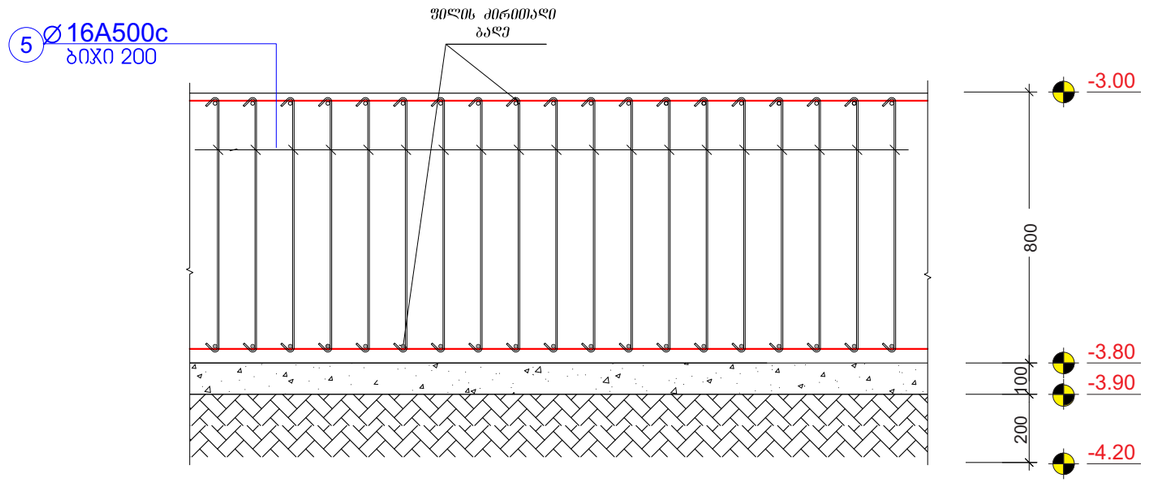

შენიშვნები:
1. ძირითადი შენიშვნები იხილეთ პროექტის განმარტებით ბარათში.
2. შენობის ვერტიკალური და ჰორიზონტალური მიბმა ტერიტორიასთან იხილეთ პროექტის არქიტექტურულ ნაწილში (იხ.გენგეგმა ტოპოძირით)
3. ფურცლის კორექტირებით ავტომატურად უქმდება წინა ვარიანტი;
4. ნებისმიერი შეუსაბამობა მუშა დოკუმენტაციას განმარტებით ბარათს და არქიტექტურულ გადაწყვეტებს შორის ეცნობოს შენობის მთავარ კონსტრუქტორს

archimpex Architecture & Construction
4850087002871
niko_shaqarishvili@gmail.com

აღსაღლოაცია Explication

- კვეთი ბეტონის ელემენტზე
- ბეტონის მოშანდება
- ჭვინტა, ღორღი
- დებეტონების დონე
- მრავნი
- პოლიეთილენი
- ჭეოტექსტილი
- ჰიდროიზოლაცია
- ქვაბულის ფარდი
- +3.70 -ელემენტის კონსტრ ნიშნული
- -0.10=496.00 -საპროექტო ნიშნული
- -კვეთი ან კვეთის დასახელება
- -კვეთი ან კვეთის ზომა
- მ.ს.-1 -მონოლითური სვეტი
- მ.კ.-1 -მონოლითური რიგელი
- მ.ფ.-1 -მეტალის ფილა
- წ.ს.-1 -წერტილოვანი საძირკველი
- რ.კ.-1 -რანდომული

No	Date	Revision	Issued by

დამკვეთი CLIENT
3. პატარაია

მისამართი ADDRESS
ქალაქი თბილისი, გმირი ჯარსანტების ქ.№10 ს/ს: 01.11.05.030.002

პროექტი PROJECT
მრავალბინიანი საცხოვრებელი სახლი კონსტრუქციული ნაწილი

პოზიცია POSITION	სახელი, გვარი NAME, SURNAME	ხელოწერა SIGNATURE
დირექტორი DIRECTOR		
არქიტექტორი ARCHITECTOR		
კონსტრუქტორი CONSTRUCTOR	6. შაქარიშვილი	
ფორმატი PAPER SIZE	A3	მასშტაბი SCALE 1:100
ნახ. კოდი DRWG No	21/-42621	კორექტ. REVISION
სტატუსი STATUS	CD	

ლიფტის შახტის კვეთი E-001

მასშტაბი 1:20

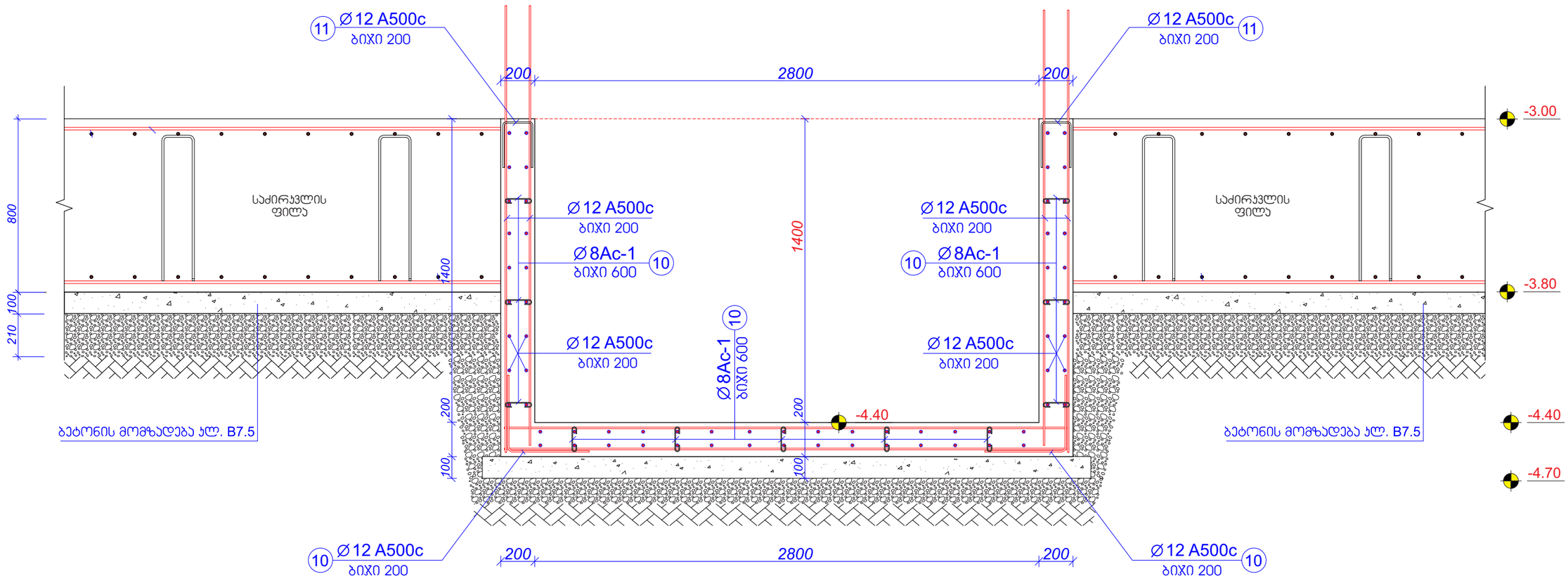

ლიფტის შახტის კვეთი E-002

მასშტაბი 1:20

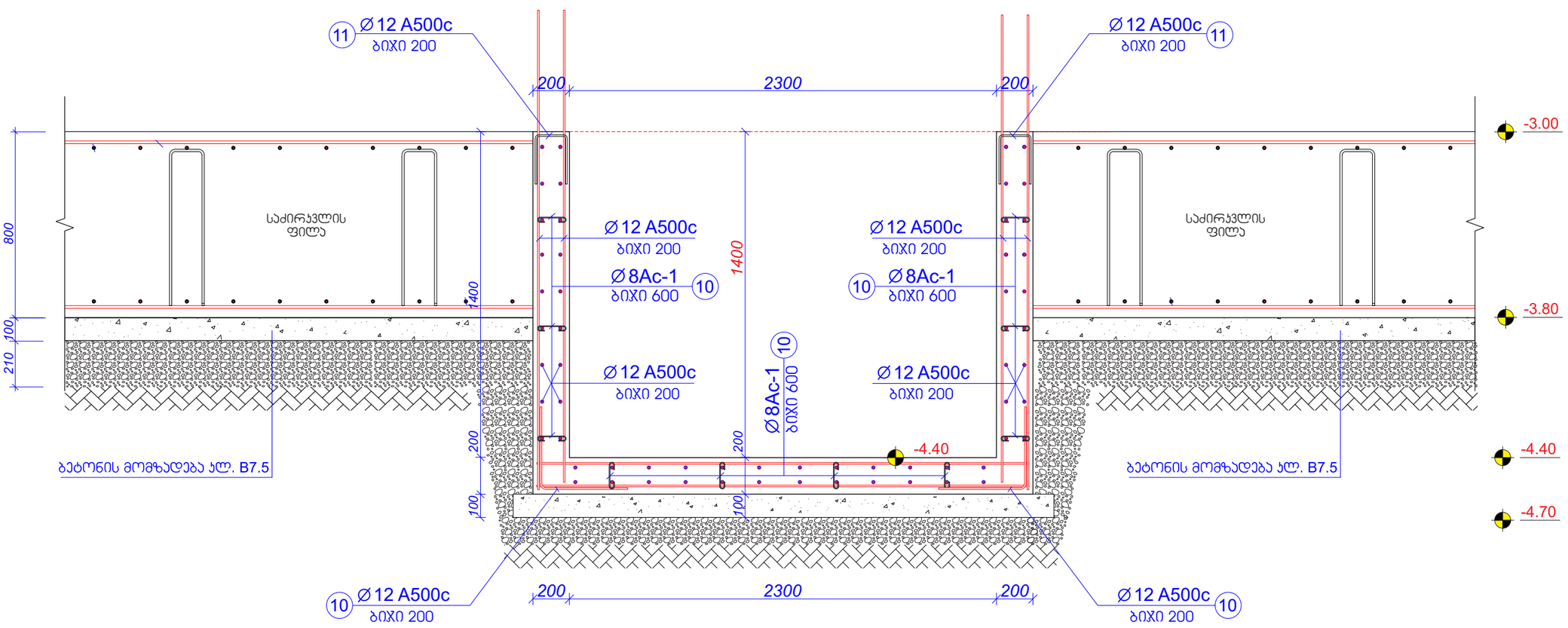

პოზ. №	ესკიზი	L მმ.	არმ. კლასი.
10	500 / 500	1000	Ø 12 A500c
11	150 / 300 / 300	750	Ø 12 A500c

ლიფტის შახტა - 1

ელემენტის მარკა	არმატურის ნაკეთობანი						ბეტონი		ინერტ. მასალა
	არმატურის კლასი						კლასი		
	A500c			Ac I			B 25 (მპა)	B15 (მპა)	ქვიშა ღორღი (მპა)
	ДСТУ 3760-98 (ISO 6935)			ДСТУ 3760-98 (ISO 6935)					
	Ø 12	Ø 10	ჯამი	Ø 8	Ø 6	ჯამი			
არმატურის წონა (კგ.მ.)	0.888	0.617		0.395	0.222				
მეტრი (მ.)	450.0			30.0					
კილოგრამი (კგ.)	400.0		400.0	12.0		12.0	4.0	1.0	2.0

შენიშვნები:

1. ძირითადი შენიშვნები იხილეთ პროექტის განმარტებით ბარათში.
2. შენობის ვერტიკალური და ჰორიზონტალური მიბმა ტერიტორიასთან იხილეთ პროექტის არქიტექტურულ ნაწილში (იხ.გენგეგმა ტოპოძირით)
3. ფურცლის პორექტირებით ავტომატურად უქმდება წინა ვარიანტი;
4. ნებისმიერი შეუსაბამობა მუშა დოკუმენტაციას განმარტებით ბარათს და არქიტექტურულ გადაწყვეტებს შორის ეცნობოს შენობის მთავარ კონსტრუქტორს

archimpex Architecture & Construction
4850087002871
niko_shaqarishvili@gmail.com

ვარაუდები Explication

- კვეთი ბეტონის კლებენტზე
- ბეტონის მომზადება
- ხვრელა, ღორღი
- დაბეტონების დონე
- ბრუნი
- პოლიეთილენი
- ჭეობექსტილი
- ჰიდროიზოლაცია
- ქვაბულის ფარდი
- +3.70 / -3.10=495.00
- Ø8 / 100
- h1 / h2
- მ.ს.-1
- მ.რ.-1
- მ.შ.-1
- ს.ს.-1
- რ.კ.-1
- ელემენტის პონსტრ ნიშნული
- სპეციფიკური ნიშნული
- ჭრილი ან კვეთის, დასახელება
- ჭრილი ან კვეთის ზომა
- მონოლითური სვეტი
- მონოლითური რიგელი
- ქვაბულარჭვის ფილა
- ნელრიტოვანი საძირკველი
- რანდჯოჯი

No	Date	Revision	Issued by

დამკვეთი CLIENT: 3. პაპარაია

მისამართი ADDRESS: ქალაქი თბილისი, გმირი ჯარსანტების ქ.№10 ს/ს: 01.11.05.030.002

პროექტი PROJECT: მრავალბინიანი საცხოვრებელი სახლი პონსტრუქციული ნაწილი

თანამდებობა POSITION	სახელი, გვარი NAME, SURNAME	ხელმოწერა SIGNATURE
დირექტორი DIRECTOR		
არქიტექტორი ARCHITECTOR		
პონსტრუქტორი CONSTRUCTOR	6. შაქარიშვილი	6. შაქარიშვილი

ფორმატი PAPER SIZE: A3

მასშტაბი SCALE: 1:100

ნახ. პოდი DRWG No: 21/-42621

პორექტ. REVISION:

სტატუსი STATUS: CD

მასალათა ანაჯრები ჯამი (საძირკველი)

პოზიცია	აღნიშვნა	დასახელება	ერთეულის სიგრძე		რაოდენობა (ცალი)	საერთო სიგრძე (მ.)	საერთო წონა (კგ.)
			(მმ.)	(მ.)			
1	2	3	4	5	6	7	8
		არმატურა (საძირკვლის ფილა)					
1		Ø 16 A500c ДСТУ 3760-98 (ISO 6935)	L=12000	L=12.0	560	6720	10620
2		Ø 16 A500c ДСТУ 3760-98 (ISO 6935)	L=12000	L=12.0	560	6720	10620
	გაძლიერება (ქვედა შრე)	Ø 32 A500c ДСТУ 3760-98 (ISO 6935)	L=3000	L=3.0	256	768	4850
	გაძლიერება (ზედა შრე)	Ø 22 A500c ДСТУ 3760-98 (ISO 6935)	L=12000	L=12.0	138	1656	4950
3		Ø 8 Ac-I ДСТУ 3760-98 (ISO 6935)	L=1900	L=1.9	224	426	170
3/1		Ø 8 Ac-I ДСТУ 3760-98 (ISO 6935)	L=1600	L=1.6	56	90	36
4		Ø 16 A500c ДСТУ 3760-98 (ISO 6935)	L=900	L=0.9	4096	3687	5824
5		Ø 12 A500c ДСТУ 3760-98 (ISO 6935)	L=2000	L=2,0	600	1200	1080
6		Ø 16 A500c ДСТУ 3760-98 (ISO 6935)	L=2700	L=2.7	500	1350	2140
						სულ:	40 290

პოზიცია	აღნიშვნა	დასახელება	ერთეულის სიგრძე		რაოდენობა (ცალი)	საერთო სიგრძე (მ.)	საერთო წონა (კგ.)
			(მმ.)	(მ.)			
1	2	3	4	5	6	7	8
		ნაშვერები (საძირკვლის ფილა)					
	ნაშვერი-1	Ø 28 A500c ДСТУ 3760-98 (ISO 6935)	L=2500	L=2.5	96	240	1160.0
	ნაშვერი-2	Ø 28 A500c ДСТУ 3760-98 (ISO 6935)	L=2000	L=2.0	96	192	928.0
	ნაშვერი-3	Ø 16 A500c ДСТУ 3760-98 (ISO 6935)	L=1300	L=1.5	620	930	1470.0
	ნაშვერი-4	Ø 16 A500c ДСТУ 3760-98 (ISO 6935)					
	ნაშვერი-5	Ø 25 A500c ДСТУ 3760-98 (ISO 6935)	L=2500	L=2.5	32	80	310.0
	ნაშვერი-6	Ø 25 A500c ДСТУ 3760-98 (ISO 6935)	L=2000	L=2.0	32	64	250.0
						სულ:	4 118

ბეტონი (საძირკვლის ფილა) - 605.0 (მ3)			
1	მასალა ბეტონი კლ. B25	V x 1 = 605.0	V= 485.0 (m3)
2	მასალა ბეტონი კლ. B7.5	V x 1 = 70.0	V= 70.0 (m3)
3	მასალა ქვიშა-ღორღი	V x 1 = 220.0	V= 220.0 (m3)

შენიშვნები:

1. ძირითადი შენიშვნები იხილეთ პროექტის განმარტებით ბარათში.
2. შენობის ვერტიკალური და ჰორიზონტალური მიბმა ტერიტორიასთან იხილეთ პროექტის არქიტექტურულ ნაწილში (იხ.გენგეგმა ტოპოძირით)
3. ფურცლის ორიენტირებით ავტომატურად უქმდება წინა ვარიანტი;
4. ნებისმიერი შეუსაბამობა მუშა დოკუმენტაციას განმარტებით ბარათს და არქიტექტურულ გადაწყვეტებს შორის ეცნობოს შენობის მთავარ კონსტრუქტორს

archimpex Architecture & Construction

4850087002871

niko_shaqarishvili@gmail.com

No	Date	Revision	Issued by

დამკვეთი CLIENT: 3. პატარაია

მისამართი ADDRESS: ქალაქი თბილისი, გმირი ჯარსანტების ქ.№10 ს/ს: 01.11.05.030.002

პროექტი PROJECT: მრავალბინიანი საცხოვრებელი სახლი ორნსტრუქციული ნაწილი

თანამდებობა POSITION	სახელი, გვარი NAME, SURNAME	ხელოწერა SIGNATURE
დირექტორი DIRECTOR		
არქიტექტორი ARCHITECTOR		
კონსტრუქტორი CONSTRUCTOR	ნ. შაქარიშვილი	
	ფორმატი PAPER SIZE: A3	მასშტაბი SCALE: 1:100
ნახ. კოდი DRWG No: 21/-42621	კორექტ. REVISION	სტატუსი STATUS: CD

მონოლითური სვეტი
(მ.ს.-1) - 2 ცალი

მასშტაბი 1:100

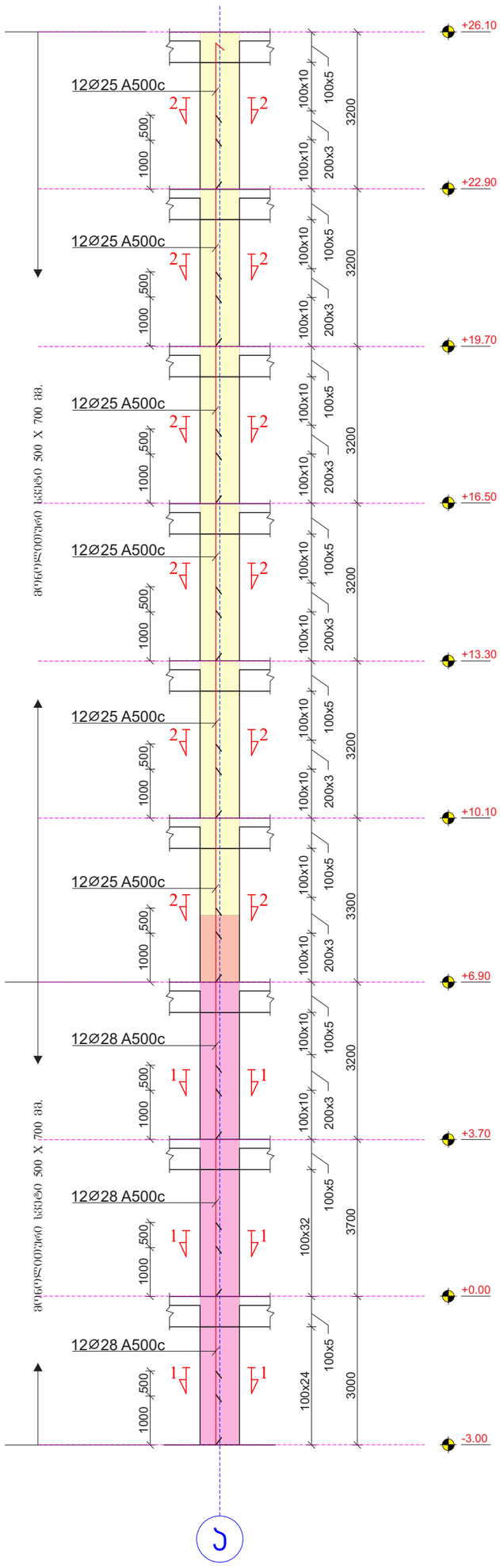

მონოლითური სვეტი
(მ.ს.-1) - 2 ცალი

მასშტაბი 1:100

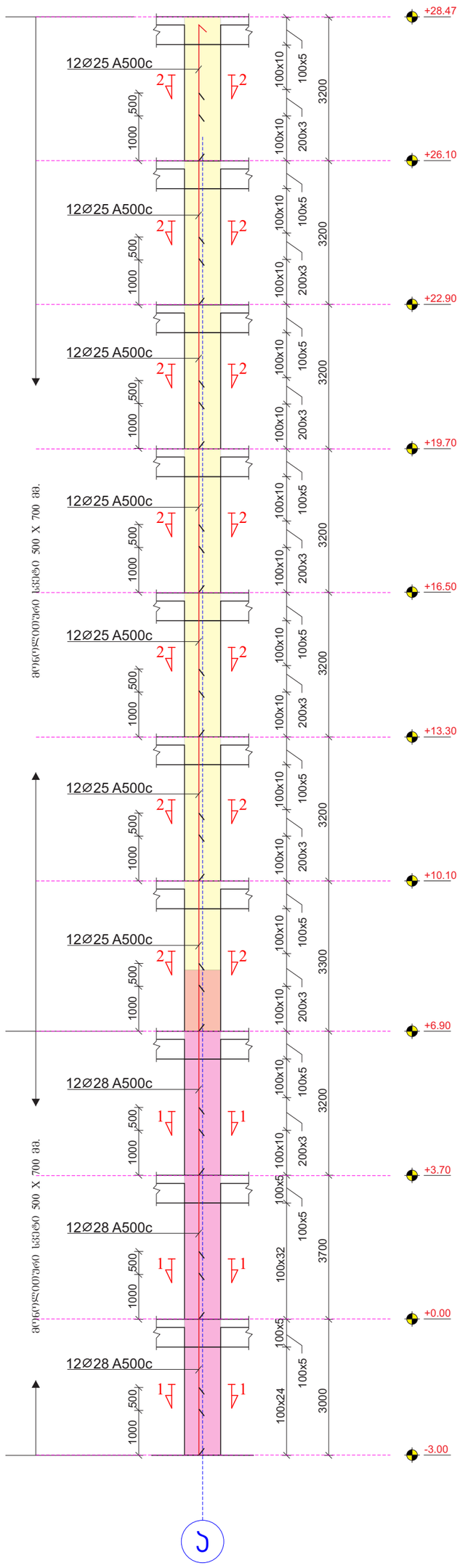

მ.ს.-1 ჯვეთი 1-1

მასშტაბი 1:10

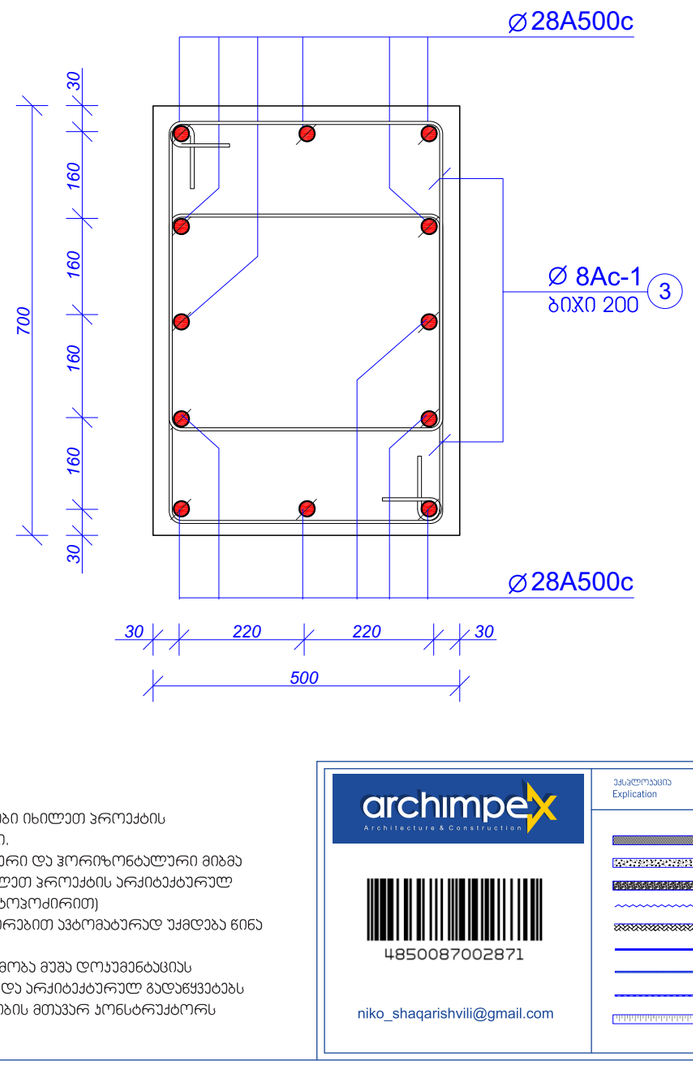

მ.ს.-1 ჯვეთი 2-2

მასშტაბი 1:10

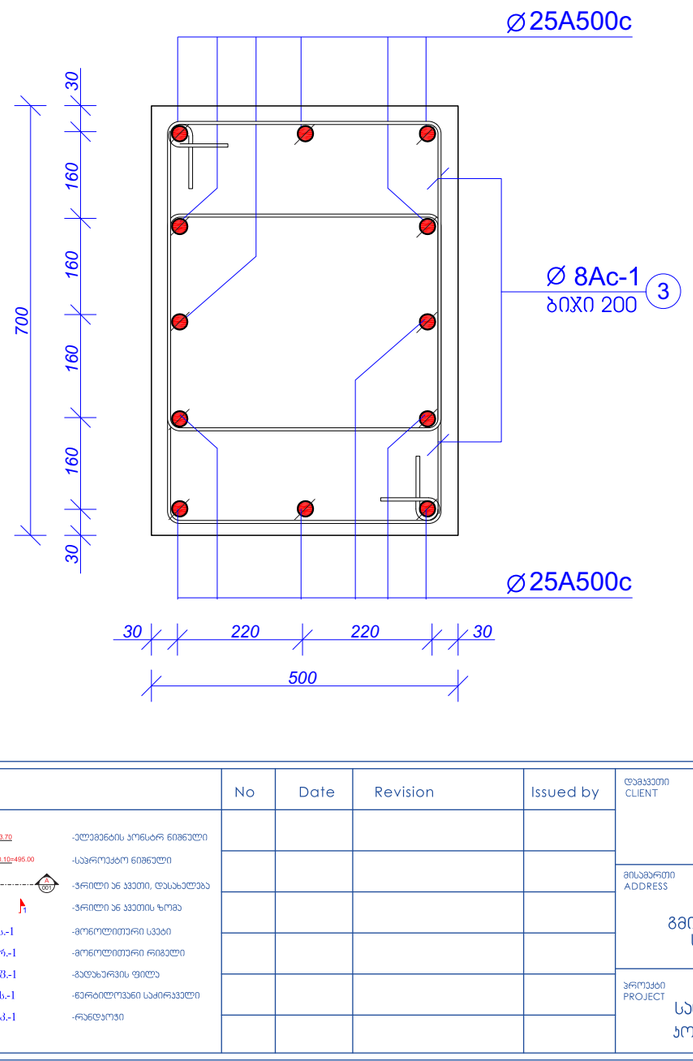

პოზ. №	ესკიზი	L მმ.	არმ. კლასი.
3	450 / 500 / 600 / 350	1900	Ø 8Ac-1

შენიშვნები:

1. ძირითადი შენიშვნები იხილეთ პროექტის განმარტებით ბარათში.
2. შენობის ვერტიკალური და ჰორიზონტალური მიბმა ტერიტორიასთან იხილეთ პროექტის არქიტექტურულ ნაწილში (იხ.გენგეგმა ტოპოძირით)
3. ფურცლის პორექტირებით ავტომატურად უქმდება წინა ვარიანტი;
4. ნებისმიერი შეუსაბამობა მუშა დოკუმენტაციას განმარტებით ბარათს და არქიტექტურულ გადაწყვეტებს შორის ეცნობოს შენობის მთავარ კონსტრუქტორს

archimpex
Architecture & Construction
4850087002871
niko_shaqarishvili@gmail.com

აღსანიშნავი
Explication

- ბეტონის სვეტი
- ბეტონის მოჭიდება
- ხვრელი, ღორი
- დეფორმაციის ღრეჩო
- ბრუნი
- პოლიეთილენი
- ჭვრიტელები
- ჰიდროიზოლაცია
- ქვაბულის ფერდი
- სვეტების კონსტრ ნიშნული
- სპეციალური ნიშნული
- ჯვრედინა ან ჯვეთი, დასახელება
- ჯვრედი ან ჯვეთის ზომა
- მონოლითური სვეტი
- მონოლითური რიგელი
- ბალიშური ფილა
- ჩერტილოვანი საძირკველი
- რანდბეტონი

No	Date	Revision	Issued by

დამკვეთი
CLIENT
3. პატარაია

მისამართი
ADDRESS
ქალაქი თბილისი, გმირი ჯარსანტების ქ.№10
ს/კ: 01.11.05.030.002

პროექტი
PROJECT
მრავალბინიანი საცხოვრებელი სახლი
კონსტრუქციული ნაწილი

თანამდებობა POSITION	სახელი, გვარი NAME, SURNAME	ხელმოწერა SIGNATURE
დირექტორი DIRECTOR		
არქიტექტორი ARCHITECTOR		
კონსტრუქტორი CONSTRUCTOR	6. შუქარიშვილი	
ფორმატი PAPER SIZE	A3	მასშტაბი SCALE 1:100
ნახ. კოდი DRWG No	21/-42621	
არქიტექ. REVISION		სტატია STATUS CD

მონოლითური სვეტი (მ.ს.-1) - 2 ცალი

მასშტაბი 1:100

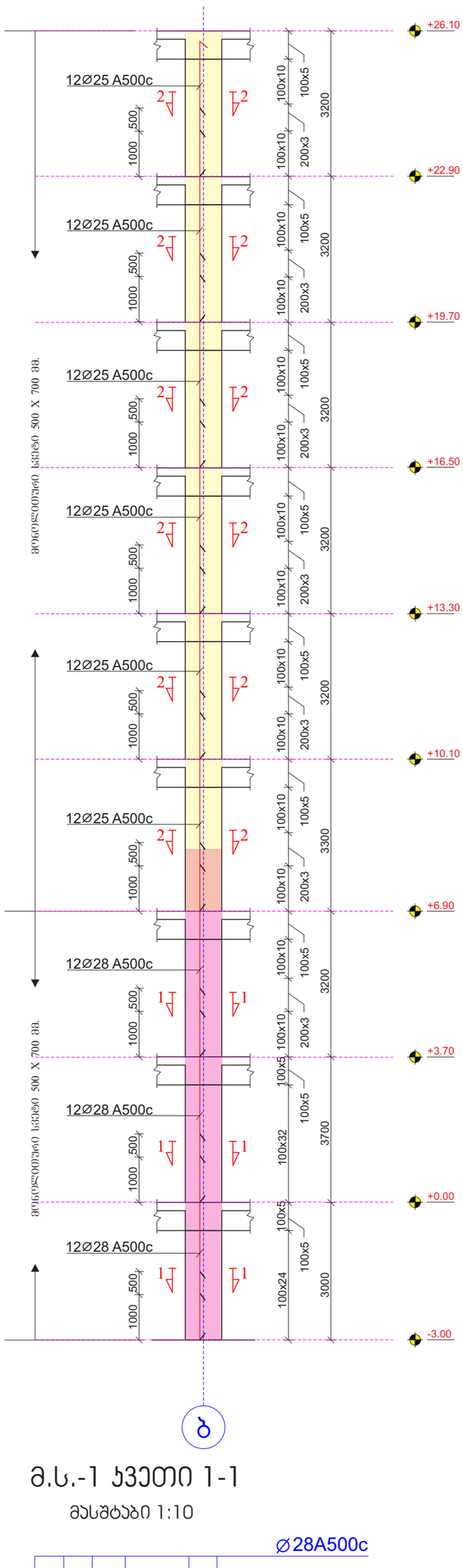

მონოლითური სვეტი (მ.ს.-1) - 2 ცალი

მასშტაბი 1:100

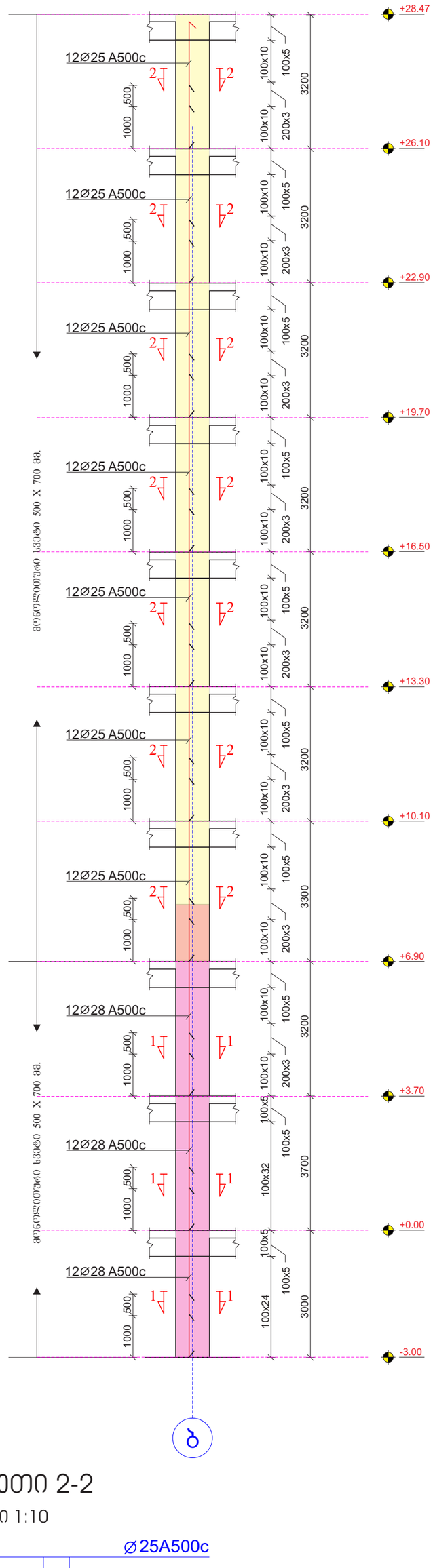

მ.ს.-1 ჯვეთი 1-1

მასშტაბი 1:10

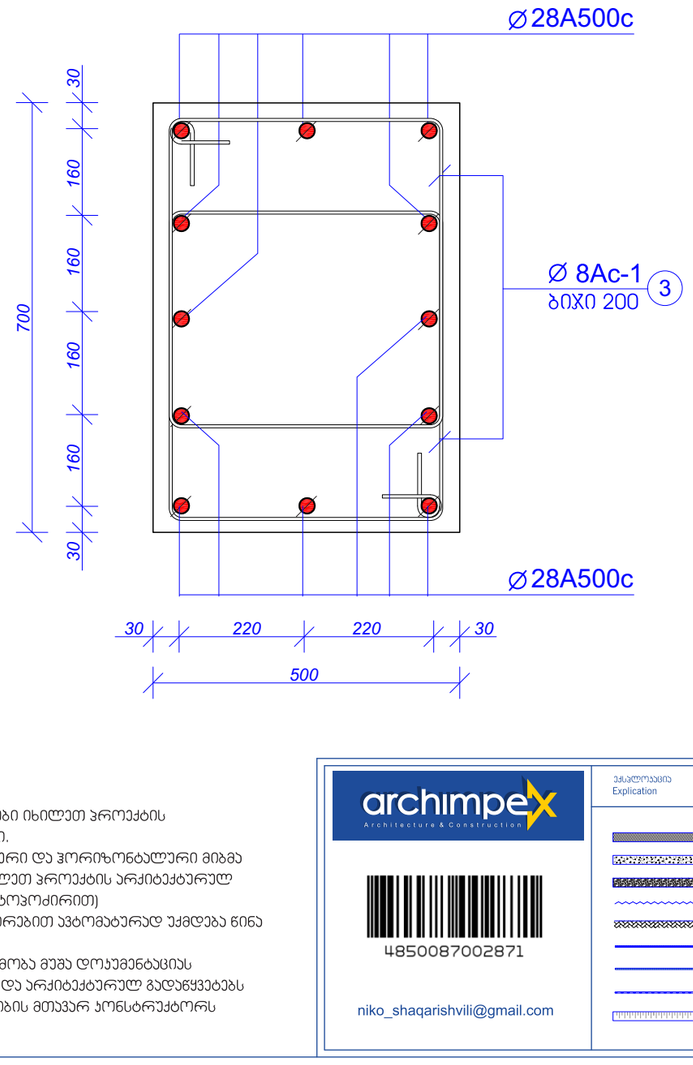

მ.ს.-1 ჯვეთი 2-2

მასშტაბი 1:10

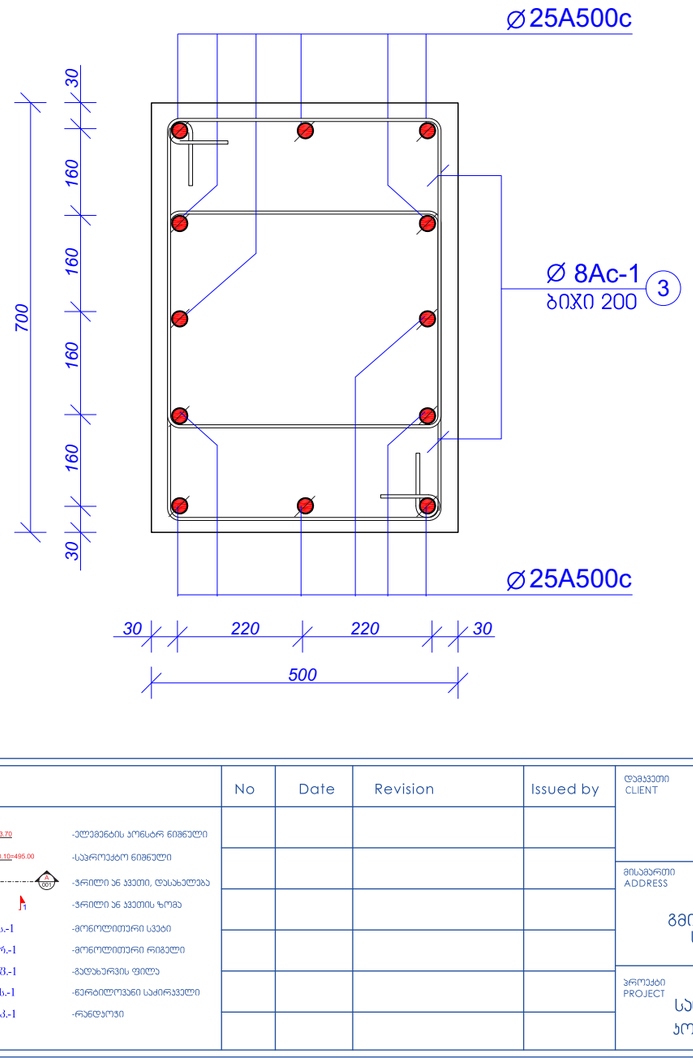

პოზ. №	ესკიზი	L მმ.	არმ. კლასი.
3	450 / 500 / 600 / 350	1900	Ø 8Ac-1

შენიშვნები:

1. ძირითადი შენიშვნები იხილეთ პროექტის განმარტებით ბარათში.
2. შენობის ვერტიკალური და ჰორიზონტალური მიბმა ტერიტორიასთან იხილეთ პროექტის არქიტექტურულ ნაწილში (იხ.გენგეგმა ტოპოძირით)
3. ფურცლის პორექტირებით ავტომატურად უქმდება წინა ვარიანტი;
4. ნებისმიერი შეუსაბამობა მუშა დოკუმენტაციას განმარტებით ბარათს და არქიტექტურულ გადაწყვეტებს შორის ეცნობოს შენობის მთავარ კონსტრუქტორს

archimpex Architecture & Construction
4850087002871
niko_shaqarishvili@gmail.com

ექსპლუატაცია Explication

- ჯვეთი ბეტონის ელემენტზე
- ბეტონის მოსახდელა
- ხვრელი, ღორღი
- დეფორმაციის ღრეჩო
- ბრეზენტი
- პოლიეთილენი
- ჭვოტექსტილი
- პიდროიზოლაცია
- ქვაბულის ფერდი
- +3.70 ელემენტების პორსტარ ნიშნული
- -0.10=496.00 სპეციფიკაციის ნიშნული
- ჯვრილი ან ჯვეთის, დასახელება
- ჯვრილი ან ჯვეთის ზომა
- მ.ს.-1 მონოლითური სვეტი
- მ.რ.-1 მონოლითური რიგელი
- მ.შ.-1 მასიური შტილა
- ს.ს.-1 სერტიფიცირებული საძირკველი
- რ.პ.-1 რანდაუნი

No	Date	Revision	Issued by

დამკვეთი CLIENT: 3. პატარაია

მისამართი ADDRESS: ქალაქი თბილისი, გმირი პერსანტების ქ.№10 ს/ს: 01.11.05.030.002

პროექტი PROJECT: მრავალბინიანი საცხოვრებელი სახლი პონსტრუქციული ნაწილი

თანამდებობა POSITION	სახელი, გვარი NAME, SURNAME	ხელმოწერა SIGNATURE
დირექტორი DIRECTOR		
არქიტექტორი ARCHITECTOR		
პონსტრუქტორი CONSTRUCTOR	6. შაქარიშვილი	

ფორმატი PAPER SIZE: A3

მასშტაბი SCALE: 1:100

ნახ. პოდი DRWG No: 21/-42621

პორექტ. REVISION:

სტატია STATUS: CD

მონოლითური სვეტი
(მ.ს.-1) - 4 ცალი
მასშტაბი 1:100

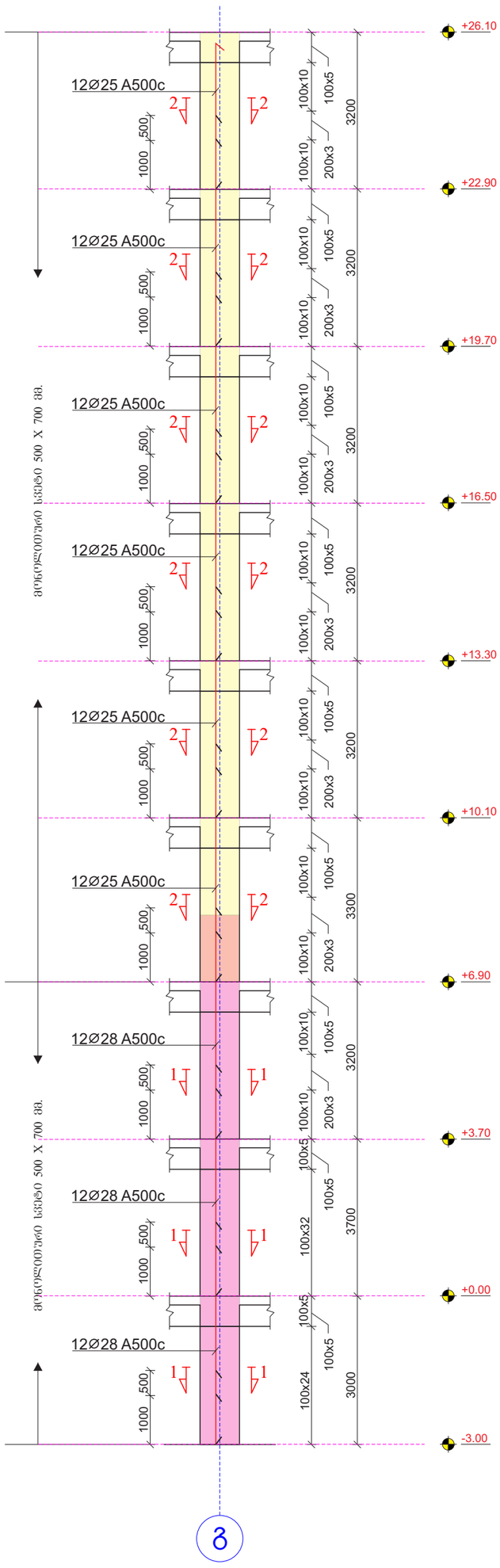

მონოლითური სვეტი
(მ.ს.-1) - 4 ცალი
მასშტაბი 1:100

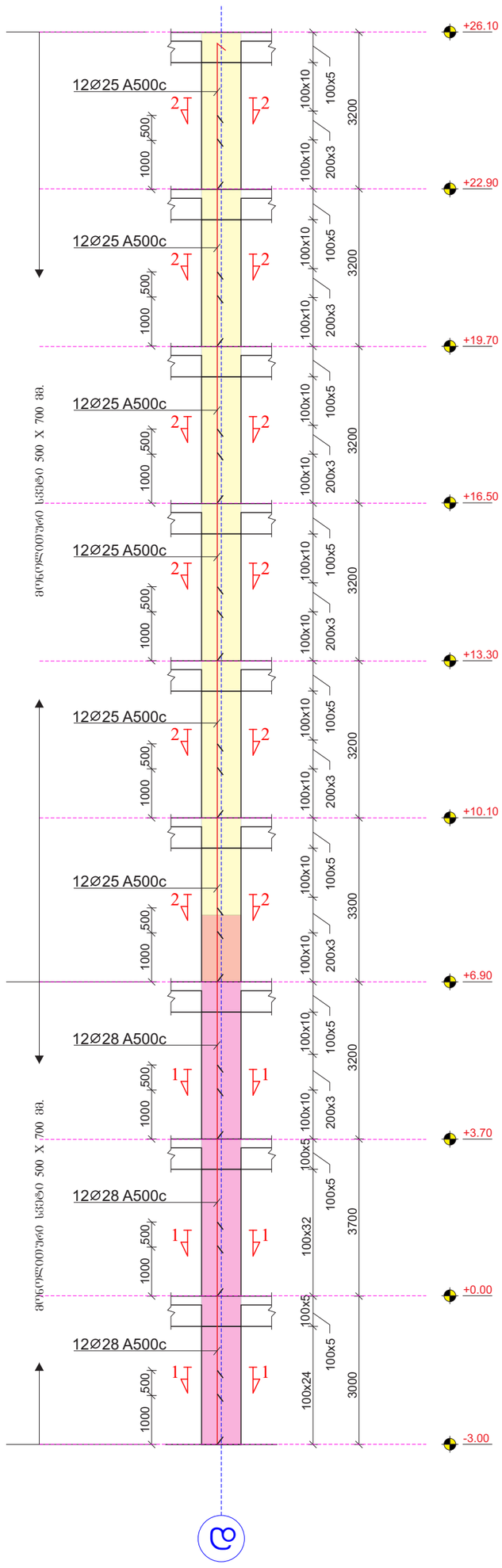

მ.ს.-1 კვეთი 1-1
მასშტაბი 1:10

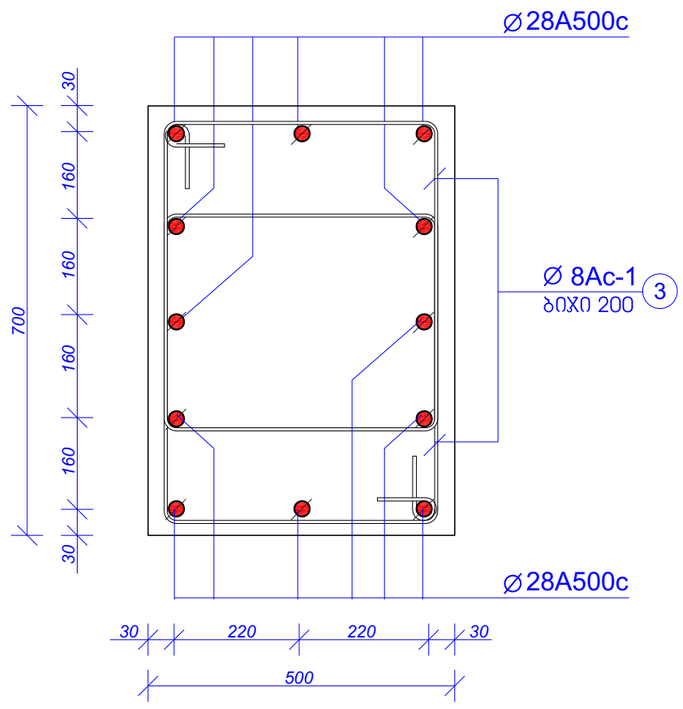

მ.ს.-1 კვეთი 2-2
მასშტაბი 1:10

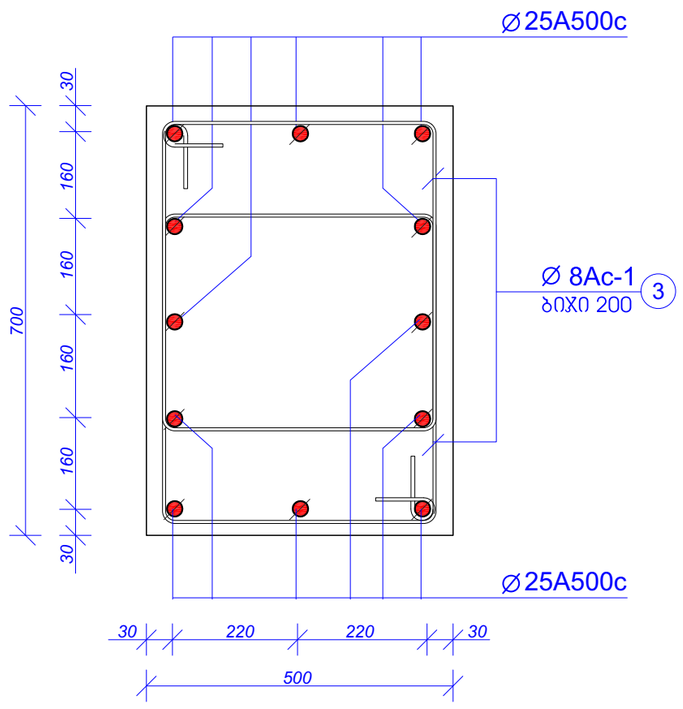

პოზ. №	ესკიზი	L მმ.	არმ. კლასი.
3	450 / 500 / 600 / 350	1900	Ø 8Ac-1

შენიშვნები:
1. ძირითადი შენიშვნები იხილეთ პროექტის განმარტებით ბარათში.
2. შენობის ვერტიკალური და ჰორიზონტალური მიბმა ტერიტორიასთან იხილეთ პროექტის არქიტექტურულ ნაწილში (იხ.გენგეგმა ტოპოძირით)
3. ფურცლის პორექტირებით ავტომატურად უქმდება წინა ვარიანტი;
4. ნებისმიერი შეუსაბამობა მუშა დოკუმენტაციას განმარტებით ბარათს და არქიტექტურულ გადაწყვეტებს შორის ეცნობოს შენობის მთავარ კონსტრუქტორს

archimpex Architecture & Construction
4850087002871
niko_shaqarishvili@gmail.com

აღსანიშნავი Explication

-ყვეთი ბეტონის ელემენტზე	+3.70	-ელემენტის პონსარ ნიშნული	
-ბეტონის მოპირდაპირე	-0.10=496.00	-საპროექტო ნიშნული	
-ხვრელი, ღორი		-ჭრილი ან ყვეთი, დასახელება	
-დეფორმაციის ღრეჩო		-ჭრილი ან ყვეთის ზრდა	
-მრუდი	მ.ს.-1	-მონოლითური სვეტი	
-პოლიეთილენი	მ.რ.-1	-მონოლითური რიგელი	
-ჭეროვანელი	მ.შ.-1	-მაღუნარის ფილა	
-ვიბროიზოლაცია	ს.ხ.-1	-ჩარჩოლოვანი საძირკველი	
-ქვაბულის ფარდი	რ.პ.-1	-რანდაჯა	

No	Date	Revision	Issued by

დამკვეთი CLIENT: 3. პატარაია

მისამართი ADDRESS: ქალაქი თბილისი, გმირი ჯარსანტების ქ.№10 ს/ჯ: 01.11.05.030.002

პროექტი PROJECT: მრავალბინიანი საცხოვრებელი სახლი პონსტრუქციული ნაწილი

თანამდებობა POSITION	სახელი, გვარი NAME, SURNAME	ხელმოწერა SIGNATURE
დირექტორი DIRECTOR		
არქიტექტორი ARCHITECTOR		
პონსტრუქტორი CONSTRUCTOR	6. შუქარიშვილი	
	ფორმატი PAPER SIZE: A3	მასშტაბი SCALE: 1:100
ნახ. პოდი DRWG No: 21/-42621	პორექტ. REVISION	სტატია STATUS: CD

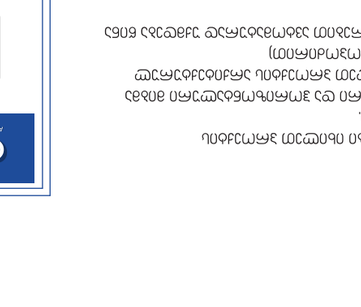

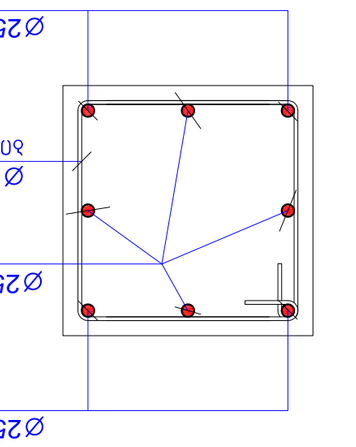

ვერტიკალური ღეროების განლაგების ცხრილი (ბ.ს.-1) - 4 სვეტი								
ელემენტის მარკა		ბეტონი		არმატურა				
		კლასი	სიმკვრივე, კგ/მ³	კლასი				
		A500c		Ac I				
სვეტი ბ/ბ ტიპის				ДСТУ 3760-98 (ISO 6935)				ჯამური მასა (კგ)
				Ø32	Ø25	Ø8	Ø6	
	სიგრძე (მ)	3.860		6.320		0.395	0.222	
	ერთეულის მასა (კგ)	2400		3.860		0.395	0.222	
	ცალების რაოდენობა	1		1		4	2	
	ერთეულის მასა (კგ)	3.860		6.320		1.580	0.444	
	ჯამური მასა (კგ)	3.860		6.320		1.580	0.444	12.204

ვერტიკალური ღეროების განლაგების ცხრილი (ბ.ს.-1) - 12 სვეტი								
ელემენტის მარკა		ბეტონი		არმატურა				
		კლასი	სიმკვრივე, კგ/მ³	კლასი				
		A500c		Ac I				
სვეტი ბ/ბ ტიპის				ДСТУ 3760-98 (ISO 6935)				ჯამური მასა (კგ)
				Ø32	Ø25	Ø8	Ø6	
	სიგრძე (მ)	3.860		6.320		0.395	0.222	
	ერთეულის მასა (კგ)	2400		3.860		0.395	0.222	
	ცალების რაოდენობა	4		4		16	8	
	ერთეულის მასა (კგ)	3.860		6.320		1.580	0.444	
	ჯამური მასა (კგ)	15.440		25.280		6.320	1.776	48.816

3/1	ნახ.	L	ჯამ. ხვრელი.
	450 350 350 450	1600	Ø 8Ac-1

3	ნახ.	L	ჯამ. ხვრელი.
	450 500 350 600	1900	Ø 8Ac-1

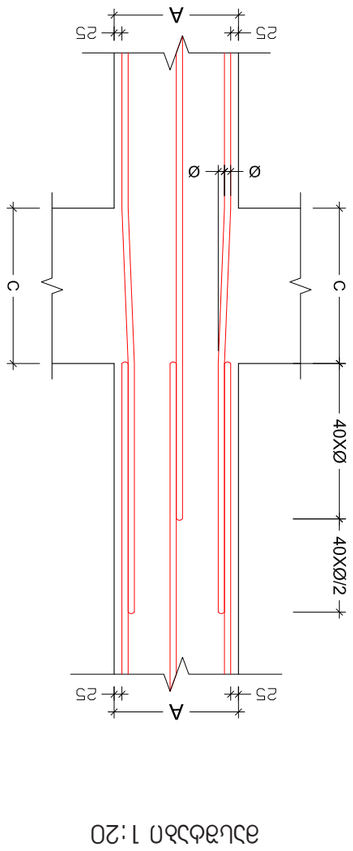

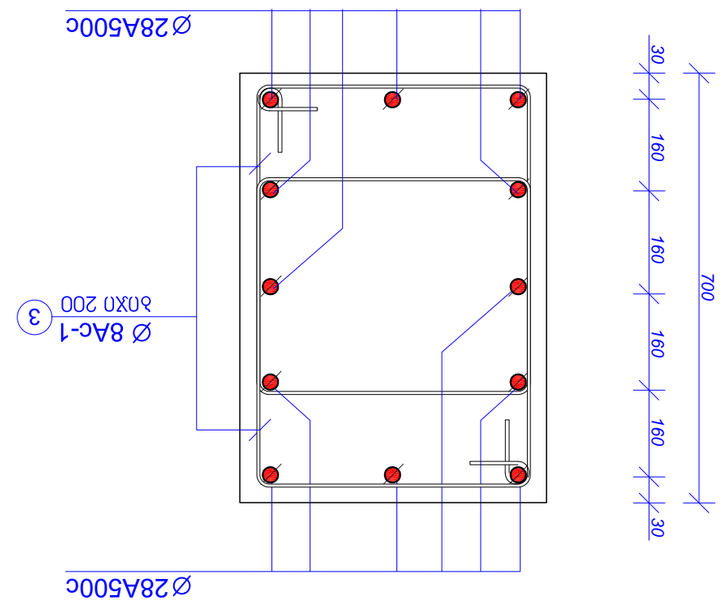

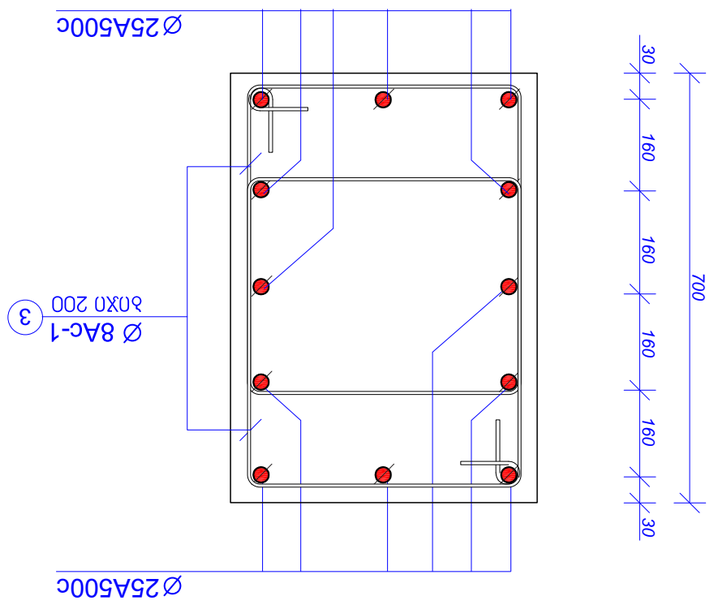

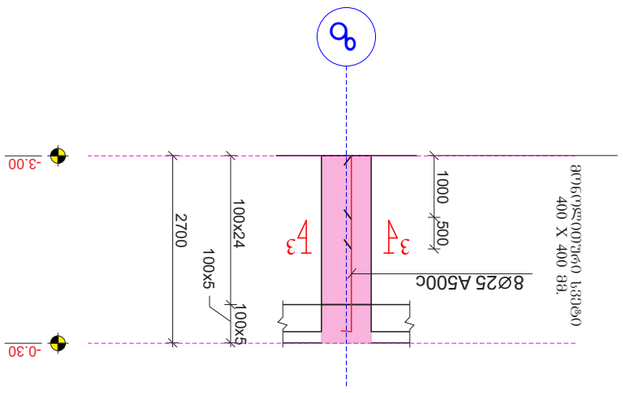

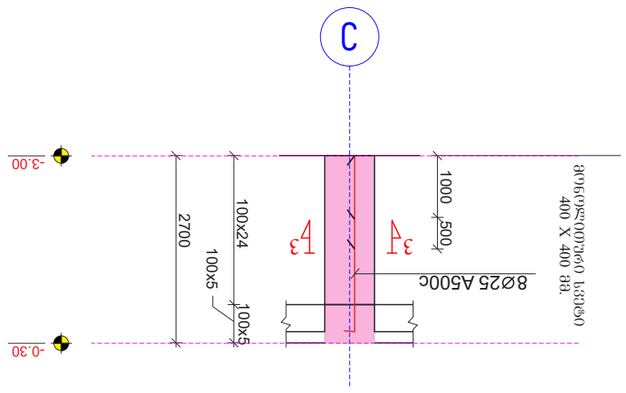

nika_shaparishvili@gmail.com

ORCID 0009-0007-2871-4685

ნიკა შაფარიშვილი

შენიშვნა:

1. ძირითადი ზომები მოცემულია მმ-ში, თუ სხვა არ არის მითითებული.
2. ბეტონის კლასი შეირჩა სამშენებლო ობიექტის სეისმური ანალიზის საფუძველზე.
3. ფუნდამენტის არმატურის კლასი უნდა შეესაბამებოდეს ნაგებობის კონსტრუქციულ მოთხოვნებს.
4. ნახაზებზე ასახული ზომების გადამოწმება აუცილებელია ადგილზე.

ხელმოწერა	Date	Revision	Issued by

დამკვეთი CLIENT	3. ჯაჯანური
მისამართი ADDRESS	ბინა 38, ქ. ჯაჯანური, კვ. 3, N 10 ს/კ: 01.11.05.030.002
პროექტი PROJECT	ბინა 38, ქ. ჯაჯანური, კვ. 3, N 10
ნახატის დასახელება DRWG No	21/-4262
რედაქცია REVISION	
სტატუსი STATUS	CD

დირექტორი DIRECTOR	
არქიტექტორი ARCHITECTOR	
კონსტრუქტორი CONSTRUCTOR	6. ჯაჯანიშვილი
მასშტაბი SCALE	1:100
ფორმატი PAPER SIZE	A3
თარიღი DATE	6.11.2025
ხელმოწერა SIGNATURE	

მონოლითური კედლების განშლა

მასშტაბი 1:100

მონოლითური კედელი (მ.კ.-1)

მასშტაბი 1:100

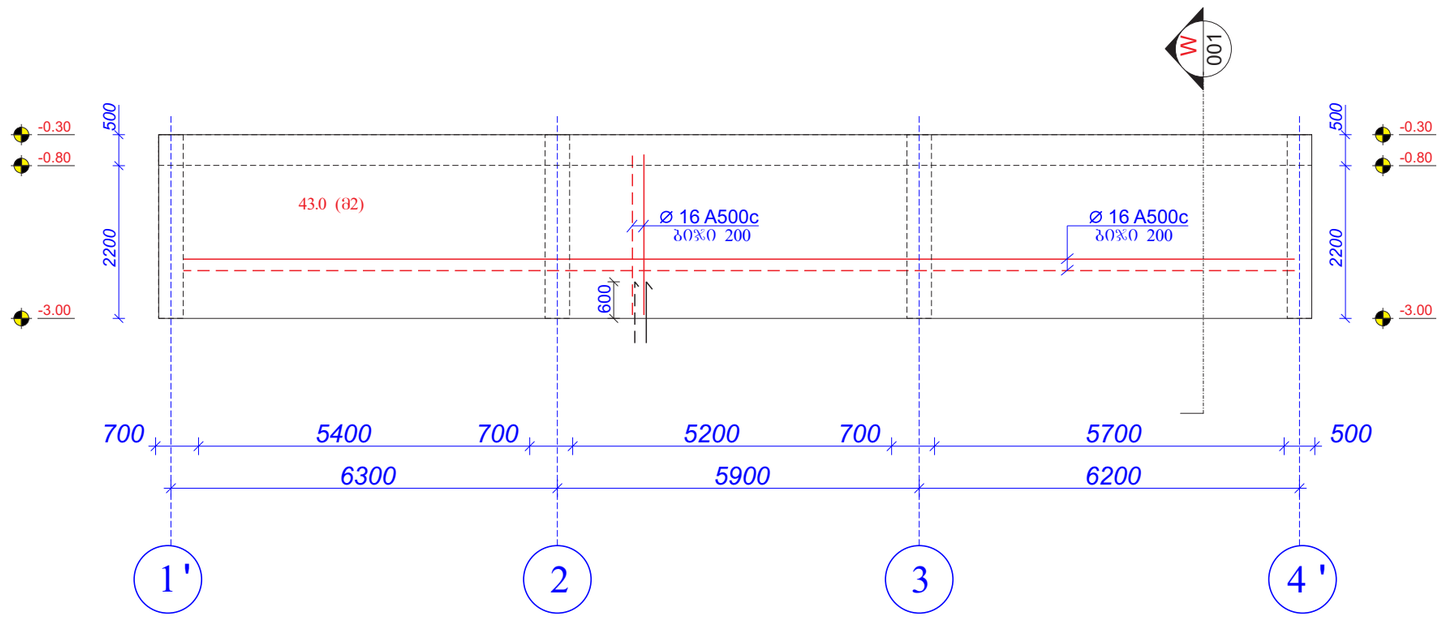

მონოლითური კედელი (მ.კ.-2)

მასშტაბი 1:100

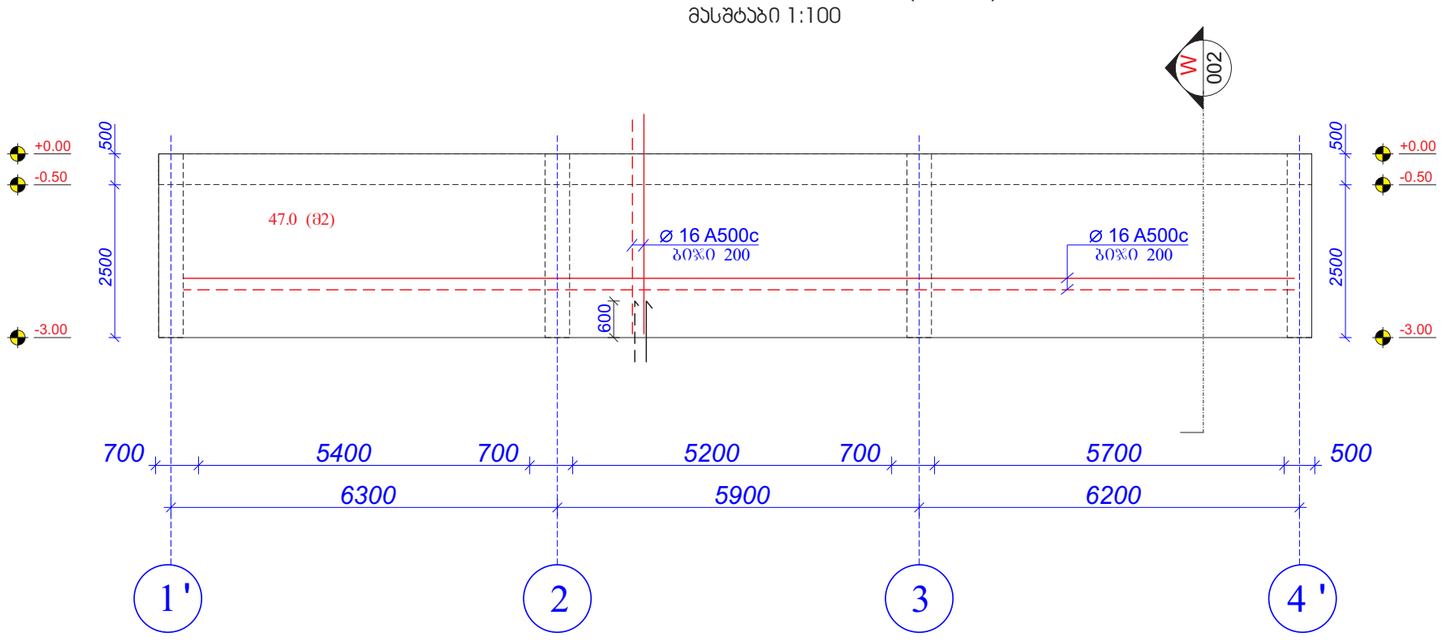

მონოლითური კედლების ჭრილი W-001

მასშტაბი 1:20

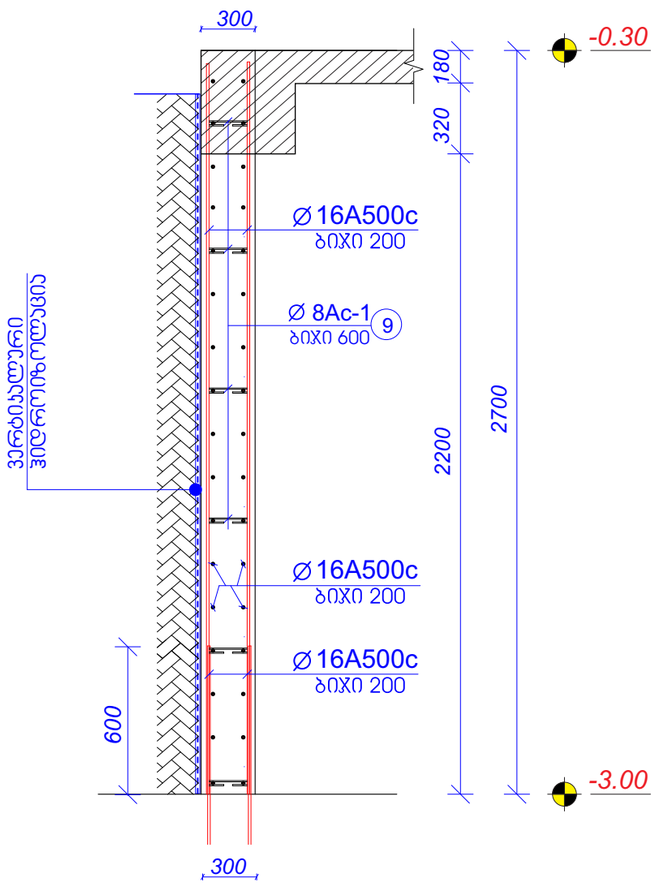

მონოლითური კედლების ჭრილი W-002

მასშტაბი 1:20

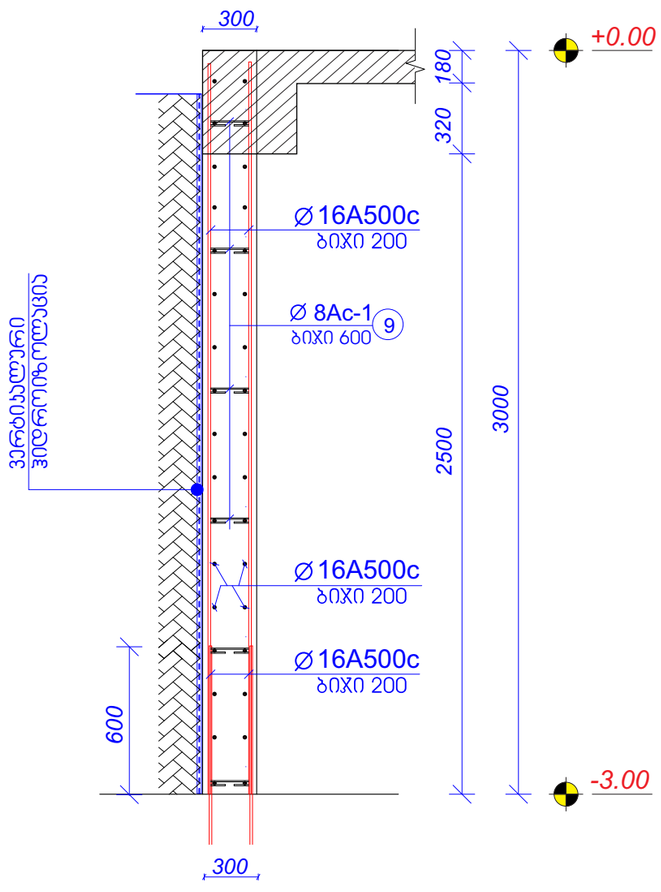

შენიშვნები:

1. ძირითადი შენიშვნები იხილეთ პროექტის განმარტებით ბარათში.
2. შენობის ვერტიკალური და ჰორიზონტალური მიბმა ტერიტორიასთან იხილეთ პროექტის არქიტექტურულ ნაწილში (იხ.გენგეგმა ტოპოძირით)
3. ფურცლის პორექტირებით ავტომატურად უქმდება წინა ვარიანტი;
4. ნებისმიერი შეუსაბამობა მუშა დოკუმენტაციას განმარტებით ბარათს და არქიტექტურულ გადაწყვეტებს შორის ეცნობოს შენობის მთავარ კონსტრუქტორს

archimpex
Architecture & Construction
485008700287 1
niko_shaqarishvili@gmail.com

განმარტება
Explication

-ყავთი ბეტონის ელემენტზე	+3.70	-ელემენტის კონსტრ ნიშნული	
-ბეტონის მოშანდება	-0.10=496.00	-სპორტალო ნიშნული	
-ხვინჭა, ღორღი	001	-ჭრილი ან ყავთი, დასახელება	
-დაბეტონების დონე	1 1	-ჭრილი ან ყავთის ზომა	
-ბრეზენტი	მ.ხ.-1	-მონოლითური სვეტი	
-პოლიეთილენი	მ.რ.-1	-მონოლითური რიგელი	
-ბეთონქანილი	მ.შ.-1	-მაღუხარჯის ფილა	
-ჰიდროიზოლაცია	ლ.ხ.-1	-ნერბილოვანი საძირკველი	
-ქვაბულის ფერდი	ო.კ.-1	-რანდბალი	

No	Date	Revision	Issued by

დამკვეთი
CLIENT
3. პაპარაია

მისამართი
ADDRESS
ქალაქი თბილისი,
გმირი პარსანტების ქ.№10
ს/პ: 01.11.05.030.002

პროექტი
PROJECT
მრავალბინიანი საცხოვრებელი სახლი
კონსტრუქციული ნაწილი

თანამდებობა POSITION	სახელი, გვარი NAME, SURNAME	ხელმოწერა SIGNATURE
დირექტორი DIRECTOR		
არქიტექტორი ARCHITECTOR		
კონსტრუქტორი CONSTRUCTOR	6. შაქარიშვილი	

ფორმატი PAPER SIZE: A3
მასშტაბი SCALE: 1:100
ნახ. კოდი DRWG No: 21/-42621
კორექტ. REVISION:
სტატუსი STATUS: CD

მონოლითური ჯედლების განშლა

მასშტაბი 1:100

მონოლითური ჯედელი (მ.ჯ.-3)

მასშტაბი 1:100

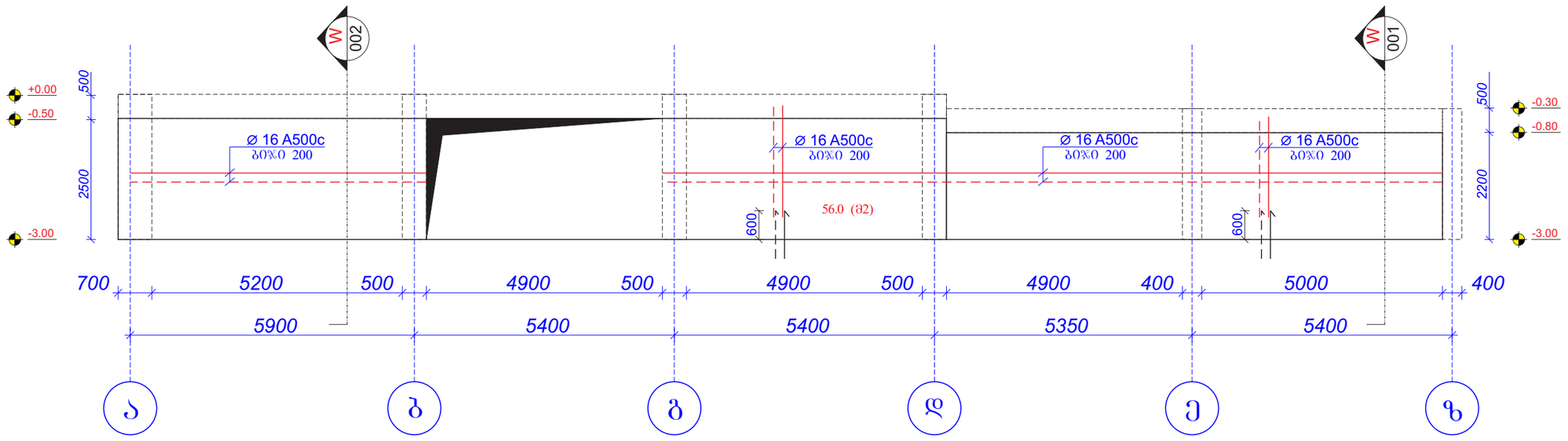

მონოლითური ჯედელი (მ.ჯ.-4)

მასშტაბი 1:100

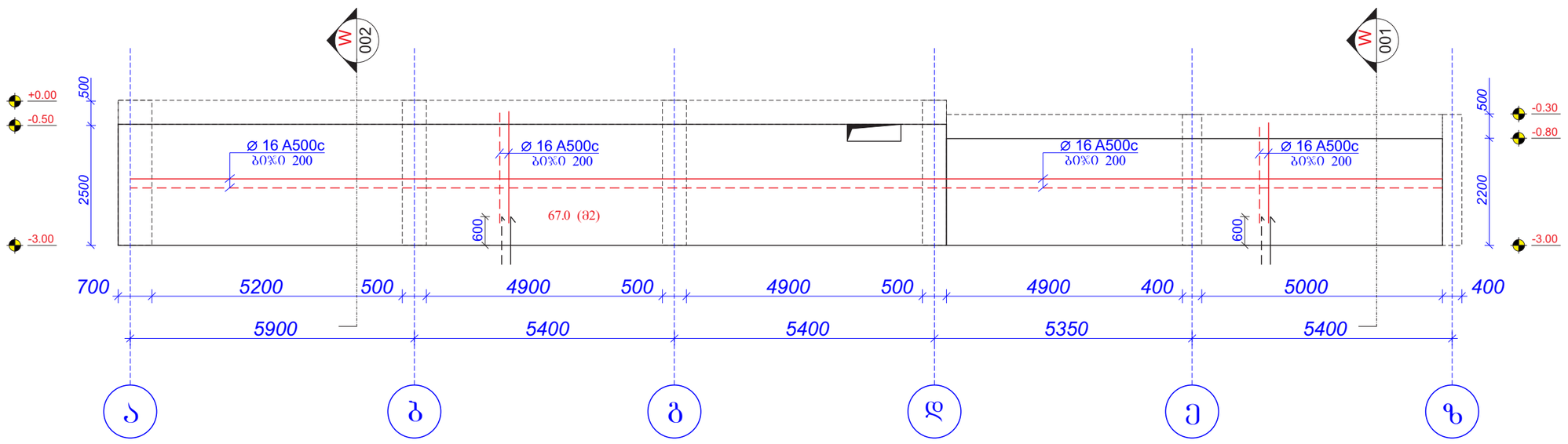

პოზ. №	ესკიზი	L მმ.	არმ. კლასი.
9	100 250 100	450	Ø 8Ac-1

მონოლითური ჯედელი (მ.ჯ.-1) - 43.0 (მ2)

ელემენტის მარკა	არმატურის ნაკეთობანი						ბეტონი		ინერტ. მასალა
	არმატურის კლასი						კლასი		
	A500c			Ac I			B 25 (მ3)	B15 (მ3)	ქვიშა ღორღი (მ3)
	ДСТУ 3760-98 (ISO 6935)			ДСТУ 3760-98 (ISO 6935)					
	Ø16	Ø 12	ჯამი	Ø 8	Ø 6	ჯამი			
არმატურის წონა (კგ.მ.)	1.580	0.888		0.395	0.222				
მეტრი (მ.)	946.0			100.0					
კილოგრამი (კგ.)	1495.0		1495.0	40.0		40.0	13.0		

მონოლითური ჯედელი (მ.ჯ.-3) - 56.0 (მ2)

ელემენტის მარკა	არმატურის ნაკეთობანი						ბეტონი		ინერტ. მასალა
	არმატურის კლასი						კლასი		
	A500c			Ac I			B 25 (მ3)	B15 (მ3)	ქვიშა ღორღი (მ3)
	ДСТУ 3760-98 (ISO 6935)			ДСТУ 3760-98 (ISO 6935)					
	Ø16	Ø 12	ჯამი	Ø 8	Ø 6	ჯამი			
არმატურის წონა (კგ.მ.)	1.580	0.888		0.395	0.222				
მეტრი (მ.)	1232.0			110.0					
კილოგრამი (კგ.)	1950.0		1950.0	45.0		45.0	17.0		

მონოლითური ჯედელი (მ.ჯ.-2) - 47.0 (მ2)

ელემენტის მარკა	არმატურის ნაკეთობანი						ბეტონი		ინერტ. მასალა
	არმატურის კლასი						კლასი		
	A500c			Ac I			B 25 (მ3)	B15 (მ3)	ქვიშა ღორღი (მ3)
	ДСТУ 3760-98 (ISO 6935)			ДСТУ 3760-98 (ISO 6935)					
	Ø16	Ø 12	ჯამი	Ø 8	Ø 6	ჯამი			
არმატურის წონა (კგ.მ.)	1.580	0.888		0.395	0.222				
მეტრი (მ.)	1035.0			100.0					
კილოგრამი (კგ.)	1640.0		1640.0	40.0		40.0	14.0		

მონოლითური ჯედელი (მ.ჯ.-3) - 67.0 (მ2)

ელემენტის მარკა	არმატურის ნაკეთობანი						ბეტონი		ინერტ. მასალა
	არმატურის კლასი						კლასი		
	A500c			Ac I			B 25 (მ3)	B15 (მ3)	ქვიშა ღორღი (მ3)
	ДСТУ 3760-98 (ISO 6935)			ДСТУ 3760-98 (ISO 6935)					
	Ø16	Ø 12	ჯამი	Ø 8	Ø 6	ჯამი			
არმატურის წონა (კგ.მ.)	1.580	0.888		0.395	0.222				
მეტრი (მ.)	1475.0			130.0					
კილოგრამი (კგ.)	2330.0		2330.0	50.0		50.0	20.5		

შენიშვნები:

1. ძირითადი შენიშვნები იხილეთ პროექტის განმარტებით ბარათში.
2. შენობის ვერტიკალური და ჰორიზონტალური მიბმა ტერიტორიასთან იხილეთ პროექტის არქიტექტურულ ნაწილში (იხ.გენგეგმა ტოპოძირით)
3. ფურცლის პორექტირებით ავტომატურად უქმდება წინა ვარიანტი;
4. ნებისმიერი შეუსაბამობა მუშა დოკუმენტაციას განმარტებით ბარათს და არქიტექტურულ გადაწყვეტებს შორის ეცნობოს შენობის მთავარ კონსტრუქტორს

archimpex
Architecture & Construction
4850087002871
niko_shaqarishvili@gmail.com

აღსაღლოაცია
Explication

-ქვეში ბეტონის ელემენტზე
-ბეტონის მოწყობა
-ხვინვა, ღორღი
-დატკეპნების ღონე
-ჭრილი
Ø1.-1
Ø1.რ.-1
Ø.შ.-1
Ø.ს.-1
რ.პ.-1
+3.70
-0.10=495.00
-ელემენტის კონსტრ ნიშნული
-საპროექტო ნიშნული
-ჭრილი ან ქვეში, დასახელება
-ჭრილი ან ქვეშის ზომა
-მონოლითური ხვეი
-მონოლითური რიგელი
-ბალუსტრის ფილა
-წარილითოვანი საძირკველი
-რანდყოფი

No	Date	Revision	Issued by

დამკვეთი CLIENT: 3. პატარაია

მისამართი ADDRESS: ქალაქი თბილისი, გმირი ჯარსანტების ქ.№10 ს/კ: 01.11.05.030.002

პროექტი PROJECT: მრავალბინიანი საცხოვრებელი სახლი კონსტრუქციული ნაწილი

თანამდებობა POSITION	სახელი, გვარი NAME, SURNAME	ხელმოწერა SIGNATURE
დირექტორი DIRECTOR		
არქიტექტორი ARCHITECTOR		
კონსტრუქტორი CONSTRUCTOR	6. შუქარიშვილი	

ფორმატი PAPER SIZE: A3

მასშტაბი SCALE: 1:100

ნახ. კოდი DRWG No: 21/-42621

კორექტ. REVISION:

სტადია STATUS: CD

მონოლითური დიფრაგმების გეგმა

მასშტაბი 1:100

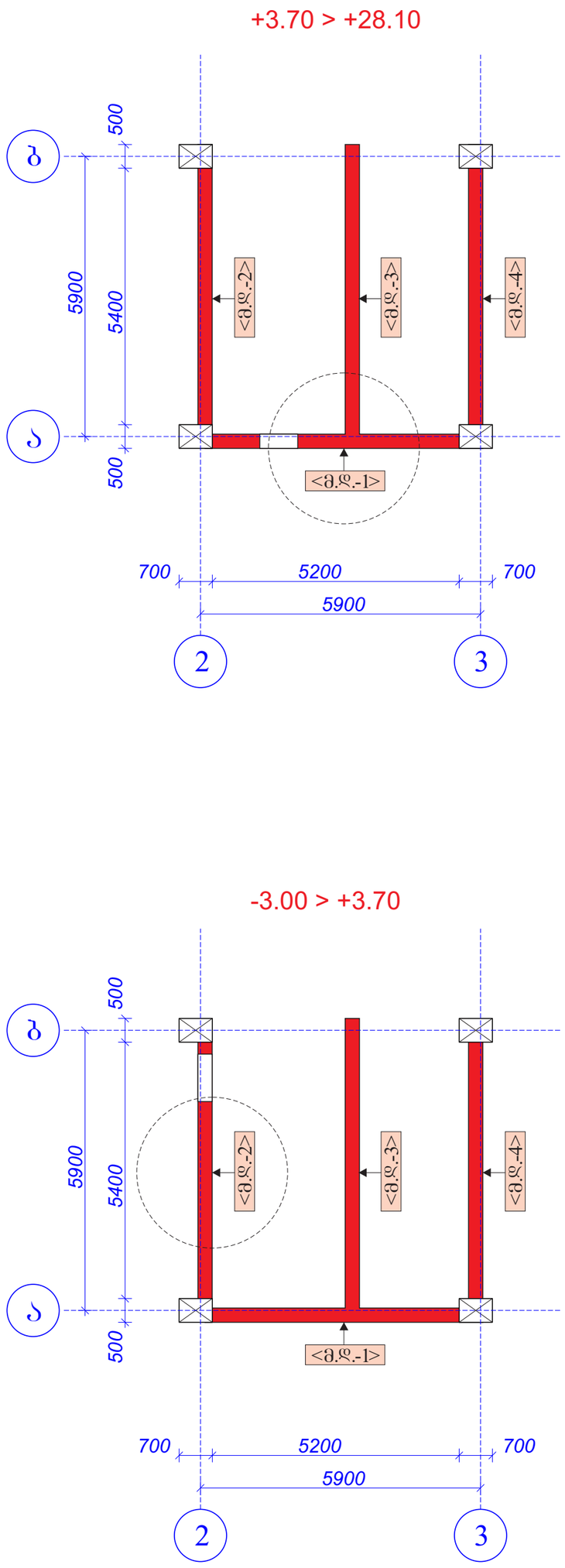

მონოლითური დიაფრაგმა (მ.დ.-1) - 1 ცალი

მასშტაბი 1:100

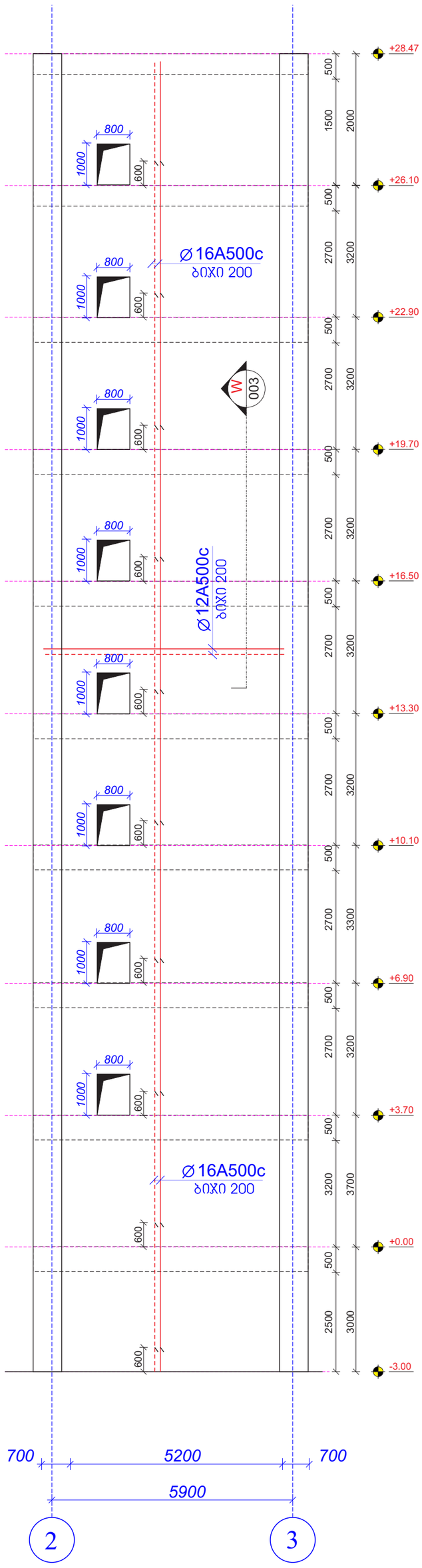

მონოლითური დიაფრაგმა (მ.დ.-2) - 1 ცალი

მასშტაბი 1:100

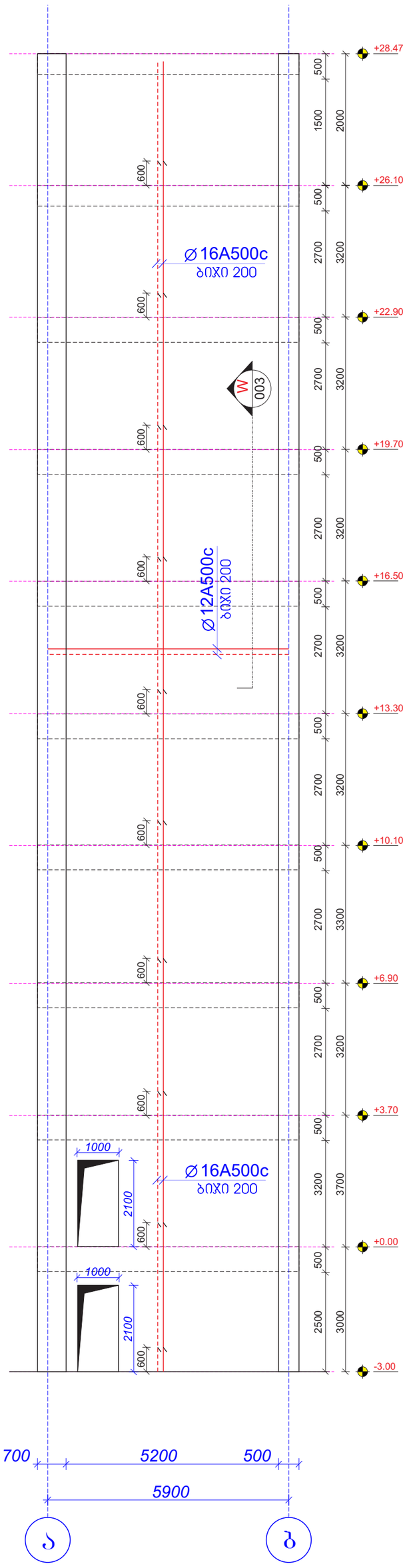

მონოლითური დიაფრაგმა (მ.დ.-1) - 129.6 (მ2)

ელემენტის მარკა	არმატურის ნაკეთობანი						ბეტონი		ინერტ. მასალა
	არმატურის კლასი						კლასი		
	A500c			Ac I			B 25 (მპა)	B15 (მპა)	ქვიშა ღორღი (მ3)
	ДСТУ 3760-98 (ISO 6935)			ДСТУ 3760-98 (ISO 6935)					
	Ø16	Ø12	ჯამი	Ø 8	Ø 6	ჯამი			
არმატურის წონა (კგ.მ.)	1.580	0.888		0.395	0.222				
მეტრი (მ.)	2052.0	1560.0		260.0					
ჯილოგრამი (კგ.)	3245.0	1400.0	4645.0	105.0		105.0	26.2		

მონოლითური დიაფრაგმა (მ.დ.-2) - 131.8 (მ2)

ელემენტის მარკა	არმატურის ნაკეთობანი						ბეტონი		ინერტ. მასალა
	არმატურის კლასი						კლასი		
	A500c			Ac I			B 25 (მპა)	B15 (მპა)	ქვიშა ღორღი (მ3)
	ДСТУ 3760-98 (ISO 6935)			ДСТУ 3760-98 (ISO 6935)					
	Ø16	Ø12	ჯამი	Ø 8	Ø 6	ჯამი			
არმატურის წონა (კგ.მ.)	1.580	0.888		0.395	0.222				
მეტრი (მ.)	2052.0	1560.0		260.0					
ჯილოგრამი (კგ.)	3245.0	1400.0	4645.0	105.0		105.0	26.7		

შენიშვნები:

1. ძირითადი შენიშვნები იხილეთ პროექტის განმარტებით ბარათში.
2. შენობის ვერტიკალური და ჰორიზონტალური მიბმა ტერიტორიასთან იხილეთ პროექტის არქიტექტურულ ნაწილში (იხ.გენგეგმა ტოპოგრაფიით)
3. ფუძცლის კორექტირებით ავტომატურად უქმდება წინა ვარიანტი;
4. ნებისმიერი შეუსაბამობა მუშა დოკუმენტაციას განმარტებით ბარათს და არქიტექტურულ გადაწყვეტებს შორის ეცნობოს შენობის მთავარ კონსტრუქტორს

archimpex Architecture & Construction
4850087002871
niko_shaqarishvili@gmail.com

ეპასლოვაცია Explication

- ქვედა ბეტონის ელემენტზე
- ბეტონის მოშლადება
- ჭერი, ღორღი
- დებეტონების დონე
- ჭრილი
- პოლიეთილენი
- ჭეოტექსტილი
- ჰიდროიზოლაცია
- ქვაბულის ფარდი
- +3.70 — ელემენტის კონსტრ ნიშნული
- -0.10=+495.00 — საკონტროლო ნიშნული
- ჭრილი ან ხედი, დასახელება
- ჭრილი ან ხედის ზრდა
- მ.ხ.-1 — მონოლითური ხედი
- მ.ფ.-1 — მონოლითური რიგელი
- ბ.ფ.-1 — ბეტონური ფილა
- წ.ხ.-1 — წერტილოვანი საძირკველი
- რ.ჯ.-1 — რანდაჯი

No	Date	Revision	Issued by

დამკვეთი CLIENT: 3. პაპარაია

მისამართი ADDRESS: ქალაქი თბილისი, გმირი ჯარსანტების ქ.№10 ს/ს: 01.11.05.030.002

პროექტი PROJECT: მრავალბინიანი საცხოვრებელი სახლი კონსტრუქციული ნაწილი

პოზიცია POSITION	სახელი, გვარი NAME, SURNAME	ხელმოწერა SIGNATURE
დირექტორი DIRECTOR		
არქიტექტორი ARCHITECTOR		
კონსტრუქტორი CONSTRUCTOR	ნ. შაქარიშვილი	
	ფორმატი PAPER SIZE: A3	მასშტაბი SCALE: 1:100
ნახ. კოდი DRWG No: 21/-42621	კორექტ. REVISION	სტატუსი STATUS: CD

მონოლითური დიფრაგმების გეგმა

მასშტაბი 1:100

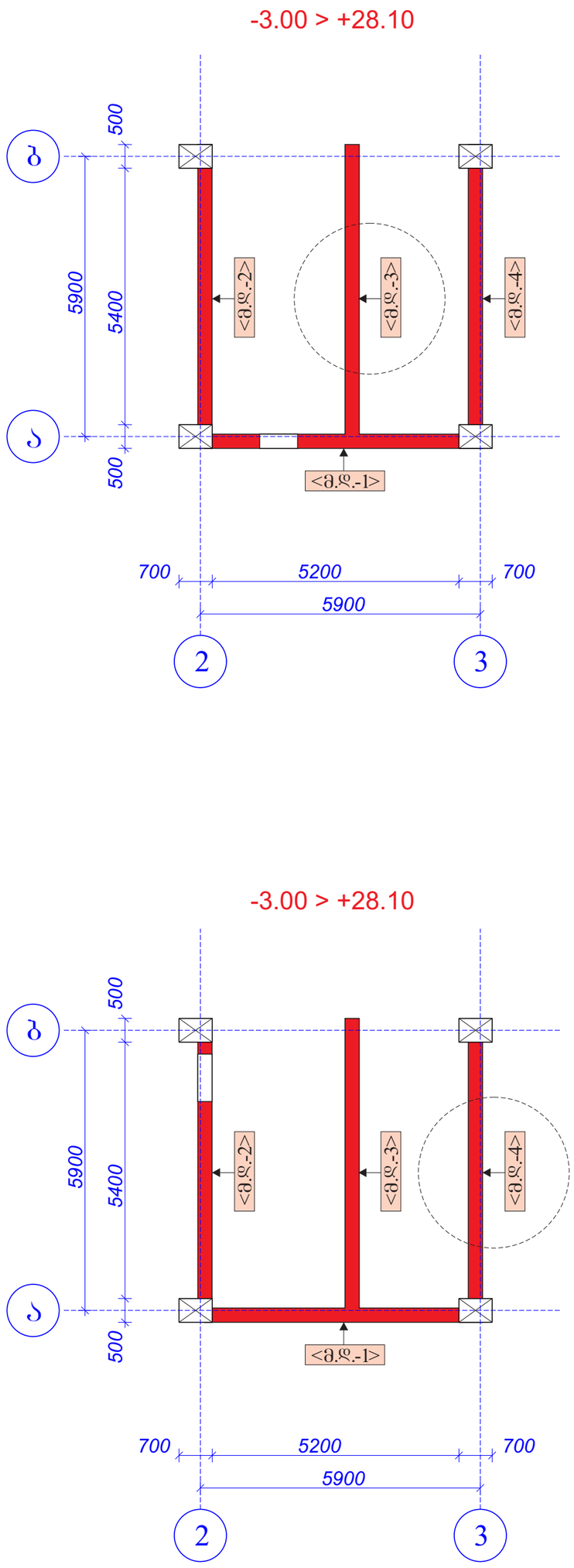

მონოლითური დიაფრაგმა (მ.დ.-3) - 1 ცალი

მასშტაბი 1:100

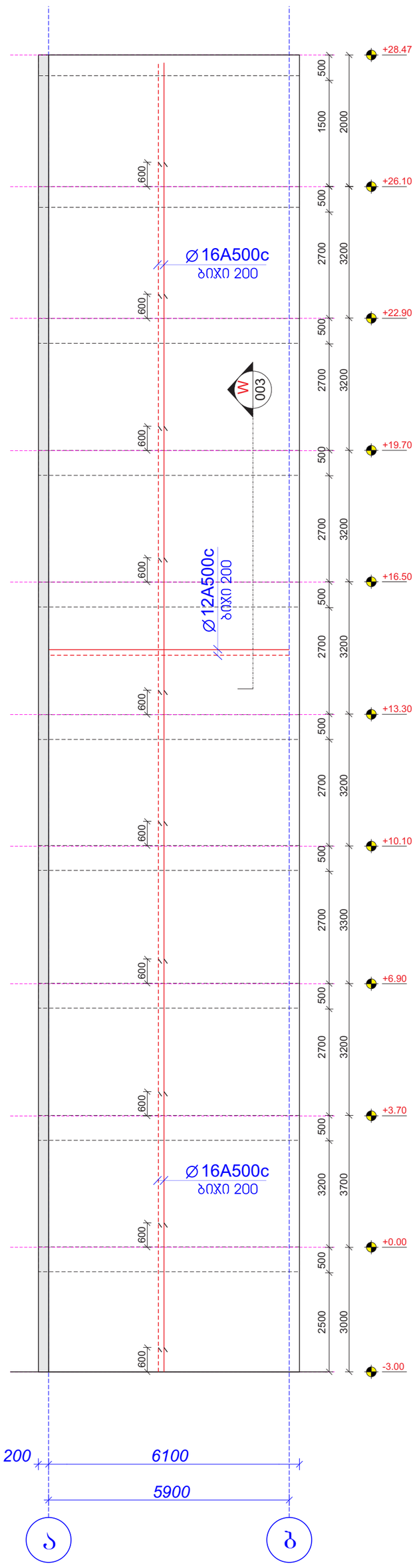

მონოლითური დიაფრაგმა (მ.დ.-4) - 1 ცალი

მასშტაბი 1:100

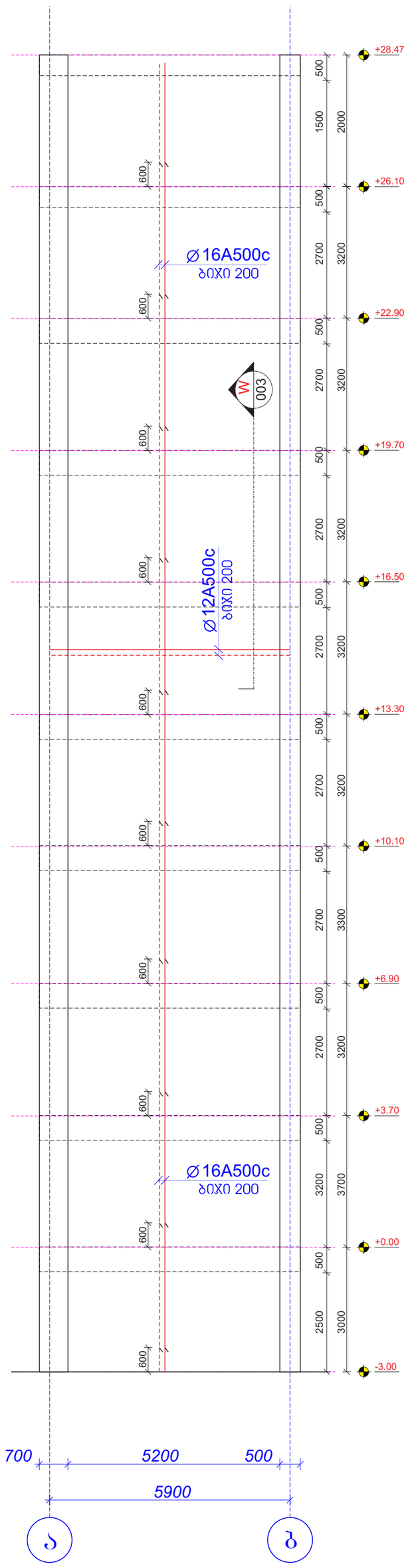

მონოლითური დიაფრაგმა (მ.დ.-3) - 136.0 (მ2)

ელემენტის მარკა	არმატურის ნაკეთობანი						ბეტონი		ინერტ. მასალა
	არმატურის კლასი						კლასი		
	A500c			Ac I			B 25 (მპა)	B15 (მპა)	ქვიშა ღორღი (მპა)
	ДСТУ 3760-98 (ISO 6935)			ДСТУ 3760-98 (ISO 6935)					
	Ø16	Ø12	ჯამი	Ø 8	Ø 6	ჯამი			
არმატურის წონა (კგ.მ.)	1.580	0.888		0.395	0.222				
მეტრი (მ.)	2052.0	1560.0		260.0					
ჯილოგრამი (კგ.)	3245.0	1400.0	4645.0	105.0		105.0	27.5		

მონოლითური დიაფრაგმა (მ.დ.-4) - 136.0 (მ2)

ელემენტის მარკა	არმატურის ნაკეთობანი						ბეტონი		ინერტ. მასალა
	არმატურის კლასი						კლასი		
	A500c			Ac I			B 25 (მპა)	B15 (მპა)	ქვიშა ღორღი (მპა)
	ДСТУ 3760-98 (ISO 6935)			ДСТУ 3760-98 (ISO 6935)					
	Ø16	Ø12	ჯამი	Ø 8	Ø 6	ჯამი			
არმატურის წონა (კგ.მ.)	1.580	0.888		0.395	0.222				
მეტრი (მ.)	2052.0	1560.0		260.0					
ჯილოგრამი (კგ.)	3245.0	1400.0	4645.0	105.0		105.0	27.5		

შენიშვნები:

1. ძირითადი შენიშვნები იხილეთ პროექტის განმარტებით ბარათში.
2. შენობის ვერტიკალური და ჰორიზონტალური მიბმა ტერიტორიასთან იხილეთ პროექტის არქიტექტურულ ნაწილში (იხ.გენგეგმა ტოპოგრაფიით)
3. ფუძცლის კორექტირებით ავტომატურად უქმდება წინა ვარიანტი;
4. ნებისმიერი შეუსაბამობა მუშა დოკუმენტაციას განმარტებით ბარათს და არქიტექტურულ გადაწყვეტებს შორის ეცნობოს შენობის მთავარ კონსტრუქტორს

archimpex Architecture & Construction

4850087002871

niko_shaqarishvili@gmail.com

განმარტება Explication

- ბეტონის კლასი
- არმატურის კლასი
- ელემენტის მარკა
- ელემენტის სისქე
- ელემენტის სიგანე
- ელემენტის სიმაღლე
- ელემენტის კონკრ ნიშნული
- საანკერე ნიშნული
- ჭრილი ან კვეთი, დასახელება
- ჭრილი ან კვეთის ზომა
- მონოლითური სვეტი
- მონოლითური რიგელი
- ჯდომის ფილა
- ნებისმიერი საჭირო
- რანდომი

No	Date	Revision	Issued by

დამკვეთი CLIENT: 3. პაპარაია

მისამართი ADDRESS: ქალაქი თბილისი, გმირი ჯარსანტების ქ.№10 ს/ს: 01.11.05.030.002

პროექტი PROJECT: მრავალბინიანი საცხოვრებელი სახლი კონსტრუქციული ნაწილი

პოზიცია POSITION	სახელი, გვარი NAME, SURNAME	ხელმოწერა SIGNATURE
დირექტორი DIRECTOR		
არქიტექტორი ARCHITECTOR		
კონსტრუქტორი CONSTRUCTOR	ნ. შაქარიშვილი	

ფორმატი PAPER SIZE: A3

მასშტაბი SCALE: 1:100

ნახ. კოდი DRWG No: 21/-42621

კორექტ. REVISION:

სტატუსი STATUS: CD

მონოლითური დიაფრაგმა ჭრილი W-003

მასშტაბი 1:20

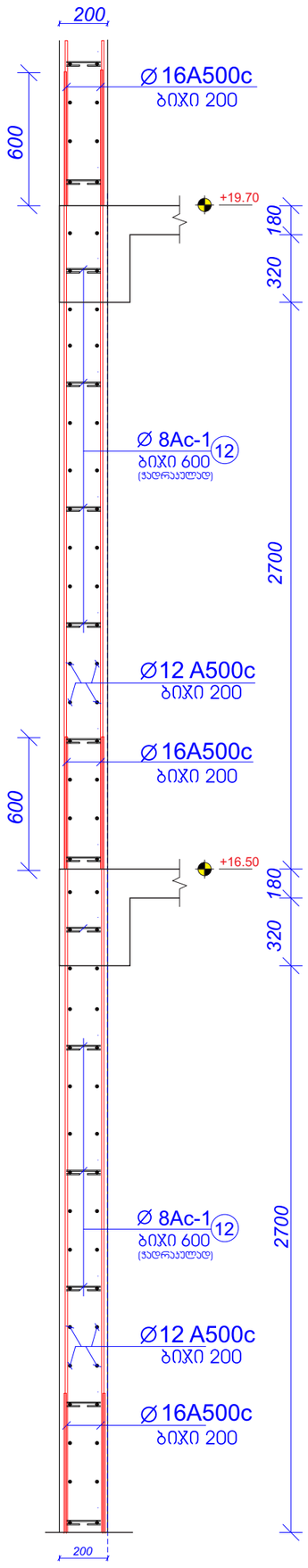

პოზ. №	ესკიზი	L მმ.	არმ. კლასი.
12	100 / 150 / 100	350	Ø 8Ac-1

ჯვეთი 2-2

მასშტაბი 1:25

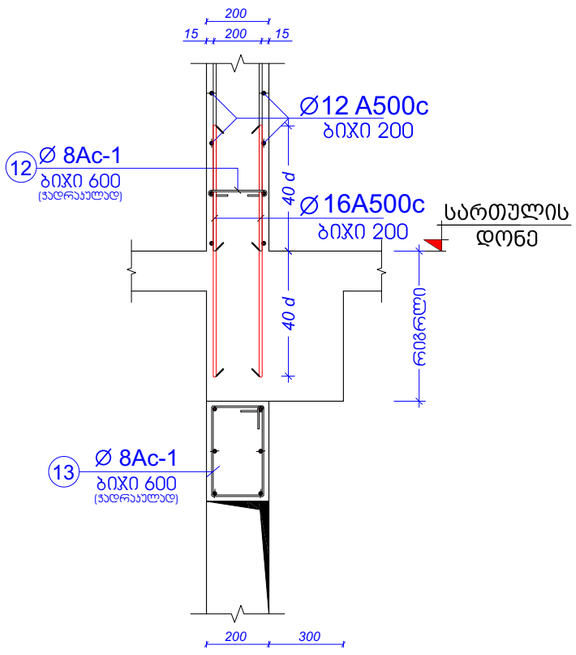

პოზ. №	ესკიზი	L მმ.	არმ. კლასი.
13	250 / 450 / 550 / 150	1400	Ø 8Ac-1

მონოლითური დიაფრაგმის დაარმირების ტიპიური ფრაგმენტი

მასშტაბი 1:25

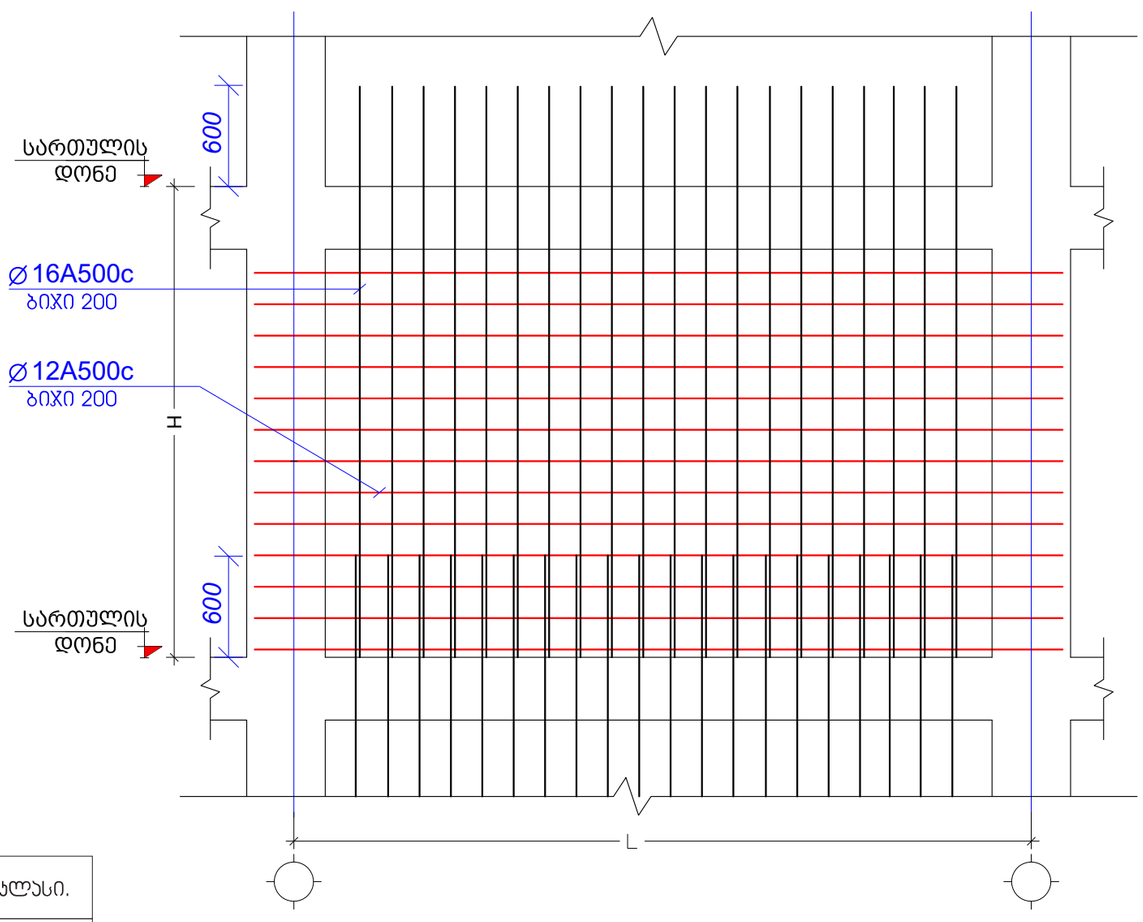

მონოლითური დიაფრაგმისა და დიობის დაარმირების ტიპიური ფრაგმენტი

მასშტაბი 1:15

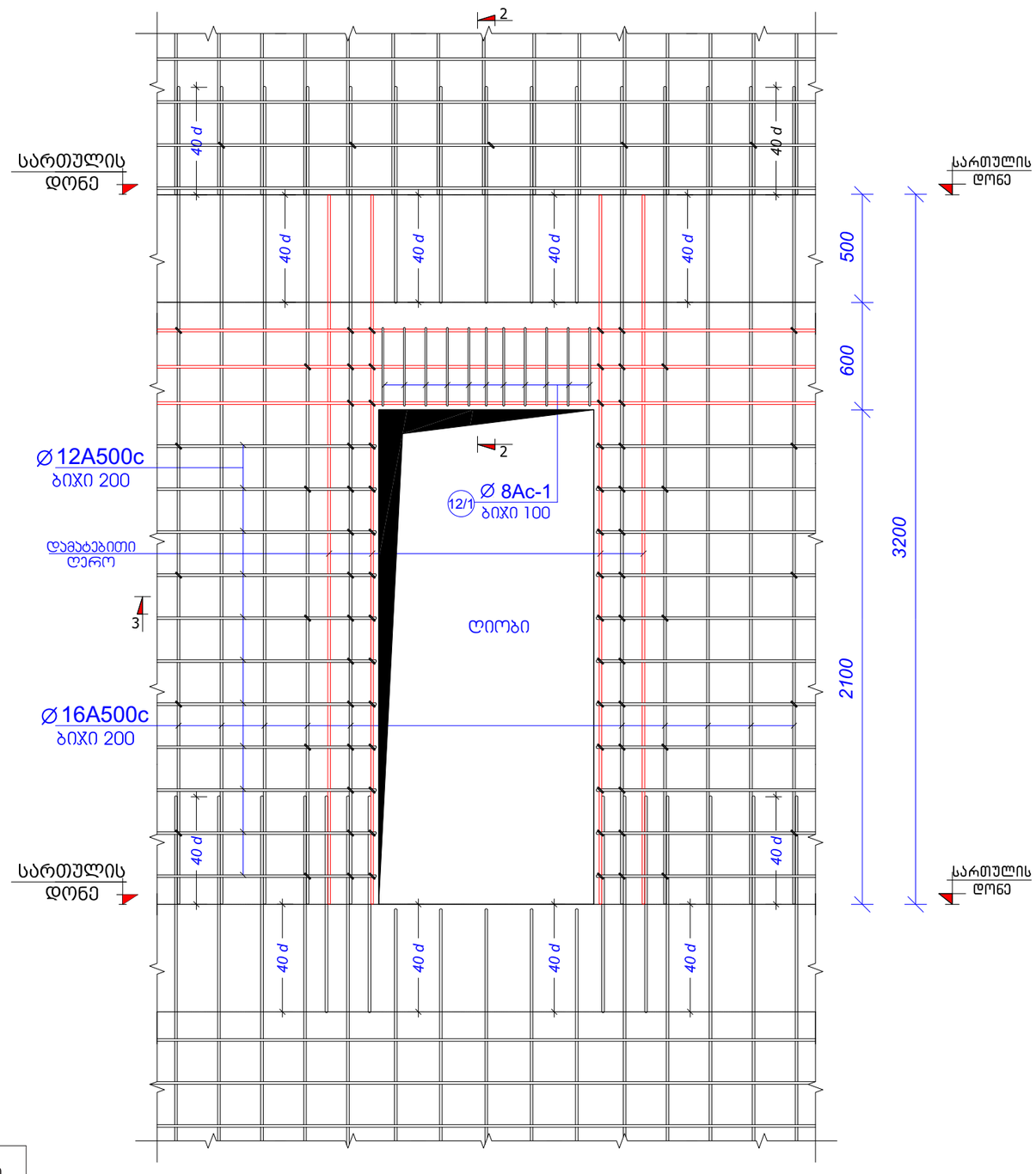

ჯვეთი 3-3

მასშტაბი 1:25



შენიშვნები:

1. ძირითადი შენიშვნები იხილეთ პროექტის განმარტებით ბარათში.
2. შენობის ვერტიკალური და ჰორიზონტალური მიბმა ტერიტორიასთან იხილეთ პროექტის არქიტექტურულ ნაწილში (იხ.გენგეგმა ტოპოგრაფიით)
3. ფურცლის პორექტირებით ავტომატურად უქმდება წინა ვარიანტი;
4. ნებისმიერი შეუსაბამობა მუშა დოკუმენტაციას განმარტებით ბარათს და არქიტექტურულ გადაწყვეტებს შორის ეცნობოს შენობის მთავარ კონსტრუქტორს

archimpex Architecture & Construction

4850087002871

niko_shaqarishvili@gmail.com

ეკსპლოატაცია Explication

- ჯვეთი ბეტონის ელემენტზე
- ბეტონის მოშლადება
- ჭვინტა, ღორღი
- დეფექტების დონე
- მწრეხი
- პოლიეთილენი
- ჭეროტექსტილი
- ჰიდროიზოლაცია
- ქვიშელის ფარდი
- +3.70 ელემენტის პონსტრ ნიშნული
- -0.10=496.00 საპროექტო ნიშნული
- ჭრილი ან ჯვეთი, დასახელება
- ჭრილი ან ჯვეთის ზომა
- მონოლითური სვეტი
- მონოლითური რიგელი
- ბეტონტექსტილის ფილა
- წერტილოვანი საძირკველი
- ლენტური

No	Date	Revision	Issued by

დამკვეთი CLIENT: 3. პაპარაია

მისამართი ADDRESS: ქალაქი თბილისი, გმირი ჯარსანტების ქ.№10 ს/ს: 01.11.05.030.002

პროექტი PROJECT: მრავალბინიანი საცხოვრებელი სახლი პონსტრუქციული ნაწილი

თანამდებობა POSITION	სახელი, გვარი NAME, SURNAME	ხელმოწერა SIGNATURE
დირექტორი DIRECTOR		
არქიტექტორი ARCHITECTOR		
პონსტრუქტორი CONSTRUCTOR	ნ. შაქარიშვილი	

ფორმატი PAPER SIZE: A3

მასშტაბი SCALE: 1:100

ნახ. პოდი DRWG No: 21/-42621

პორექტ. REVISION:

სტადია STATUS: CD

რიგელების მოწყობის საყალიბე გეგმა -0.30 და +0.00 ნიშნულზე

მასშტაბი 1:100

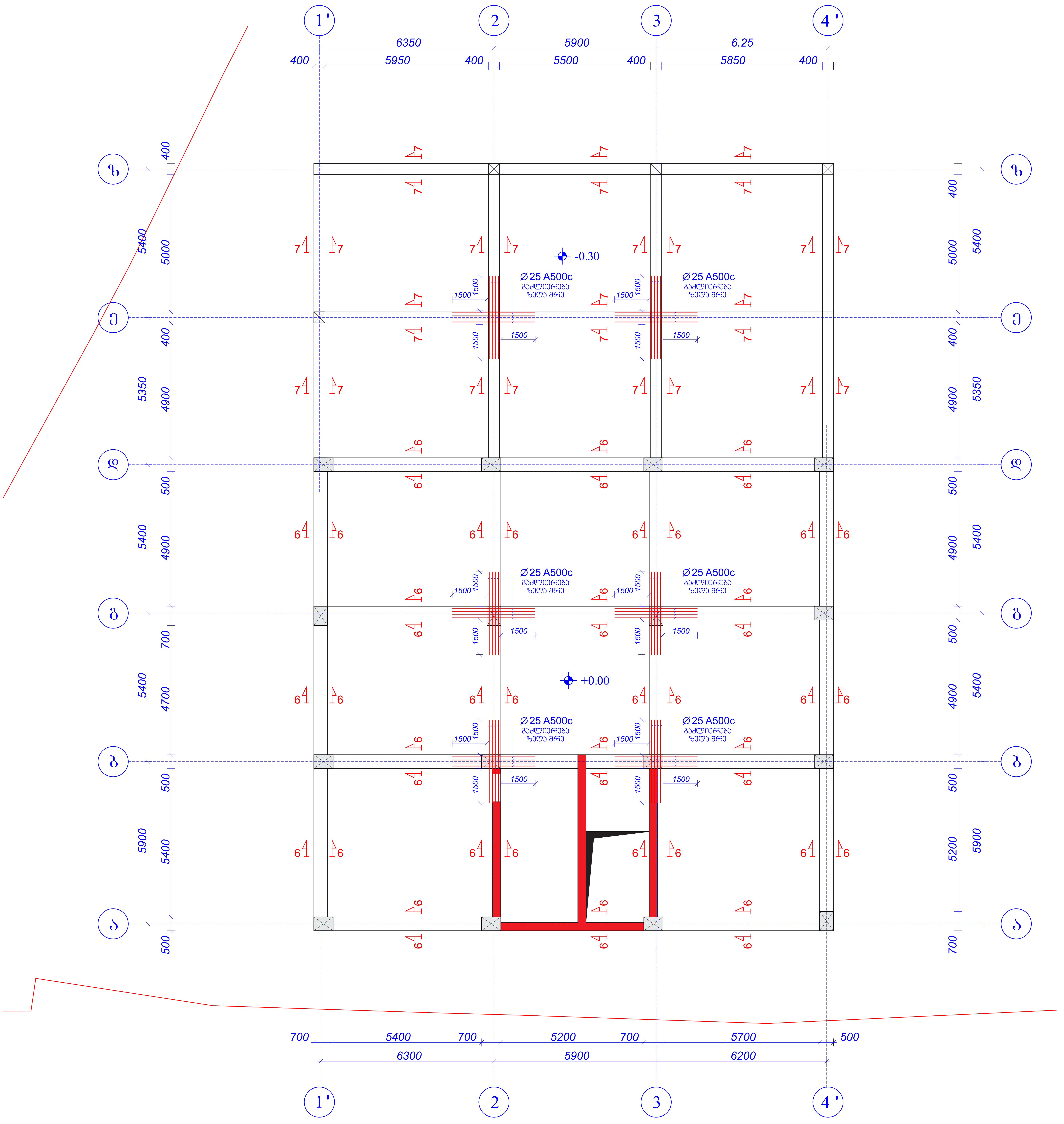

ელემენტის მარკა	არმატურის ნაკეთობანი						ბეტონი		ინერტ. მასალა
	მონოლითური რიგელები -0.30 ნიშნულზე - 81.0 (მ.)								
	არმატურის კლასი						კლასი		
	A500c			Ac I			B 25 (მ3)	B15 (მ3)	ქვიშა ღორღი (მ3)
	ДСТУ 3760-98 (ISO 6935)			ДСТУ 3760-98 (ISO 6935)					
	Ø28	Ø25	ჯამი	Ø 8	Ø 6	ჯამი			
არმატურის წონა (კგ.მ.)	3.853	2.984		0.395	0.222				
მეტრი (მ.)	350.0	450.0		1560.0					
კილოგრამი (კგ.)	1350.0	1350.0	2700.0	630.0		630.0	10.5		

ელემენტის მარკა	არმატურის ნაკეთობანი						ბეტონი		ინერტ. მასალა
	მონოლითური რიგელები +0.00 ნიშნულზე - 150.2 (მ.)								
	არმატურის კლასი						კლასი		
	A500c			Ac I			B 25 (მ3)	B15 (მ3)	ქვიშა ღორღი (მ3)
	ДСТУ 3760-98 (ISO 6935)			ДСТУ 3760-98 (ISO 6935)					
	Ø28	Ø25	ჯამი	Ø 8	Ø 6	ჯამი			
არმატურის წონა (კგ.მ.)	3.853	2.984		0.395	0.222				
მეტრი (მ.)	640.0	740.0		3240.0					
კილოგრამი (კგ.)	2470.0	2220.0	4690.0	1300.0		1300.0	24.0		

შენიშვნები:

1. ძირითადი შენიშვნები იხილეთ პროექტის განმარტებით ბარათში.
2. შენობის ვერტიკალური და ჰორიზონტალური მიბმა ტერიტორიასთან იხილეთ პროექტის არქიტექტურულ ნაწილში (იხ.გენგეგმა ტოპოძირით)
3. ფურცლის კორექტირებით ავტომატურად უქმდება წინა ვარიანტი;
4. ნებისმიერი შეუსაბამობა მუშა დოკუმენტაციას განმარტებით ბარათს და არქიტექტურულ გადაწყვეტებს შორის ეცნობოს შენობის მთავარ კონსტრუქტორს

archimpex Architecture & Construction

4850087002871

niko_shaqarishvili@gmail.com

ექსპლიკაცია Explication

No	Date	Revision	Issued by

დამკვეთი CLIENT: ვ. პატარაია	თანამდებობა POSITION	სახელი, გვარი NAME, SURNAME	ხელმოწერა SIGNATURE
	დირექტორი DIRECTOR		
მისამართი ADDRESS: ქალაქი თბილისი, გმირი კურსანტების ქ.№10 ს/კ: 01.11.05.030.002	არქიტექტორი ARCHITECTOR		
	კონსტრუქტორი CONSTRUCTOR	ნ. შაქარიშვილი	
		ფორმატი PAPER SIZE: A3	მასშტაბი SCALE: 1:100
პროექტი PROJECT: მრავალბინიანი საცხოვრებელი სახლი კონსტრუქციული ნაწილი	ნახ. კოდი DRWG No: 21/-42621	კორექტ. REVISION	სტადია STATUS: CD

תכנית יסודות וקירות תומכים +0.00 עד -0.30 ומפלסי ביניים

קנ"מ 1:100

რიგელების მოწყობის საყალიბე გეგმა +3.70 ნიშნულზე

მასშტაბი 1:100

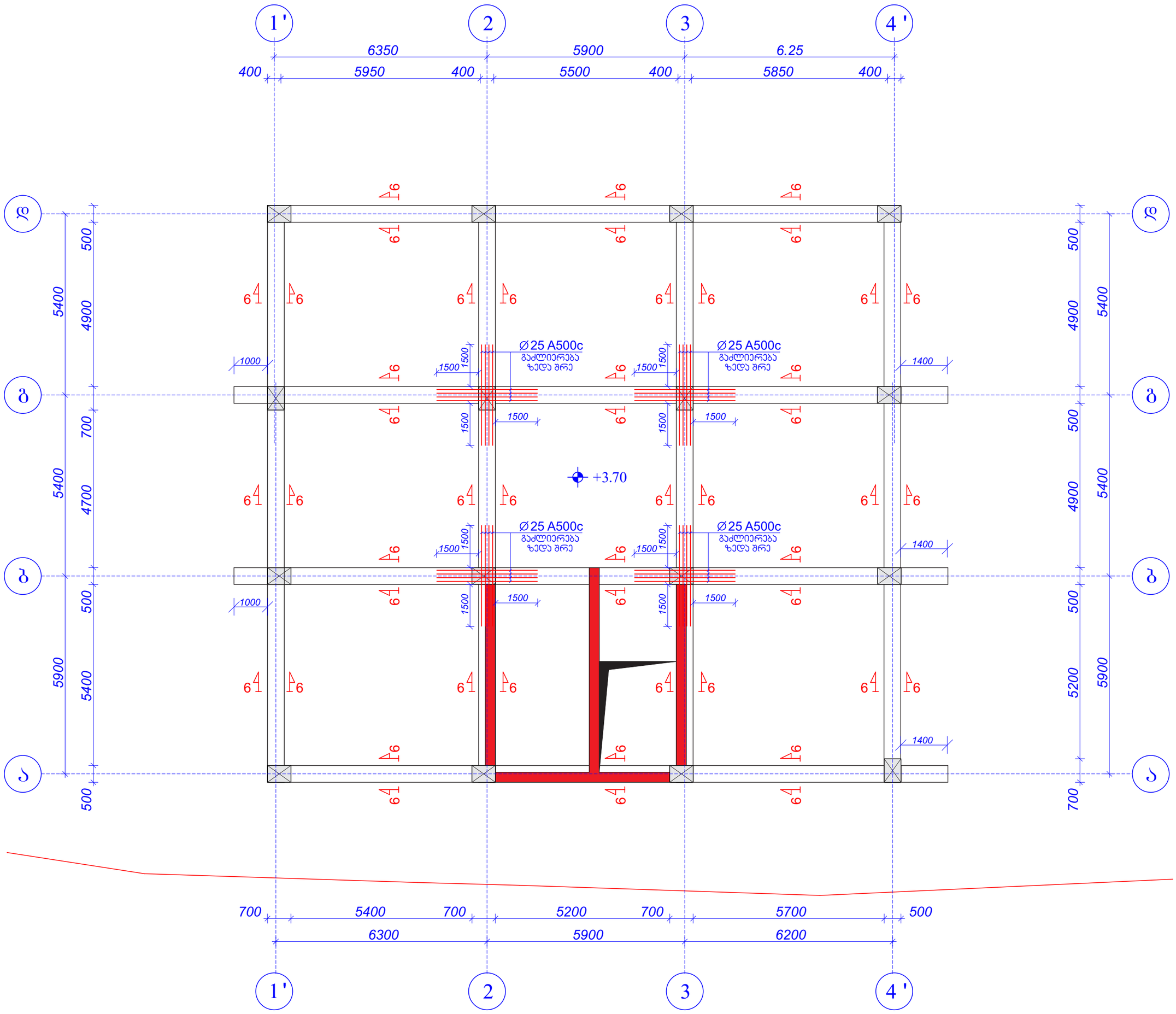

მონოლითური რიგელები +3.70 ნიშნულზე - 150.2 (მ.)

ელემენტის მარკა	არმატურის ნაკეთობანი						ბეტონი		ინერტ. მასალა
	არმატურის კლასი						კლასი		
	A500c			Ac I			B 25 (მ3)	B15 (მ3)	ქვიშა ღორღი (მ3)
	ДСТУ 3760-98 (ISO 6935)			ДСТУ 3760-98 (ISO 6935)					
	Ø 28	Ø25	ჯამი	Ø 8	Ø 6	ჯამი			
არმატურის წონა (კგ.მ.)	3.853	2.984		0.395	0.222				
მეტრი (მ.)	640.0	740.0		3240.0					
კილოგრამი (კგ.)	2470.0	2220.0	4690.0	1300.0		1300.0	24.0		

შენიშვნები:

1. ძირითადი შენიშვნები იხილეთ პროექტის განმარტებით ბარათში.
2. შენობის ვერტიკალური და ჰორიზონტალური მიბმა ტერიტორიასთან იხილეთ პროექტის არქიტექტურულ ნაწილში (იხ.გენგეგმა ტოპოძირით)
3. ფურცლის პორექტირებით ავტომატურად უქმდება წინა ვარიანტი;
4. ნებისმიერი შეუსაბამობა მუშა დოკუმენტაციას განმარტებით ბარათს და არქიტექტურულ გადაწყვეტებს შორის ეცნობოს შენობის მთავარ კონსტრუქტორს

archimpex Architecture & Construction

4850087002871

niko_shaqarishvili@gmail.com

ექსპლიკაცია Explication

-ქვეთი ბეტონის ელემენტზე
-ბეტონის მოშლადება
-ხვრელი, ღორღი
-დეფორმაციის ღრეჩო
-ბრეზენტი
-პოლიეთილენი
-ჭერქანაცრილი
-ქიმიტროზოლაცია
-ქვაბულის ფერდი
+3.70 -ელემენტის კონსტრ ნიშნული
-0.10=496.00 -სანგრევო ნიშნული
-კრილი ან ქვეთის დასახელება
-კრილი ან ქვეთის ზომა
Ბ.ხ.-1 -მონოლითური სვეტი
მ.რ.-1 -მონოლითური რიგელი
შ.შ.-1 -შეშუპარეზის ფილა
წ.ხ.-1 -წერტილოვანი საძირკველი
რ.კ.-1 -რანდყოფი

No	Date	Revision	Issued by

დამკვეთი CLIENT: 3. პატარაია

მისამართი ADDRESS: ქალაქი თბილისი, გმირი ჯარსანტების ქ.№10 ს/ე: 01.11.05.030.002

პროექტი PROJECT: მრავალბინიანი საცხოვრებელი სახლი კონსტრუქციული ნაწილი

თანამდებობა POSITION	სახელი, გვარი NAME, SURNAME	ხელოწერა SIGNATURE
დირექტორი DIRECTOR		
არქიტექტორი ARCHITECTOR		
კონსტრუქტორი CONSTRUCTOR	6. შაქარიშვილი	

ფორმატი PAPER SIZE: A3

მასშტაბი SCALE: 1:100

ნახ. კოდი DRWG No: 21/-42621

კორექტ. REVISION:

სტატუსი STATUS: CD

გადახურვის ფილის არმირების გეგმა +3.70 ნიშნულზე

მასშტაბი 1:100

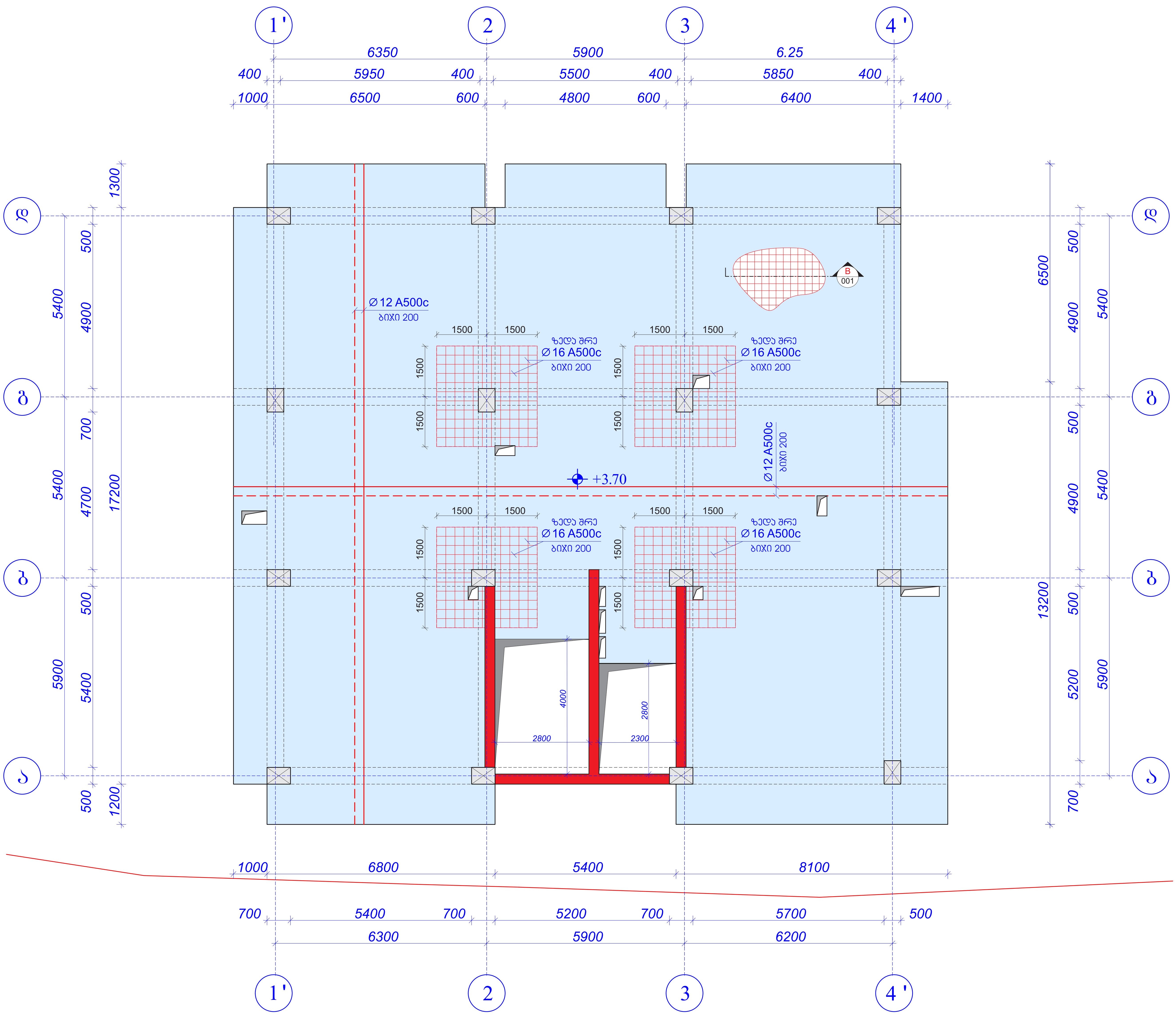

გადახურვის ფილა +370 ნიშნულზე - 400.0 (მ2)									
ელემენტის მარკა	არმატურის ნაკეთობანი						ბეტონი		ინერტ.
	არმატურის კლასი						კლასი		მასალა
	A500c			Ac I			B 25 (მ3)	B15 (მ3)	ქვიშა ღორღი (მ3)
	ДСТУ 3760-98 (ISO 6935)			ДСТУ 3760-98 (ISO 6935)					
	Ø16	Ø12	ჯამი	Ø 8	Ø 6	ჯამი			
არმატურის წონა (კგ.მ.)	1.580	0.888		0.395	0.222				
მეტრი (მ.)	384.0	8900.0		1000.0					
კილოგრამი (კგ.)	515.0	8000.0	8515.0	400.0		400.0	73.0		

შენიშვნები:
1. ძირითადი შენიშვნები იხილეთ პროექტის განმარტებით ბარათში.
2. შენობის ვერტიკალური და ჰორიზონტალური მიბმა ტერიტორიასთან იხილეთ პროექტის არქიტექტურულ ნაწილში (იხ.გენგეგმა ტოპოძირით)
3. ფურცლის კორექტირებით ავტომატურად უქმდება წინა ვარიანტი;
4. ნებისმიერი შეუსაბამობა მუშა დოკუმენტაციას განმარტებით ბარათს და არქიტექტურულ გადაწყვეტებს შორის ეცნობოს შენობის მთავარ კონსტრუქტორს

archimpex Architecture & Construction

4850087002871

niko_shaqarishvili@gmail.com

ექსპლიკაცია / Explication

No	Date	Revision	Issued by

დამკვეთი CLIENT: ვ. პატარაია

მისამართი ADDRESS: ქალაქი თბილისი, გმირი კურსანტების ქ.№10 ს/კ: 01.11.05.030.002

პროექტი PROJECT: მრავალბინიანი საცხოვრებელი სახლი კონსტრუქციული ნაწილი

თანამდებობა POSITION	სახელი, გვარი NAME, SURNAME	ხელმოწერა SIGNATURE
დირექტორი DIRECTOR		
არქიტექტორი ARCHITECTOR		
კონსტრუქტორი CONSTRUCTOR	ნ. შაქარიშვილი	[signature]
	ფორმატი PAPER SIZE A3	მასშტაბი SCALE 1:100
ნახ. კოდი DRWG No 21/-42621	კორექტ. REVISION	სტადია STATUS CD

ЗМЕСИТЕЛЬНЫЙ УЗЕЛ ОТМ +6.90 ВЕДОМОСТЬ - 150.2 (Э.)

ЭЛЕМЕНТЫ ГАЗОБЕТОННЫХ БЛОКОВ									ОБЪЕМ. ВЕС (Э.)
	ЭЛЕМЕНТЫ ЦОКОЛЬНОЙ ЧАСТИ								
	Ac I						B 25 (63)	B15 (63)	ДЛЯ ФУНДАМЕНТОВ (63)
	ДСТУ 3760-98 (ISO 6935)			ДСТУ 3760-98 (ISO 6935)					
	Ø 28	Ø 25	ХЗОП	Ø 8	Ø 6	ХЗОП			
ЭЛЕМЕНТЫ ГЛАДКИЕ (Э.Б.)	3.853	2.984		0.395	0.222				
ВЕС (Э.)	640.0	740.0		3240.0					
ОБЩИЙ ВЕС (Э.)	2470.0	2220.0	4690.0	1300.0		1300.0	24.0		

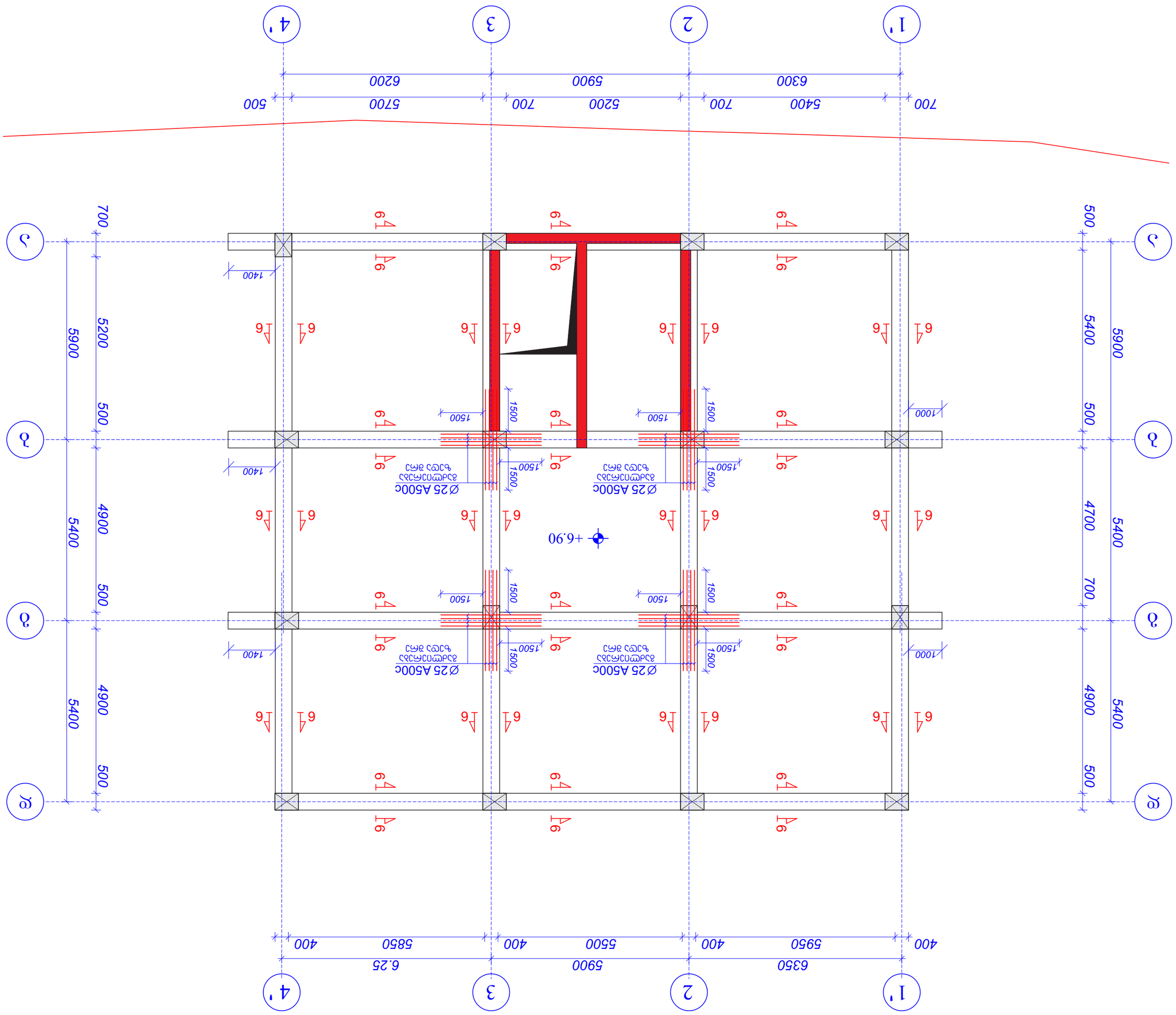

ПЛАН ЦОКОЛЬНОЙ ЧАСТИ ЗДАНИЯ ОТМ +6.90 ВЕДОМОСТЬ ЭЛЕМЕНТОВ

Масштаб 1:100

niko_shaparishvili@gmail.com

ЗАРЕГИСТРИРОВАНО ГОСУДАРСТВЕННЫМ КОМИТЕТОМ ПО ЭКСПЕРТИЗЕ И ЛИЦЕНЗИРОВАНИЮ ПРОЕКТОВ ПОД ИНВЕНТАРНЫМ НОМЕРОМ 4852008700287 21.

1. ДЛЯ ПОЛНОГО ОПИСАНИЯ ОБЪЕКТА ИЗМЕНЕНИЯ ВНЕСЕНЫ В ПРОЕКТНУЮ ДОКУМЕНТАЦИЮ.
2. ЗДЕСЬ ВСЕ ЗАМЕЧАНИЯ ПРОВЕРЯЮТСЯ ПО ЗАМЕЧАНИЯМ ЗАКАЗЧИКА ДЛЯ ПОЛНОГО ОПИСАНИЯ ОБЪЕКТА ИЗМЕНЕНИЯ ВНЕСЕНЫ В ПРОЕКТНУЮ ДОКУМЕНТАЦИЮ (ОБ.3.5623.83 ФЗ.ЗАКОНОМ)
3. ФУНКЦИОНАЛЬНЫЙ УЗЕЛ ПРОЕКТИРОВАНИЯ ЗДАНИЯ ОБЪЕКТА ЗАКОНОДАТЕЛЬСТВА:
4. ЗАКОНОДАТЕЛЬСТВА ВСЕ ПРОЕКТИРОВАНИЯ ЗДАНИЯ ОБЪЕКТА ЗАКОНОДАТЕЛЬСТВА ПО ЗАКОНОДАТЕЛЬСТВУ ЗДАНИЯ ЗАКОНОДАТЕЛЬСТВА ЗДАНИЯ ОБЪЕКТА ЗАКОНОДАТЕЛЬСТВА

ЗНАЧЕНИЯ ЛИНИЙ			
Application	No	Date	Revision
ЗДАНИЯ ЗАКОНОДАТЕЛЬСТВА		

გადახურვის ფილის არმირების გეგმა +6.90 ნიშნულზე

მასშტაბი 1:100

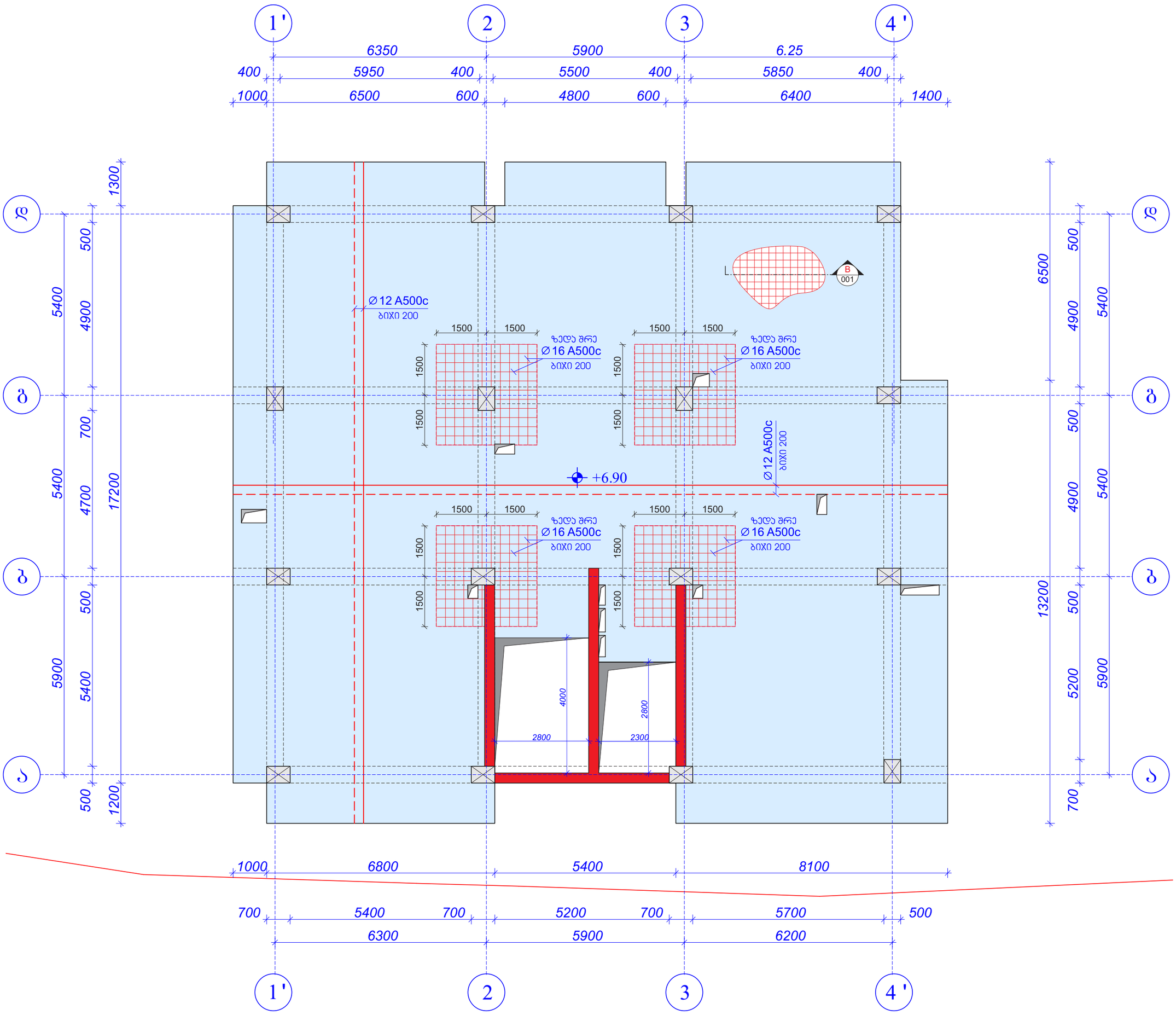

გადახურვის ფილა +6.90 ნიშნულზე - 400.0 (მ2)

ელემენტის მარკა	არმატურის ნაკეთობანი						ბეტონი		ინერტ. მასალა
	არმატურის კლასი						კლასი		
	A500c			Ac I			B 25 (მ3)	B15 (მ3)	ქვიშა ღორღი (მ3)
	ДСТУ 3760-98 (ISO 6935)			ДСТУ 3760-98 (ISO 6935)					
	Ø16	Ø12	ჯამი	Ø 8	Ø 6	ჯამი			
არმატურის წონა (კგ.მ.)	1.580	0.888		0.395	0.222				
მეტრი (მ.)	384.0	8900.0		1000.0					
კილოგრამი (კგ.)	515.0	8000.0	8515.0	400.0		400.0	73.0		

შენიშვნები:

1. ძირითადი შენიშვნები იხილეთ პროექტის განმარტებით ბარათში.
2. შენობის ვერტიკალური და ჰორიზონტალური მიბმა ტერიტორიასთან იხილეთ პროექტის არქიტექტურულ ნაწილში (იხ.გენგეგმა ტოპოძირით)
3. ფურცლის პორექტირებით ავტომატურად უქმდება წინა ვარიანტი;
4. ნებისმიერი შეუსაბამობა მუშა დოკუმენტაციას განმარტებით ბარათს და არქიტექტურულ გადაწყვეტებს შორის ეცნობოს შენობის მთავარ კონსტრუქტორს

archimpex
Architecture & Construction

4850087002871

niko_shaqarishvili@gmail.com

No	Date	Revision	Issued by

დამკვეთი CLIENT: 3. პატარაია

მისამართი ADDRESS: ქალაქი თბილისი, გმირი ჯარსანტების ქ.№10 ს/ე: 01.11.05.030.002

პროექტი PROJECT: მრავალბინიანი საცხოვრებელი სახლი კონსტრუქციული ნაწილი

თანამდებობა POSITION	სახელი, გვარი NAME, SURNAME	ხელოვნება SIGNATURE
დირექტორი DIRECTOR		
არქიტექტორი ARCHITECTOR		
კონსტრუქტორი CONSTRUCTOR	ნ. შაქარიშვილი	

ფორმატი PAPER SIZE: A3

მასშტაბი SCALE: 1:100

ნახ. კოდი DRWG No: 21/-42621

არქიტ. REVISION:

სტატუსი STATUS: CD

რიგელების მოწყობის საყალიბე გეგმა +10.10 ნიშნულზე

მასშტაბი 1:100

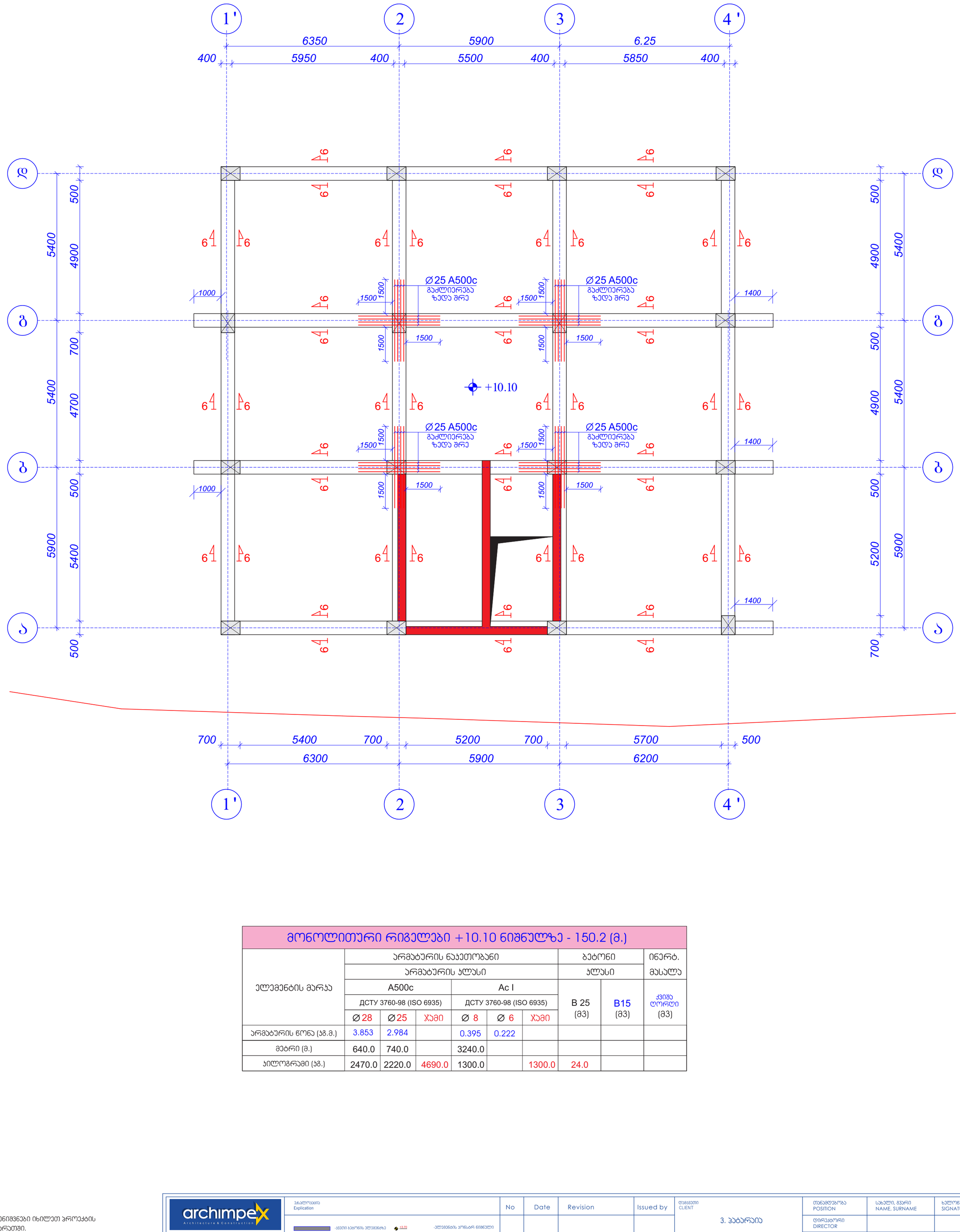

მონოლითური რიგელები +10.10 ნიშნულზე - 150.2 (მ.)

ელემენტის მარკა	არმატურის ნაკეთობანი						ბეტონი		ინერტ. მასალა
	არმატურის კლასი						კლასი		
	A500c			Ac I			B 25 (მ3)	B15 (მ3)	ქვიშა ღორღი (მ3)
	ДСТУ 3760-98 (ISO 6935)			ДСТУ 3760-98 (ISO 6935)					
	Ø 28	Ø25	ჯამი	Ø 8	Ø 6	ჯამი			
არმატურის წონა (კგ.მ.)	3.853	2.984		0.395	0.222				
მეტრი (მ.)	640.0	740.0		3240.0					
კილოგრამი (კგ.)	2470.0	2220.0	4690.0	1300.0		1300.0	24.0		

შენიშვნები:

1. ძირითადი შენიშვნები იხილეთ პროექტის განმარტებით ბარათში.
2. შენობის ვერტიკალური და ჰორიზონტალური მიბმა ტერიტორიასთან იხილეთ პროექტის არქიტექტურულ ნაწილში (იხ.გენგეგმა ტოპოძირით)
3. ფურცლის პორექტირებით ავტომატურად უქმდება წინა ვარიანტი;
4. ნებისმიერი შეუსაბამობა მუშა დოკუმენტაციას განმარტებით ბარათს და არქიტექტურულ გადაწყვეტებს შორის ეცნობოს შენობის მთავარ კონსტრუქტორს

archimpex
Architecture & Construction
4850087002871
niko_shaqarishvili@gmail.com

No	Date	Revision	Issued by

დამკვეთი CLIENT: 3. პატარაია

მისამართი ADDRESS: ქალაქი თბილისი, გმირი ჯარსანტების ქ.№10 ს/ე: 01.11.05.030.002

პროექტი PROJECT: მრავალბინიანი საცხოვრებელი სახლი კონსტრუქციული ნაწილი

თანამდებობა POSITION	სახელი, გვარი NAME, SURNAME	ხელოვნება SIGNATURE
დირექტორი DIRECTOR		
არქიტექტორი ARCHITECTOR		
კონსტრუქტორი CONSTRUCTOR	ნ. შაქარიშვილი	

ფორმატი PAPER SIZE: A3
მასშტაბი SCALE: 1:100
ნახ. კოდი DRWG No: 21/-42621
კორექტ. REVISION:
სტატუსი STATUS: CD

გადახურვის ფილის არმირების გეგმა +10.10 ნიშნულზე

მასშტაბი 1:100

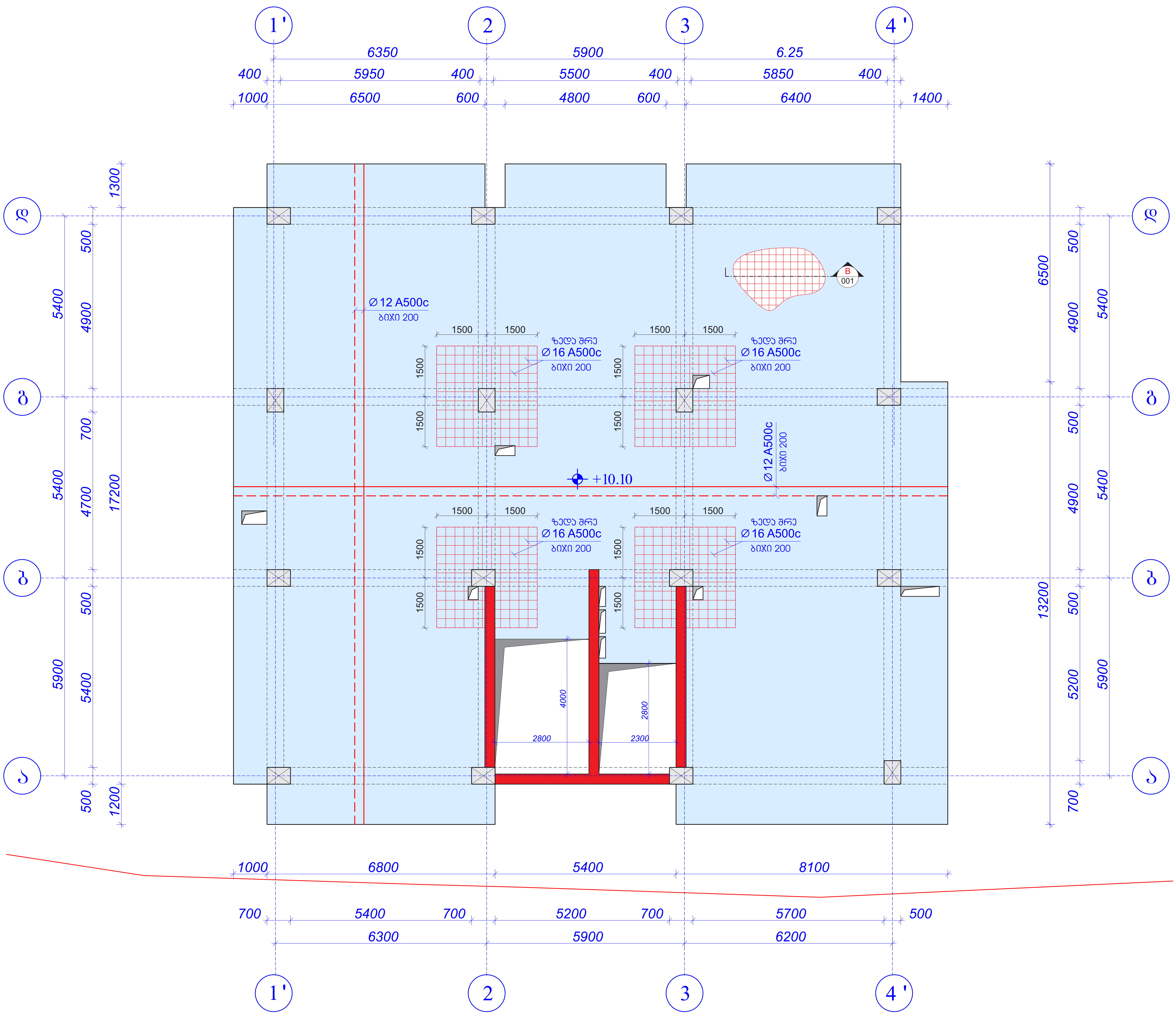

გადახურვის ფილა +10.10 ნიშნულზე - 400.0 (მ2)									
ელემენტის მარკა	არმატურის ნაკეთობანი						ბეტონი		ინერტ. მასალა
	არმატურის კლასი						კლასი		
	A500c			Ac I			B 25 (მ3)	B15 (მ3)	ქვიშა ღორღი (მ3)
	ДСТУ 3760-98 (ISO 6935)			ДСТУ 3760-98 (ISO 6935)					
	Ø16	Ø12	ჯამი	Ø 8	Ø 6	ჯამი			
არმატურის წონა (კგ.მ.)	1.580	0.888		0.395	0.222				
მეტრი (მ.)	384.0	8900.0		1000.0					
კილოგრამი (კგ.)	515.0	8000.0	8515.0	400.0		400.0	73.0		

შენიშვნები:

1. ძირითადი შენიშვნები იხილეთ პროექტის განმარტებით ბარათში.
2. შენობის ვერტიკალური და ჰორიზონტალური მიბმა ტერიტორიასთან იხილეთ პროექტის არქიტექტურულ ნაწილში (იხ.გენგეგმა ტოპოქირით)
3. ფურცლის კორექტირებით ავტომატურად უქმდება წინა ვარიანტი;
4. ნებისმიერი შეუსაბამობა მუშა დოკუმენტაციას განმარტებით ბარათს და არქიტექტურულ გადაწყვეტებს შორის ეცნობოს შენობის მთავარ კონსტრუქტორს

archimpex Architecture & Construction

4850087002871

niko_shaqarishvili@gmail.com

No	Date	Revision	Issued by

დამკვეთი CLIENT: ვ. ჯაჭარაია

მისამართი ADDRESS: ქალაქი თბილისი, გმირი კურსანტების ქ.№10 ს/კ: 01.11.05.030.002

პროექტი PROJECT: მრავალბინიანი საცხოვრებელი სახლი კონსტრუქციული ნაწილი

თანამდებობა POSITION	სახელი, გვარი NAME, SURNAME	ხელმოწერა SIGNATURE
დირექტორი DIRECTOR		
არქიტექტორი ARCHITECTOR		
კონსტრუქტორი CONSTRUCTOR	ნ. შაქარიშვილი	

ნახ. კოდი DRWG No	კორექტ. REVISION	ფორმატი PAPER SIZE	მასშტაბი SCALE	სტადია STATUS
21/-42621		A3	1:100	CD

რიგელების მოწყობის საყალიბე გეგმა +13.30 ნიშნულზე

მასშტაბი 1:100

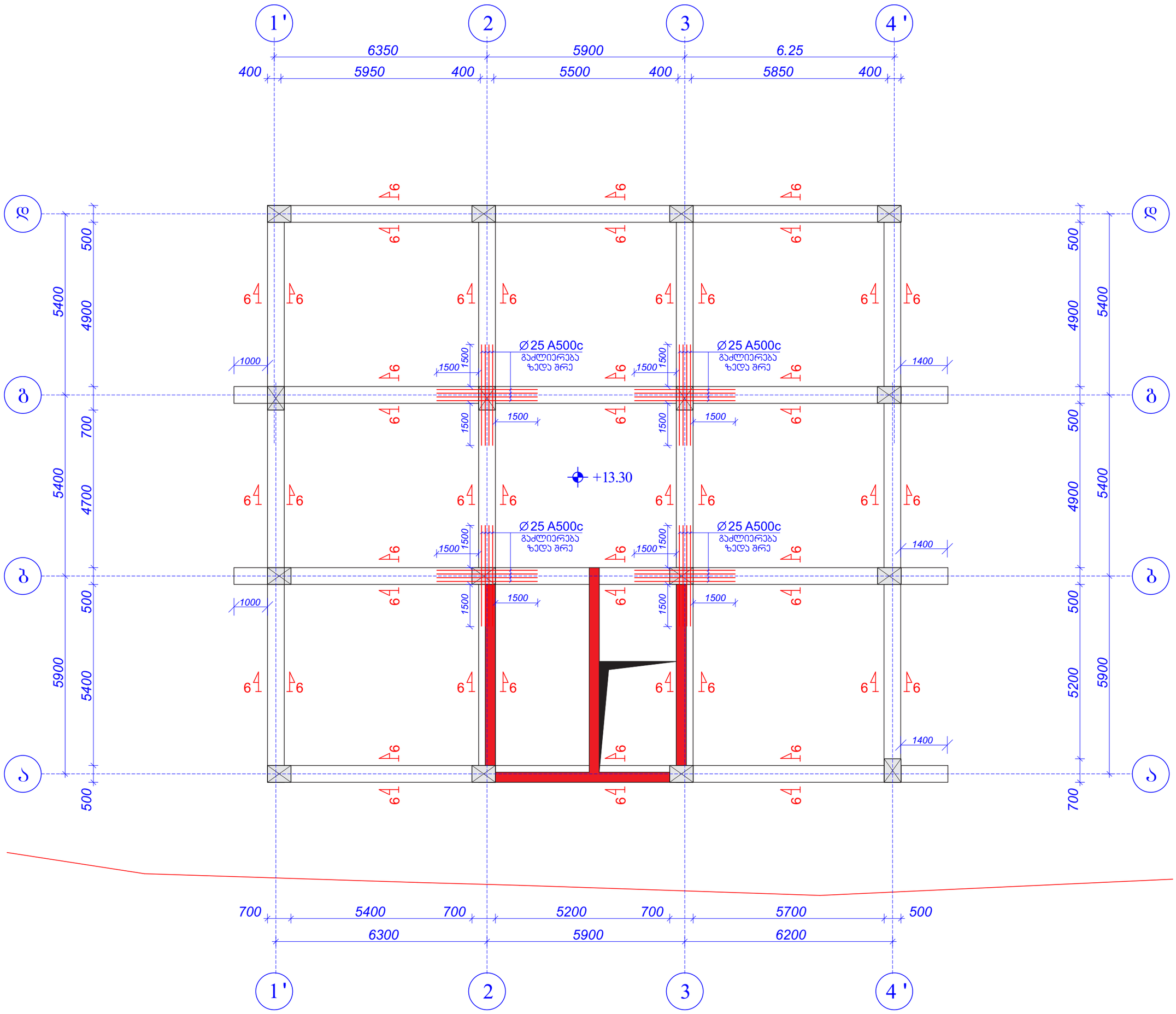

მონოლითური რიგელები +13.30 ნიშნულზე - 150.2 (მ.)

ელემენტის მარკა	არმატურის ნაკეთობანი						ბეტონი		ინერტ. მასალა
	არმატურის კლასი						კლასი		
	A500c			Ac I			B 25 (მ3)	B15 (მ3)	ქვიშა ღორღი (მ3)
	ДСТУ 3760-98 (ISO 6935)			ДСТУ 3760-98 (ISO 6935)					
	Ø 28	Ø25	ჯამი	Ø 8	Ø 6	ჯამი			
არმატურის წონა (კგ.მ.)	3.853	2.984		0.395	0.222				
მეტრი (მ.)	640.0	740.0		3240.0					
კილოგრამი (კგ.)	2470.0	2220.0	4690.0	1300.0		1300.0	24.0		

შენიშვნები:

1. ძირითადი შენიშვნები იხილეთ პროექტის განმარტებით ბარათში.
2. შენობის ვერტიკალური და ჰორიზონტალური მიბმა ტერიტორიასთან იხილეთ პროექტის არქიტექტურულ ნაწილში (იხ.გენგეგმა ტოპოძირით)
3. ფურცლის პორექტირებით ავტომატურად უქმდება წინა ვარიანტი;
4. ნებისმიერი შეუსაბამობა მუშა დოკუმენტაციას განმარტებით ბარათს და არქიტექტურულ გადაწყვეტებს შორის ეცნობოს შენობის მთავარ კონსტრუქტორს

archimpex
Architecture & Construction
4850087002871
niko_shaqarishvili@gmail.com

No	Date	Revision	Issued by

დამკვეთი CLIENT: 3. პატარაია

მისამართი ADDRESS: ქალაქი თბილისი, გმირი ჯარსანტების ქ.№10 ს/ჯ: 01.11.05.030.002

პროექტი PROJECT: მრავალბინიანი საცხოვრებელი სახლი კონსტრუქციული ნაწილი

თანამდებობა POSITION	სახელი, გვარი NAME, SURNAME	ხელოწერა SIGNATURE
დირექტორი DIRECTOR		
არქიტექტორი ARCHITECTOR		
კონსტრუქტორი CONSTRUCTOR	ნ. შაქარიშვილი	

ფორმატი PAPER SIZE: A3
მასშტაბი SCALE: 1:100
ნახ. კოდი DRWG No: 21/-42621
არქიტექ. REVISION:
სტატუსი STATUS: CD

გადახურვის ფილის არმირების გეგმა +13.30 ნიშნულზე

მასშტაბი 1:100

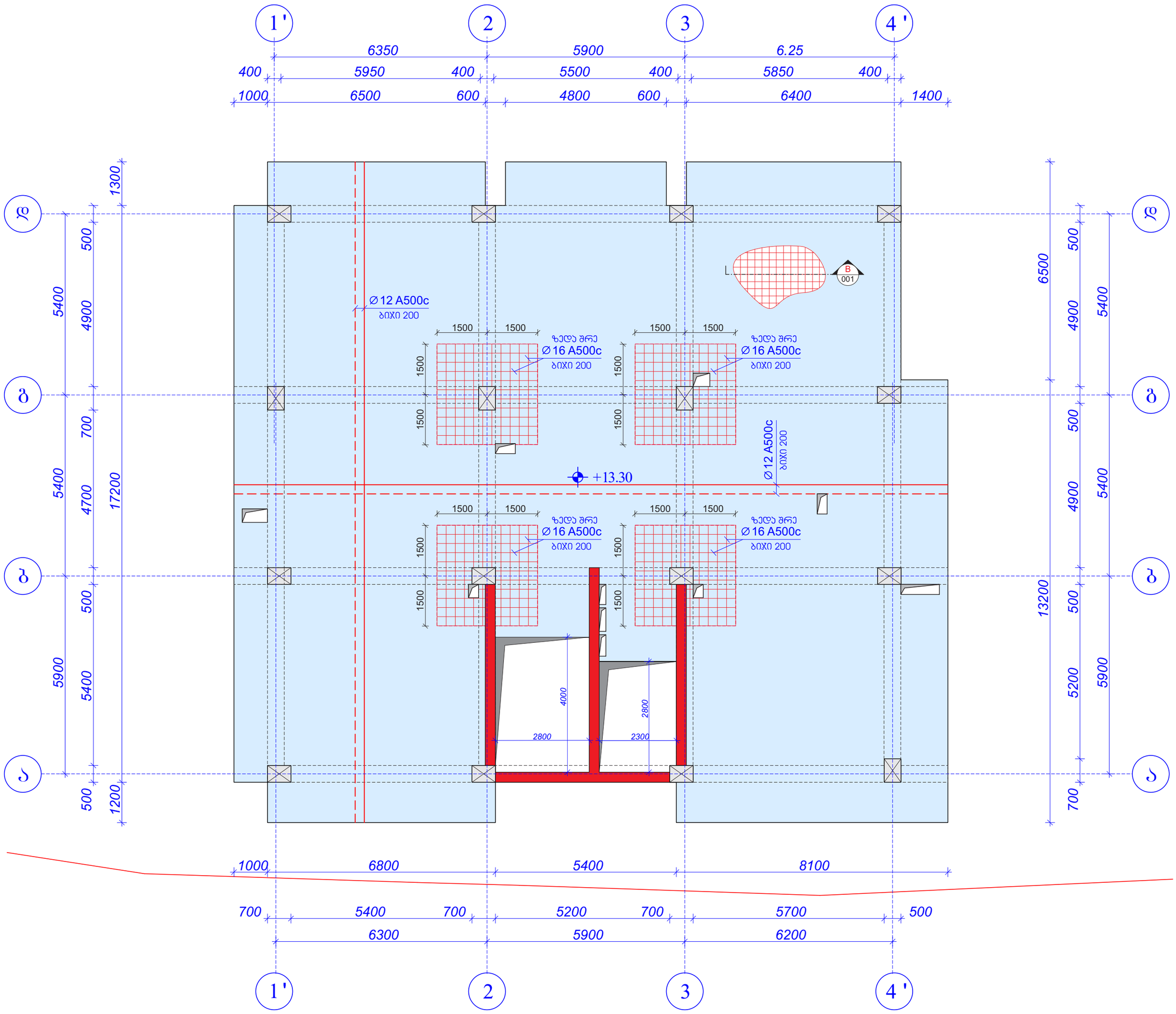

გადახურვის ფილა +13.30 ნიშნულზე - 400.0 (მ2)									
ელემენტის მარკა	არმატურის ნაკეთობანი						ბეტონი		ინერტ. მასალა
	არმატურის კლასი						კლასი		
	A500c			Ac I			B 25 (მ3)	B15 (მ3)	ქვიშა ღორღი (მ3)
	ДСТУ 3760-98 (ISO 6935)			ДСТУ 3760-98 (ISO 6935)					
	Ø16	Ø12	ჯამი	Ø 8	Ø 6	ჯამი			
არმატურის წონა (კგ.მ.)	1.580	0.888		0.395	0.222				
მეტრი (მ.)	384.0	8900.0		1000.0					
კილოგრამი (კგ.)	515.0	8000.0	8515.0	400.0		400.0	73.0		

შენიშვნები:

1. ძირითადი შენიშვნები იხილეთ პროექტის განმარტებით ბარათში.
2. შენობის ვერტიკალური და ჰორიზონტალური მიბმა ტერიტორიასთან იხილეთ პროექტის არქიტექტურულ ნაწილში (იხ.გენგეგმა ტოპოძირით)
3. ფურცლის პორექტირებით ავტომატურად უქმდება წინა ვარიანტი;
4. ნებისმიერი შეუსაბამობა მუშა დოკუმენტაციას განმარტებით ბარათს და არქიტექტურულ გადაწყვეტებს შორის ეცნობოს შენობის მთავარ კონსტრუქტორს

archimpex Architecture & Construction

4850087002871

niko_shaqarishvili@gmail.com

განმარტება Explication

- ბეტონის ელემენტის პოზიციის ნომერი
- ±3.70 ელემენტის კონსტრ. ნიშნული
- -0.10=496.00 სველი წერტილის ნიშნული
- ბეტონის მოსწორების ნიშნული
- ჭერის ან ქვედა ზედაპირის ფერდობი
- ჭერის ან ქვედა ზედაპირის ცვლილების ხაზი
- ხვრელი, ღარი
- დახრილობის დონე
- ჭერის ან ქვედა ზედაპირის ზედა ნიშნული
- ბრტყელი ჭერი
- მონოლითური სვეტი
- პოლიეთილენი
- მონოლითური რიგელი
- ჭერის ქანობი
- ფასადის პარაპეტი
- ატიკური ფასადი
- ფასადის ფერდი
- ნაკადის მიმართულება
- ნაკადის ნომერი
- ნაკადის სიმაღლე
- ნაკადის სიგრძე

No	Date	Revision	Issued by

დამკვეთი CLIENT: 3. პატარაია

მისამართი ADDRESS: ქალაქი თბილისი, გმირი ჯარსანტების ქ.№10 ს/ე: 01.11.05.030.002

პროექტი PROJECT: მრავალბინიანი საცხოვრებელი სახლი კონსტრუქციული ნაწილი

თანამდებობა POSITION	სახელი, გვარი NAME, SURNAME	ხელოწერა SIGNATURE
დირექტორი DIRECTOR		
არქიტექტორი ARCHITECTOR		
კონსტრუქტორი CONSTRUCTOR	ნ. შაქარიშვილი	

	ფორმატი PAPER SIZE: A3	მასშტაბი SCALE: 1:100
ნახ. კოდი DRWG No: 21/-42621	პროექტ. REVISION	სტატუსი STATUS: CD

რიგელების მოწყობის საყალიბე გეგმა +16.50 ნიშნულზე

მასშტაბი 1:100

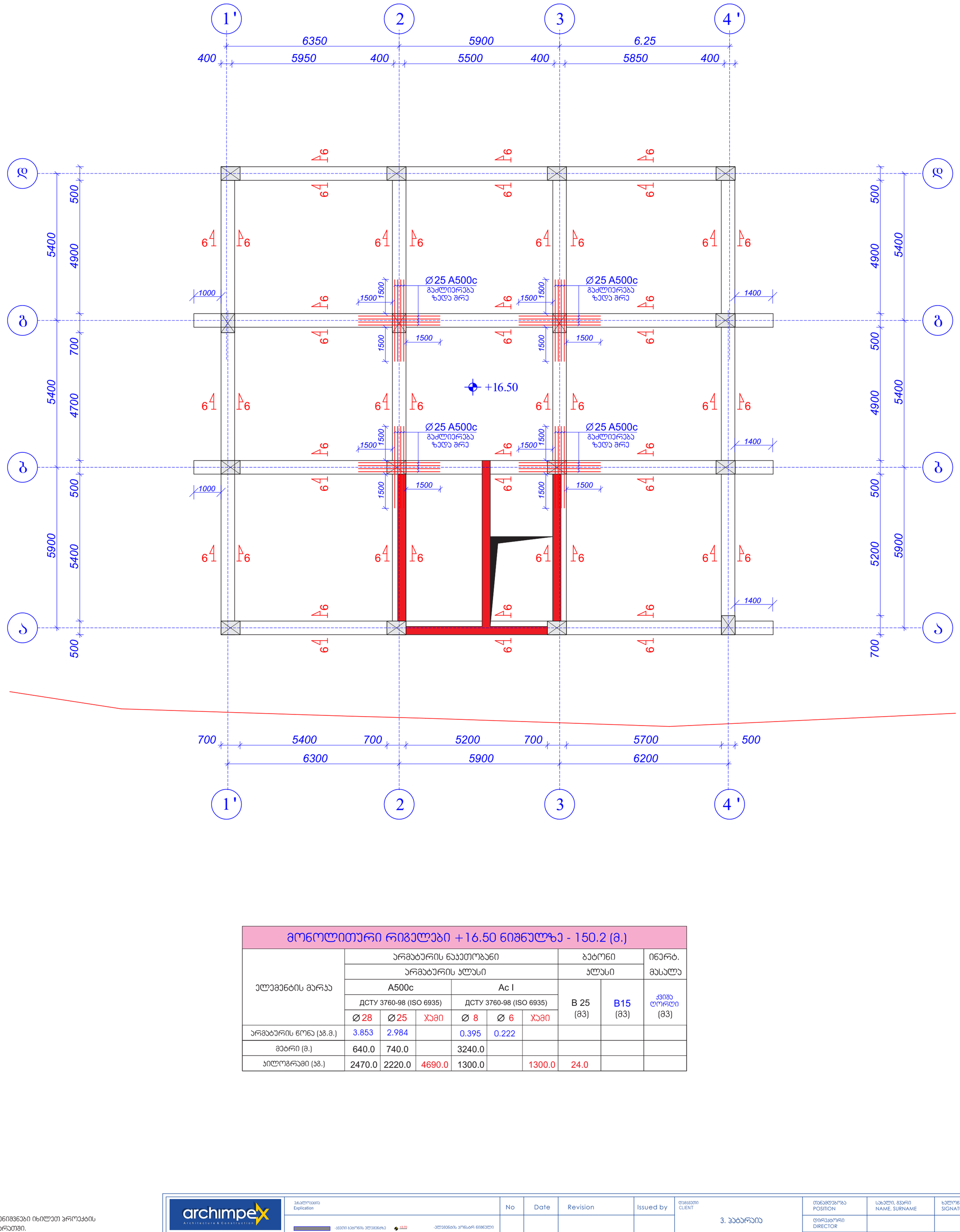

მონოლითური რიგელები +16.50 ნიშნულზე - 150.2 (მ.)

ელემენტის მარკა	არმატურის ნაკეთობანი						ბეტონი		ინერტ. მასალა
	არმატურის კლასი						კლასი		
	A500c			Ac I			B 25 (მ3)	B15 (მ3)	ქვიშა ღორღი (მ3)
	ДСТУ 3760-98 (ISO 6935)			ДСТУ 3760-98 (ISO 6935)					
	Ø 28	Ø25	ჯამი	Ø 8	Ø 6	ჯამი			
არმატურის წონა (კგ.მ.)	3.853	2.984		0.395	0.222				
მეტრი (მ.)	640.0	740.0		3240.0					
კილოგრამი (კგ.)	2470.0	2220.0	4690.0	1300.0		1300.0	24.0		

შენიშვნები:

1. ძირითადი შენიშვნები იხილეთ პროექტის განმარტებით ბარათში.
2. შენობის ვერტიკალური და ჰორიზონტალური მიბმა ტერიტორიასთან იხილეთ პროექტის არქიტექტურულ ნაწილში (იხ.გენგეგმა ტოპოძირით)
3. ფურცლის პორექტირებით ავტომატურად უქმდება წინა ვარიანტი;
4. ნებისმიერი შეუსაბამობა მუშა დოკუმენტაციას განმარტებით ბარათს და არქიტექტურულ გადაწყვეტებს შორის ეცნობოს შენობის მთავარ კონსტრუქტორს

archimpex
Architecture & Construction
4850087002871
niko_shaqarishvili@gmail.com

No	Date	Revision	Issued by

დამკვეთი CLIENT: 3. პატარაია

მისამართი ADDRESS: ქალაქი თბილისი, გმირი ჯარსანტების ქ.№10 ს/ე: 01.11.05.030.002

პროექტი PROJECT: მრავალბინიანი საცხოვრებელი სახლი კონსტრუქციული ნაწილი

თანამდებობა POSITION	სახელი, გვარი NAME, SURNAME	ხელოვნება SIGNATURE
დირექტორი DIRECTOR		
არქიტექტორი ARCHITECTOR		
კონსტრუქტორი CONSTRUCTOR	ნ. შაქარიშვილი	

ფორმატი PAPER SIZE: A3
მასშტაბი SCALE: 1:100
ნახ. კოდი DRWG No: 21/-42621
კორექტ. REVISION:
სტატუსი STATUS: CD

გადახურვის ფილის არმირების გეგმა +16.50 ნიშნულზე

მასშტაბი 1:100

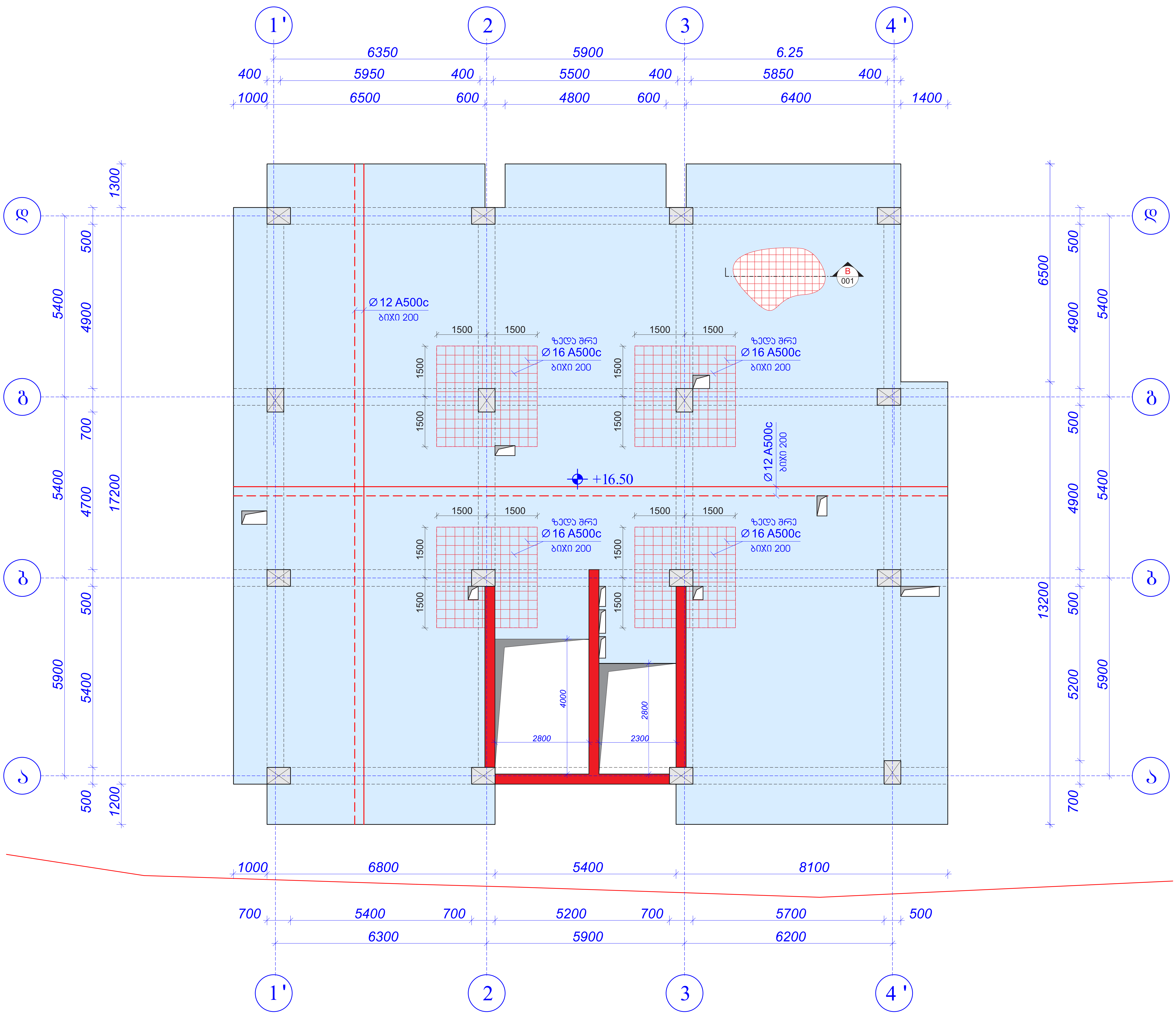

ელემენტის მარკა	არმატურის ნაკეთობანი						ბეტონი		ინერტ.
	არმატურის კლასი						კლასი		მასალა
	A500c			Ac I			B 25 (მ3)	B15 (მ3)	ქვიშა ღორღი (მ3)
	ДСТУ 3760-98 (ISO 6935)			ДСТУ 3760-98 (ISO 6935)					
	Ø16	Ø12	ჯამი	Ø 8	Ø 6	ჯამი			
არმატურის წონა (კგ.მ.)	1.580	0.888		0.395	0.222				
მეტრი (მ.)	384.0	8900.0		1000.0					
კილოგრამი (კგ.)	515.0	8000.0	8515.0	400.0		400.0	73.0		

Table title: გადახურვის ფილა +16.50 ნიშნულზე - 400.0 (მ2)

შენიშვნები:
1. ძირითადი შენიშვნები იხილეთ პროექტის განმარტებით ბარათში.
2. შენობის ვერტიკალური და ჰორიზონტალური მიბმა ტერიტორიასთან იხილეთ პროექტის არქიტექტურულ ნაწილში (იხ.გენგეგმა ტოპოქირით)
3. ფურცლის კორექტირებით ავტომატურად უქმდება წინა ვარიანტი;
4. ნებისმიერი შეუსაბამობა მუშა დოკუმენტაციას განმარტებით ბარათს და არქიტექტურულ გადაწყვეტებს შორის ეცნობოს შენობის მთავარ კონსტრუქტორს

archimpex
Architecture & Construction
4850087002871
niko_shaqarishvili@gmail.com

ექსპლიკაცია
Explication

	-ჯვეთი ბეტონის ელემენტზე	+3.70	-ელემენტის კონსტრ ნიშნული
	-ბეტონის მომზადება	-0.10=495.00	-საპროექტო ნიშნული
	-ხვინჯა, ღორღი	A 001	-ჭრილი ან კვეთი, დასახელება
	-დაბეტონების დონე	1 1	-ჭრილი ან კვეთის ზომა
	-გრუნტი	მ.ს.-1	-მონოლითური სვეტი
	-პოლიეთილენი	მ.რ.-1	-მონოლითური რიგელი
	-გეოტექსტილი	გ.ფ.-1	-გადახურვის ფილა
	-ჰიდროიზოლაცია	ღ.ს.-1	-წერტილოვანი საძირკველი
	-კვაბულის ფერდი	რ.კ.-1	-რანდკოჭი

No	Date	Revision	Issued by

დამკვეთი CLIENT: ვ. პატარაია	თანამდებობა POSITION	სახელი, გვარი NAME, SURNAME	ხელმოწერა SIGNATURE
მისამართი ADDRESS: ქალაქი თბილისი, გმირი კურსანტების ქ.№10 ს/კ: 01.11.05.030.002	დირექტორი DIRECTOR		
	არქიტექტორი ARCHITECTOR		
	კონსტრუქტორი CONSTRUCTOR	ნ. შაქარიშვილი	
		ფორმატი PAPER SIZE A3	მასშტაბი SCALE 1:100
პროექტი PROJECT: მრავალბინიანი საცხოვრებელი სახლი კონსტრუქციული ნაწილი	ნახ. კოდი DRWG No 21/-42621	კორექტ. REVISION	სტადია STATUS CD

რიგელების მოწყობის საყალიბე გეგმა +19.70 ნიშნულზე

მასშტაბი 1:100

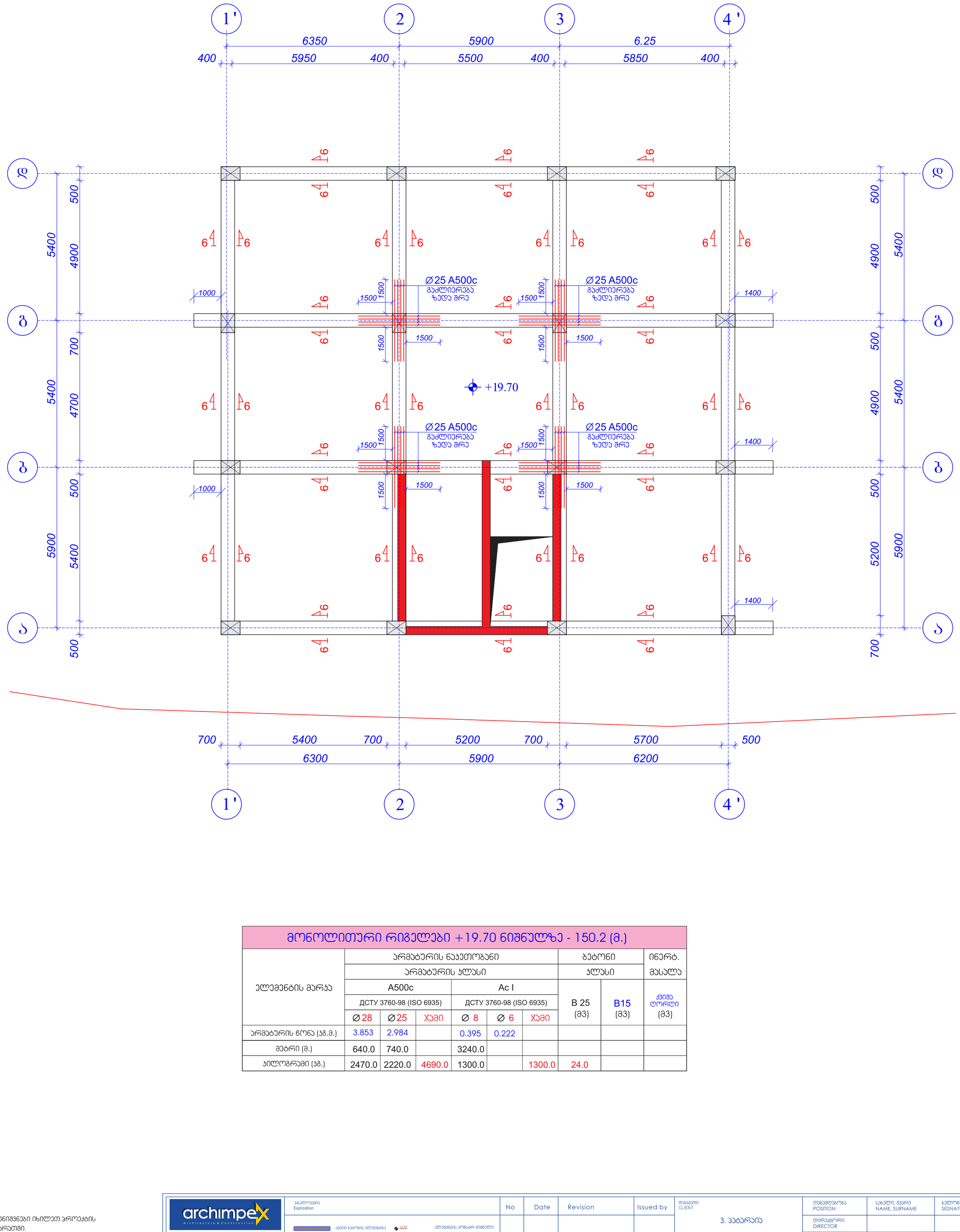

მონოლითური რიგელები +19.70 ნიშნულზე - 150.2 (მ.)

ელემენტის მარკა	არმატურის ნაკეთობანი						ბეტონი		ინერტ. მასალა
	არმატურის კლასი						კლასი		
	A500c			Ac I			B 25 (მ3)	B15 (მ3)	ქვიშა ღორღი (მ3)
	ДСТУ 3760-98 (ISO 6935)			ДСТУ 3760-98 (ISO 6935)					
	Ø 28	Ø 25	ჯამი	Ø 8	Ø 6	ჯამი			
არმატურის წონა (კგ.მ.)	3.853	2.984		0.395	0.222				
მეტრი (მ.)	640.0	740.0		3240.0					
კილოგრამი (კგ.)	2470.0	2220.0	4690.0	1300.0		1300.0	24.0		

შენიშვნები:

1. ძირითადი შენიშვნები იხილეთ პროექტის განმარტებით ბარათში.
2. შენობის ვერტიკალური და ჰორიზონტალური მიბმა ტერიტორიასთან იხილეთ პროექტის არქიტექტურულ ნაწილში (იხ.გენგეგმა ტოპოძირით)
3. ფურცლის პორექტირებით ავტომატურად უქმდება წინა ვარიანტი;
4. ნებისმიერი შეუსაბამობა მუშა დოკუმენტაციას განმარტებით ბარათს და არქიტექტურულ გადაწყვეტებს შორის ეცნობოს შენობის მთავარ კონსტრუქტორს

archimpex Architecture & Construction
4850087002871
niko_shaqarishvili@gmail.com

No	Date	Revision	Issued by

დამკვეთი CLIENT: 3. პატარაია

მისამართი ADDRESS: ქალაქი თბილისი, გმირი ჯარსანტების ქ.№10 ს/ჯ: 01.11.05.030.002

პროექტი PROJECT: მრავალბინიანი საცხოვრებელი სახლი კონსტრუქციული ნაწილი

თანამდებობა POSITION	სახელი, გვარი NAME, SURNAME	ხელოწერა SIGNATURE
დირექტორი DIRECTOR		
არქიტექტორი ARCHITECTOR		
კონსტრუქტორი CONSTRUCTOR	ნ. შაქარიშვილი	

ფორმატი PAPER SIZE: A3

მასშტაბი SCALE: 1:100

ნახ. კოდი DRWG No: 21/-42621

არქიტ. REVISION:

სტატუსი STATUS: CD

გადახურვის ფილის არმირების გეგმა +19.70 ნიშნულზე

მასშტაბი 1:100

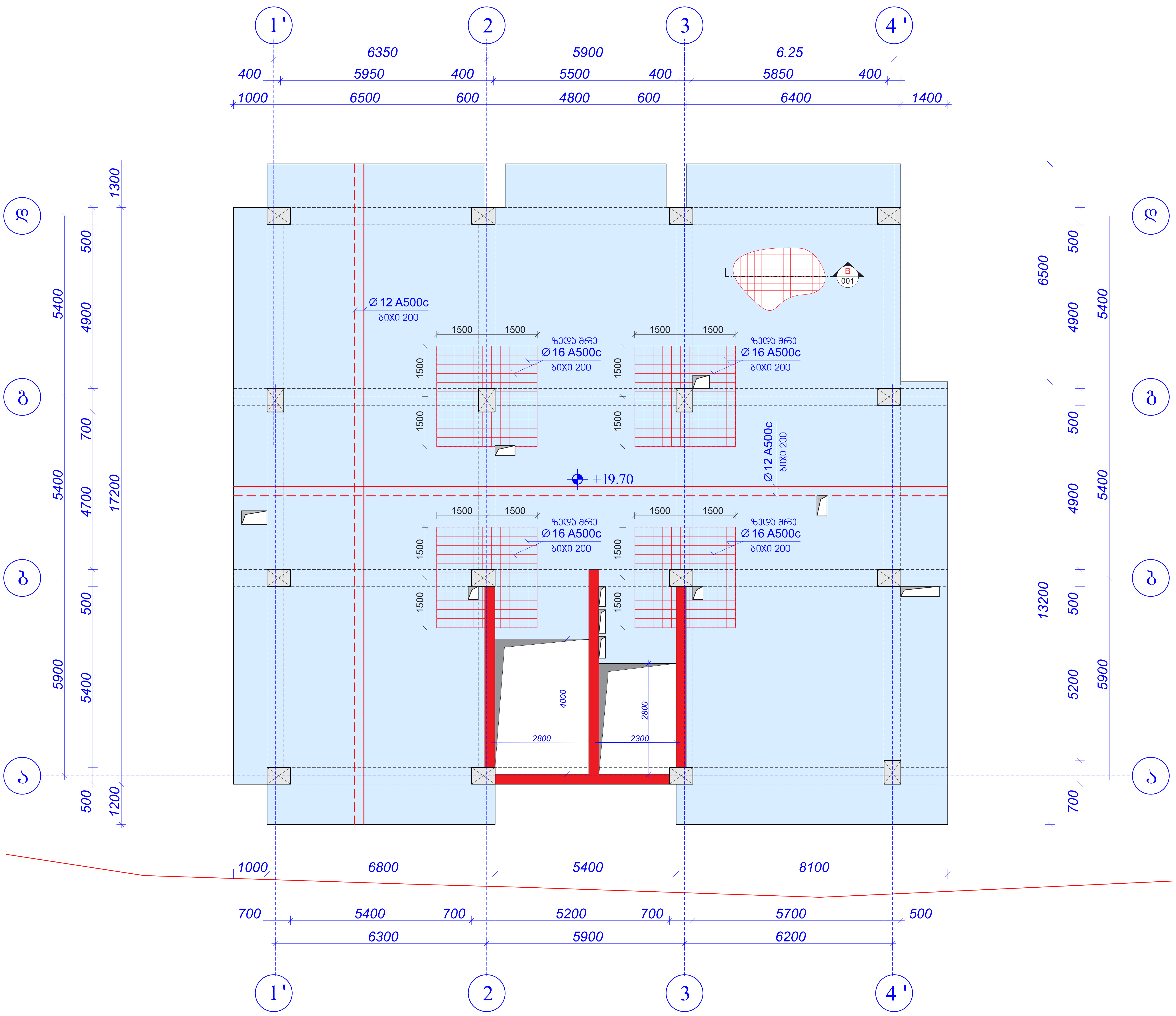

გადახურვის ფილა +19.70 ნიშნულზე - 400.0 (მ2)									
ელემენტის მარკა	არმატურის ნაკეთობანი						ბეტონი		ინერტ.
	არმატურის კლასი						კლასი		მასალა
	A500c			Ac I			B 25 (მ3)	B15 (მ3)	ქვიშა ღორღი (მ3)
	ДСТУ 3760-98 (ISO 6935)			ДСТУ 3760-98 (ISO 6935)					
	⌀16	⌀12	ჯამი	⌀ 8	⌀ 6	ჯამი			
არმატურის წონა (კგ.მ.)	1.580	0.888		0.395	0.222				
მეტრი (მ.)	384.0	8900.0		1000.0					
კილოგრამი (კგ.)	515.0	8000.0	8515.0	400.0		400.0	73.0		

შენიშვნები:

1. ძირითადი შენიშვნები იხილეთ პროექტის განმარტებით ბარათში.
2. შენობის ვერტიკალური და ჰორიზონტალური მიბმა ტერიტორიასთან იხილეთ პროექტის არქიტექტურულ ნაწილში (იხ.გენგეგმა ტოპოქირით)
3. ფურცლის კორექტირებით ავტომატურად უქმდება წინა ვარიანტი;
4. ნებისმიერი შეუსაბამობა მუშა დოკუმენტაციას განმარტებით ბარათს და არქიტექტურულ გადაწყვეტებს შორის ეცნობოს შენობის მთავარ კონსტრუქტორს

archimpex Architecture & Construction

4850087002871

niko_shaqarishvili@gmail.com

No	Date	Revision	Issued by

დამკვეთი CLIENT: ვ. პატარაია

მისამართი ADDRESS: ქალაქი თბილისი, გმირი კურსანტების ქ.№10 ს/კ: 01.11.05.030.002

პროექტი PROJECT: მრავალბინიანი საცხოვრებელი სახლი კონსტრუქციული ნაწილი

თანამდებობა POSITION	სახელი, გვარი NAME, SURNAME	ხელმოწერა SIGNATURE
დირექტორი DIRECTOR		
არქიტექტორი ARCHITECTOR		
კონსტრუქტორი CONSTRUCTOR	ნ. შაქარიშვილი	

ფორმატი PAPER SIZE: A3

მასშტაბი SCALE: 1:100

ნახ. კოდი DRWG No: 21/-42621

კორექტ. REVISION:

სტადია STATUS: CD

რიგელების მოწყობის საყალიბე გეგმა +22.90 ნიშნულზე

მასშტაბი 1:100

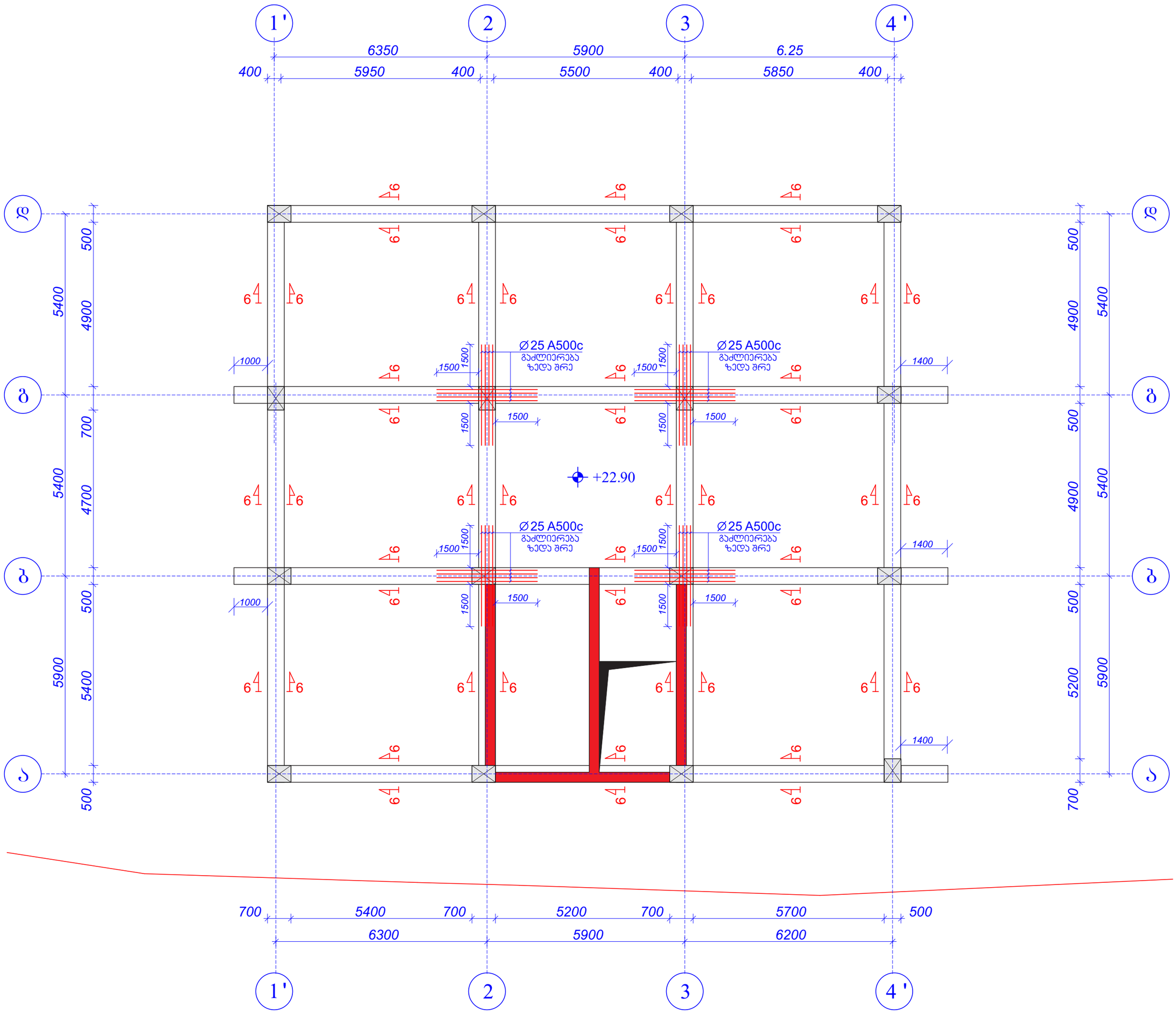

მონოლითური რიგელები +22.90 ნიშნულზე - 150.2 (მ.)

ელემენტის მარკა	არმატურის ნაკეთობანი						ბეტონი		ინერტ. მასალა
	არმატურის კლასი						კლასი		
	A500c			Ac I			B 25 (მ3)	B15 (მ3)	ქვიშა ღორღი (მ3)
	ДСТУ 3760-98 (ISO 6935)			ДСТУ 3760-98 (ISO 6935)					
	Ø 28	Ø25	ჯამი	Ø 8	Ø 6	ჯამი			
არმატურის წონა (კგ.მ.)	3.853	2.984		0.395	0.222				
მეტრი (მ.)	640.0	740.0		3240.0					
კილოგრამი (კგ.)	2470.0	2220.0	4690.0	1300.0		1300.0	24.0		

შენიშვნები:

1. ძირითადი შენიშვნები იხილეთ პროექტის განმარტებით ბარათში.
2. შენობის ვერტიკალური და ჰორიზონტალური მიბმა ტერიტორიასთან იხილეთ პროექტის არქიტექტურულ ნაწილში (იხ.გენგეგმა ტოპოძირით)
3. ფურცლის პორექტირებით ავტომატურად უქმდება წინა ვარიანტი;
4. ნებისმიერი შეუსაბამობა მუშა დოკუმენტაციას განმარტებით ბარათს და არქიტექტურულ გადაწყვეტებს შორის ეცნობოს შენობის მთავარ კონსტრუქტორს

archimpex Architecture & Construction
4850087002871
niko_shaqarishvili@gmail.com

No	Date	Revision	Issued by

დამკვეთი CLIENT: 3. პატარაია

მისამართი ADDRESS: ქალაქი თბილისი, გმირი ჯარსანტების ქ.№10 ს/ე: 01.11.05.030.002

პროექტი PROJECT: მრავალბინიანი საცხოვრებელი სახლი კონსტრუქციული ნაწილი

თანამდებობა POSITION	სახელი, გვარი NAME, SURNAME	ხელოვნება SIGNATURE
დირექტორი DIRECTOR		
არქიტექტორი ARCHITECTOR		
კონსტრუქტორი CONSTRUCTOR	ნ. შაქარიშვილი	

ფორმატი PAPER SIZE: A3

მასშტაბი SCALE: 1:100

ნახ. კოდი DRWG No: 21/-42621

არქიტ. REVISION:

სტატუსი STATUS: CD

გადახურვის ფილის არმირების გეგმა +22.90 ნიშნულზე

მასშტაბი 1:100

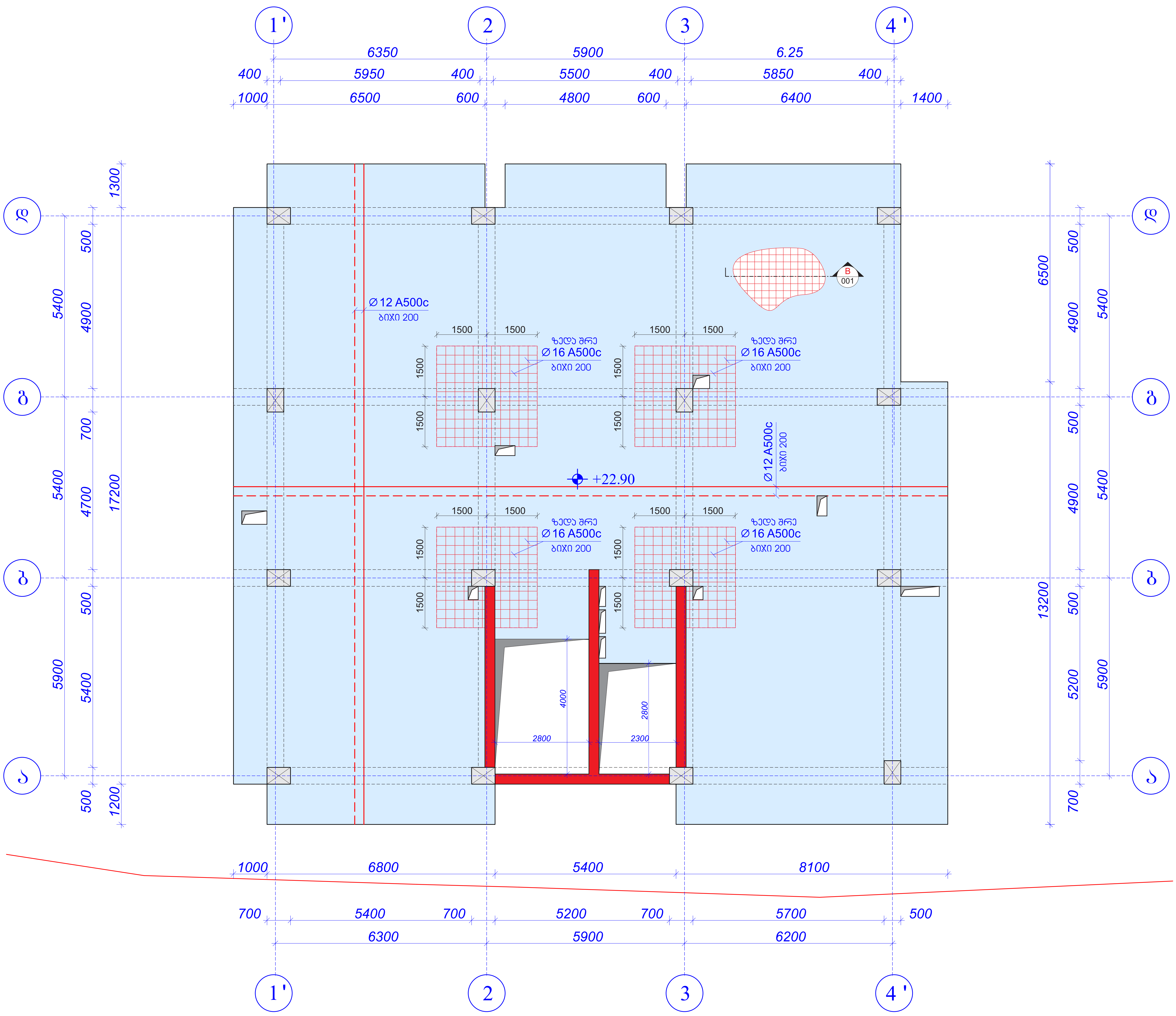

გადახურვის ფილა +22.90 ნიშნულზე - 400.0 (მ2)									
ელემენტის მარკა	არმატურის ნაკეთობანი						ბეტონი		ინერტ. მასალა
	არმატურის კლასი						კლასი		
	A500c			Ac I			B 25 (მ3)	B15 (მ3)	ქვიშა ღორღი (მ3)
	ДСТУ 3760-98 (ISO 6935)			ДСТУ 3760-98 (ISO 6935)					
	Ø16	Ø12	ჯამი	Ø 8	Ø 6	ჯამი			
არმატურის წონა (კგ.მ.)	1.580	0.888		0.395	0.222				
მეტრი (მ.)	384.0	8900.0		1000.0					
კილოგრამი (კგ.)	515.0	8000.0	8515.0	400.0		400.0	73.0		

შენიშვნები:

1. ძირითადი შენიშვნები იხილეთ პროექტის განმარტებით ბარათში.
2. შენობის ვერტიკალური და ჰორიზონტალური მიბმა ტერიტორიასთან იხილეთ პროექტის არქიტექტურულ ნაწილში (იხ.გენგეგმა ტოპოქირით)
3. ფურცლის კორექტირებით ავტომატურად უქმდება წინა ვარიანტი;
4. ნებისმიერი შეუსაბამობა მუშა დოკუმენტაციას განმარტებით ბარათს და არქიტექტურულ გადაწყვეტებს შორის ეცნობოს შენობის მთავარ კონსტრუქტორს

archimpex Architecture & Construction

4850087002871

niko_shaqarishvili@gmail.com

ექსპლიკაცია Explication

No	Date	Revision	Issued by

დამკვეთი CLIENT: ვ. პატარაია	თანამდებობა POSITION	სახელი, გვარი NAME, SURNAME	ხელმოწერა SIGNATURE
	დირექტორი DIRECTOR		
მისამართი ADDRESS: ქალაქი თბილისი, გმირი კურსანტების ქ.№10 ს/კ: 01.11.05.030.002	არქიტექტორი ARCHITECTOR		
	კონსტრუქტორი CONSTRUCTOR	ნ. შაქარიშვილი	
		ფორმატი PAPER SIZE: A3	მასშტაბი SCALE: 1:100
პროექტი PROJECT: მრავალბინიანი საცხოვრებელი სახლი კონსტრუქციული ნაწილი	ნახ. კოდი DRWG No: 21/-42621	კორექტ. REVISION	სტადია STATUS: CD

რიგელების მოწყობის საყალიბე გეგმა +26.10 ნიშნულზე

მასშტაბი 1:100

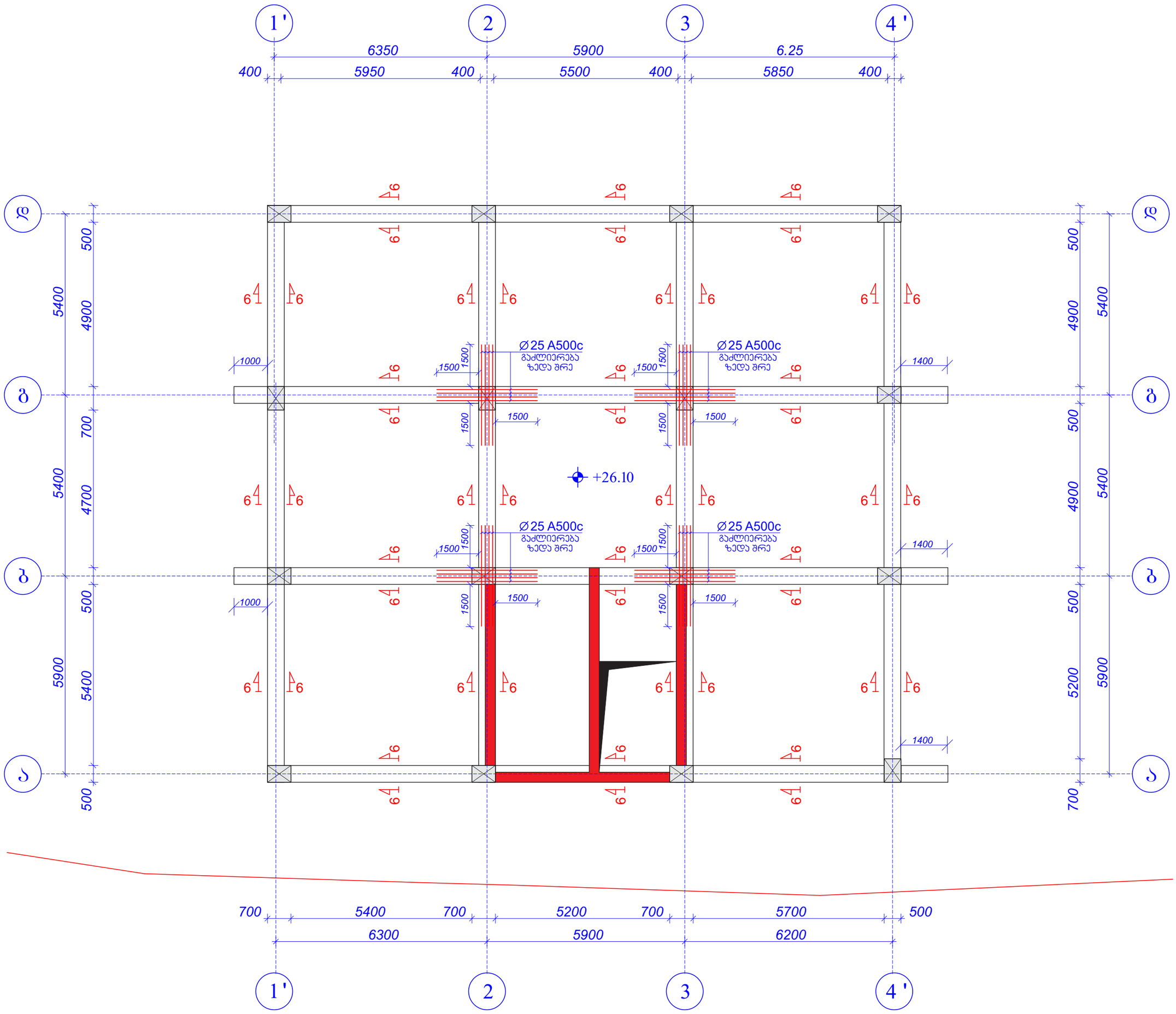

მონოლითური რიგელები +26.10 ნიშნულზე - 150.2 (მ.)

ელემენტის მარკა	არმატურის ნაკეთობანი						ბეტონი		ინერტ. მასალა
	არმატურის კლასი						კლასი		
	A500c			Ac I			B 25 (მ3)	B15 (მ3)	ქვიშა ღორღი (მ3)
	ДСТУ 3760-98 (ISO 6935)			ДСТУ 3760-98 (ISO 6935)					
	Ø 28	Ø25	ჯამი	Ø 8	Ø 6	ჯამი			
არმატურის წონა (კგ.მ.)	3.853	2.984		0.395	0.222				
მეტრი (მ.)	640.0	740.0		3240.0					
კილოგრამი (კგ.)	2470.0	2220.0	4690.0	1300.0		1300.0	24.0		

შენიშვნები:

1. ძირითადი შენიშვნები იხილეთ პროექტის განმარტებით ბარათში.
2. შენობის ვერტიკალური და ჰორიზონტალური მიბმა ტერიტორიასთან იხილეთ პროექტის არქიტექტურულ ნაწილში (იხ.გენგეგმა ტოპოძირით)
3. ფურცლის პორექტირებით ავტომატურად უქმდება წინა ვარიანტი;
4. ნებისმიერი შეუსაბამობა მუშა დოკუმენტაციას განმარტებით ბარათს და არქიტექტურულ გადაწყვეტებს შორის ეცნობოს შენობის მთავარ კონსტრუქტორს

archimpex
Architecture & Construction
4850087002871
niko_shaqarishvili@gmail.com

No	Date	Revision	Issued by

განმარტება Explication

- კვეთი ბეტონის ელემენტზე
- ბეტონის მოჭრადება
- ხვრელა, ღორღი
- დაბეტონების დონე
- ბრუნვი
- პოლიეთილენი
- ჭერმტკიცილი
- პიდროიზოლაცია
- ქვაბულის ფერდი
- +3.70 ელემენტის კონსტრ ნიშნული
- -0.10=496.00 სავრილო ნიშნული
- ჭრილი ან კვეთის, დასახელება
- ჭრილი ან კვეთის ზომა
- მონოლითური სვეტი
- მონოლითური რიგელი
- მეკუთვრვის ფილა
- ნელრბილოვანი საძირკველი
- რანდაული

დამკვეთი CLIENT	თანამდებობა POSITION	სახელი, გვარი NAME, SURNAME	ხელოვნება SIGNATURE
3. პატარაია	დირექტორი DIRECTOR		
	არქიტექტორი ARCHITECTOR		
	კონსტრუქტორი CONSTRUCTOR	6. შაქარიშვილი	
		ფორმატი PAPER SIZE A3	მასშტაბი SCALE 1:100

მისამართი ADDRESS	DRWG No	REVISION	STATUS
ქალაქი თბილისი, გმირი ჯარსანტების ქ.№10 ს/ე: 01.11.05.030.002	21/-42621		CD

პროექტი PROJECT: მრავალბინიანი საცხოვრებელი სახლი კონსტრუქციული ნაწილი

გადახურვის ფილის არმირების გეგმა +26.10 ნიშნულზე

მასშტაბი 1:100

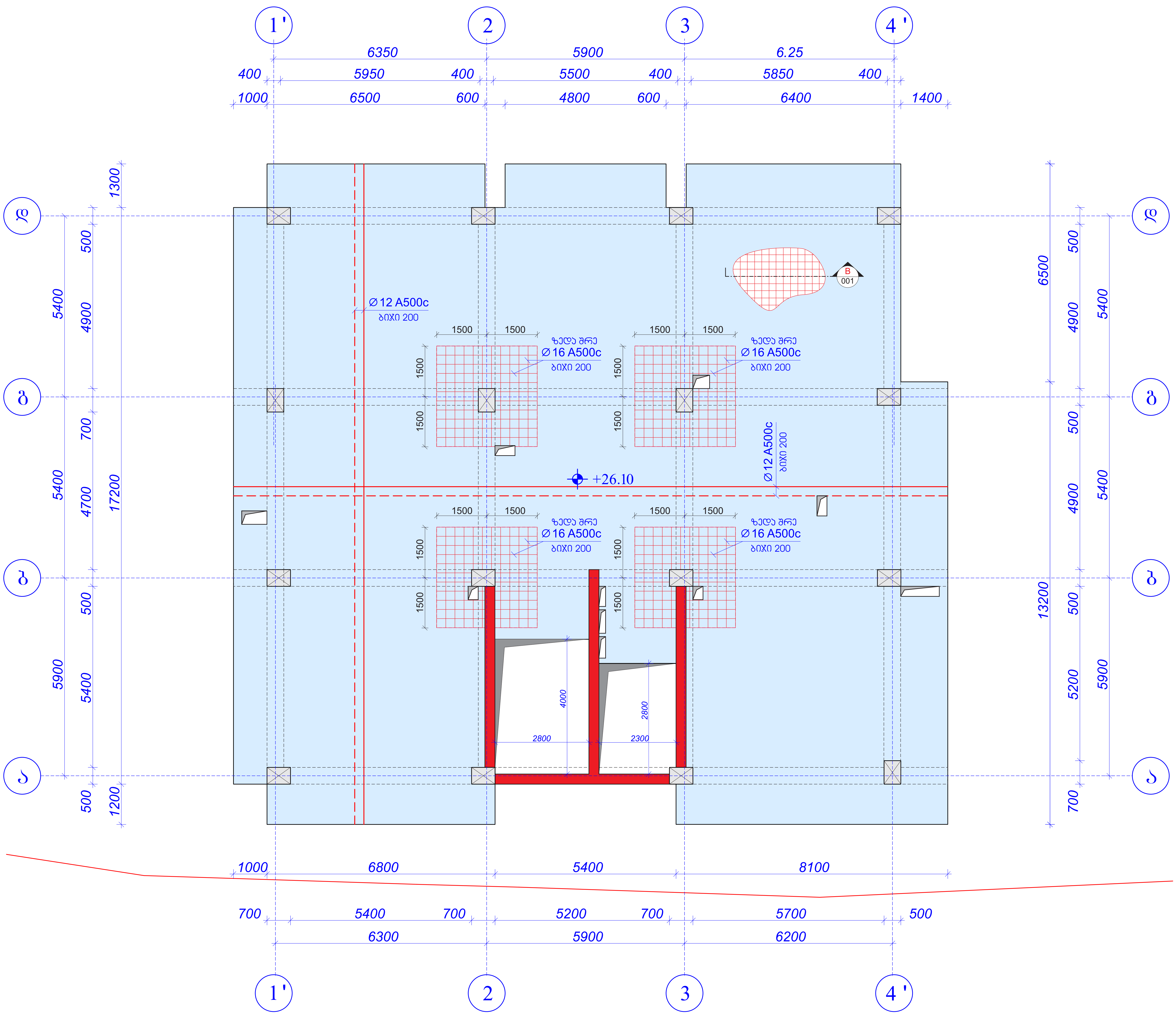

ელემენტის მარკა	არმატურის ნაკეთობანი						ბეტონი		ინერტ. მასალა
	არმატურის კლასი						კლასი		
	A500c			Ac I			B 25 (მ3)	B15 (მ3)	ქვიშა ღორღი (მ3)
	ДСТУ 3760-98 (ISO 6935)			ДСТУ 3760-98 (ISO 6935)					
	Ø16	Ø12	ჯამი	Ø 8	Ø 6	ჯამი			
არმატურის წონა (კგ.მ.)	1.580	0.888		0.395	0.222				
მეტრი (მ.)	384.0	8900.0		1000.0					
კილოგრამი (კგ.)	515.0	8000.0	8515.0	400.0		400.0	73.0		

Table title: გადახურვის ფილა +26.10 ნიშნულზე - 400.0 (მ2)

შენიშვნები:
1. ძირითადი შენიშვნები იხილეთ პროექტის განმარტებით ბარათში.
2. შენობის ვერტიკალური და ჰორიზონტალური მიბმა ტერიტორიასთან იხილეთ პროექტის არქიტექტურულ ნაწილში (იხ.გენგეგმა ტოპოქირით)
3. ფურცლის კორექტირებით ავტომატურად უქმდება წინა ვარიანტი;
4. ნებისმიერი შეუსაბამობა მუშა დოკუმენტაციას განმარტებით ბარათს და არქიტექტურულ გადაწყვეტებს შორის ეცნობოს შენობის მთავარ კონსტრუქტორს

archimpex Architecture & Construction

4850087002871

niko_shaqarishvili@gmail.com

ექსპლიკაცია Explication

- ძველი ბეტონის ელემენტი
- ბეტონის მომზადება
- ხვინჯა, ღორღი
- დაბეტონების დონე
- გრუნტი
- პოლიეთილენი
- გეოტექსტილი
- ჰიდროიზოლაცია
- ქვაბულის ფარდი
- +3.70 ელემენტის კონსტრ ნიშნული
- -0.10=495.00 საპროექტო ნიშნული
- ჭრილი ან კვეთი, დასახელება
- ჭრილი ან კვეთის ზომა
- მ.ს.-1 მონოლითური სვეტი
- მ.რ.-1 მონოლითური რიგელი
- გ.ფ.-1 გადახურვის ფილა
- V.ს.-1 ვერტიკალური საძირკველი
- რ.კ.-1 რანდკოჭი

No	Date	Revision	Issued by

დამკვეთი CLIENT: ვ. პატარაია	თანამდებობა POSITION	სახელი, გვარი NAME, SURNAME	ხელმოწერა SIGNATURE
	დირექტორი DIRECTOR		
მისამართი ADDRESS: ქალაქი თბილისი, გმირი კურსანტების ქ.№10 ს/კ: 01.11.05.030.002	არქიტექტორი ARCHITECTOR		
	კონსტრუქტორი CONSTRUCTOR	ნ. შაქარიშვილი	[signature]
		ფორმატი PAPER SIZE A3	მასშტაბი SCALE 1:100
პროექტი PROJECT: მრავალბინიანი საცხოვრებელი სახლი კონსტრუქციული ნაწილი	ნახ. კოდი DRWG No 21/-42621	კორექტ. REVISION	სტადია STATUS CD

რიგელების მოწყობის საყალიბე გეგმა +28.47 ნიშნულზე

მასშტაბი 1:100

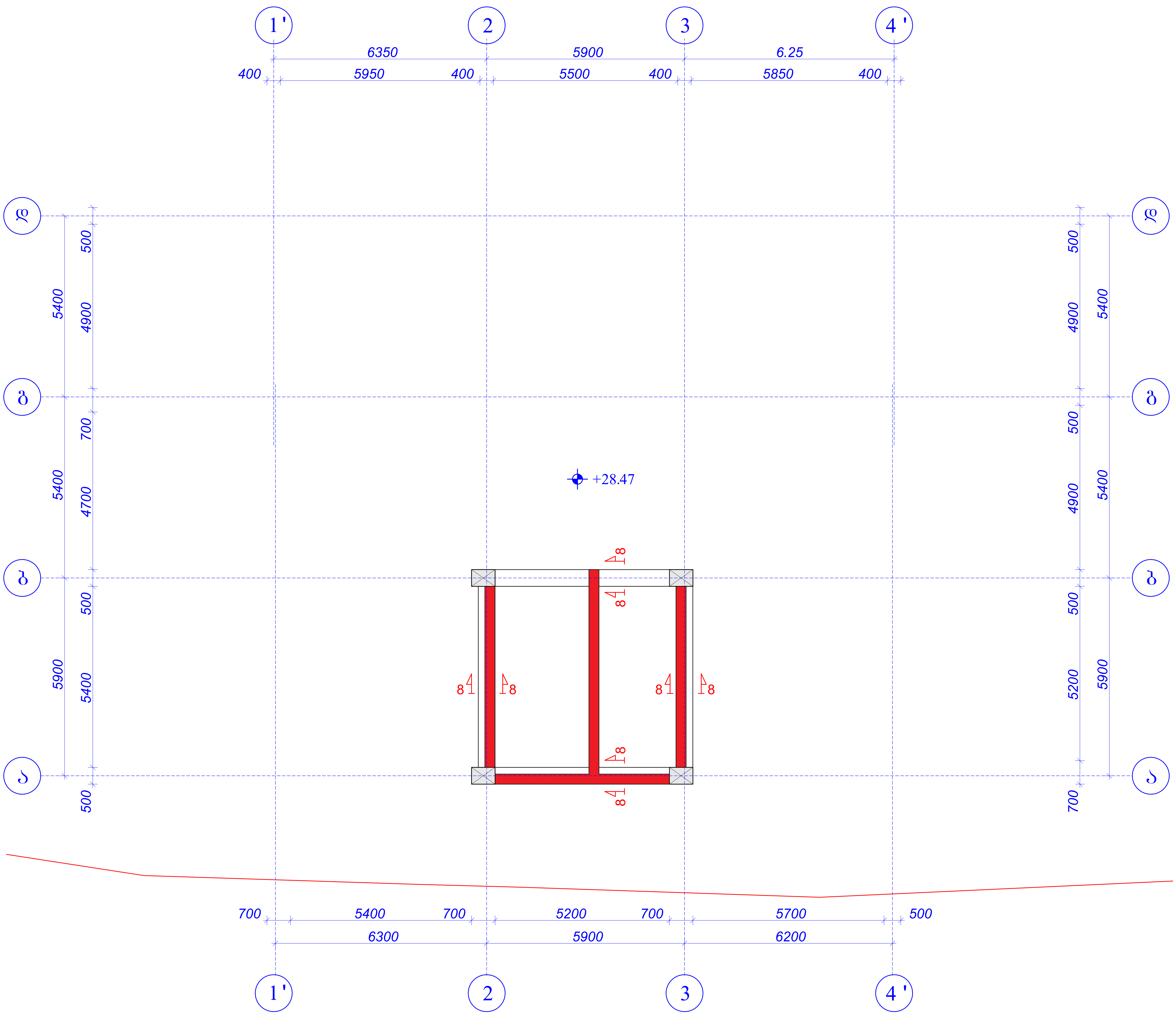

მონოლითური რიგელები +29.70 ნიშნულზე - 24.2 (მ.)									
ელემენტის მარკა	არმატურის ნაკეთობანი						ბეტონი		ინერტ. მასალა
	არმატურის კლასი						კლასი		
	A500c			Ac I			B 25 (მ3)	B15 (მ3)	ქვიშა ღორღი (მ3)
	ДСТУ 3760-98 (ISO 6935)			ДСТУ 3760-98 (ISO 6935)					
	Ø 28	Ø 25	ჯამი	Ø 8	Ø 6	ჯამი			
არმატურის წონა (კგ.მ.)	3.853	2.984		0.395	0.222				
მეტრი (მ.)		200.0		460.0					
კილოგრამი (კგ.)		600.0	600.0	180.0		180.0	4.0		

შენიშვნები:
1. ძირითადი შენიშვნები იხილეთ პროექტის განმარტებით ბარათში.
2. შენობის ვერტიკალური და ჰორიზონტალური მიბმა ტერიტორიასთან იხილეთ პროექტის არქიტექტურულ ნაწილში (იხ.გენგეგმა ტოპოქირით)
3. ფურცლის კორექტირებით ავტომატურად უქმდება წინა ვარიანტი;
4. ნებისმიერი შეუსაბამობა მუშა დოკუმენტაციას განმარტებით ბარათს და არქიტექტურულ გადაწყვეტებს შორის ეცნობოს შენობის მთავარ კონსტრუქტორს

archimpex
Architecture & Construction

4850087002871

niko_shaqarishvili@gmail.com

ექსპლოატაცია
Explication

-ჯვეთი ბეტონის ელემენტები
-ბეტონის მომზადება
-ხვინჯა, ღორღი
-დაბეტონების დონე
-გრუნტი
-პოლიეთილენი
-გეოტექსტილი
-ჰიდროიზოლაცია
-ქვაბულის ფერდი
+3.70 -ელემენტის კონსტრ ნიშნული
-0.10=495.00 -საპროექტო ნიშნული
-ჭრილი ან კვეთი, დასახელება
-ჭრილი ან კვეთის ზომა
მ.ს.-1 -მონოლითური სვეტი
მ.რ.-1 -მონოლითური რიგელი
გ.ფ.-1 -გადახურვის ფილა
ვ.ს.-1 -ვერტიკალური საძირკველი
რ.კ.-1 -რანდკოჯი

No	Date	Revision	Issued by

დამკვეთი
CLIENT
ვ. პატარაია

მისამართი
ADDRESS
ქალაქი თბილისი, გმირი კურსანტების ქ.№10
ს/კ: 01.11.05.030.002

პროექტი
PROJECT
მრავალბინიანი საცხოვრებელი სახლი
კონსტრუქციული ნაწილი

თანამდებობა POSITION	სახელი, გვარი NAME, SURNAME	ხელმოწერა SIGNATURE
დირექტორი DIRECTOR		
არქიტექტორი ARCHITECTOR		
კონსტრუქტორი CONSTRUCTOR	ნ. შაქარიშვილი	
	ფორმატი PAPER SIZE A3	მასშტაბი SCALE 1:100
ნახ. კოდი DRWG No 21/-42621	კორექტ. REVISION	სტადია STATUS CD

ձաբեղեմյան գոմբոն +29.70 ճոճեղաբաչ - 55.8 (ø2)

| ղեձեխեղեման ճշաբաձեղեն | | |

რიგელის დაარმირების ტიპიური ფრაგმენტი

მასშტაბი 1:15

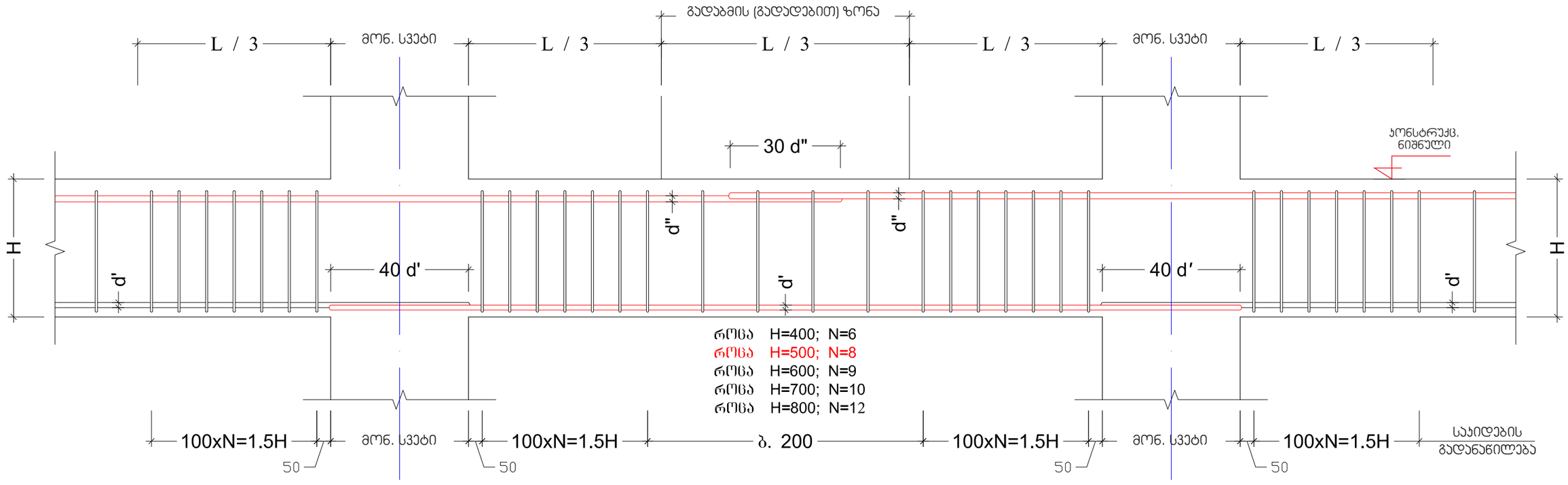

რიგელის სვეტთან ჩაანჯერების ტიპიური ფრაგმენტი

მასშტაბი 1:15

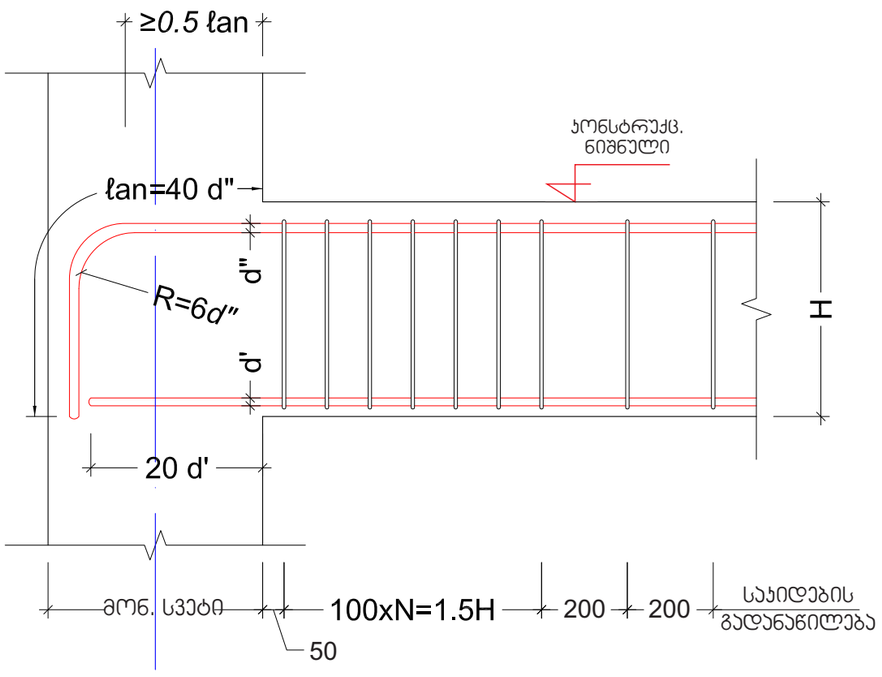

პოზ. №	ესკიზი	L მმ.	არმ. კლასი.
15	400 / 450 / 550 / 300	1700	Ø 8Ac-1
16	350 / 450 / 550 / 250	1600	Ø 8Ac-1

მონოლითური ფილისა და რიგელის შეერთების ფრაგმენტი

მასშტაბი 1:10

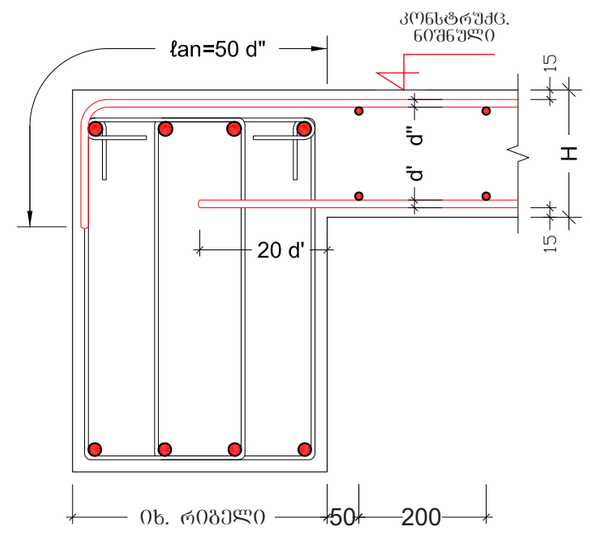

მონოლითური რიგელი; კვეთი 6-6

მასშტაბი 1:10

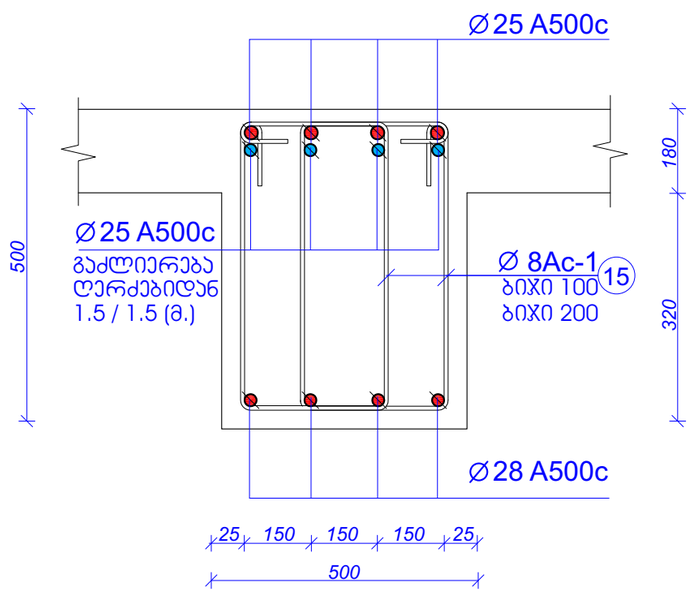

მონოლითური რიგელი; კვეთი 8-8

მასშტაბი 1:10

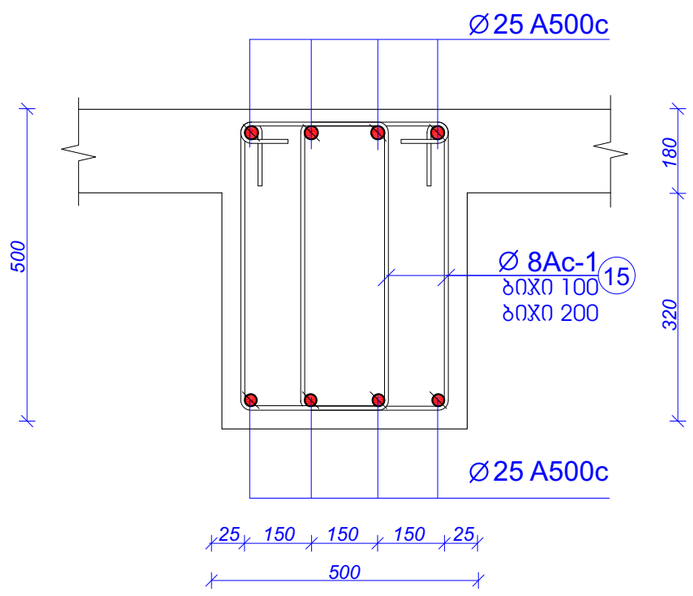

მონოლითური რიგელი; კვეთი 7-7

მასშტაბი 1:10

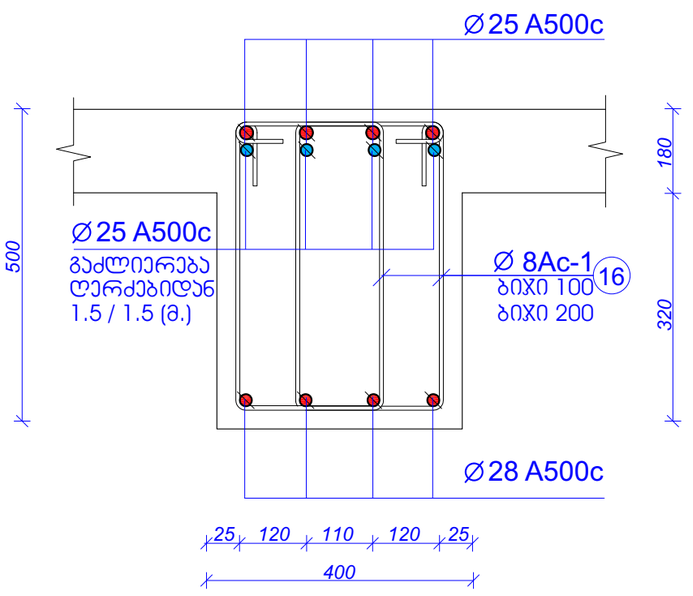

შენიშვნები:

1. ძირითადი შენიშვნები იხილეთ პროექტის განმარტებით ბარათში.
2. შენობის ვერტიკალური და ჰორიზონტალური მიბმა ტერიტორიასთან იხილეთ პროექტის არქიტექტურულ ნაწილში (იხ.გენგეგმა ტოპოძირით)
3. ფურცლის პორექტირებით ავტომატურად უქმდება წინა ვარიანტი;
4. ნებისმიერი შეუსაბამობა მუშა დოკუმენტაციას განმარტებით ბარათს და არქიტექტურულ გადაწყვეტებს შორის ეცნობოს შენობის მთავარ კონსტრუქტორს

archimpex
Architecture & Construction
4850087002871
niko_shaqarishvili@gmail.com

No	Date	Revision	Issued by

დამკვეთი CLIENT: 3. პაპარაია

მისამართი ADDRESS: ქალაქი თბილისი, გმირი ჯარსანტების ქ.№10 ს/ს: 01.11.05.030.002

პროექტი PROJECT: მრავალბინიანი საცხოვრებელი სახლი პონსტრუქციული ნაწილი

თანამდებობა POSITION	სახელი, გვარი NAME, SURNAME	ხელმოწერა SIGNATURE
დირექტორი DIRECTOR		
არქიტექტორი ARCHITECTOR		
პონსტრუქტორი CONSTRUCTOR	6. შაქარიშვილი	
	ფორმატი PAPER SIZE: A3	მასშტაბი SCALE: 1:100
ნახ. პოლი DRWG No: 21/-42621	პორქტ. REVISION	სტატუს STATUS: CD

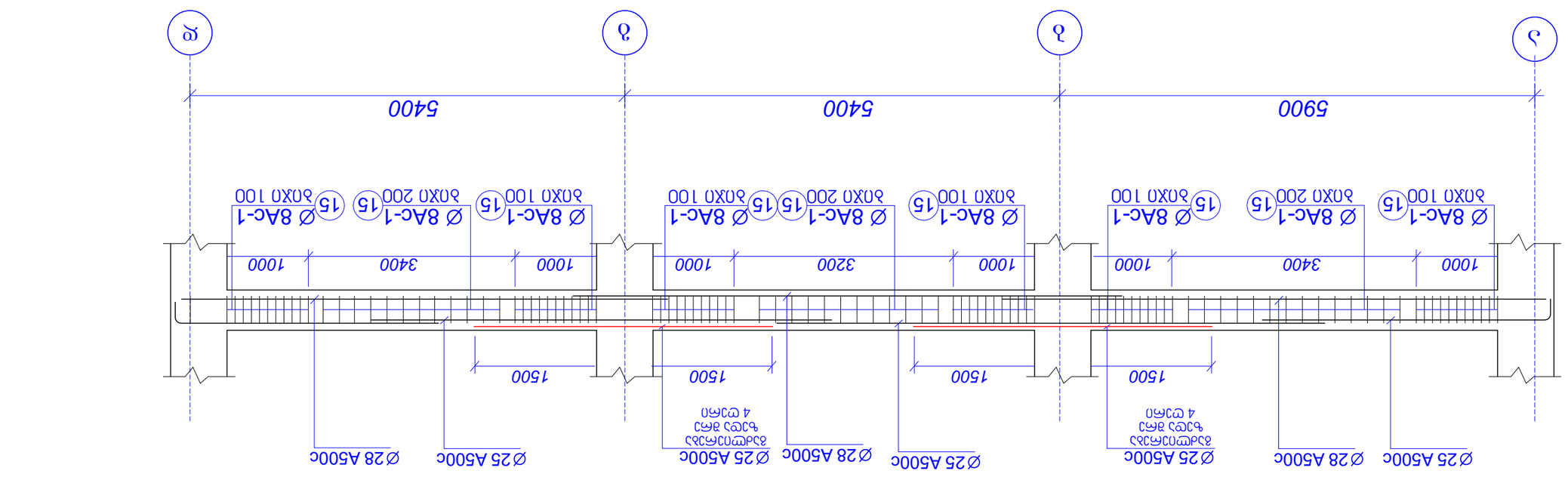

ձախ 1։75

(ձգվող հիմքով ռեժիմ) ծռվող ձողեր պահպանվող ռեժիմում սեյսմակայունության գծագրեր («2», «3» և «4» ծռվող ձողեր պահպանվող ռեժիմում)

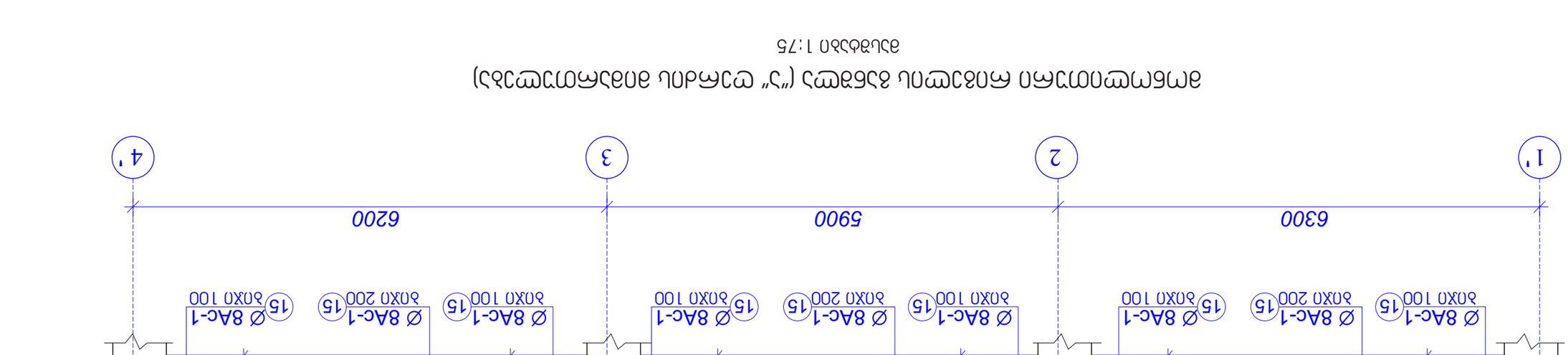

ձախ 1։75

(ձգվող հիմքով ռեժիմ) ծռվող ձողեր պահպանվող ռեժիմում սեյսմակայունության գծագրեր («3» և «4» ծռվող ձողեր պահպանվող ռեժիմում)

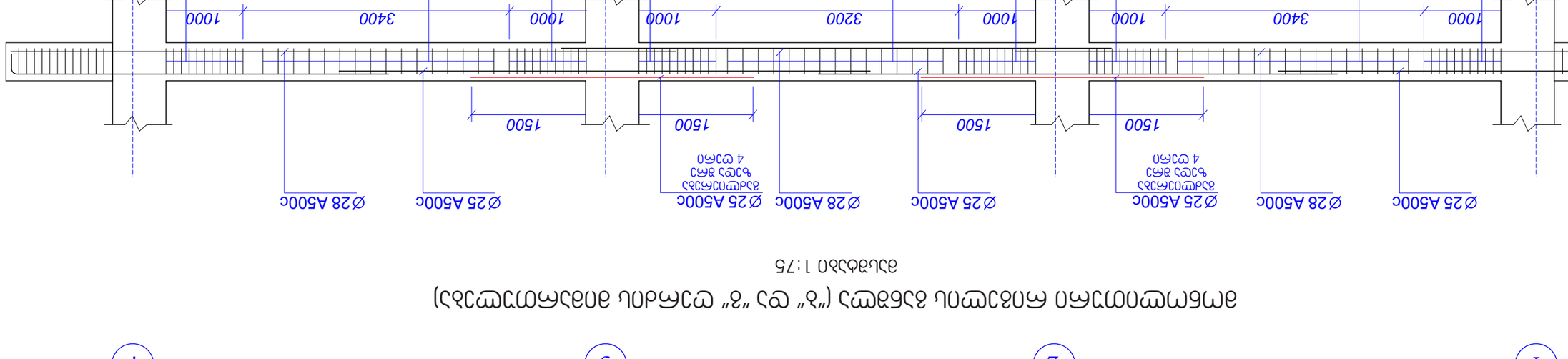

ձախ 1։75

(ձգվող հիմքով ռեժիմ) ծռվող ձողեր պահպանվող ռեժիմում սեյսմակայունության գծագրեր («4» և «5» ծռվող ձողեր պահպանվող ռեժիմում)

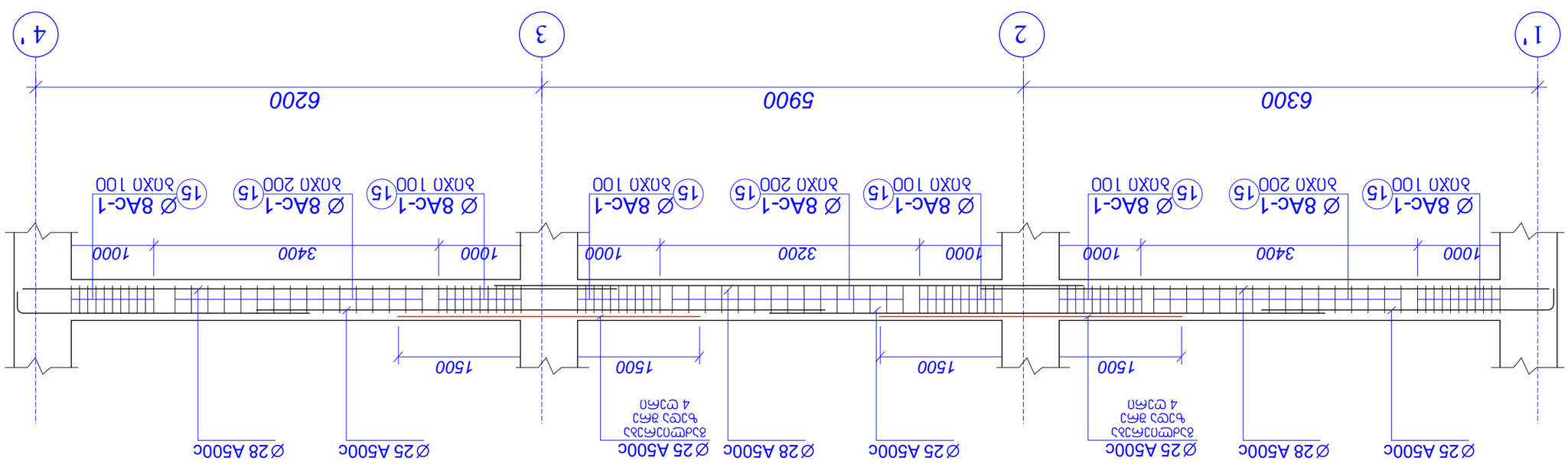

ձախ 1։75

ճշտված տվյալների համար խնդրում ենք կապվել հեղինակի հետ էլ. փոստով՝
nika_shaqarishvili@gmail.com

ՀԱՅՏՆԻ ԵՎ ՀԱՍՏԱՏՎԱԾ ՉԵՆ ՀԱՆՐԱՊԵՏԱԿԱՆ ՊԱՀԱՆՋՆԵՐԻ ՊԱՀՊԱՆՄԱՆ ՄԱՍԻՆ.

1. ՕՐԵՆՔԸ ԿԱՐԳԱՎՈՐՈՒՄ Է ՀԵՂԻՆԱԿԻ ԻՐԱՎՈՒՆՔՆԵՐԸ ԵՎ ՊԱՀԱՆՋՎՈՒՄ Է ՀԱՏՈՒԿ ՊԱՇՏՊԱՆՈՒԹՅՈՒՆ ՀԵՂԻՆԱԿԻ ԻՐԱՎՈՒՆՔՆԵՐԻ ՊԱՇՏՊԱՆՈՒԹՅԱՆ ՄԱՍԻՆ ՕՐԵՆՔՈՎ ՆԱԽԱՏԵՍՎԱԾ ԲՈԼՈՐ ՄԻՋՈՑՆԵՐԻ ՕԳՏԱԳՈՐԾՄԱՆ, ՎԵՐԱՐՏԱԴՐՄԱՆ, ՑՈՒՑԱԴՐՄԱՆ, ՊԱՏՃԵՆԱԳՐՄԱՆ, ՀԱՆՐԱՅԻՆ ՏԵՂԵԿԱՏՎՈՒԹՅԱՆ ՀԱՍԱՆԵԼԻՈՒԹՅԱՆ ԱՊԱՀՈՎՄԱՆ ԵՎ ՀԵՌԱՎԱՐՈՒԹՅԱՆ ՄԻՋՈՑՆԵՐԻ ՄԱՏԱԿԱՐԱՐՄԱՆ ՆԿԱՏՄԱՄԲ ՀԵՂԻՆԱԿԻ ՀԵՏ ՊԱՅՄԱՆԱԳՐԻ ԿՆՔԵԼ ԱՌԱՆՑ ՀԵՂԻՆԱԿԻ ԳՐԱՎՈՐ ԹՈՒՅԼՏՎՈՒԹՅԱՆ ՉԻ ԿԱՐՈՂ ՈՉ ՄԻ ԱՆՁԻ ԿՈՂՄԻՑ ՉԻ ԹՈՒՅԼԱՏՐՎՈՒՄ ՕՐԻՆԱԿԱՆ ՕԳՏԱԳՈՐԾՈՒՄԸ, ՎԵՐԱՐՏԱԴՐՈՒՄԸ, ՑՈՒՑԱԴՐՈՒՄԸ, ՊԱՏՃԵՆԱԳՐՈՒՄԸ ԿԱՄ

არმატურის ღეროების გადაბმის ტიპიური ფრაგმენტი გადახურვის ფილაში

მასშტაბი 1:15

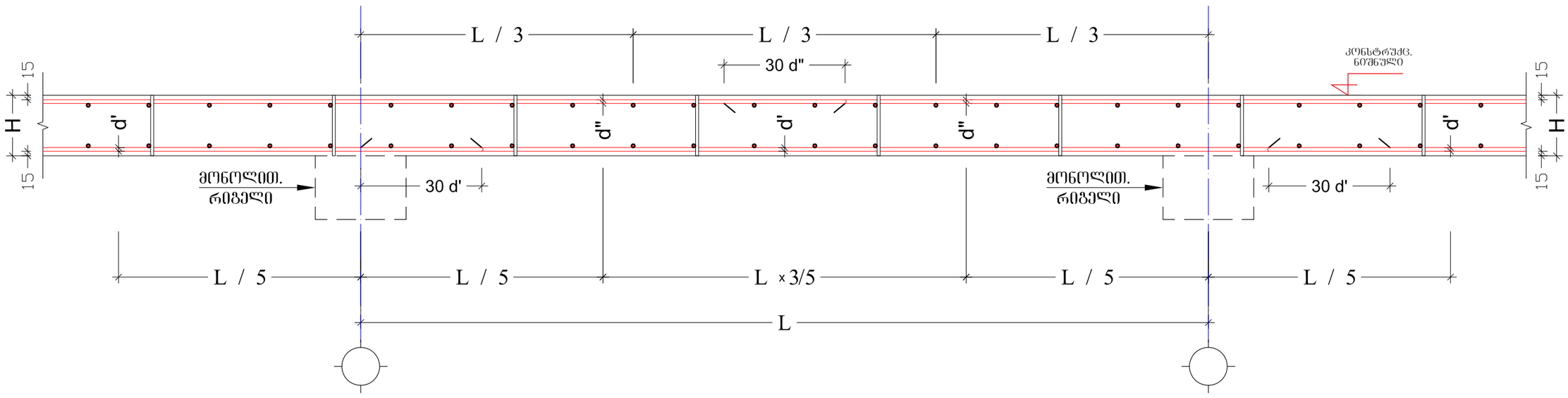

ჯვეთი B-001 გადახურვის ფილაზე

მასშტაბი 1:10

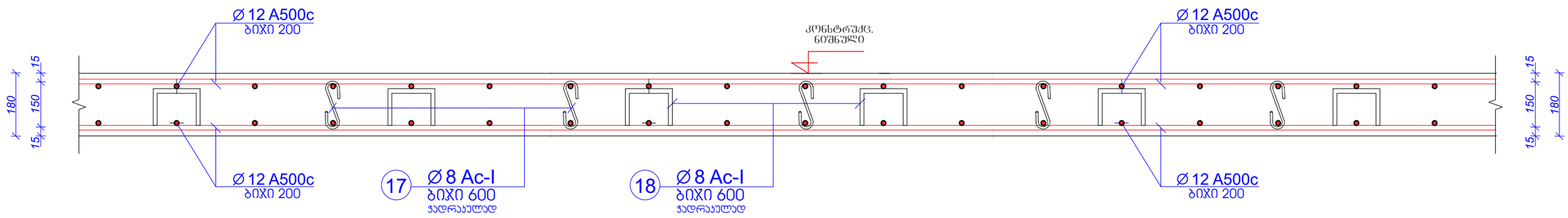

ქვედა და ზედა შრეების ფიქსატორების სქემატური ნახაზი

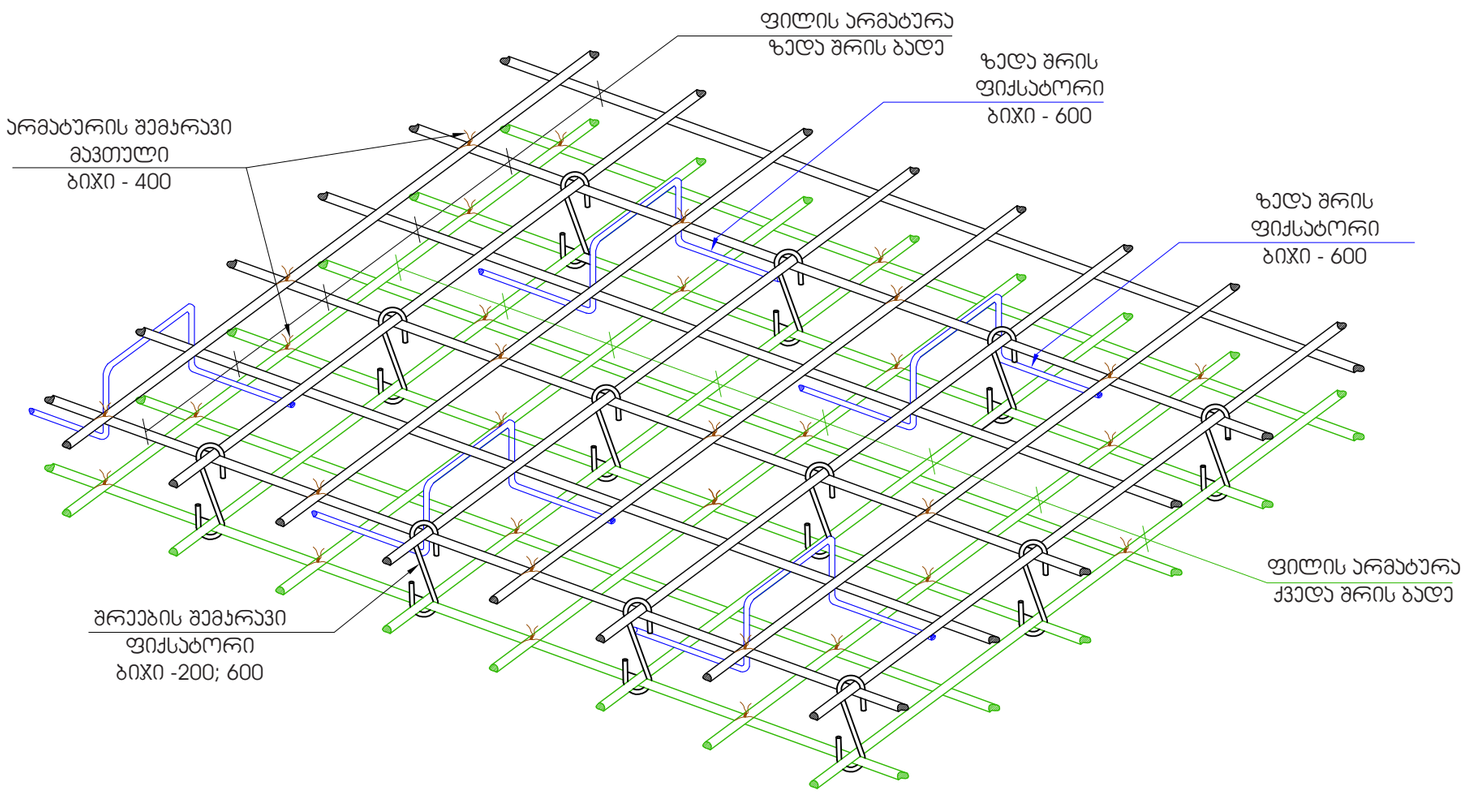

ხვრელების გარშემო არმატურით გაძლიერების ტიპიური ფრაგმენტი

მასშტაბი 1:20

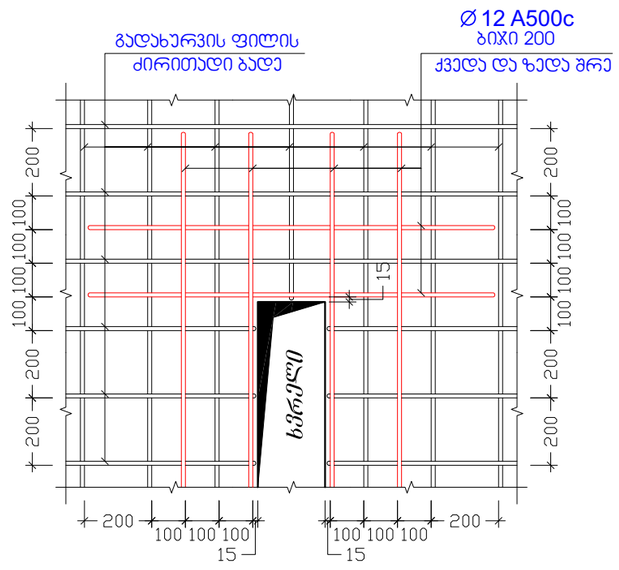

პოზ. №	ესკიზი	L მმ.	არმ. კლასი.
17	100 / 150 / 100	350	Ø 8Ac-1
18	200 / 150 / 150 / 200 / 200	900	Ø 8Ac-1

შენიშვნები:

1. ძირითადი შენიშვნები იხილეთ პროექტის განმარტებით ბარათში.
2. შენობის ვერტიკალური და ჰორიზონტალური მიბმა ტერიტორიასთან იხილეთ პროექტის არქიტექტურულ ნაწილში (იხ.გენგეგმა ტოპოძირით)
3. ფურცლის პროექტირებით ავტომატურად უქმდება წინა ვარიანტი;
4. ნებისმიერი შეუსაბამობა მუშა დოკუმენტაციას განმარტებით ბარათს და არქიტექტურულ გადაწყვეტებს შორის ეცნობოს შენობის მთავარ კონსტრუქტორს

archimpex Architecture & Construction
4850087002871
niko_shaqarishvili@gmail.com

No	Date	Revision	Issued by

დამკვეთი CLIENT: 3. პატარაია

მისამართი ADDRESS: ქალაქი თბილისი, გმირი ჯურსანტების ქ.№10 ს/ს: 01.11.05.030.002

პროექტი PROJECT: მრავალბინიანი საცხოვრებელი სახლი კონსტრუქციული ნაწილი

თანამდებობა POSITION	სახელი, გვარი NAME, SURNAME	ხელოწერა SIGNATURE
დირექტორი DIRECTOR		
არქიტექტორი ARCHITECTOR		
კონსტრუქტორი CONSTRUCTOR	ნ. შაქარიშვილი	

ფორმატი PAPER SIZE: A3

მასშტაბი SCALE: 1:100

ნახ. კოდი DRWG No: 21/-42621

კორექც. REVISION:

სტატუსი STATUS: CD

კიბის გეგმა
მასშტაბი 1:50

-3.00 > +0.00

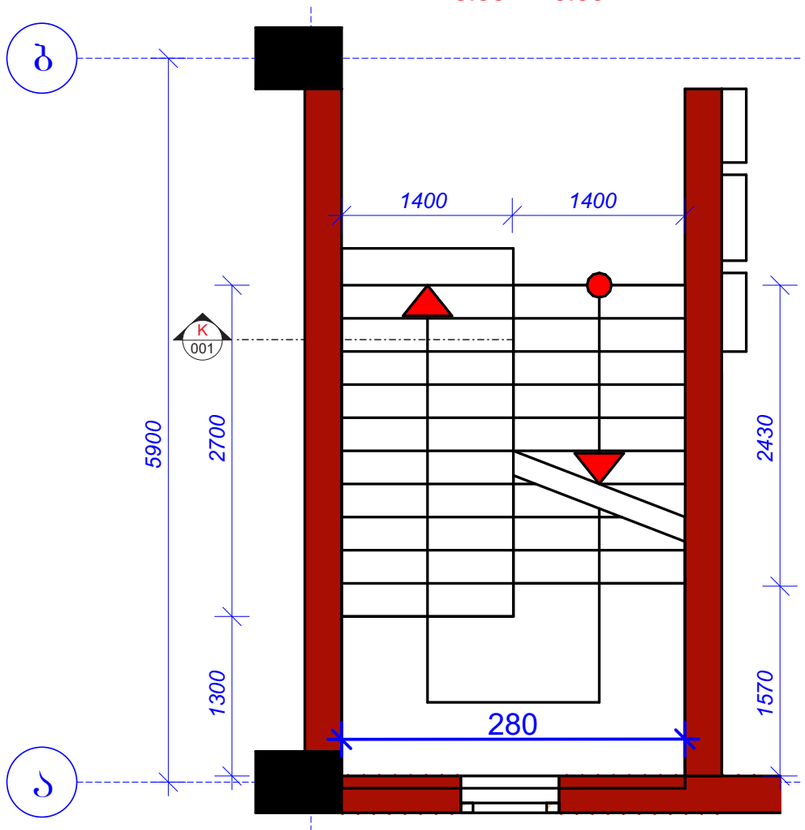

+0.00 > +3.70

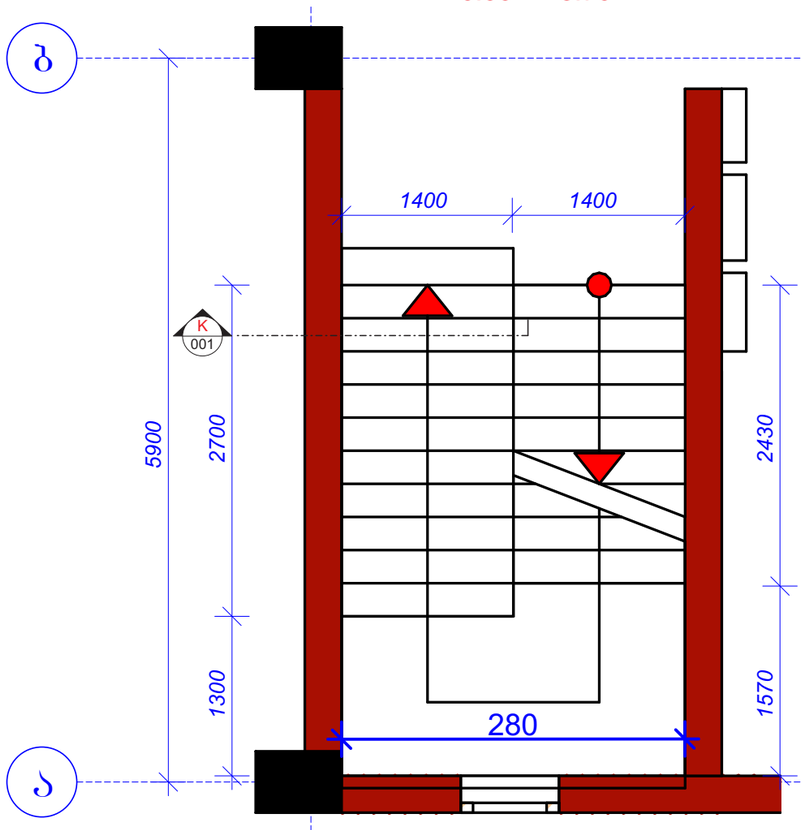

+3.70 > +26.10

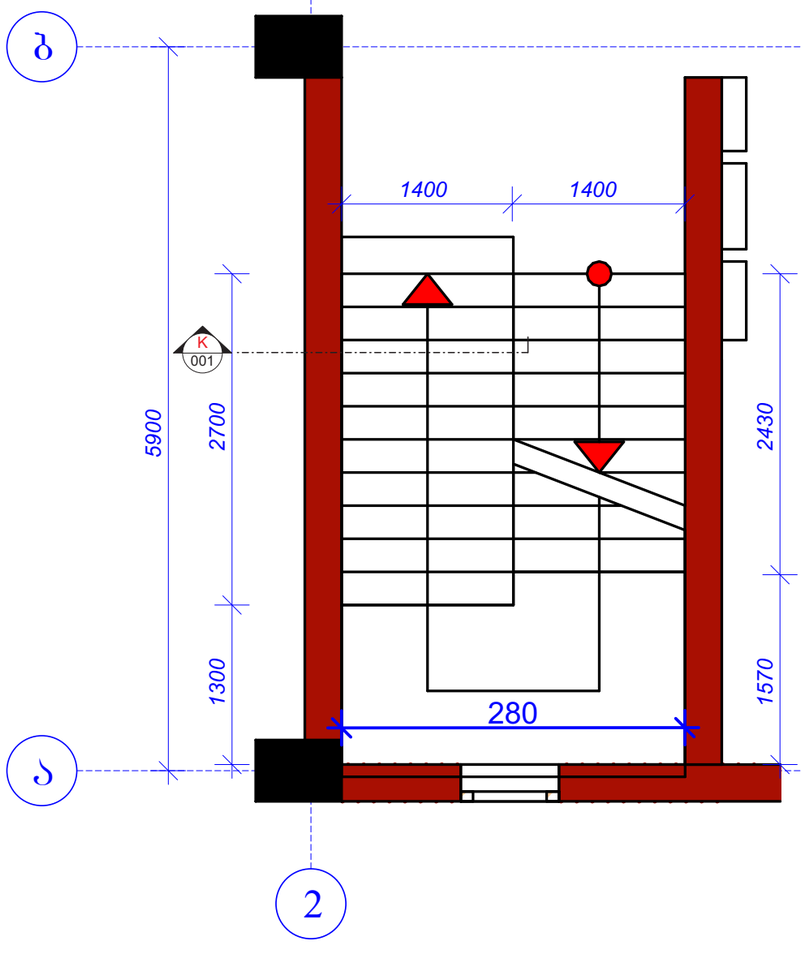

კიბის ჭრილი
მასშტაბი 1:100

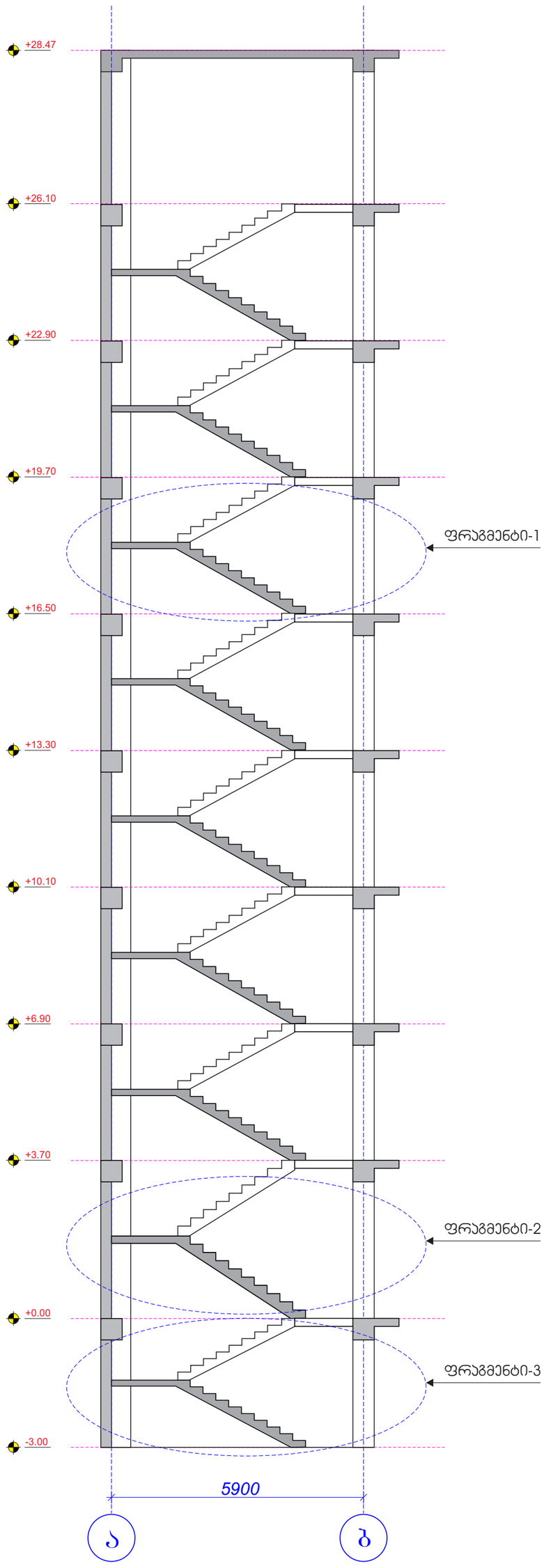

შენიშვნები:
1. ძირითადი შენიშვნები იხილეთ პროექტის განმარტებით ბარათში.
2. შენობის ვერტიკალური და ჰორიზონტალური მიბმა ტერიტორიასთან იხილეთ პროექტის არქიტექტურულ ნაწილში (იხ.გენგეგმა ტოპოძირით)
3. ფურცლის პორექტირებით აგტომატურად უქმდება წინა ვარიანტი;
4. ნებისმიერი შეუსაბამობა მუშა დოკუმენტაციას განმარტებით ბარათს და არქიტექტურულ გადაწყვეტებს შორის ეცნობოს შენობის მთავარ კონსტრუქტორს

archimpex
Architecture & Construction

4850087002871

niko_shaqarishvili@gmail.com

განმარტება
Explication

- ბეტონი
- ბეტონის მოჭადება
- ხვინჭა, ღორღი
- დაბეტონების დონე
- ბრეზენტი
- პოლიეთილენი
- ტენოიზოლაცია
- ქვიშა-ცემენტის ფენა
- ელემენტების პრონაცრ ნიშნული
- სველროექტო ნიშნული
- ჭრილი ან კვეთის, დასახელება
- ჭრილი ან კვეთის ზომა
- მონოლითური სვეტი
- მონოლითური რიგელი
- მაღუხეროვანი ფილა
- წერტილოვანი საძირკველი
- რანდყოფი

No	Date	Revision	Issued by

დამკვეთი
CLIENT
3. პაპარაია

მისამართი
ADDRESS
ქალაქი თბილისი,
გმირი ჯარსანტების ქ.№10
ს/ს: 01.11.05.030.002

პროექტი
PROJECT
მრავალბინიანი
საცხოვრებელი სახლი
კონსტრუქციული ნაწილი

თანამდებობა POSITION	სახელი, გვარი NAME, SURNAME	ხელმოწერა SIGNATURE
დირექტორი DIRECTOR		
არქიტექტორი ARCHITECTOR		
კონსტრუქტორი CONSTRUCTOR	6. შაქარიშვილი	

ფორმატი PAPER SIZE: A3
მასშტაბი SCALE: 1:100
ნახ. კოდი DRWG No: 21/-42621
კორექტ. REVISION:
სტატუსი STATUS: CD

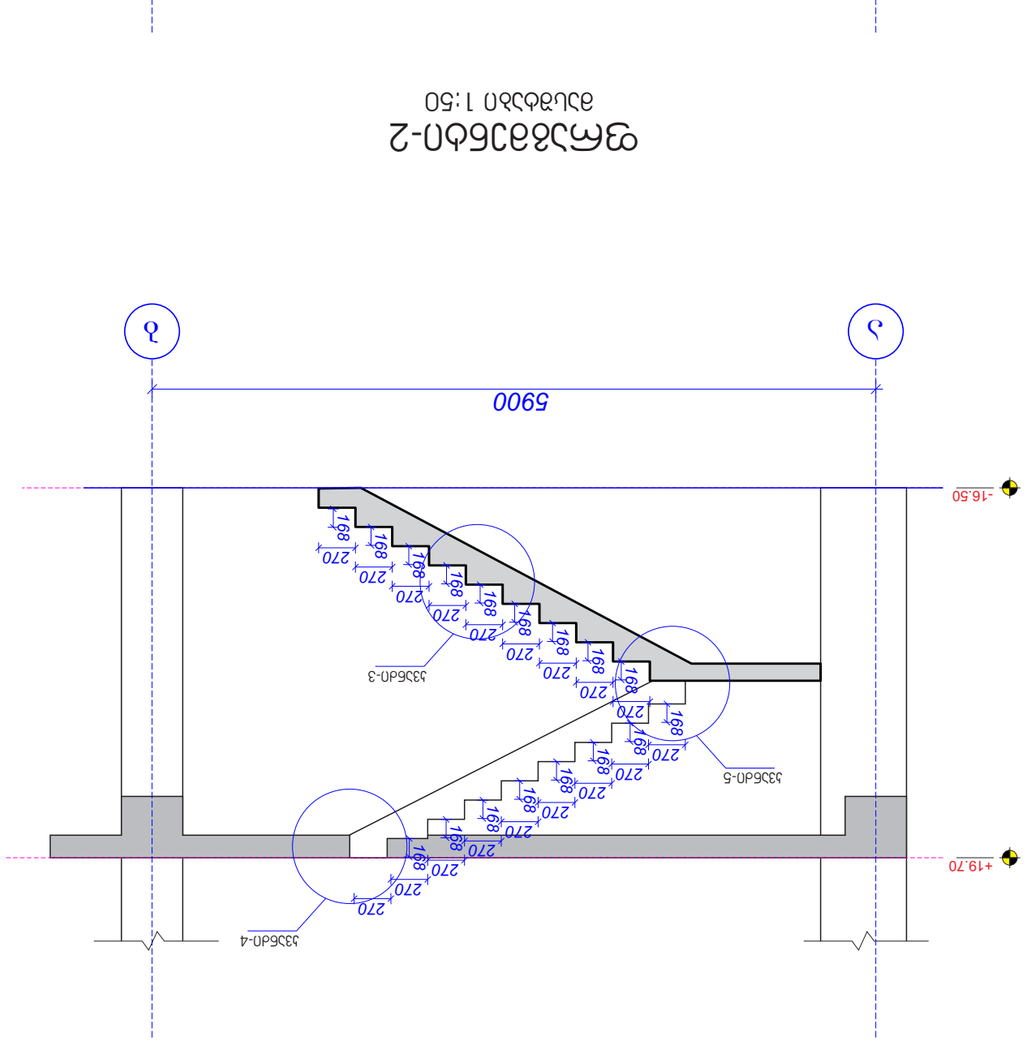

ფმნშგნნმი-3

მასშტაბი 1:50

ფმნშგნნმი-2

მასშტაბი 1:50

ფმნშგნნმი-1

მასშტაბი 1:50

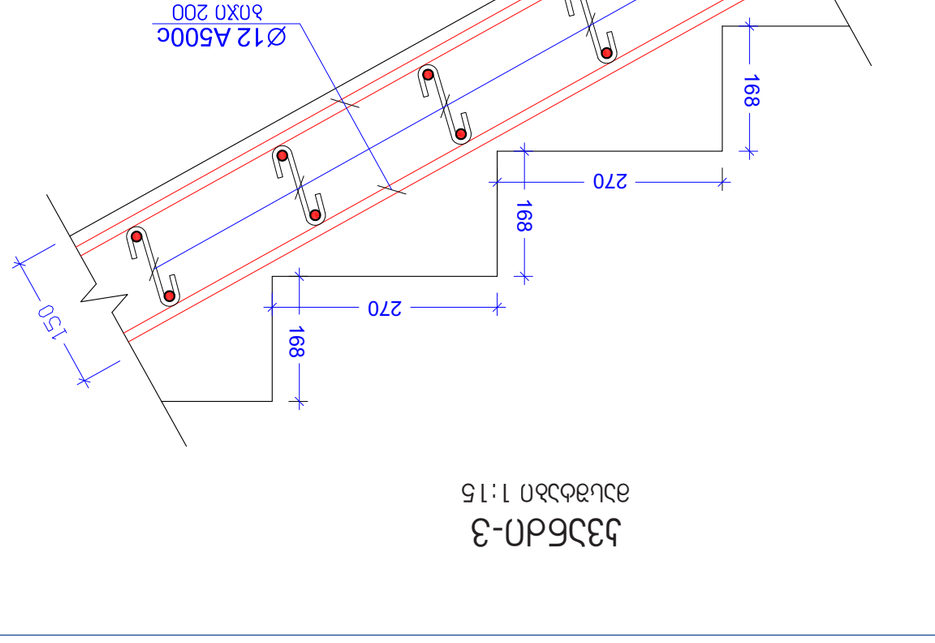

ა33ნმი-1

მასშტაბი 1:15

ა33ნმი-2

მასშტაბი 1:15

ა33ნმი-3

მასშტაბი 1:15

ვარ.№	ა ნ ა ნ ნ ი	L მმ.	ჯმა. ცოცხალი.
12	100 150 100	350	ø 8Ac-1

nika_shaqarishvili@gmail.com

4850087002871

archimpex
Architecture & Construction

ნახატების ექსპლიკაცია

			-ასაწყობი ადგილის ზედაპირი
			-ასაწყობი ბეტონის მომზადება
			-ასაწყობი ბეტონის ფილა
			-ასაწყობი ელემენტის ღერძი
			-ასაწყობი ელემენტის ხედი
			-ასაწყობი ელემენტის ნაკვეთი
			-ასაწყობი ელემენტის ნაკვეთი
			-ასაწყობი ელემენტის ნაკვეთ

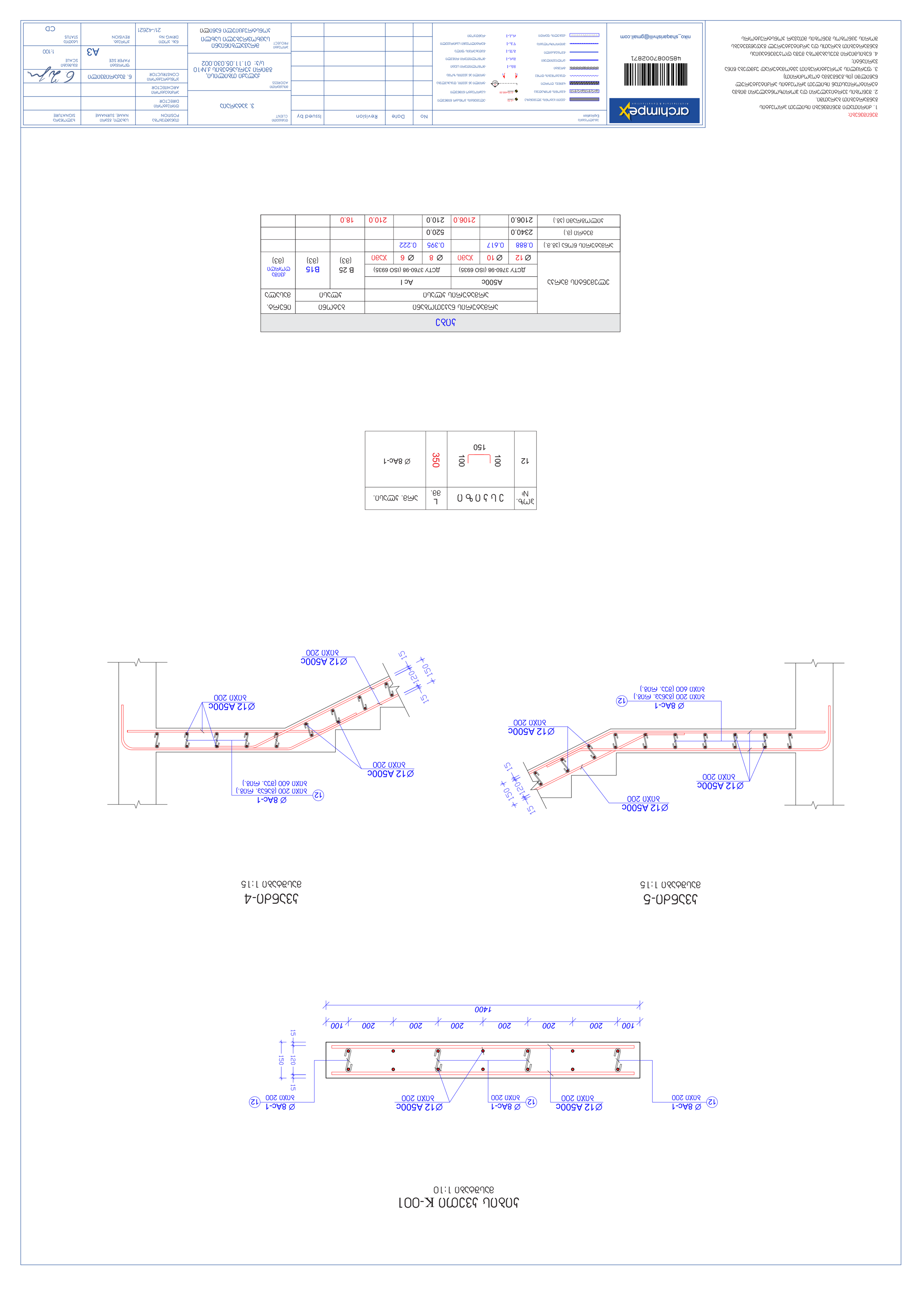
ცხრილი 1
Ø 8Ac-1
100
100
150
12
350
Ø 8Ac-1
L
ბმ.
ბეტონის მარკა C25/30
ზომა, მმ
ნახ.
ელემენტის მონიშვნა
ფასადის ელემენტი
ფილა
ფილა
ფილა

ՈՀՀՀ ՈՀՃԳԿՀՀՃ ՀՈՈՀՠՀՀՃ

| ՀՀՀՀՃՀՃՀՈՈ ՈՀՀՀՃՀՃՀՀՃ ՀՀՀՀՃՀՃՀՀՃ ՈՀՀՀՃՀՃՀՀՃ ՀՀՀՀՃՀՃՀՀՃ ՀՀՀՀՃՀՃՀՀՃ Հ

ქ. თბილისის გმირ კურსანტების ქ. №10
ს/კ. 01.11.05.030.002
მრავალბინიანი საცხოვრებელი სახლის
(შედეგების ანალიზი)

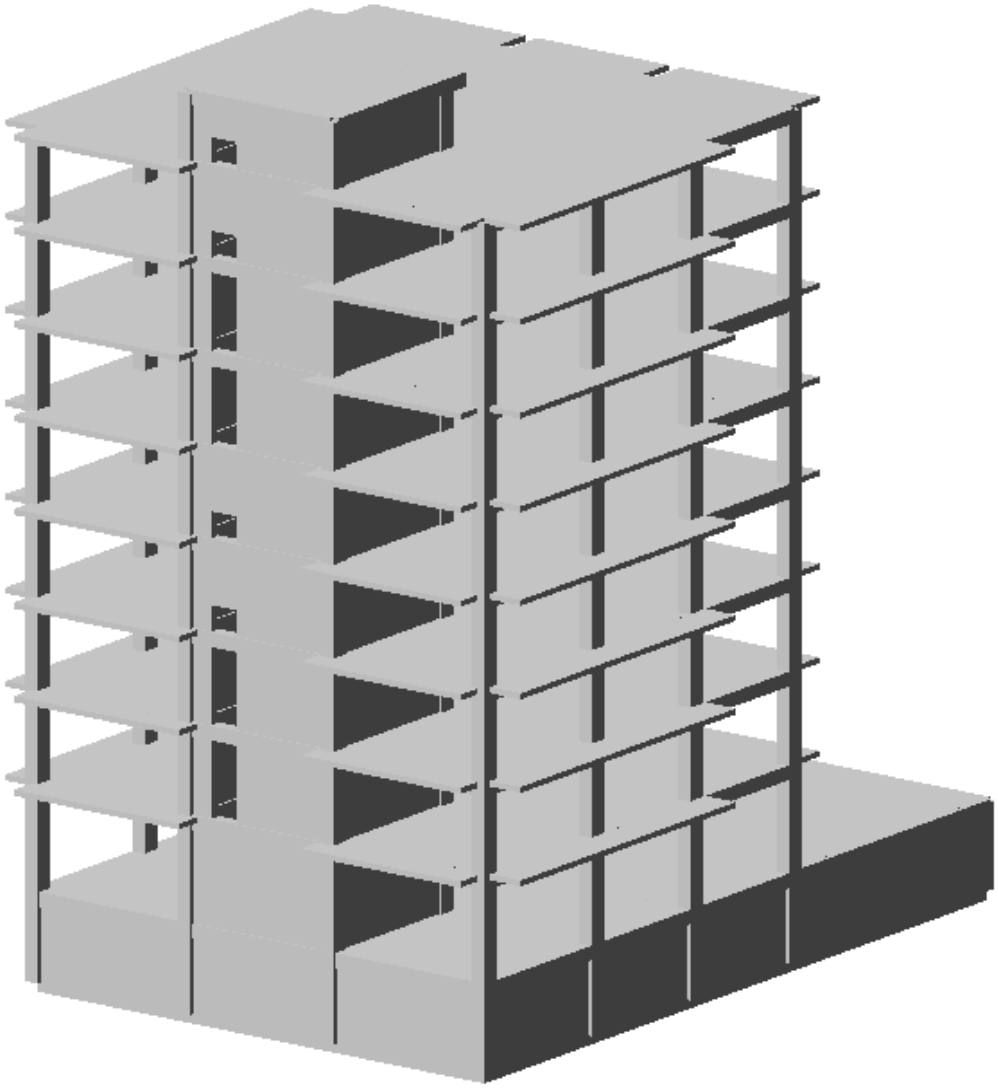

თბილისი 2024 წ.

განმარტებითი ბარათი

დაპროექტებული შენობა მდებარეობს ქ. თბილისში, გმირ კინსანტების ქ. №10. ს/კ. (01.11.05.030.002). შენობა 9 სართულიანია. შენობა კონსტრუქციულად გაანგარიშებულია პროგრამა LIRA-SAPR 2017 R3-ში

შენობის სქემაზე მოცემულია 5 სახის დატვირთვა:

1) მუდმივი დატვირთვა: რბ.-ის საკუტარი წონა, იატაკის მოჭიმვის წონა და გარე შემომფარგვლელი კედლების წონა.
2) დროებითი ხანგრძლივი დატვირთვა: (შიგნითა ტიხრების დატვირთვები)
3) დროებით ხანმოკლე დატვირთვა: ნორმატიული სასარგებლო დატვირთვები და თოვლის დატვირთვა.
4) სეისმური დატვირთვა 8 ბალიანი X მიმართულებით.
5) სეისმური დატვირთვა 8 ბალიანი Y მიმართულებით.

ანგარიში შესრულებულია ქვეყანაში მოქმედი შემდეგი ნორმატივების მიხედვით:

1) პნ 01.05-08 ,,სამშენებლო კლიმატოლოგია''

2) პნ 01.01-09 ,,სეისმომედეგი მშენებლობა''

3) პნ 03.01-09 ,,ბეტონისა და რკინაბეტონის კონსტრუქციები''

4) პნ 02.01-08 ,,შენობისა და ნაგებობის ფუძეები''

5) СНиП 2.01.07.85. «Нагрузки и воздействия»

ანგარიშის შედეგები მოცემულია დანართში სურათების სახით.

გაანგარიშება შეასრულა /მ. ბერიძე/

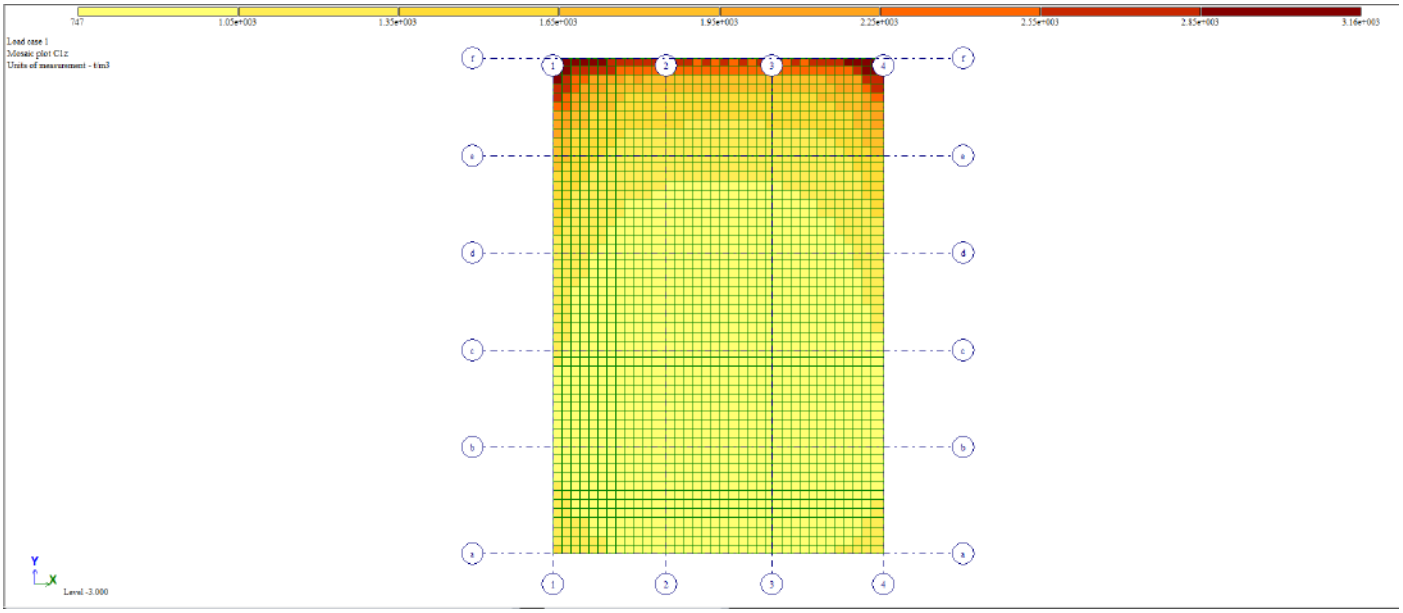

ნახ. 1 - გრუნტის საგების კოეფიციენტი C1 ტ/მ^3

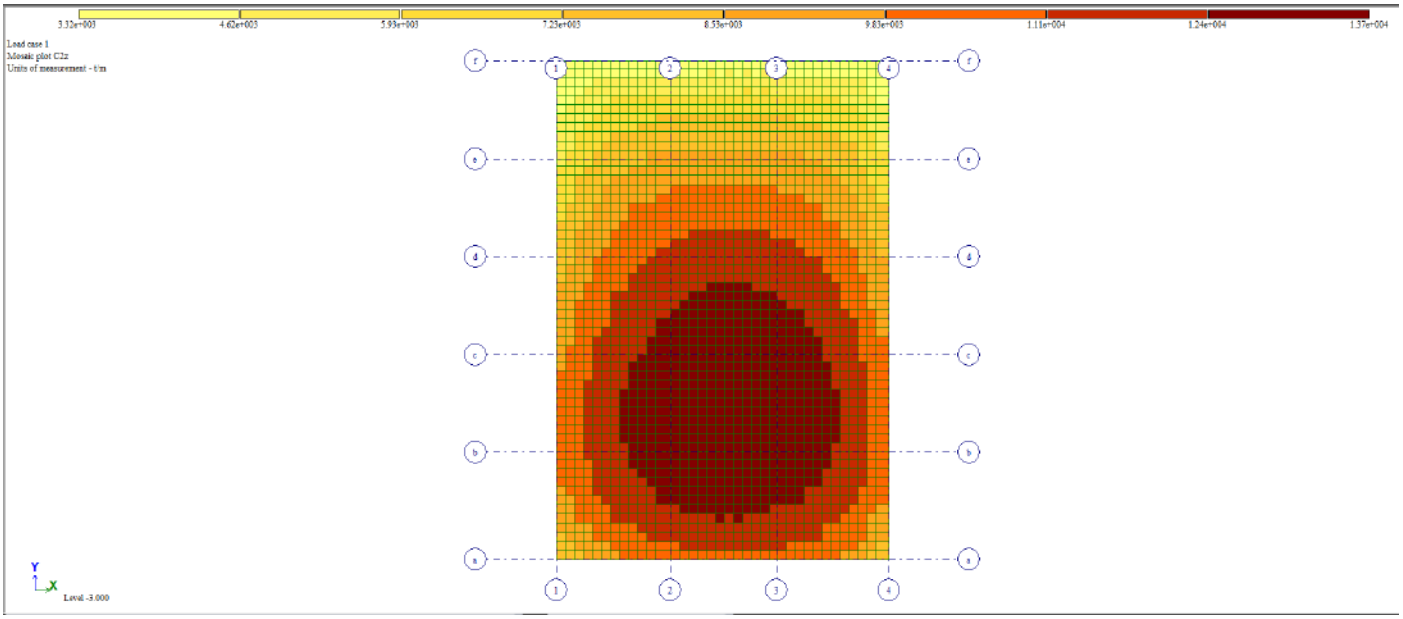

ნახ. 2 - გრუნტის საგების კოეფიციენტი C2 ტ/მ

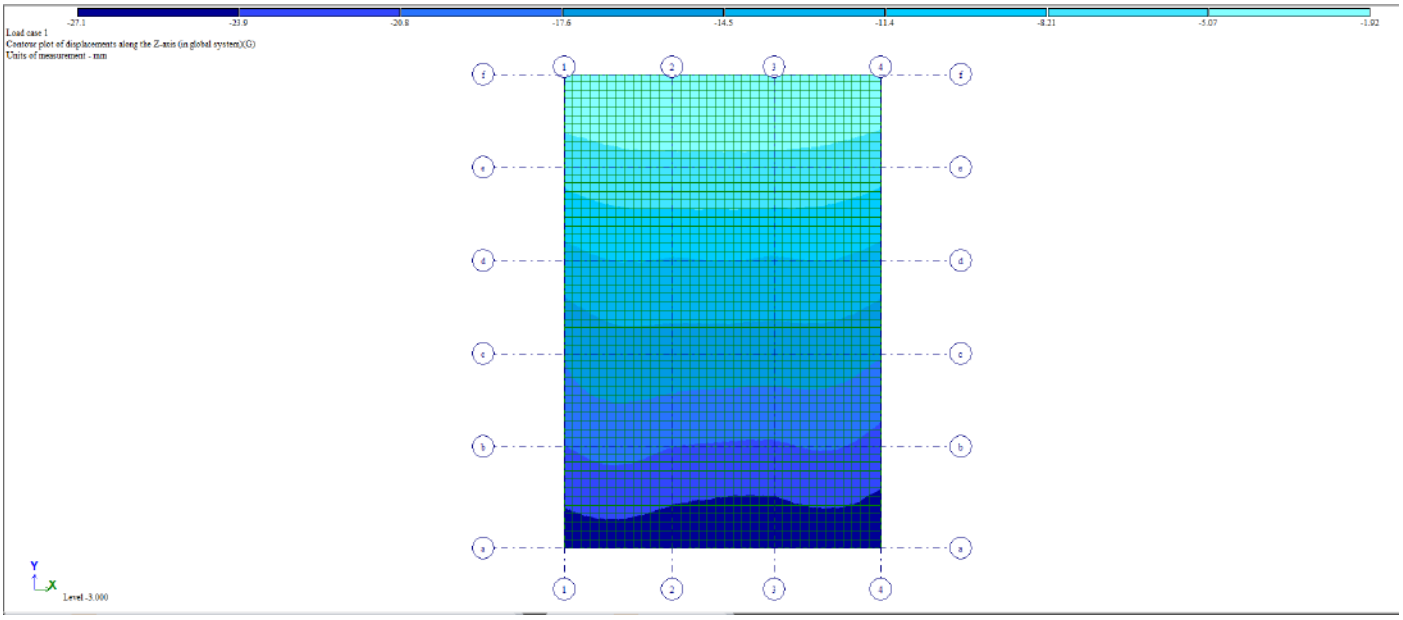

ნახ. 3 საძირკვლის ვერტიკალური დეფორმაციები (ჯდენები),

Z ღერძის მიმართულებით, მაქსიმალური ჯდენა -27,1 მმ.

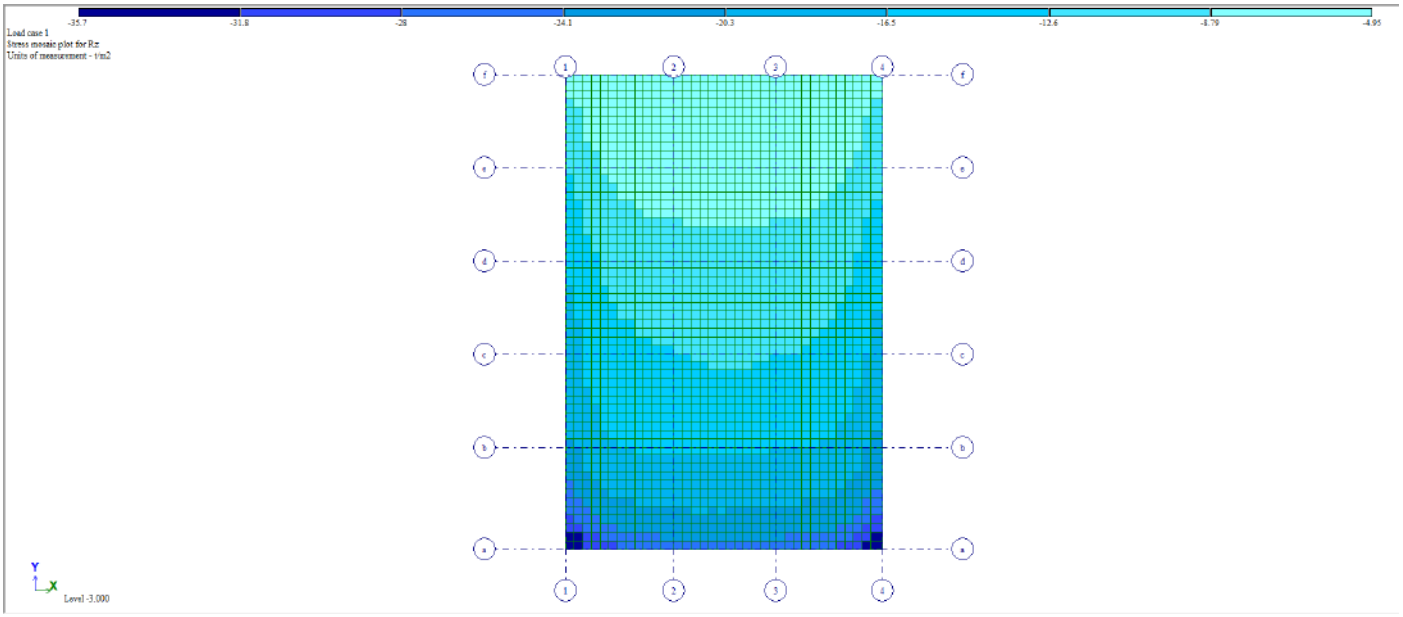

ნახ. 4 –რეაქციები საძირკვლის ძირზე (Rz) მაქსიმალური რეაქცია -35.7 ტძ/$მ^2$

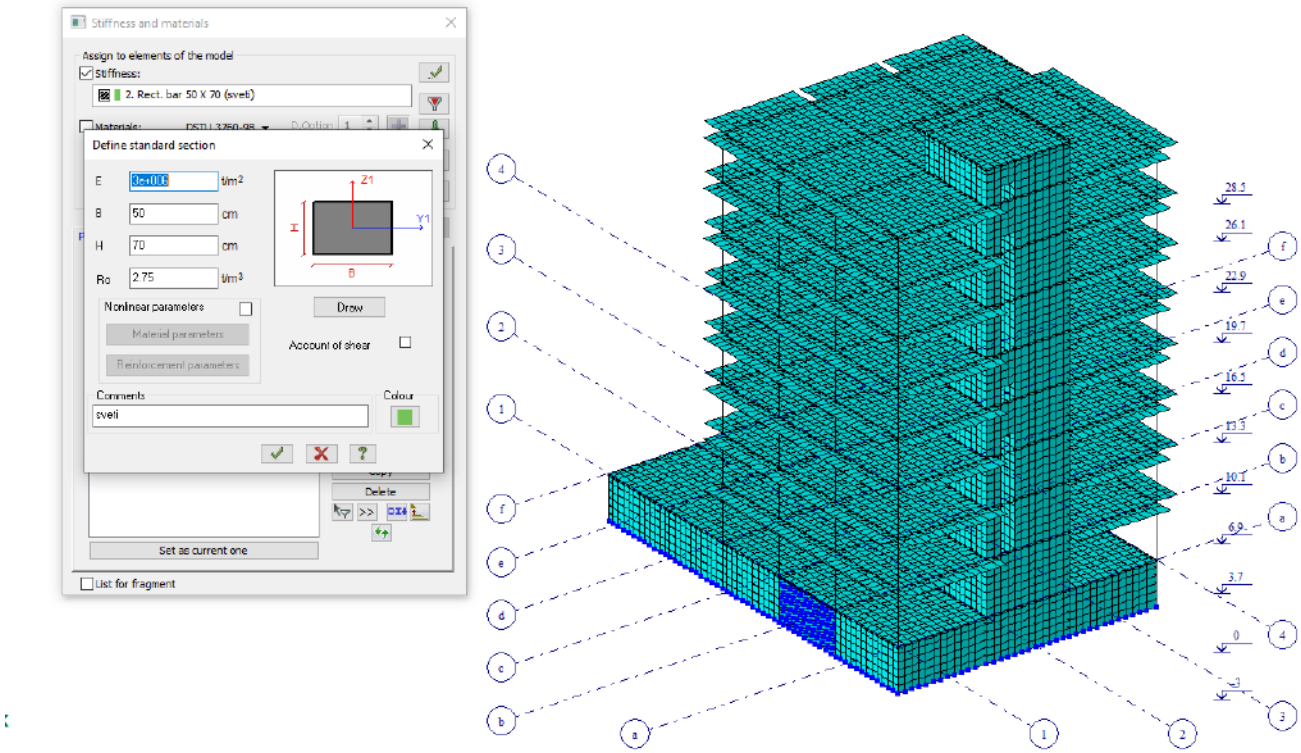

ნახ. 5 - რკინაბეტონის მახასიათებლები

ბეტონის ფიზიკურ მექანიკური მახასიათებლები მიღებულია Სნ 03.01-09 მიხედვით: E=3,000,000 ტ/მ^2 და p=2,75 ტ/მ^3

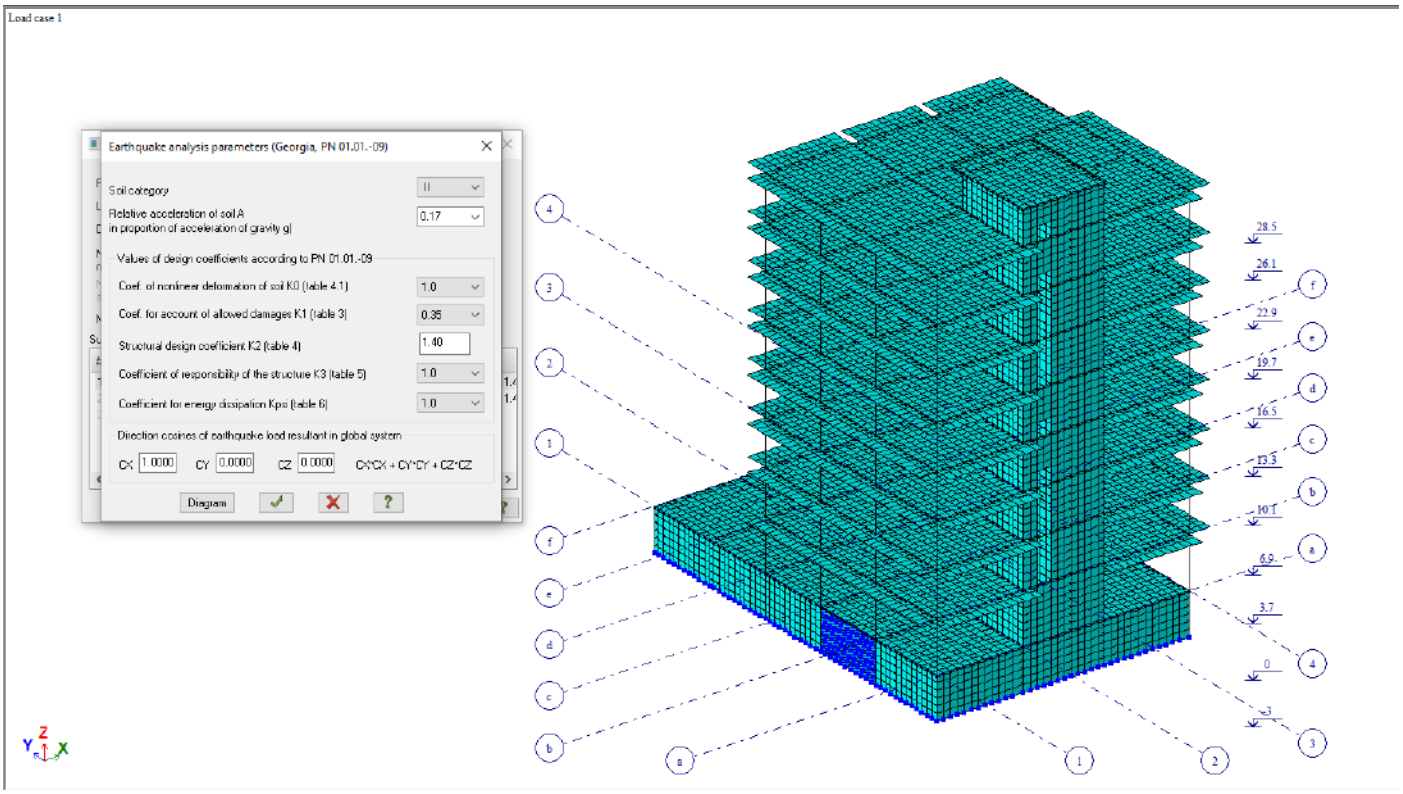

ნახ. 6- სეისმური დატვირთვების კოეფიციენტები:

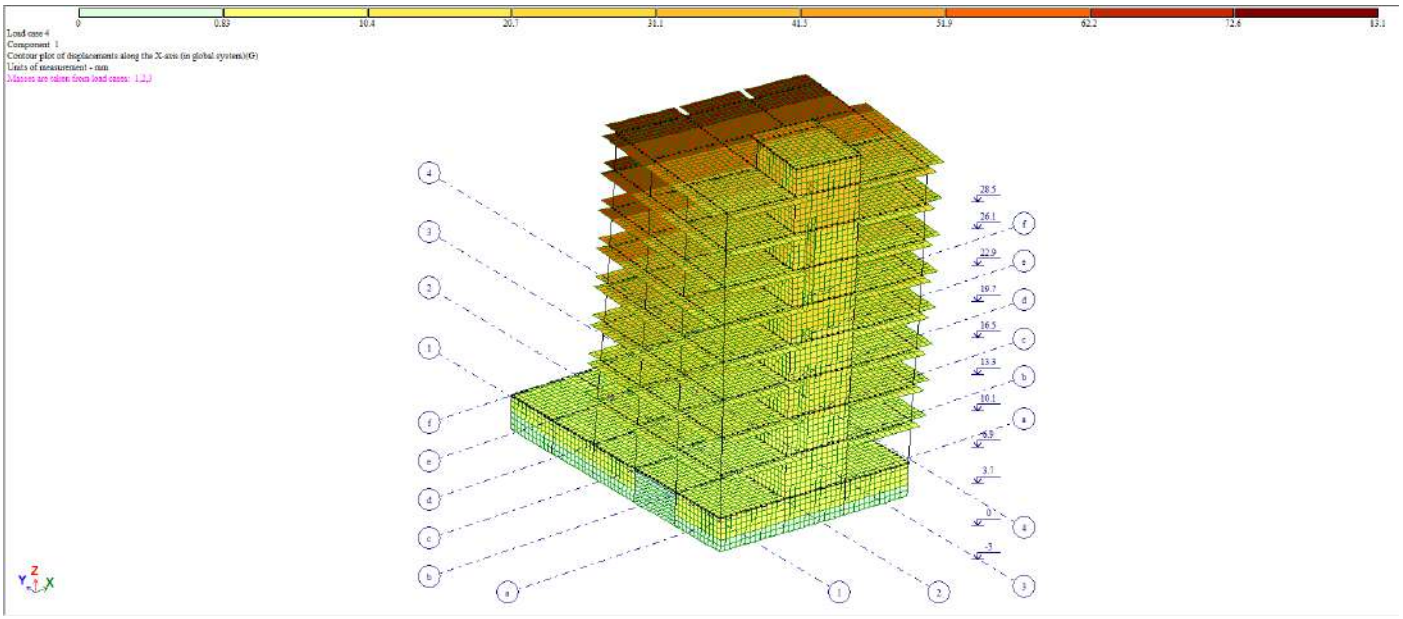

ნახ. 7- სეისმური დატვირთვით გამოწვეული მაქსიმალური გადაადგილება X ღერძის მიმართულებით 83,1 მმ.

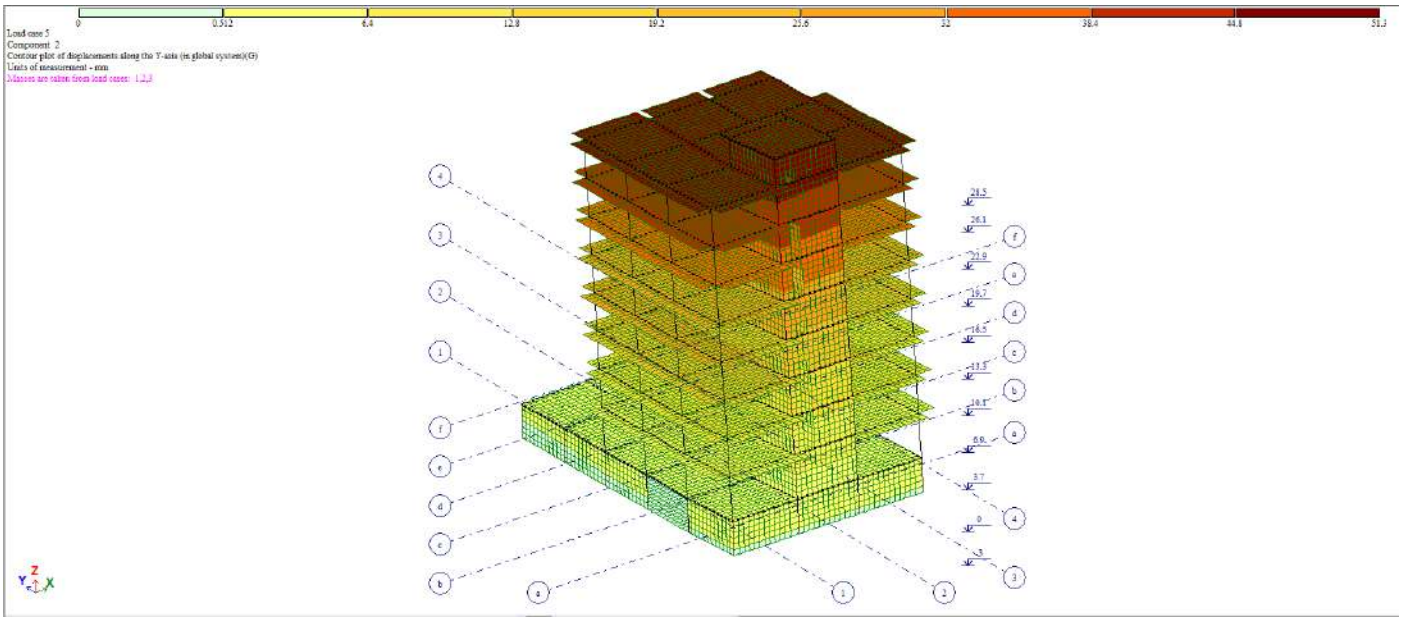

ნახ. 8- სეისმური დატვირთვით გამოწვეული მაქსიმალური გადაადგილება Y ღერძის მიმართულებით 51,3 მმ.

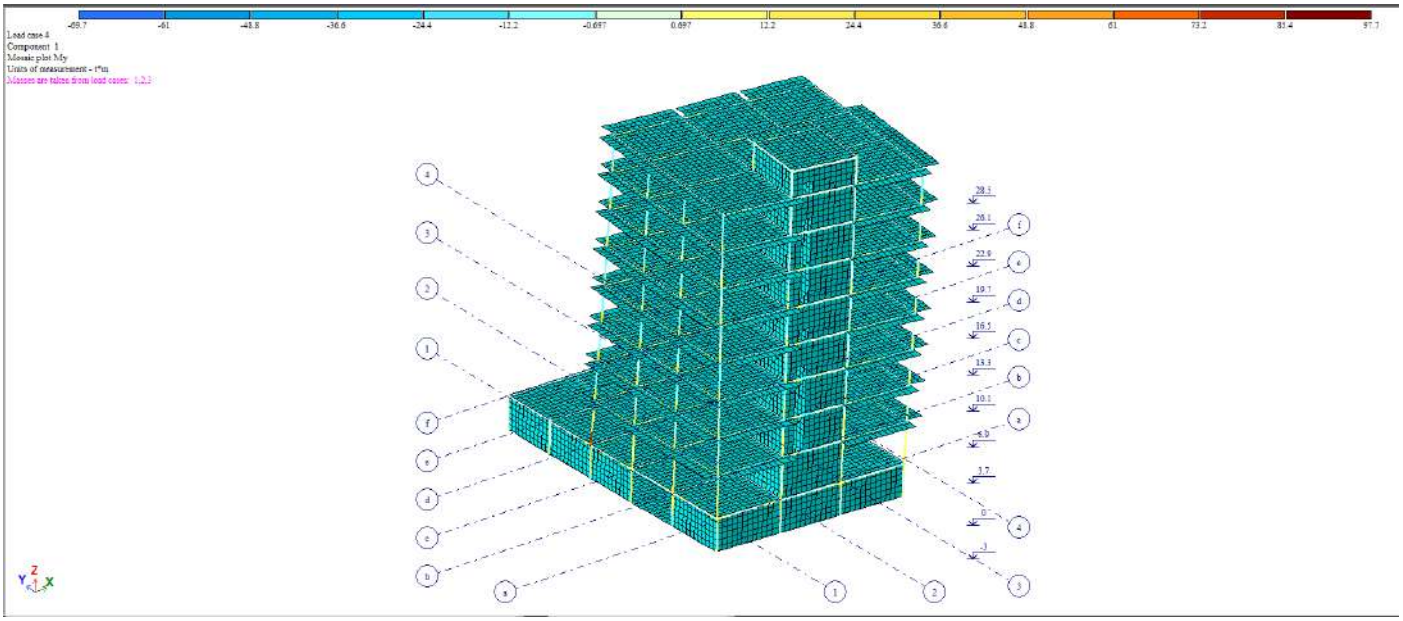

ნახ. 9- სვეტში არსებული მაქსიმალური მღუნავი მომენტი My ღერძის მიმართ My=97,7 ტ.მ.

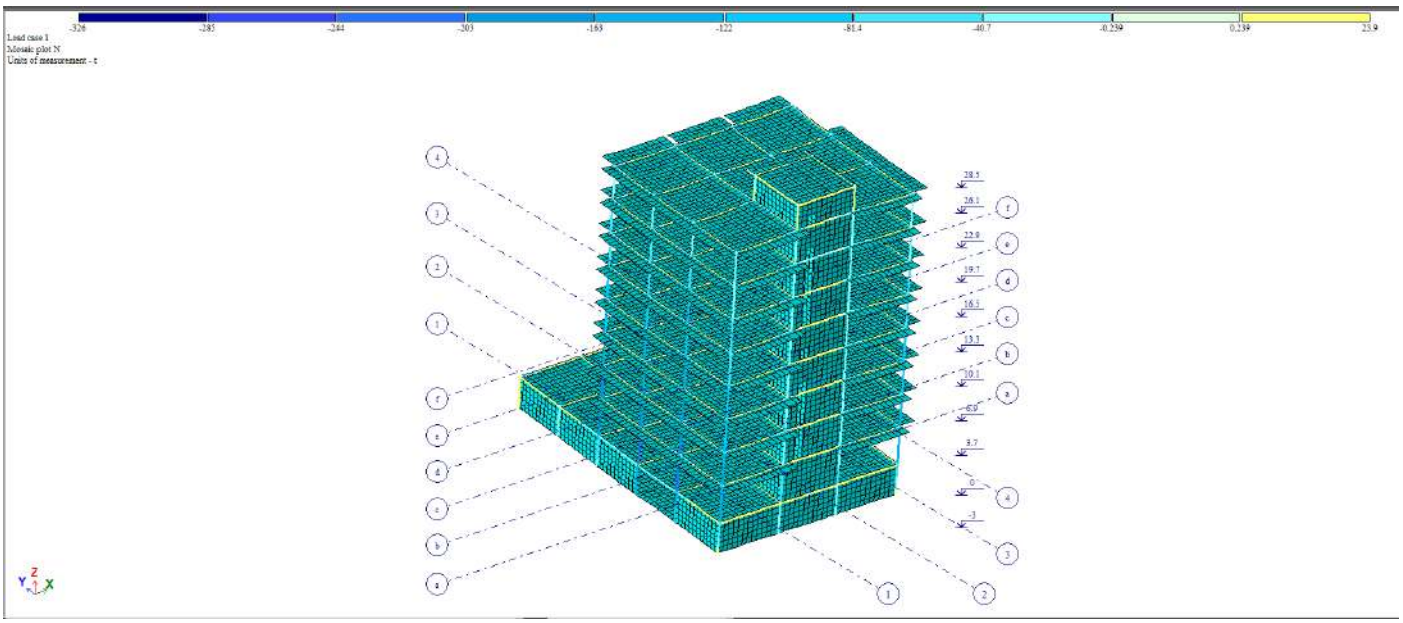

ნახ. 11- სვეტში არსებული მაქსიმალური ნორმატიული ძალები N მაქსიმალური ძალვა N=326 ტ.ძ

გაანგარიშების პროტოკოლი:

Analysis protocol

Date: 17.02.2024

GenuineIntel 12th Gen Intel(R) Core(TM) i7-12700KF 20 threads

Microsoft Windows 10 ENU 64-bit. Build 19045

Available RAM = 9350434304

19:01 Reading input data from file C:\Users\Public\Documents\LIRA SAPR\LIRA SAPR 2017\Data\kursantebis qucha·.txt

19:01 Carrying out a check of input data for the main model

Number of nodes = 19882 (among them = 19882 nodes that are not deleted)

Number of elements = 22432 (among them = 22432 elements that are not deleted)

MAIN MODEL

19:01 Optimizing order of unknowns

Number of unknowns = 98252

STATIC ANALYSIS

19:01 Generating stiffness matrix

19:01 Generating load vectors

19:01 Decomposing stiffness matrix

19:01 Calculating unknowns

19:01 Checking solution

DYNAMIC ANALYSIS

19:01 Generating mass matrix for dynamic load case No.4

19:01 Generating mass matrix for dynamic load case No.5

Calculating natural vibrations for dynamic load cases No.No.4 5

Total masses: mX=597.388 mY=597.388 mZ=764.581 mUX=0 mUY=0 mUZ=0

19:01 Conducting a check of model suitability for calculation of natural vibrations with such mass application. The check is made by applying masses as static loads.

19:01 Calculating natural vibrations

19:01 Iteration No.1

19:01 Iteration No.2

0 shapes obtained (among them 0 in specified range)

19:01 Iteration No.3

4 shapes obtained (among them 4 in specified range)

19:01 Iteration No.4

8 shapes obtained (among them 8 in specified range)

19:01 Iteration No.5

12 shapes obtained (among them 12 in specified range)

19:01 Iteration No.6

13 shapes obtained (among them 13 in specified range)

19:01 Iteration No.7

16 shapes obtained (among them 16 in specified range)

19:01 Iteration No.8

19 shapes obtained (among them 19 in specified range)

19:01 Iteration No.9

19 shapes obtained (among them 19 in specified range)

19:01 Iteration No.10

19 shapes obtained (among them 19 in specified range)

19:01 Iteration No.11

22 shapes obtained (among them 22 in specified range)

19:01 Iteration No.12

22 shapes obtained (among them 22 in specified range)

19:01 Iteration No.13

23 shapes obtained (among them 23 in specified range)

19:01 Iteration No.14

25 shapes obtained (among them 25 in specified range)

19:01 Iteration No.15

26 shapes obtained (among them 26 in specified range)

19:01 Iteration No.16

28 shapes obtained (among them 28 in specified range)

19:01 Iteration No.17

31 shapes obtained (among them 31 in specified range)

19:01 Iteration No.18

34 shapes obtained (among them 34 in specified range)

19:01 Iteration No.19

36 shapes obtained (among them 36 in specified range)

19:01 Iteration No.20

38 shapes obtained (among them 38 in specified range)

19:01 Iteration No.21

39 shapes obtained (among them 39 in specified range)

19:01 Iteration No.22

45 shapes obtained (among them 45 in specified range)

19:01 Iteration No.23

48 shapes obtained (among them 48 in specified range)

19:01 Iteration No.24

49 shapes obtained (among them 49 in specified range)

19:01 Iteration No.25

51 shapes obtained (among them 51 in specified range)

19:01 Generating vectors of dynamic loads

19:01 Calculating unknowns

Generating results

19:01 Generating topology

19:01 Generating displacements

19:01 Calculating and generating forces in elements

19:01 Calculating and generating reactions in elements

19:01 Calculating and generating force diagrams in bars

19:01 Calculating and generating deflection diagrams in bars

19:02 Generating mode shapes

Total nodal loads on main model:

Load case 1 PX=0 PY=0 PZ=6664.04 PUX=7.77581e-014 PUY=-1.58317e-013 PUZ=0

Load case 2 PX=0 PY=0 PZ=1406.76 PUX=1.72441e-014 PUY=-5.4337e-014 PUZ=0

Load case 3 PX=0 PY=0 PZ=755.805 PUX=1.35707e-014 PUY=-2.93555e-014 PUZ=0

Load case 4-1 PX=-467.923 PY=2.83874 PZ=0.784666 PUX=0 PUY=0 PUZ=0

Load case 4-3 PX=-92.2396 PY=-5.14537 PZ=0.831888 PUX=0 PUY=0 PUZ=0

Load case 4-4 PX=-89.5673 PY=-1.71404 PZ=6.50592 PUX=0 PUY=0 PUZ=0

Load case 4-8 PX=-12.6004 PY=-4.45674 PZ=-22.1681 PUX=0 PUY=0 PUZ=0

Load case 4-11 PX=-19.6909 PY=-3.39695 PZ=-6.65091 PUX=0 PUY=0 PUZ=0

Load case 4-12 PX=-46.388 PY=-1.68433 PZ=8.69922 PUX=0 PUY=0 PUZ=0

Load case 5-2 PX=1.12275 PY=-619.857 PZ=-58.1905 PUX=0 PUY=0 PUZ=0

Load case 5-9 PX=6.32786 PY=-159.306 PZ=39.0559 PUX=0 PUY=0 PUZ=0

Analysis is completed successfully.

Elapsed time = 1 min

დასკვნა

დეტალური ინფორმაცია სასრული ელემენტებით გაანგარიშების მიმდინარეობის შესახებ მოცემულია შესაბამის პროტოკოლში. გაანგარიშება შესრულდა ხარვეზების გარეშე. მაქსიმალური გადაადგილება X ღერძის მიმართ 83,1 მმ, ხოლო Y ღერძის მიმართ არის 51,3 მმ . მოდალური მასების კონტრიბუციამ X-ღერძის მიმართულებით მოქმედი სეისმური ძალებით გამოწვეული რხევის შემთხვევაში შეადგინა 89,209 %, მეორე მიმართულებით Y-ღერძის მიმართულებით მოქმედი სეისმური ძალებით გამოწვეული რხევის შემთხვევაში შეადგინა 84,303. შენობის რხევის პერიოდი განისაზღვრა 1.231 წმ-ის ოდენობით, რხევის 1 ფორმისთვის. მთლიანად სეისმური გაანგარიშება შესრულდა რხევის 50 ფორმისათვის, რაც სრულად დამაკმაყოფილებლად იქნა მიჩნეული საპროექტო შენობის სქემიდან გამომდინარე.

სეისმური დატვირტვების შედეგად გამოწვეული მზიდი კოლონების გადაადგილება ნორმების ფარგლებშია. ვერტიკალური ელემენტები აკმაყოფილებენ СНИП 2. 01. 07. 85*-ით განსაზღვრული გადაადგილების პირობებს:

Таблица Е.4

Здания, стены и перегородки	Крепление стен и перегородок к каркасу здания	Предельные перемещения f_u
1 Многоэтажные здания	Любое	h/500
2 Один этаж многоэтажных зданий: а) стены и перегородки из кирпича, гипсобетона, железобетонных панелей б) стены, облицованные естественным камнем, из керамических блоков, из стекла (витражи)	Податливое Жесткое То же	h_s/300 h_s/500 h_s/700
3 Одноэтажные здания (с самонесущими стенами) высотой этажа h_s, м: $h_s \le 6$ $h_s = 15$ $h_s \ge 30$	Податливое	h_s/150 h_s/200 h_s/300

შედეგების შეჯამება

მიღებული შედეგების საფუძველზე შეიძლება გაკეთდეს დასკვნა, რომ მთლიანად არქიტექტურულ გეგმარებითი გადაწყვეტილებათა საფუძველზე შედგენილი კომპიუტერული მოდელების გაანგარიშებათა შედეგები აკმაყოფილებენ სიმტკიცის, მდგრადობის და დეფორმაციების შესაბამისი ნორმატიული დოკუმენტების მოთხოვნებს.

ანგარიში შეასრულა მ. ბერიძე

შპს მეტრიქს კონსტრაქშენი
METRIX CONSTRUCTION LLC

www.metrixconstruction.ge
e-mail: metrixconstruction.llc@gmail.com
tel: 579 60 19 19; 555 13 00 31

კონსტრუქციული მუშა ნახაზების საექსპერტო დასკვნა

ქალაქი თბილისი, გმირი კურსანტების ქ.№10

ს/კ: 01.11.05.030.002

დამკვეთი: ვ. ჯაბარაია

2024 წელი

კონსტრუქციული მუშა ნახაზების საექსპერტო დასკვნა

15 აპრილი, 2024 წელი

ფიზიკური პირის ვ. პატარაიას თხოვნის საფუძველზე დაგვევალა შემოწმება ქალაქი თბილისი, გმირი კურსანტების ქუჩა, №10-ის (ს/კ: 01.11.05.030.002) ტერიტორიაზე 9 (1 მიწისქვეშა და 8 მიწისზედა სართული) სართულიანი მრავალბინიანი საცხოვრებელი სახლის კორექტირებულ კონსტრუქციული პროექტზე (რომელიც მოიცავს არქიტექტურულ ნახაზებზე დამუშავებულ კონსტრუქციულ მუშა ნახაზებს) ჩაგვეტარებინა ექსპერტიზა.

პროექტის მიხედვით დაგეგმარებულია 9 (1 მიწისქვეშა და 8 მიწისზედა სართული) სართულიანი მრავალბინიანი საცხოვრებელი სახლის მშენებლობა. შენობა დაპროექტებულია სწორ რელიეფზე. შენობის პირველი სართული კომერციულია, ხოლო მიწისქვეშა სართულზე განთავსებულია ავტოფარეხები, რომლებსაც შესასვლელი აღმოსავლეთის მხრიდან აქვს, დანარჩენ სართულებზე დაგეგმარებულია საცხოვრებელი ბინები. კვლევის მიზანია შესწავლილ იქნას დაგეგმარებული კონსტრუქციული ელემენტების განლაგებისა და საანგარიშო სქემის მართებულობა პროექტში მოცემული კონსტრუქციული ნახაზების მიხედვით, შესაბამისად გეოლოგიური კვლევის შედეგად მიღებული მონაცემებისა და მოცემული ლაბორატორიული კვლევის შედეგების სისწორე.

პირველ რიგში შესწავლილი იქნა შპს "კირკიტაძე და კომპანია"-ს გეოლოგიური ჯგუფის მიერ ჩატარებული გეოლოგიური სამუშაოები, რომელიც წარმოდგენილია კვლევაში. წარმოდგენილი გეოლოგიური მონაცემების მიხედვით ნაყარი გრუნტის შემდგომ გვხდება ფენა 2 - კენჭნარი გრუნტი თიხნარის შემავსებლით, ის გამოყოფილია როგორც საინჟინრო-გეოლოგიური ელემენტი სგე-1, რომლის სიმტკიცის კოეფიციენტი R_0-4.5 კგ.ძ/სმ2; დეფორმაციის მოდული E-315 კგძ/სმ2, ხვედრითი შეჭიდულობა C- 0.01 კგძ/სმ2,-1 კპა, შინაგანი ხახუნის კუთხე Φ- 36 გრადუსი მოცემულ პროექტთან მიმართებაში მისაღები და საანგარიშოდ დამაკმაყოფილებულია.
წარმოდგენილი გეოლოგიური კვლევის შედეგები შეესაბამება ნორმებს და სამუშაოები შესრულებულია ჯეროვნად.

აღნიშნულ პროექტზე ჩვენს მიერ ჩატარებულ იქნა კვლევა, სადაც შესწავლილ იქნა ყველა ის კონსტრუქციული მახასიათებლებები და საანგარიშო სქემა, რაც მოიცავს შენობის მნიშვნელოვან მზიდუნარიან დეტალებს.

საპროექტო დოკუმენტაციის მიხედვით შენობების სქემა წარმოდგენილია შემდეგი სახით:

1. საძირკველი. შენობების საძირკველი მონოლითური ფილაა. რ/ბ მონოლითური ფილის ჩაღრმავება ქვიშა-ღორღის და ბეტონის მომზადების ჩათვლით -4.20 მეტრია. საძირკვლის ფილის სისქე - 0.8 მ.-ია მასში არმირებისათვის ქვედა შრეზე გამოყენებულია 16 მმ. ასევე ზედა შრეზეც 16 მმ. დიამეტრის არმატურა, ბიჯით 200 მმ. გაძლიერებებით ორივე შრეზე; წვედა შრეზე 32 მმ. და ზედა შრეზე 22მმ. დიამეტრის არმატურა (არმ. კლასი A500ც); რომელებიც გეოლოგიური მონაცემების მიხედვით დასულია ფენა #2-ზე. წარმოდგენილი საძირკველი გეგმარების მიხედვით შეადგენს ერთ დონეზე და კვეთზე გათვლილ კონსტრუქციულ სქემას, რაც განპირობებულია საპროექტო გეომეტრიული ფორმებისა და პარამეტრების მიხედვით. შესწავლის საფუძველზე დადგინდა: საძირკვლების გეგმარება განხორციელებულია სწორი გაანგარიშების მეთოდით და მოცულობაში წარმოდგენილ პროექტთან მიმართებაში დამაკმაყოფილებელია. შესაბამისად საძირკვლის კონსტრუქციული გეგმარება და საანგარიშო სქემა თავისი მუშა არმირებითა და ბეტონით წარმოდგენილ რელიეფზე ნაწარმოებია მართებულად.

2. კარკასი - საანგარიშო სქემა სივრცულ-ჩარჩოვანი ანაკრები რკინაბეტონის კარკასული ტიპისაა, - რკინაბეტონის სვეტების ზომა +6.90 ნიშნულამდე არის 500X700 მმ. მასში არმირებისათვის გამოყენებულია 28 მმ. დიამეტრის 12 ღერი არმატურა, +6.90 ნიშნულიდან + 29.70 ნიშნულამდე სვეტების ზომა ასევე 500X700 მმ-ია. მასში არმირებისათვის გამოყენებულია 25 მმ. დიამეტრის 12 ღერი არმატურა, (არმ. კლასი A500ც). რკინაბეტონის სვეტების ზომა ავტოფარეხის სამხრეთ ნაწილში არის 400X400 მმ. მასში არმირებისათვის გამოყენებულია 28 მმ. დიამეტრის 8 ღერი არმატურა. სვეტები ერთმანეთთან პერიმეტრზე და შიდა სივრცეში დაკავშირებულია რიგელებით, რიგელის ზომა 500 X 500 მმ. და 400 X 500 მმ. მასში არმირებისათვის გამოყენებულია 8 ღერი არმატურა, დიამეტრით 25 მმ. (ზედა შრე) გაძლიერებით ასევე 4 ღერი 25 მმ. არმატურბით და 28 მმ. (ქვედა შრე); არმ. კლასი A500ც . ბეტონი კლასი- B25. შესწავლის საფუძველზე დადგინდა, რომ რკინაბეტონის კარკასული გეგმარება განხორციელებულია სწორი გაანგარიშების მეთოდით და მოცულობაში წარმოდგენილ კორექტირებულ პროექტთან მიმართებაში დამაკმაყოფილებელია.

3. გადახურვის ფილა - შენობების გადახურვის ფილა ყველა ნიშნულზე 180 მმ-ია. მასში არმირებისათვის გამოყენებულია ორი ფენა ბადექსოვით არმატურა დიამეტრით 12 მმ. (არმ. კლასი A500c) რომელთა ბოლოები ჩაანკერებულია რიგელებსა და სვეტებში. ბეტონი კლასი- B25. სვეტების ირგვლივ მოწყობილია ზედა შრეზე გაძლიერება 16 მმ. დიამეტრის არმატურით. გადახურვის ფილის კონსტრუქციული გეგმარება განხორციელებულია სწორი გაანგარიშების მეთოდით და მოცულობაში წარმოდგენილ კორექტირებულ კონსტრუქციულ პროექტთან მიმართებაში დამაკმაყოფილებელია.

4. მონოლითური კედლები - კედლებში რომლის სისქე 300 მმ-ია, არმირებისათვის გამოყენებულია ორი ფენა ბადექსოვით არმატურა დიამეტრით 16 მმ. (არმ. კლასი A500c). ბეტონი კლასი- B25. მონ. კედლების კონსტრუქციული გეგმარება განხორციელებულია სწორი გაანგარიშების მეთოდით და მოცულობაში წარმოდგენილ კონსტრუქციულ პროექტთან მიმართებაში დამაკმაყოფილებელია. საქართველოს ტერიტორიის სეისმური დარაიონების და საინჟინრო გეოლოგიური კვლევების საფუძველზე სამშენებლოდ გამოყოფილი მოედანი 8 ბალიან ზონაშია.

5. მონოლითური დიაფრაგმები - დიაფრაგმებში რომლის სისქე 200 მმ-ია, არმირებისათვის ასევე გამოყენებულია ორი ფენა ბადექსოვით არმატურა; ჰორიზონტალური არმირება დიამეტრით 12 მმ. ხოლო ვერტიკალური არმირება 16 მმ-ია (არმ. კლასი A500c). ბეტონი კლასი- B25. მონ. დიაფრაგმების კონსტრუქციული გეგმარება განხორციელებულია სწორი გაანგარიშების მეთოდით და მოცულობაში წარმოდგენილ კონსტრუქციულ პროექტთან მიმართებაში დამაკმაყოფილებელია.

საქართველოს ტერიტორიის სეისმური დარაიონების და საინჟინრო გეოლოგიური კვლევების საფუძველზე სამშენებლოდ გამოყოფილი მოედანი 8 ბალიან ზონაშია.

შენობისა და მათი მზიდი კონსტრუქციული ელემენტების, როგორც ერთიანი სივრცითი სისტემის გაანგარიშება, მუდმივი საკუთარი წონა, დროებით (300კგძ/მ2), (200კგძ/მ2), თოვლის (50 კგძ/მ2), ქარის (70 კგძ/მ2) და ჰორიზონტალურ 0.17 გ აჩქარების (1.67 მ/წმ.2) შესაბამის სეისმურ დატვირთვაზე. სეისმო მედეგობის კუთხით, შესაბამისად კონსტრუქციული დაგეგმირება წარმოებულია სწორი პრინციპით და დაცულია სეისმომედეგობის პირობები.

მათემატიკური მოდელირება (გაანგარიშება) განხორციელებულია Lira-САПР 2017 პროგრამული კომპლექსის მეშვეობით, სასრული ელემენტების მეთოდის საფუძველზე. შენობის საანგარიშო მოდელი შედგენილია არქიტექტურული ნახაზების მიხედვით.

ჩატარებული ექსპერტიზის საფუძველზე დავადგინე, რომ საპროექტო დოკუმენტაცია შედგენილია გეოლოგიური მონაცემების და კონსტრუქციული სწორი საანგარიშო სქემის მიხედვით, რაც მოცემულია კორექტირებულ კონსტრუქციულ მუშა ნახაზებში და გათვლებში, შესაბამისად წარმოდგენილი შენობის პროექტის კორექტირებული კონსტრუქციული ნაწილი შედგენილია და დამუშავებულია სამშენებლო ნორმატივებისა და წესების დაცვით.

დასკვნა

ჩვენს მიერ შესწავლილი საპროექტო დოკუმენტაცია და მასში მოცემული მრავალბინიანი საცხოვრებელი სახლის კორექტირებული კონსტრუქციული ნახაზები შესრულებულია სამშენებლო ნორმატივების, გეოლოგიური მონაცემების და წესების დაცვით, რომელიც სავსებით დამაკმაყოფილებელია. აქედან გამომდინარე მოცემული დოკუმენტაცია სრულიად აკმაყოფილებს დღეისთვის მოქმედ სამშენებლო ნორმებსა და წესებს.

შპს მეტრიქს კონსტრაქშენი METRIX CONSTRUCTION 400278338 METRIX CONSTRUCTION LLC

კონსტრუქტორი დ.გვასალია

საქართველოს იუსტიციის სამინისტრო
სსიპ საჯარო რეესტრის ეროვნული სააგენტო

ამონაწერი მეწარმეთა და არასამეწარმეო (არაკომერციული) იურიდიული პირების რეესტრიდან

განაცხადის რეგისტრაციის ნომერი, მომზადების თარიღი: B23092132, 29/06/2023 14:45:46

სუბიექტი

საფირმო სახელწოდება:	შპს მეტრიქს კონსტრაქშენი
სამართლებრივი ფორმა:	შეზღუდული პასუხისმგებლობის საზოგადოება
საიდენტიფიკაციო ნომერი:	400278338
რეგისტრაციის ნომერი, თარიღი:	25/11/2019
მარეგისტრირებელი ორგანო:	სსიპ საჯარო რეესტრის ეროვნული სააგენტო
იურიდიული მისამართი:	საქართველო, ქალაქი თბილისი, გლდანის რაიონი, გლდანის მასივი, VII მიკრო/რაიონი, კორპუსი 1, ბინა 56

ინფორმაცია ლიკვიდაციის/ რეორგანიზაციის/ გადახდისუუნარობის პროცესის მიმდინარეობის შესახებ

რეგისტრირებული არ არის

ხელმძღვანელობა/წარმომადგენლობა

- დირექტორი - დავით გვასალია, 42001005607

კაპიტალი

პარტნიორები

მესაკუთრე	წილი	წილის მმართველი
დავით გვასალია, 42001005607	100%	

ვალდებულება

რეგისტრირებული არ არის

ვალდებულება

რეგისტრირებული არ არის

ყადაღა/აკრძალვა

რეგისტრირებული არ არის

საგადასახადო გირავნობა/იპოთეკის უფლება

რეგისტრირებული არ არის

მოძრავ ნივთებსა და არამატერიალურ ქონებრივ სიკეთეზე გირავნობა/ლიზინგის უფლება

რეგისტრირებული არ არის

მოვალეთა რეესტრი

რეგისტრირებული არ არის

- დოკუმენტის ნამდვილობის გადამოწმება შესაძლებელია საჯარო რეესტრის ეროვნული სააგენტოს ოფიციალურ ვებ–გვერდზე www. napr.gov.ge;
- ამონაწერის მიღება შესაძლებელია ვებ–გვერდზე www. napr.gov.ge , ნებისმიერ ტერიტორიულ სარეგისტრაციო სამსახურში, იუსტიციის სახლებსა და სააგენტოს ავტორიზებულ პირებთან;
- ამონაწერში ტექნიკური ხარვეზის აღმოჩენის შემთხვევაში დაგვიკავშირდით: 2 405405 ან პირადად შეავსეთ განაცხადი ვებ–გვერდზე;
- კონსულტაციის მიღება შესაძლებელია იუსტიციის სახლის ცხელ ხაზზე 2 405405;
- საჯარო რეესტრის თანამშრომელთა მხრიდან უკანონო ქმედების შემთხვევაში დაგვიკავშირდით ცხელ ხაზზე: 08 009 009 09
- თქვენთვის საინტერესო ნებისმიერ საკითხთან დაკავშირებით მოგვწერეთ ელ-ფოსტით: info@napr.gov.ge

რ ე ზ ი უ მ ე



სახელი, გვარი:	დავით გვასალია
დაბადების თარიღი:	1964 წელი, 23 ივლისი
დაბადების ადგილი:	საქართველო, ქ. ფოთი
სახლის მისამართი:	თბილისი, გლდანი, VII მ/რ, 1 კ. ბინა 56
ტელ. მობილური:	579 60 19 19
ელ-ფოსტა:	atoneli@yahoo.com
	metrixconstruction.llc@gmail.com
ოჯახური მდგომარეობა:	დაოჯახებული

განათლება:	1982-1990	მ.ი. კალინინის სახელობის ლენინგრადის პოლიტექნიკური ინსტიტუტი (რუსეთის ფედერაცია) სპეციალობა: სამრეწველო და სამოქალაქო მშენებლობა კვალიფიკაცია: ინჟინერ-მშენებელი

სამუშაო გამოცდილება:	1991-1992	ქ. ფოთის გამგეობა. მშენებლობის, ტრანსპორტისა და კავშირგაბმულობის განყოფილების მთ. სპეციალისტი
	1993-1994	ნ. ნიკოლაძის სახელობის ფონდი. სპეციალისტი
	1995-2001	ქ. ფოთის მერიის სახაზინო საწარმო - დირექტორის მოადგილე
	2001-2003	საქართველოს დაცული ტერიტორიების დეპარტამენტი. კოლხეთის ეროვნული პარკი (WB; GEF მსოფლიო ბანკისა და გარემოს დაცვის გლობალური ფონდის დაფინანსებული პროექტი). ვიზიტორთა და ეკოლოგიური განათლების სამსახურის უფროსი
	2003-2005	საქართველოს გარემოს დაცვის სამინისტრო. სანაპირო ზონის ინტეგრირებული მართვის ცენტრი (WB; GEF მსოფლიო ბანკისა და გარემოს დაცვის გლობალური ფონდის დაფინანსებული პროექტი). პროექტის განმახორციელებელი ჯგუფი. პროექტის ადგილობრივი კოორდინატორი
	2006-2007	საქართველოს გარემოს დაცვის სამინისტრო. მდგრადი პროექტების განმახორციელებელი ჯგუფი (WB; GEF მსოფლიო ბანკისა და გარემოს დაცვის გლობალური ფონდის დაფინანსებული პროექტი). პროექტის კოორდინატორი სამეგრელო, გურიასა და აჭარის ავტონომიურ რესპუბლიკაში
	2008-2009	შპს აპოგეო - აღმასრულებელი დირექტორი
	2010-2012	შპს კავკასიის სამშენებლო კომპანია - კონსტრუქტორი
	2013-2016	შპს AZ-GEORGIA - დიზაინის დეპარტამენტის უფროსი
	2017-2018	შპს MIGU Project - კონსტრუქტორი

	2019-2020	შპს ICMG group - კონსტრუქტორი
	2020	შპს METRIX Construction - დირექტორი

კურსები:	2001	შესყიდვების, ხარჯებისა და ფინანსური მენეჯმენტის კურსები. მსოფლიო ბანკის მეთოდოლოგია. (World Bank) აზერბაიჯანი. ქ. ბაქო
	2002	ჰარბტენიანი ტერიტორიის რესტავრაციის საერთაშორისო კურსები. (Institute for inland Water Management and Waste Water Treatment - RIZA) - შრომის, ტრანსპორტისა და წყლის რესურსების მართვის სამინისტრო - ჰოლანდია, ქ. ლელიშტატი.
	2010	ხის ნაგებობების კარკასული მშენებლობა (კანადური ტექნოლოგია) - მშენებლობის მწარმოებელი USAID-Vocational Education Project in Georgia; Woodservice LTD

თრეინინგი და სემინარები:	2002	ბიომრავალფეროვნების კონსერვაცია და ეკოტურიზმის მდგრადი განვითარება კავკასიის რეგიონში (German Foundation for International Development; World Wildlife Foundation) - საქართველო, გუდაური-ბორჯომი
	2003	ეკოტურიზმი დაცულ ტერიტორიებში (Intrnational Academy for Nature Conservation) - გერმანიის გარემოს დაცვის სამინისტრო - გერმანია, რიუგენი
	2004	შესყიდვები, მსოფლიო ბანკის მეთოდოლოგიით (World Bank) საქართველო, ქ. თბილისი

სამსახურებრივი მივლინებები:	ინგლისი, გერმანია, ჰოლანდია, საფრანგეთი, აზერბაიჯანი, თურქეთი, რუსეთი, უზბეკეთი
კომპიუტერული პროგრამების ცოდნა:	Office Programs, Corel-Draw, Archi-Cad, Lumion
ენების ცოდნა:	რუსული - თავისუფლად ინგლისური - საშუალოდ (მესმის, ვკითხულობ და ვთარგმნი საშუალოდ. ვწერ და ვსაუბრობ-ცუდად)
ჰობი:	სახვითი ხელოვნება, კომპიუტერული გრაფიკა

ინფორმაცია საპროექტო და საექსპერტო სამუშაოთა შესახებ

მე, დავით გვასალია, 2003 წლიდან ვეწევი საპროექტო საქმიანობას და ვთანამშრომლობ სხვადასხვა საპროექტო და სამშენებლო ორგანიზაციებთან, სადაც ვასრულებ საპროექტო და საექსპერტო სამუშაოებს, ასევე ვეწევი სამშენებლო ობიექტების ტექნიკურ ზედამხედველობას.

2010 წლიდან ვარ შპს საქართველოს სამშენებლო კომპანიის, შპს მტ სტუდიოს და შპს აზ-ჯორჯიას კონსტრუქტორი.

ჩემი უშუალო ხელმძღვანელობით დამუშავებულია შემდეგი ობიექტები:

* ჩინური კომპანია ჰუალინგის მრავალბინიანი საცხოვრებელი (#17 და 20) სახლები თბილისის ზღვაზე.
* მრავალბინიანი 20 სართულიანი საცხოვრებელი სახლი. თბილისი, აწყურის ქ. #4
* მრავალბინიანი 14 სართულიანი საცხოვრებელი სახლი. თბილისი, ვაზისუბანი.
* დაშენების პროექტი მრავალბინიან სახლზე. თბილისი, ჭუჩიშვილის ქ. #18-20
* სასტუმრო კომპლექსი. თბილისი, ჯავახიშვილის #82ა.
* მრავალბინიანი 12 სართულიანი საცხოვრებელი სახლი. თბილისი, გაგარინის ქ. #6
* მრავალბინიანი 12 სართულიანი საცხოვრებელი სახლი. თბილისი, აეროდრომის დასახლება, მე-3 ქ. #4
* მრავალბინიანი 10 სართულიანი საცხოვრებელი სახლი. თბილისი, აეროდრომის დასახლება, მე-7 ქ. #1
* მრავალბინიანი 11 სართულიანი საცხოვრებელი სახლი. თბილისი, ვაშლიჯვრის დასახლება მაჭავარიანის ქ. #1-ის მიმდებარედ.
* მრავალბინიანი 12 სართულიანი საცხოვრებელი სახლი. თბილისი, არზაყან ემხვარის ქ. მე-2 შესახვევი, #9
* სავაჭრო კომპლექსი, ქ. მარნეული, რუსთაველის ქ. #36
* დაშენება მრავალბინიან საცხოვრებელ სახლზე. თბილისი, ვერა, გოგებაშვილის #3.
* სოლარის საწარმო შენობა (ლითონკონსტრუქციები) თბილისი, ორხევი, ახვლედიანის #3
* სასაწყობე შენობა (ლითონკონსტრუქციები) თბილისი, ღუდუშაურის კლინიკა
* გარე ლიფტების კონსტრუქცია ევროპის უნივერსიტეტის შენობებზე
* საკონდიტრო საწარმო შენობა (ლითონკონსტრუქციები) თბილისი, მაისურაძის ქ. #1
* მრავალფუნქციური შენობა 7 სართულიანი. თბილისი, დოდაშვილის ქ. #37
* სასტუმრო 3 სართულიანი. ყაზბეგის მუნიციპალიტეტი. სტეფანწმინდა

* ვეტერანების საქმეთა სახელმწიფო სამსახურის ადმინისტრაციული შენობა. ტბილისი, გორგასლის შესახვევი.
* მრავალბინიანი საცხოვრებელი სახლი. თბილისი, ყვარლის ქ.
* ბეტონის ქარხნის კონსტრუქცია. ქ. ბათუმი
* სასაწყობე შენობა. თბილისი, ქიზიყის ქ.
* სავაჭრო დანიშნულების შენობა. თბილისი. გლდანი, პირველი კვარტლის მიმდებარედ.
* სასტუმრო სახლი. შინდისი
* სასტუმრო 6 სართულიანი. დაბა მესტია. თამარ მეფის ქ.
* მრავალფუნქციური 6 სართულიანი შენობა. თბილისი, კახეთის გზატკეცილი #36
* ტურისტული კომპლექსი (რესტორანი და ვიზიტორთა ცენტრი). დაშბაშის კანიონი. წალკა
* მეცხოველეობის ფერმა. დმანისის რაიონი. სოფ.სარკინეთი
* სავაჭრო, კომერციული დანიშნულების შენობა. თბილისი, ზაჰესი, კოლონიის მიმდებარედ.
* მრავალბინიანი 9 სართულიანი საცხოვრებელი სახლი. თბილისი, ცინცაძის ქ. #63-ის მიმდებარედ.
* მრავალბინიანი 9 სართულიანი საცხოვრებელი სახლი. თბილისი, სვანეთის ქ.
* მრავალბინიანი 16 სართულიანი საცხოვრებელი სახლების კომპლექსი. რუსეთის ფედერაცია. ინგუშეთის რესპუბლიკა. ქ. მაგასი.
* 80-მდე ერთბინიანი საცხოვრებელი სახლები და ოფისები საქართველოს სხვადასხვა რაიონებში

ბოლო 1 წლის განმავლობაში ჩატარებული საექსპერტო სამუშაობი:

---

* ექსპერტიზა მრავალბინიან საცხოვრებელ სახლზე. ქ. თბილისი, ვაშლიჯვრის დასახლება.
* ექსპერტიზა მრავალბინიან საცხოვრებელ სახლზე. ქ. თბილისი, მუხიანის დასახლება, საერთაშორისო აკადემიის სასწავლო კორპუსი.
* ექსპერტიზა მრავალბინიან საცხოვრებელ სახლზე. ქ. თბილისი, გლდანი, პოლიციის აკადემიის მიმდებარედ. გმირი კურსანტების #5

და სხვა.

მოწოდებულ ინფორმაციას ვადასტურებ:

შპს მეტრიქს კონსტრაქშენის დირექტორი /დავით გვასალია/

განათლების დამადასტურებელი დიპლომი



ДИПЛОМ

ТВ № 567428

Настоящий диплом выдан Трасалия Давиду Зауриевичу в том, что он в 1982 году поступил в Ленинградский политехнический институт им. М.И. Калинина и в 1990 году окончил полный курс названного института по специальности „Промышленное и Гражданское строительство"

Решением Государственной экзаменационной комиссии от „12" февраля 1990 г. Трасалия Д.З. присвоена квалификация инженера-строителя

Председатель Государственной экзаменационной комиссии

Ректор

Секретарь

Ректор Ленинград „12" февраля 1990 г.

Регистрационный № 375/с

Нострификация академический знак выдан

Московская типография

პირადობის დამადასტურებელი მოწმობა



