W r i l i 1-1 m 1:100

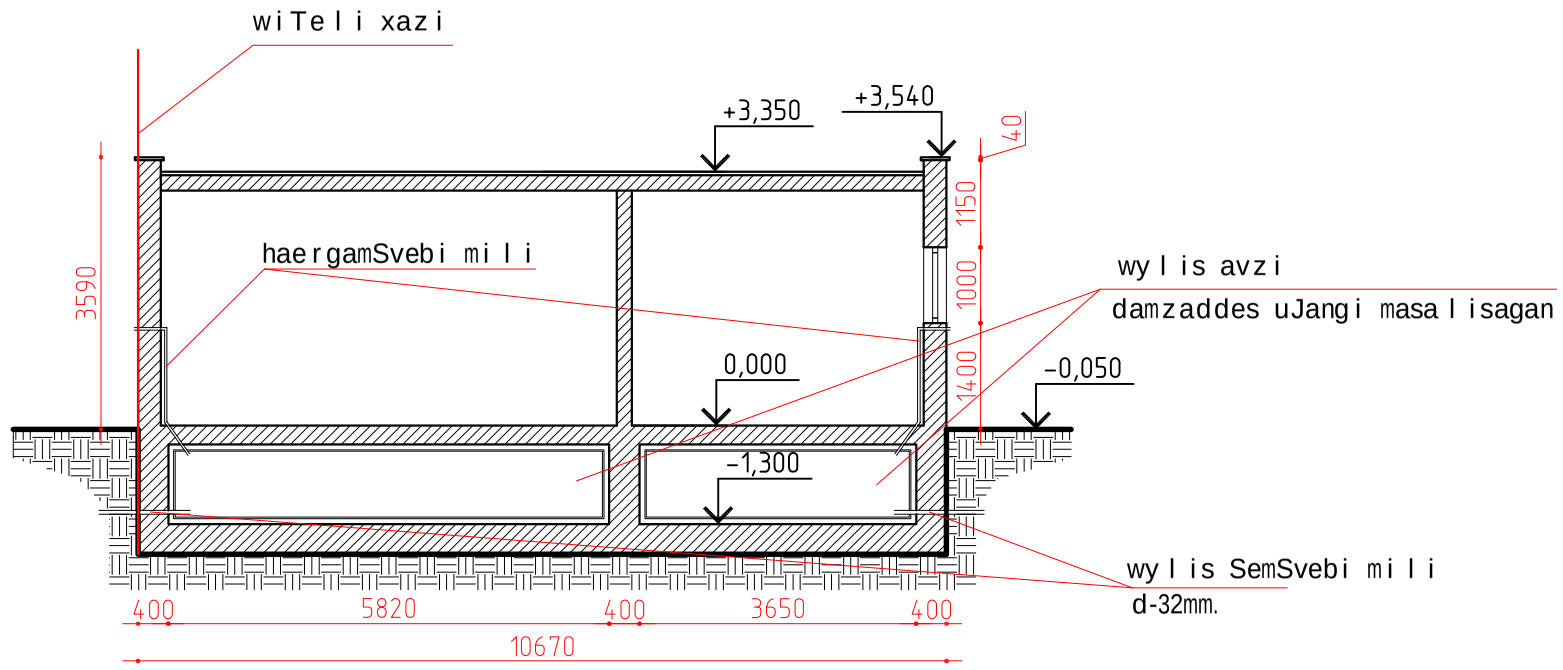

Sps "pek"				q.TbilisSi riyeze evropis moedanTan sazogadoebrivi kvebis obieqtis saboileros proeqti		dakveTa
direqtori	T.SaSiaSvili			arqiteqturuli nawili	stadia	furceli	furclebi
pr-is.avtori	g.museriZe				m. p.	a-6	
daamuSava	g.meliqiSvili			Wrili 1-1	Sps "xuro XXI"		

W r i l i 2-2 m 1:50

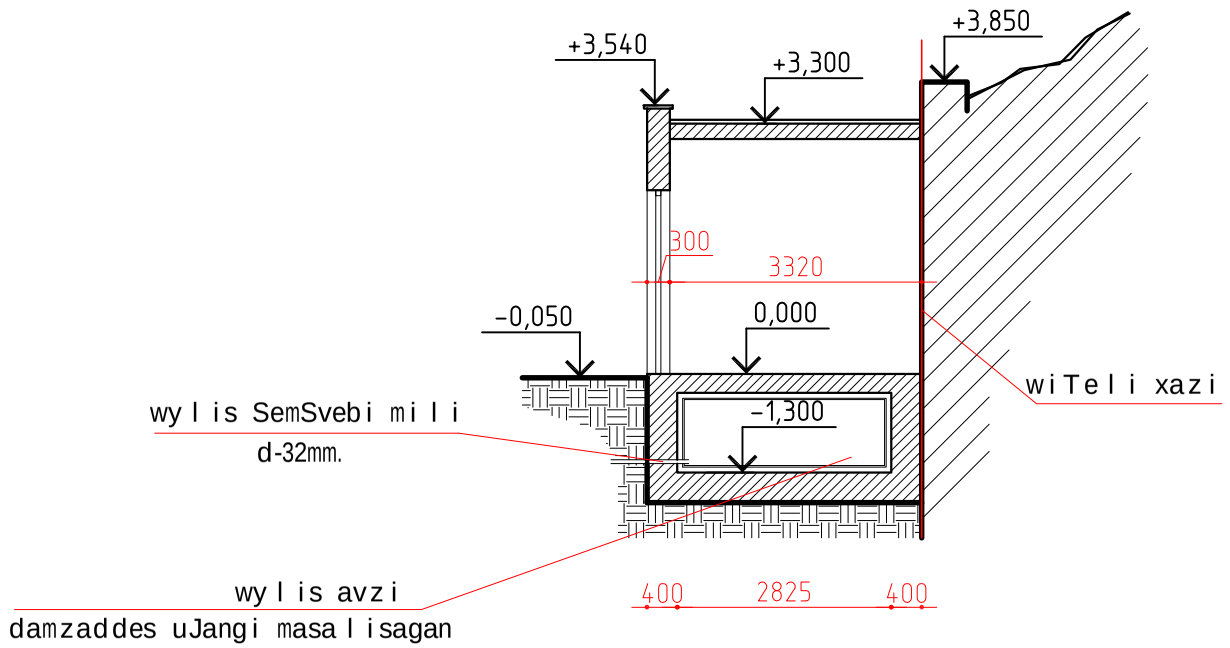

Sps "pek"				q.TbilisSi riyeze evropis moedanTan sazogadoebrivi kvebis obieqtis saboileros proeqti		dakveTa
direqtori	T.SaSiaSvili			arqiteqturuli nawili	stadia	furceli	furclebi
pr-is.avtori	g.museriZe				m. p.	a-7	
daamuSava	g.meliqiSvili			Wrili 2-2	Sps "xuro XXI"		