შპს "მშენპროექტსერვისი "

ქ.თბილისი, მირზა შაფის ქ.№5-სა და აბანოს ქ.№8-ს შორის დამაკავშირებელი ქუჩა-ჯიბის

კონსტრუქციული პროექტი

ქ.თბილისი

2024 წ.

შპს "მშენპროექტსერვისი"

ქ.თბილისი, მირზა შაფის ქ.№5-სა და აბანოს ქ.№8-ს შორის დამაკავშირებელი ქუჩა-ჯიბის

კონსტრუქციული ნაწილი

დირექტორი:	ნ.წერეთელი
პრ.მთ.ინჟინერი:	ვ.ბუხაიძე
კონსტრუქტორი:	ზ.ოთხოზორია

ქ.თბილისი

2024 წ.

№	ნახაზების დასახელება	ფურც.
1	ნახაზების ჩამონათვალი	კ-1
2	განმარტებითი ბარათი	კ-2
3	კიბის მოწყობის საერთო გეგმა	კ-3
4	მარში -1; საძირკვლის მოწყობის გეგმა; მასალათა სპეციფიკაცია	კ-4
5	ბაქანი -1 და ბაქანი-2-ის საძირკვლის მოწყობის გეგმა; მასალათა სპეციფიკაცია	კ-5
6	ლითონის სვეტები; მასალათა სპეციფიკაცია	კ-6
7	ბაქანი -1; მარში 2 და ბაქანი-2-ის მოწყობის გეგმა	კ-7
8	ბაქანი -1; მარში 2 და ბაქანი-2-ის მასალატა სპეციფიკაცია	კ-8
9	მარში -3; ჭრილი 1-1; მასალათა სპეციფიკაცია	კ-9
10	ბაქანი-3-ის საძირკვლის მოწყობის გეგმა; მასალათა სპეციფიკაცია	კ-10
11	ლითონის სვეტი -1; მასალათა სპეციფიკაცია	კ-11
12	ლითონის სვეტი -2; მასალათა სპეციფიკაცია	კ-12
13	ლითონის სვეტი -3; მასალათა სპეციფიკაცია	კ-13
14	ლითონის სვეტი -4; ლითონის სვეტი -5; მასალათა სპეციფიკაცია	კ-14
15	ბაქანი -3-ის სვეტებს შორის კავშირების მოწყობის გეგმა	კ-15
16	კვანძი -1; კვანძი -2; კვანძი -3; მასალათა სპეციფიკაცია	კ-16
17	ბაქანი -3; მასალათა სპეციფიკაცია	კ-17
18	მარში -4; ჭრილი 1-1; მასალათა სპეციფიკაცია	კ-18
19	ბაქანი-4-ის საძირკვლის მოწყობის გეგმა; მასალათა სპეციფიკაცია	კ-19
20	ლითონის სვეტი -1; მასალათა სპეციფიკაცია	კ-20
21	ლითონის სვეტი -2; მასალათა სპეციფიკაცია	კ-21
22	ლითონის სვეტი -3; ლითონის სვეტი -4; მასალათა სპეციფიკაცია	კ-22
23	ლითონის სვეტი -5; მასალათა სპეციფიკაცია	კ-23
24	ბაქანი -4-ის სვეტებს შორის კავშირების მოწყობის გეგმა	კ-24
25	კვანძი -1; კვანძი -2; კვანძი -3; მასალათა სპეციფიკაცია	კ-25
26	ბაქანი -4; მასალათა სპეციფიკაცია	კ-26
27	მარში -5; ჭრილი 1-1; მასალათა სპეციფიკაცია	კ-27
28	ბაქანი-5-ის საძირკვლის მოწყობის გეგმა; მასალათა სპეციფიკაცია	კ-28
29	ლითონის სვეტი -1; მასალათა სპეციფიკაცია	კ-29
30	ლითონის სვეტი -2; მასალათა სპეციფიკაცია	კ-30
31	ლითონის სვეტი -3; მასალათა სპეციფიკაცია	კ-31
32	ლითონის სვეტი -4; მასალათა სპეციფიკაცია	კ-32
33	ბაქანი -5-ის სვეტებს შორის კავშირების მოწყობის გეგმა	კ-33
34	კვანძი -1; კვანძი -2; კვანძი -3; მასალათა სპეციფიკაცია	კ-34
35	ბაქანი -5; მასალათა სპეციფიკაცია	კ-35
36	მარში -6; ჭრილი 1-1; მასალათა სპეციფიკაცია	კ-36
37	ბაქანი-6-ის საძირკვლის მოწყობის გეგმა; მასალათა სპეციფიკაცია	კ-37
38	ლითონის სვეტი -1; ლითონის სვეტი -4; მასალათა სპეციფიკაცია	კ-38
39	ლითონის სვეტი -2; ლითონის სვეტი -3; მასალათა სპეციფიკაცია	კ-39
40	ბაქანი -6-ის სვეტებს შორის კავშირების მოწყობის გეგმა	კ-40
41	კვანძი -1; კვანძი -2; კვანძი -3; მასალათა სპეციფიკაცია	კ-41

№	ნახაზების დასახელება	ფურც.
42	ბაქანი -6; მასალათა სპეციფიკაცია	კ-42
43	მარში -7; ჭრილი 1-1; მასალათა სპეციფიკაცია	კ-43
44	ბაქანი-6-ის საძირკვლის მოწყობის გეგმა	კ-44
45	საძირკვლის არმრიების კვანძები; მასალათა სპეციფიკაცია	კ-45
46	ლითონის სვეტი -1; ლითონის სვეტი -2; მასალათა სპეციფიკაცია	კ-46
47	ლითონის სვეტი -3'; ლითონის სვეტი -3; მასალათა სპეციფიკაცია	კ-47
48	ლითონის სვეტი -4; ლითონის სვეტი -5; მასალათა სპეციფიკაცია	კ-48
49	ლითონის სვეტი -6; მასალათა სპეციფიკაცია	კ-49
50	ლითონის კავშირები	კ-50
51	კვანძი -1; კვანძი -2; კვანძი -3; მასალათა სპეციფიკაცია	კ-51
52	ბაქანი -7-ის მოწყობის გეგმა	კ-52
53	ჭრილი 1-1; ჭრილი 2-2	კ-53
54	ჭრილი 3-3; ჭრილი 4-4	კ-54
55	მასალათა სპეციფიკაცია	კ-55
56	მარში -8; ჭრილი 1-1; მასალათა სპეციფიკაცია	კ-56
57	ბაქანი-8-ის საძირკვლის მოწყობის გეგმა; მასალათა სპეციფიკაცია	კ-57
58	ლითონის სვეტი -1; მასალათა სპეციფიკაცია	კ-58
59	ლითონის სვეტი -2; მასალათა სპეციფიკაცია	კ-59
60	ლითონის სვეტი -3; მასალათა სპეციფიკაცია	კ-60
61	ლითონის სვეტი -4; მასალათა სპეციფიკაცია	კ-61
62	ბაქანი -8-ის სვეტებს შორის კავშირების მოწყობის გეგმა	კ-62
63	კვანძი -1; კვანძი -2; კვანძი -3; მასალათა სპეციფიკაცია	კ-63
64	ბაქანი -8; მასალათა სპეციფიკაცია	კ-64
65	მარში -9; ჭრილი 1-1; მასალათა სპეციფიკაცია	კ-65
66	ბაქანი-9-ის საძირკვლის მოწყობის გეგმა; მასალათა სპეციფიკაცია	კ-66
67	ლითონის სვეტი -1; ლითონის სვეტი -4; მასალათა სპეციფიკაცია	კ-67
68	ლითონის სვეტი -2; ლითონის სვეტი -3; მასალათა სპეციფიკაცია	კ-68
69	ბაქანი -9-ის სვეტებს შორის კავშირების მოწყობის გეგმა	კ-69
70	კვანძი -1; კვანძი -2; კვანძი -3; მასალათა სპეციფიკაცია	კ-70
71	ბაქანი -9; მასალათა სპეციფიკაცია	კ-71
72	მარში -10; ჭრილი 1-1; მასალათა სპეციფიკაცია	კ-72
73	ბაქანი-10-ის საძირკვლის მოწყობის გეგმა; მასალათა სპეციფიკაცია	კ-73
74	ლითონის სვეტი -1; მასალათა სპეციფიკაცია	კ-74
75	ლითონის სვეტი -2; მასალათა სპეციფიკაცია	კ-75
76	ლითონის სვეტი -3; მასალათა სპეციფიკაცია	კ-76
77	ლითონის სვეტი -4; მასალათა სპეციფიკაცია	კ-77
78	ბაქანი -10-ის სვეტებს შორის კავშირების მოწყობის გეგმა	კ-78
79	კვანძი -1; კვანძი -2; კვანძი -3; მასალათა სპეციფიკაცია	კ-79
80	ბაქანი -10; მასალათა სპეციფიკაცია	კ-80
81	მარში -11; ჭრილი 1-1; მასალათა სპეციფიკაცია	კ-81
82	ბაქანი-11-ის საძირკვლის მოწყობის გეგმა; მასალათა სპეციფიკაცია	კ-82

№	ნახაზების დასახელება	ფურც.
83	ლითონის სვეტი -1; მასალათა სპეციფიკაცია	კ-83
84	ლითონის სვეტი -2; მასალათა სპეციფიკაცია	კ-84
85	ლითონის სვეტი -3; მასალათა სპეციფიკაცია	კ-85
86	ლითონის სვეტი -4; მასალათა სპეციფიკაცია	კ-86
87	ბაქანი -11-ის სვეტებს შორის კავშირების მოწყობის გეგმა	კ-87
88	კვანძი -1; კვანძი -2; კვანძი -3; მასალათა სპეციფიკაცია	კ-88
89	ბაქანი -11; მასალათა სპეციფიკაცია	კ-89
90	მარში -12; ჭრილი 1-1; მასალათა სპეციფიკაცია	კ-90
91	ბაქანი -12-ის სვეტებს შორის კავშირების მოწყობის გეგმა	კ-91
92	ლითონის სვეტი -1; მასალათა სპეციფიკაცია	კ-92
93	ლითონის კავშირი; კვანძი -1; კვანძი -2; კვანძი -3; მასალათა სპეციფიკაცია	კ-93
94	კედლების მოწყობის ხედი მარშ-3 და ბაქან 3-ზე	კ-94
95	კედლების მოწყობის ხედი მარშ-4 და ბაქან 4-ზე	კ-95
96	კედლების მოწყობის ხედი მარშ-5 და ბაქან 5-ზე	კ-96
97	კედლების მოწყობის ხედი მარშ-7-ზე	კ-97
98	კედლების მოწყობის ხედი ბაქან-7-ზე	კ-98
99	კედლების მოწყობის ხედი ბაქან-7-ზე	კ-99
100	კედლების მოწყობის ხედი მარშ-8;9 და ბაქან 8;9-ზე	კ-100
101	კედლების მოწყობის ხედი მარშ-10;11 და ბაქან 10;11-ზე	კ-101
102	კედლების მოწყობის ხედი მარშ-12-ზე	კ-102
103	კედლების მოწყობის არმირების ტიპიური ფრაგმენტი	კ-103
104	კიბის და ბაქნის მოაჯირების მოწყობის ფრაგმენტი	კ-104
105	მასალათა ჯამური ხარჯი მთელს შენობაზე	კ-105

MPS

2024

ქ.თბილისი, მირზა შაფის ქ.№5-სა და აბანოს ქ.№8-ს შორის დამაკავშირებელი ქუჩა-ჯიბის რეკონსტრუქციული პროექტი

ხელმოწ.	თარ.		
დირექტორი	ნ.წერეთელი		
არქიტექტორი	ვ.ბუხაიძე		
დაამუშავა	ზ.ოთხოზორია		
შეამოწმა	ვ.ბუხაიძე		

ნახაზების ჩამონათვალი

სტადია	ფურც.	ფურცლები
მ.პ-1		105

შპს.მშენეროექტსერვისი

განმარტებითი ბარათი

ქ.თბილისში,მირზა შაფის ქ.№5–სა და აბანოს ქ.№8–ს დამაკავშირებელი ქუჩა-კიბის პროექტის კონსტრუქციული ნაწილი დამუშავებულია შპს „მშენპროექტსერვისი“-ს მიერ შპს „აპოლო გ.ს.“-ს შორის გაფორმებული ხსლშეკრულების თანახმად.

პროექტის კონსტრუქციულ ნაწილს საფუძვლად უდევს დამკვეთის მიერ გადმოცემული საწყისი მასალები, კერძოდ: არქიტექტურული ესკიზი, ტოპოგეგმა განივი პროფილებით და შპს „თბილინვესტპროექტი“-ს მიერ შესრულებული საინჟინრო-გეოლოგიური კვლევა-ძიების შედეგები.

პროექტის კონსტრუქციულ ნაწილში მიღებულია შემდეგი გადაწყვეტები:

-ქუჩა-კიბის საძირკვლები ეწყობა შუალედური ბაქნებისა და ქუჩა-კიბის შუალედურ ნიშნულზე მოსაწყობ ბელვედერის ქვეშ. საძირკვლები შესრულებულია რკინა-ბეტონ-ში. საძირკვლების ძირის ნიშნულები მიღებულია დამკვეთის მიერ გადმოცემულ ტოპო გეგმის მონაცემების საფუძველზე. აღნიშნული ნიშნულები დაზუსტდება მშენებლობის პროცესში და შესაძლოა საჭირო გახდეს მათი დაზუსტება რეალური სატუაციიდან გამომდინარე.

- საძირკვლების ფუძის ქვეშ გრუნტები ასევე მიღებულია შპს „თბილინვესტპრო-ექტი“-ს მიერ ჩატარებული საინჟინრო კვლევა-ძიების მონაცემების საფუძველზე, რომლებიც ასევე უნდა დაზუსტდეს მშენებლობის პროცესში, საჭიროების შემთხვევაში შესაძლო კორექტირებებით.

-კიბეების, შუალედური ბაქნებისა და ბელვედერის მზიდი კონსტრუქციები, სვეტე-ბი და რიგელები, შესრულებულია ლიტონში. კონსტრუქციების გაბარიტები და კვეთები მიღებულია საანგარიშო პროგრამა „Lira”-ს საშუალებით ჩატარებული გაანგარიშებების საფუძველზე.

-ქუჩა-კიბის დეკორატიული კედლის ქვეშ დამუშავებულია რკინაბეტონის ლენტური საფეხურებიანი საძირკვლები, რომლის საყრდენი გრუნტი ასევე მიღებულია გეოლო-გიური კვლევა-ძიების შედეგების საფუძველზე.

-სამშენებლო მოედნის რთული (მკვეთრად დახრილი) რელიეფის გამო და შესაბამი-სად, წინასწარი კვლევა-ძიებების ზუსტად ჩატარების შესაძლებლობის არარსებობის გამო მშენებლობის პროცესში აუცილებლად უნდა გადამოწმდეს ყველა გეოლოგი-ური და გეოდეზიური მონაცემი და საჭიროების შემთხვევაში მოხდეს პროექტში მიღებული გადაწყვეტების კორექტირება ან შეცვლა. გამორიცხული არ არის არსებუ-ლი ფერდობის დამჭერი ან გასამაგრებელი კონსტრუქციების ან საშუალებების მოწ-ყობის აუცილებლობა, რომლებიც დამუშავებული უნდა იქნეს პროექტზე დამატების სახით სპეციალისტების მიერ. ამასთან ერთად მშენებლობის პროცესი უნდა მიმდინარეობდეს პროექტის ავტორის ზედამხედველობის ქვეშ.

შენიშვნები ლითონის ელემენტებისთვის:

1. მოცემული ნახაზები განხილული იქნას არქიტექტურულ ნახაზებთან ერთად.
2. ლითონის ელემენტების შეერთება განხორციელდეს შეპირაპირებით, შემოდუღებით პროფილის კვეთის მთელ პერიმეტრზე, შედუღება განხორციელდეს 346A ტიპის ელექტროდით.
3. შედუღების ნაკერის სიმაღლედ მიღებულ იქნას შესადუღებელი ელემენტების სისქეებიდან უმცირესის 1.2*ტ.
4. ლითონის ელემენტების დეტალური კვანძები ე.წ. ”КМД” დამუშავებული უნდა იყოს ლითონის ელემენტების დამამზადებლის მიერ.
5. ლითონის ელემენტები დაიფაროს ანტიკოროზიული ხსნარით. მხედველობაში მიღებულ იქნას ხანძარსაწინააღმდეგო ღონისძიებები.
6. ნახაზში მოცემული ზომები დაზუსტდეს ადგილზე და საჭიროების შემთხვევაში ეცნობოს კონსტრუქტორს.
7. შესადუღებელი ელემენტების სისქეებიდან გამომდინარე საჭირო იქნება შეპირაპირების ზედაპირების დამუშავება თანახმად ნორმისა.
8. მშენებლობისას პროექტში შეტანილი ყველა ცვლილება შეთანხმდეს კონსტრუქტორთან.
9. ლითონის ელემენტების ხარჯს უნდა დაემატოს შედუღების 1.5%.
10. ლითონის ელემენტების სიგრძეები და მიბმითი ზომები დაზუსტებული იქნას ადგილზე.
11. ლითონის მასალების ხარჯში არ არის გათვალისწინებული ე.წ. "ნარჩენების" ხარჯი, რომელიც შეიძლება მერყეობდეს 3%-7%-ის ფარგლებში.
12. ლითონის ელემენტების შემსრულებელმა კომპანიამ საანგარიშო მოდელიდან უნდა ამოიღოს არსებული ძალვები და შესაბამისად განსაზღვროს შედუღების ნაკერის სიგრძეები, კათეტის ზომა, ჩასატანებელი ფურცლების ზომები და სისქეები.

MPS			2024	ქ.თბილისი, მირზა შაფის ქ.№5-სა და აბანოს ქ.№8-ს შორის დამაკავშირებელი ქუჩა-კიბის კონსტრუქციული პროექტი
			ხელმოწ.	თარ.
დირექტორი	ნ.წერეთელი			განმარტებითი ბარათი
გრ.მთ.ინჟინერი	ვ.ბუხაიძე			სტადია: მ.პ; ფურც.: ა-4; ფურცლები: 105
დაამუშავა	ზ.ოთხოზორია			შპს.მშენპროექტსერვისი
შეამოწმა	ვ.ბუხაიძე			

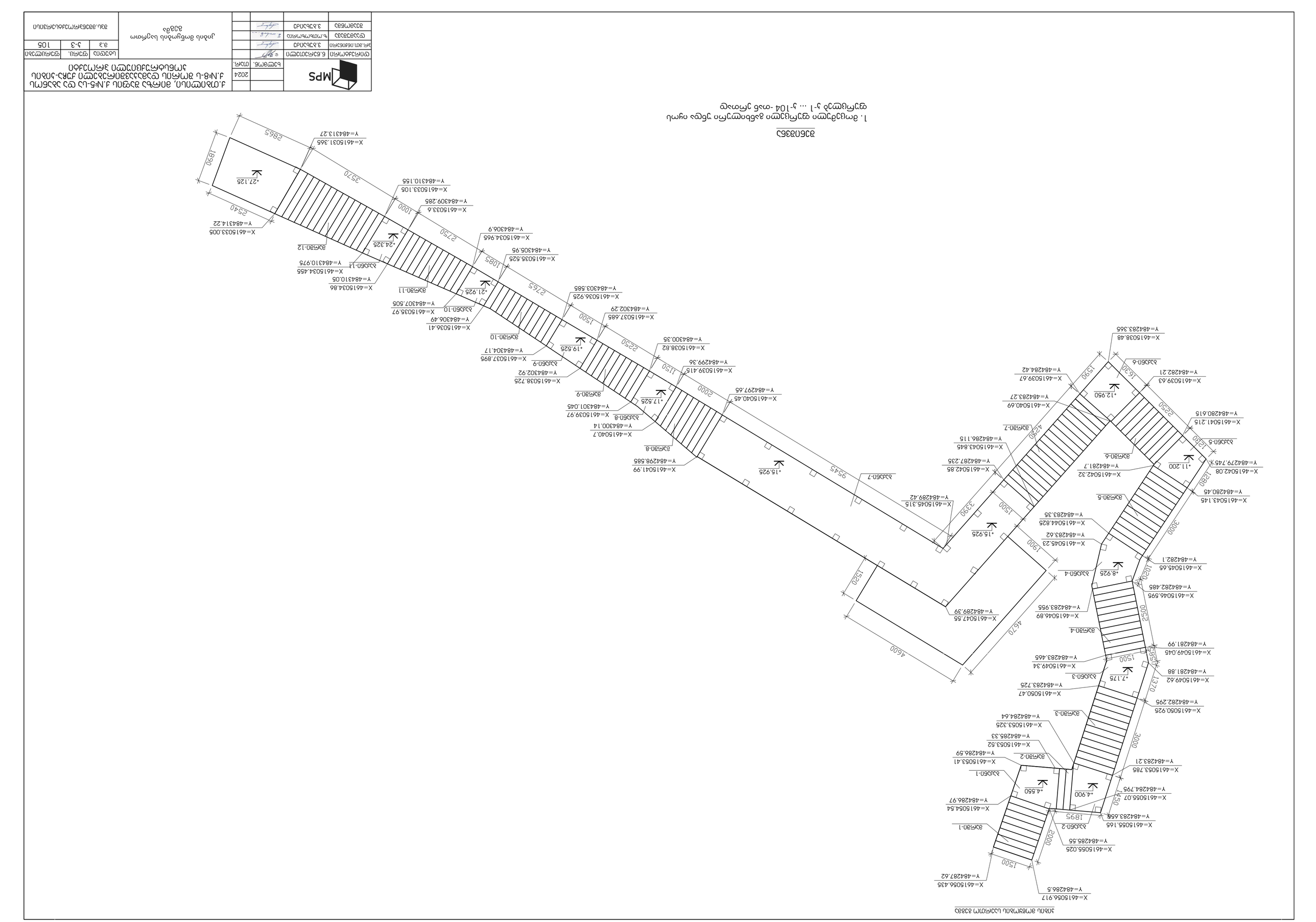

ЗДАНИЯ

1. Элементы строительных конструкций, выделенные основной линией, выполнить по рабочим чертежам марки КЖ1 ... КЖ-1104 -смотри лист 2.

ГИП	Б.Б.ЗДАНОВ				
ГАП	З.З.ЗАЛОЗНЫЙ				
Н.КОНТР.	З.З.ЗАЛОЗНЫЙ				
ВЕДУЩИЙ ИНЖЕНЕР	Ь.ЛОЬЬЬЬЛЛЛ				
ИНЖЕНЕР	Б.Б.ЗДАНОВ				
ИНЖЕНЕР	З.З.ЗАЛОЗНЫЙ				

მარში -1

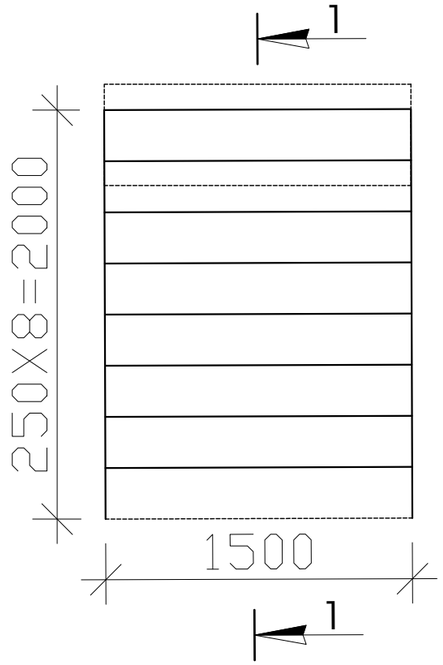

ჭრილი 1-1

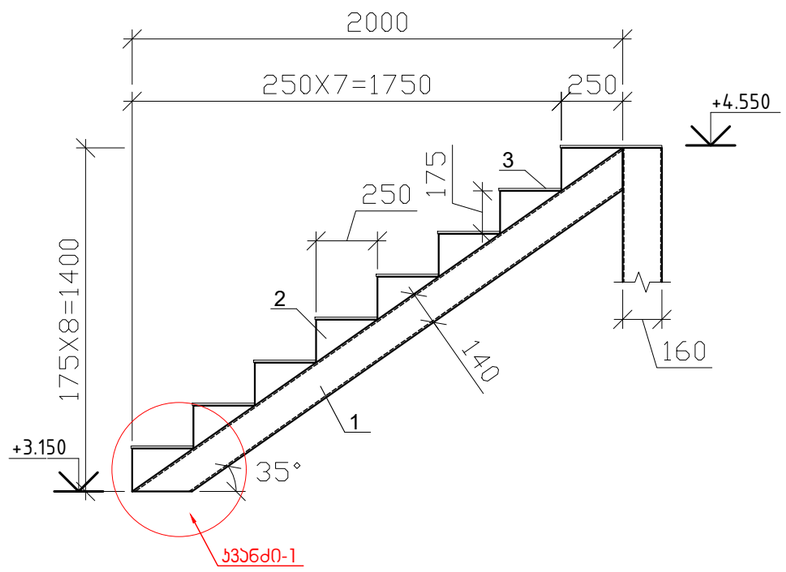

პოზ-1
L=2440

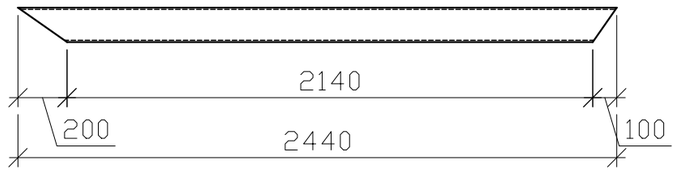

პოზ-2

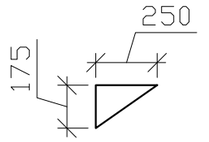

პოზ-3 (დაღარული წურცლოვანა; L=1500მმ)



მარში-1-ის სპეციფიკაცია

ელემენტი	პოზ.№	დასახელება, მასალის მმ.	პროფილი მმ.	L მ.	n ცალი	მასა კგ. ერთი პოზ.	მასა კგ. ჯამური პოზ.	ფოლადის მარკა
1	2	3	4	5	6	7	8	9
	1	შველერი	№14	2.44	2	29.45	58.9	C 255
	2	წურცელი სიხისტის წიბო	-10X250X175	-----	16	3.43	54.88	C 255
	3	დაღარული წურცლოვანა	-10X255X1500	-----	8	-----	-----	C 255
						ჯამი	113.78	
						შედუღებაზე 1.5 %	1.71	Э42А
						სულ	115.49	

საძირკვლის მოწყობის გეგმა

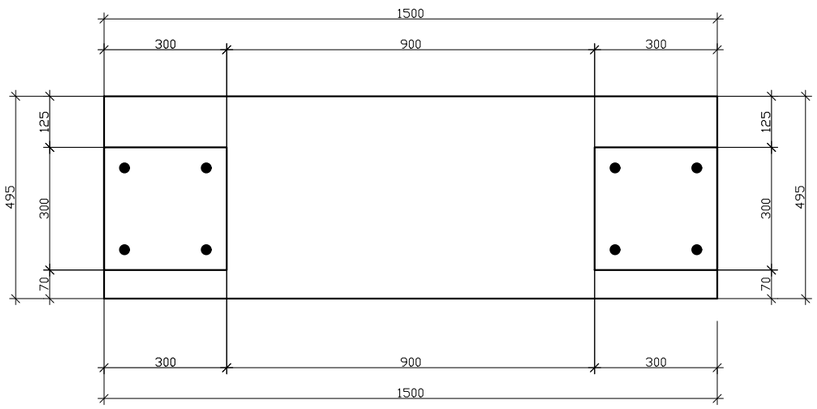

კვანძი 1

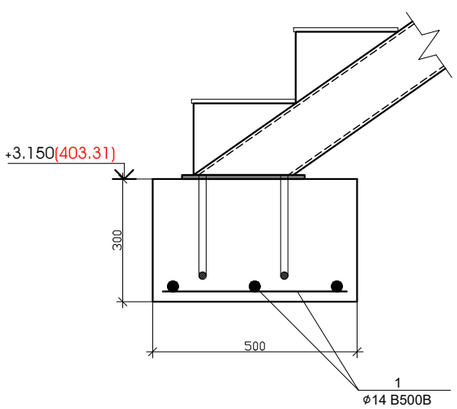

ჩასატანებელი დეტალის მოწყობა

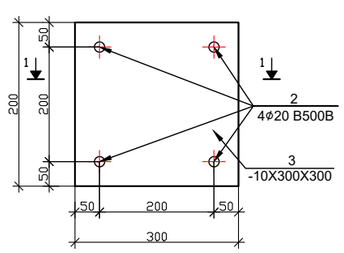

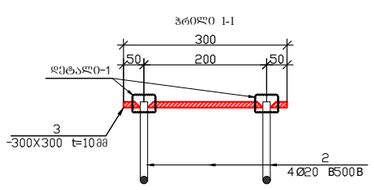

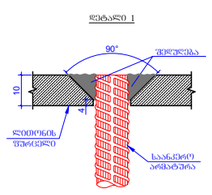

პოზ.	აღნიშვნა	დასახელება	რაოდ.	წონა, კგ	
		რკ/ბ-ის საძირკვლის ფილა და ჩასატანებელი დეტალების მოწყობა მარში 1-ისთვის			
		დეტალები		ერთეული (კგ)	სულ (კგ)
1	დაიჭრას ადგილზე	ø 14 B500B ℓ= 4100	-	4.96	4.96
2		ø 20 B500B ℓ= 400	8	0.99	7.90
3	ლითო.წურცელი	-10X400X400 (C255)	2	12.56	25.12
				Σ =	37.98
					(მ³)
		ბეტონი B25 W8			0.23
		ბეტონი B15			0.10

MPS

2024 ხელმოწ. თარ.

ქ.თბილისი, მირზა შაფის ქ.№5-სა და აბანოს ქ.№8-ს შორის დამაკავშირებელი ქუჩა-ბიბის პონსტრუქციული პროექტი

დირექტორი	ნ.ცერეთელი		
გრ.მთ.ინჟინერი	ვ.ბუხაიძე		
დამამუშავა	ზ.ოთხოზორია		
შეამოწმა	ვ.ბუხაიძე		

მარში 1

სტადია	ფურც.	ფურცლები
მ.პ	ჯ-4	105

შპს.მშენგროექტსერვისი

ბაქანი - 1 და ბაქანი -2 -ის საძირკვლის მოწყობის გეგმა

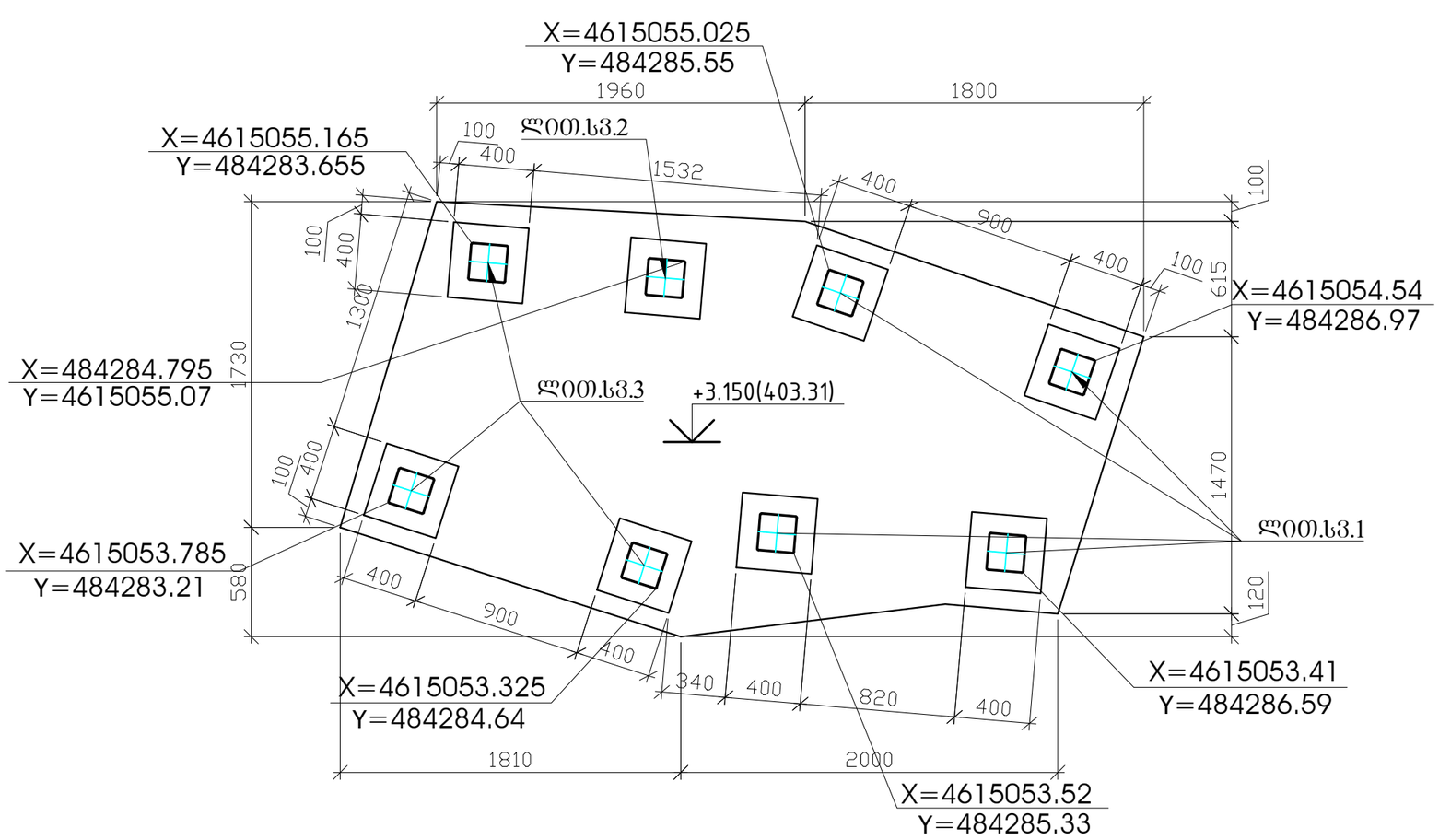

საძირკვლის
არმირების კვანძი

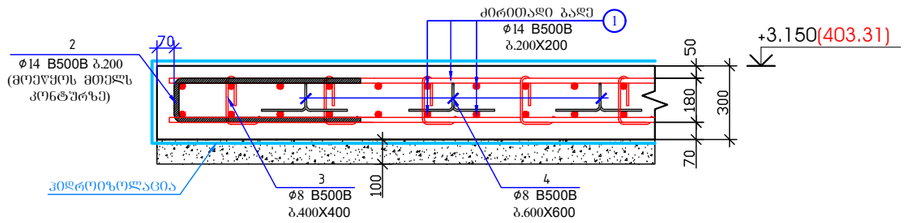

პოზიცია - 2
L=1780 მმ

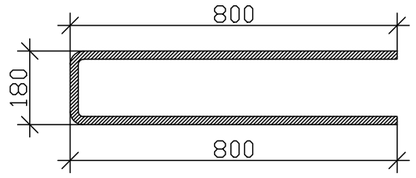

პოზიცია - 3
L=500 მმ

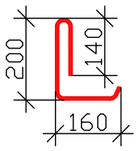

პოზიცია - 4
L=840 მმ

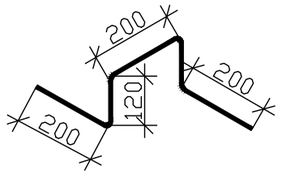

ჩასატანებელი დეტალის მოწყობა

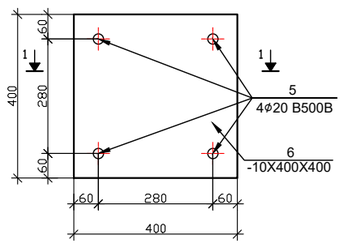

ჭრილი 1-1

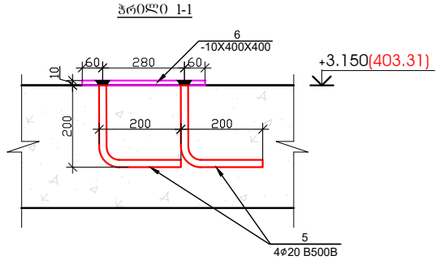

საანკერო არმატურის ლ00ო%ის შეერთების
მეთოდების კვანძი

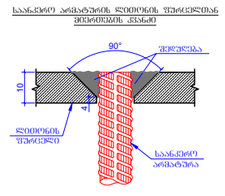

პოზ.	ა ღ ნ ი შ ვ ნ ა	დ ა ს ა ხ ე ლ ე ბ ა	რაოდ.	წონა, კგ	
		რკ/ბ-ის საძირკვლის ფილა და ჩასატანებელი დეტალების მოწყობა +3.150 ნიშნულზე			
		დეტალები		ერთეული (კგ)	სულ (კგ)
1	დაიჭრას ადგილზე	Ø 14 B500B ℓ= 81950	-	99.14	99.14
2		Ø 14 B500B ℓ= 1780	56	2.15	120.59
3		Ø 8 B500B ℓ= 500	46	0.20	9.09
4		Ø 8 B500B ℓ= 840	20	0.33	6.64
5		Ø 20 B500B ℓ= 400	32	0.99	31.60
6	ლ00ო.ფურცელი	-10X400X400 (C255)	8	12.56	100.48
				Σ =	367.52
					(მ³)
		ბეტონი B25 W8			2.24
		ბეტონი B15			0.75

შენიშვნა

1. მოცემული ფურცელი განხილური უნდა იყოს ფურცლებ ჯ-6 ... ჯ-8 -თან ერთად

MPS				ქ.თბილისი, მირზა შაფის ქ.№5-სა და აბანოს ქ.№8-ს შორის დამაკავშირებელი ქუჩა-ჯიხის კონსტრუქციული პროექტი
			2024	
		ხელმოწ.	თარ.	
დირექტორი	ნ.წერეთელი			ბაქანი - 1 და ბაქანი -2 -ის საძირკვლის მოწყობის გეგმა
მრ.მთ.ინჟინერი	ვ.ბუხაიძე			სტადია: მ.ჯ; ფურც.: ჯ-5; ფურცლები: 105
დამუშავა	ზ.ოთხოზორია			შპს.მშენაროექტსერვისი
შეამოწმა	ვ.ბუხაიძე			

სვეტი -1
(4 ცალი)

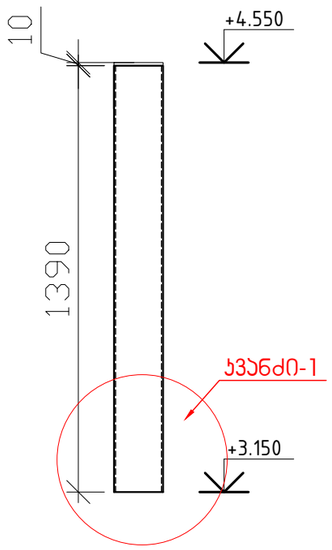

სვეტი -2
(1 ცალი)

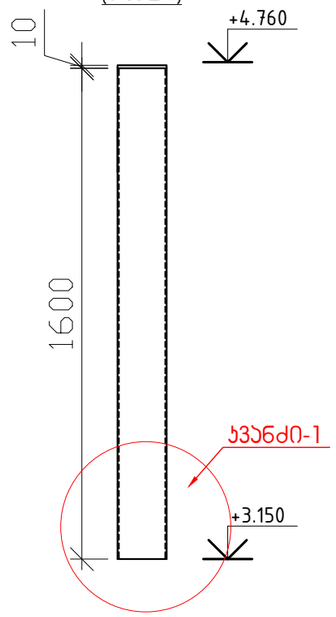

სვეტი -3
(3 ცალი)

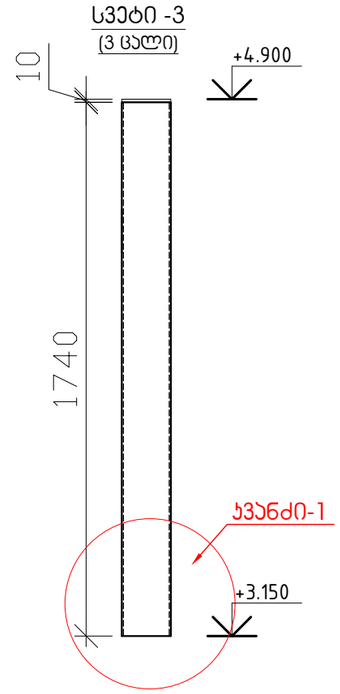

ა ვ ა ნ ძ ი-1

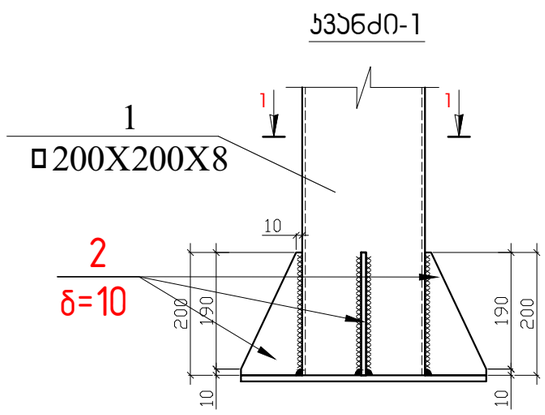

პოზ.2

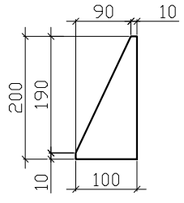

ჭრილი 1-1

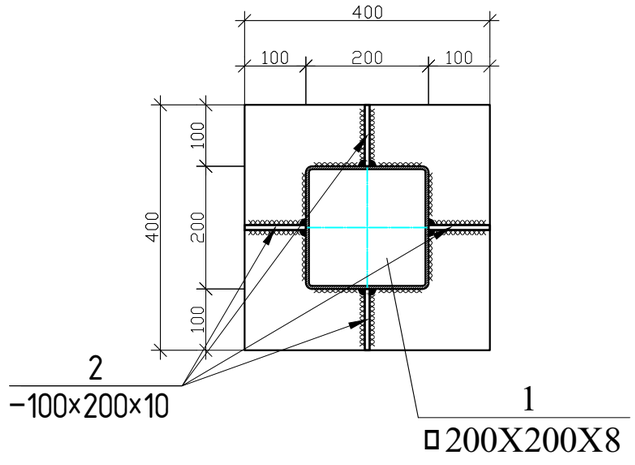

შენიშვნა

1. მოცემული ფურცელი განხილური უნდა იყოს ფურცლებ ჯ-5 ... ჯ-8 -თან ერთად

ლითონის სვეტი-1 (4 ცალი)

ელემენტის ნომერი	პოზ.№	დასახელება, ესკიზი მმ.	პროფილი მმ.	L მ.	n ცალი	მასა კგ. ერთი პოზ.	მასა კგ. ჯგუფა პოზ.	ფოლადის მარკა
1	2	3	4	5	6	7	8	9
	1	მილკვადრატი	200X200X8	1.39	-----	-----	64.64	C 255
	2	ფურცელი სიხისტის წიბო	-10X200X100	-----	4	1.57	6.28	C 255
						ჯამი	70.92	
						შედუღებაზე 1.5 %	1.06	Э42А
						სულ	71.98	

სპეციფიკაცია მოცემულია ერთ სვეტზე

ლითონის სვეტი-2 (1 ცალი)

ელემენტის ნომერი	პოზ.№	დასახელება, ესკიზი მმ.	პროფილი მმ.	L მ.	n ცალი	მასა კგ. ერთი პოზ.	მასა კგ. ჯგუფა პოზ.	ფოლადის მარკა
1	2	3	4	5	6	7	8	9
	1	მილკვადრატი	200X200X8	1.6	-----	-----	74.4	C 255
	2	ფურცელი სიხისტის წიბო	-10X200X100	-----	4	1.57	6.28	C 255
						ჯამი	80.68	
						შედუღებაზე 1.5 %	1.21	Э42А
						სულ	81.89	

ლითონის სვეტი-3 (3 ცალი)

ელემენტის ნომერი	პოზ.№	დასახელება, ესკიზი მმ.	პროფილი მმ.	L მ.	n ცალი	მასა კგ. ერთი პოზ.	მასა კგ. ჯგუფა პოზ.	ფოლადის მარკა
1	2	3	4	5	6	7	8	9
	1	მილკვადრატი	200X200X8	1.74	-----	-----	80.91	C 255
	2	ფურცელი სიხისტის წიბო	-10X200X100	-----	4	1.57	6.28	C 255
						ჯამი	87.19	
						შედუღებაზე 1.5 %	1.31	Э42А
						სულ	88.5	

სპეციფიკაცია მოცემულია ერთ სვეტზე

MPS			2024	ქ.თბილისი, მირზა შაფის ქ.№5-სა და აბანოს ქ.№8-ს შორის დამაკავშირებელი ქუჩა-ჯიბის კონსტრუქციული პროექტი
		ხელმოწ.	თარ.	
დირექტორი	ნ.წერეთელი			ლითონის სვეტები; მასალათა სპეციფიკაცია
გრ.მთ.ინჟინერი	ვ.ბუხაიძე			
დაამუშავა	ზ.ოთხოზორია			
შეამოწმა	ვ.ბუხაიძე			

სტადია	ფურც.	ფურცლები
მ.პ	ჯ-6	105

შპს.მშენგროექტსერვისი

ბაქანი 1; მარში 2 და ბაქანი 2

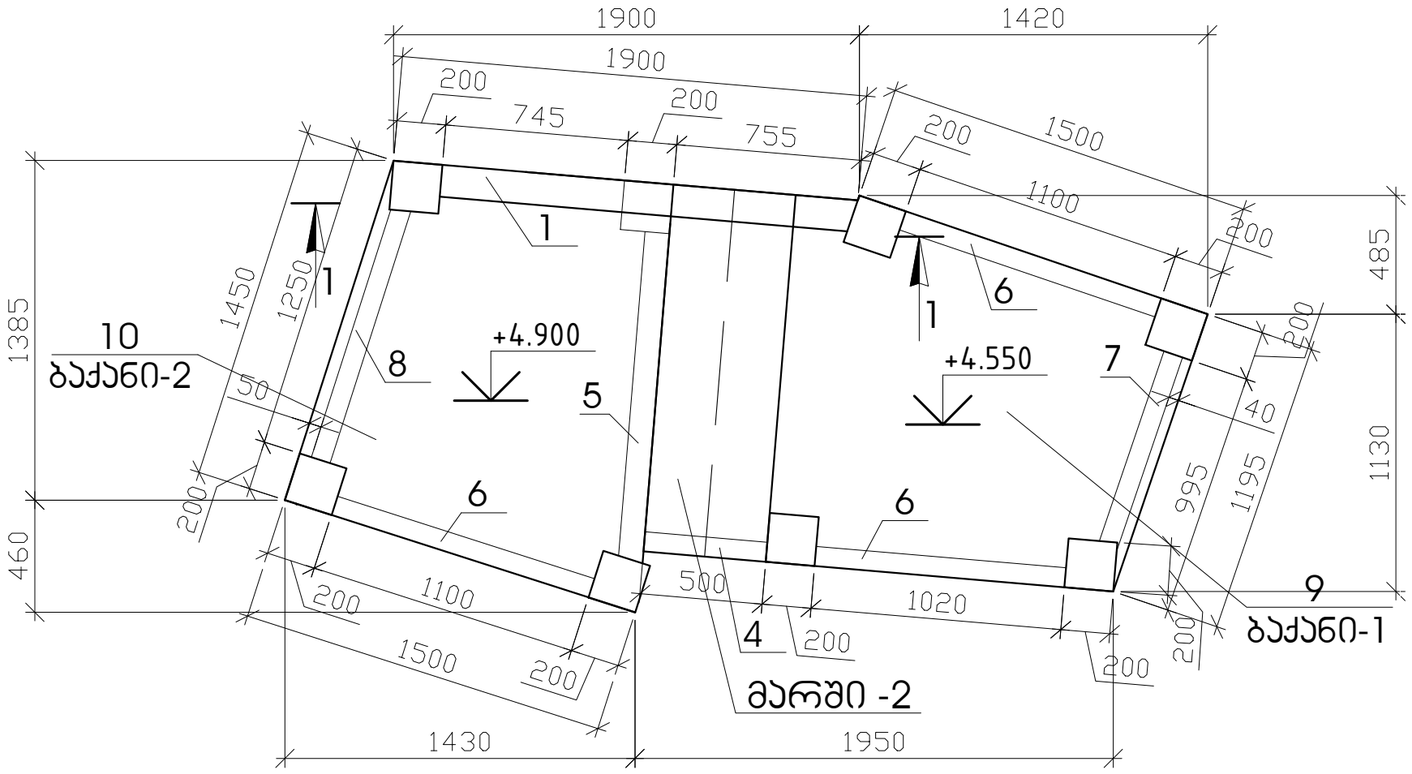

ჭრილი 1-1

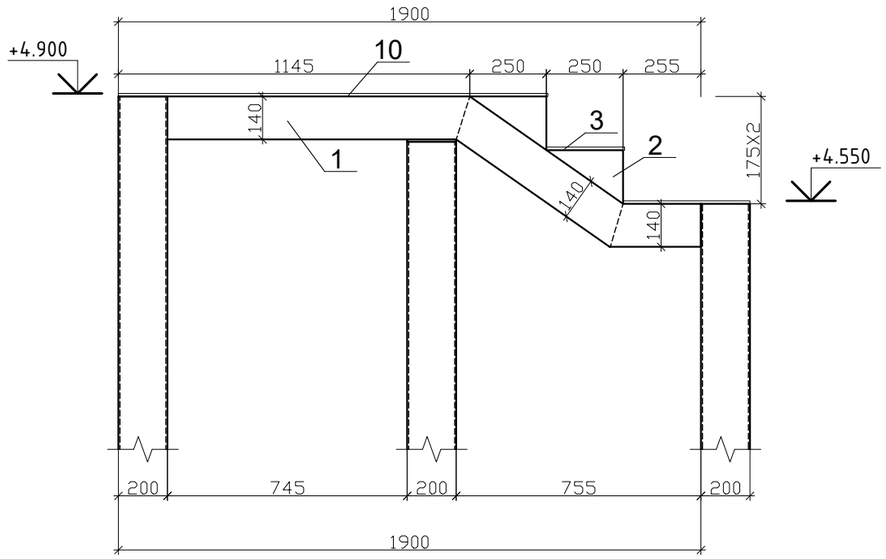

პოზ-5 (▫120×120×4)

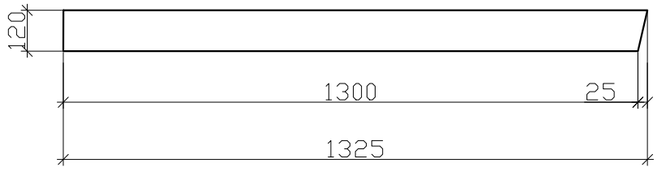

პოზ-4 ([14)

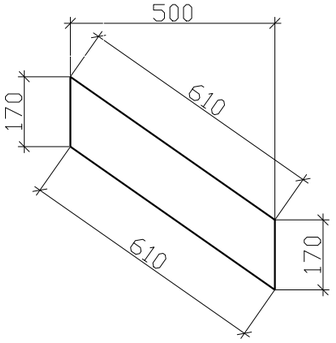

პოზ-8 (▫120×120×4)

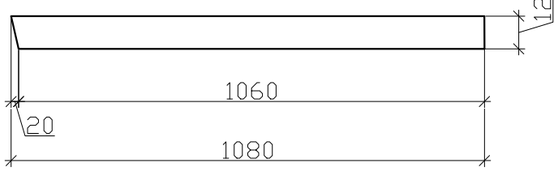

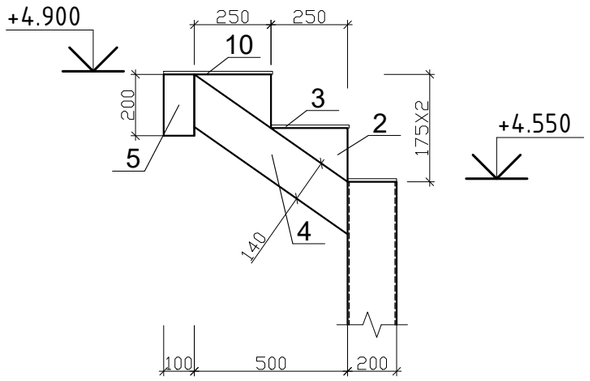

პოზ-6 (▫120×120×4)

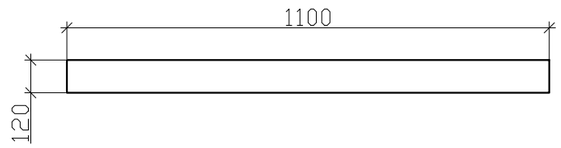

პოზ-1

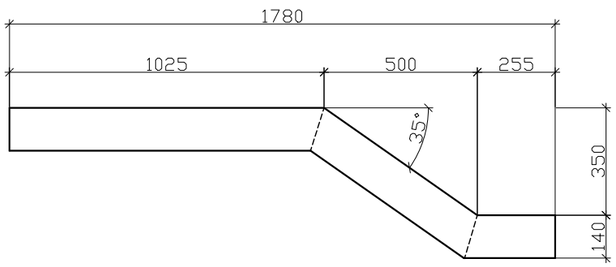

პოზ-2

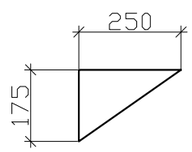

პოზ-3 (დაღარული ფურცლოვანა; L=1500მმ)

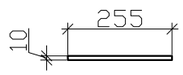

პოზ-7 (▫120×120×4)

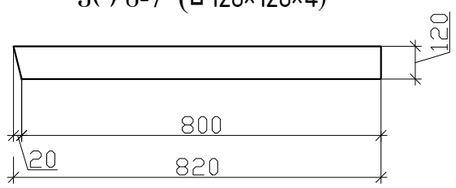

შენიშვნა

1. მოცემული ფურცელი განხილური უნდა იყოს ფურცლებ ჯ-5 ... ჯ-8 -თან ერთად

MPS				ქ.თბილისი, მირზა შაფის ქ.№5-სა და აბანოს ქ.№8-ს შორის დამაკავშირებელი კუჩა-ჯიბის კონსტრუქციული პროექტი
			2024	
		ხელმოწ.	თარ.	
დირექტორი	ნ.ჭერეთელი			ბაქანი 1; მარში 2 და ბაქანი 2
პრ.მთ.ინჟინერი	ვ.ბუხაიძე			სტადია: მ.პ; ფურც.: ჯ-7; ფურცლები: 105
დაამუშავა	ზ.ოთხოზორია			შპს.მშენპროექტსერვისი
შეამოწმა	ვ.ბუხაიძე			

მარში -3

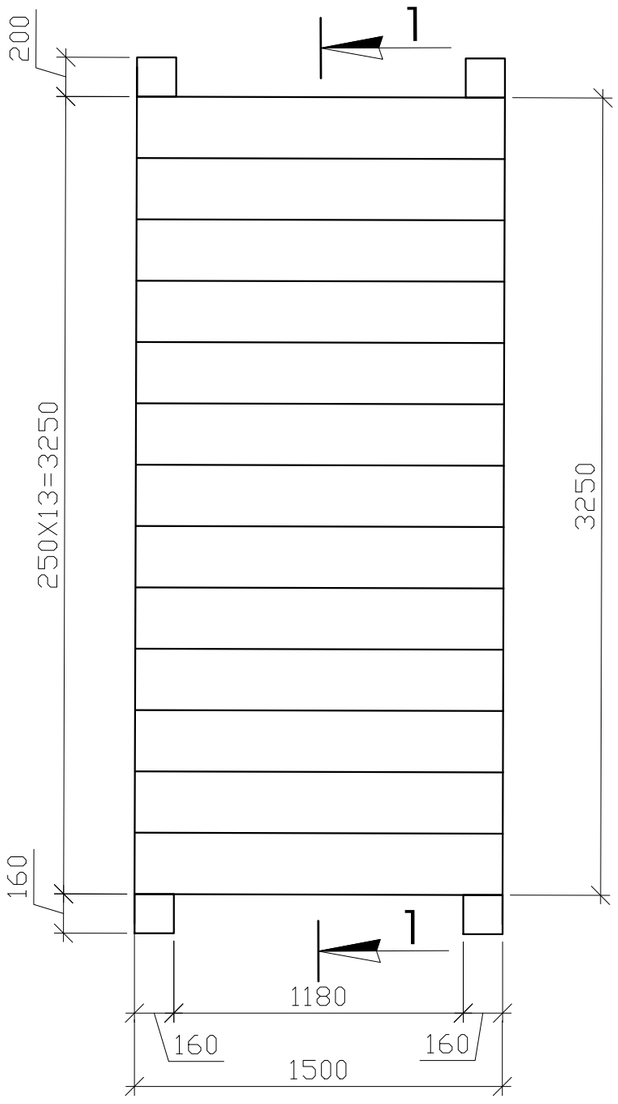

ჭრილი 1-1

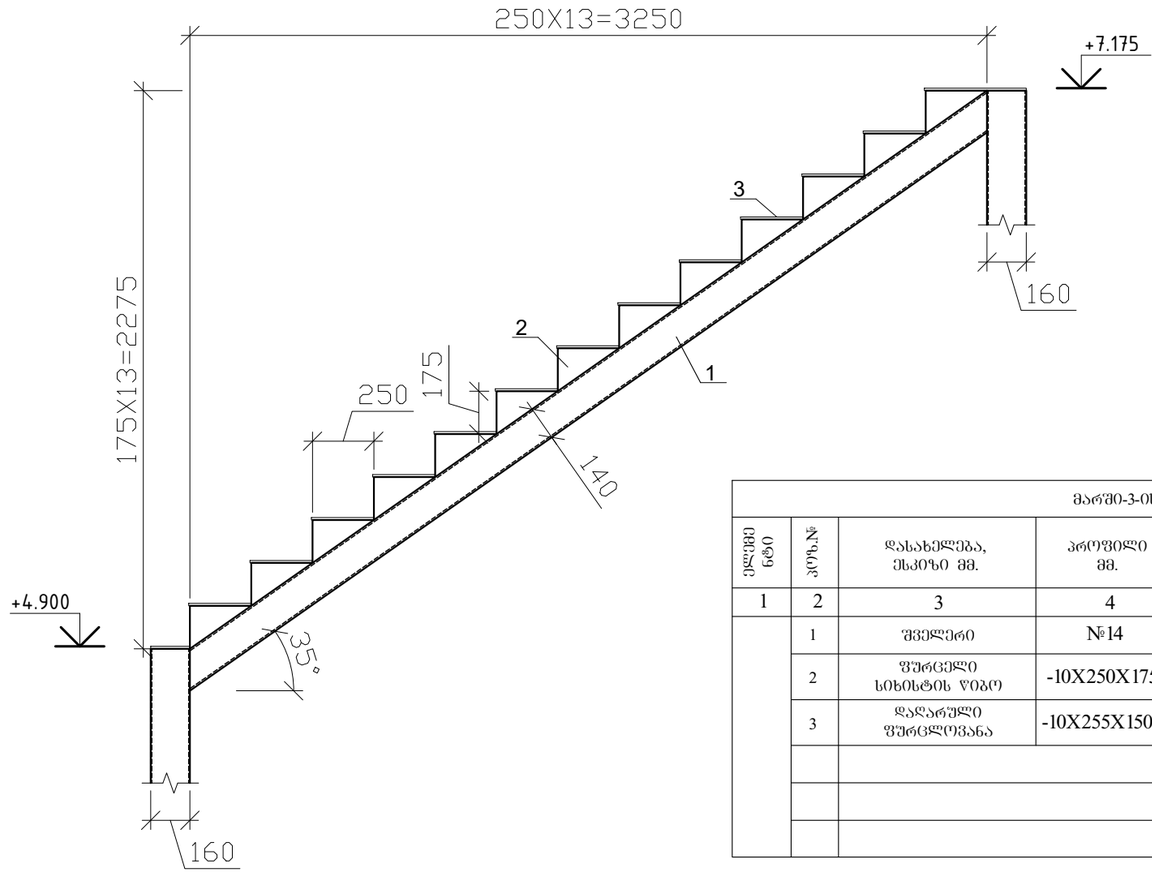

მარში-3-ის სპეციფიკაცია

ცვლილების №№	პოზ.№	დასახელება, ესკიზი მმ.	პროფილი მმ.	L მ.	n ცალი	მასა კგ. ერთი პოზ.	მასა კგ. ჯამური პოზ.	ფოლადის მარკა
1	2	3	4	5	6	7	8	9
	1	შვეллერი	№14	4.07	2	49.12	98.24	C 255
	2	შურცელი სიხისტის ყიბო	-10X250X175	-----	26	3.43	89.18	C 255
	3	დაღარული შურცლოვანა	-10X255X1500	-----	13	-----	-----	C 255
						ჯამი	187.42	
						შედუღებაზე 1.5 %	2.81	Э42А
						სულ	190.23	

პოზ-1
L=4070

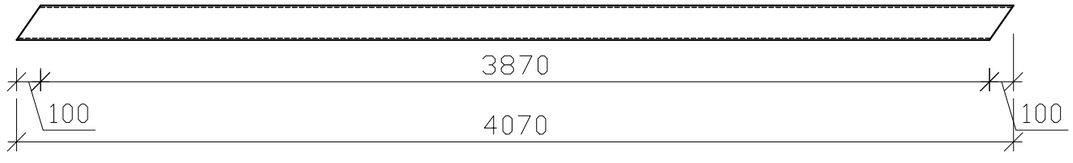

პოზ-2

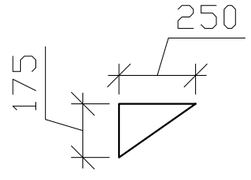

პოზ-3 (დაღარული შურცლოვანა; L=1500მმ

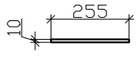

შენიშვნა

1. მოცემული ფურცელი განხილური უნდა იყოს ფურცლებ ა-3-თან ერთად

MPS				ქ.თბილისი, მირზა შაფის ქ.№5-სა და აბანოს ქ.№8-ს შორის დამაკავშირებელი ქუჩა-ჯიბის კონსტრუქციული პროექტი
			2024	
		ხელმოწ.	თარ.	
დირექტორი	ნ.წერეთელი			მარში 3 მასალათა სპეციფიკაცია
მრ.მთ.ინჟინერი	ვ.ბუხაიძე			
დაამუშავა	ზ.ოთხოზორია			
შეამოწმა	ვ.ბუხაიძე			

სტადია	ფურც.	ფურცლები
მ.პ	ა-9	105

შპს.მშენპროექტსერვისი

ბაქანი - 3 -ის საძირკვლის მოწყობის გეგმა

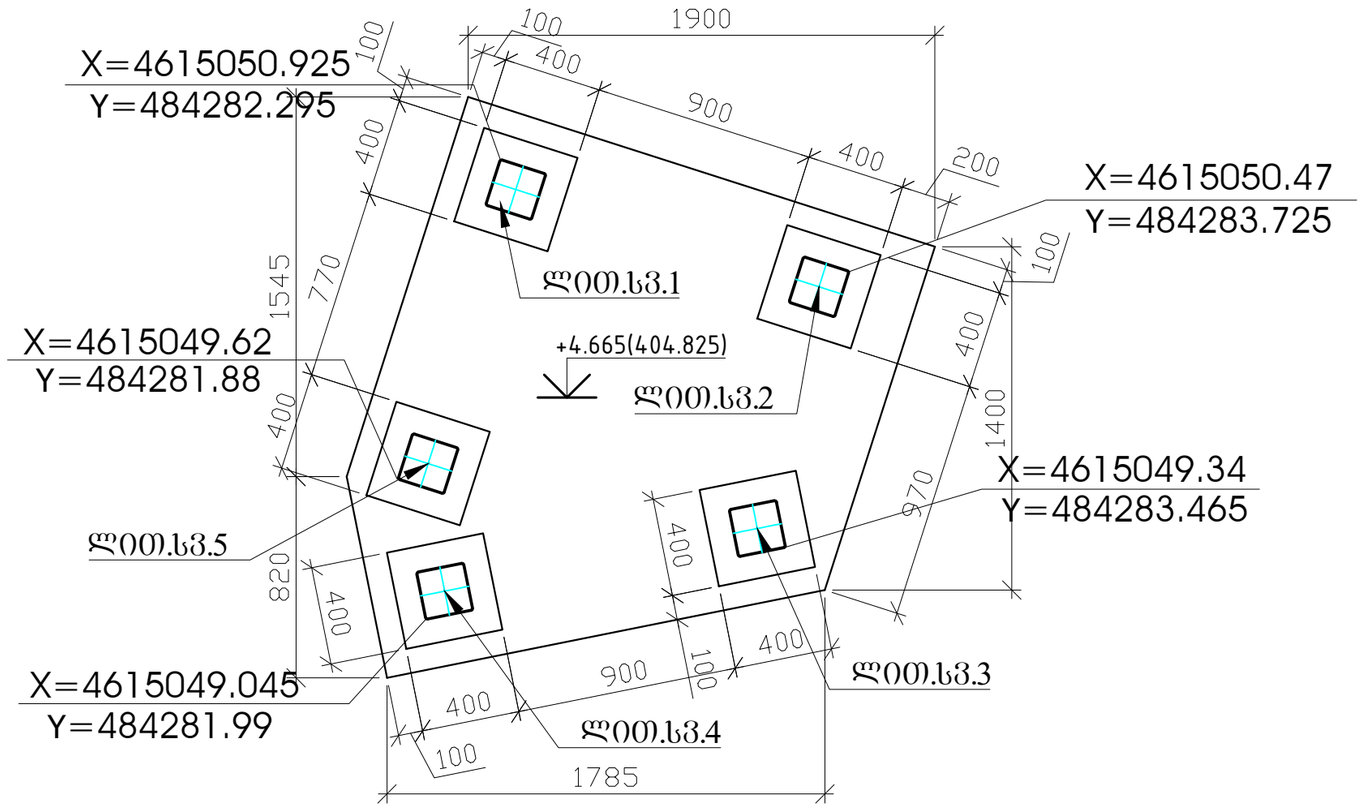

საძირკვლის არმირების კვანძი

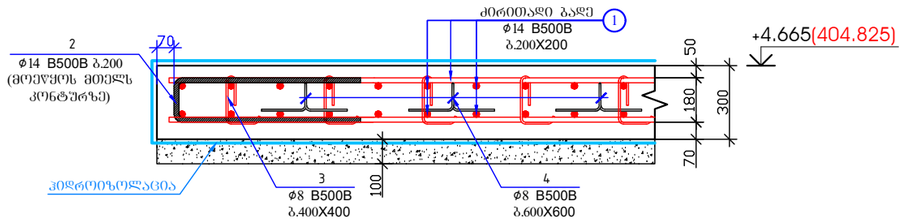

პოზიცია - 2
L=1780 მმ

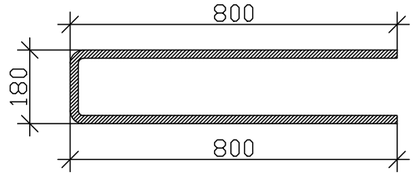

პოზიცია - 3
L=500 მმ

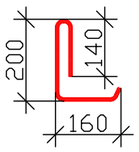

პოზიცია - 4
L=840 მმ

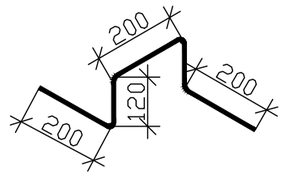

შენიშვნა

1. მოცემული ფურცელი განხილური უნდა იყოს ფურცლებ ჯ-11 ... ჯ-17 -თან ერთად

ჩასატანებელი დეტალის მოწყობა

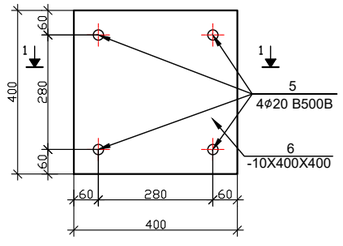

ჭრილი 1-1

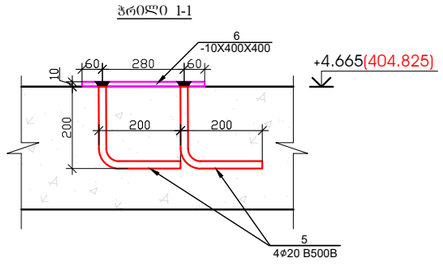

საანკერე არმატურის ლითონის შუასქლობაში მეზობლის კედლად

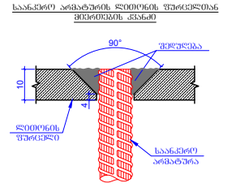

პოზ.	ა ღ ნ ი შ ვ ნ ა	დ ა ს ა ხ ე ლ ე ბ ა	რაოდ.	წონა, კგ	
		რკ/ბ-ის საძირკვლის ფილა და ჩასატანებელი დეტალების მოწყობა +4.665 ნიშნულზე			
		დეტალები		ერთეული (კგ)	სულ (კგ)
1	დაიჭრას ადგილზე	Ø 14 B500B ℓ= 42350	-	51.23	51.23
2		Ø 14 B500B ℓ= 1780	38	2.15	81.83
3		Ø 8 B500B ℓ= 500	24	0.20	4.74
4		Ø 8 B500B ℓ= 840	10	0.33	3.32
5		Ø 20 B500B ℓ= 400	20	0.99	19.75
6	ლით.ფურცელი	-10X400X400 (C255)	5	12.56	62.80
				Σ =	223.67
					($მ^3$)
		ბეტონი B25 W8			1.16
		ბეტონი B15			0.39

MPS			2024	ქ.თბილისი, მირზა შაფის ქ.№5-სა და აბანოს ქ.№8-ს შორის დამაკავშირებელი ჯიჩა-ჯიბის კონსტრუქციული პროექტი
		ხელმოწ.	თარ.	
დირექტორი	ნ.წერეთელი			ბაქანი -3 -ის საძირკვლის მოწყობის გეგმა
გრ.მთ.ინჟინერი	ვ.ბუხაიძე			სტუდია: მ.ჯ; ფურც.: ჯ-10; ფურცლები: 105
დაამუშავა	ზ.ოთხოზორია			შპს.მშენგროექტსერვისი
შეამოწმა	ვ.ბუხაიძე			

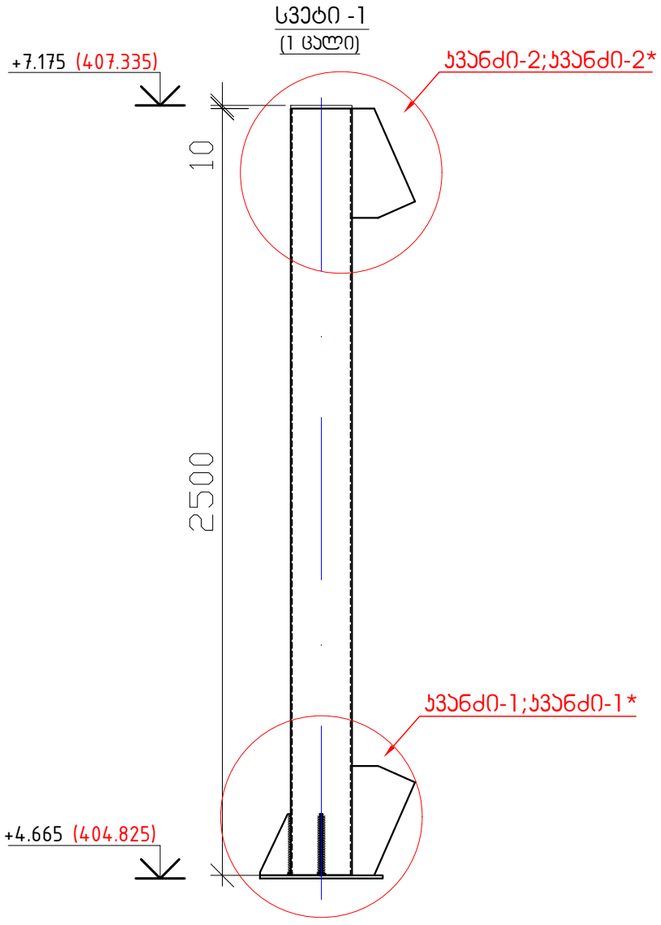

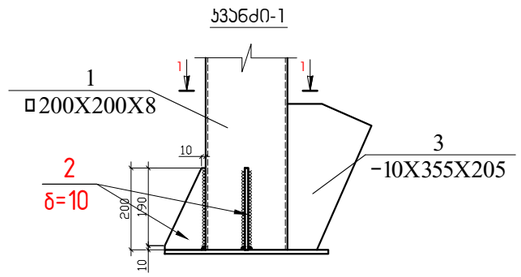

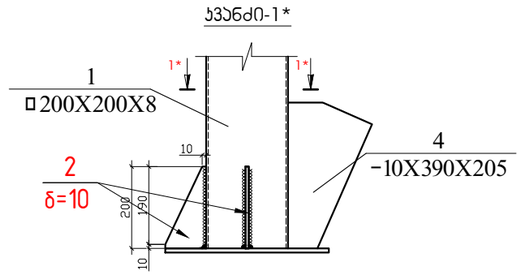

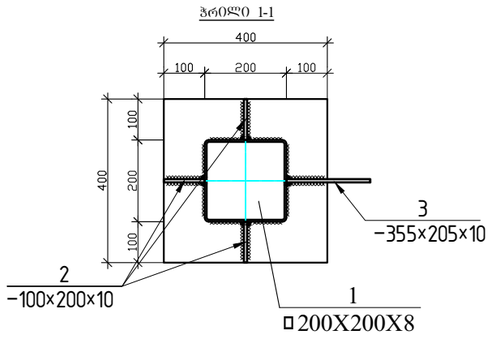

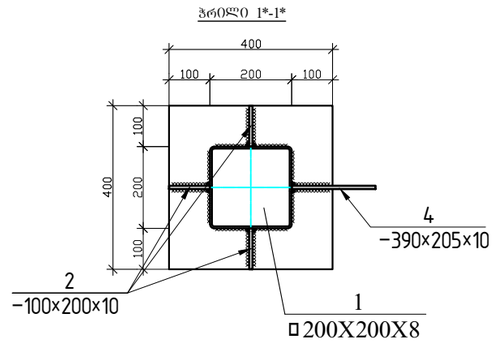

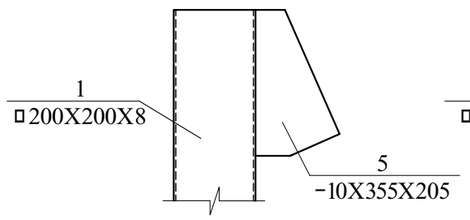

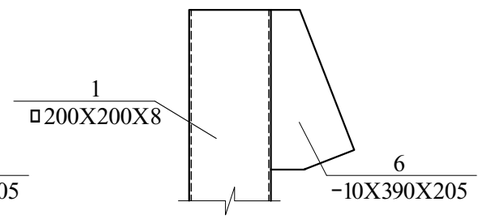

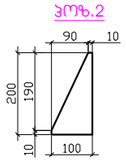

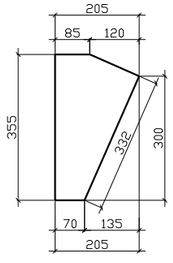

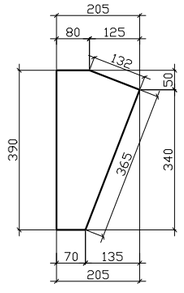

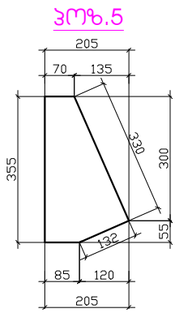

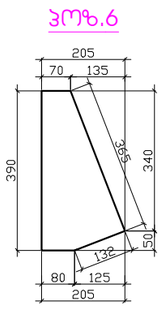

შენიშვნა

1. მოცემული ფურცელი განხილური უნდა იყოს ფურცლებ ჯ-10 ... ჯ-17 -თან ერთად

ლითონის სვეტი-1 (1 ცალი)								
ელემენტის ნომ.	პოზ.№	დასახელება, ესკიზი მმ.	პროფილი მმ.	L მ.	n ცალი	მასა კგ. ერთი პოზ.	მასა კგ. ყველა პოზ.	ფოლადის მარკა
1	2	3	4	5	6	7	8	9
	1	მილკვადრატი	200X200X8	2.5	-----	-----	116.25	C 255
	2	ფურცელი სიხისტის ღობე	-10X200X100	-----	2	1.57	3.14	C 255
	3	ფურცელი სიხისტის ღობე	-10X355X205	-----	1	5.71	5.71	C 255
	4	ფურცელი სიხისტის ღობე	-10X390X205	-----	1	6.28	6.28	C 255
	5	ფურცელი სიხისტის ღობე	-10X355X205	-----	1	5.71	5.71	C 255
	6	ფურცელი სიხისტის ღობე	-10X390X205	-----	1	6.28	6.28	C 255
						ჯამი	143.37	
						შედულებაზე 1.5 %	2.15	Э42А
						სულ	145.52	

MPS

2024 წელმოწ.

ქ.თბილისი, მირზა შაფის ქ.№5-სა და აბანოს ქ.№8-ს შორის დამაკავშირებელი ქუჩა-ხიბის კონსტრუქციული პროექტი

დირექტორი	ნ.ჭერეთელი	
პრ.მთ.ინჟინერი	ვ.ბუხაიძე	
დამამუშავა	ზ.ოთხოზორია	
შეამოწმა	ვ.ბუხაიძე	

სვეტი -1; მასალათა სპეციფიკაცია

სტადია	ფურც.	ფურცლები
მ.პ	ჯ-11	105

შპს.მშენპროექტსერვისი

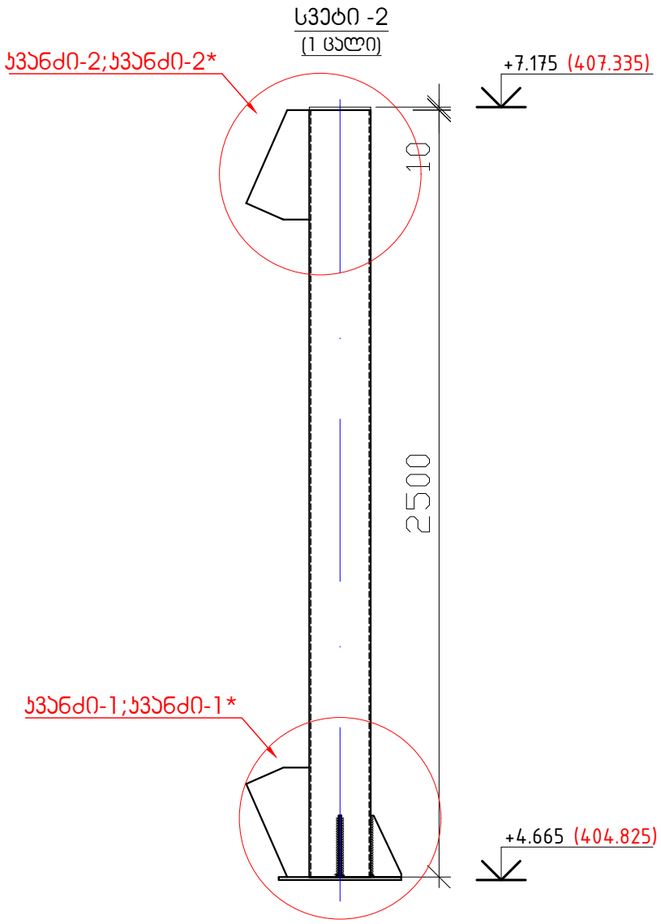

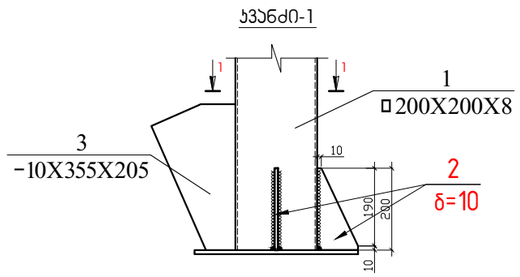

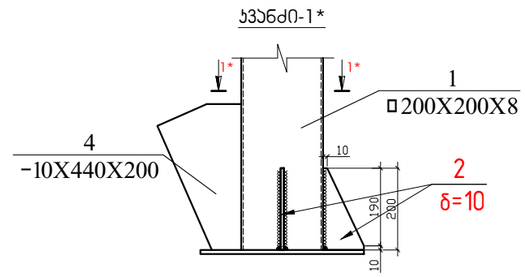

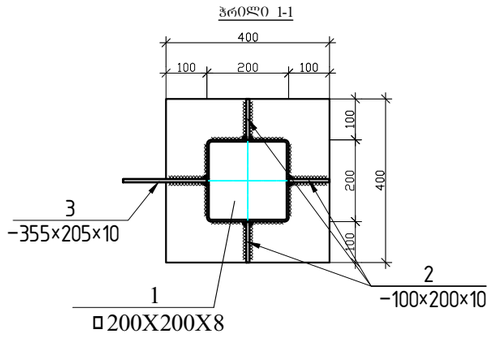

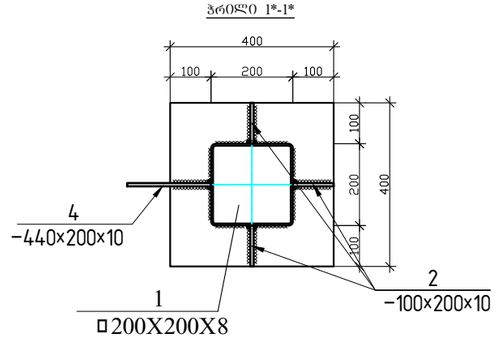

ჯვანძი-2

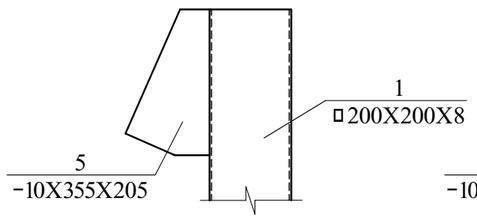

ჯვანძი-2*

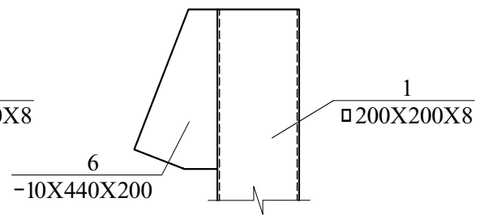

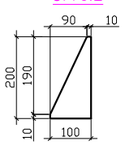

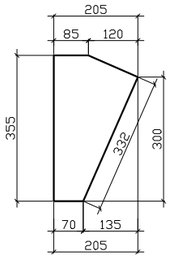

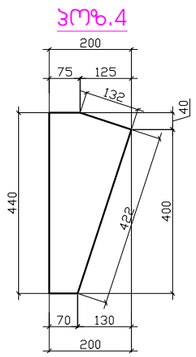

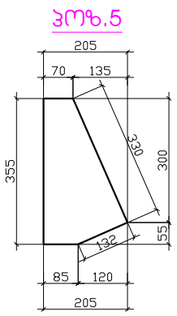

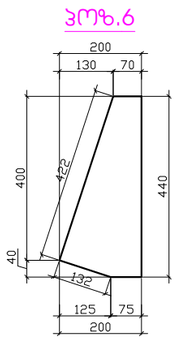

შენიშვნა

1. მოცემული ფურცელი განხილული უნდა იყოს ფურცლებ ჯ-10 ... ჯ-17 -თან ერთად

ლითონის სვეტი-2 (1 ცალი)								
ელემენტის ნომერი	პოზ.№	დასახელება, ესკიზი მმ.	პროფილი მმ.	L მ.	n ცალი	მასა კგ. ერთი პოზ.	მასა კგ. ჯამური პოზ.	ფოლადის მარკა
1	2	3	4	5	6	7	8	9
	1	მილკვადრატი	200X200X8	2.5	-----	-----	116.25	C 255
	2	ფურცელი სიხისტის ღიობი	-10X200X100	-----	2	1.57	3.14	C 255
	3	ფურცელი სიხისტის ღიობი	-10X355X205	-----	1	5.71	5.71	C 255
	4	ფურცელი სიხისტის ღიობი	-10X440X200	-----	1	6.91	6.91	C 255
	5	ფურცელი სიხისტის ღიობი	-10X355X205	-----	1	5.71	5.71	C 255
	6	ფურცელი სიხისტის ღიობი	-10X440X200	-----	1	6.91	6.91	C 255
						ჯამი	144.63	
						შედუღებაზე 1.5 %	2.17	Э42А
						სულ	146.8	

MPS

2024

		ხელმოწ.	თარ.
დირექტორი	ნ.ნერეთელი		
ჯგ.მთ.ინჟინერი	ვ.ბუხაიძე		
დამამუშავა	ზ.ოთხოზორია		
შეამოწმა	ვ.ბუხაიძე		

ქ.თბილისი, მირზა შაფის ქ.№5-სა და აბანოს ქ.№8-ს შორის დამაკავშირებელი ქუჩა-ხიბის კონსტრუქციული პროექტი

სვეტი -2;
მასალათა სპეციფიკაცია

სტადია	ფურც.	ფურცლები
მ.პ	ჯ-12	105

შპს.მშენგროექტსერვისი

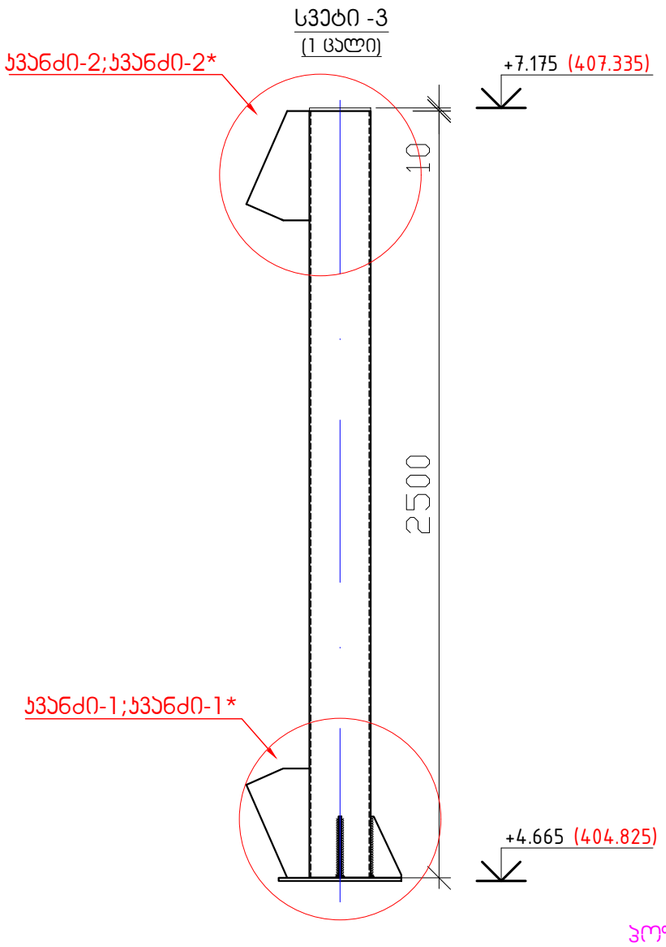

კვანძი-1

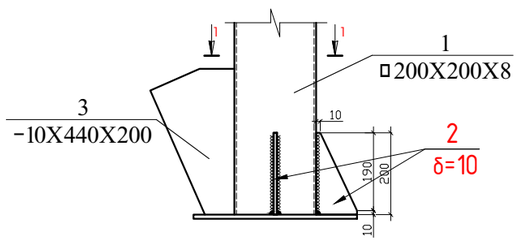

კვანძი-1*

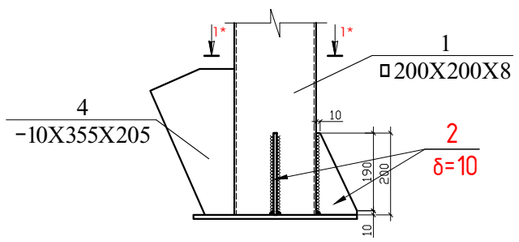

ჭრილი 1-1

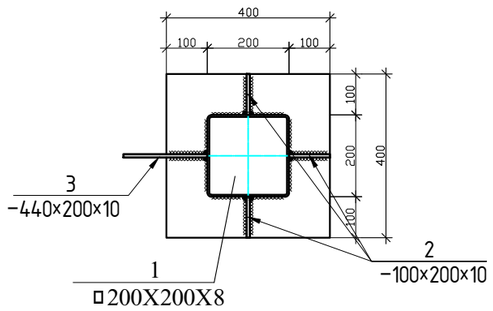

ჭრილი 1*-1*

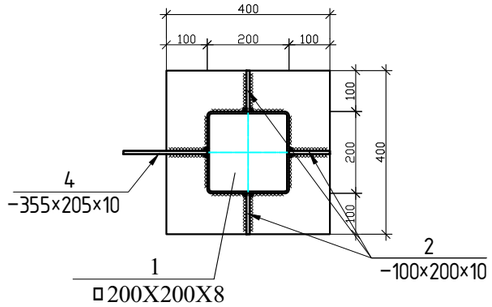

კვანძი-2

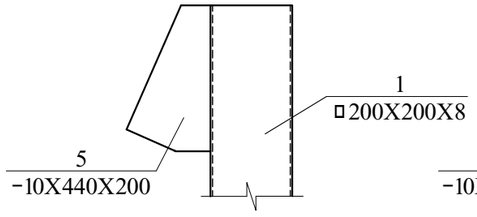

კვანძი-2*

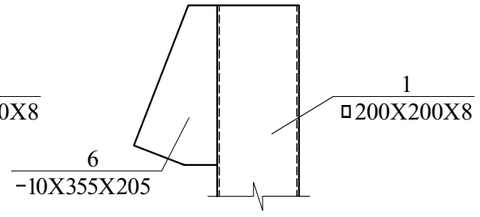

პოზ.2

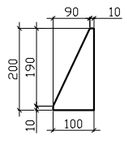

პოზ.3

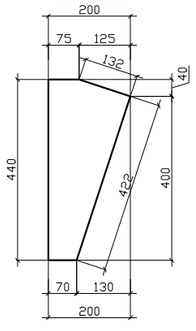

პოზ.4

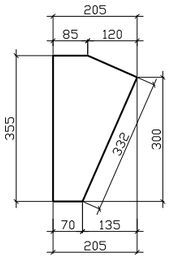

პოზ.5

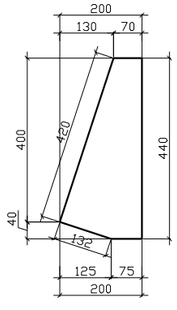

პოზ.6

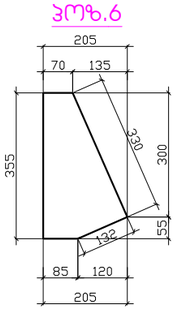

შენიშვნა

1. მოცემული ფურცელი განხილული უნდა იყოს ფურცლებ ჯ-10 ... ჯ-17 -თან ერთად

ლითონის სვეტი-3 (1 ცალი)

ელემენტის ნომერი	პოზ.№	დასახელება, ესკიზი მმ.	პროფილი მმ.	L მ.	n ცალი	მასა კგ. ერთი პოზ.	მასა კგ. ყველა პოზ.	ფოლადის მარკა
1	2	3	4	5	6	7	8	9
	1	მილკვადრატი	200X200X8	2.5	-----	-----	116.25	C 255
	2	ფურცელი სიხისტის ღიობი	-10X200X100	-----	2	1.57	3.14	C 255
	3	ფურცელი სიხისტის ღიობი	-10X440X200	-----	1	6.91	6.91	C 255
	4	ფურცელი სიხისტის ღიობი	-10X355X205	-----	1	5.71	5.71	C 255
	5	ფურცელი სიხისტის ღიობი	-10X440X200	-----	1	6.91	6.91	C 255
	6	ფურცელი სიხისტის ღიობი	-10X355X205	-----	1	5.71	5.71	C 255
					ჯამი		144.63	
					შეღუღებაზე 1.5 %		2.17	Э42А
					სულ		146.8	

MPS

2024

დირექტორი	ნ.წერეთელი	ხელმოწ.	თარ.
გრ.მთ.ინჟინერი	ვ.ბუხაიძე		
დაამუშავა	ზ.ოთხოზორია		
შეამოწმა	ვ.ბუხაიძე		

ქ.თბილისი, მირზა შაფის ქ.№5-სა და აბანოს ქ.№8-ს შორის დამაკავშირებელი ქუჩა-ჯიხის პროექტი

სვეტი -3; მასალათა სპეციფიკაცია

სტადია	ფურც.	ფურცლები
მ.პ	ჯ-13	105

შპს.მშენგროექტსერვისი

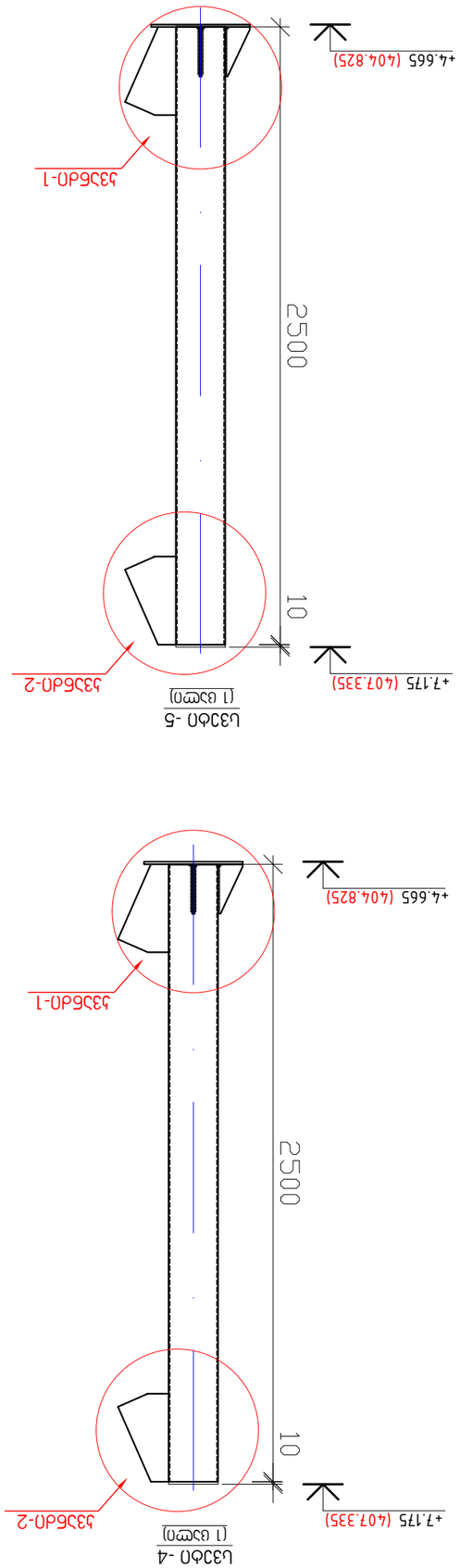

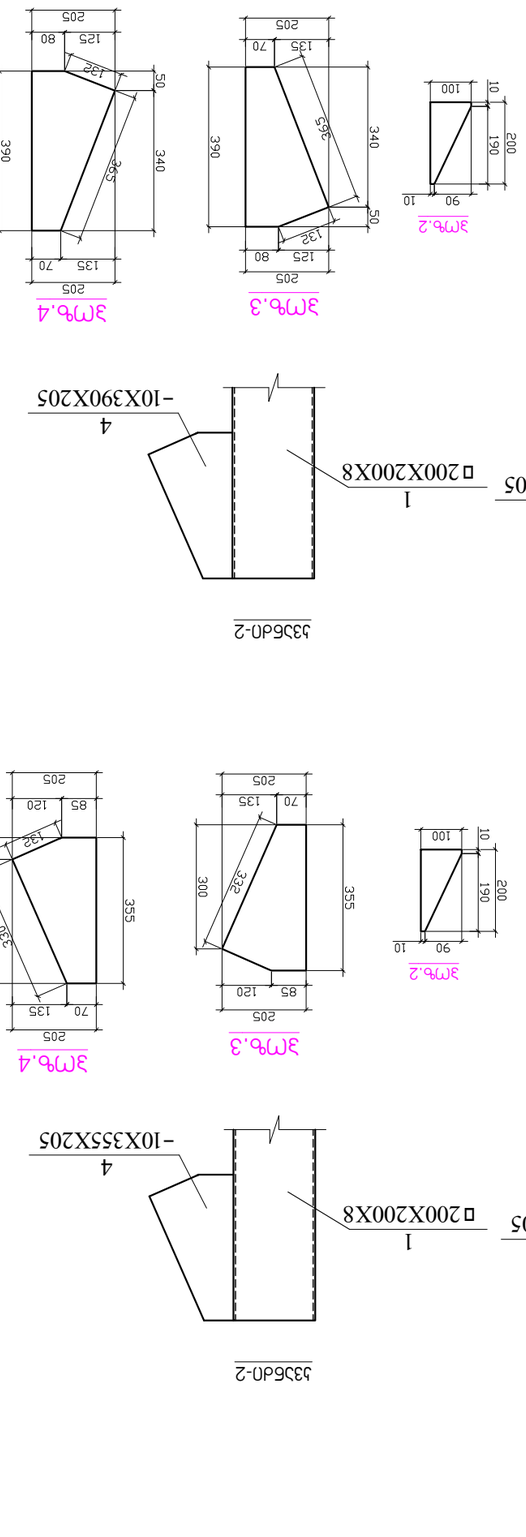

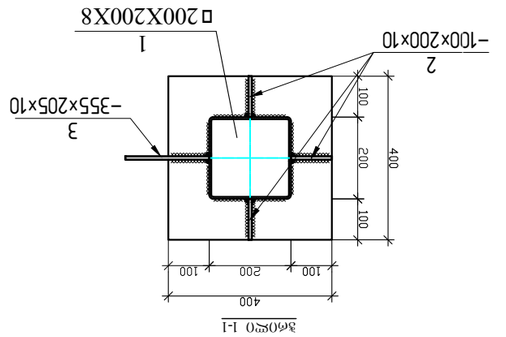

Ц33бО3бЗ

1. Вмонтировать закладные детали в ячейки согласно указаниям л-10 ... л-17 -ого габаритного чертежа

| | | |

ბაქანი - 3 -ის სვეტებს შორის ჯავშირების მოწყობის გეგმა

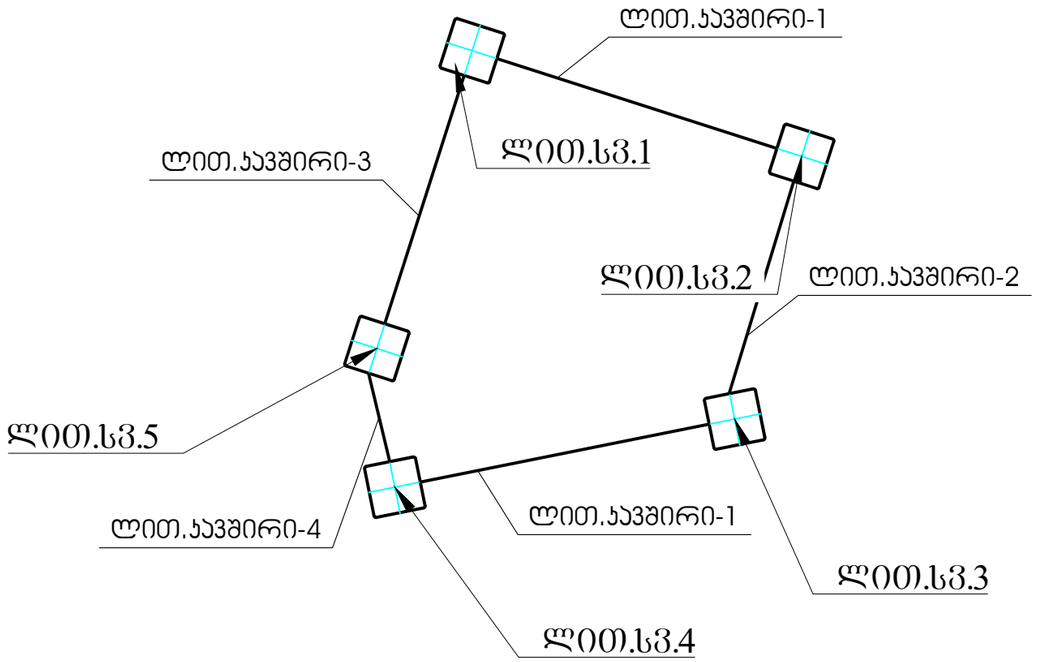

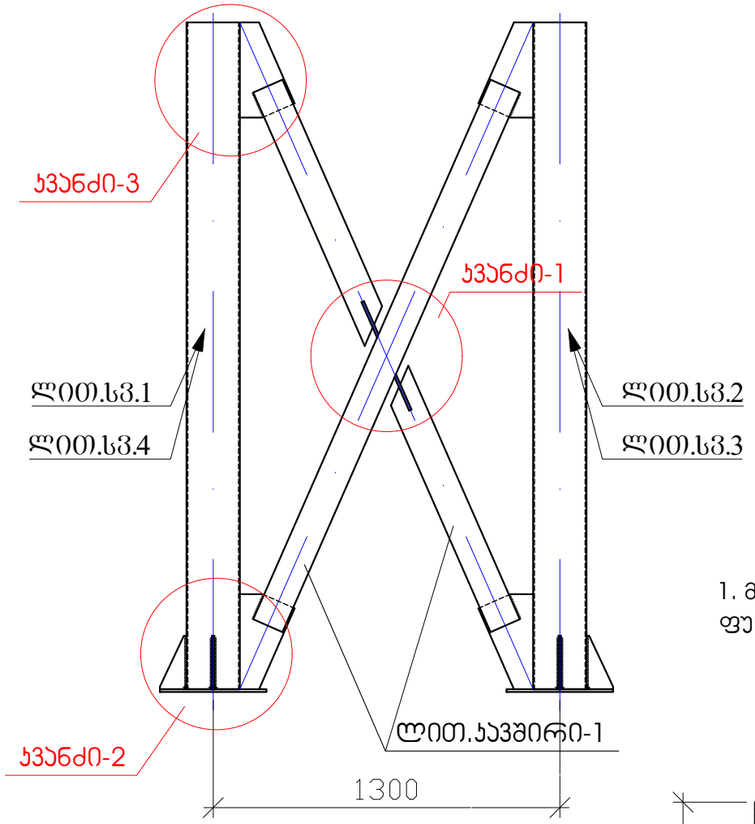

შენიშვნა

1. მოცემული ფურცელი განხილური უნდა იყოს ფურცლებ ჯ-10 ... ჯ-17 -თან ერთად

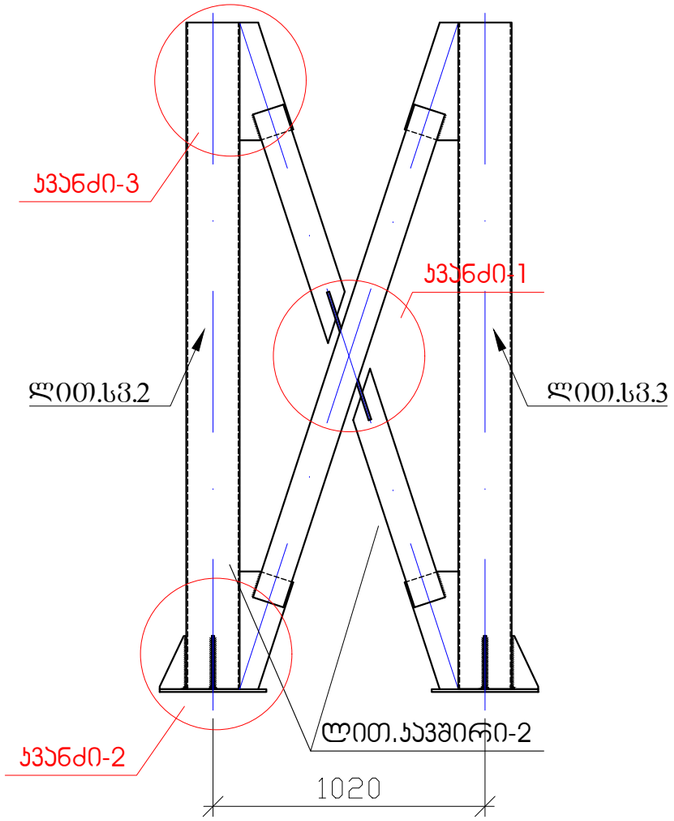

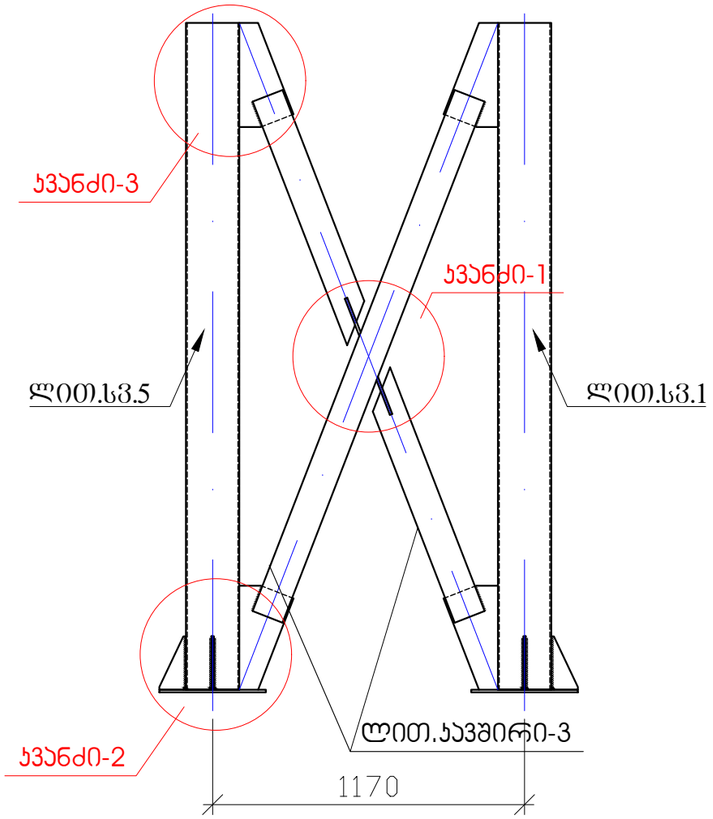

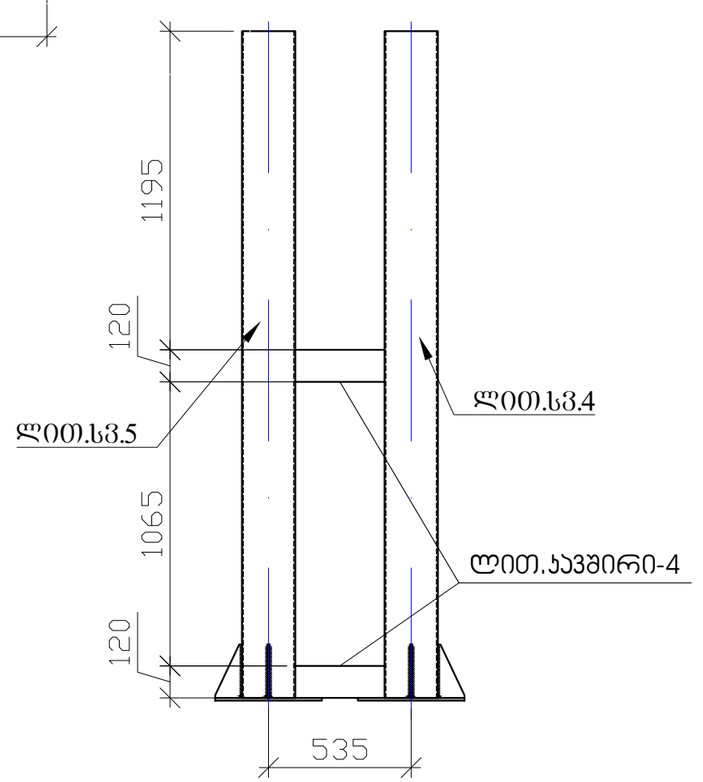

MPS				2024	ქ.თბილისი, მირზა შაფის ქ.№5-სა და აბანოს ქ.№8-ს შორის დამაჯავშირებელი ქუჩა-ბიბის კონსტრუქციული პროექტი	
				ხელმოწ. თარ.		
დირექტორი	ნ.ჭერეთელი				ბაქანი - 3 -ის სვეტებს შორის ჯავშირების მოწყობის გეგმა	სტადია: მ.პ; ფურც.: ჯ-15; ფურცლები: 105
გრ.მთ.ინჟინერი	ვ.ბუხაიძე					შპს.მშენაროექტსერვისი
დაამუშავა	ზ.ოთხოზორია					
შეამოწმა	ვ.ბუხაიძე					

ჯვანძი -1

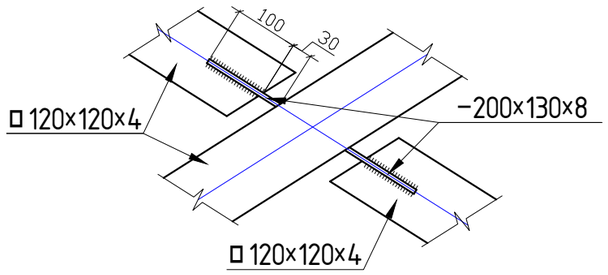

ჯვანძი-2

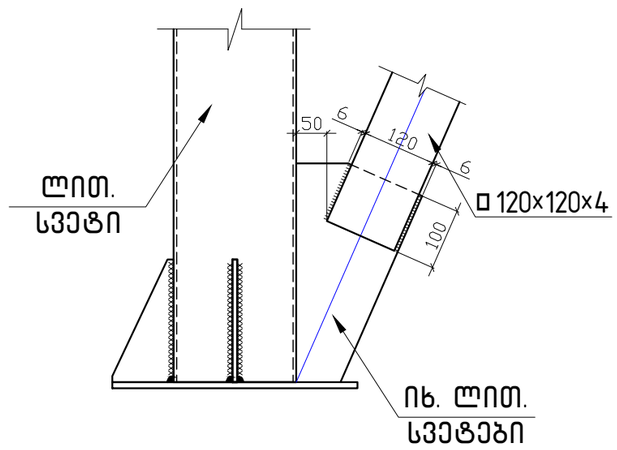

ჯვანძი-3

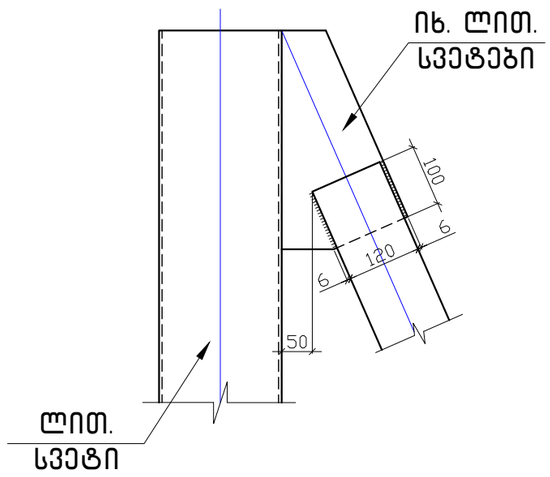

ლითონის კავშირები

ელემენტი	პოზ.№	დასახელება, ესკიზი მმ.	პროფილი მმ.	L მ.	n ცალი	მასა კგ. ერთი პოზ.	მასა კგ. ჯამი პოზ.	ფოლადის მარკა
1	2	3	4	5	6	7	8	9
	1	ლით.კავშირი - 1	□120X120X4	2.21	4			C 255
	2	ლით.კავშირი - 2	□120X120X4	1.945	2			C 255
	3	ლით.კავშირი - 3	□120X120X4	2.1	2			C 255
	4	ლით.კავშირი - 4	□120X120X4	0.335	2			C 255
	5	ფურცლოვანი ლითონი	−200X130X8	-----	8	1.63	13.04	C 255

შენიშვნა

1. მოცემული ფურცელი განხილური უნდა იყოს ფურცლებ ჯ-10 ... ჯ-17 -თან ერთად

MPS			2024
		ხელმოწ.	თარ.
დირექტორი	ნ.ჭერეთელი		
ჯრ.მთ.ინჟინერი	ვ.ბუხაიძე		
დაამუშავა	ზ.ოთხოზორია		
შეამოწმა	ვ.ბუხაიძე		

ქ.თბილისი, მირზა შაფის ქ.№5-სა და აბანოს ქ.№8-ს შორის დამაკავშირებელი ქუჩა-ყიბის კონსტრუქციული პროექტი

ჯვანძი -1; ჯვანძი -2; ჯვანძი-3; მასალათა სპეციფიკაცია

სტადია	ფურც.	ფურცლები
მ.პ	ჯ-16	105

შპს.მშენჯროექტსერვისი

ბაქანი -3

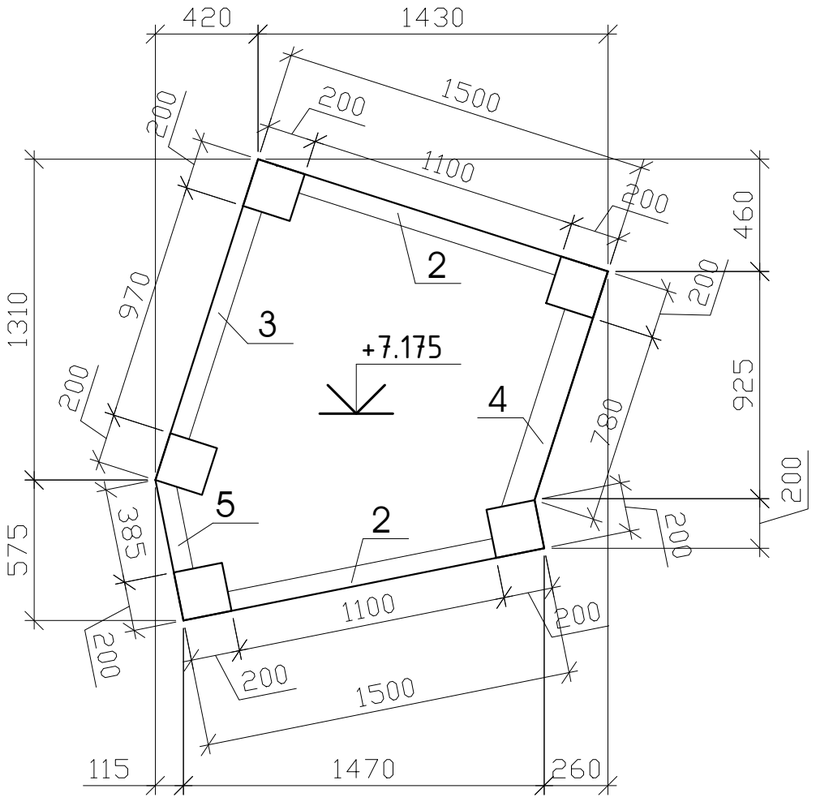

პოზ-1
(დაღარული ფურცლოვანა
t=10მმ)

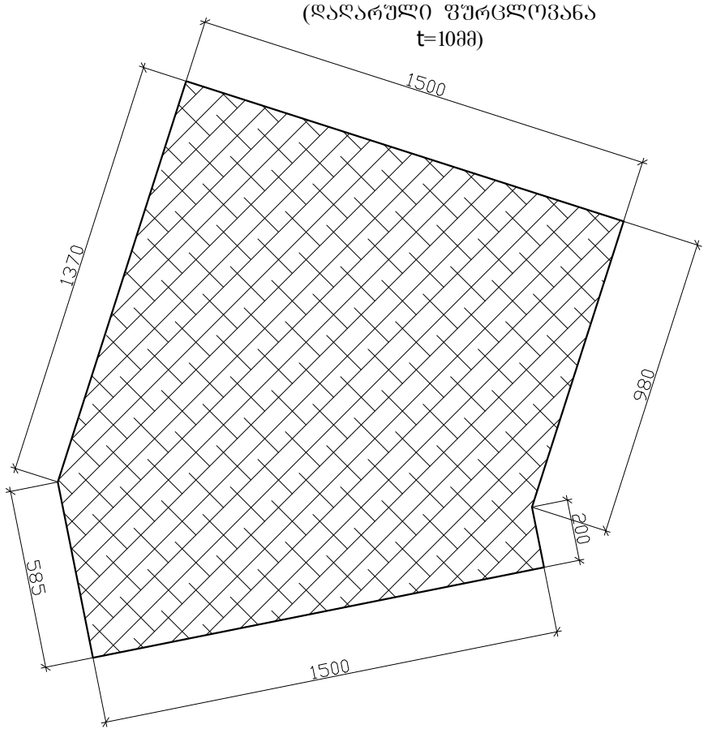

პოზ-2 (▫120×120×4)

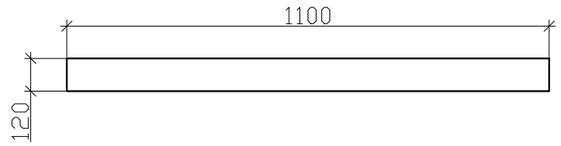

პოზ-4 (▫120×120×4)

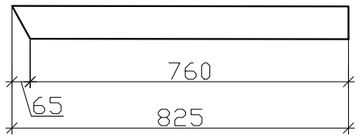

პოზ-5 (▫120×120×4)

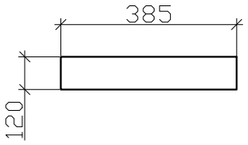

პოზ-3 (▫120×120×4)

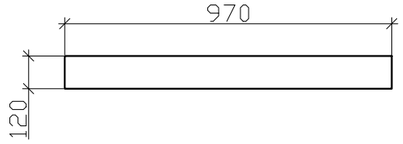

ბაქანი-3-ის სპეციფიკაცია								
ელემენტი	პოზ.№	დასახელება, ესკიზი მმ.	პროფილი მმ.	L მ.	n ცალი	მასა კგ. ერთი პოზ.	მასა კგ. ყველა პოზ.	ფოლადის მარკა
1	2	3	4	5	6	7	8	9
	1	დაღარული ფურცლოვანა	t=10მმ	-----	1	-----	-----	C 255
	2	მილკვადრატი	▫120X120X4	1.1	2	15.62	31.24	C 255
	3	მილკვადრატი	▫120X120X4	0.97	1	13.77	13.77	C 255
	4	მილკვადრატი	▫120X120X4	0.825	1	11.72	11.72	C 255
	5	მილკვადრატი	▫120X120X4	0.385	1	5.5	5.5	C 255
						ჯამი	62.23	
						შედუღებაზე 1.5 %	0.93	Э42А
						სულ	63.16	

შენიშვნა

1. მოცემული ფურცელი განხილური უნდა იყოს ფურცლებ ჯ-10 ... ჯ-16 -თან ერთად

MPS				ქ.თბილისი, მირზა შაფის ქ.№5-სა და აბანოს ქ.№8-ს შორის დამაკავშირებელი ქუჩა-ჯიბის კონსტრუქციული პროექტი
			2024	
		ხელმოწ.	თარ.	
დირექტორი	ნ.წერეთელი			ბაქანი -3 -ის მოწყობის გეგმა; მასალათა სპეციფიკაცია
გრ.მთ.ინჟინერი	ვ.ბუხაიძე			
დაამუშავა	ზ.ოთხოზორია			
შეამოწმა	ვ.ბუხაიძე			

სტადია	ფურც.	ფურცლები
მ.პ	ჯ-17	105

შპს.მშენგროექტსერვისი

მარში -4

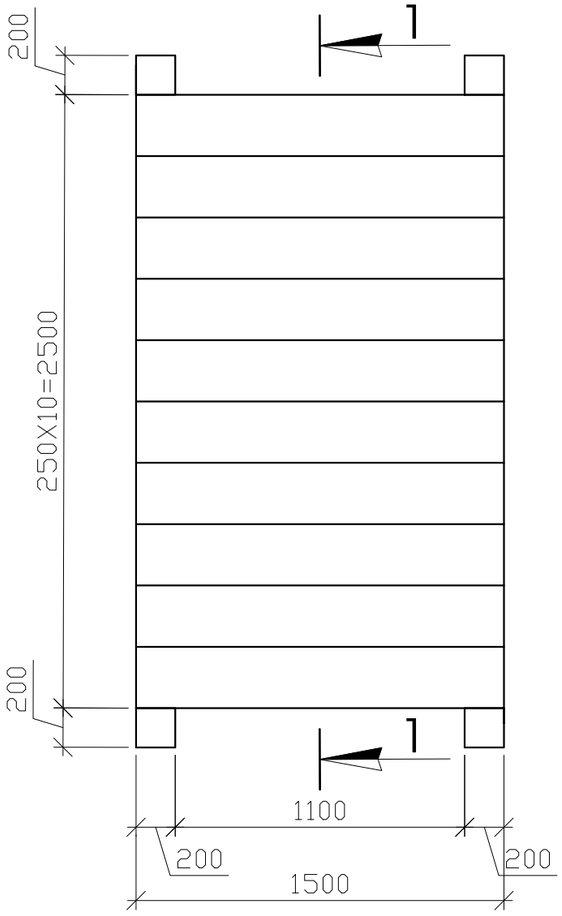

ჭრილი 1-1

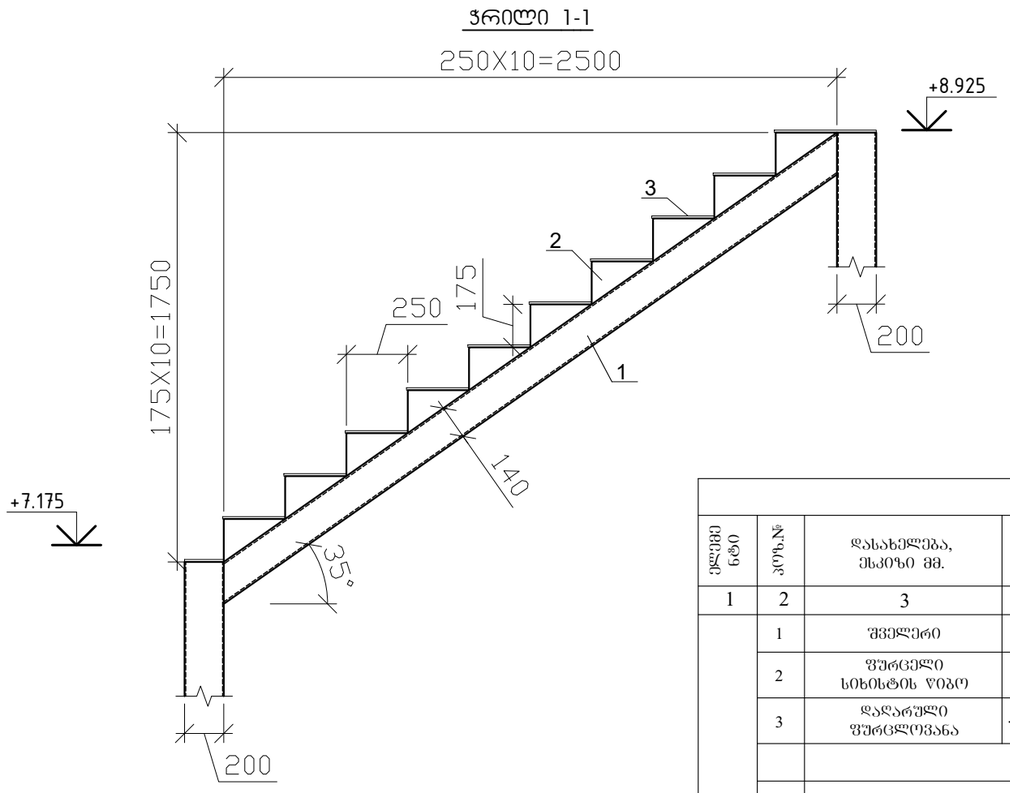

მარშ0-4-ის სპეციფიკაცია								
ელემენტის ნომერი	პოზის №	დასახელება, ესკიზი მმ.	პროფილი მმ.	L მ.	n ცალი	მასა კგ. ერთი პოზ.	მასა კგ. ჯამი პოზ.	ფოლადის მარკა
1	2	3	4	5	6	7	8	9
	1	შველერი	№14	3.15	2	38.02	76.04	C 255
	2	შურცელი სიხისტის ღიობ	-10X250X175	-----	20	3.43	68.6	C 255
	3	დაღარული შურცლოვანა	-10X255X1500	-----	10	-----	-----	C 255
					ჯამი		144.64	
					შეღუღებაზე 1.5 %		2.17	Э42А
					სულ		146.81	

პოზ-1

L=3150

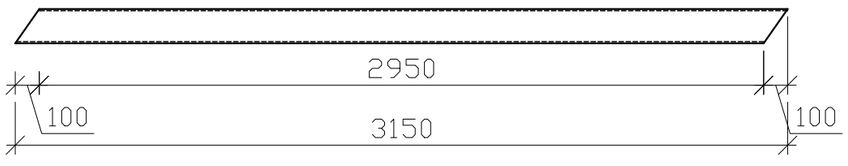

პოზ-2

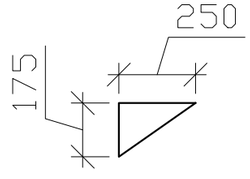

პოზ-3 (დაღარული შურცლოვანა; L=1500მმ

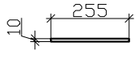

შენიშვნა

1. მოცემული ფურცელი განხილური უნდა იყოს ფურცლებ ჯ-3 -თან ერთად

MPS				ქ.თბილისი, მირზა შაფის ქ.№5-სა და აბანოს ქ.№8-ს შორის დამაკავშირებელი ქუჩა-ჯიბის კონსტრუქციული პროექტი
			2024	
		ხელმოწ.	თარ.	
დირექტორი	ნ.წერეთელი			მარში 4; მასალათა სპეციფიკაცია
პრ.მთ.ინჟინერი	ვ.ბუხაიძე			სტადია: მ.პ; ფურც.: ჯ-18; ფურცლები: 105
დაამუშავა	ზ.ოთხოზორია			შპს.მშენპროექტკონსერვისი
შეამოწმა	ვ.ბუხაიძე			

ბაქანი - 4 -ის საძირკვლის მოწყობის გეგმა

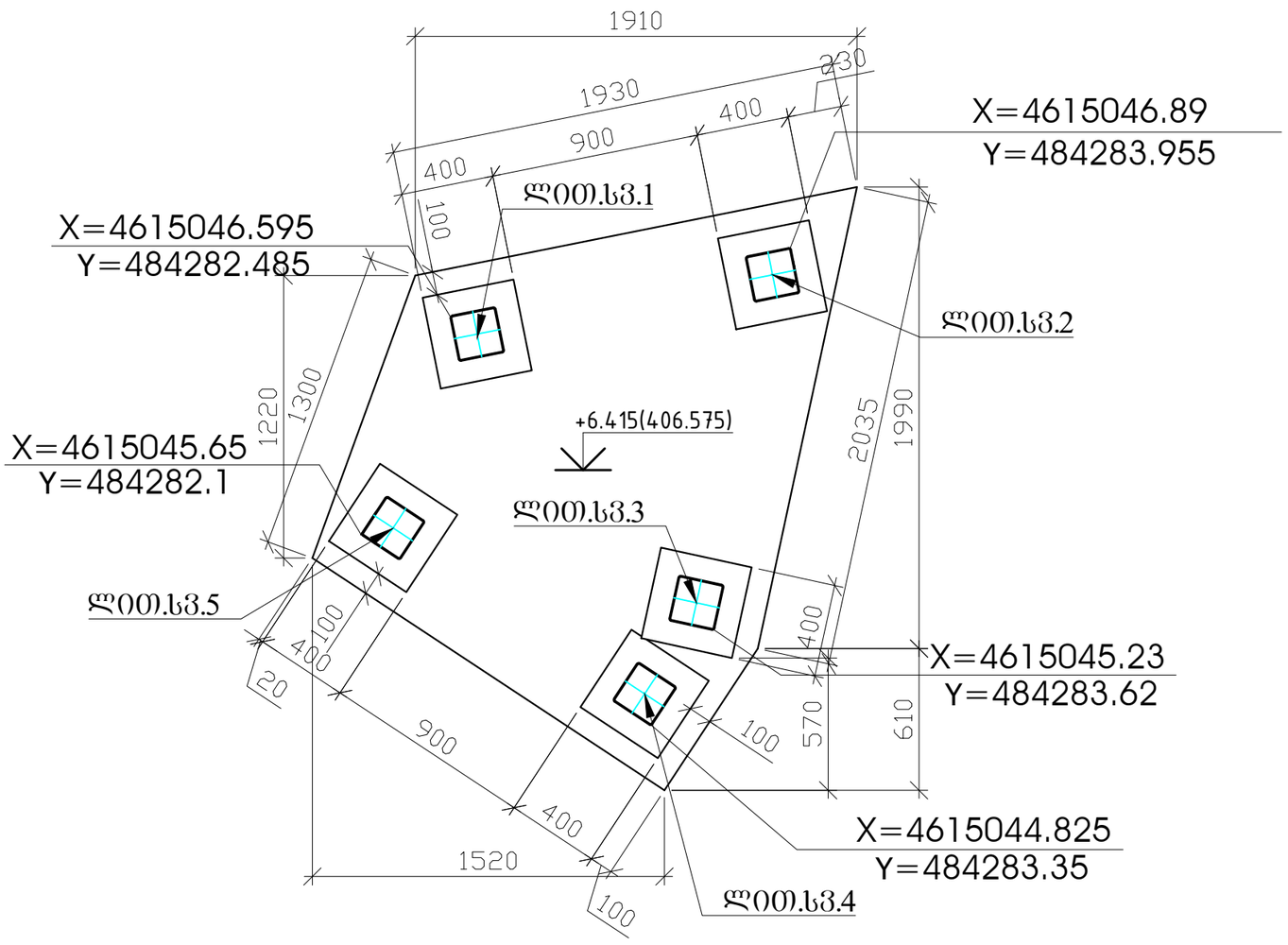

საძირკვლის
არმირების კვანძი

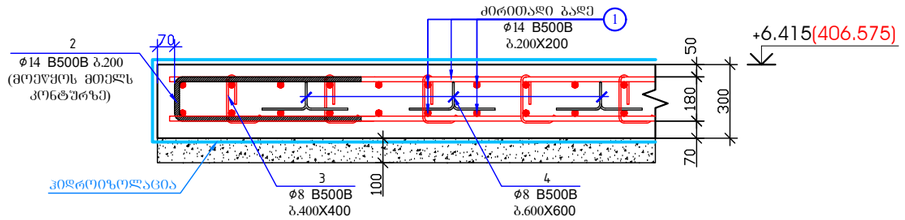

პოზიცია - 2
L=1780 მმ

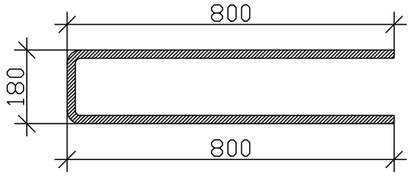

პოზიცია - 3
L=500 მმ

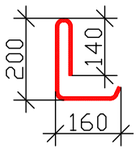

პოზიცია - 4
L=840 მმ

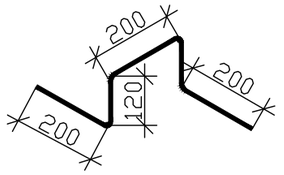

შენიშვნა

1. მოცემული ფურცელი განხილური უნდა იყოს ფურცლებ ჯ-20 ... ჯ-26 -თან ერთად

ჩასატანებელი დეტალის მოწყობა

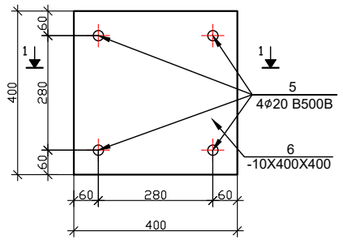

ჭრილი 1-1

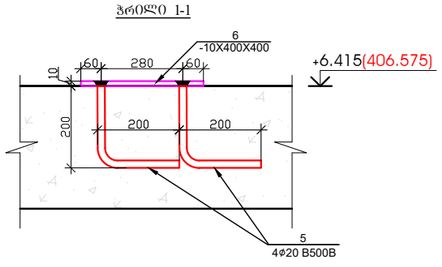

საანძრიო არმატურის დეტონის შურცლთან მიერთების კვანძი

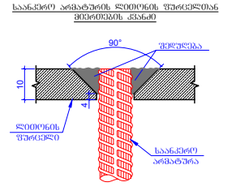

პოზ.	ა ღ ნ ი შ ვ ნ ა	დ ა ს ა ხ ე ლ ე ბ ა	რაოდ.	წონა, კგ	
		რკჭ-ის საძირკვლის ფილა და ჩასატანებელი დეტალების მოწყობა +6.415 ნიშნულზე			
		დეტალები		ერთეული (კგ)	სულ (კგ)
1	დაიჭრას ადგილზე	Ø 14 B500B ℓ= 41140	-	49.77	49.77
2		Ø 14 B500B ℓ= 1780	39	2.15	83.98
3		Ø 8 B500B ℓ= 500	24	0.20	4.74
4		Ø 8 B500B ℓ= 840	10	0.33	3.32
5		Ø 20 B500B ℓ= 400	20	0.99	19.75
6	ლით.ფურცელი	-10X400X400 (C255)	5	12.56	62.80
				Σ =	224.36
					(მ³)
		ბეტონი B25 W8			1.12
		ბეტონი B15			0.37

MPS				ქ.თბილისი, მირზა შაფის ქ.№5-სა და აბანოს ქ.№8-ს შორის დამაკავშირებელი ქუჩა-ჰიბის კონსტრუქციული პროექტი
			2024	
		ხელმოწ.	თარ.	
დირექტორი	ნ.ცერეთელი			ბაქანი -4 -ის საძირკვლის მოწყობის გეგმა
ჯგ.მთ.ინჟინერი	ვ.ბახაიძე			
დაამუშავა	ზ.ოთხოზორია			
შეამოწმა	ვ.ბახაიძე			

სტადია	ფურც.	ფურცლები
მ.პ	ჯ-19	105

შპს.მშენეროექტსერვისი

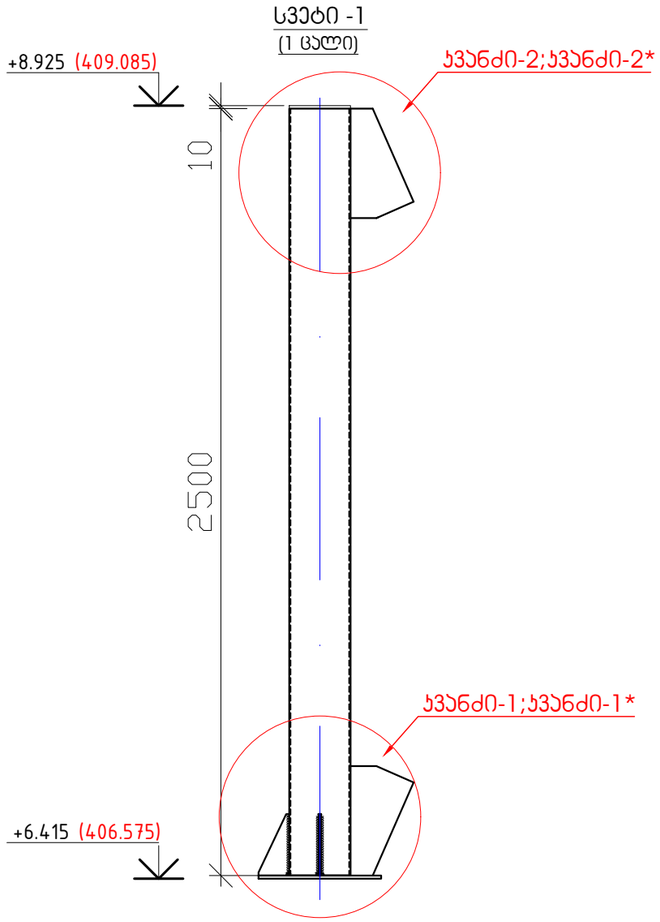

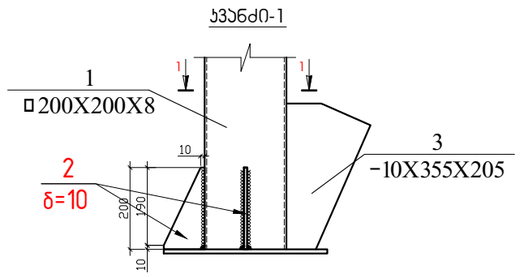

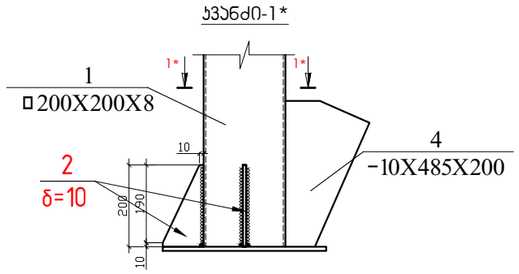

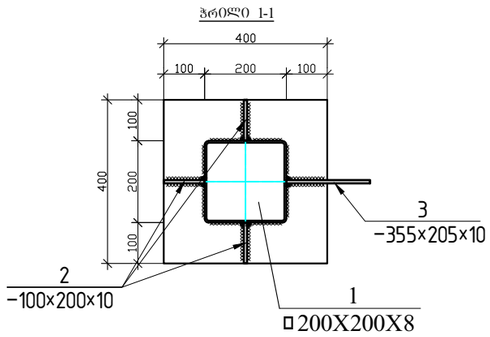

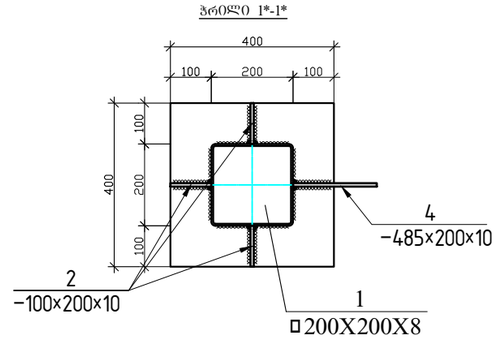

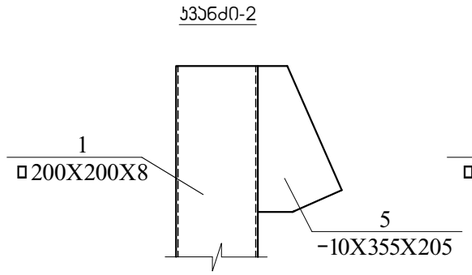

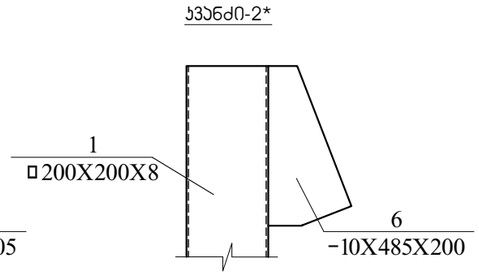

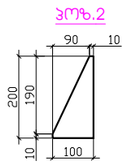

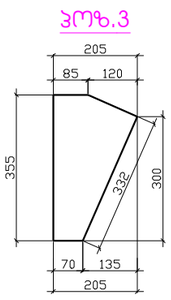

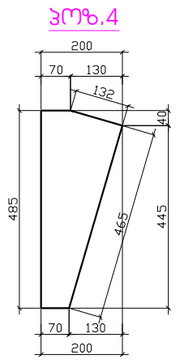

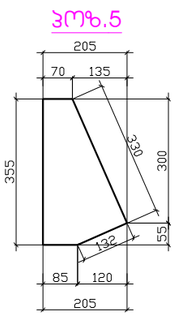

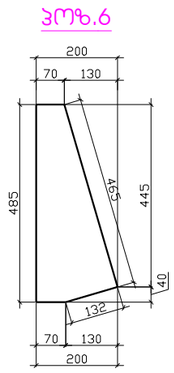

შენიშვნა

1. მოცემული ფურცელი განხილული უნდა იყოს ფურცლებ ჯ-19 ... ჯ-26 -თან ერთად

ლითონის სვეტი-1 (1 ცალი)								
ელემენტის ნომ.	პოზ.№	დასახელება, ესკიზი მმ.	პროფილი მმ.	L მ.	n ცალი	მასა კგ. ერთი პოზ.	მასა კგ. ჯამი პოზ.	ფოლადის მარკა
1	2	3	4	5	6	7	8	9
	1	მილკვადრატი	200X200X8	2.5	-----	-----	116.25	C 255
	2	ფურცელი სიხისტის ღიობ	-10X200X100	-----	2	1.57	3.14	C 255
	3	ფურცელი სიხისტის ღიობ	-10X355X205	-----	1	5.71	5.71	C 255
	4	ფურცელი სიხისტის ღიობ	-10X485X200	-----	1	7.61	7.61	C 255
	5	ფურცელი სიხისტის ღიობ	-10X355X205	-----	1	5.71	5.71	C 255
	6	ფურცელი სიხისტის ღიობ	-10X485X200	-----	1	7.61	7.61	C 255
					ჯამი		146.03	
					შედუღებაზე 1.5 %		2.19	Э42А
					სულ		148.22	

MPS				ქ.თბილისი, მირზა შაფის ქ.№5-სა და აბანოს ქ.№8-ს შორის დამაკავშირებელი ქუჩა-ჰიბის კონსტრუქციული პროექტი
			2024	
		ხელმოწ.	თარ.	
დირექტორი	ნ.ფერეთელი			სვეტი -1; მასალათა სპეციფიკაცია
პრ.მთ.ინჟინერი	ვ.ბუხაიძე			
დამამუშავა	ზ.ოთხოზორია			
შეამოწმა	ვ.ბუხაიძე			

სტადია	ფურც.	ფურცლები
მ.პ	ჯ-20	105

შპს.მშენპროექტსერვისი

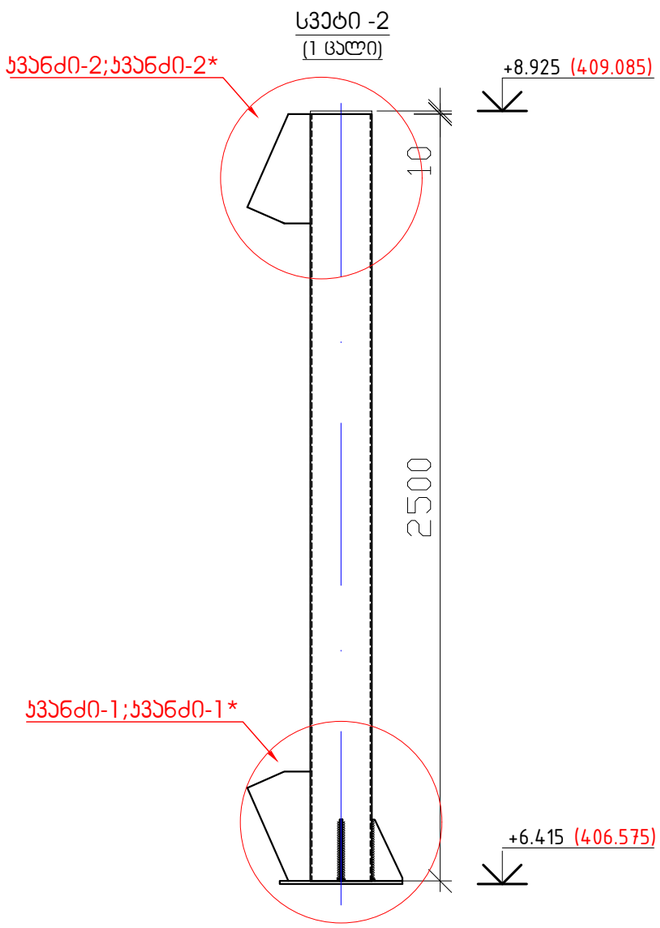

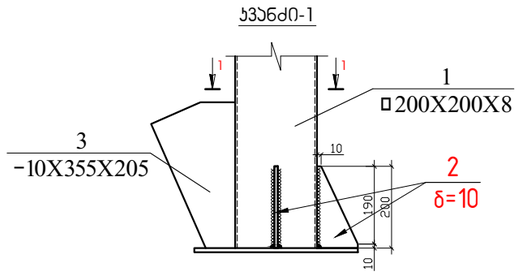

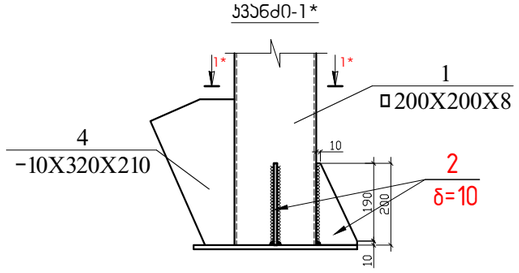

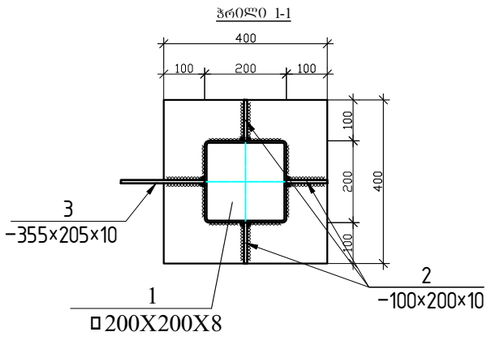

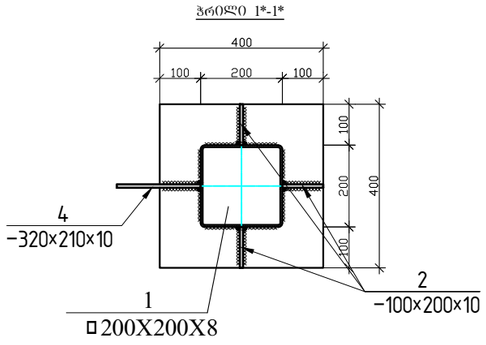

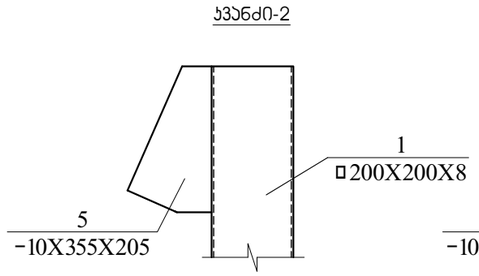

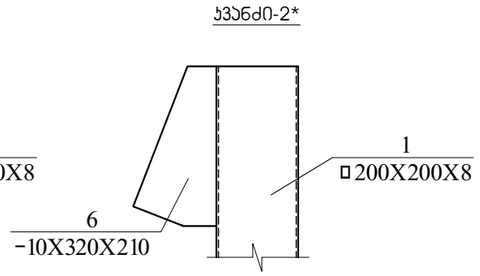

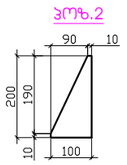

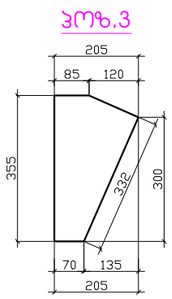

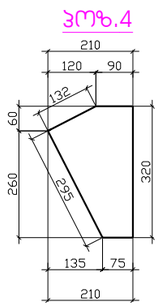

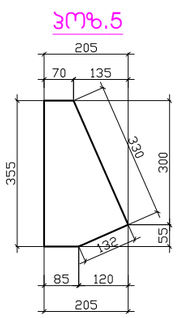

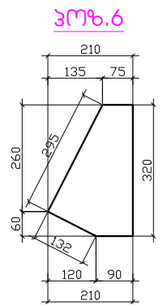

შენიშვნა

1. მოცემული ფურცელი განხილული უნდა იყოს ფურცლებ ჯ-19 ... ჯ-26 -თან ერთად

ლითონის სვეტი-2 (1 ცალი)

ელემენტის ნომერი	პოზ.№	დასახელება, ესკიზი მმ.	პროფილი მმ.	L მ.	n ცალი	მასა კგ. ერთი პოზ.	მასა კგ. ჯამური პოზ.	ფოლადის მარკა
1	2	3	4	5	6	7	8	9
	1	მილკვადრატი	200X200X8	2.5	-----	-----	116.25	C 255
	2	შურცელი სიხისტის წიბო	-10X200X100	-----	2	1.57	3.14	C 255
	3	შურცელი სიხისტის წიბო	-10X355X205	-----	1	5.71	5.71	C 255
	4	შურცელი სიხისტის წიბო	-10X320X210	-----	1	5.27	5.27	C 255
	5	შურცელი სიხისტის წიბო	-10X355X205	-----	1	5.71	5.71	C 255
	6	შურცელი სიხისტის წიბო	-10X320X210	-----	1	5.27	5.27	C 255
						ჯამი	141.35	
						შედუღებაზე 1.5 %	2.12	Э42А
						სულ	143.47	

MPS

2024 წელ.

ქ.თბილისი, მირზა შაფის ქ.№5-სა და აბანოს ქ.№8-ს შორის დამაკავშირებელი ქუჩა-ხიბის პონსტრუქციული პროექტი

დირექტორი	ნ.ჭერეთელი		
პრ.მთ.ინჟინერი	ვ.ბუხაიძე		
დამუშავა	ზ.ოთხოზორია		
შეამოწმა	ვ.ბუხაიძე		

სვეტი -2;
მასალათა სპეციფიკაცია

სტადია	ფურც.	ფურცლები
მ.პ	ჯ-20	105

შპს.მშენპროექტსერვისი

სვეტი -3
(1 ცალი)

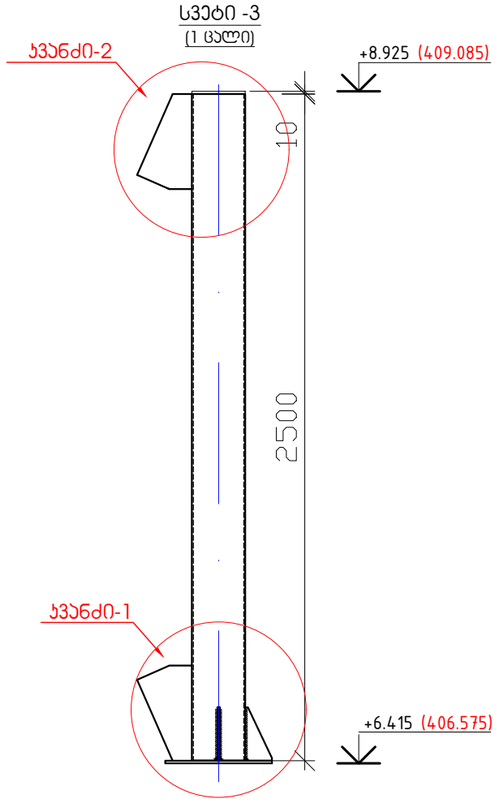

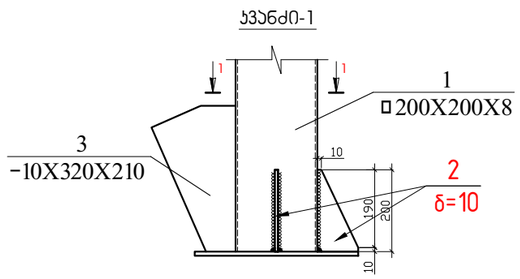

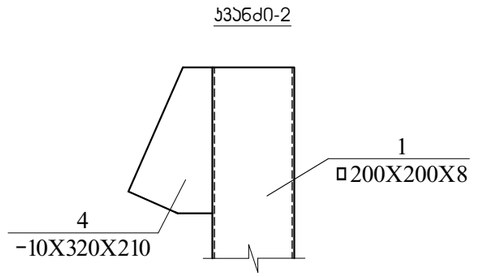

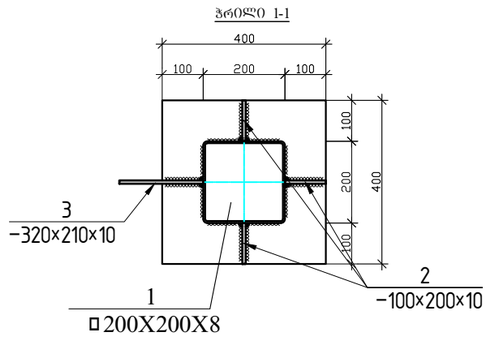

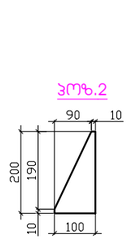

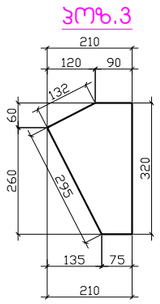

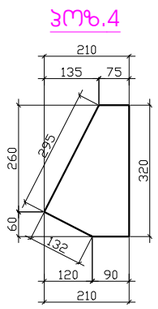

ლითონის სვეტი-3 (1 ცალი)								
ელემენტის ნომერი	პოზ.№	დასახელება, ესკიზი მმ.	პროფილი მმ.	L მ.	n ცალი	მასა კგ.		ფოლადის მარკა
						ერთი პოზ.	ყველა პოზ.	
1	2	3	4	5	6	7	8	9
	1	მილკვადრატი	200X200X8	2.5	-----	-----	116.25	C 255
	2	ფურცელი სიხისტის წიბო	-10X200X100	-----	2	1.57	3.14	C 255
	3	ფურცელი სიხისტის წიბო	-10X320X210	-----	1	5.28	5.28	C 255
	4	ფურცელი სიხისტის წიბო	-10X320X210	-----	1	5.28	5.28	C 255
		ჯამი					129.95	
		შედუღებაზე 1.5 %					1.95	Э42А
		სულ					131.9	

სვეტი -4
(1 ცალი)

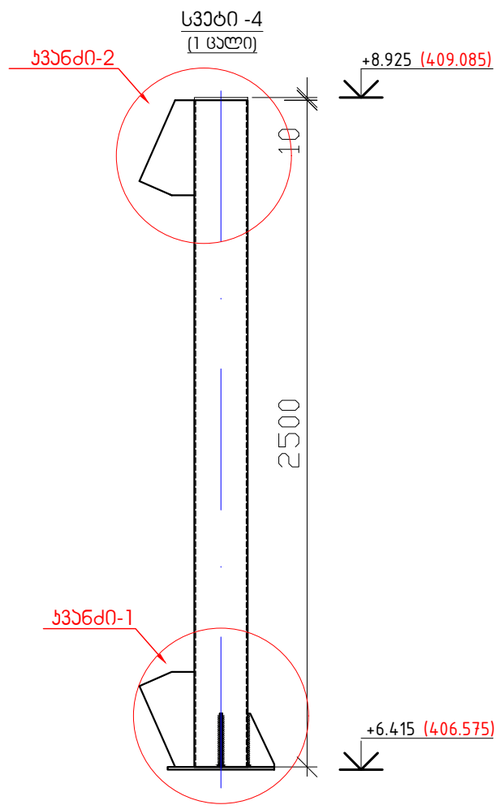

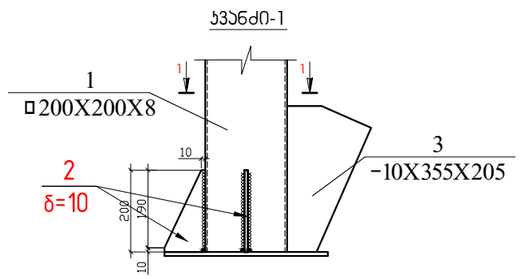

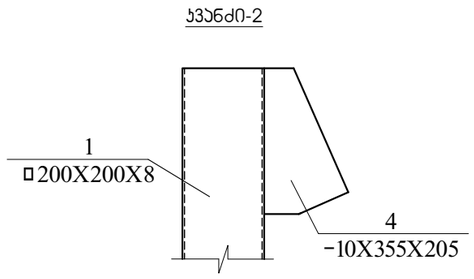

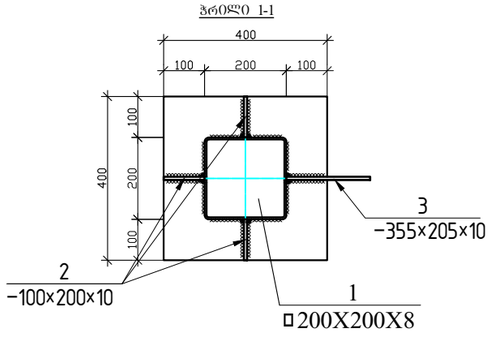

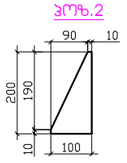

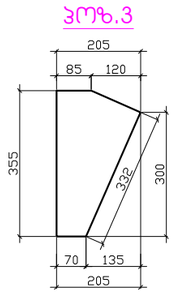

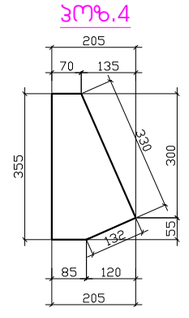

ლითონის სვეტი-4 (1 ცალი)								
ელემენტის ნომერი	პოზ.№	დასახელება, ესკიზი მმ.	პროფილი მმ.	L მ.	n ცალი	მასა კგ.		ფოლადის მარკა
						ერთი პოზ.	ყველა პოზ.	
1	2	3	4	5	6	7	8	9
	1	მილკვადრატი	200X200X8	2.5	-----	-----	116.25	C 255
	2	ფურცელი სიხისტის წიბო	-10X200X100	-----	2	1.57	3.14	C 255
	3	ფურცელი სიხისტის წიბო	-10X355X205	-----	1	5.71	5.71	C 255
	4	ფურცელი სიხისტის წიბო	-10X355X205	-----	1	5.71	5.71	C 255
		ჯამი					130.81	
		შედუღებაზე 1.5 %					1.96	Э42А
		სულ					132.77	

შენიშვნა

1. მოცემული ფურცელი განხილული უნდა იყოს ფურცლებ ჯ-19 ... ჯ-26 -თან ერთად

MPS		2024	ქ.თბილისი, მირზა შაფის ქ.№5-სა და აბანოს ქ.№8-ს შორის დამაკავშირებელი ქუჩა-ჰიბის კონსტრუქციული პროექტი
		ხელმოწ.	თარ.
დირექტორი	ნ.წერეთელი		სვეტი -3; სვეტი -4; მასალათა სპეციფიკაცია
გრ.მთ.ინჟინერი	ვ.ბუხაიძე		
დაამუშავა	ზ.ოთხოზორია		
შეამოწმა	ვ.ბუხაიძე		

სტადია	ფურც.	ფურცლები
მ.პ	ჯ-22	105

შპს.მშენებროექტსერვისი

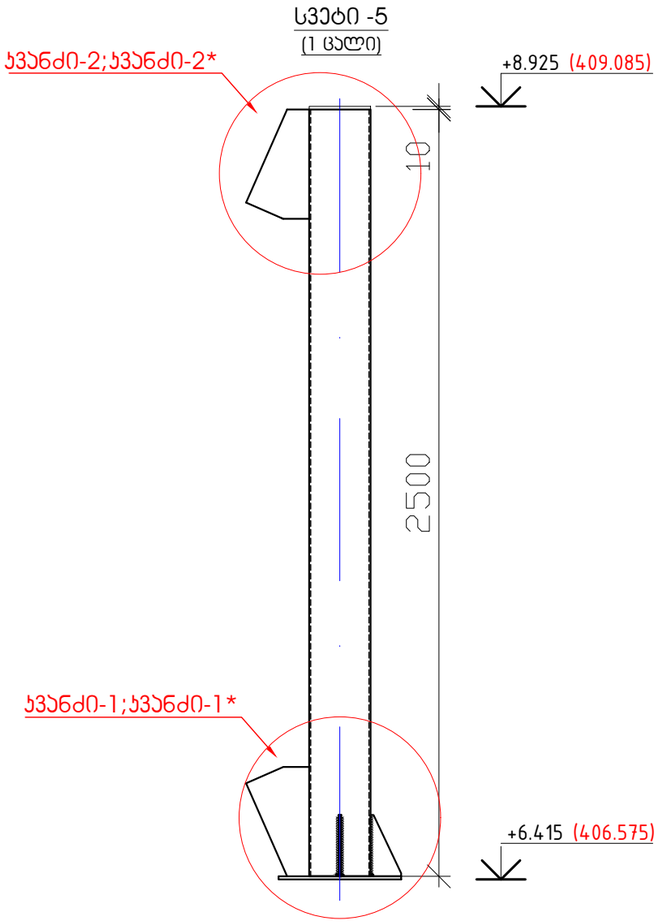

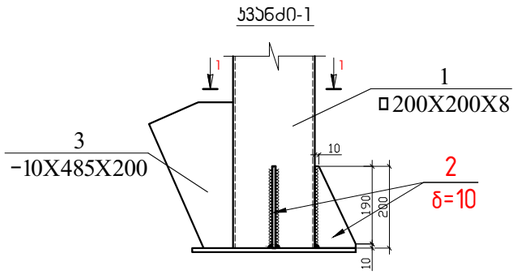

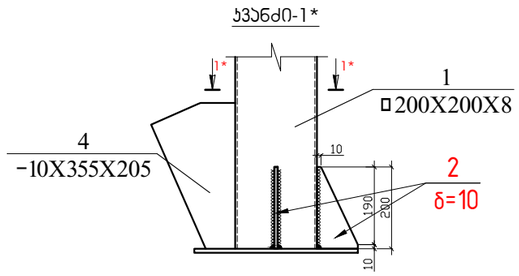

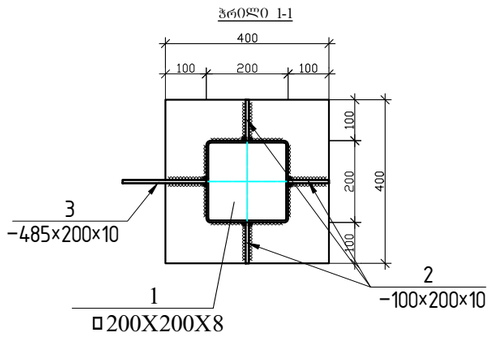

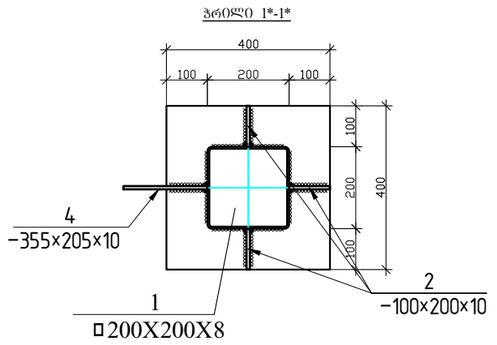

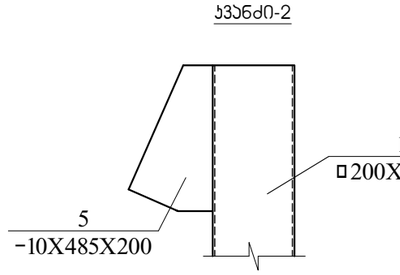

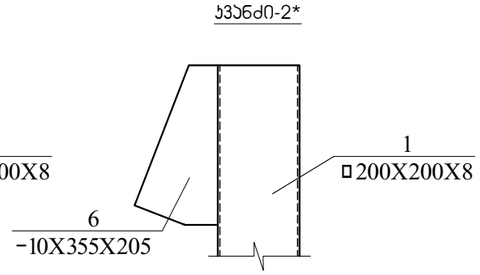

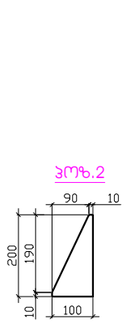

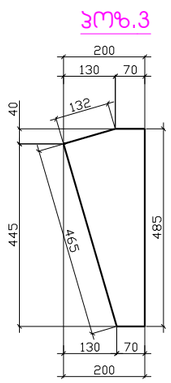

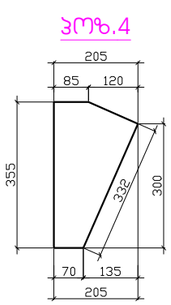

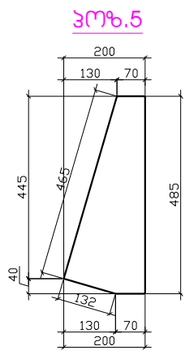

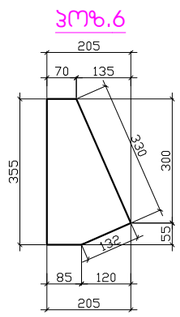

შენიშვნა

1. მოცემული ფურცელი განხილური უნდა იყოს ფურცლებ ჯ-19 ... ჯ-26 -თან ერთად

ლითონის სვეტი-5 (1 ცალი)								
ელემენტის ნომერი	პოზ.№	დასახელება, ესკიზი მმ.	პროფილი მმ.	L მ.	n ცალი	მასა კგ. ერთი პოზ.	მასა კგ. ჯამური პოზ.	ფოლადის მარკა
1	2	3	4	5	6	7	8	9
	1	მილკვადრატი	200X200X8	2.5	-----	-----	116.25	C 255
	2	ფურცელი სიხისტის ღიობ	-10X200X100	-----	2	1.57	3.14	C 255
	3	ფურცელი სიხისტის ღიობ	-10X485X200	-----	1	7.61	7.61	C 255
	4	ფურცელი სიხისტის ღიობ	-10X355X205	-----	1	5.71	5.71	C 255
	5	ფურცელი სიხისტის ღიობ	-10X485X200	-----	1	7.61	7.61	C 255
	6	ფურცელი სიხისტის ღიობ	-10X355X205	-----	1	5.71	5.71	C 255
						ჯამი	146.03	
						შედუღებაზე 1.5 %	2.19	Э42А
						სულ	148.22	

MPS

2024 წელ. თარ.

ქ.თბილისი, მირზა შაფის ქ.№5-სა და აბანოს ქ.№8-ს შორის დამაკავშირებელი ქუჩა-ბიბის კონსტრუქციული პროექტი

დირექტორი	ნ.წერეთელი		
გრ.მთ.ინჟინერი	ვ.ბუხაიძე		
დამამუშავა	ზ.ოთხოზორია		
შეამოწმა	ვ.ბუხაიძე		

სვეტი -5;
მასალათა სპეციფიკაცია

სტადია	ფურც.	ფურცლები
მ.პ	ჯ-23	105

შპს.მშენგროექტბიურო

ბაქანი - 4 -ის სვეტებს შორის ჯავშირების მოწყობის გეგმა

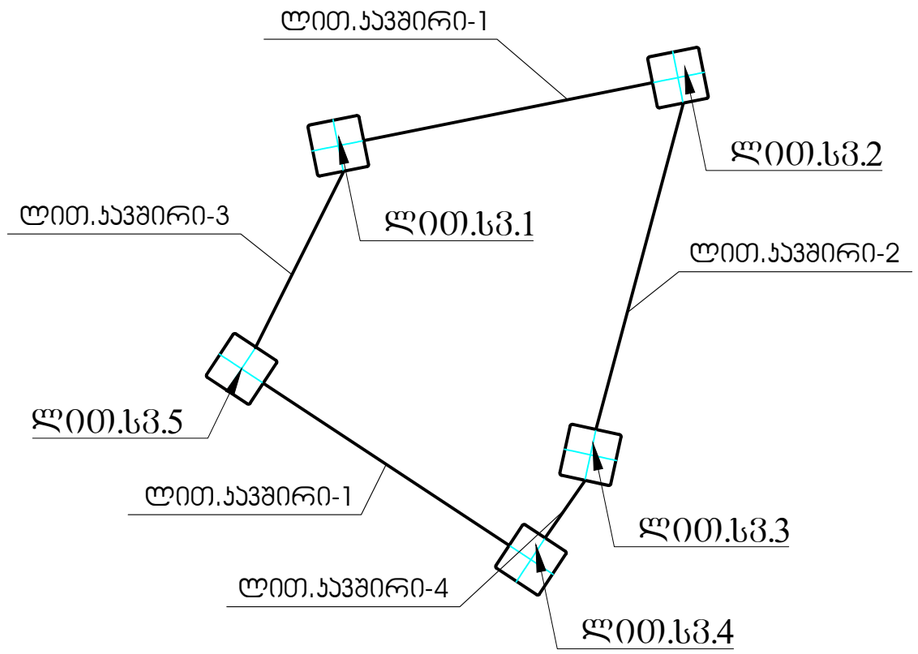

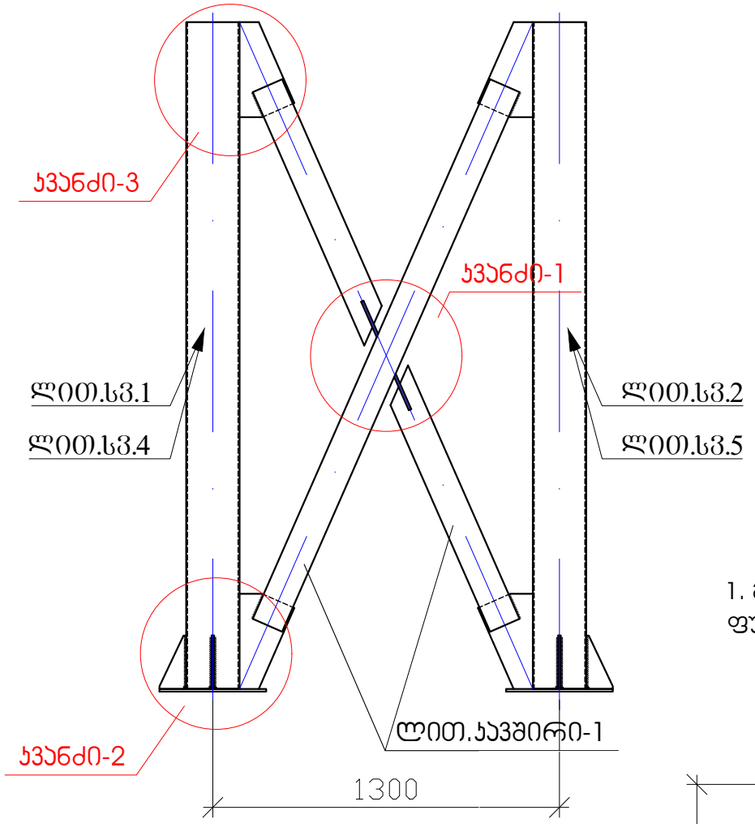

შენიშვნა

1. მოცემული ფურცელი განხილური უნდა იყოს ფურცლებ ჯ-19 ... ჯ-26 -თან ერთად

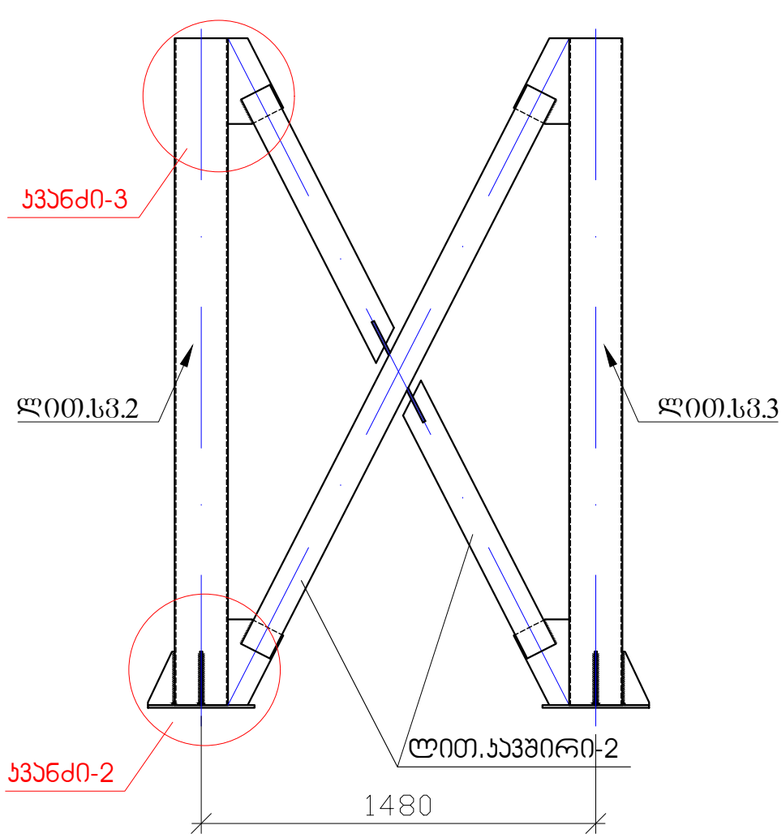

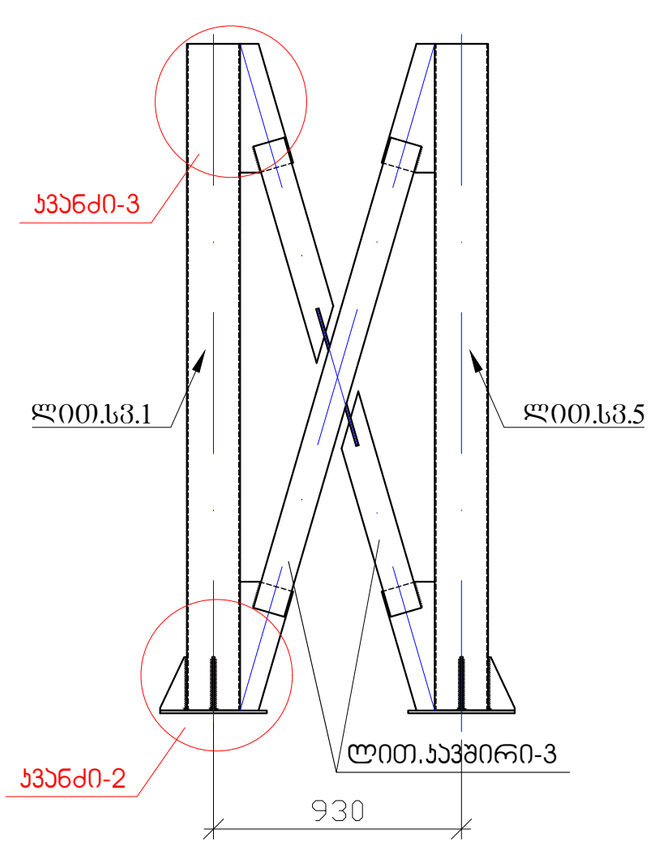

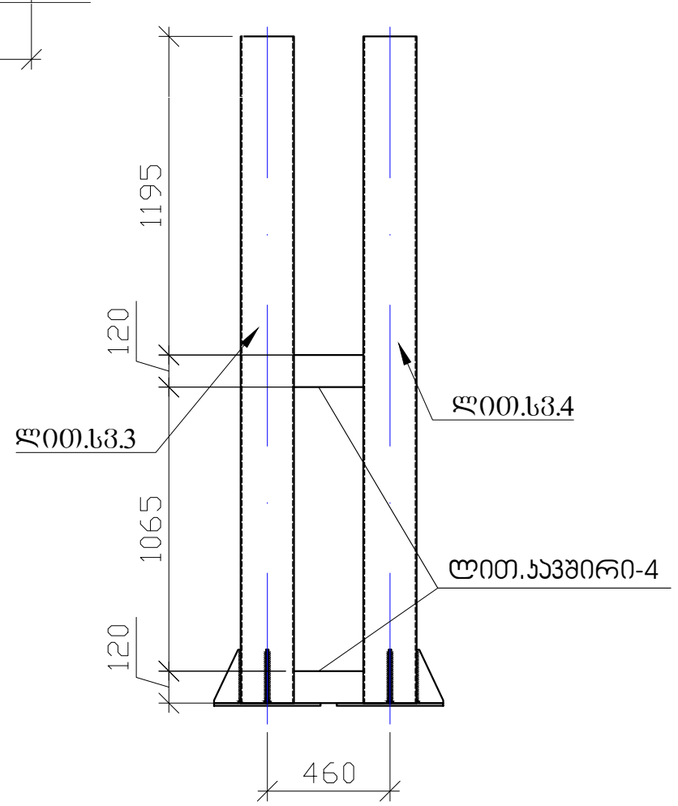

MPS				ქ.თბილისი, მირზა შაფის ქ.№5-სა და აბანოს ქ.№8-ს შორის დამაჯავშირებელი ქუჩა-ხიბის კონსტრუქციული პროექტი		
			2024			
			ხელმოწ.	თარ.		
დირექტორი	ნ.წერეთელი			ბაქანი - 4 -ის სვეტებს შორის ჯავშირების მოწყობის გეგმა	სტადია	ფურც.	ფურცლები
ჯრ.მთ.ინჟინერი	ვ.ბუხაიძე				მ.პ	ჯ-24	105
დაამუშავა	ზ.ოთხოზორია				შპს.მშენკონსულტანტი		
შეამოწმა	ვ.ბუხაიძე						

კვანძი -1

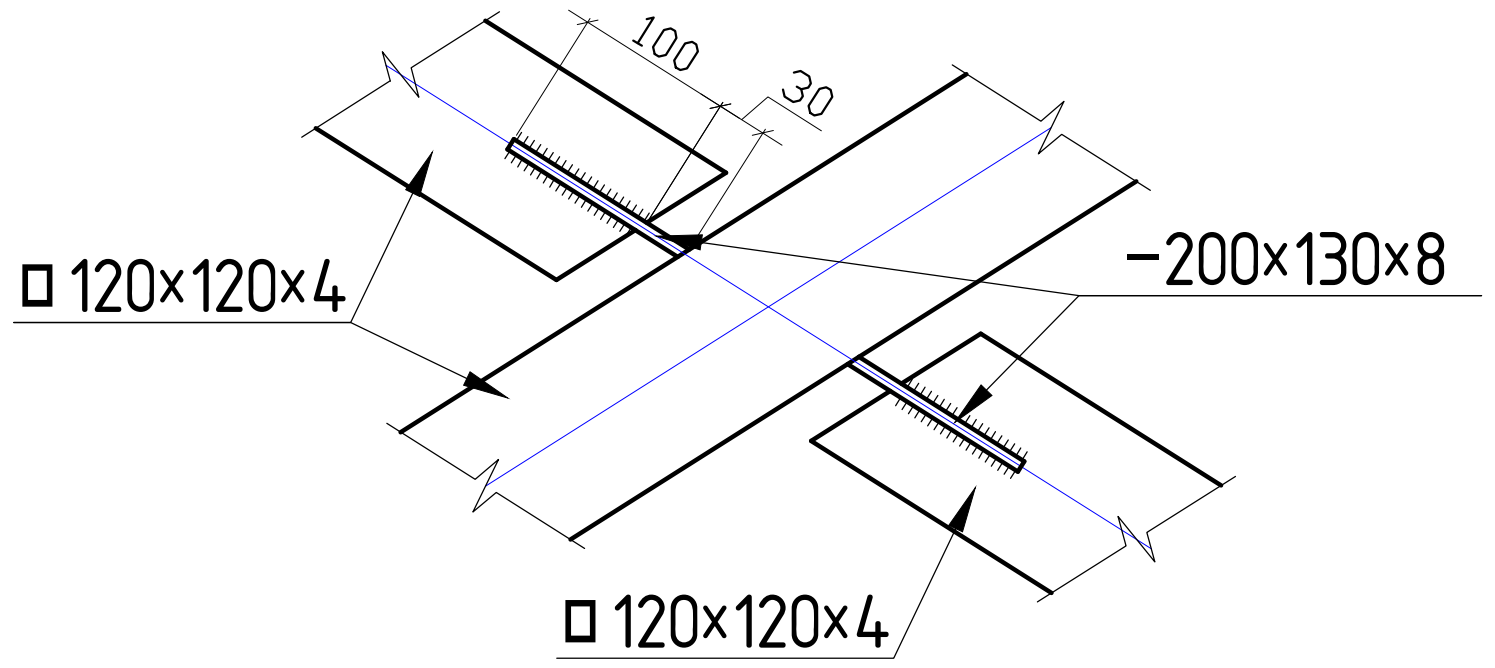

კვანძი-2

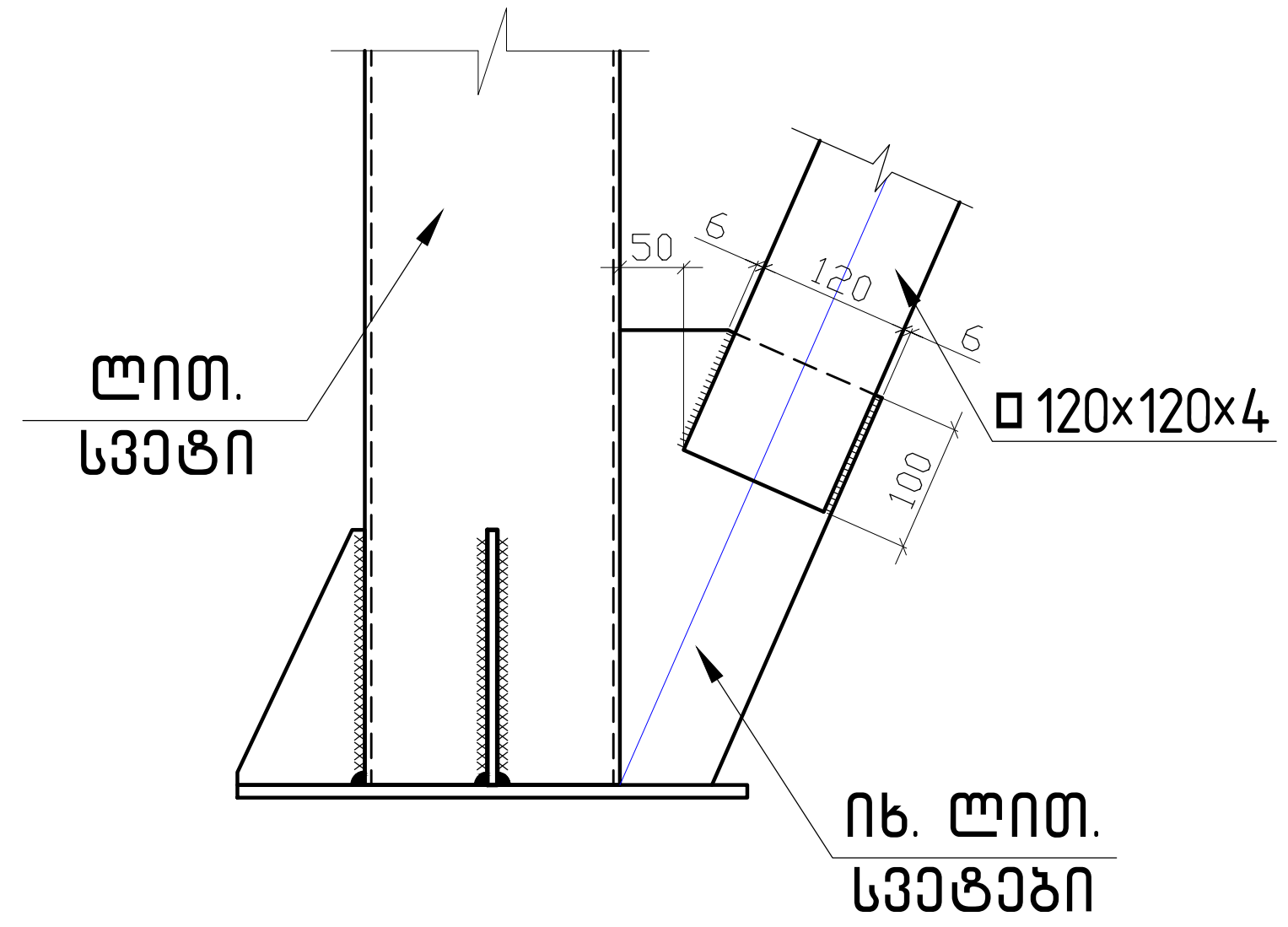

კვანძი-3

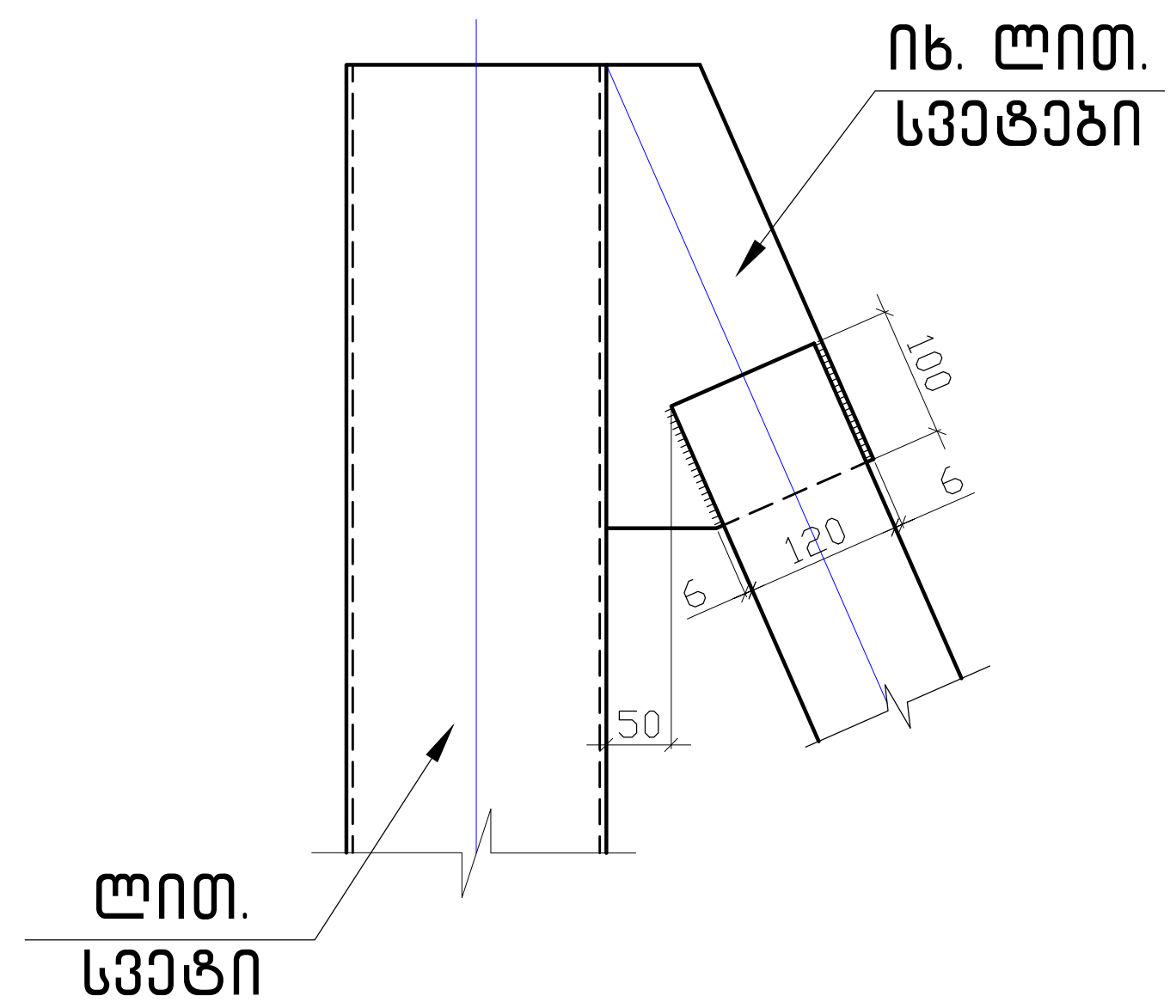

ლითონის კავშირები								
ელემენტი	პოზ.№	დასახელება, ესკიზი მმ.	პროფილი მმ.	L მ.	n ცალი	მასა კგ. ერთი პოზ.	მასა კგ. ყველა პოზ.	ფოლადის მარკა
1	2	3	4	5	6	7	8	9
	1	ლით.კავშირი - 1	□120X120X4	2.21	4			C 255
	2	ლით.კავშირი - 2	□120X120X4	2.355	2			C 255
	3	ლით.კავშირი - 3	□120X120X4	1.835	2			C 255
	4	ლით.კავშირი - 4	□120X120X4	0.260	2			C 255
	5	ფურცლოვანი ლითონი	−200X130X8	-----	8	1.63	13.04	C 255

შენიშვნა

1. მოცემული ფურცელი განხილური უნდა იყოს ფურცლებ კ-19 ... კ-26 -თან ერთად

MPS		2024	ქ.თბილისი, მირზა შაფის ქ.№5-სა და აბანოს ქ.№8-ს შორის დამაკავშირებელი ქუჩა-კიბის კონსტრუქციული პროექტი	
		ხელმოწ.	თარ.	
დირექტორი	ნ.წერეთელი		კვანძი -1; კვანძი -2; კვანძი-3; მასალათა სპეციფიკაცია	სტადია: მ.პ; ფურც.: კ-25; ფურცლები: 105
პრ.მთ.ინჟინერი	ვ.ბუხაიძე			შპს.მშენპროექტსერვისი
დაამუშავა	ზ.ოთხოზორია			
შეამოწმა	ვ.ბუხაიძე			

ბაქანი -4

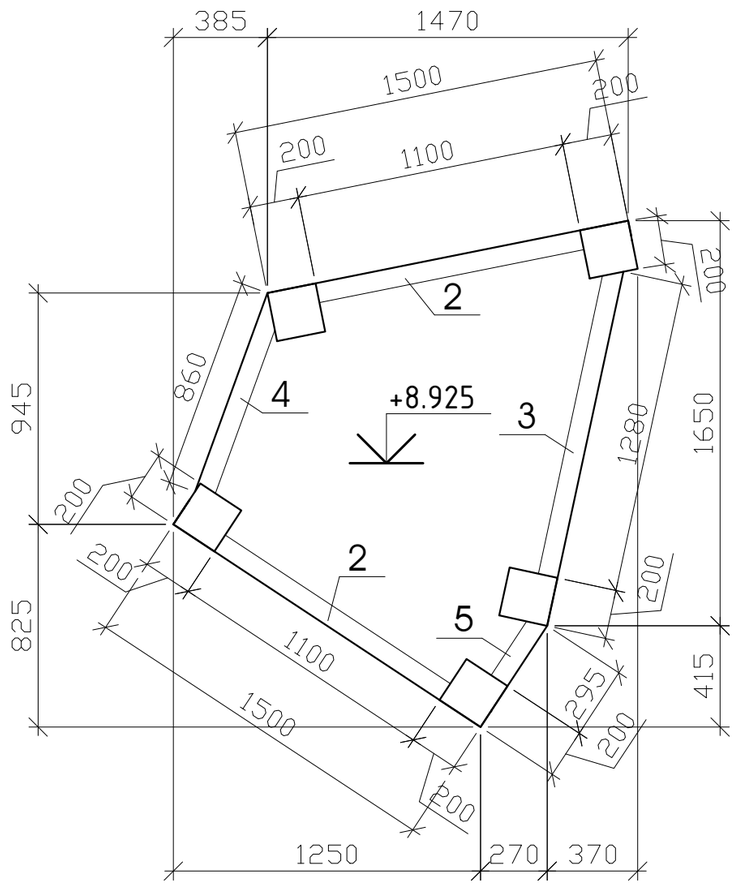

პოზ-1
(დაღარული ფურცლოვანა
t=10მმ)

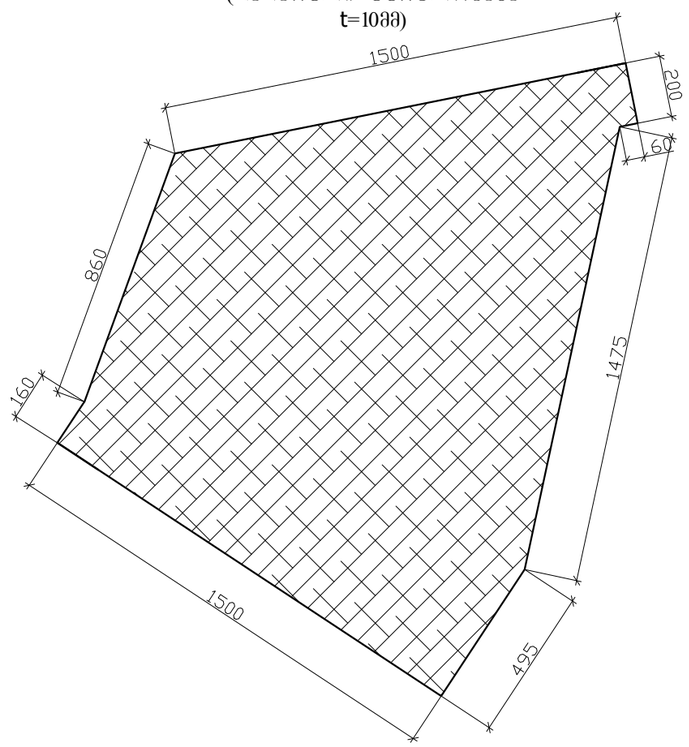

პოზ-2 (▫120×120×4)

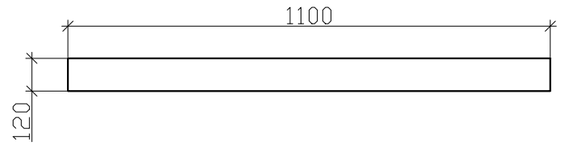

პოზ-3 (▫120×120×4)

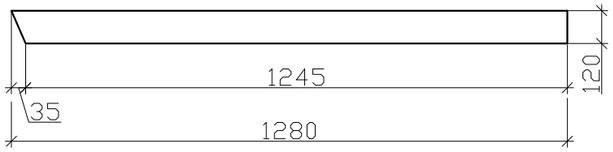

პოზ-4 (▫120×120×4)

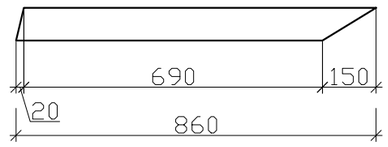

პოზ-5 (▫120×120×4)

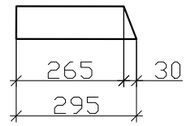

ბაქანი-4-ის სპეციფიკაცია								
ელემენტი	პოზ.№	დასახელება, ესკიზი მმ.	პროფილი მმ.	L მ.	n ცალი	მასა კგ. ერთი პოზ.	მასა კგ. ჯგუფა პოზ.	ფოლადის მარკა
1	2	3	4	5	6	7	8	9
	1	დაღარული ფურცლოვანა	t=10მმ	-----	1	-----	-----	C 255
	2	მილკვადრატი	▫120X120X4	1.1	2	15.62	31.24	C 255
	3	მილკვადრატი	▫120X120X4	1.28	1	18.2	18.2	C 255
	4	მილკვადრატი	▫120X120X4	0.86	1	12.21	12.21	C 255
	5	მილკვადრატი	▫120X120X4	0.295	1	4.2	4.2	C 255
						ჯამი	65.85	
						შედუღებაზე 1.5 %	0.98	Э42А
						სულ	66.83	

შენიშვნა

1. მოცემული ფურცელი განხილურია უნდა იყოს ფურცლებ ჯ-19 ... ჯ-25 -თან ერთად

MPS			2024	ქ.თბილისი, მირზა შაფის ქ.№5-სა და აბანოს ქ.№8-ს შორის დამაკავშირებელი ქუჩა-ჯიბის კონსტრუქციული პროექტი
		ხელმოწ.	თარ.	
დირექტორი	ნ.წერეთელი			ბაქანი -4 -ის მოწყობის გეგმა; მასალათა სპეციფიკაცია
გრ.მთ.ინჟინერი	ვ.ბუხაიძე			
დაამუშავა	ზ.ოთხოზორია			
შეამოწმა	ვ.ბუხაიძე			

სტადია	ფურც.	ფურცლები
მ.პ	ჯ-26	105

შპს.მშენგროექტსერვისი

მარში -5

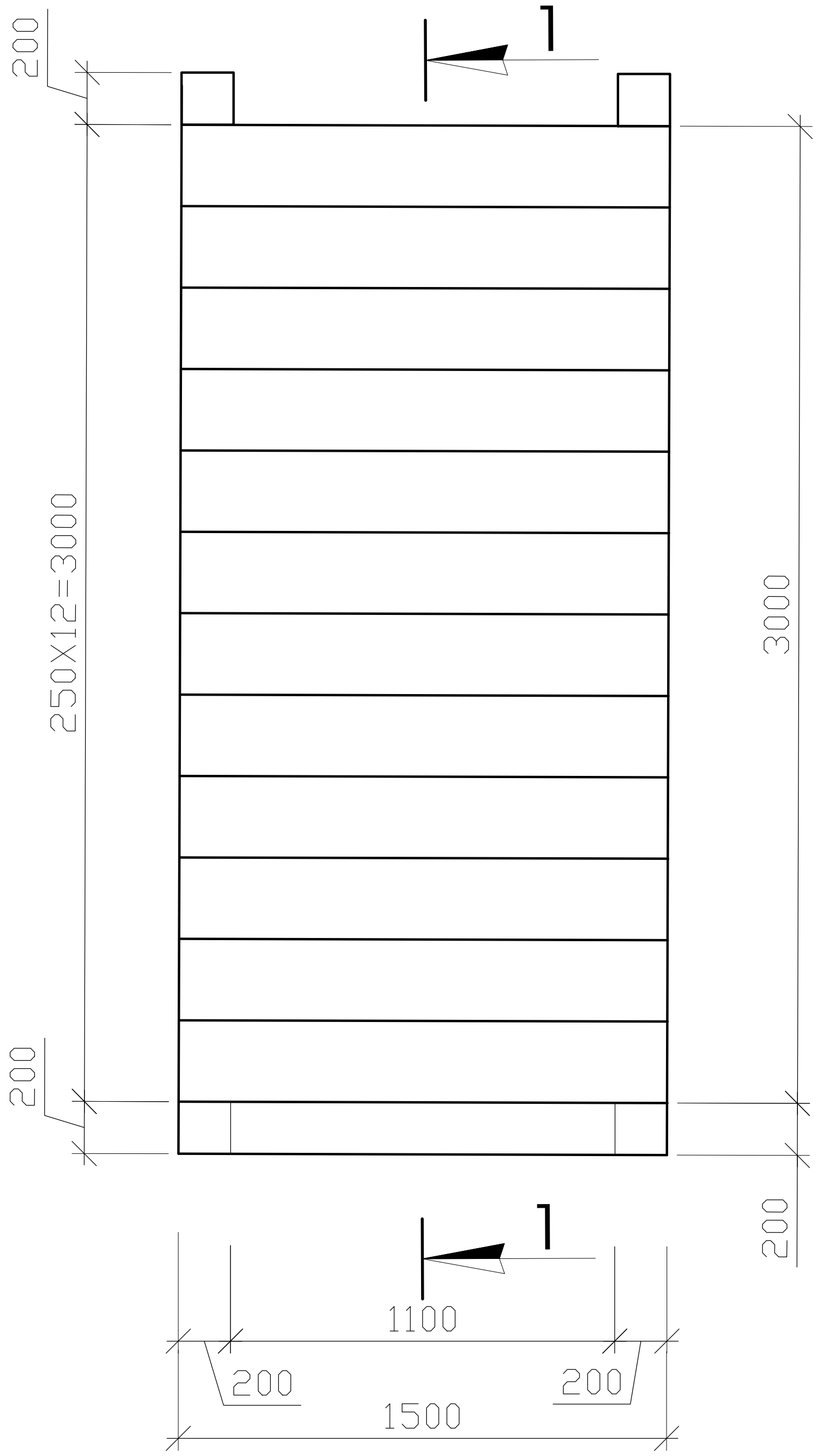

ჭრილი 1-1

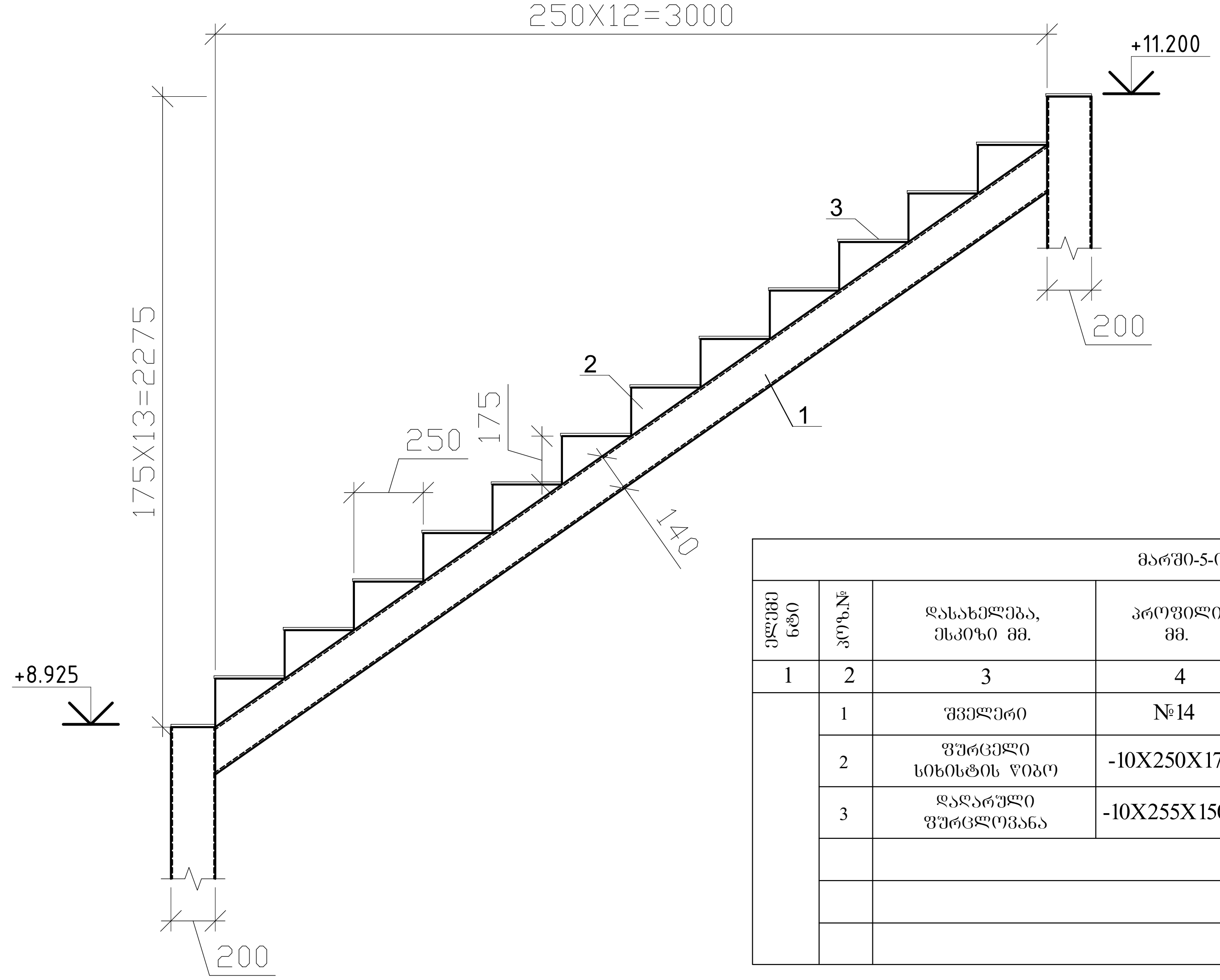

მარში-5-ის სპეციფიკაცია								
ელემენტი	პოზ.№	დასახელება, ესკიზი მმ.	პროფილი მმ.	L მ.	n ცალი	მასა კგ. ერთი პოზ.	მასა კგ. ყველა პოზ.	ფოლადის მარკა
1	2	3	4	5	6	7	8	9
	1	შველერი	№14	3.76	2	45.38	90.76	C 255
	2	ფურცელი სიხისტის წიბო	-10X250X175	-----	26	3.43	89.18	C 255
	3	დადარული ფურცლოვანა	-10X255X1500	-----	13	-----	-----	C 255
		ჯამი					179.94	
		შედუღებაზე 1.5 %					2.7	Э42A
		სულ					182.61	

პოზ-1
L=3760



პოზ-2

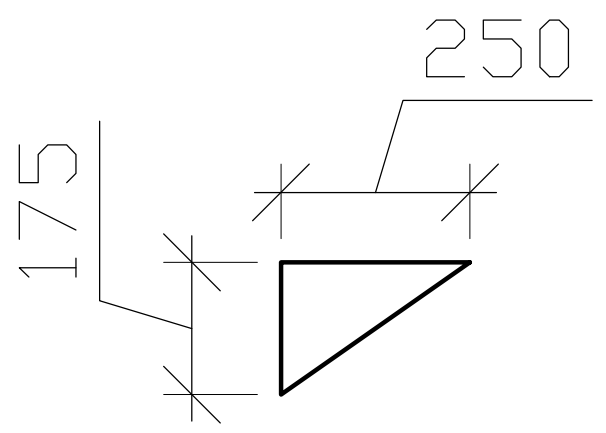

პოზ-3 (დადარული ფურცლოვანა; L=1500მმ

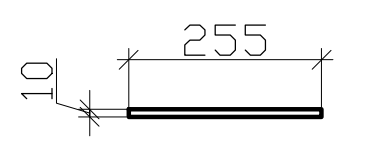

შენიშვნა

1. მოცემული ფურცელი განხილური უნდა იყოს ფურცლებ კ-3 -თან ერთად

MPS		2024	ქ.თბილისი, მირზა შაფის ქ.№5-სა და აბანოს ქ.№8-ს შორის დამაკავშირებელი ქუჩა-კიბის კონსტრუქციული პროექტი	
	ხელმოწ.	თარ.		
დირექტორი	ნ.წერეთელი		მარში 5; მასალათა სპეციფიკაცია	სტადია: მ.პ; ფურც.: კ-27; ფურცლები: 105
პრ.მთ.ინჟინერი	ვ.ბუხაიძე			
დაამუშავა	ზ.ოთხოზორია			შპს.მშენპროექტსერვისი
შეამოწმა	ვ.ბუხაიძე			

ბაქანი - 5 -ის საძირკვლის მოწყობის გეგმა

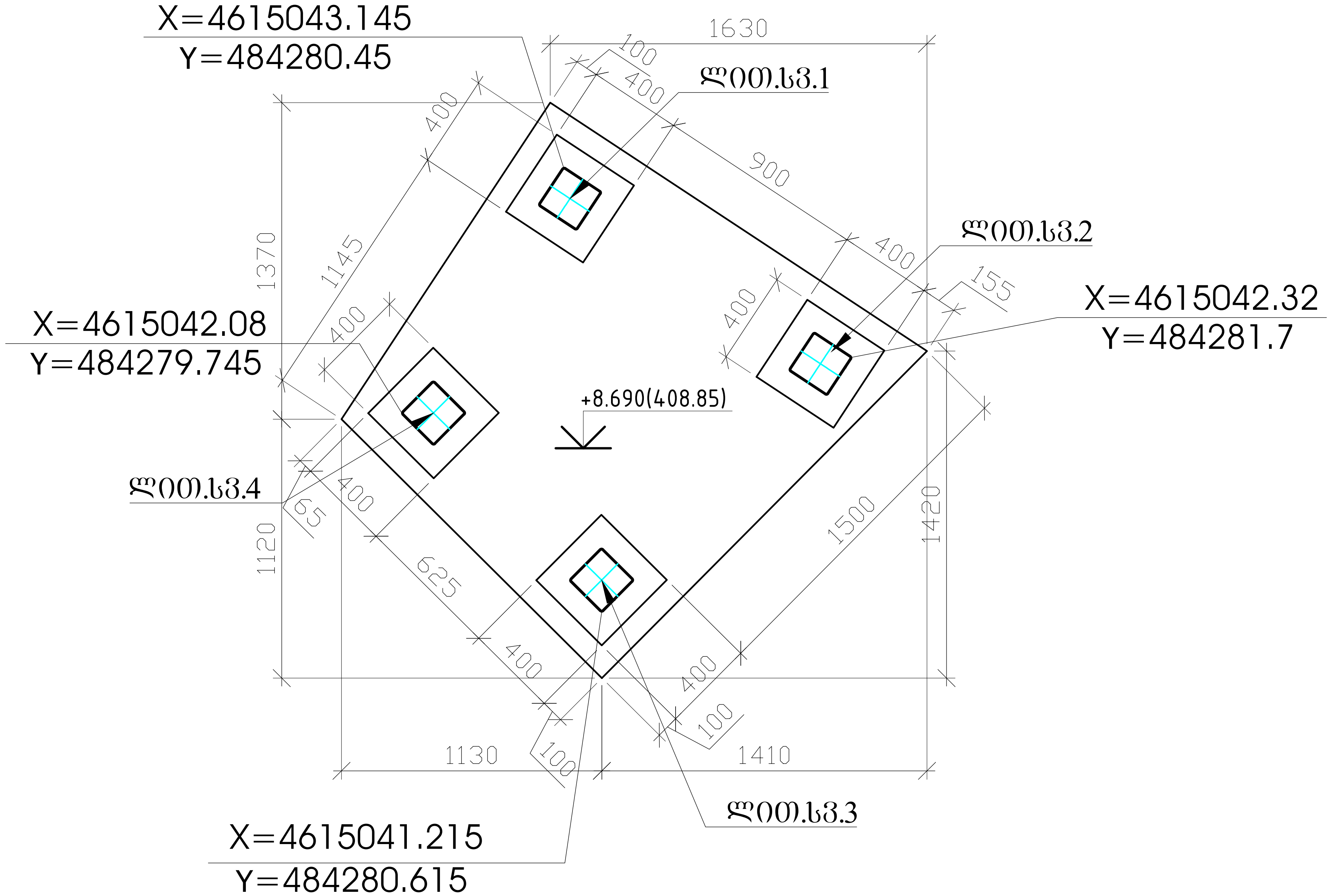

საძირკვლის არმირების კვანძი

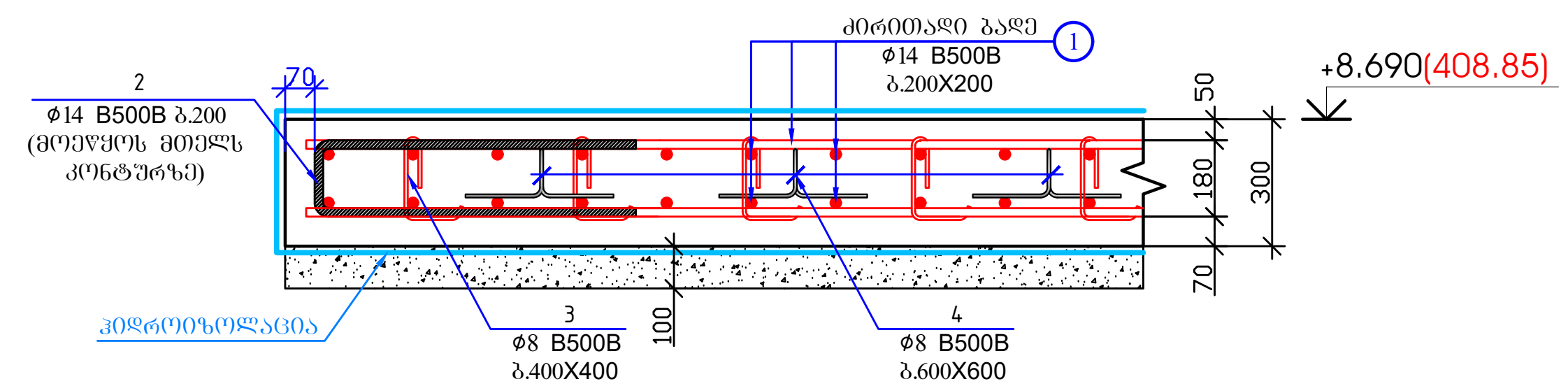

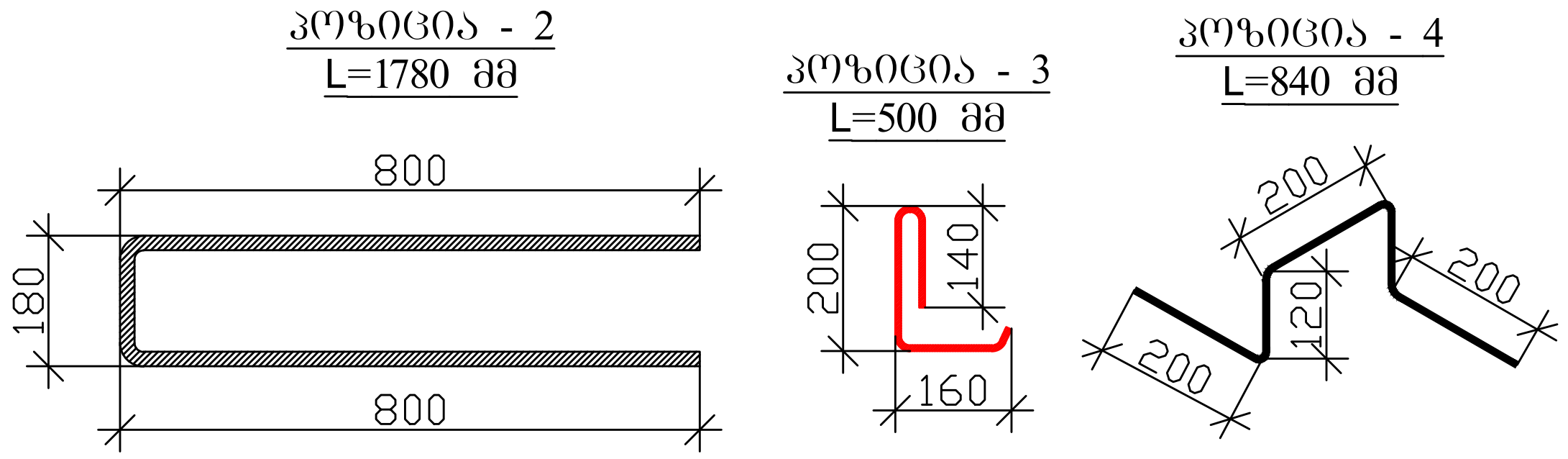

შენიშვნა

1. მოცემული ფურცელი განხილული უნდა იყოს ფურცლებ ჯ-29 ... ჯ-35 -თან ერთად

ჩასატანებელი დეტალის მოწყობა

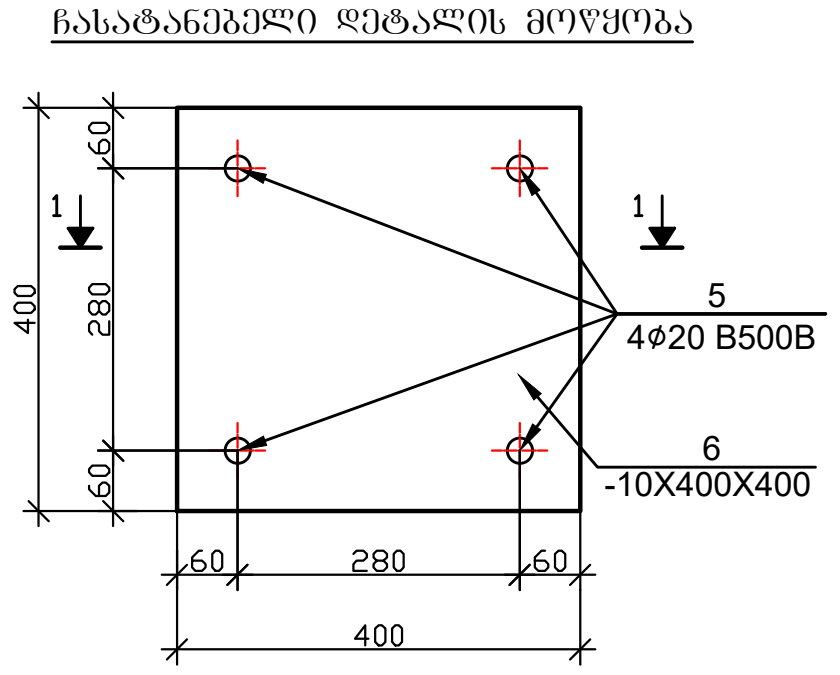

ჭრილი 1-1

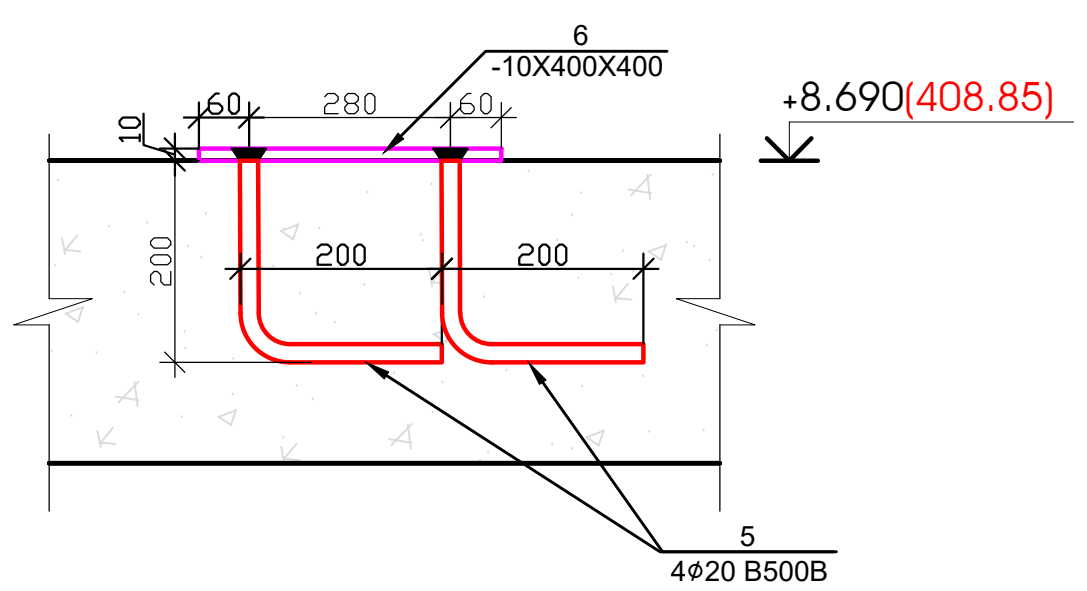

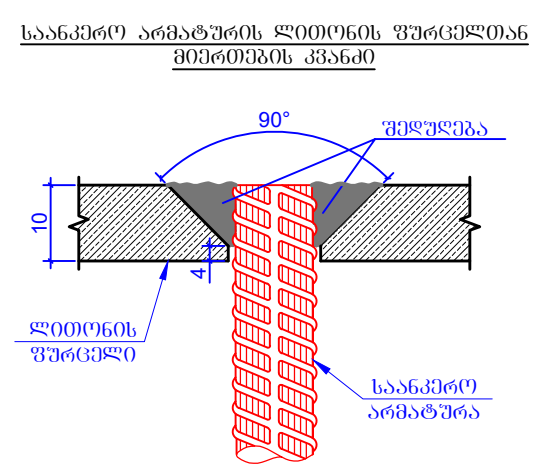

პოზ.	ა ღ ნ ი შ ვ ნ ა	დ ა ს ა ხ ე ლ ე ბ ა				რაოდ.	წონა, კგ	
		რკ/ბ-ის საძირკვლის ფილა და ჩასატანებელი დეტალების მოწყობა +8.690 ნიშნულზე						
		დეტალები					ერთეული (კგ)	სულ (კგ)
1	დაიჭრას ადგილზე	Ø 14	B500B	ℓ=	41140	-	49.77	49.77
2		Ø 14	B500B	ℓ=	1780	36	2.15	77.52
3		Ø 8	B500B	ℓ=	500	20	0.20	3.95
4		Ø 8	B500B	ℓ=	840	8	0.33	2.65
5		Ø 20	B500B	ℓ=	400	16	0.99	15.80
6	ლით.ფურცელი	-10X400X400 (C255)				4	12.56	50.24
							Σ =	199.93
								($მ^3$)
		ბეტონი B25 W8						0.96
		ბეტონი B15						0.32

MPS		2024	ქ.თბილისი, მირზა შაფის ქ.№5-სა და აბანოს ქ.№8-ს შორის დამაკავშირებელი ქუჩა-კიბის კონსტრუქციული პროექტი			
	ხელმოწ.	თარ.				
დირექტორი	ნ.წერეთელი			ბაქანი -5 -ის საძირკვლის მოწყობის გეგმა	სტადია	ფურც.	ფურცლები
პრ.მთ.ინჟინერი	ვ.ბუხაიძე				მ.პ	ჯ-28	105
დაამუშავა	ზ.ოთხოზორია				შპს.მშენპროექტსერვისი		
შეამოწმა	ვ.ბუხაიძე						

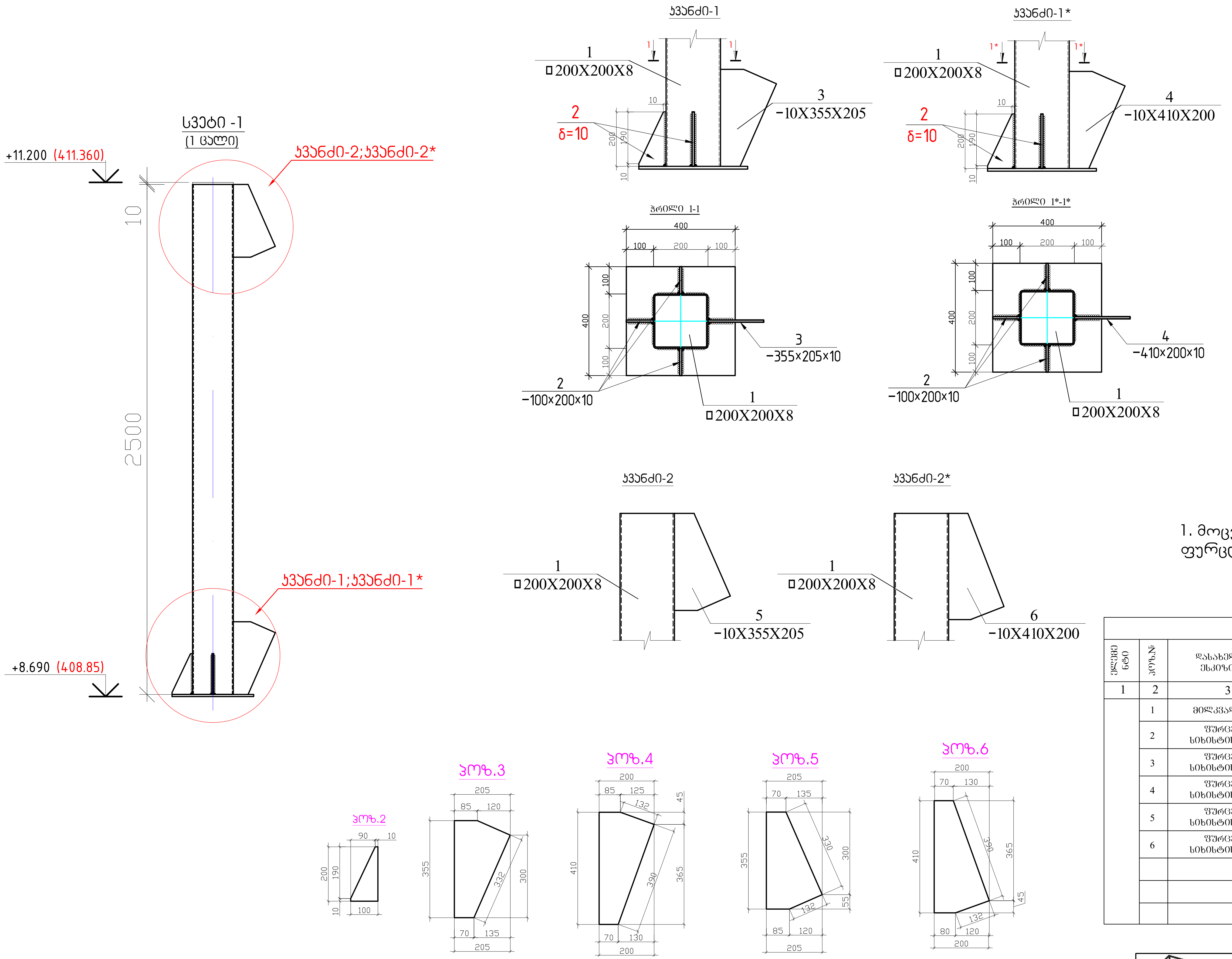

შენიშვნა

1. მოცემული ფურცელი განხილული უნდა იყოს ფურცლებ კ-28 ... კ-35 -თან ერთად

ლითონის სვეტი-1 (1 ცალი)								
ელემენტი	პოზ.№	დასახელება, ესკიზი მმ.	პროფილი მმ.	L მ.	n ცალი	მასა კგ. ერთი პოზ.	მასა კგ. ყველა პოზ.	ფოლადის მარკა
1	2	3	4	5	6	7	8	9
	1	მილკვადრატი	200X200X8	2.5	-----	-----	116.25	C 255
	2	ფურცელი სიხისტის წიბო	-10X200X100	-----	2	1.57	3.14	C 255
	3	ფურცელი სიხისტის წიბო	-10X355X205	-----	1	5.71	5.71	C 255
	4	ფურცელი სიხისტის წიბო	-10X410X200	-----	1	6.44	6.44	C 255
	5	ფურცელი სიხისტის წიბო	-10X355X205	-----	1	5.71	5.71	C 255
	6	ფურცელი სიხისტის წიბო	-10X410X200	-----	1	6.44	6.44	C 255
		ჯამი					143.69	
		შედუღებაზე 1.5 %					2.15	Э42A
		სულ					145.84	

MPS		ქ.თბილისი, მირზა შაფის ქ.№5-სა და აბანოს ქ.№8-ს შორის დამაკავშირებელი ქუჩა-კიბის კონსტრუქციული პროექტი			
	ხელმოწ.	თარ. 2024			
დირექტორი	ნ.წერეთელი		სვეტი -1; მასალათა სპეციფიკაცია	სტადია	ფურც.	ფურცლები
პრ.მთ.ინჟინერი	ვ.ბუხაიძე			მ.პ	კ-29	105
დაამუშავა	ზ.ოთხოზორია			შპს.მშენპროექტსერვისი		
შეამოწმა	ვ.ბუხაიძე					

სვეტი -2
(1 ცალი)

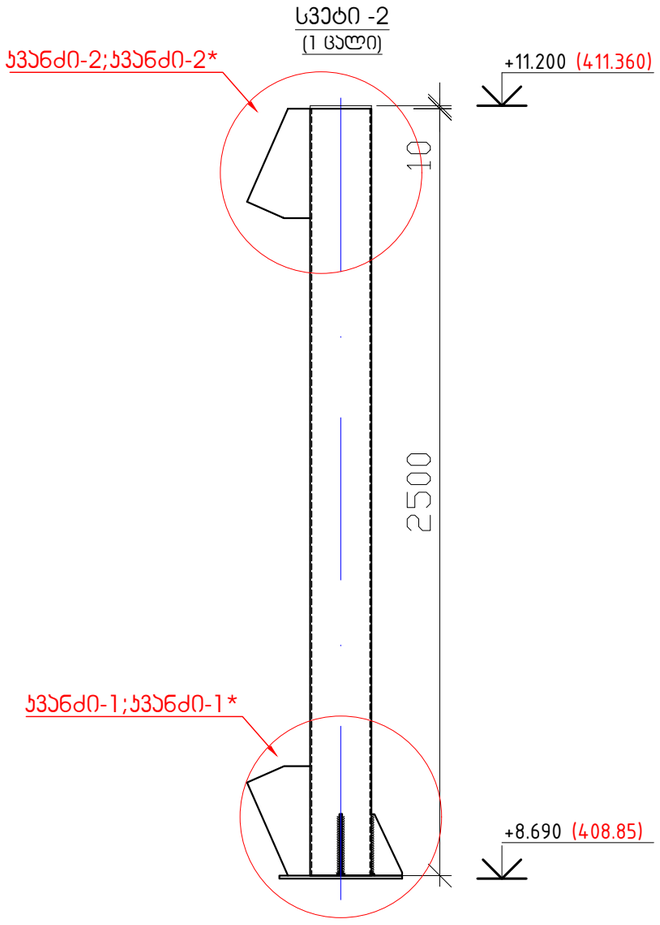

ჯვანძი-1

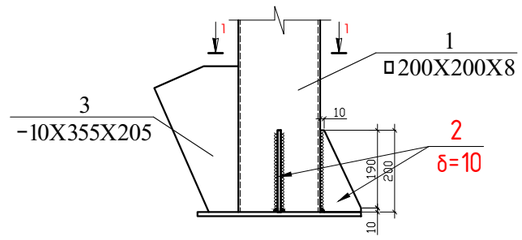

ჯვანძი-1*

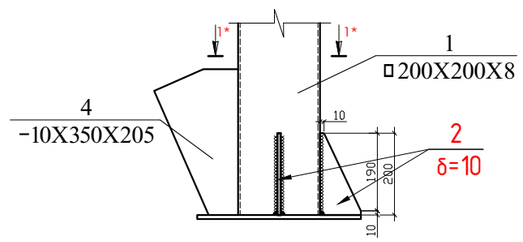

ჭრილი 1-1

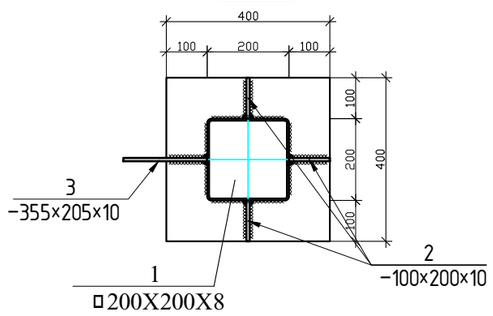

ჭრილი 1*-1*

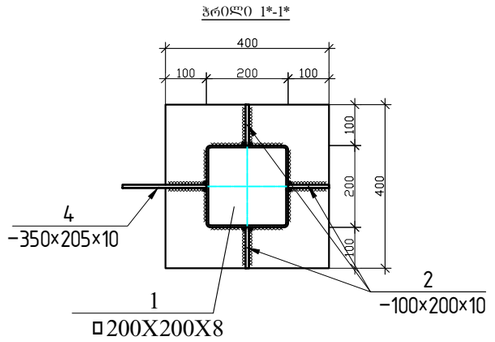

ჯვანძი-2

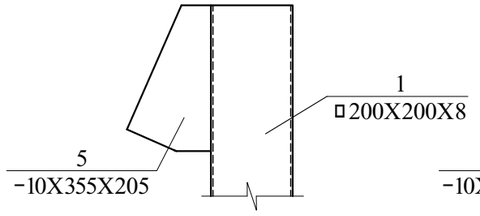

ჯვანძი-2*

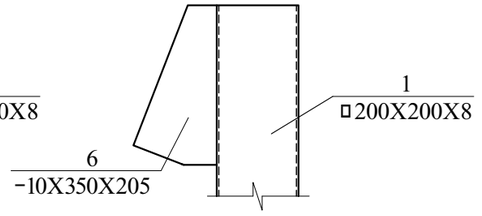

პოზ.2

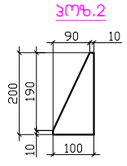

პოზ.3

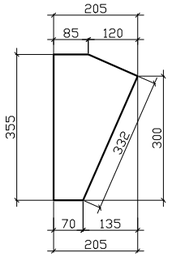

პოზ.4

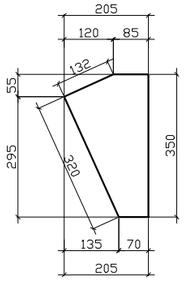

პოზ.5

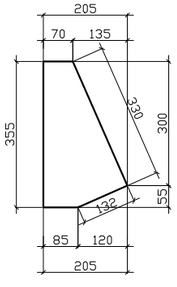

პოზ.6

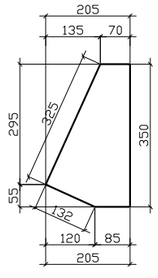

შენიშვნა

1. მოცემული ფურცელი განხილული უნდა იყოს ფურცლებ ჯ-28 ... ჯ-35 -თან ერთად

ლითონის სვეტი-2 (1 ცალი)

ელემენტის ნომ.	პოზ.№	დასახელება, ესკიზი მმ.	პროფილი მმ.	L მ.	n ცალი	მასა კგ. ერთი პოზ.	მასა კგ. ყველა პოზ.	ფოლადის მარკა
1	2	3	4	5	6	7	8	9
	1	მილკვადრატი	200X200X8	2.5	-----	-----	116.25	C 255
	2	ფურცელი სიხისტის ღიობ	-10X200X100	-----	2	1.57	3.14	C 255
	3	ფურცელი სიხისტის ღიობ	-10X355X205	-----	1	5.71	5.71	C 255
	4	ფურცელი სიხისტის ღიობ	-10X350X205	-----	1	5.71	5.71	C 255
	5	ფურცელი სიხისტის ღიობ	-10X355X205	-----	1	5.71	5.71	C 255
	6	ფურცელი სიხისტის ღიობ	-10X350X205	-----	1	5.71	5.71	C 255
					ჯამი		142.23	
					შედუღებაზე 1.5 %		2.13	Э42А
					სულ		144.36	

MPS

2024 წელი

ქ.თბილისი, მირზა შაფის ქ.№5-სა და აბანოს ქ.№8-ს შორის დამაკავშირებელი ქუჩა-ჰიბის კონსტრუქციული პროექტი

დირექტორი	ნ.წერეთელი	
ჯრ.მთ.ინჟინერი	ვ.ბუხაიძე	
დაამუშავა	ზ.ოთხოზორია	
შეამოწმა	ვ.ბუხაიძე	

სვეტი -2;
მასალათა სპეციფიკაცია

სტადია	ფურც.	ფურცლები
მ.პ	ჯ-30	105

შპს.მშენიროექტკონსერვისი

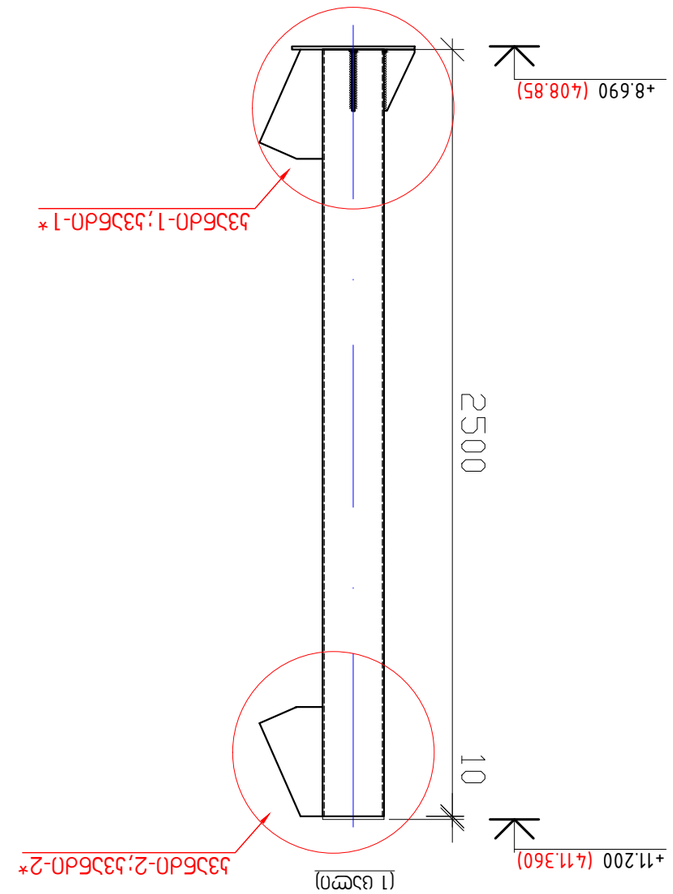
+8.690 (4.08.85)
Ш3Ъ6Л0-1;Ш3Ъ6Л0-1*
2500
10
+11.200 (4.11.360)
Ш3Ъ6Л0-2;Ш3Ъ6Л0-2*
Ш3Ъ6Л0 -3
(1 шт)

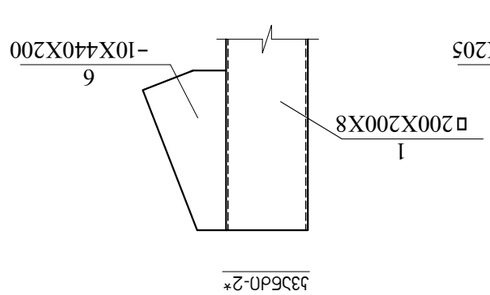
1
□200X200X8
6
-10X440X200
Ш3Ъ6Л0-2*

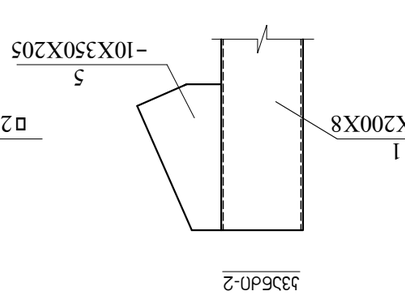
1
□200X200X8
5
-10X350X205
Ш3Ъ6Л0-2

1
□200X200X8
4
-10X440X200
2
δ=10
Ш3Ъ6Л0-1*

1
□200X200X8
3
-10X350X205
2
δ=10
Ш3Ъ6Л0-1

1
□200X200X8
2
-100×200×10
4
-440×200×10
Ш3Ъ60Ъ0 1*-1*

1
□200X200X8
2
-100×200×10
3
-350×205×10
Ш3Ъ60Ъ0 1-1

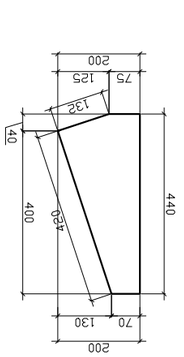
Ш3Ъ6.6

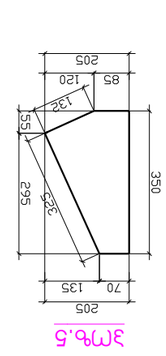
Ш3Ъ6.5

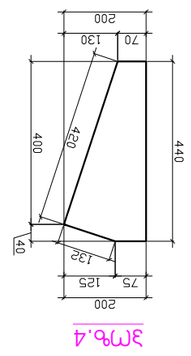
Ш3Ъ6.4

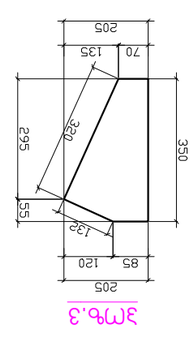
Ш3Ъ6.3

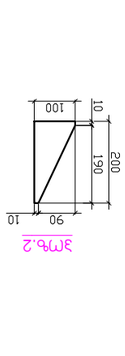
Ш3Ъ6.2

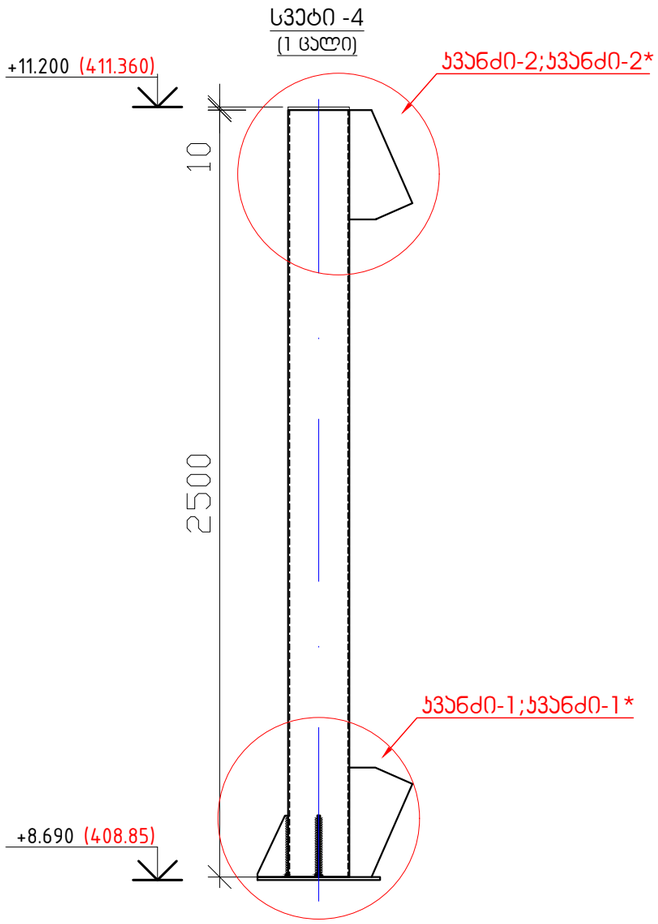

ჯვანძი-1

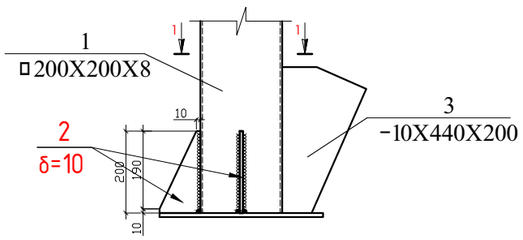

ჯვანძი-1*

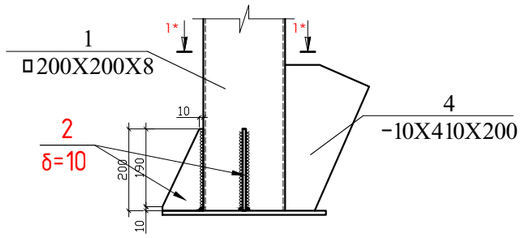

ჭრილი 1-1

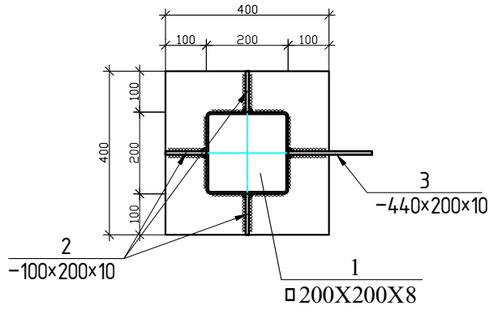

ჭრილი 1*-1*

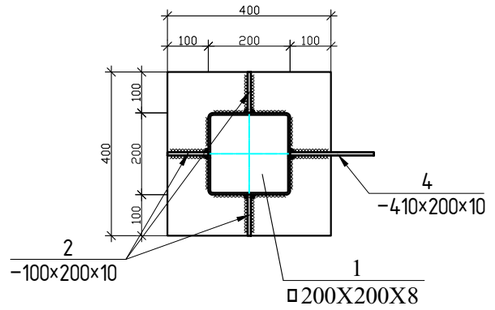

ჯვანძი-2

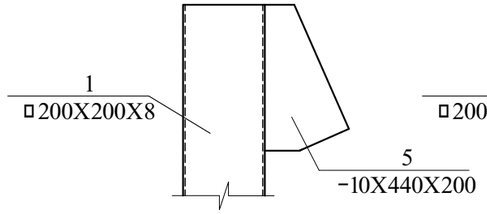

ჯვანძი-2*

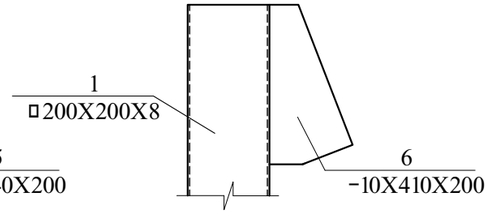

პოზ.2

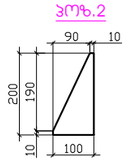

პოზ.3

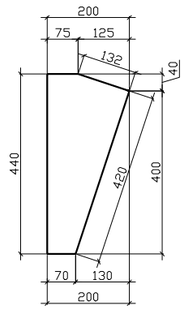

პოზ.4

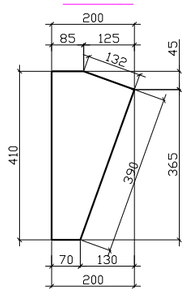

პოზ.5

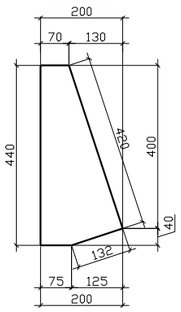

პოზ.6

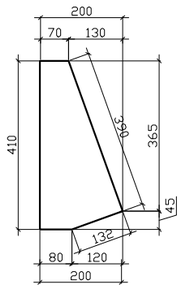

შენიშვნა

1. მოცემული ფურცელი განხილული უნდა იყოს ფურცლებ ჯ-28 ... ჯ-35 -თან ერთად

ლითონის სვეტი-4 (1 ცალი)

ელემენტის ნომერი	პოზ.№	დასახელება, ესკიზი მმ.	პროფილი მმ.	L მ.	n ცალი	მასა კგ. ერთი პოზ.	მასა კგ. ჯამი პოზ.	ფოლადის მარკა
1	2	3	4	5	6	7	8	9
	1	მილკვადრატი	200X200X8	2.5	-----	-----	116.25	C 255
	2	ფურცელი სიხისტის წიბო	-10X200X100	-----	2	1.57	3.14	C 255
	3	ფურცელი სიხისტის წიბო	-10X440X200	-----	1	6.91	6.91	C 255
	4	ფურცელი სიხისტის წიბო	-10X410X200	-----	1	6.44	6.44	C 255
	5	ფურცელი სიხისტის წიბო	-10X440X200	-----	1	6.91	6.91	C 255
	6	ფურცელი სიხისტის წიბო	-10X410X200	-----	1	6.44	6.44	C 255
						ჯამი	146.09	
						შედუღებაზე 1.5 %	2.19	Э42А
						სულ	148.28	

MPS

2024 წელს

ქ.თბილისი, მირზა შაფის ქ.№5-სა და აბანოს ქ.№8-ს შორის დამაკავშირებელი ქუჩა-ბიბის კონსტრუქციული პროექტი

დირექტორი	ნ.წერეთელი	
ჯრ.მთ.ინჟინერი	ვ.ბუხაიძე	
დამამუშავა	ზ.ოთხოზორია	
შეამოწმა	ვ.ბუხაიძე	

სვეტი -4; მასალათა სპეციფიკაცია

სტადია	ფურც.	ფურცლები
მ.პ	ჯ-32	105

შპს.მშენჯროექტსერვისი

ბაქანი - 5 -ის სვეტებს შორის ჯავშირების მოწყობის გეგმა

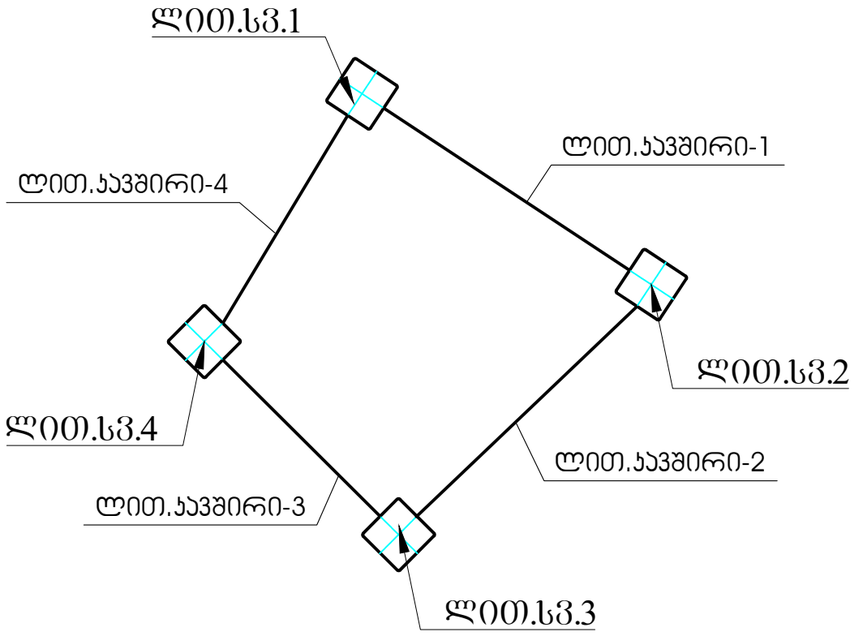

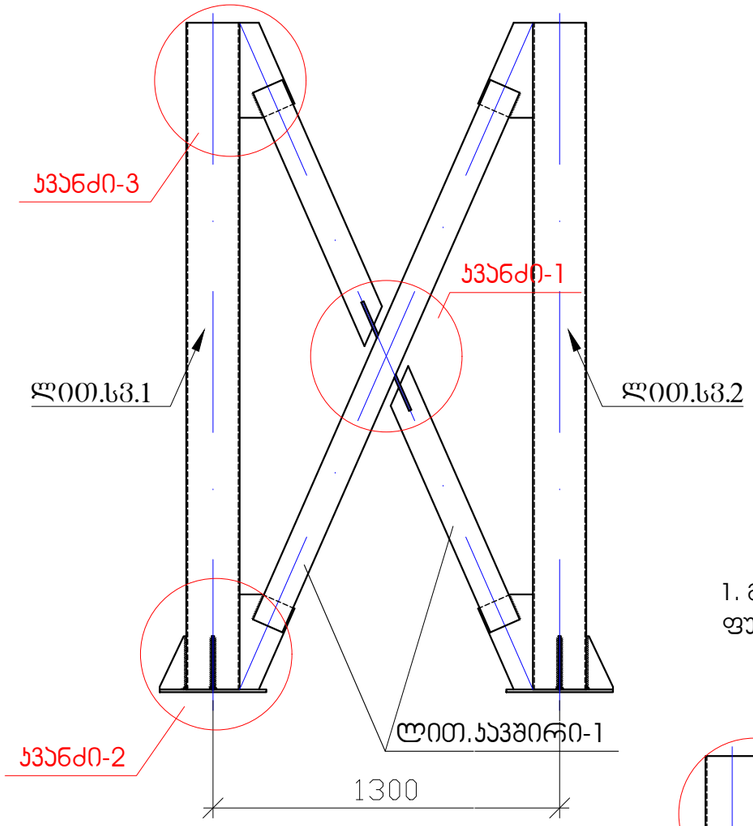

შენიშვნა

1. მოცემული ფურცელი განხილური უნდა იყოს ფურცლებ ჯ-28 ... ჯ-35 -თან ერთად

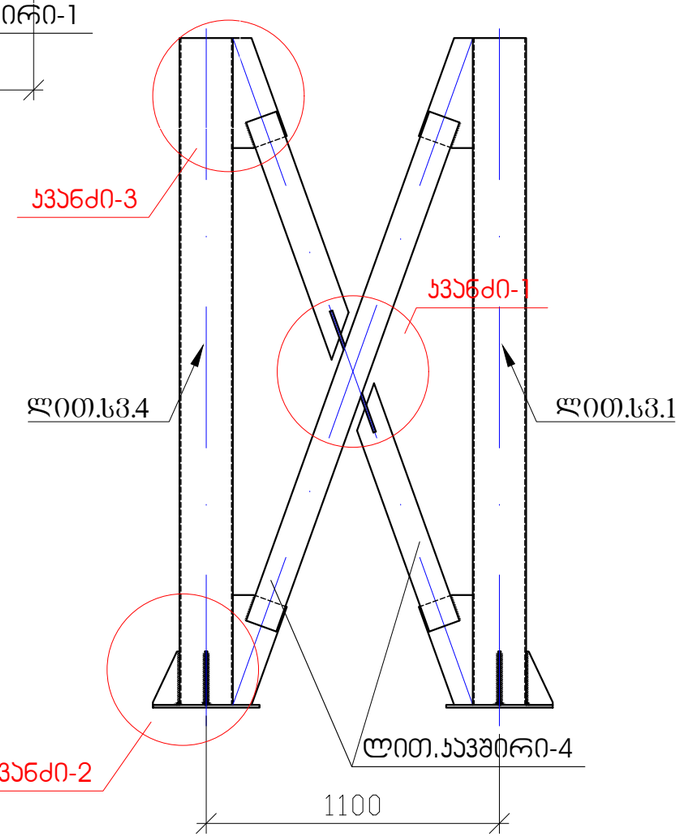

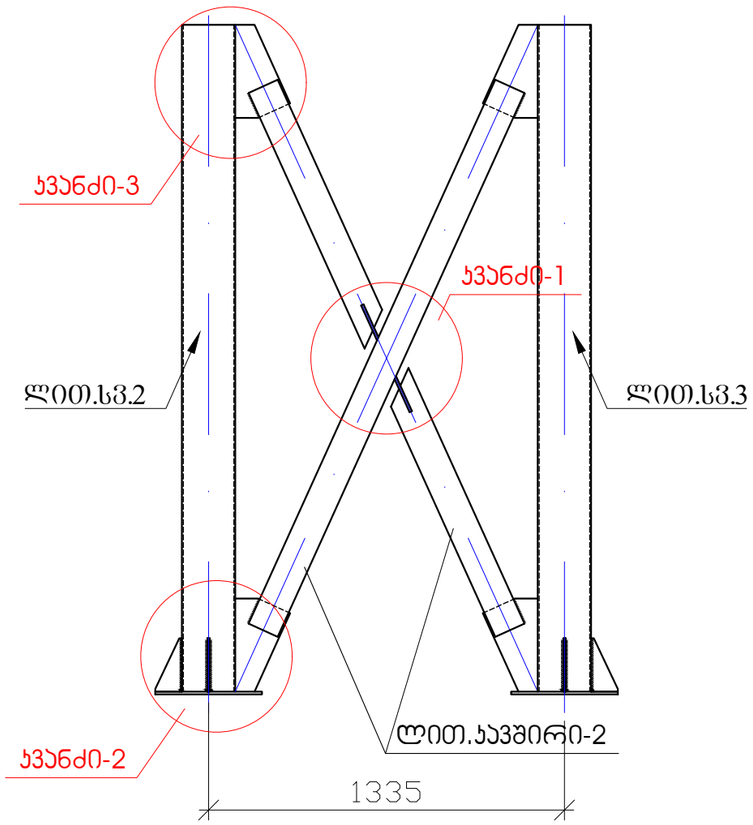

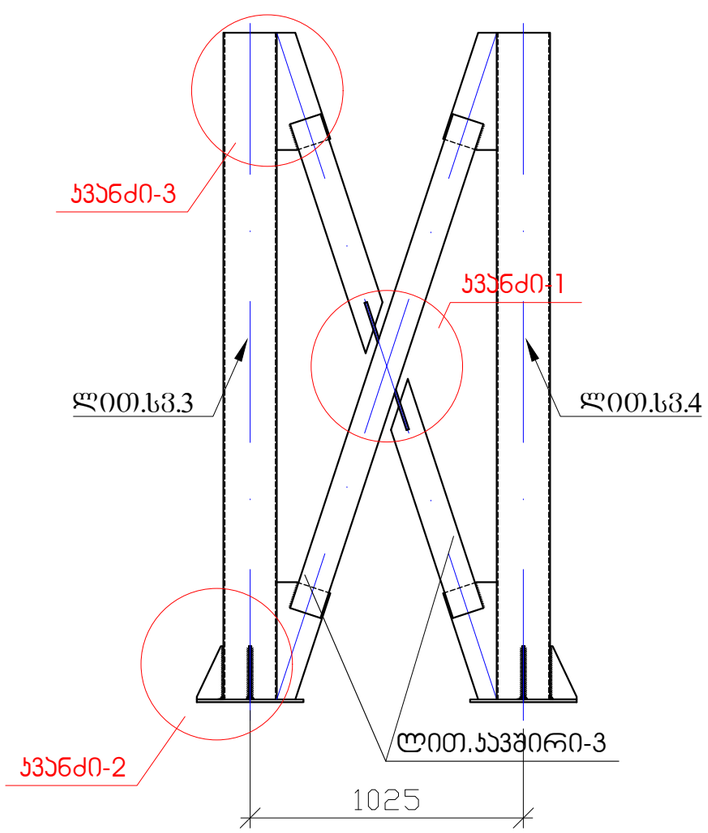

MPS				2024	ქ.თბილისი, მირზა შაფის ქ.№5-სა და აბანოს ქ.№8-ს შორის დამაჯავშირებელი ჯიჩა-ყიბის კონსტრუქციული პროექტი	
				ხელმოწ. თარ.		
დირექტორი	ნ.ცერეთელი				ბაქანი - 5 -ის სვეტებს შორის ჯავშირების მოწყობის გეგმა	სტადია ფურც. ფურცლები
პრ.მთ.ინჟინერი	ვ.ბუხაიძე					მ.პ ჯ-33 105
დაამუშავა	ზ.ოთხოზორია					შპს.მშენპროექტსერვისი
შეამოწმა	ვ.ბუხაიძე					

ჯვანძი -1

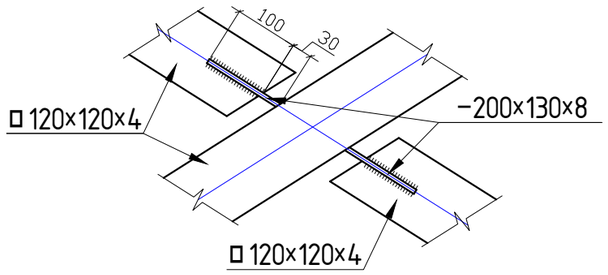

ჯვანძი-2

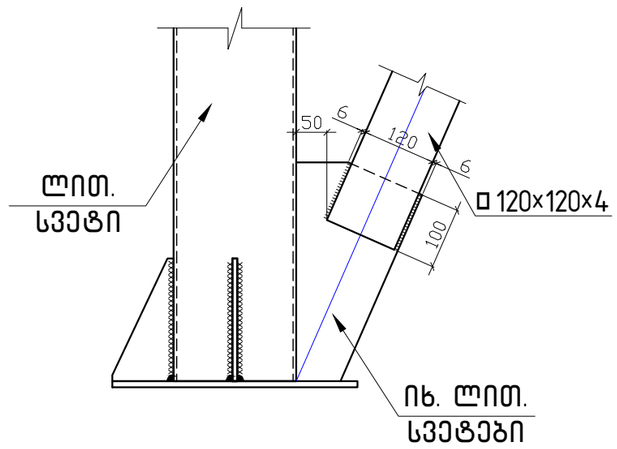

ჯვანძი-3

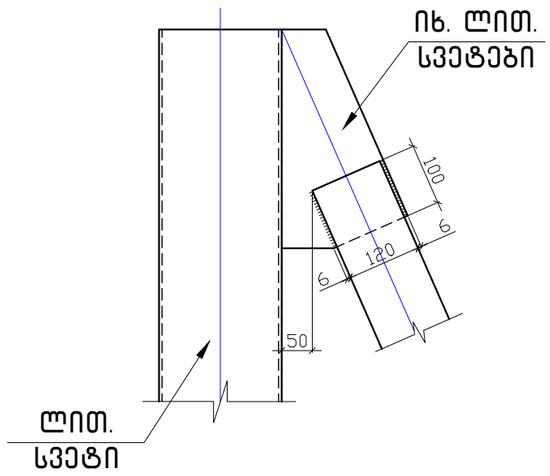

ლითონის კავშირები

ელ.შე ნტო	პოზ.№	დასახელება, ესკიზი მმ.	პროფილი მმ.	L მ.	n ცალი	მასა კგ. ერთი პოზ.	მასა კგ. ყველა პოზ.	ფოლადის მარკა
1	2	3	4	5	6	7	8	9
	1	ლით.კავშირი - 1	□ 120X120X4	2.21	2			C 255
	2	ლით.კავშირი - 2	□ 120X120X4	2.24	2			C 255
	3	ლით.კავშირი - 3	□ 120X120X4	1.95	2			C 255
	4	ლით.კავშირი - 4	□ 120X120X4	2.03	2			C 255
	5	ფურცლოვანი ლითონი	–200X130X8	-----	8	1.63	13.04	C 255

შენიშვნა

1. მოცემული ფურცელი განხილური უნდა იყოს ფურცლებ ჯ-28 ... ჯ-35 -თან ერთად

MPS				ქ.თბილისი, მირზა შაფის ქ.№5-სა და აბანოს ქ.№8-ს შორის დამაკავშირებელი ქუჩა-ჯიბის კონსტრუქციული პროექტი
		ხელმოწ.	2024 თარ.	
დირექტორი	ნ.წერეთელი			ჯვანძი -1; ჯვანძი -2; ჯვანძი-3; მასალათა სპეციფიკაცია
ხრ.მთ.ინჟინერი	ვ.ბუხაიძე			
დაამუშავა	ზ.ოთხოზორია			
შეამოწმა	ვ.ბუხაიძე			

სტადია	ფურც.	ფურცლები
მ.პ	ჯ-34	105

შპს.მშენპროექტსერვისი

ბაქანი -5

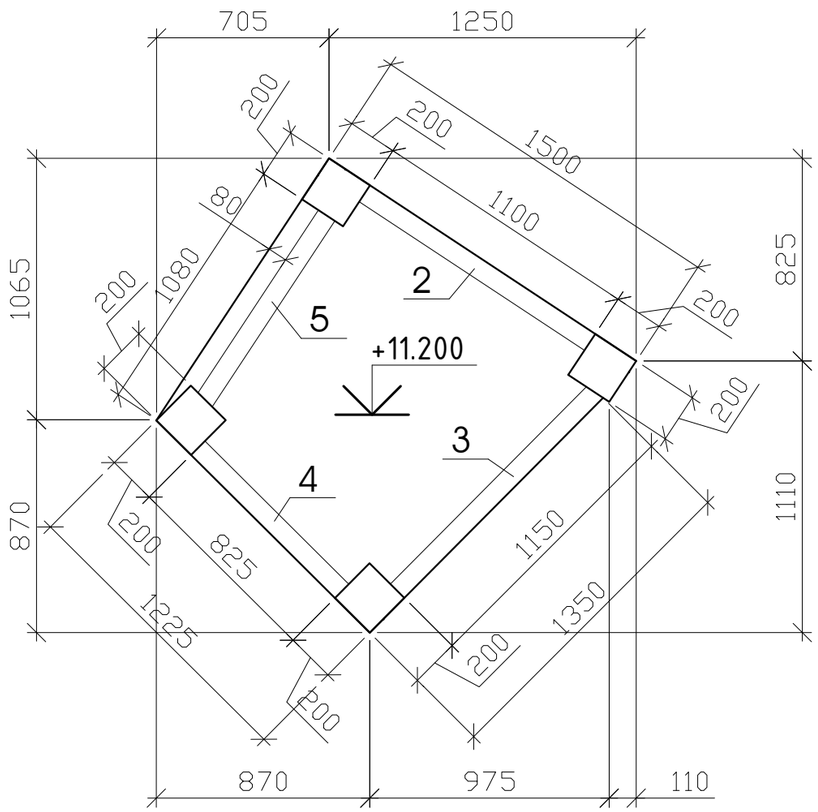

პოზ-1
(დაღარული ფურცლოვანა
t=10მმ)

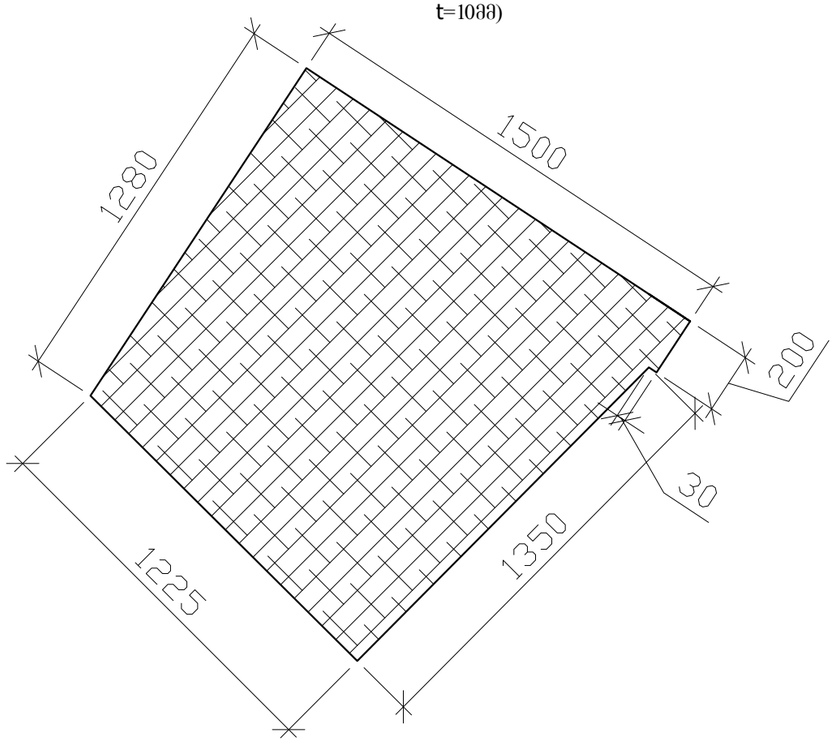

პოზ-2 (▫12x120x4)

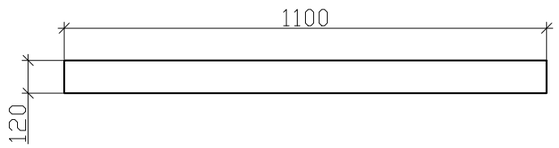

პოზ-3 (▫120x120x4)

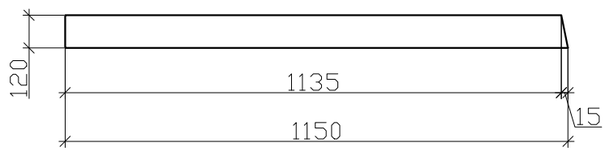

პოზ-4 (▫120x120x4)

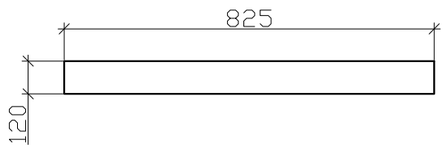

პოზ-5 (▫120x120x4)

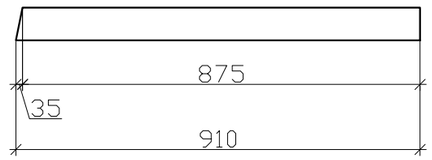

ბაქანი-5-ის სპეციფიკაცია								
ელემენტი	პოზ.№	დასახელება, ესკიზი მმ.	პროფილი მმ.	L მ.	n ცალი	მასა კგ. ერთი პოზ.	მასა კგ. ჯგუფის პოზ.	ფოლადის მარკა
1	2	3	4	5	6	7	8	9
	1	დაღარული ფურცლოვანა	t=10მმ	-----	1	-----	-----	C 255
	2	მილკვადრატი	▫120X120X4	1.1	1	15.62	15.62	C 255
	3	მილკვადრატი	▫120X120X4	1.15	1	16.33	16.33	C 255
	4	მილკვადრატი	▫120X120X4	0.825	1	11.72	11.72	C 255
	5	მილკვადრატი	▫120X120X4	0.91	1	12.9	12.9	C 255
		ჯამი					56.57	
		შედუღებაზე 1.5 %					0.85	Э42А
		სულ					57.42	

შენიშვნა

1. მოცემული ფურცელი განხილული უნდა იყოს ფურცლებ ს-28 ... ს-34 -თან ერთად

MPS				2024	ქ.თბილისი, მირზა შაფის ქ.№5-სა და აბანოს ქ.№8-ს შორის დამაკავშირებელი ქუჩა-ჯიბის კონსტრუქციული პროექტი
				ხელმოწ. თარ.	
დირექტორი	ნ.წერეთელი				
გრ.მთ.ინჟინერი	ვ.ბუხაიძე				ბაქანი -5 -ის მოწყობის გეგმა; მასალათა სპეციფიკაცია
დაამუშავა	ზ.ოთხოზორია				
შეამოწმა	ვ.ბუხაიძე				

სტადია	ფურც.	ფურცლები
მ.პ	ს-35	105

შპს.მშენებროექტსერვისი

მარში -6

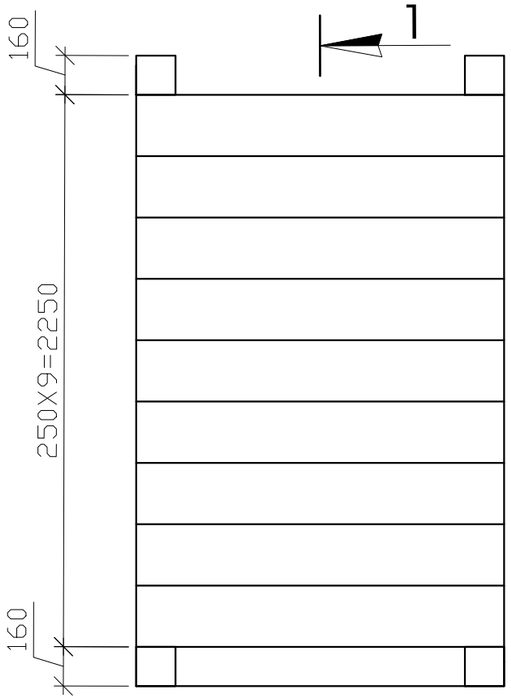

ჭრილი 1-1

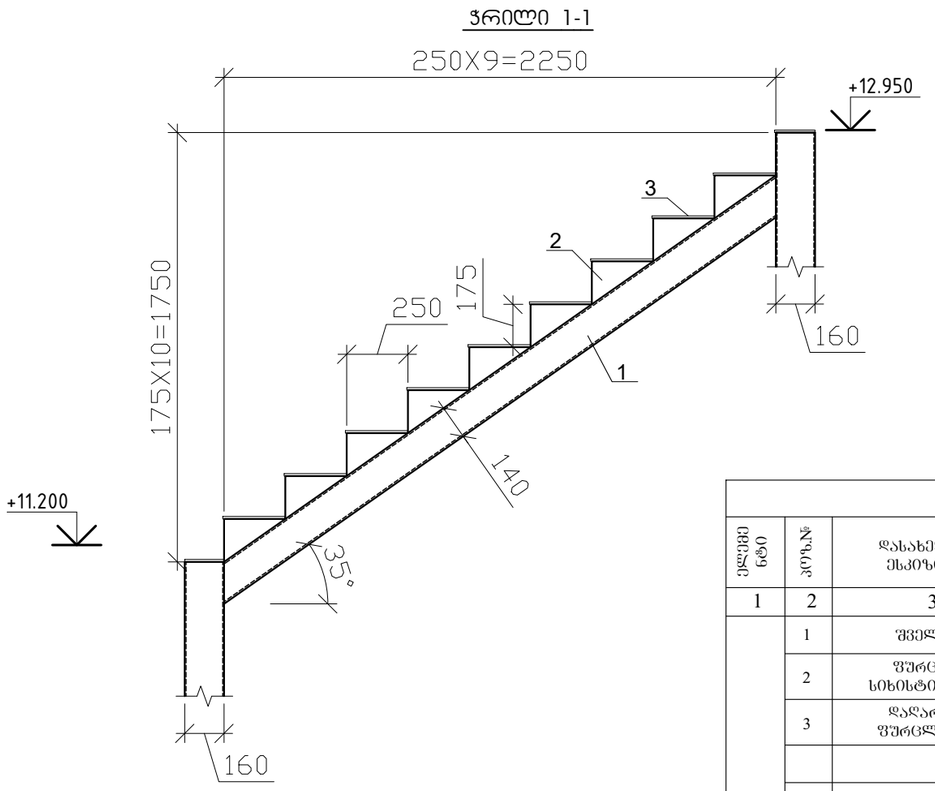

მარში-6-ის სპეციფიკაცია								
ელემენტი	პოზ.№	დასახელება, ესკიზი მმ.	პროფილი მმ.	L მ.	n ცალი	მასა კგ. ერთი პოზ.	მასა კგ. ჯამური პოზ.	ფოლადის მარკა
1	2	3	4	5	6	7	8	9
	1	შველერი	№14	2.95	2	35.61	71.22	C 255
	2	ფურცელი სიხისტის ღიობ	-10X250X175	-----	18	3.43	61.74	C 255
	3	დაღარული ფურცლოვანა	-10X255X1500	-----	9	-----	-----	C 255
						ჯამი	132.96	
						შედუღებაზე 1.5 %	2.0	Э42А
						სულ	134.96	

პოზ-1

L=2950

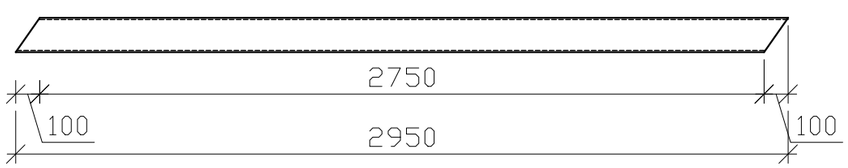

პოზ-2

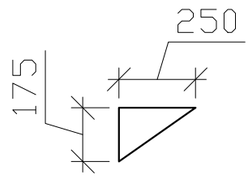

პოზ-3 (დაღარული ფურცლოვანა; L=1500მმ

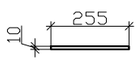

შენიშვნა

1. მოცემული ფურცელი განხილური უნდა იყოს ფურცლებ ჯ-3 -თან ერთად

MPS				ქ.თბილისი, მირზა შაფის ქ.№5-სა და აბანოს ქ.№8-ს შორის დამაკავშირებელი ქუჩა-ჯიბის კონსტრუქციული პროექტი	
			2024		
		ხელმოწ.	თარ.		
დირექტორი	ნ.წერეთელი			მარში 6; მასალათა სპეციფიკაცია	სტადია: მ.პ; ფურც.: ჯ-36; ფურცლები: 105
გრ.მთ.ინჟინერი	ვ.ბუხაიძე				
დაამუშავა	ზ.ოთხოზორია				შპს.მშენგროექტსერვისი
შეამოწმა	ვ.ბუხაიძე				

ბაქანი - 6 -ის საძირკვლის მოწყობის გეგმა

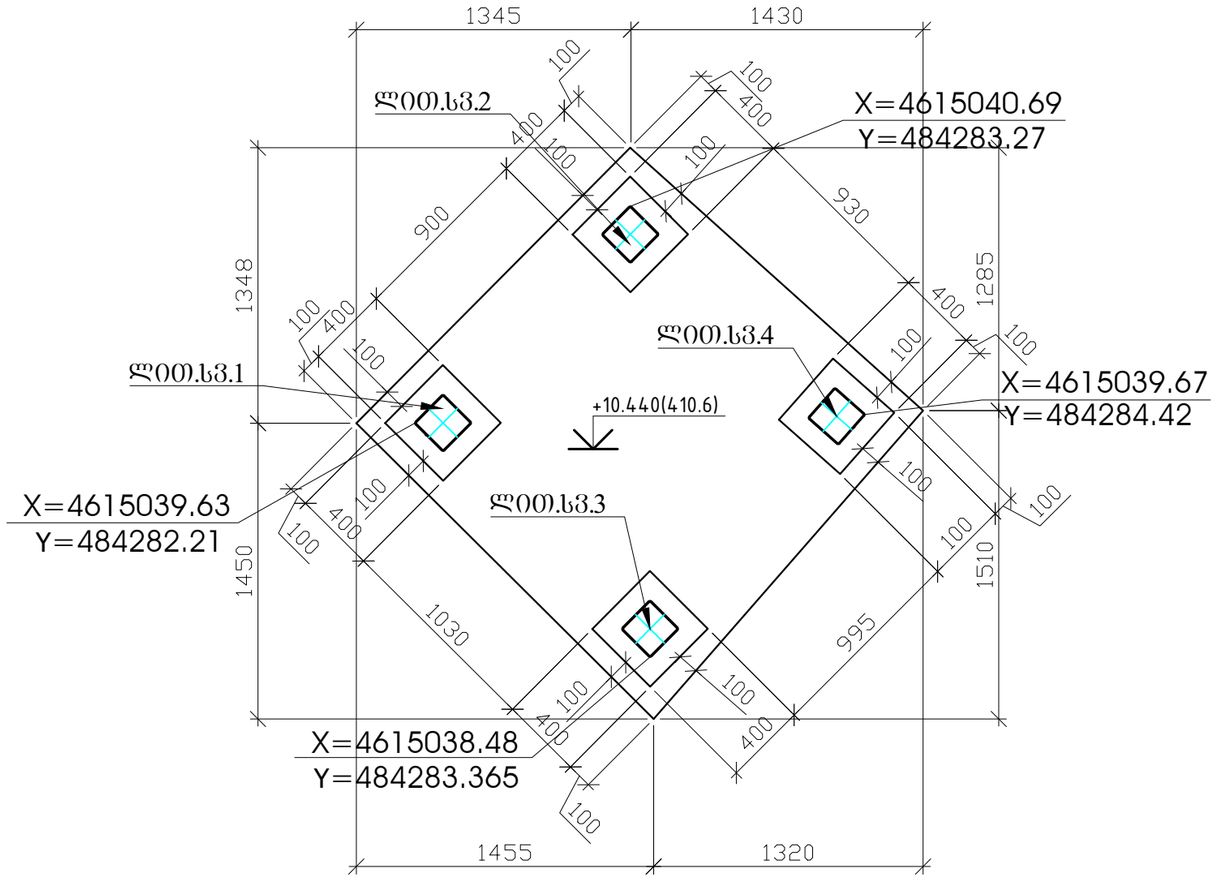

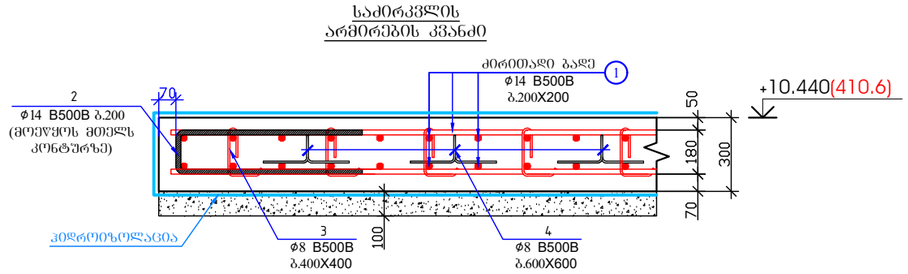

პოზიცია - 2
L=1780 მმ

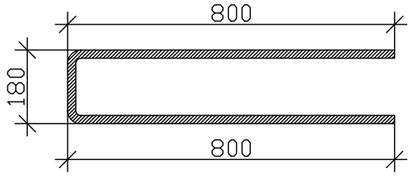

პოზიცია - 3
L=500 მმ

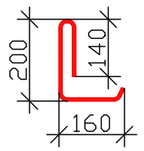

პოზიცია - 4
L=840 მმ

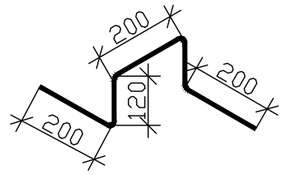

შენიშვნა

1. მოცემული ფურცელი განხილური უნდა იყოს ფურცლებ ჯ-38 ... ჯ-42 -თან ერთად

ჩასატანებელი დეტალის მოწყობა

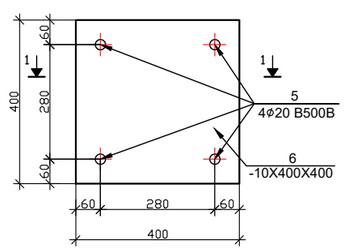

ჭრილი 1-1

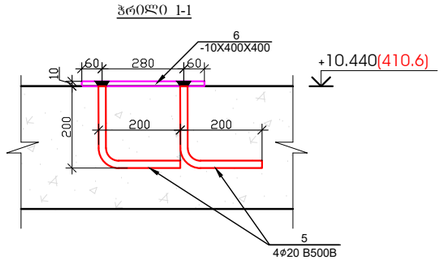

საანკერე არმატურის ლ(0თ(ნის შეხვედრა მე3ობე3ის კედელ0

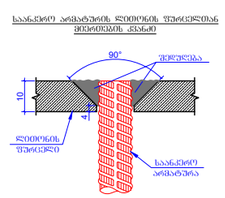

პოზ.	ა ღ ნ ი შ ვ ნ ა	დ ა ს ა ხ ე ლ ე ბ ა	რაოდ.	წონა, კგ	
		რკ/ბ-ის საძირკვლის ფილა და ჩასატანებელი დეტალების მოწყობა +10.440 ნიშნულზე			
		დეტალები		ერთეული (კგ)	სულ (კგ)
1	დაიჭრას ადგილზე	Ø 14 B500B ℓ= 41140	-	49.77	49.77
2		Ø 14 B500B ℓ= 1780	39	2.15	83.98
3		Ø 8 B500B ℓ= 500	24	0.20	4.74
4		Ø 8 B500B ℓ= 840	10	0.33	3.32
5		Ø 20 B500B ℓ= 400	16	0.99	15.80
6	ლ(0თ.ფურცელი	-10X400X400 (C255)	4	12.56	50.24
				Σ =	207.85
					(მ³)
		ბეტონი B25 W8			1.17
		ბეტონი B15			0.39

MPS			2024	ქ.თბილისი, მირზა შაფის ქ.№5-სა და აბანოს ქ.№8-ს შორის დამაკავშირებელი ქუჩა-ჯიბის კონსტრუქციული პროექტი
			ხელმოწ.	თარ.
დირექტორი	ნ.წერეთელი			ბაქანი -6 -ის საძირკვლის მოწყობის გეგმა
გრ.მთ.ინჟინერი	ვ.ბუხაიძე			
დაამუშავა	ზ.ოთხოზორია			
შეამოწმა	ვ.ბუხაიძე			

სტადია	ფურც.	ფურცლები
მ.პ	ჯ-37	105

შპს.მშენგეოექტსერვისი

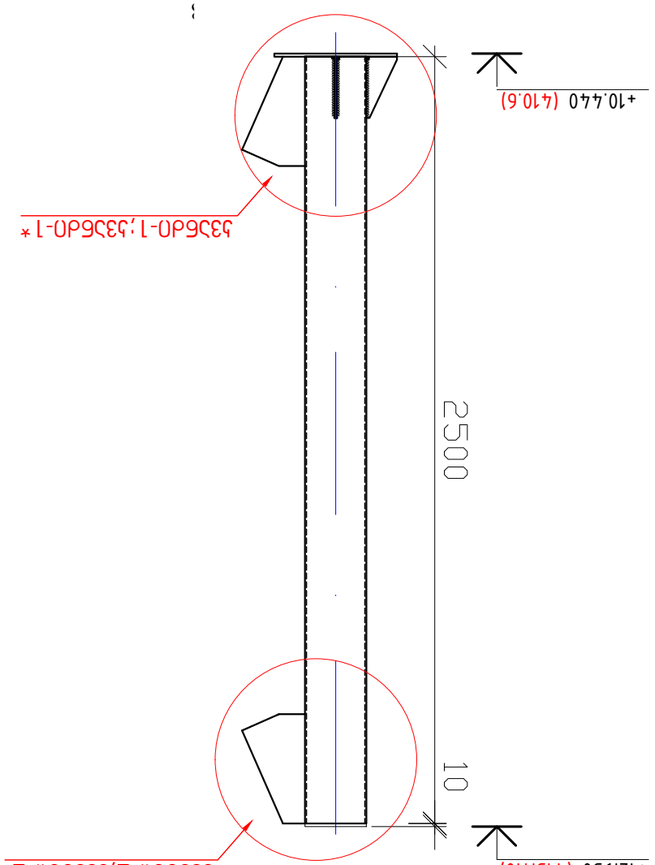

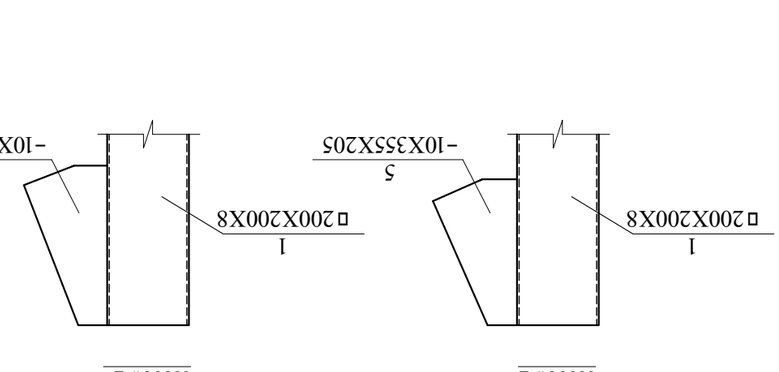

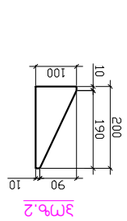

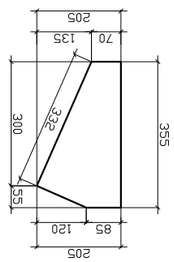

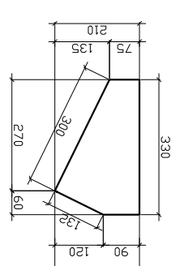

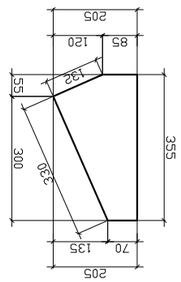

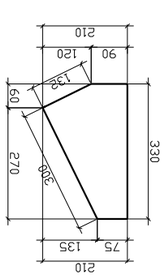

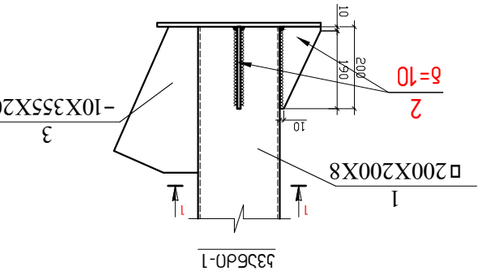

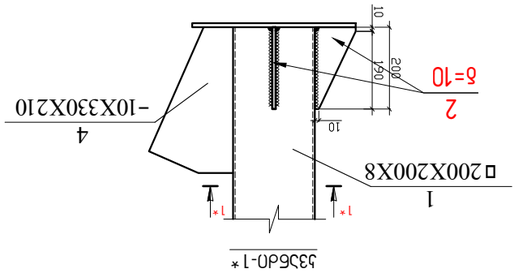

Ш3Ш6Л0

1. Ølmlдlmlmлo вдвbлmлo влoмlдlмlлo ylлmлlдlлo ylлmлlдlлo лчлмl
влoмlдlлo ylлmлlдlлo ylлmлlдlлo ylлmл

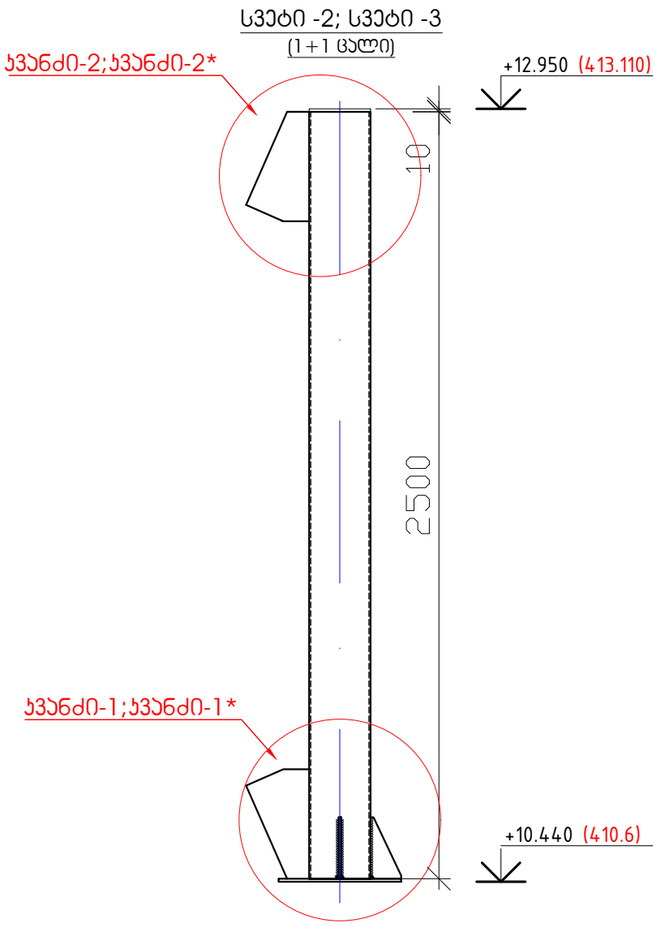

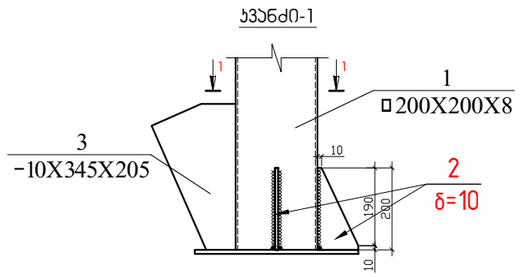

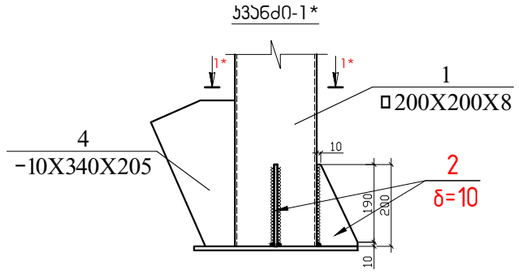

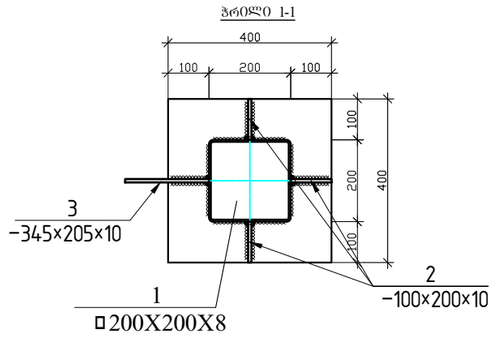

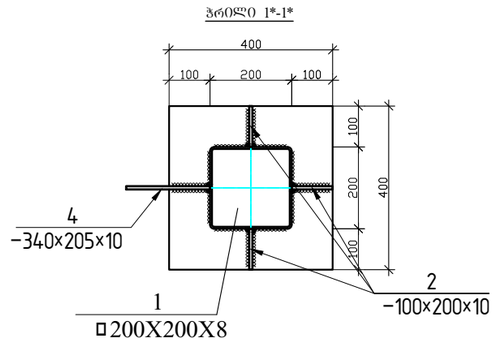

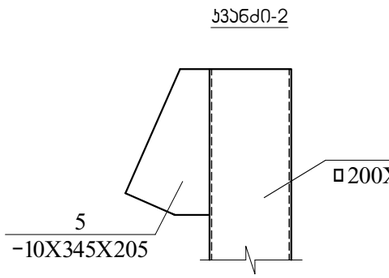

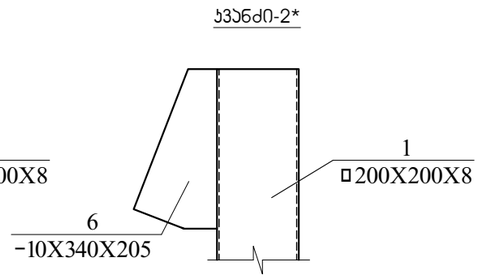

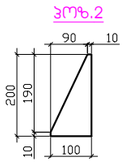

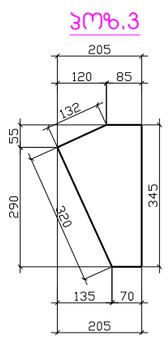

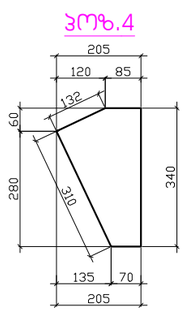

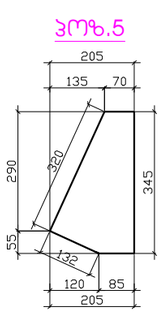

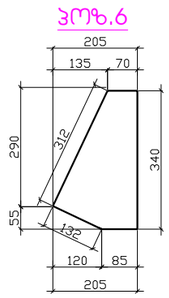

შენიშვნა

1. მოცემული ფურცელი განხილული უნდა იყოს ფურცლებ ჯ-37 ... ჯ-42 -თან ერთად

ლიტონის სვეტი-2 + სვეტი 3 (1+1 ცალი)								
ელემენტის ნომერი	პოზ.№	დასახელება, ესკიზის №№	პროფილი №№	L მ.	n ცალი	მასა კგ. ერთი პოზ.	მასა კგ. ჯამური პოზ.	ფოლადის მარკა
1	2	3	4	5	6	7	8	9
	1	მილკვადრატი	200X200X8	2.5	-----	-----	116.25	C 255
	2	ფურცელი სიხისტის წიბო	-10X200X100	-----	2	1.57	3.14	C 255
	3	ფურცელი სიხისტის წიბო	-10X345X205	-----	1	5.55	5.55	C 255
	4	ფურცელი სიხისტის წიბო	-10X340X205	-----	1	5.47	5.47	C 255
	5	ფურცელი სიხისტის წიბო	-10X345X205	-----	1	5.55	5.55	C 255
	6	ფურცელი სიხისტის წიბო	-10X340X205	-----	1	5.47	5.47	C 255
					ჯამი		141.43	
					შედუღებაზე 1.5 %		2.12	Э42А
					სულ		143.55	

სპეციფიკაცია მოცემულია ერთ სვეტზე

MPS			2024	ქ.თბილისი, მირზა შაფის ქ.№5-სა და აბანოს ქ.№8-ს შორის დამაკავშირებელი ქუჩა-ხიბის კონსტრუქციული პროექტი
			ხელმოწ. თარ.	
დირექტორი	ნ.ჭერეთელი			სვეტი -2; სვეტი -3; მასალათა სპეციფიკაცია
გრ.მთ.ინჟინერი	ვ.ბუხაიძე			სტადია: მ.პ; ფურც.: ჯ-39; ფურცლები: 105
დაამუშავა	ზ.ოთხოზორია			შპს.მშენგროექტსერვისი
შეამოწმა	ვ.ბუხაიძე			

ბაქანი - 6 -ის სვეტებს შორის კავშირების მოწყობის გეგმა

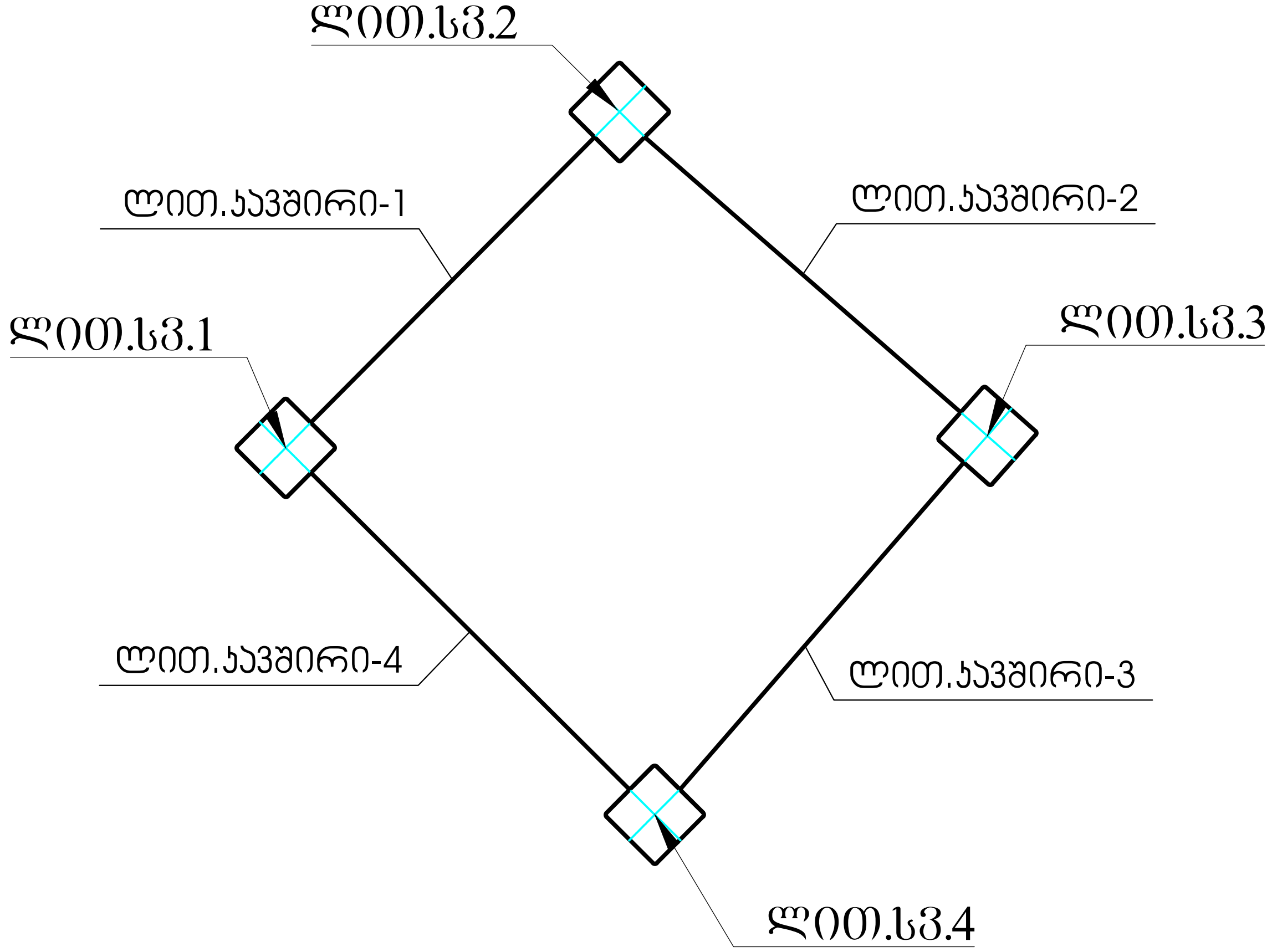

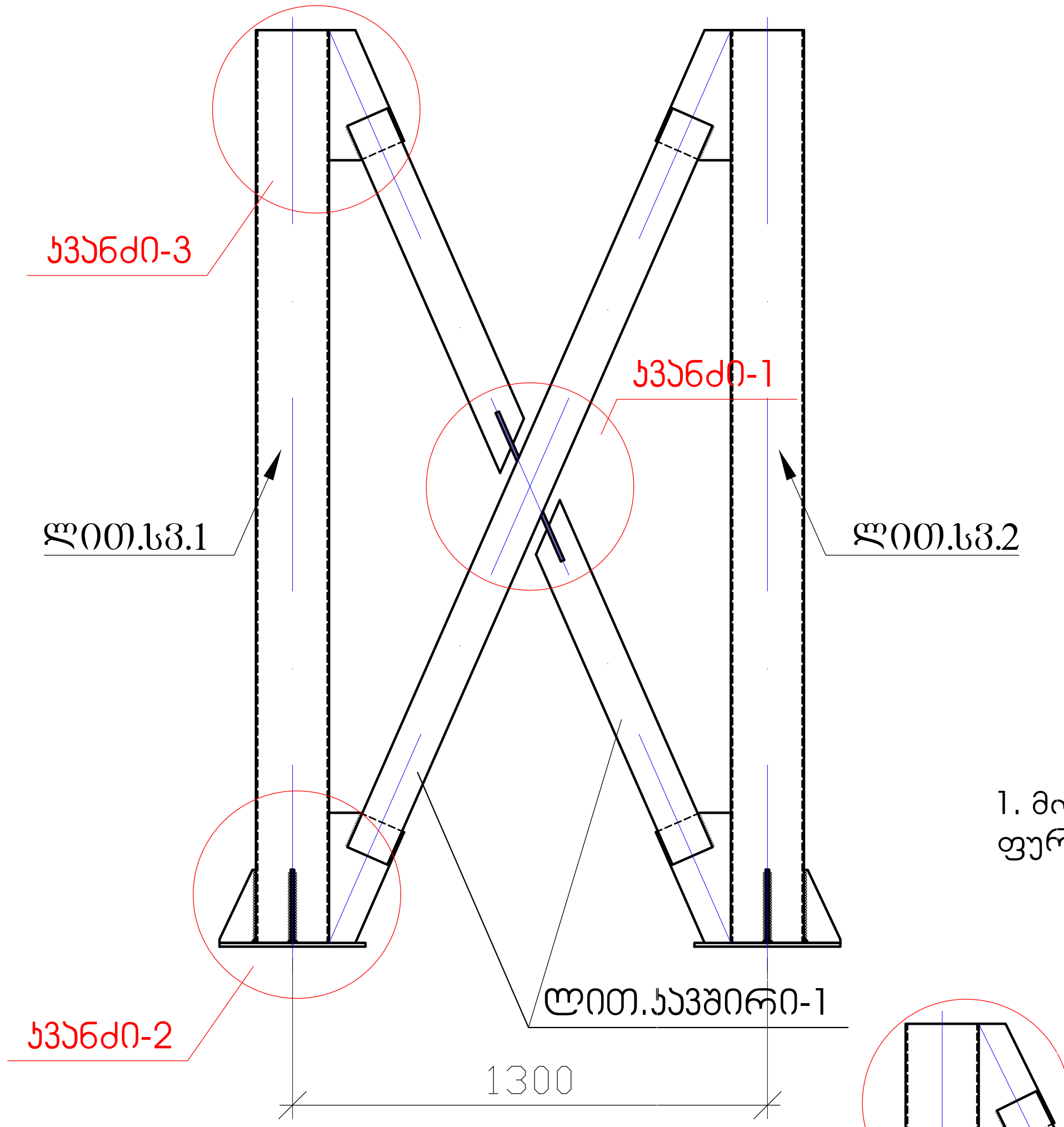

შენიშვნა

1. მოცემული ფურცელი განხილური უნდა იყოს ფურცლებ კ-37 ... კ-42 -თან ერთად

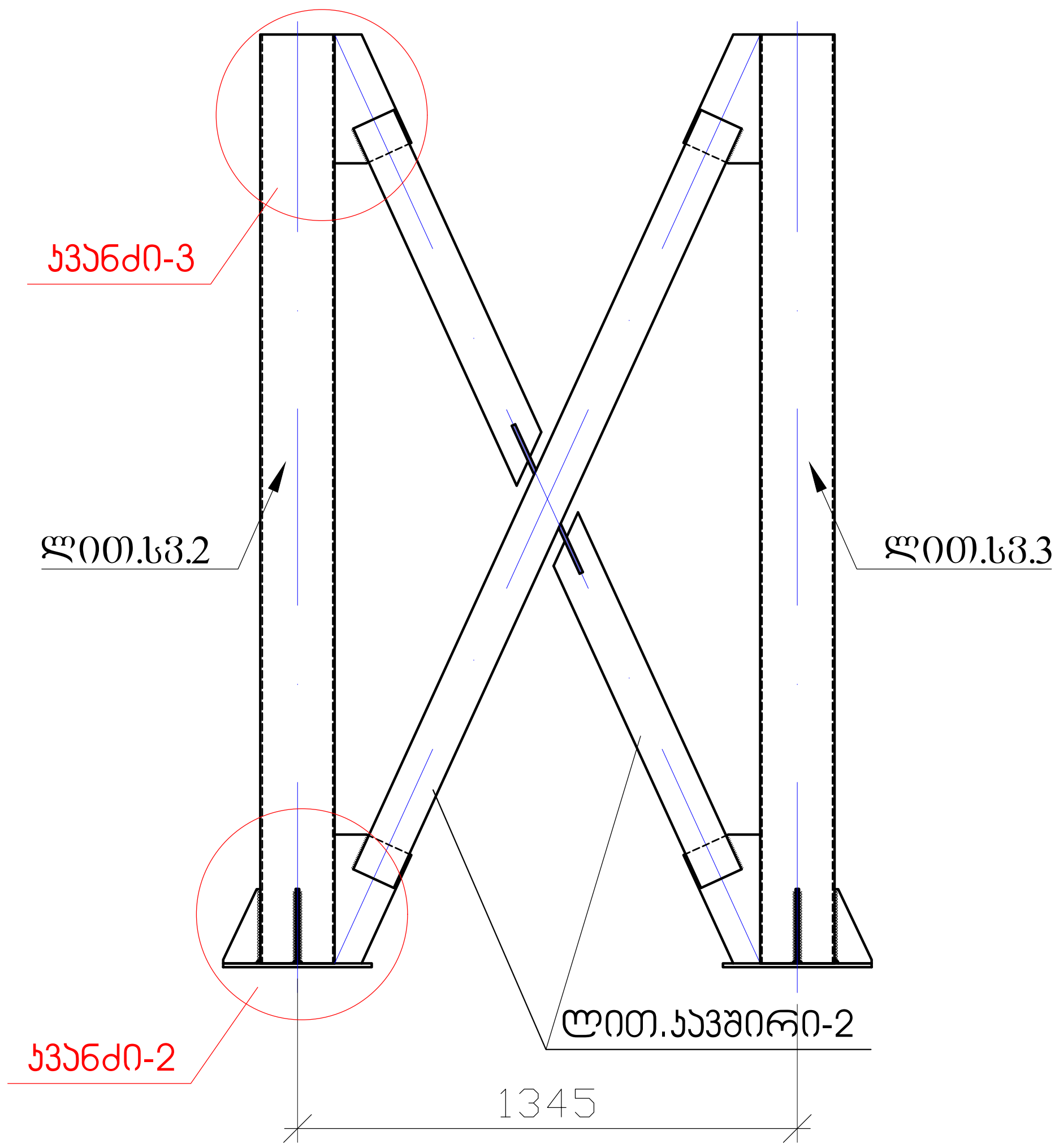

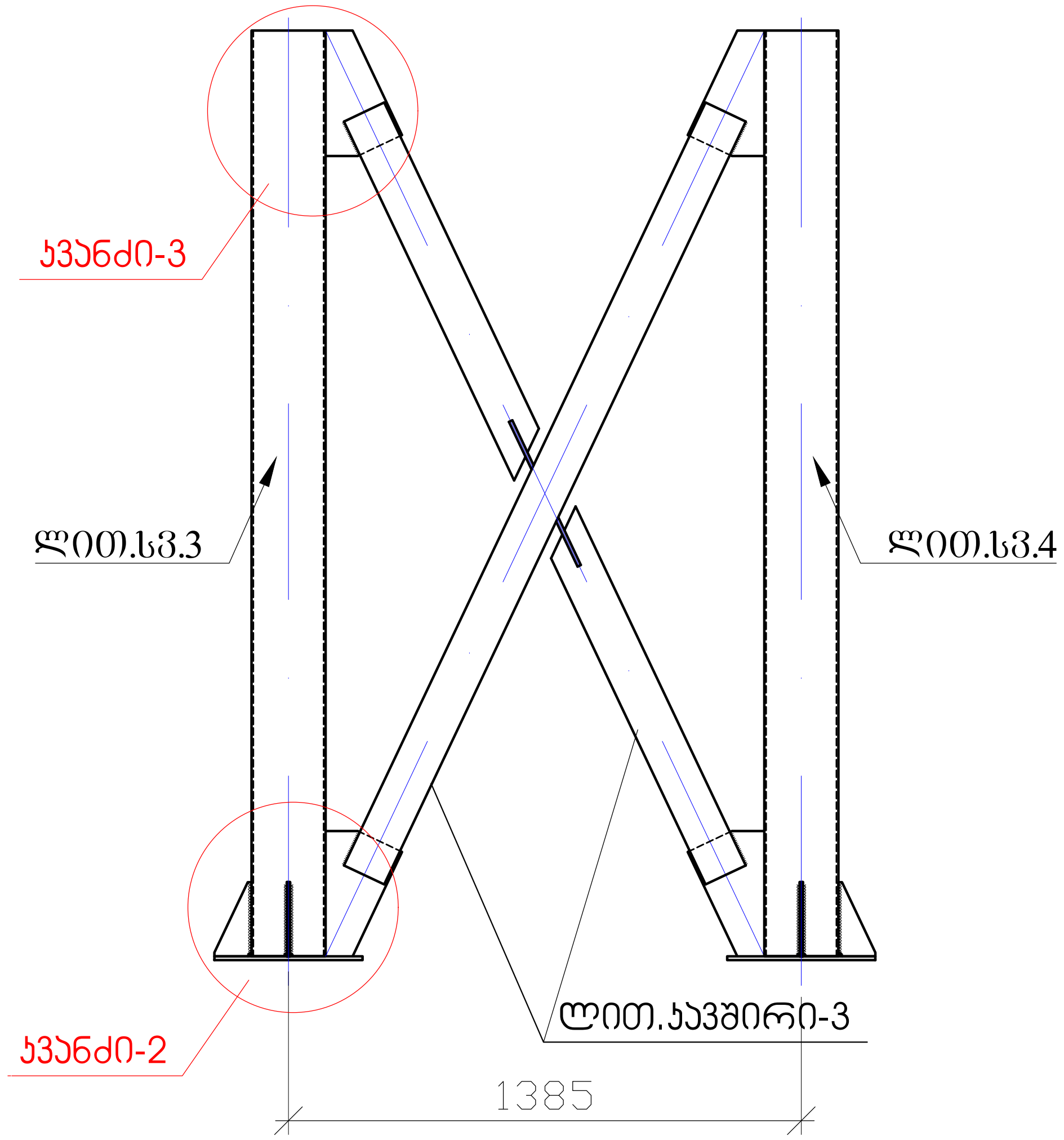

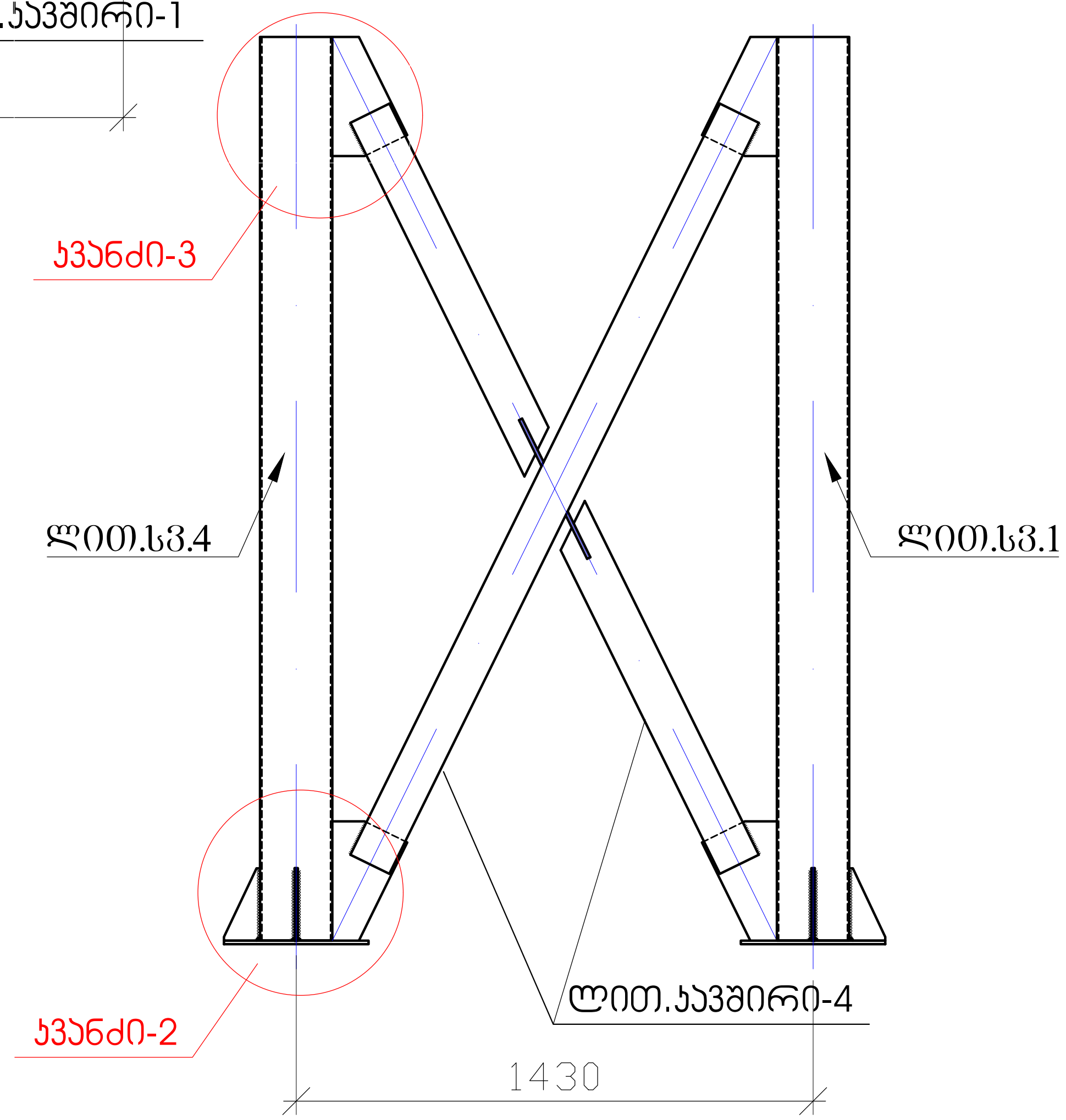

MPS		2024	ქ.თბილისი, მირზა შაფის ქ.№5-სა და აბანოს ქ.№8-ს შორის დამაკავშირებელი ქუჩა-კიბის კონსტრუქციული პროექტი			
		ხელმოწ.	თარ.			
დირექტორი	ნ.წერეთელი			ბაქანი - 6 -ის სვეტებს შორის კავშირების მოწყობის გეგმა	სტადია	ფურც.	ფურცლები
პრ.მთ.ინჟინერი	ვ.ბუხაიძე				მ.პ	კ-40	105
დაამუშავა	ზ.ოთხოზორია				შპს.მშენპროექტსერვისი		
შეამოწმა	ვ.ბუხაიძე						

ჯვანძი -1

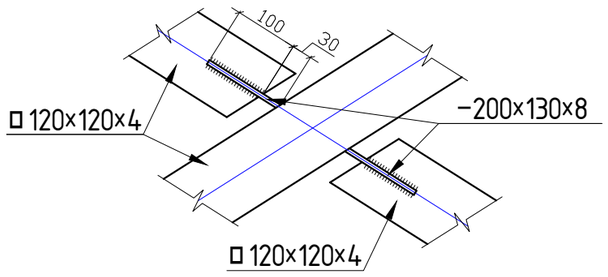

ჯვანძი-2

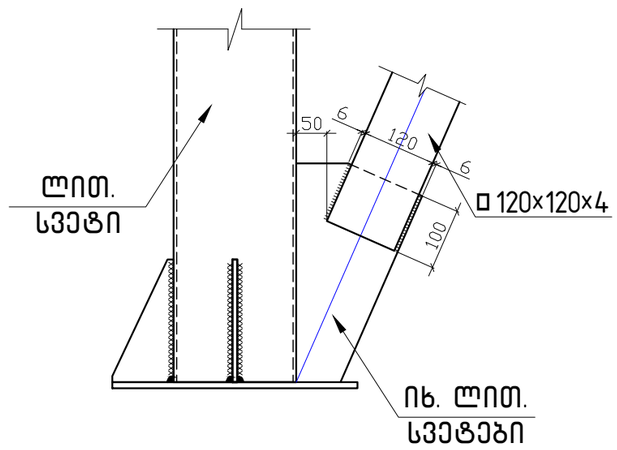

ჯვანძი-3

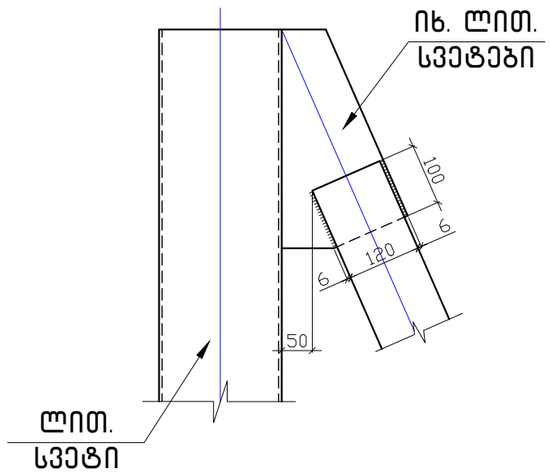

ლითონის კაუშირები

ელემენტი	პოზ.№	დასახელება, ესკიზი მმ.	პროფილი მმ.	L მ.	n ცალი	მასა კგ. ერთი პოზ.	მასა კგ. ყველა პოზ.	ფოლადის მარკა
1	2	3	4	5	6	7	8	9
	1	ლით.კაუშირი - 1	□ 120X120X4	2.21	2			C 255
	2	ლით.კაუშირი - 2	□ 120X120X4	2.25	2			C 255
	3	ლით.კაუშირი - 3	□ 120X120X4	2.28	2			C 255
	4	ლით.კაუშირი - 4	□ 120X120X4	2.320	2			C 255
	5	შურცლოვანი ლითონი	–200X130X8	-----	8	1.63	13.04	C 255

შენიშვნა

1. მოცემული ფურცელი განხილური უნდა იყოს ფურცლებ ჯ-37 ... ჯ-42 -თან ერთად

MPS				ქ.თბილისი, მირზა შაფის ქ.№5-სა და აბანოს ქ.№8-ს შორის დამაკავშირებელი ქუჩა-ჯიბის კონსტრუქციული პროექტი
			2024	
		ხელმოწ.	თარ.	
დირექტორი	ნ.წერეთელი			ჯვანძი -1; ჯვანძი -2; ჯვანძი-3; მასალათა სპეციფიკაცია
ჯგ.მთ.ინჟინერი	ვ.ბუხაიძე			
დაამუშავა	ზ.ოთხოზორია			
შეამოწმა	ვ.ბუხაიძე			

სტადია	ფურც.	ფურცლები
მ.პ	ჯ-41	105

შპს.მშენგროექტსერვისი

ბაქანი -6

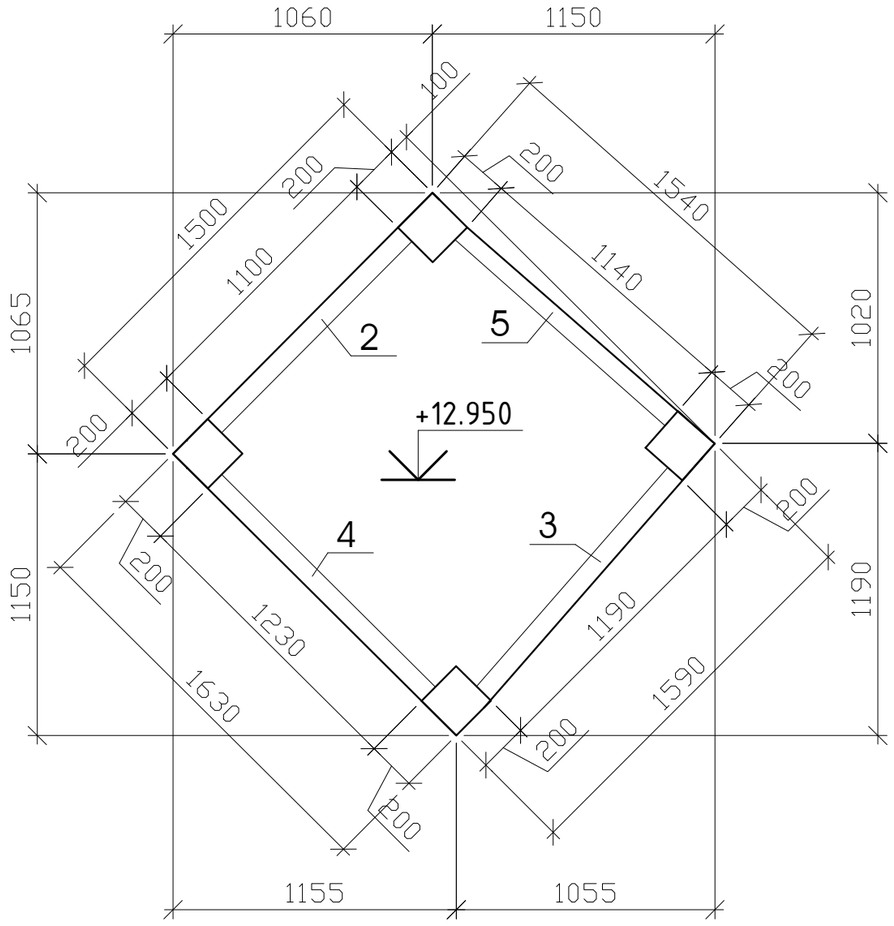

პოზ-1
(დაღარული ფურცლოვანა
t=10მმ)

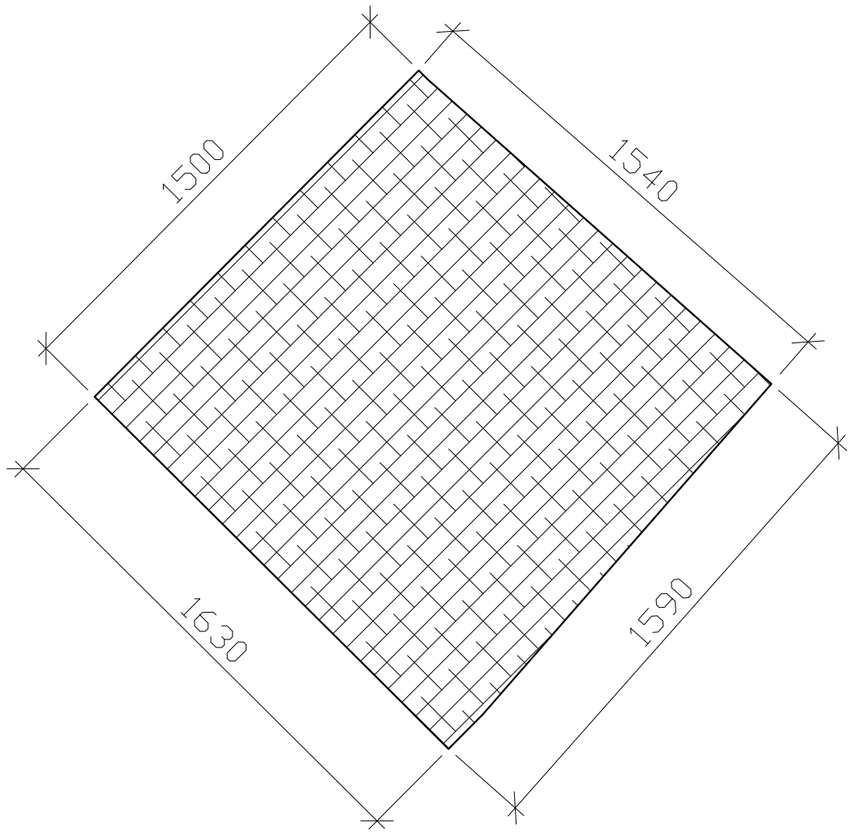

პოზ-2 (□120×120×4)

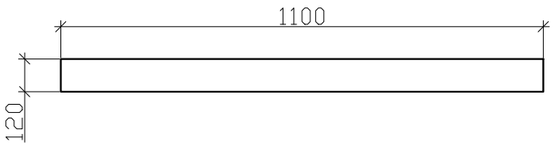

პოზ-3 (□120×120×4)

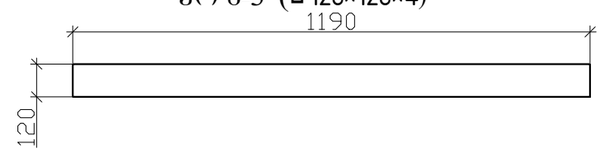

პოზ-4 (□120×120×4)

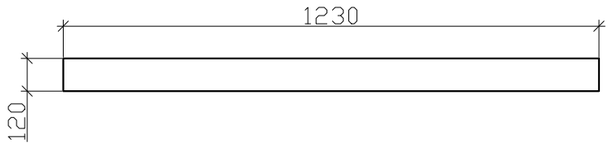

პოზ-5 (□120×120×4)

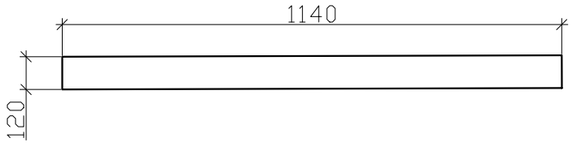

ბაქანი-6-ის სპეციფიკაცია

ელემენტის ნომერი	პოზ.№	დასახელება, ესკიზი მმ.	პროფილი მმ.	L მ.	n ცალი	მასა კგ. ერთი პოზ.	მასა კგ. ყველა პოზ.	ფოლადის მარკა
1	2	3	4	5	6	7	8	9
	1	დაღარული ფურცლოვანა	t=10მმ	-----	1	-----	-----	C 255
	2	მილკვადრატი	□ 120X120X4	1.1	1	15.62	15.62	C 255
	3	მილკვადრატი	□ 120X120X4	1.19	1	16.9	16.9	C 255
	4	მილკვადრატი	□ 120X120X4	1.23	1	17.5	17.5	C 255
	5	მილკვადრატი	□ 120X120X4	1.14	1	16.2	16.2	C 255
					ჯამი		66.22	
					შედუღებაზე 1.5 %		1.0	Э42А
					სულ		67.22	

შენიშვნა

1. მოცემული ფურცელი განხილური უნდა იყოს ფურცლებ ჯ-37 ... ჯ-41 -თან ერთად

MPS				ქ.თბილისი, მირზა შაფის ქ.№5-სა და აბანოს ქ.№8-ს შორის დამაკავშირებელი ქუჩა-ჯიხის კონსტრუქციული პროექტი
			2024	
		ხელმოწ.	თარ.	
დირექტორი	ნ.წერეთელი			ბაქანი -6 -ის მოწყობის გეგმა; მასალათა სპეციფიკაცია
მთ.ინჟინერი	ვ.ბუხაიძე			
დაამუშავა	ზ.ოთხოზორია			
შეამოწმა	ვ.ბუხაიძე			

სტადია	ფურც.	ფურცლები
მ.პ	ჯ-42	105

შპს.მშენაროექტსერვისი

მარში -7

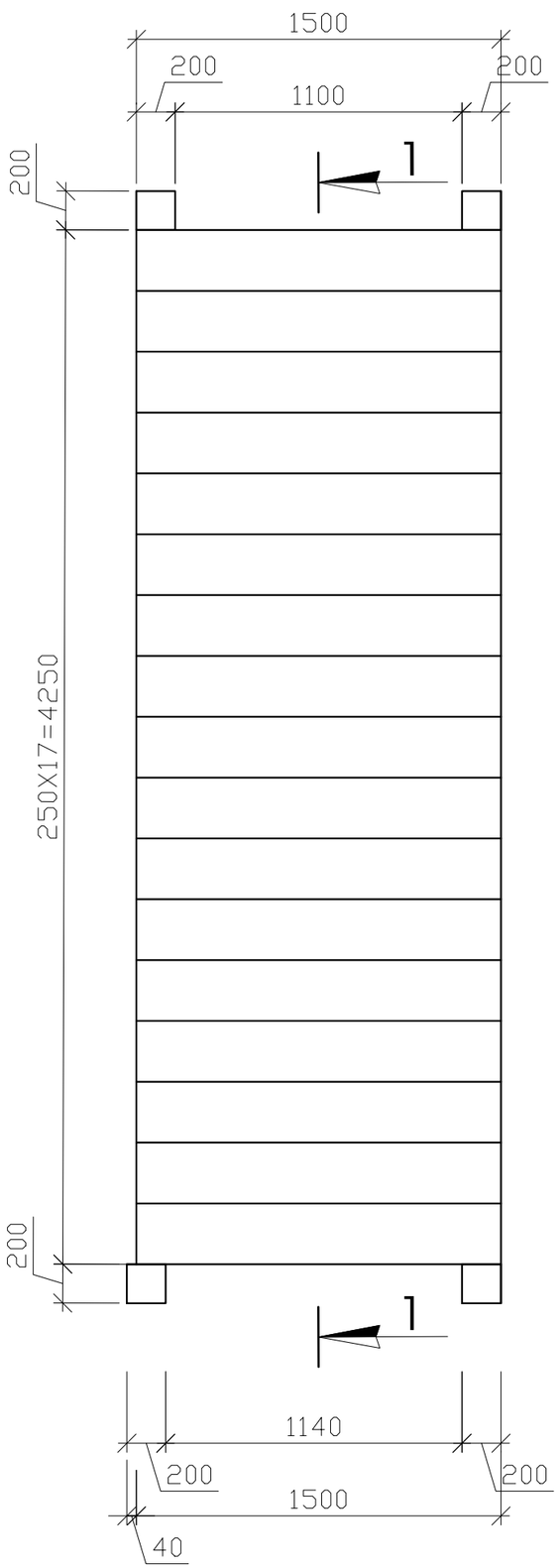

ჭრილი 1-1

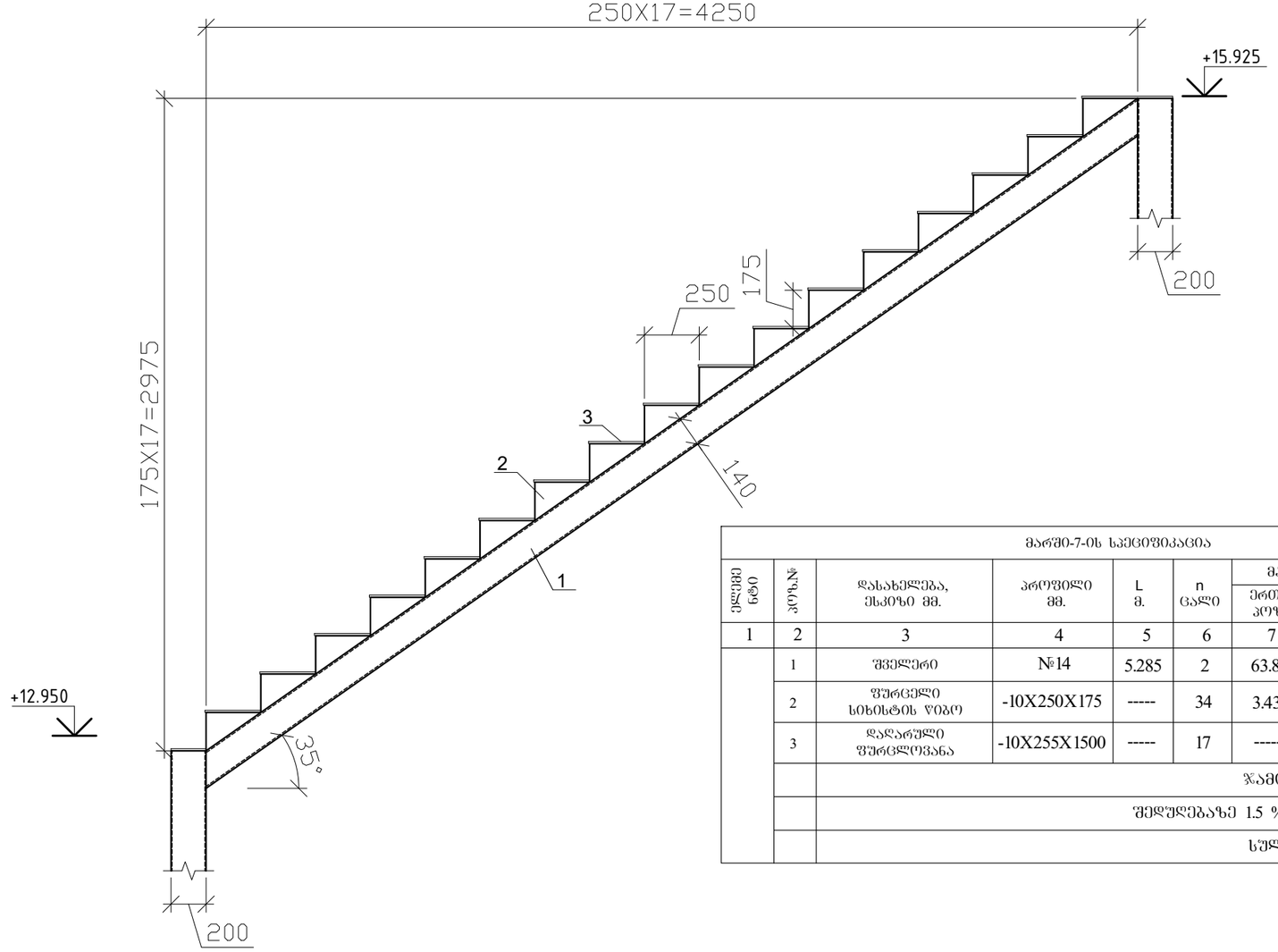

კოზ-3 (დაღარული ფურცლოვანა; L=1500მმ

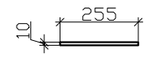

მარშ0-7-0ს სპეციფიკაცია

ელემენტი	პოზ.№	დასახელება, ესკიზი მმ.	პროფილი მმ.	L მ.	n ცალი	მასა კგ. ერთი პოზ.	მასა კგ. ჯამი პოზ.	ფოლადის მარკა
1	2	3	4	5	6	7	8	9
	1	შველერი	№14	5.285	2	63.8	127.6	C 255
	2	ფურცელი სიხისტის წიბო	-10X250X175	-----	34	3.43	116.62	C 255
	3	დაღარული ფურცლოვანა	-10X255X1500	-----	17	-----	-----	C 255
						ჯამი	244.22	
						შედუღებაზე 1.5 %	3.66	Э42А
						სულ	247.88	

კოზ-1
L=5285



კოზ-2

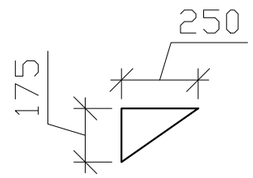

შენიშვნა

1. მოცემული ფურცელი განხილური უნდა იყოს ფურცლებ ჯ-3 -თან ერთად

MPS			2024	ქ.თბილისი, მირზა შაფის ქ.№5-სა და აბანოს ქ.№8-ს შორის დამაკავშირებელი ქუჩა-ხიბის კონსტრუქციული პროექტი
		ხელმოწ.	თარ.	
დირექტორი	ნ.წერეთელი			მარში 7; მასალათა სპეციფიკაცია
ჯგ.მთ.ინჟინერი	ვ.ბუხაიძე			სტადია: მ.პ; ფურც.: ჯ-43; ფურცლები: 105
დაამუშავა	ზ.ოთხოზორია			შპს.მშენკონსულტანტი
შეამოწმა	ვ.ბუხაიძე			

ბაქანი - 7 -ის საძირკვლის და სვეტებს შორის კავშირების მოწყობის გეგმა

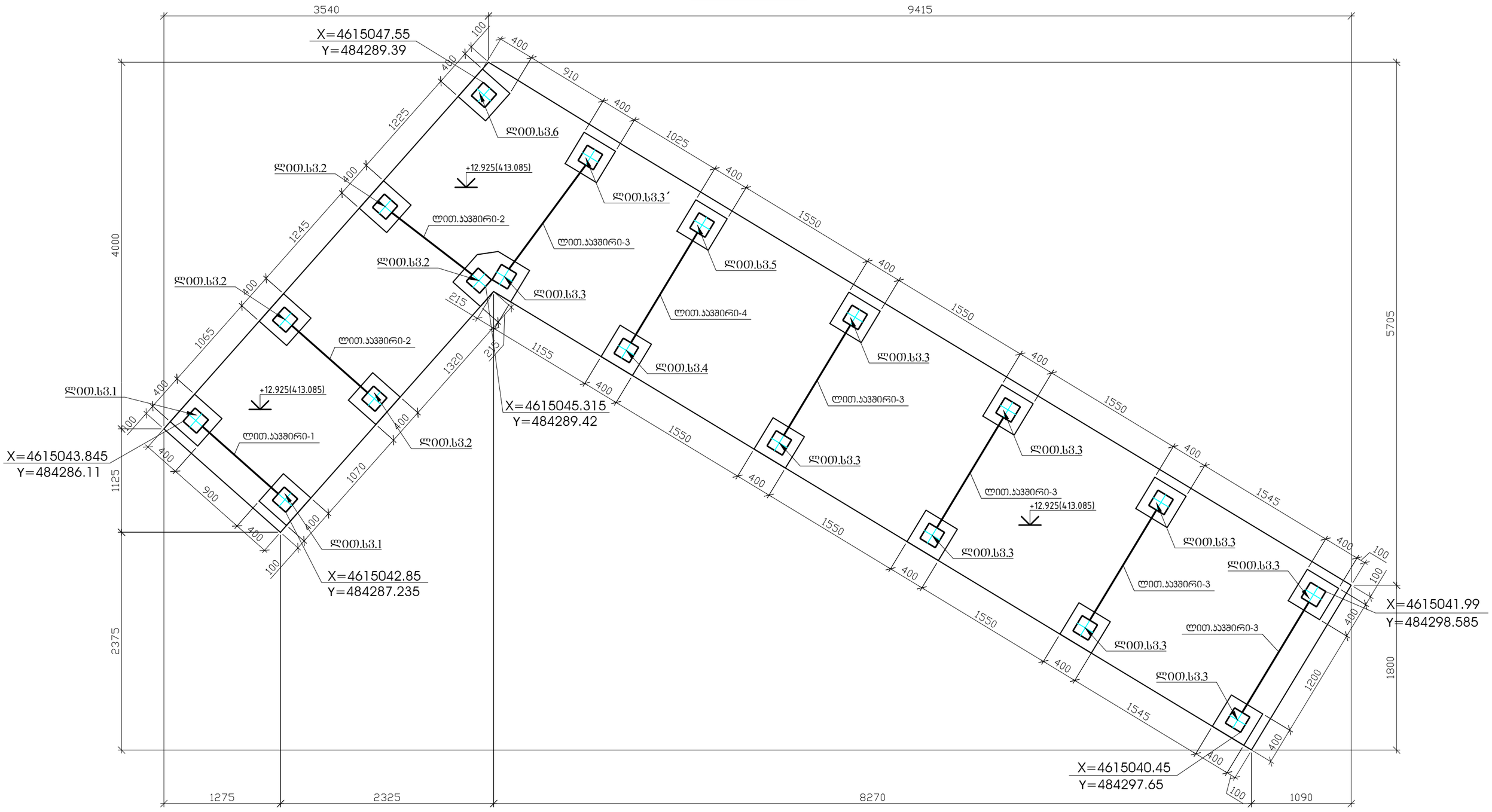

შენიშვნა

1. მოცემული ფურცელი განხილური უნდა იყოს ფურცლებ ჯ-45 ... ჯ-55 -თან ერთად

MPS				ქ.თბილისი, მირზა შაფის ქ.№5-სა და აბანოს ქ.№8-ს შორის დამაკავშირებელი ქუჩა-ჰიბის კონსტრუქციული პროექტი
			2024	
		ხელმოწ.	თარ.	
დირექტორი	ნ.ნერეთელი			ბაქანი -7 -ის საძირკვლის მოწყობის გეგმა
გრ.მთ.ინჟინერი	ვ.ბუხაიძე			სტადია: მ.პ; ფურც.: ჯ-44; ფურცლები: 105
დაამუშავა	ზ.ოთხოზორია			შპს.მშენებროექტსერვისი
შეამოწმა	ვ.ბუხაიძე			

საძირკვლის არმირების კვანძი

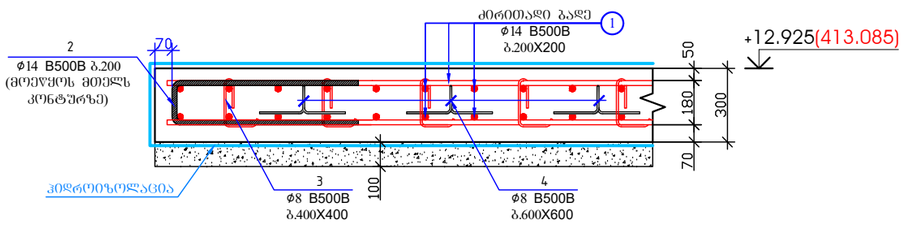

პოზიცია - 2
L=1780 მმ

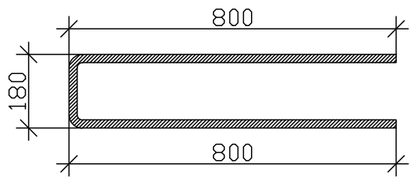

პოზიცია - 3
L=500 მმ

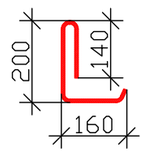

პოზიცია - 4
L=840 მმ

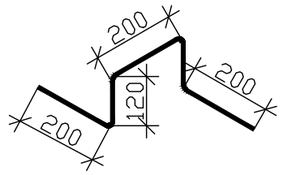

ჩასატანებელი დეტალის მოწყობა

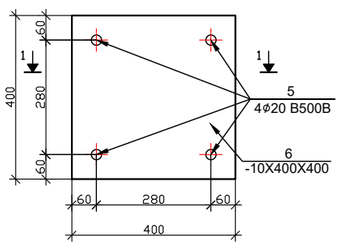

ჩასატანებელი დეტალის მოწყობა

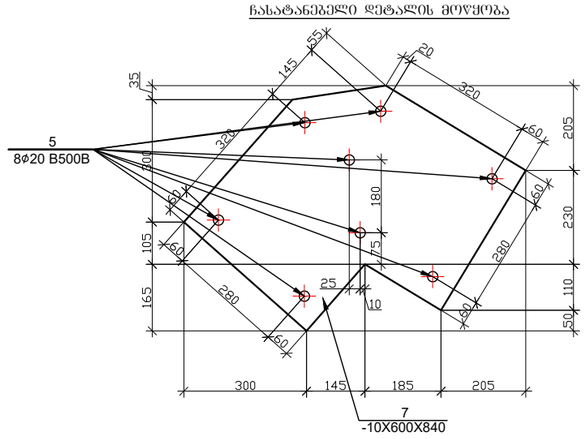

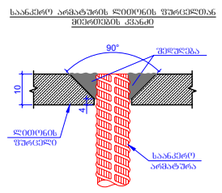

ჭრილი 1-1

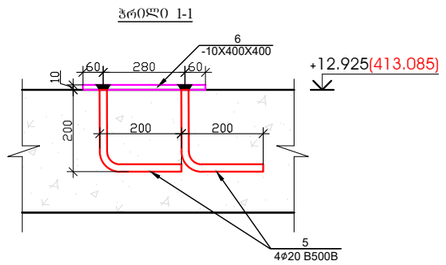

პოზ.	ა ღ ნ ი შ ვ ნ ა	დ ა ს ა ხ ე ლ ე ბ ა	რაოდ.	წონა, კგ	
		რკ/ბ-ის საძირკვლის ფილა და ჩასატანებელი დეტალების მოწყობა +12.925 ნიშნულზე			
		დეტალები		ერთეული (კგ)	სულ (კგ)
1	დაიჭრას ადგილზე	Ø 14 B500B ℓ= 321350	-	388.74	388.74
2		Ø 14 B500B ℓ= 1780	166	2.15	357.45
3		Ø 8 B500B ℓ= 500	182	0.20	35.95
4		Ø 8 B500B ℓ= 840	81	0.33	26.88
5		Ø 20 B500B ℓ= 400	76	0.99	75.05
6	ლით.ფურცელი	-10X400X400 (C255)	17	12.56	213.52
7	ლით.ფურცელი	-10X600X840 (C255)	1	39.56	39.56
				Σ =	1137.15
					($მ^3$)
		ბეტონი B25 W8			8.76
		ბეტონი B15			2.92

შენიშვნა

1. მოცემული ფურცელი განხილური უნდა იყოს ფურცლებ ჯ-44 ... ჯ-55 -თან ერთად

MPS				ქ.თბილისი, მირზა შაფის ქ.№5-სა და აბანოს ქ.№8-ს შორის დამაკავშირებელი ქუჩა-ჯიბის კონსტრუქციული პროექტი
			2024	
		ხელმოწ.	თარ.	
დირექტორი	ნ.წერეთელი			ბაქანი -7 -ის საძირკვლის მოწყობის გეგმა
გრ.მთ.ინჟინერი	ვ.ბუხაიძე			სტადია: მ.ჯ; ფურც.: ჯ-45; ფურცლები: 105
დაამუშავა	ზ.ოთხოზორია			შპს.მშენგროექტსერვისი
შეამოწმა	ვ.ბუხაიძე			

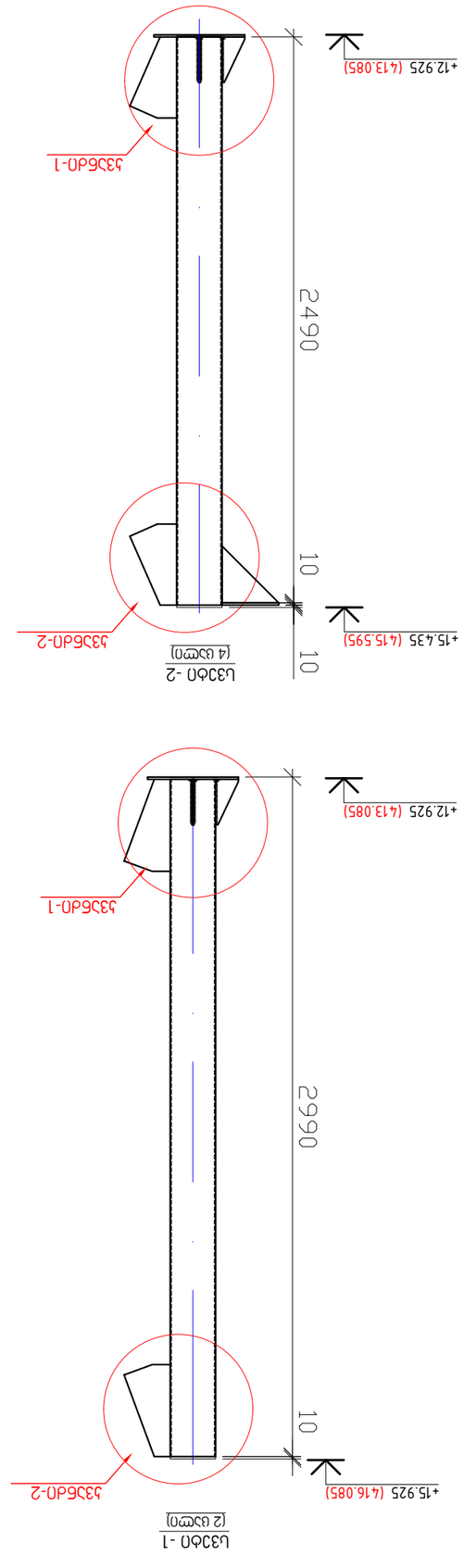

Ա33Ճ0 -1 ; Ա33Ճ0 -2; ձևանմուշների ընդհանուր ցուցակ

ԳՕՍԱՀԱՄԱՐ	ՔԱՆԱԿ	ՉԱՓԸ, մմ
ԱՐՄԱՏԱՊՈՂԱԿԱՆ	6.ՃՅՄՀՅՈՒՐՈ	
ՀԱՍՈՒՑՈՂ	3.ՃՅՀՅՈՅ	
ՍՏՈՒԳԱԾ	Վ.ՊՈՒՀԿԱՆ	
ՀԱՅՏԱԲԱՆԵՑ	3.ՃՅՀՅՈՅ	

ՄԱՍՇՏԱԲ 1:20	ՄԱՍՆԱՅԻՆ	ԿՇՌ.

MPS

2024

Ա33Ճ0Ճ.

Ա.ՄԻՀԱՅԱՆ, ՕՐԿՈՂ ԿԱՅՔՈՂ ՀԱՅԿԱԿԱՆ ԳՈՐԾԱՐԱՆԻ ՀԱՄԱԼՍԱՐԱՆ ՄԵՔԵՆԱՅԱԿԱՆ ՀԱՄԱԼԻՐ

Ա33Ճ0 -1 ; Ա33Ճ0 -2; ձևանմուշների ընդհանուր ցուցակ

ԳՐԱՆՑ ԹՎԱՀԱՄԱՐ	ՔԱՆԱԿ	ՉԱՓԸ, մմ
ԱՐՄԱՏԱՊՈՂԱԿԱՆ	6.ՃՅՄՀՅՈՒՐՈ	
ՀԱՍՈՒՑՈՂ	3.ՃՅՀՅՈՅ	
ՍՏՈՒԳԱԾ	Վ.ՊՈՒՀԿԱՆ	
ՀԱՅՏԱԲԱՆԵՑ	3.ՃՅՀՅՈՅ	

ՄԱՍՇՏԱԲ 1:20	ՄԱՍՆԱՅԻՆ	ԿՇՌ.

MPS

2024

Ա33Ճ0Ճ.

Ա.ՄԻՀԱՅԱՆ, ՕՐԿՈՂ ԿԱՅՔՈՂ ՀԱՅԿԱԿԱՆ ԳՈՐԾԱՐԱՆԻ ՀԱՄԱԼՍԱՐԱՆ ՄԵՔԵՆԱՅԱԿԱՆ ՀԱՄԱԼԻՐ

1. ծոմՀՅՈՒՐՈ ՀՅՈՒՐՈ ձեռՀՈՒՐՈ ՀՅՈՒՐՈ ՅԵՔՈՒՐՈՒՐՈ ոչոմ
ՀՅՈՒՐՈՒՐՈ ՀՅՈՒՐՈ ցՈՒՐՈ ՀՅՈՒՐՈ ՀՅՈՒՐՈ ցՈՒՐՈ ՀՅՈՒՐՈ ցՈՒՐՈ ՀՅՈՒՐՈ ց

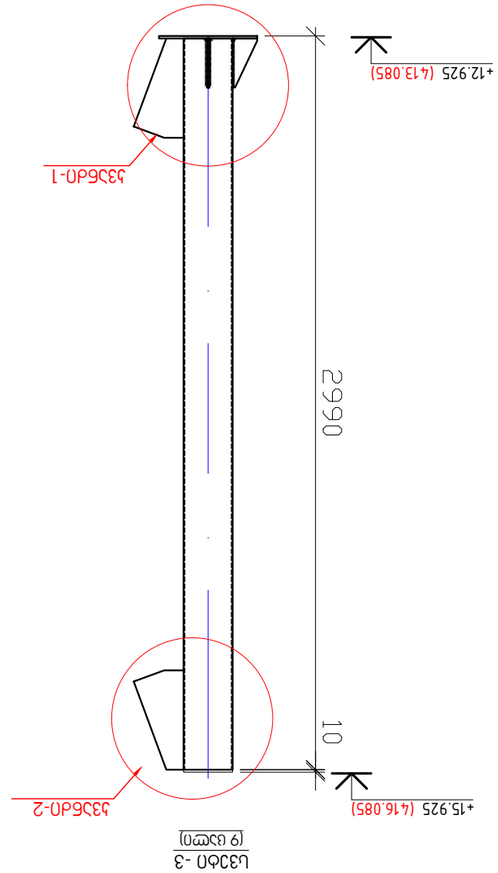

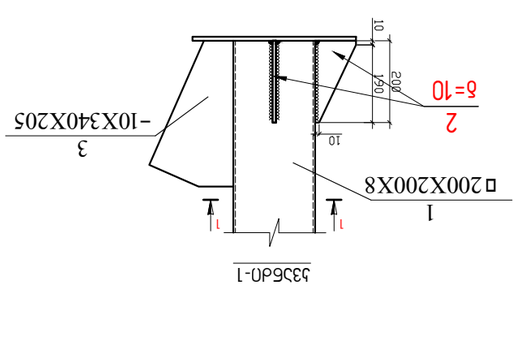

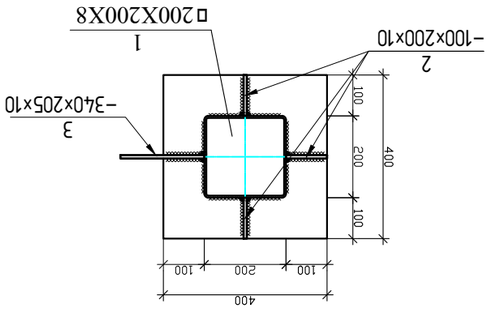

ձողաձև մետաղապատիկների հավաքակցման հանգույցներ

								1
								2
								3
								4
								5
								6
								7
								8
								9
								10
								11
								12
								13
								14
								15
								16
								17
								18
								19
								20
								21
								22
								23
								24
								25
								26
								27
								28
								29
								30
								31
								32
								33
								34
								35
								36
								37
								38
								39
								40
								41
								42
								43
								44

... 1-55 -ում ցանկ

ձողաձևեր

1. ծռվող ծայրերով ցցվող ծռվող ձողեր ունեցող տիպի ձողեր 1-44 ... 1-55 -ում ցանկ

ԳՕՍԱՀԱՄՈՒՄ	6.8.ՅՀՀՈՐՈՒՄ	ՀՀ.ՀՈՒՄՀՀՈՒՄ.ՈՒՄՈՒՄՀՈՒՄ.ՈՒՄՈՒՄՀՈՒՄ
ՀՀՈՒՄՀՀՈՒՄ	3.ՅՀՀՈՐՈՒՄ	ՀՀ.ՀՈՒՄՀՀՈՒՄ.ՈՒՄՈՒՄՀՈՒՄ
ՈՒՄՀՀՈՒՄ	ՈՒՄՀՀՈՒՄ.ՈՒՄՈՒՄՀՈՒՄ	ՈՒՄՀՀՈՒՄ
ՈՒՄՀՀՈՒՄ	3.ՅՀՀՈՐՈՒՄ	ՈՒՄՀՀՈՒՄ

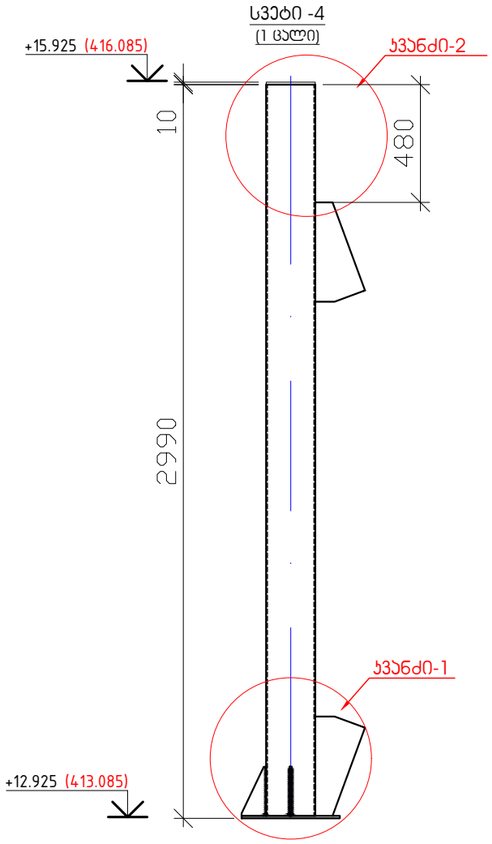

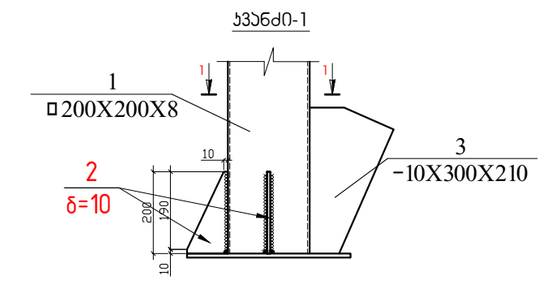

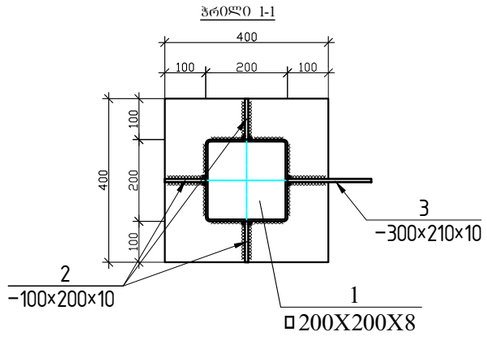

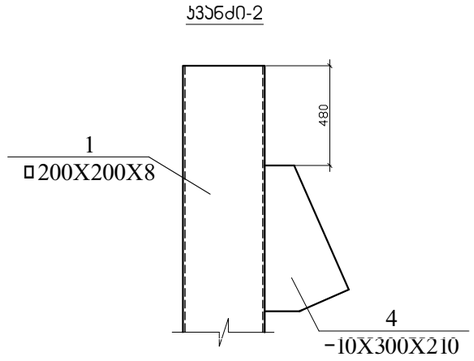

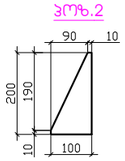

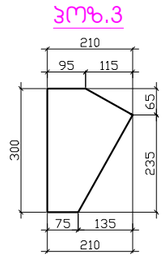

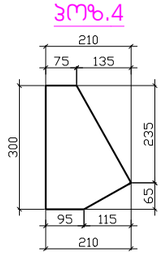

ლითონის სვეტი-4 (1 ცალი)								
ელემენტის ნომერი	პოზ.№	დასახელება, ესკიზი მმ.	პროფილი მმ.	L მ.	n ცალი	მასა კგ.		ფოლადის მარკა
						ერთი პოზ.	ჯამი პოზ.	
1	2	3	4	5	6	7	8	9
	1	მილკვადრატი	200X200X8	2.99	-----	-----	139.04	C 255
	2	ფურცელი სიხისტის ღიობ	-10X200X100	-----	3	1.57	4.71	C 255
	3	ფურცელი სიხისტის ღიობ	-10X300X210	-----	1	4.95	4.95	C 255
	4	ფურცელი სიხისტის ღიობ	-10X300X210	-----	1	4.95	4.95	C 255
						ჯამი	153.65	
						შედუღებაზე 1.5 %	2.3	Э42А
						სულ	155.95	

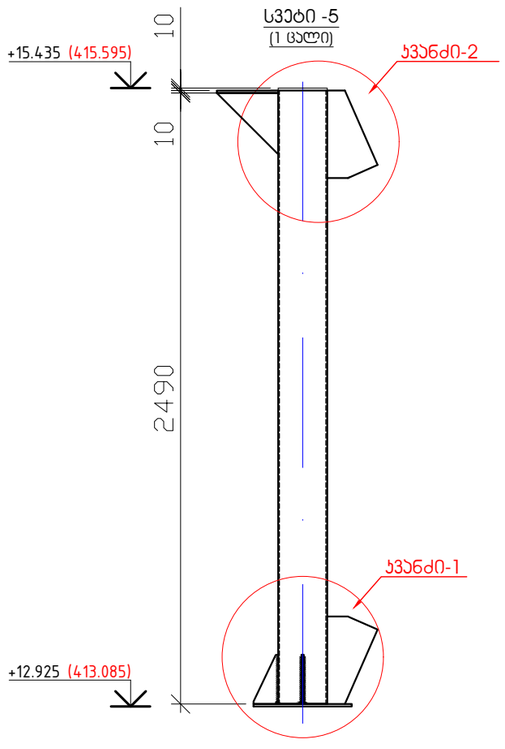

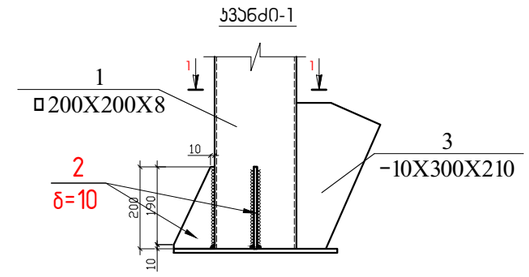

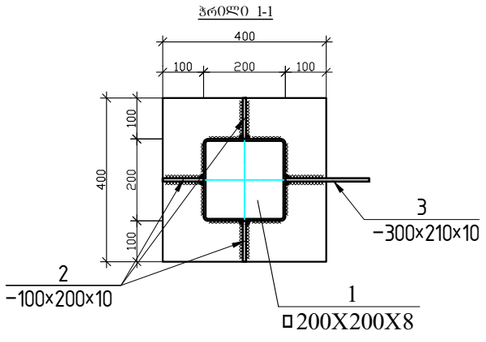

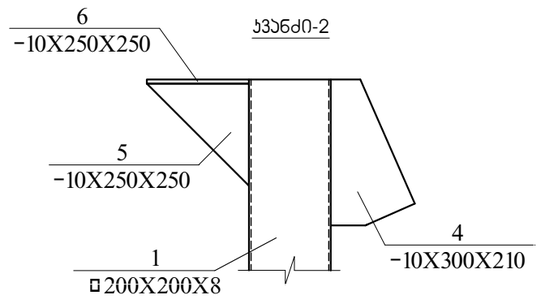

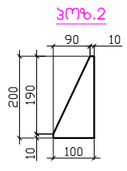

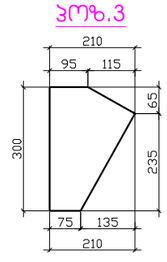

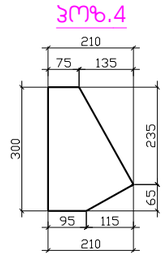

ლითონის სვეტი-5 (1 ცალი)								
ელემენტის ნომერი	პოზ.№	დასახელება, ესკიზი მმ.	პროფილი მმ.	L მ.	n ცალი	მასა კგ.		ფოლადის მარკა
						ერთი პოზ.	ჯამი პოზ.	
1	2	3	4	5	6	7	8	9
	1	მილკვადრატი	200X200X8	2.5	-----	-----	116.25	C 255
	2	ფურცელი სიხისტის ღიობ	-10X200X100	-----	3	1.57	4.71	C 255
	3	ფურცელი სიხისტის ღიობ	-10X300X210	-----	1	4.95	4.95	C 255
	4	ფურცელი სიხისტის ღიობ	-10X300X210	-----	1	4.95	4.95	C 255
	5	ფურცელი სიხისტის ღიობ	-10X250X250	-----	1	4.91	4.91	C 255
	6	ფურცელი სიხისტის ღიობ	-10X250X250	-----	1	4.91	4.91	C 255
						ჯამი	140.68	
						შედუღებაზე 1.5 %	2.11	Э42А
						სულ	142.79	

შენიშვნა

1. მოცემული ფურცელი განხილური უნდა იყოს ფურცლებ ჯ-44 ... ჯ-55 -თან ერთად

MPS			2024	ქ.თბილისი, მირზა შაფის ქ.№5-სა და აბანოს ქ.№8-ს შორის დამაკავშირებელი ქუჩა-ბიბის კონსტრუქციული პროექტი
			ხელმოწ.	თარ.
დირექტორი	ნ.წერეთელი			სვეტი -4; სვეტი -5; მასალათა სპეციფიკაცია
გრ.მთ.ინჟინერი	ვ.ბუხაიძე			
დაამუშავა	ზ.ოთხოზორია			
შეამოწმა	ვ.ბუხაიძე			

სტადია	ფურც.	ფურცლები
მ.პ	ჯ-48	105

შპს.მშენგროექტსერვისი

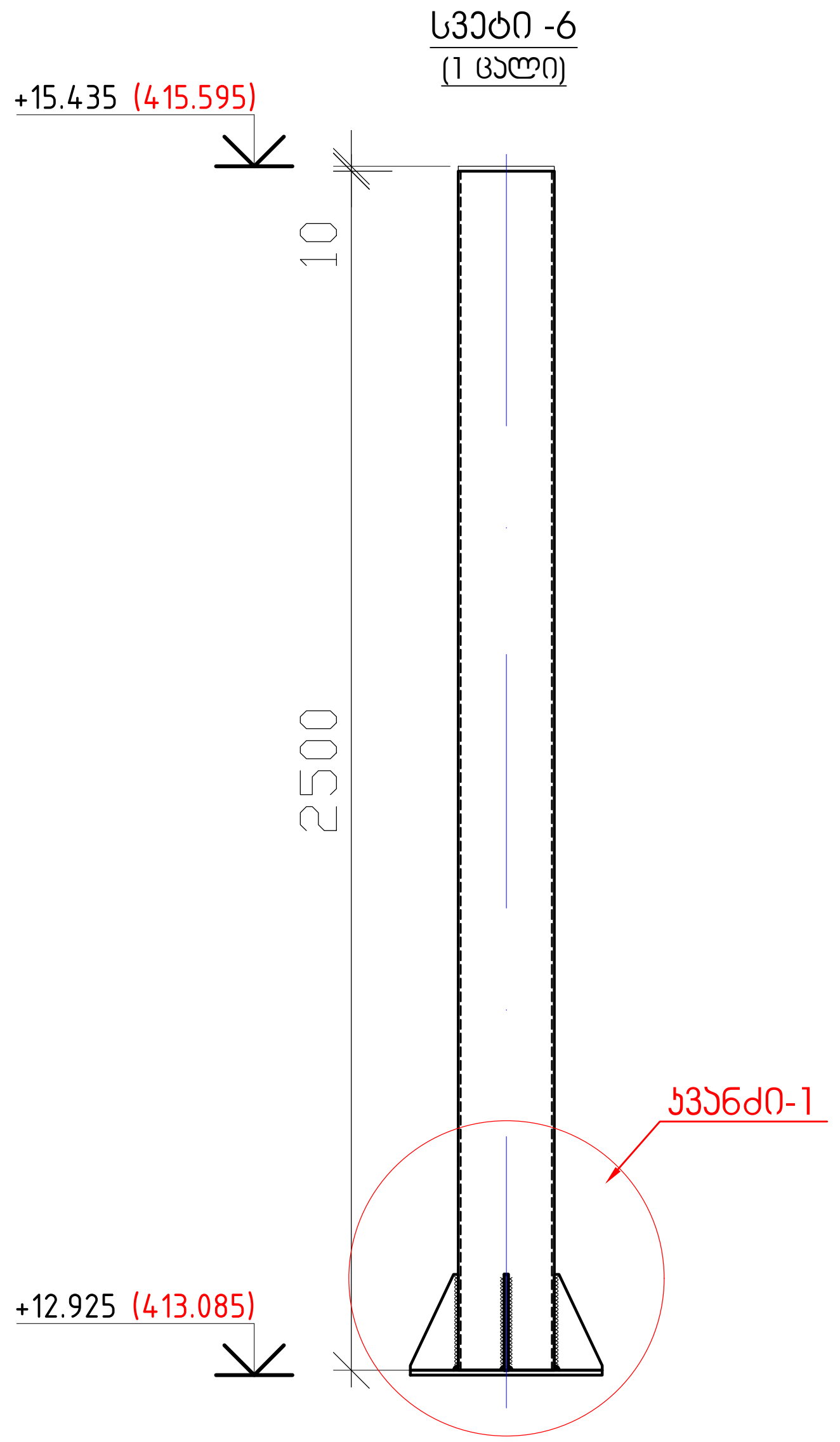

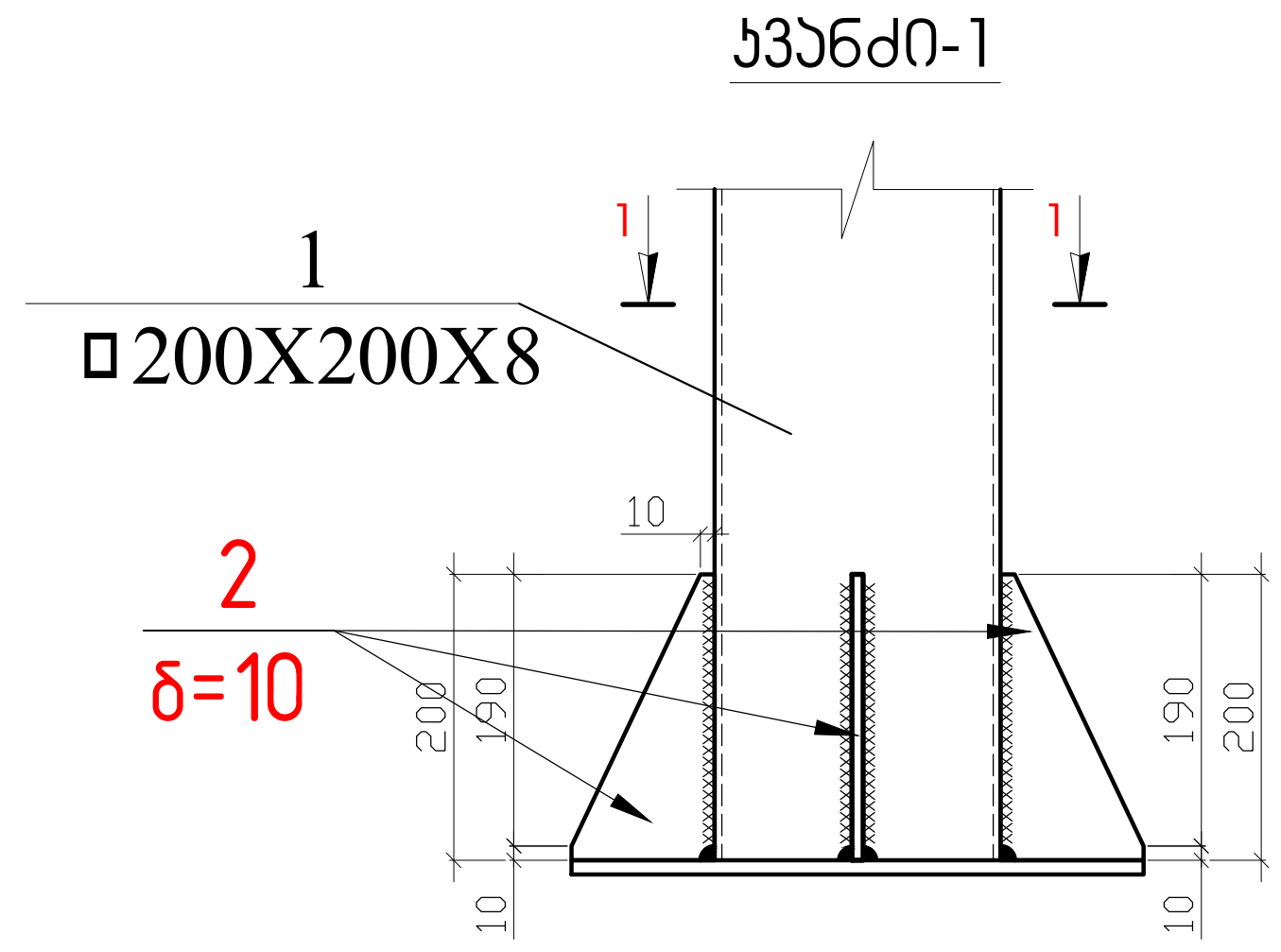

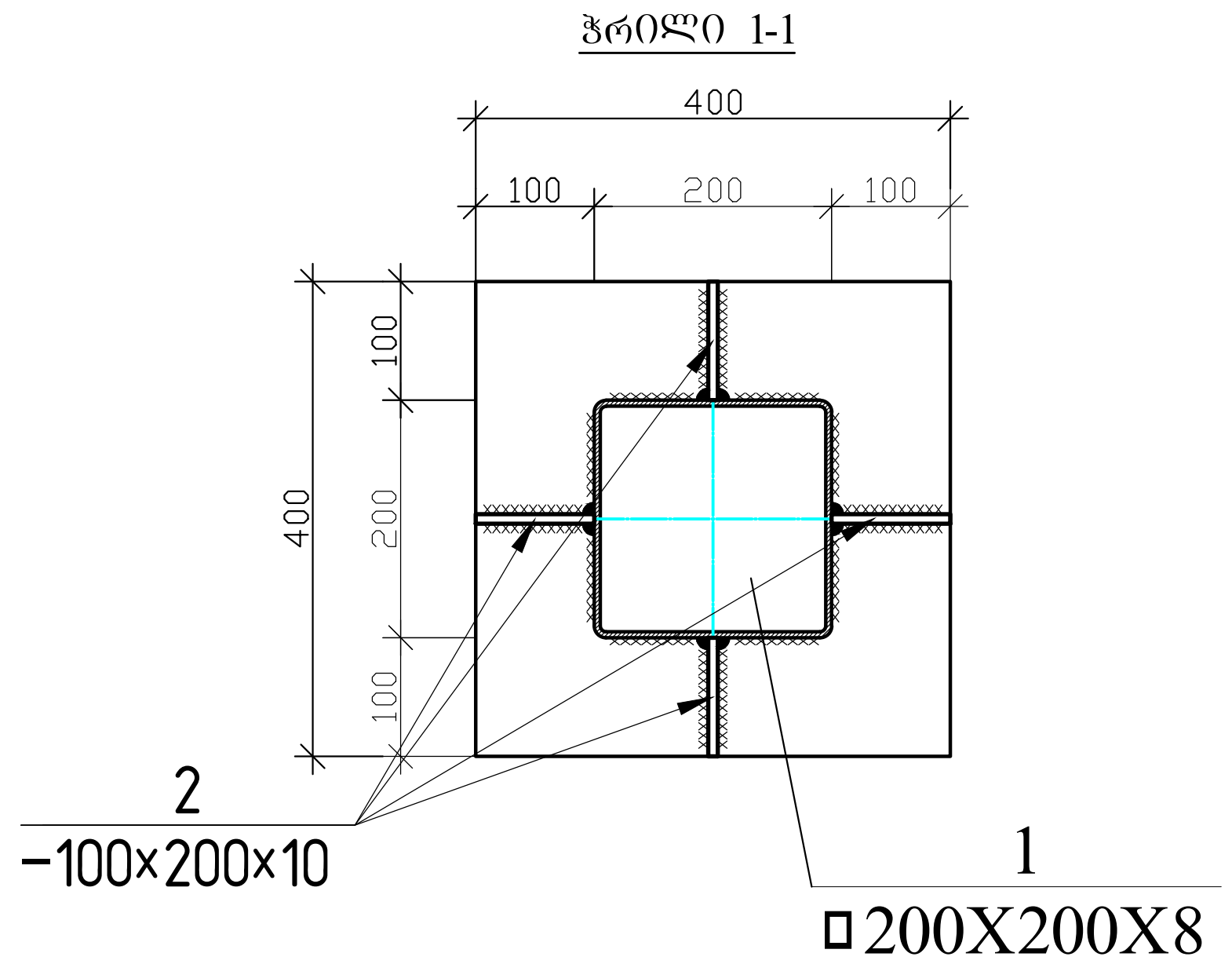

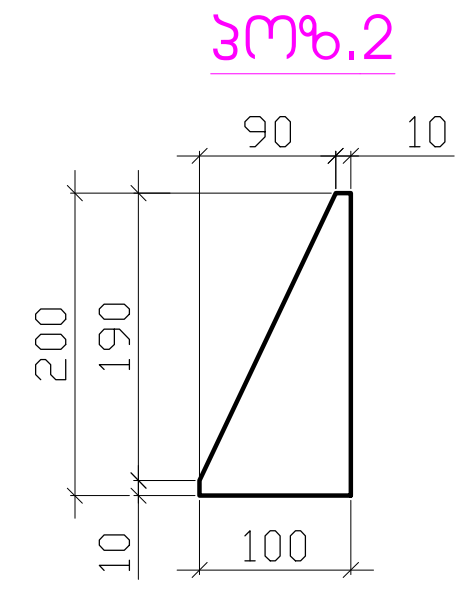

ლითონის სვეტი-6 (1 ცალი)								
ელემენტი	პოზ.№	დასახელება, ესკიზი მმ.	პროფილი მმ.	L მ.	n ცალი	მასა კგ.		ფოლადის მარკა
						ერთი პოზ.	ყველა პოზ.	
1	2	3	4	5	6	7	8	9
	1	მილკვადრატი	200X200X8	2.5	-----	-----	116.25	C 255
	2	ფურცელი სიხისტის წიბო	-10X200X100	-----	4	1.57	6.28	C 255
		ჯამი					122.53	
		შედუღებაზე 1.5 %					1.84	Э42A
		სულ					124.37	

შენიშვნა

1. მოცემული ფურცელი განხილული უნდა იყოს ფურცლებ კ-44 ... კ-55 -თან ერთად

MPS			2024	ქ.თბილისი, მირზა შაფის ქ.№5-სა და აბანოს ქ.№8-ს შორის დამაკავშირებელი ქუჩა-კიბის კონსტრუქციული პროექტი
		ხელმოწ.	თარ.	
დირექტორი	ნ.წერეთელი			სვეტი -6; მასალათა სპეციფიკაცია
პრ.მთ.ინჟინერი	ვ.ბუხაიძე			სტადია: მ.პ; ფურც.: კ-49; ფურცლები: 105
დაამუშავა	ზ.ოთხოზორია			შპს.მშენპროექტსერვისი
შეამოწმა	ვ.ბუხაიძე			

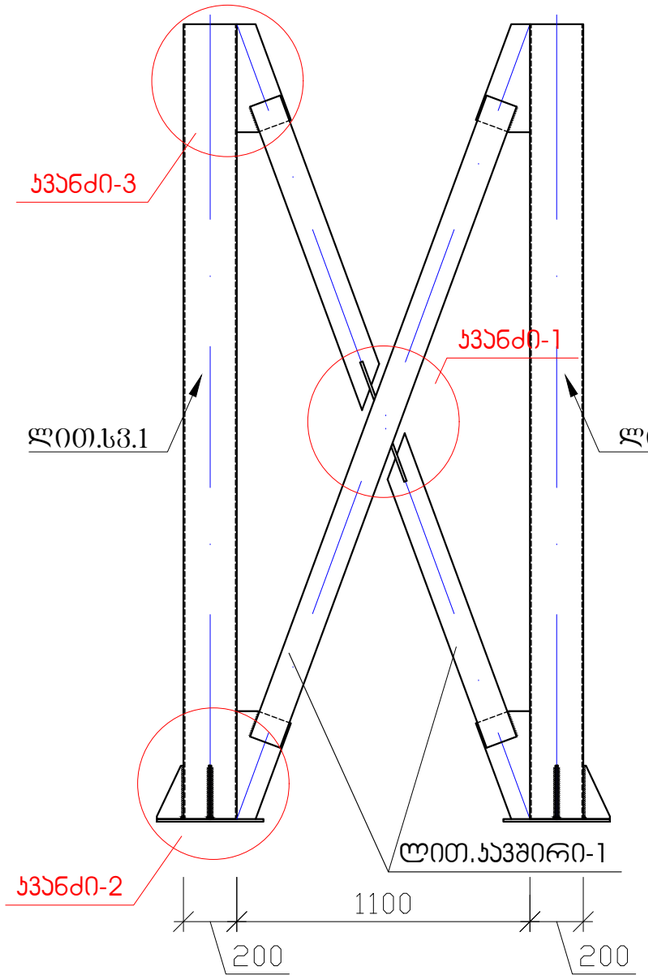

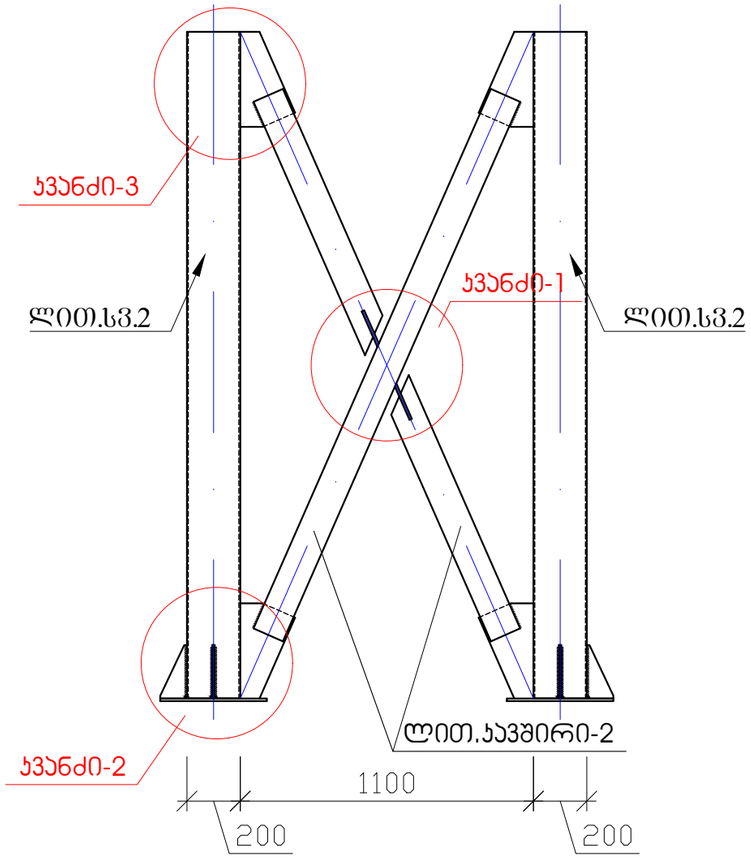

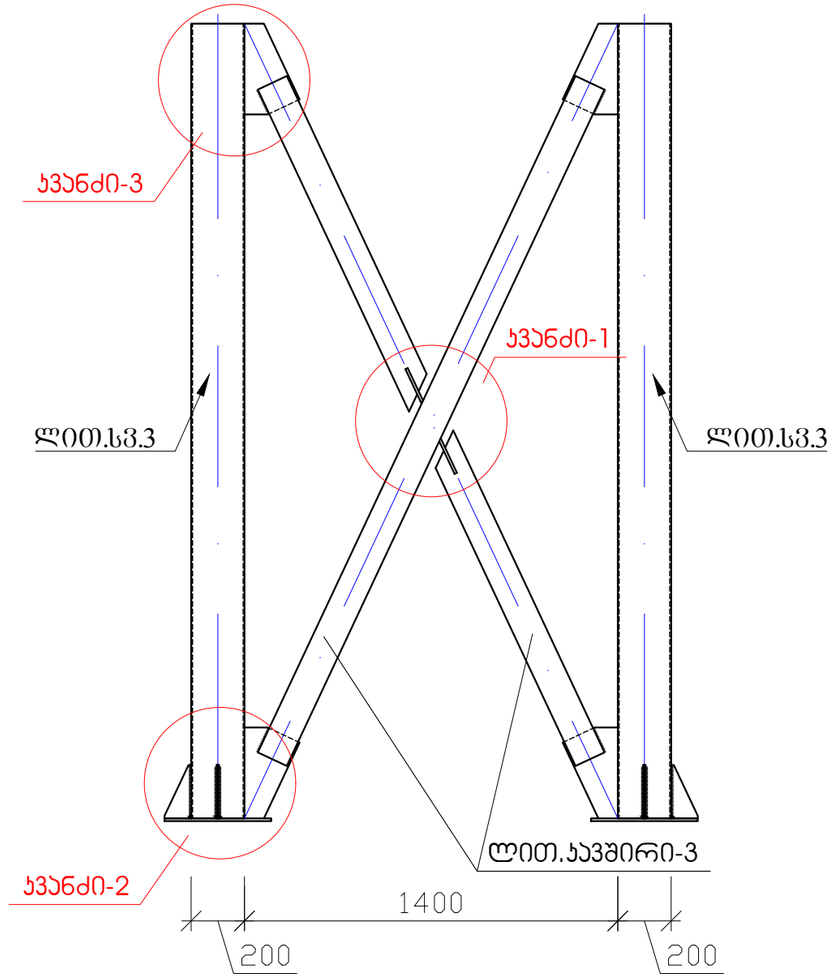

შენიშვნა

1. მოცემული ფურცელი განხილური უნდა იყოს ფურცლებ ჯ-44 ... ჯ-55 -თან ერთად

MPS				ქ.თბილისი, მირზა შაფის ქ.№5-სა და აბანოს ქ.№8-ს შორის დამაჯავშირებელი ქუჩა-ჯიხის კონსტრუქციული პროექტი		
			2024			
		ხელმოწ.	თარ.			
დირექტორი	ნ.ფერეთელი			ბაქანი - 6 -ის სვეტებს შორის ჯავშირების მოწყობის გეგმა	სტუდია	ფურც.	ფურცლები
მთ.ინჟინერი	ვ.ბუხაიძე				მ.ჰ	ჯ-50	105
დაამუშავა	ზ.ოთხოზორია				შპს.მშენებროექტსერვისი		
შეამოწმა	ვ.ბუხაიძე						

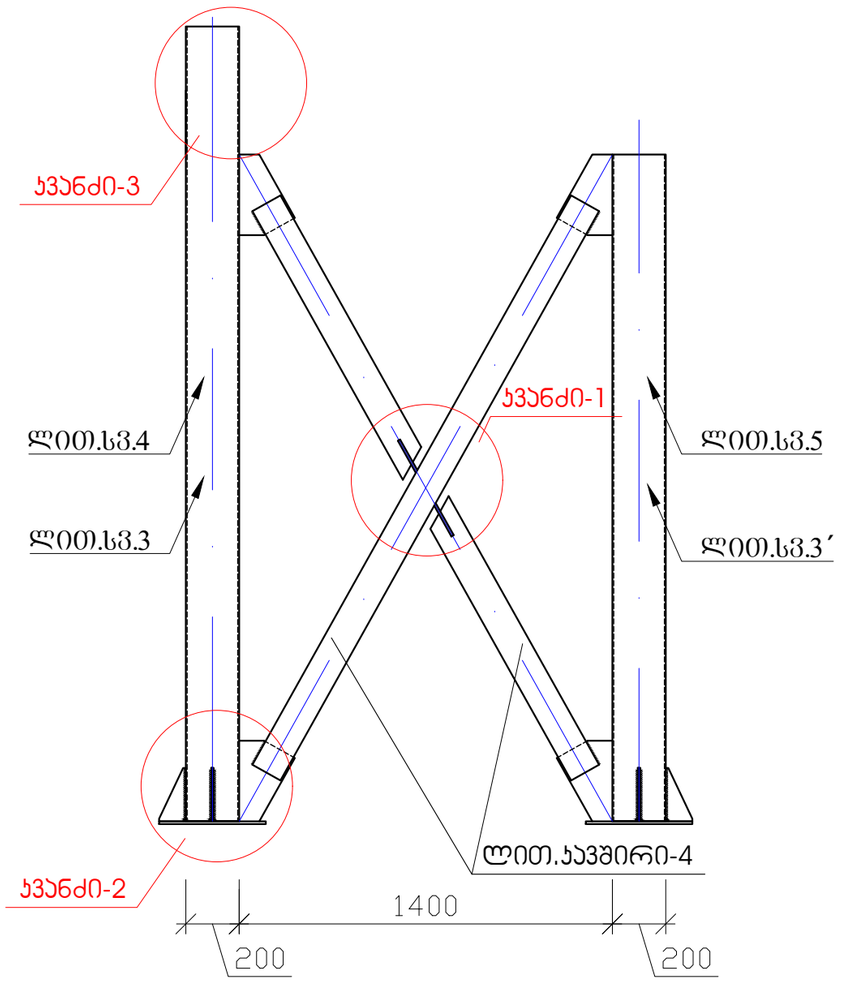

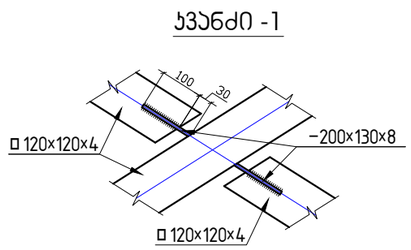

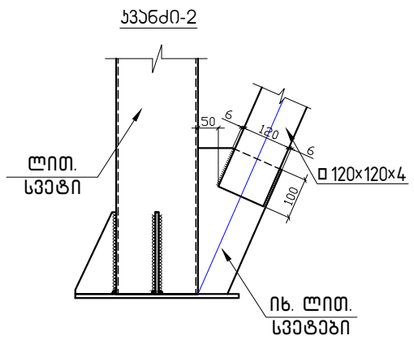

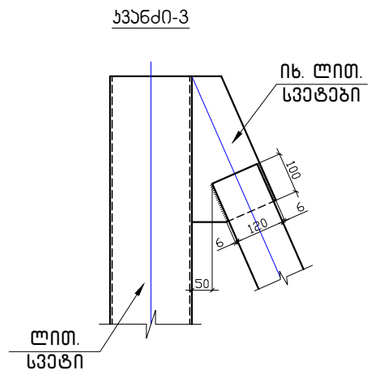

ლითონის კავშირები								
ელემენტი	პოზ.№	დასახელება, ესკიზი მმ.	პროფილი მმ.	L მ.	n ცალი	მასა კგ.		ფოლადის მარკა
						ერთი პოზ.	ყველა პოზ.	
1	2	3	4	5	6	7	8	9
	1	ლით.კავშირი - 1	□120X120X4	2.56	2			C 255
	2	ლით.კავშირი - 2	□120X120X4	2.21	4			C 255
	3	ლით.კავშირი - 3	□120X120X4	2.8	10			C 255
	4	ლით.კავშირი - 4	□120X120X4	2.445	2			C 255
	5	ფურცლოვანი ლითონი	–200X130X8	-----	18	1.63	29.34	C 255

შენიშვნა

1. მოცემული ფურცელი განხილული უნდა იყოს ფურცლებ ჯ-44 ... ჯ-55 -თან ერთად

MPS				ქ.თბილისი, მირზა შაფის ქ.№5-სა და აბანოს ქ.№8-ს შორის დამაკავშირებელი ქუჩა-ჰიბის კონსტრუქციული პროექტი
			2024	
		ხელმოწ.	თარ.	
დირექტორი	ნ.წერეთელი			ჯვანძი -1; ჯვანძი -2; ჯვანძი-3; მასალათა სპეციფიკაცია
გრ.მთ.ინჟინერი	ვ.ბუხაიძე			
დაამუშავა	ზ.ოთხოზორია			
შეამოწმა	ვ.ბუხაიძე			

სტადია	ფურც.	ფურცლები
მ.პ	ჯ-51	105

შპს.მშენგროექტსერვისი

ბეტონის ნაკეთობების ტექნოლოგიური ინსტრუქცია

1. ზოგადი ნაწილი

1.1 ინსტრუქცია განკუთვნილია ბეტონის ნაკეთობების წარმოების ტექნოლოგიური პროცესის 44 ... 55 -ის ოპერაციების შესრულებისათვის.

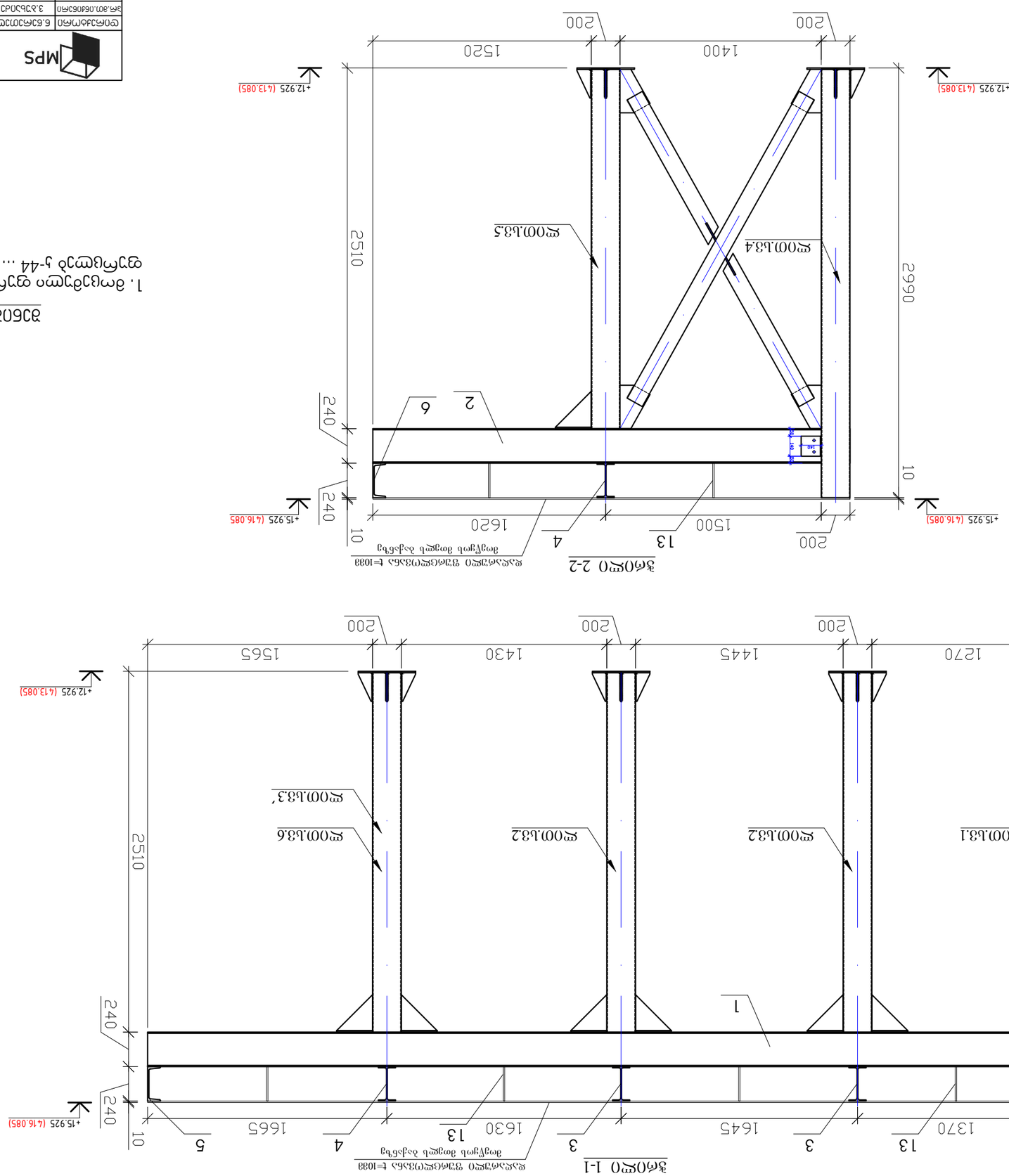

Зб0ØØ0 2-2

Ø0ØЗ0 ØЗ0ØØ0ØЗ0 ЗЗ0ØЗ0ØЗЗ0Ø0 Ь=1038
ЗЗ0ØЗ0ØЗ0 ЗЗ0ØЗ0ØЗ0 ЗЗ0ØЗ0ØЗ0Ø0

Зб0ØØ0 1-1

Ø0ØЗ0 ØЗ0ØØ0ØЗ0 ЗЗ0ØЗ0ØЗЗ0Ø0 Ь=1038
ЗЗ0ØЗ0ØЗ0 ЗЗ0ØЗ0ØЗ0 ЗЗ0ØЗ0ØЗ0Ø0

ЗЗ0ЗЗ0ЗЗ0

1. ЗЗ0ЗЗ0ЗЗ0 ЗЗ0ЗЗ0ЗЗ0 ЗЗ0ЗЗ0ЗЗ0

ჭრილი 3-3

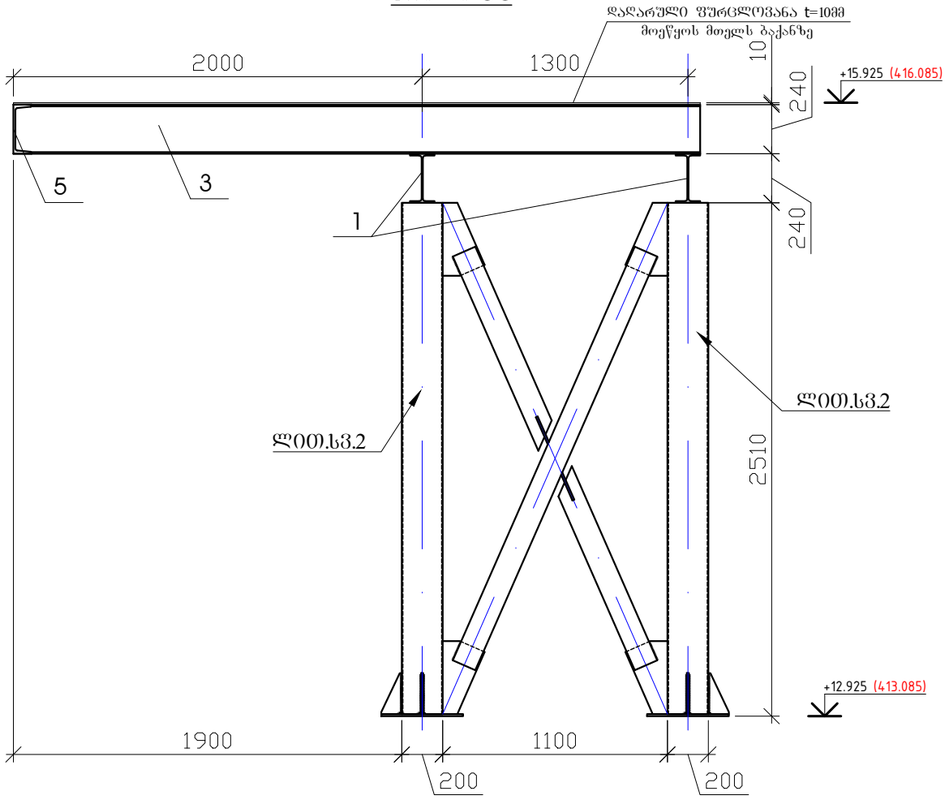

ჭრილი 4-4

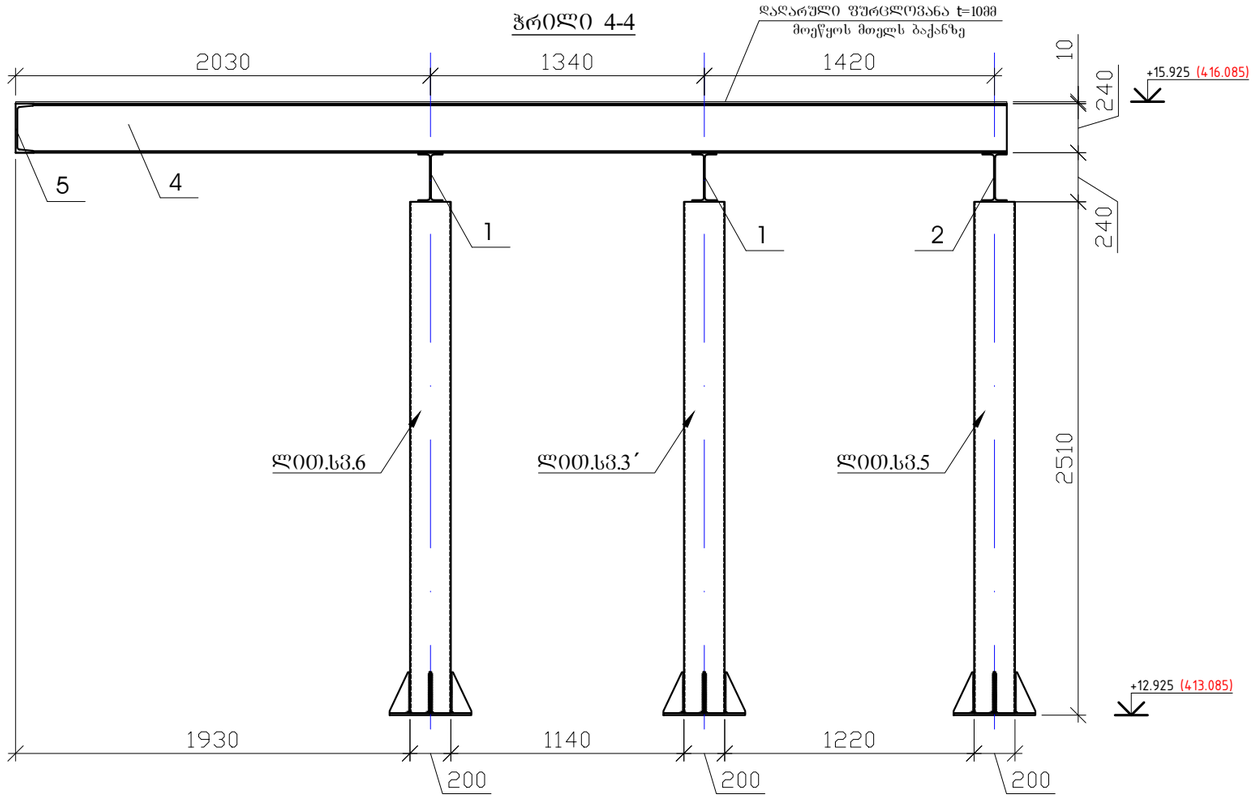

ლითონის პოჭი IPE240

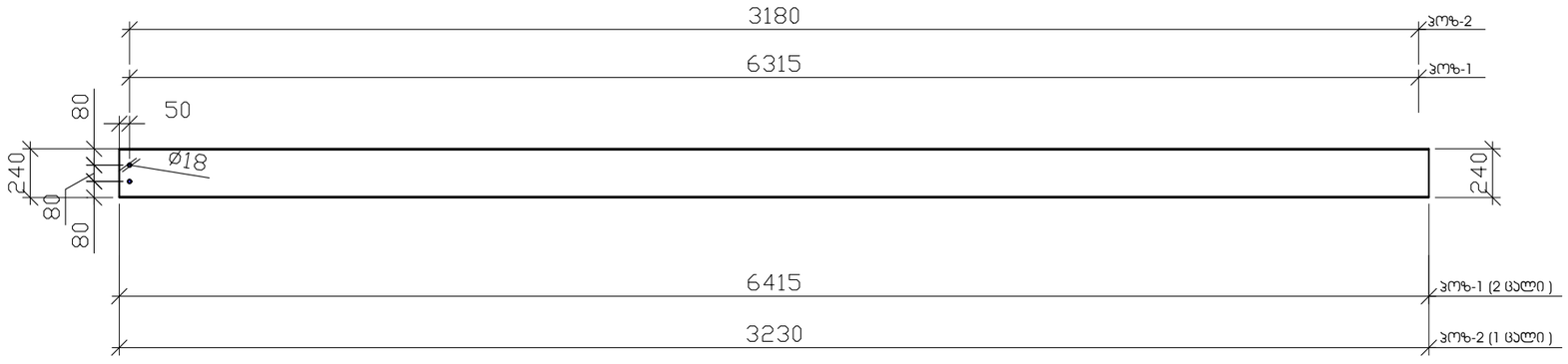

ლითონის პოჭი IPE240

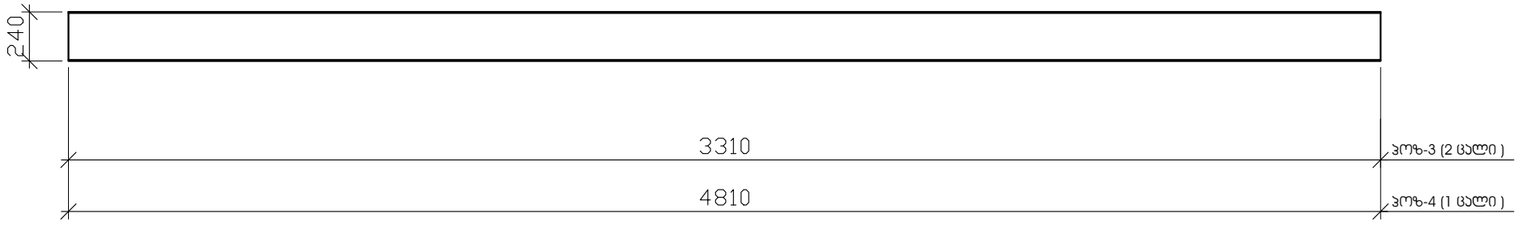

შენიშვნა

1. მოცემული ფურცელი განხილური უნდა იყოს ფურცლებ ჯ-44 ... ჯ-55 -თან ერთად

MPS				ქ.თბილისი, მირზა შაფის ქ.№5-სა და აბანოს ქ.№8-ს შორის დამაკავშირებელი ქუჩა-ჯიბის კონსტრუქციული პროექტი	
			2024		
		ხელმოწ.	თარ.		
დირექტორი	ნ.წერეთელი			ჭრილი 3-3; ჭრილი 4-4	სტადია / ფურც. / ფურცლები: მ.პ / ჯ-54 / 105
ჯრ.მთ.ინჟინერი	ვ.ბუხაიძე				
დაამუშავა	ზ.ოთხოზორია				შპს.მშენჯროექტსერვისი
შეამოწმა	ვ.ბუხაიძე				

პოზ-7 (□120×120×4)

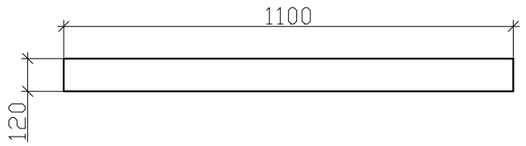

პოზ-8 (□120×120×4)

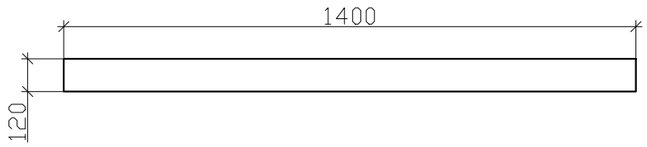

პოზ-9 (□120×120×4)

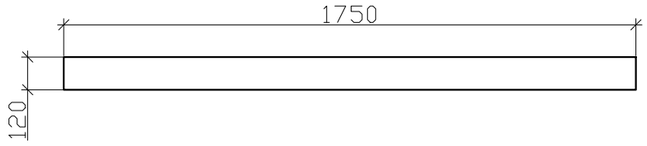

პოზ-10 (□120×120×4)

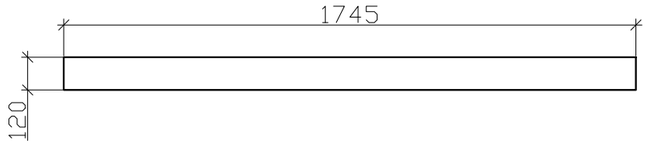

პოზ-11 (□120×120×4)

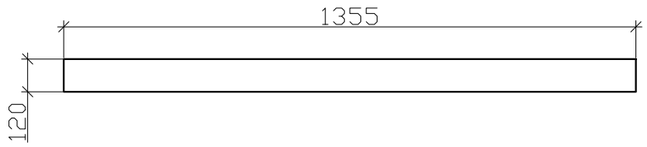

პოზ-12 (□120×120×4)

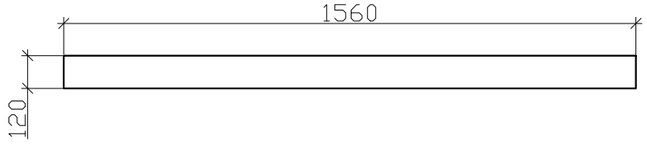

ბაძანი-7-ის სპეციფიკაცია

ელემენტის ნომერი	პოზ.№	დასახელება, ესკიზი მმ.	პროფილი მმ.	L მ.	n ცალი	მასა კგ. ერთი პოზ.	მასა კგ. ჯველა პოზ.	ფოლადის მარკა
1	2	3	4	5	6	7	8	9
	1	ორტესებრი	IPE240	6.5	2	199.55	399.1	C 255
	2	ორტესებრი	IPE240	3.32	1	101.92	101.92	C 255
	3	ორტესებრი	IPE240	3.31	2	101.62	203.24	C 255
	4	ორტესებრი	IPE240	4.81	1	147.67	147.67	C 255
	5	შველერი	[-240	4.555	1	151.23	151.23	C 255
	6	შველერი	[-240	4.580	1	152.06	152.06	C 255
	7	მილკვადრატი	□120X120X4	1.1	1	15.62	15.62	C 255
	8	მილკვადრატი	□120X120X4	1.4	4	19.88	79.52	C 255
	9	მილკვადრატი	□120X120X4	1.75	6	24.85	149.1	C 255
	10	მილკვადრატი	□120X120X4	1.745	2	24.78	49.56	C 255
	11	მილკვადრატი	□120X120X4	1.355	1	19.24	19.24	C 255
	12	მილკვადრატი	□120X120X4	1.56	4	22.15	88.6	C 255
	13	ფურცლოვანა	t=10მმ	-----	3	-----	-----	C 255
	14	დაღარული ფურცლოვანა	t=10მმ	-----	-----	-----	-----	C 255
	15	კუთხოვანა	L140X140X6	-----	6	-----	-----	C 255
	16	ჭანჭ-ჭანჭიკი	Ø 16მმ	-----	8	-----	-----	C 255
					ჯამი		1556.86	
					შედუღებაზე 1.5 %		23.35	Э42А
					სულ		1580.21	

შენიშვნა

1. მოცემული ფურცელი განხილური უნდა იყოს ფურცლებ ჯ-44 ... ჯ-54 -თან ერთად

MPS			2024	ქ.თბილისი, მირზა შაფის ქ.№5-სა და აბანოს ქ.№8-ს შორის დამაკავშირებელი ქუჩა-ჰიბის კონსტრუქციული პროექტი
			ხელმოწ.	თარ.
დირექტორი	ნ.წერეთელი			პოზიცია 7- პოზიცია 12; მასალათა სპეციფიკაცია
ჯრ.მთ.ინჟინერი	ვ.ბუხაიძე			
დაამუშავა	ზ.ოთხოზორია			
შეამოწმა	ვ.ბუხაიძე			

სტადია	ფურც.	ფურცლები
მ.პ	ჯ-55	105

შპს.მშენჯროექტსერვისი

მარში -8

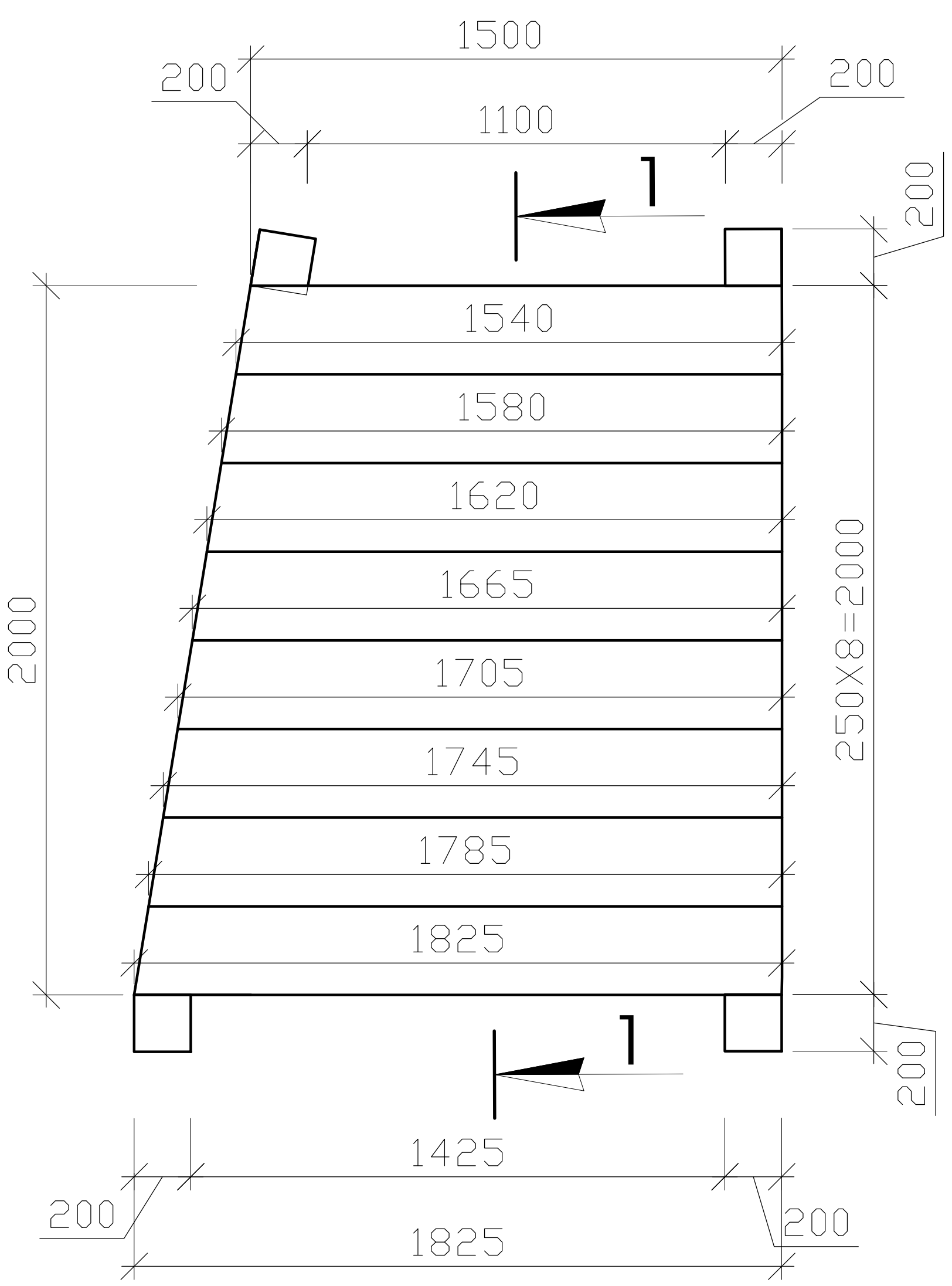

ჭრილი 1-1

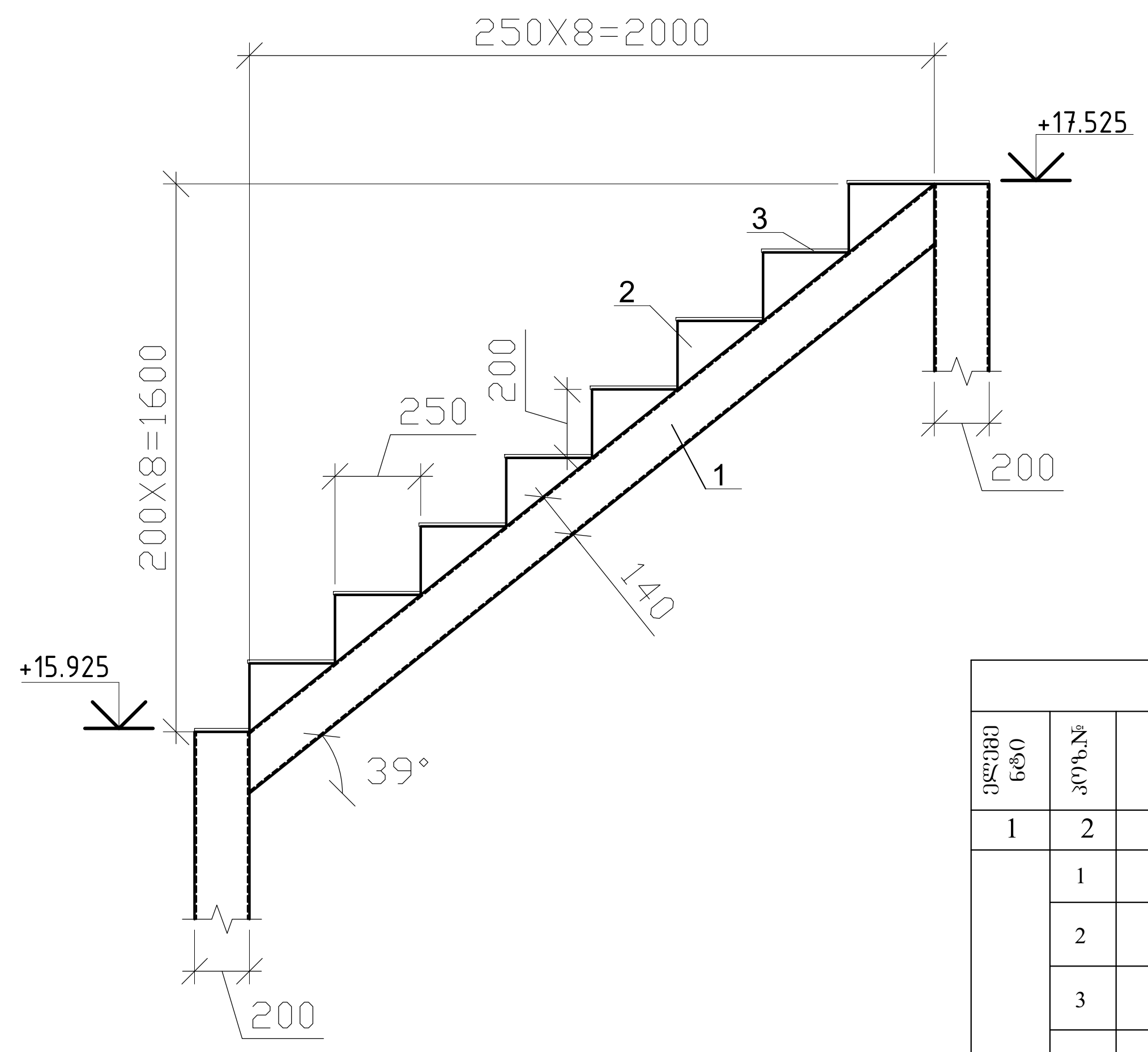

მარში-8-ის სპეციფიკაცია								
ელემ ნტი	პოზ.№	დასახელება, ესკიზი მმ.	პროფილი მმ.	L მ.	n ცალი	მასა კგ. ერთი პოზ.	მასა კგ. ყველა პოზ.	ფოლადის მარკა
1	2	3	4	5	6	7	8	9
	1	შველერი	№14	2.67	2	32.23	64.46	C 255
	2	ფურცელი სიხისტის წიბო	-10X250X175	-----	16	3.43	54.88	C 255
	3	დალარული ფურცლოვანა	-10X255X1800...1540	-----	8	-----	-----	C 255
		ჯამი					119.34	
		შედუღებაზე 1.5 %					1.79	Э42A
		სულ					121.13	

პოზ-2

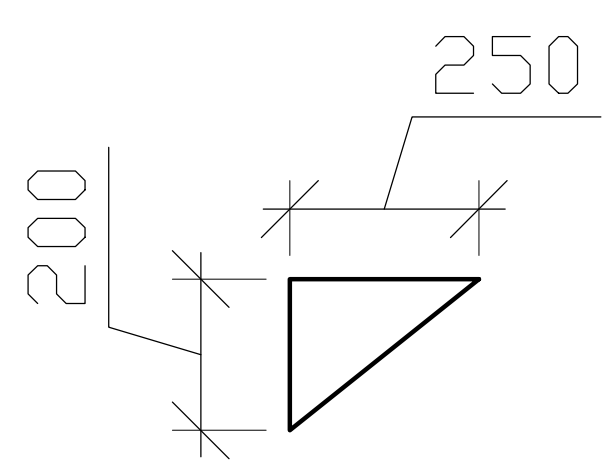

პოზ-3 (დალარული ფურცლოვანა; L=(ცვალებადი)

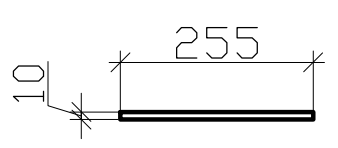

პოზ-1
L=2670



შენიშვნა

1. მოცემული ფურცელი განხილური უნდა იყოს ფურცლებ ჰ-3 -თან ერთად

MPS		2024	ქ.თბილისი, მირზა შაფის ქ.№5-სა და აბანოს ქ.№8-ს შორის დამაკავშირებელი ქუჩა-კიბის კონსტრუქციული პროექტი	
	ხელმოწ.	თარ.		
დირექტორი	ნ.წერეთელი		მარში 8; მასალათა სპეციფიკაცია	სტადია: მ.პ; ფურც.: ჰ-56; ფურცლები: 105
პრ.მთ.ინჟინერი	ვ.ბუხაიძე			
დაამუშავა	ზ.ოთხოზორია			შპს.მშენპროექტსერვისი
შეამოწმა	ვ.ბუხაიძე			

ბაქანი - 8 -ის საძირკვლის მოწყობის გეგმა

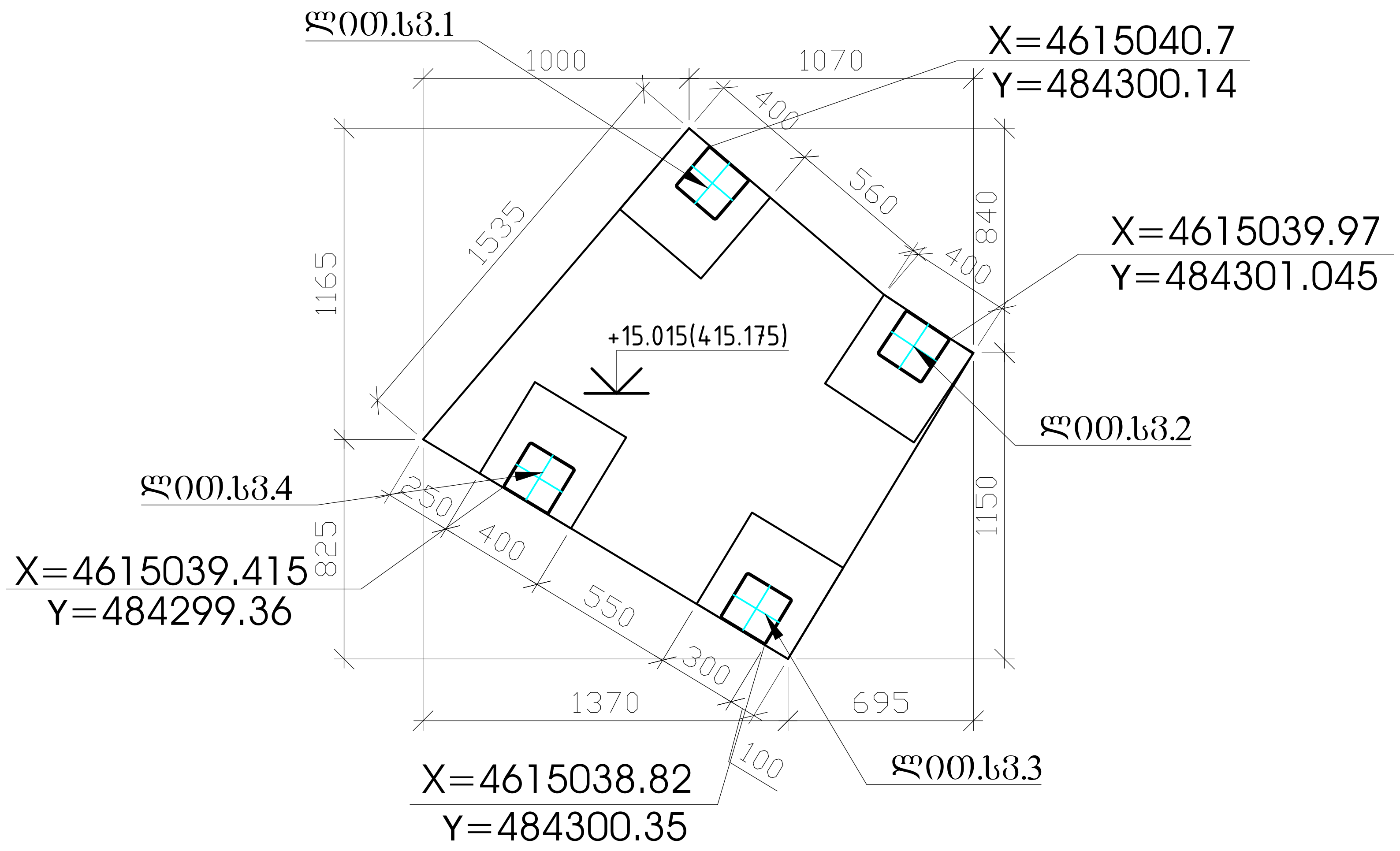

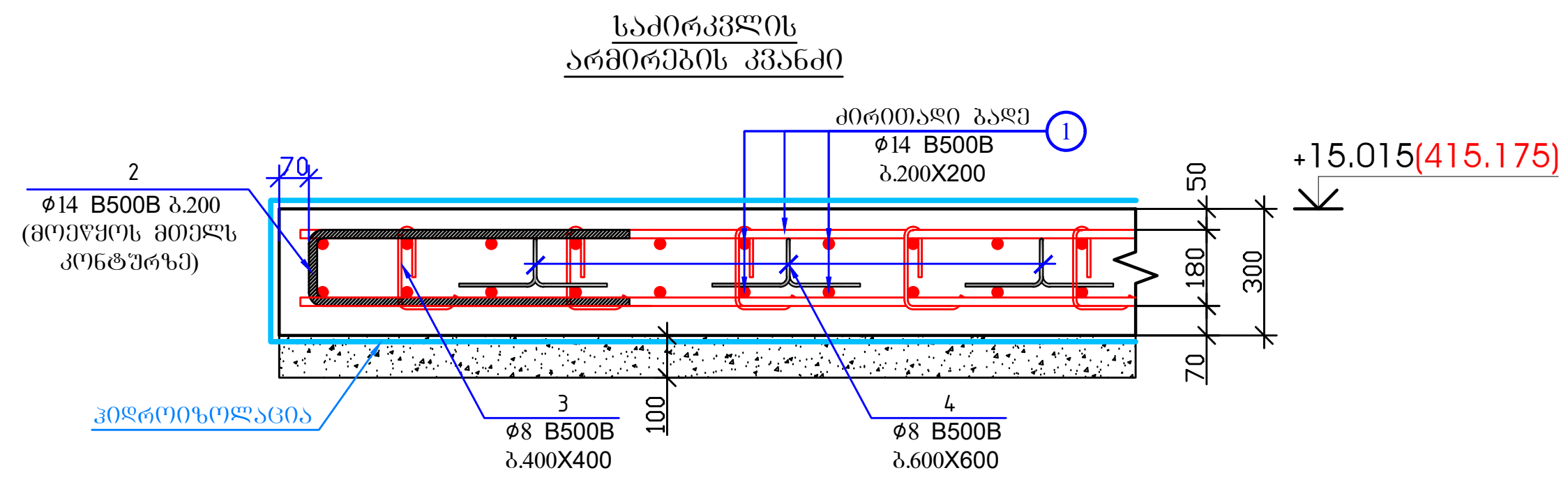

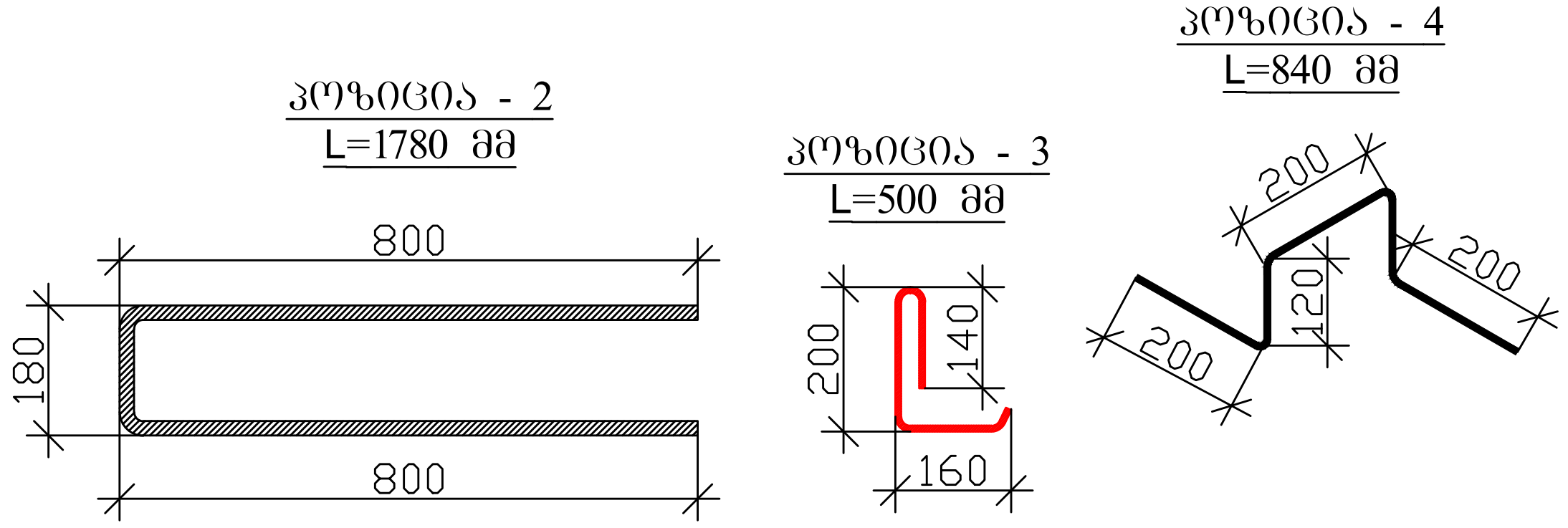

შენიშვნა

1. მოცემული ფურცელი განხილური უნდა იყოს ფურცლებ კ-58 ... კ-64 -თან ერთად

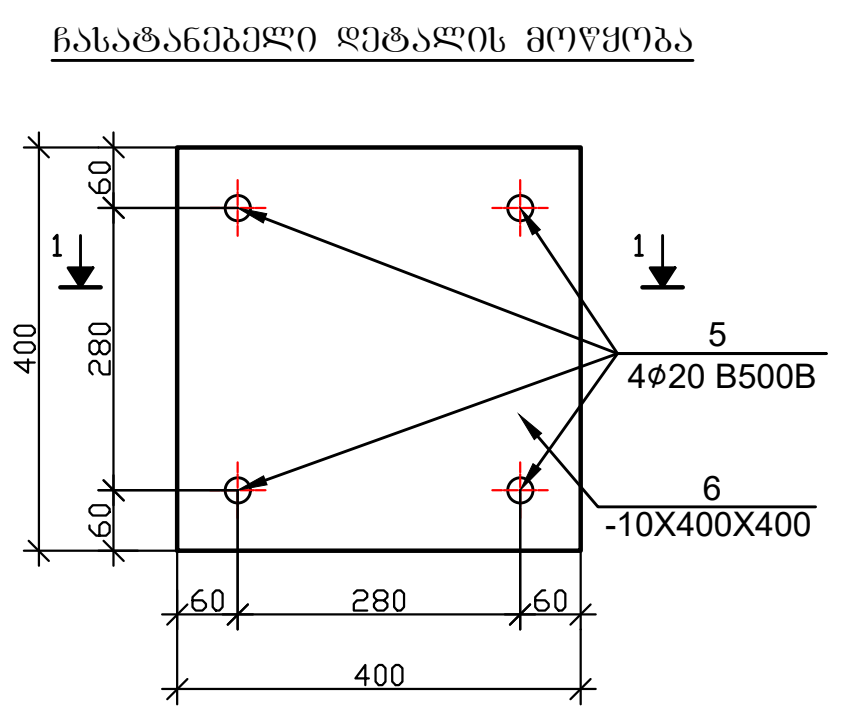

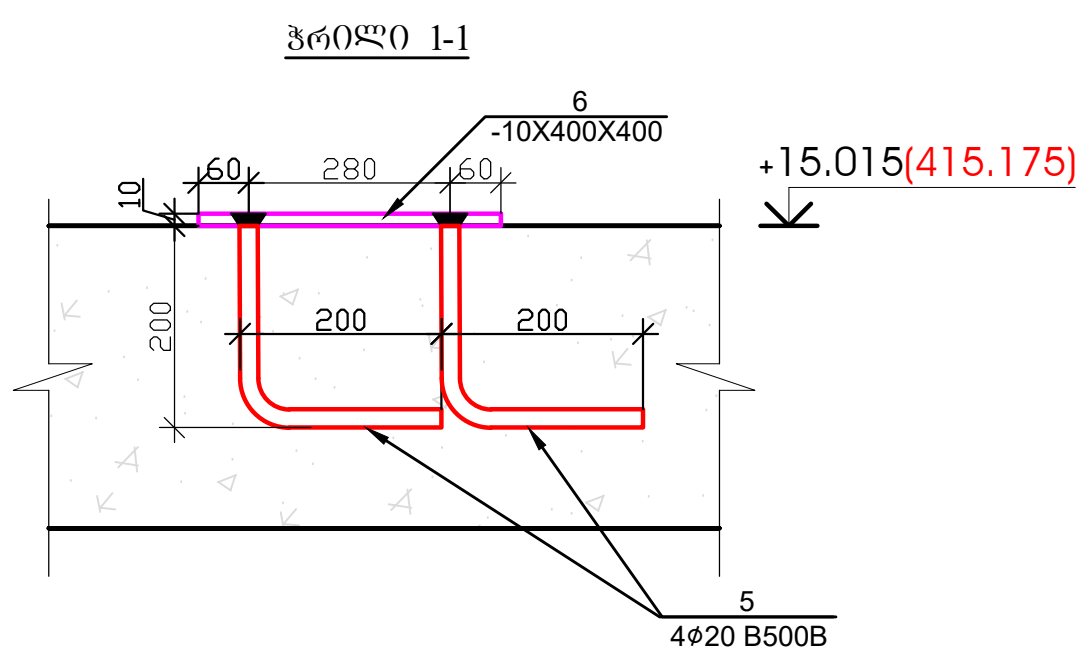

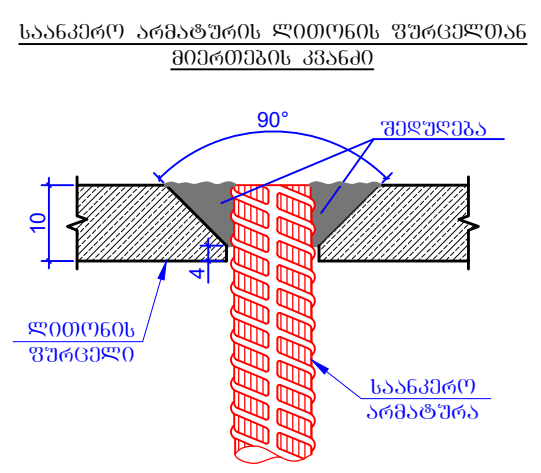

პოზ.	აღნიშვნა	დასახელება	რაოდ.	წონა, კგ	
		რკ/ბ-ის საძირკვლის ფილა და ჩასატანებელი დეტალების მოწყობა +15.015 ნიშნულზე			
		დეტალები		ერთეული (კგ)	სულ (კგ)
1	დაიჭრას ადგილზე	Ø 14 B500B ℓ= 23100	-	27.94	27.94
2		Ø 14 B500B ℓ= 1780	29	2.15	62.45
3		Ø 8 B500B ℓ= 500	13	0.20	2.57
4		Ø 8 B500B ℓ= 840	6	0.33	1.99
5		Ø 20 B500B ℓ= 400	16	0.99	15.80
6	ლით.ფურცელი	-10X400X400 (C255)	4	12.56	50.24
				Σ =	160.99
					($მ^3$)
		ბეტონი B25 W8			0.63
		ბეტონი B15			0.21

MPS			ქ.თბილისი, მირზა შაფის ქ.№5-სა და აბანოს ქ.№8-ს შორის დამაკავშირებელი ქუჩა-კიბის კონსტრუქციული პროექტი		
	ხელმოწ.	თარ. 2024			
დირექტორი	ნ.წერეთელი		ბაქანი - 8 -ის საძირკვლის მოწყობის გეგმა	სტადია	ფურც.	ფურცლები
პრ.მთ.ინჟინერი	ვ.ბუხაიძე			მ.პ	კ-57	105
დაამუშავა	ზ.ოთხოზორია			შპს.მშენპროექტსერვისი		
შეამოწმა	ვ.ბუხაიძე					

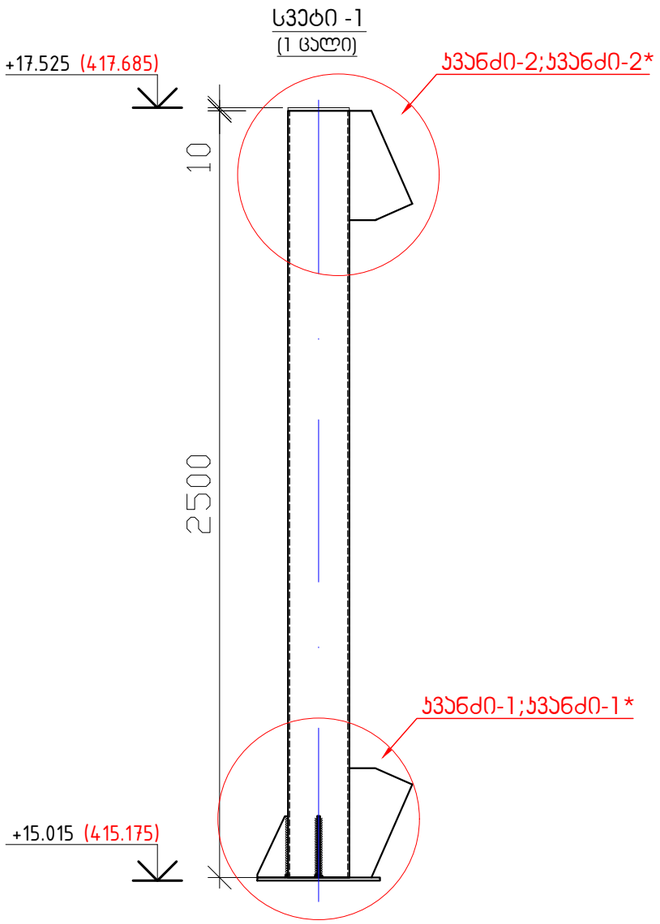

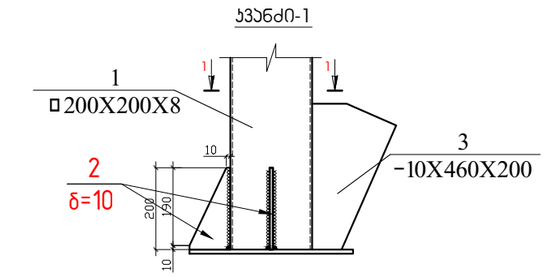

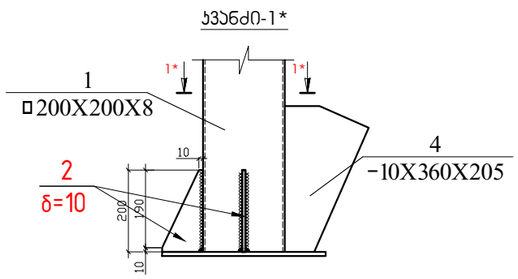

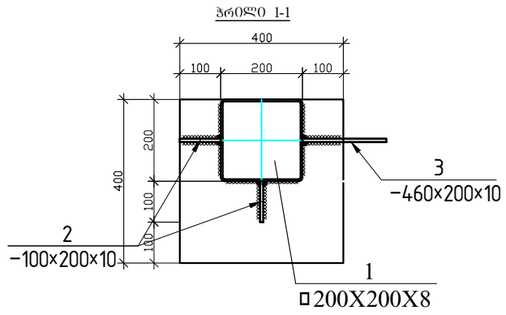

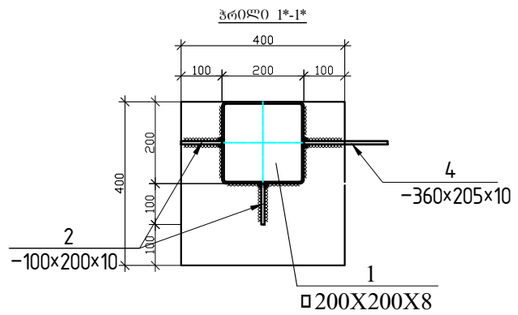

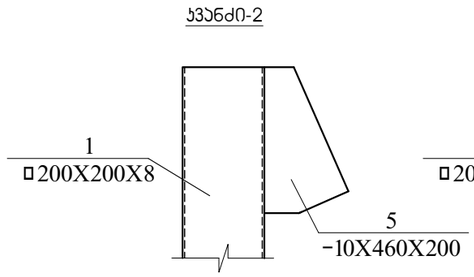

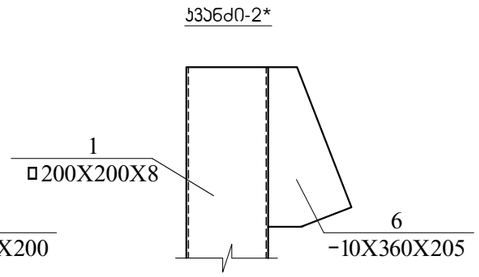

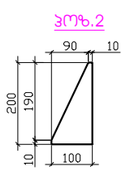

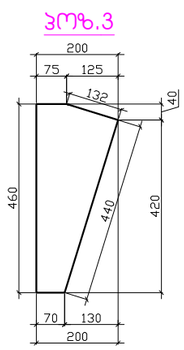

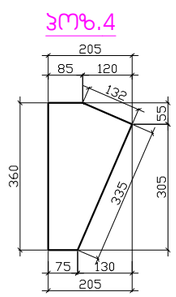

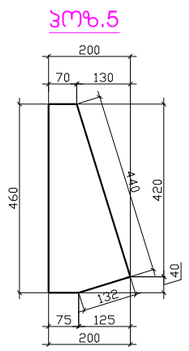

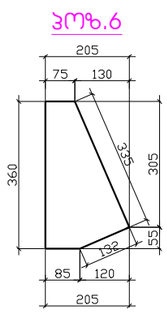

შენიშვნა

1. მოცემული ფურცელი განხილული უნდა იყოს ფურცლებ ჯ-57 ... ჯ-64 -თან ერთად

ლითონის სვეტი-1 (1 ცალი)								
ელემენტის ნომერი	პოზ.№	დასახელება, ესკიზი მმ.	პროფილი მმ.	L მ.	n ცალი	მასა კგ.		ფოლადის მარკა
						ერთი პოზ.	ყველა პოზ.	
1	2	3	4	5	6	7	8	9
	1	მილკვადრატი	200X200X8	2.5	-----	-----	116.25	C 255
	2	ფურცელი სიხისტის წიბო	-10X200X100	-----	1	1.57	1.57	C 255
	3	ფურცელი სიხისტის წიბო	-10X460X200	-----	1	7.22	7.22	C 255
	4	ფურცელი სიხისტის წიბო	-10X360X205	-----	1	7.1	7.1	C 255
	5	ფურცელი სიხისტის წიბო	-10X460X200	-----	1	7.22	7.22	C 255
	6	ფურცელი სიხისტის წიბო	-10X360X205	-----	1	7.1	7.1	C 255
			ჯამი				146.46	
			შედუღებაზე 1.5 %				2.2	Э42А
			სულ				148.66	

MPS				ქ.თბილისი, მირზა შაფის ქ.№5-სა და აბანოს ქ.№8-ს შორის დამაკავშირებელი ქუჩა-ხიბის კონსტრუქციული პროექტი
			2024	
		ხელმოწ.	თარ.	
დირექტორი	ნ.წერეთელი			სვეტი -1; მასალათა სპეციფიკაცია
პრ.მთ.ინჟინერი	ვ.ბუხაიძე			
დამამუშავა	ზ.ოთხოზორია			
შეამოწმა	ვ.ბუხაიძე			

სტადია	ფურც.	ფურცლები
მ.პ	ჯ-58	105
შპს.მშენპროექტსერვისი		

სვეტი -2
(1 ცალი)

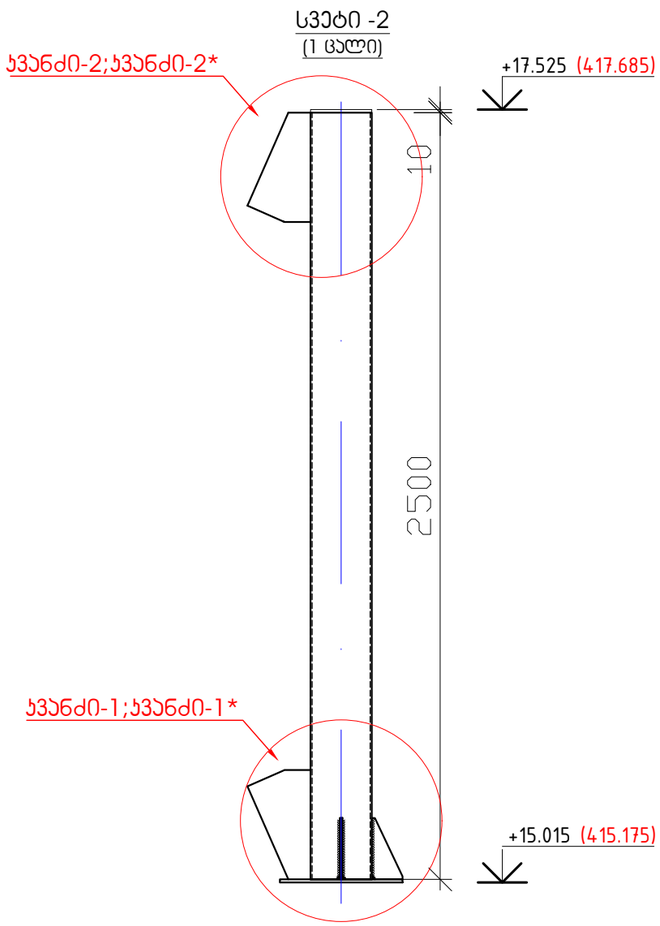

ჯვანძი-1

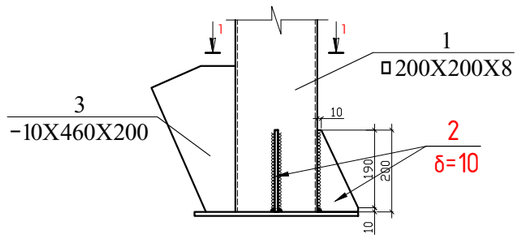

ჯვანძი-1*

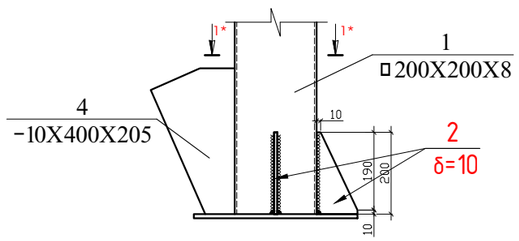

ჭრილი 1-1

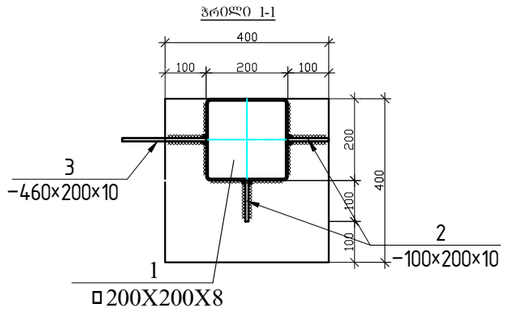

ჭრილი 1*-1*

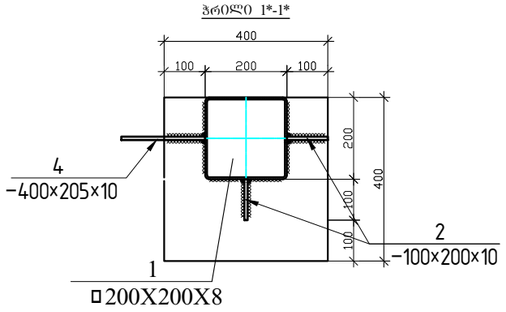

ჯვანძი-2

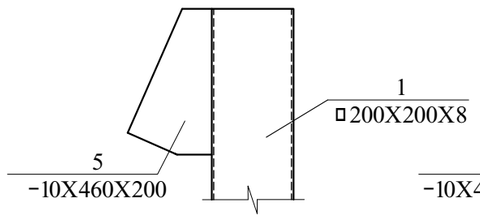

ჯვანძი-2*

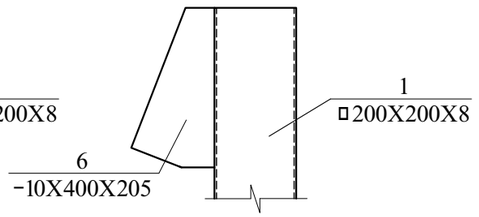

პოზ.2

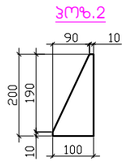

პოზ.3

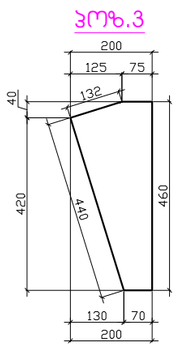

პოზ.4

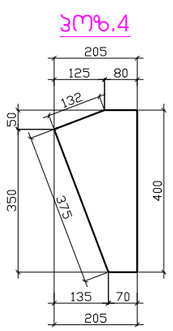

პოზ.5

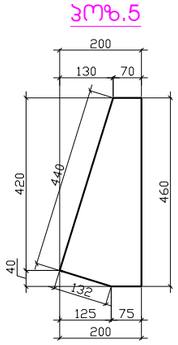

პოზ.6

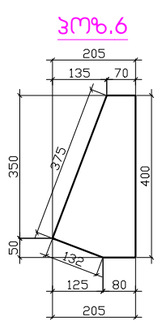

შენიშვნა

1. მოცემული ფურცელი განხილული უნდა იყოს ფურცლებ ჯ-57 ... ჯ-64 -თან ერთად

ლითონის სვეტი-2 (1 ცალი)

ელემენტის ნომ.	პოზ.№	დასახელება, ესკიზი მმ.	პროფილი მმ.	L მ.	n ცალი	მასა კგ. ერთი პოზ.	მასა კგ. ჯამი პოზ.	ფოლადის მარკა
1	2	3	4	5	6	7	8	9
	1	მილკვადრატი	200X200X8	2.5	-----	-----	116.25	C 255
	2	ფურცელი სიხისტის წიბო	-10X200X100	-----	1	1.57	1.57	C 255
	3	ფურცელი სიხისტის წიბო	-10X460X200	-----	1	7.22	7.22	C 255
	4	ფურცელი სიხისტის წიბო	-10X400X205	-----	1	6.44	6.44	C 255
	5	ფურცელი სიხისტის წიბო	-10X460X200	-----	1	7.22	7.22	C 255
	6	ფურცელი სიხისტის წიბო	-10X400X205	-----	1	6.44	6.44	C 255
						ჯამი	145.14	
						შედუღებაზე 1.5 %	2.18	Э42А
						სულ	147.32	

MPS

2024

ხელმოწ. თარ.

ქ.თბილისი, მირზა შაფის ქ.№5-სა და აბანოს ქ.№8-ს შორის დამაკავშირებელი ქუჩა-ჯიბის კონსტრუქციული პროექტი

დირექტორი	ნ.წერეთელი		
პრ.მთ.ინჟინერი	ვ.ბუხაიძე		
დაამუშავა	ზ.ოთხოზორია		
შეამოწმა	ვ.ბუხაიძე		

სვეტი -2; მასალათა სპეციფიკაცია

სტადია	ფურც.	ფურცლები
მ.პ	ჯ-59	105

შპს.მშენპროექტსერვისი

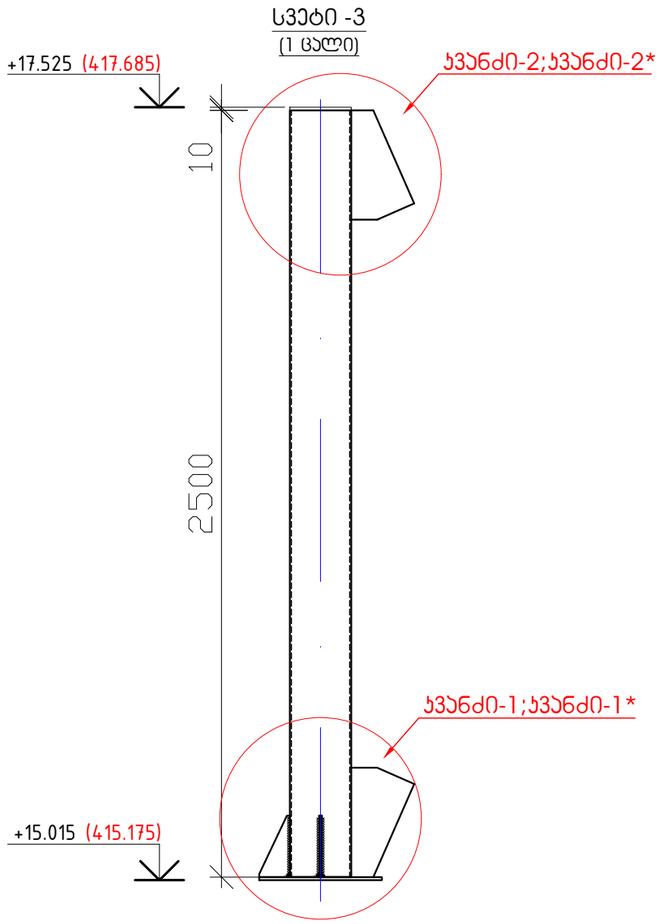

კვანძი-1

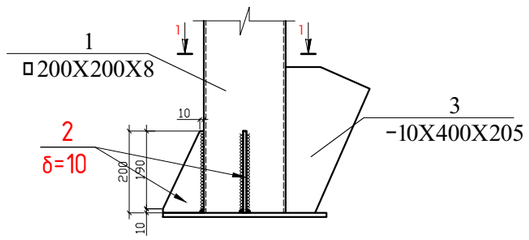

კვანძი-1*

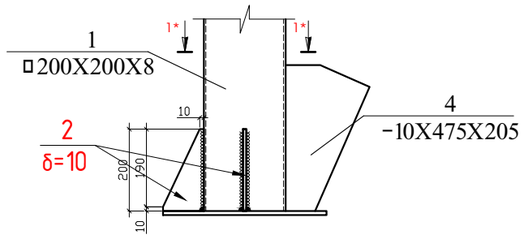

ჭრილი 1-1

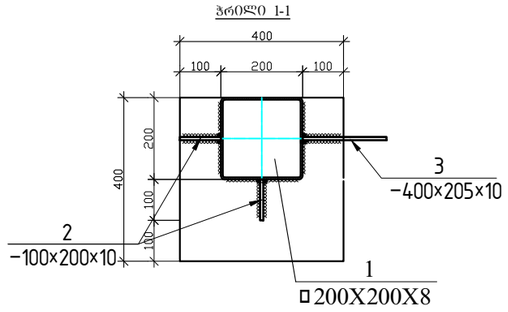

ჭრილი 1*-1*

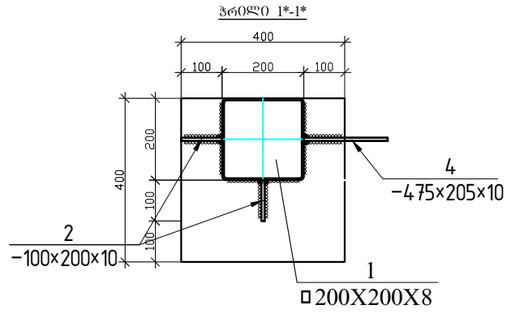

კვანძი-2

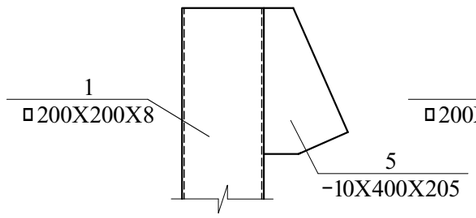

კვანძი-2*

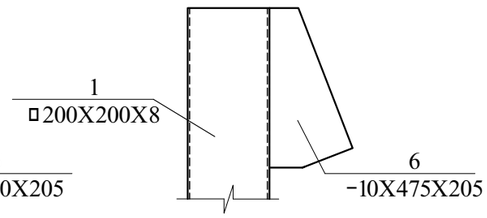

პოზ.2

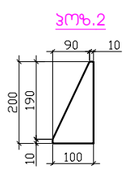

პოზ.3

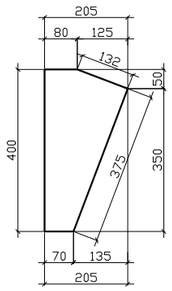

პოზ.4

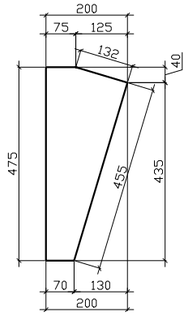

პოზ.5

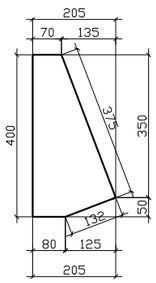

პოზ.6

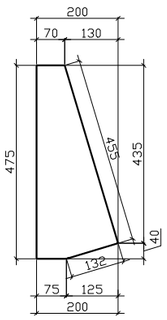

შენიშვნა

1. მოცემული ფურცელი განხილული უნდა იყოს ფურცლებ ჯ-57 ... ჯ-64 -თან ერთად

ლითონის სვეტი-3 (1 ცალი)

ელემენტის ნომერი	პოზ.№	დასახელება, ესკიზი მმ.	პროფილი მმ.	L მ.	n ცალი	მასა კგ. ერთი პოზ.	მასა კგ. ჯამი პოზ.	ფოლადის მარკა
1	2	3	4	5	6	7	8	9
	1	მილკვადრატი	200X200X8	2.5	-----	-----	116.25	C 255
	2	ფურცელი ხიხისტის ღიობ	-10X200X100	-----	1	1.57	1.57	C 255
	3	ფურცელი ხიხისტის ღიობ	-10X400X205	-----	1	6.44	6.44	C 255
	4	ფურცელი ხიხისტის ღიობ	-10X475X205	-----	1	7.64	7.64	C 255
	5	ფურცელი ხიხისტის ღიობ	-10X400X205	-----	1	6.44	6.44	C 255
	6	ფურცელი ხიხისტის ღიობ	-10X475X205	-----	1	7.64	7.64	C 255
						ჯამი	145.98	
						შედუღებაზე 1.5 %	2.19	Э42А
						სულ	148.17	

MPS				2024	ქ.თბილისი, მირზა შაფის ქ.№5-სა და აბანოს ქ.№8-ს შორის დამაკავშირებელი ქუჩა-ხიბის კონსტრუქციული პროექტი
			ხელმოწ.	თარ.	
დირექტორი	ნ.ჭერეთელი				სვეტი -3; მასალების სპეციფიკაცია
პრ.მთ.ინჟინერი	ვ.ბუხაიძე				
დაამუშავა	ზ.ოთხოზორია				
შეამოწმა	ვ.ბუხაიძე				

სტადია	ფურც.	ფურცლები
მ.პ	ჯ-60	105

შპს.მშენპროექტსერვისი

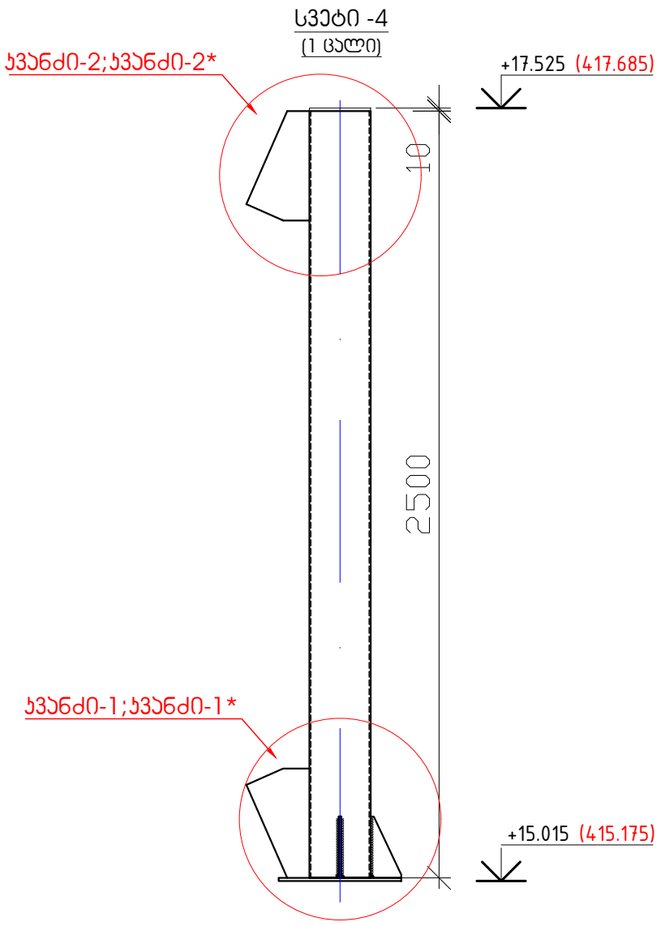

ჯვანძი-1

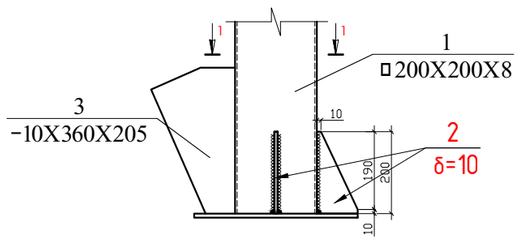

ჯვანძი-1*

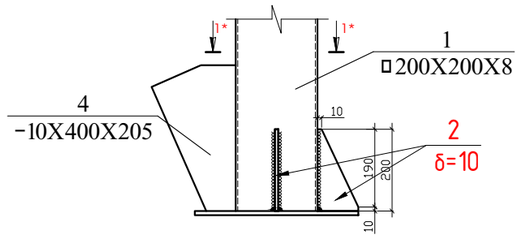

ჭრილი 1-1

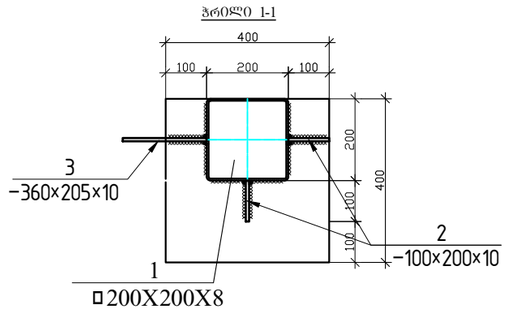

ჭრილი 1*-1*

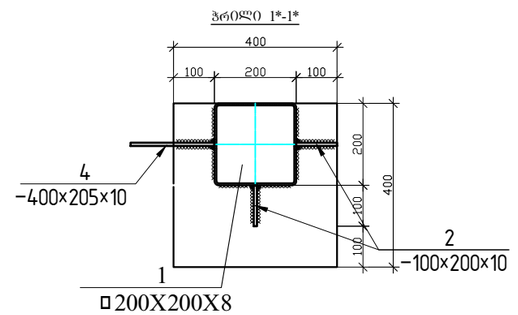

ჯვანძი-2

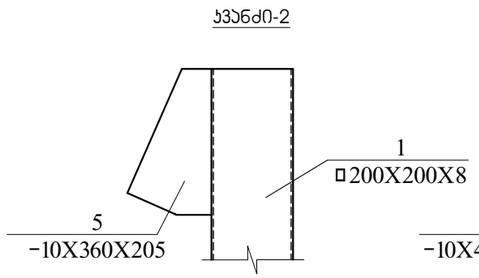

ჯვანძი-2*

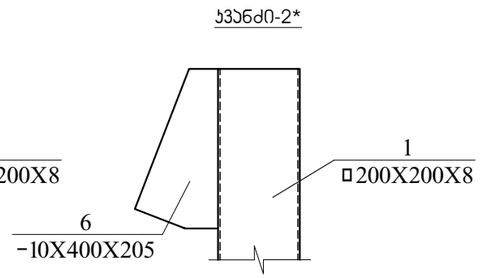

პოზ.2

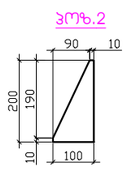

პოზ.3

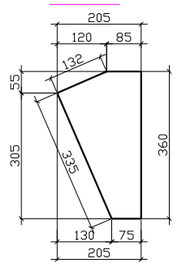

პოზ.4

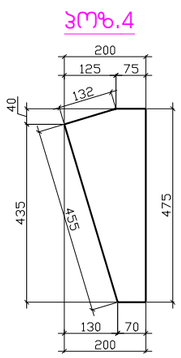

პოზ.5

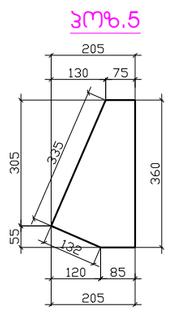

პოზ.6

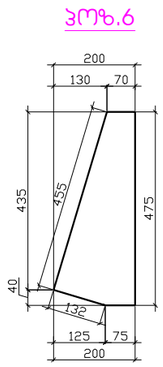

შენიშვნა

1. მოცემული ფურცელი განხილული უნდა იყოს ფურცლებ ჯ-57 ... ჯ-64 -თან ერთად

ლითონის სვეტი-4 (1 ცალი)

ელემენტის ნომერი	პოზ.№	დასახელება, ესკიზი მმ.	პროფილი მმ.	L მ.	n ცალი	მასა კგ. ერთი პოზ.	მასა კგ. ჯამი პოზ.	ფოლადის მარკა
1	2	3	4	5	6	7	8	9
	1	მილკვადრატი	200X200X8	2.5	-----	-----	116.25	C 255
	2	ფურცელი სიხისტის წიბო	-10X200X100	-----	1	1.57	1.57	C 255
	3	ფურცელი სიხისტის წიბო	-10X360X205	-----	1	7.1	7.1	C 255
	4	ფურცელი სიხისტის წიბო	-10X400X205	-----	1	6.44	6.44	C 255
	5	ფურცელი სიხისტის წიბო	-10X360X205	-----	1	7.1	7.1	C 255
	6	ფურცელი სიხისტის წიბო	-10X400X205	-----	1	6.44	6.44	C 255
					ჯამი		144.9	
					შედუღებაზე 1.5 %		2.17	Э42А
					სულ		147.07	

MPS

2024

ხელმოწ. თარ.

ქ.თბილისი, მირზა შაფის ქ.№5-სა და აბანოს ქ.№8-ს შორის დამაკავშირებელი ქუჩა-ჯიბის კონსტრუქციული პროექტი

დირექტორი	ნ.წერეთელი		
პრ.მთ.ინჟინერი	ვ.ბუხაიძე		
დაამუშავა	ზ.ოთხოზორია		
შეამოწმა	ვ.ბუხაიძე		

სვეტი -4; მასალების სპეციფიკაცია

სტადია	ფურც.	ფურცლები
მ.პ	ჯ-61	105

შპს.მშენპროექტსერვისი

ბაქანი - 8 -ის სვეტებს შორის ჯავშირების მოწყობის გეგმა

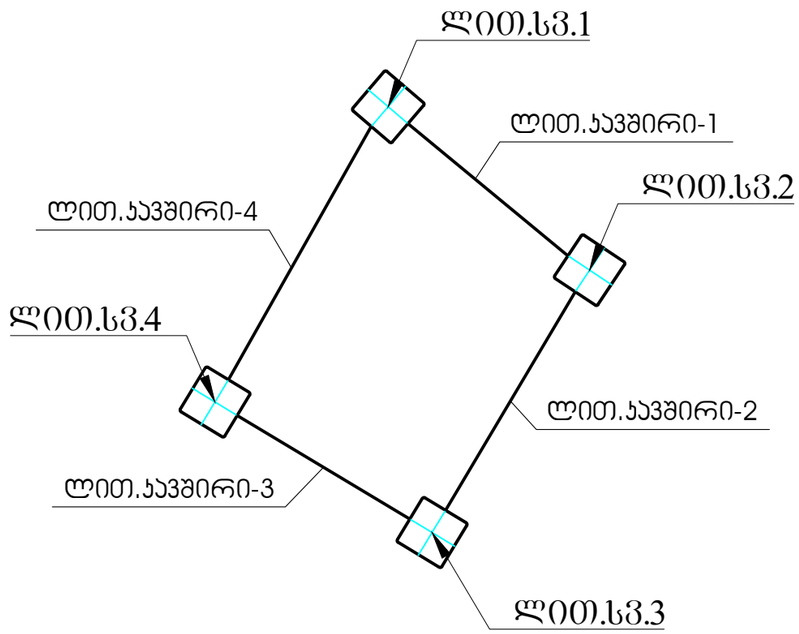

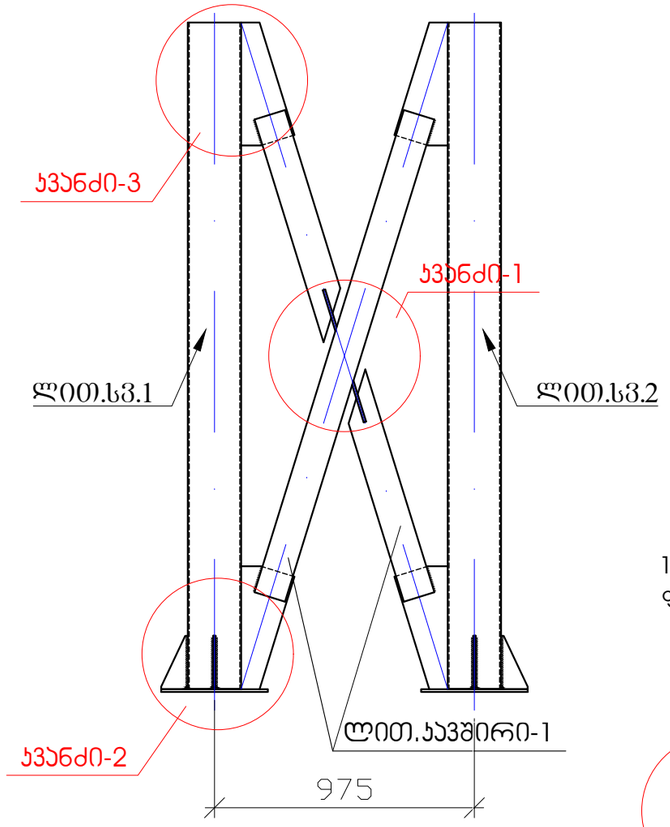

შენიშვნა

1. მოცემული ფურცელი განხილური უნდა იყოს ფურცლებ ჯ-57 ... ჯ-64 -თან ერთად

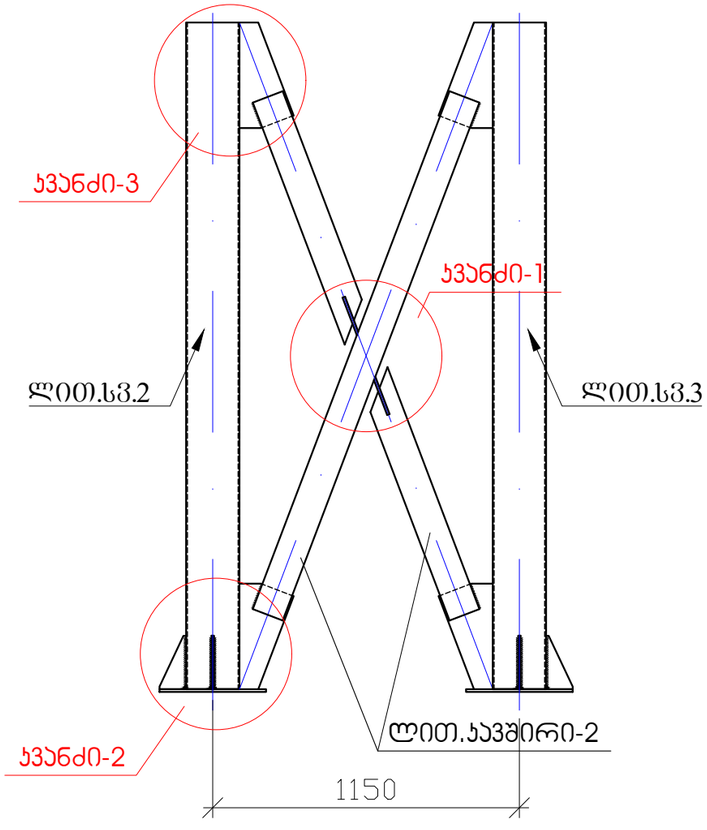

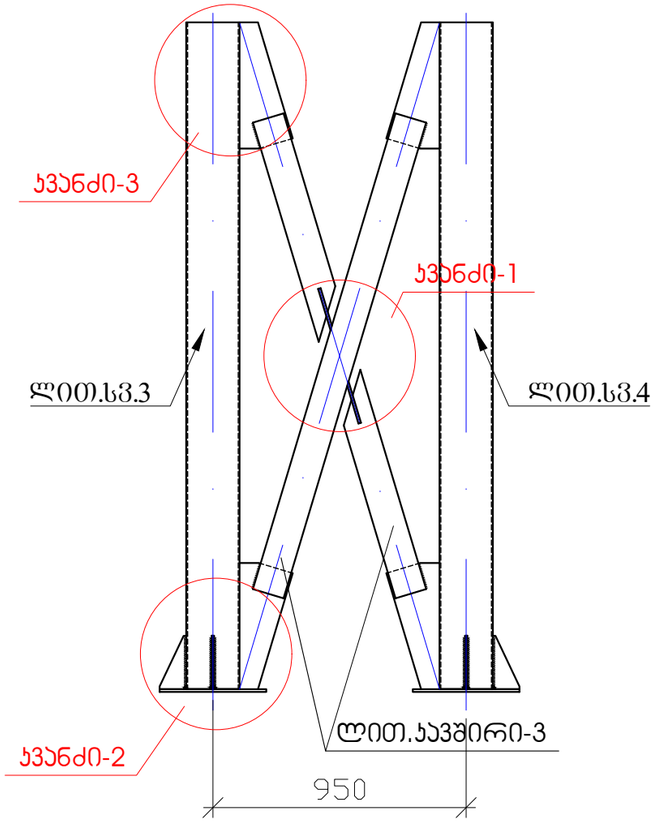

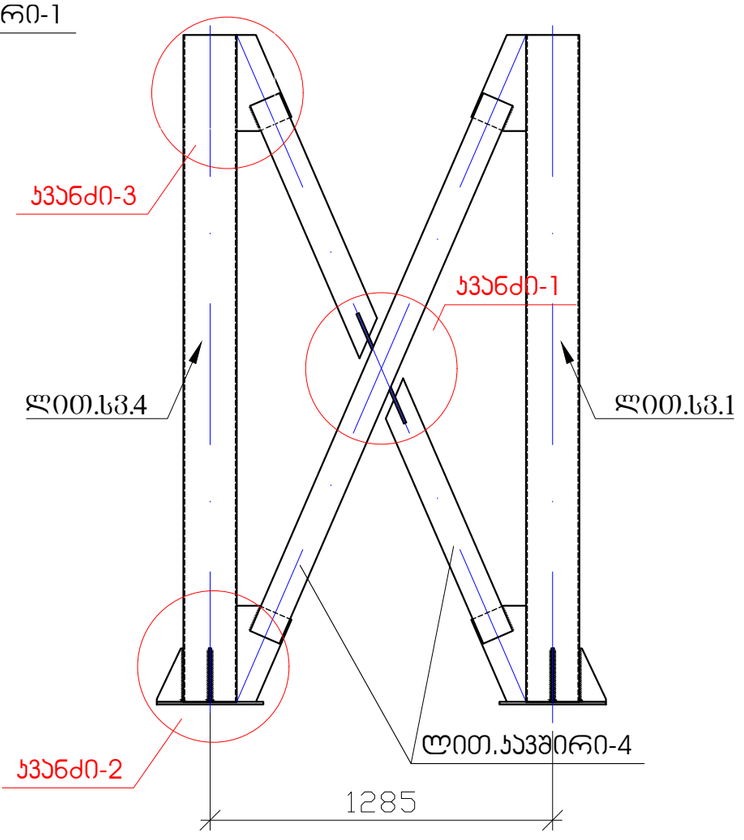

MPS			2024	ქ.თბილისი, მირზა შაფის ქ.№5-სა და აბანოს ქ.№8-ს შორის დამაჯავშირებელი ქუჩა-ჯიხის კონსტრუქციული პროექტი
		ხელმოწ.	თარ.	
დირექტორი	ნ.ჭერეთელი			ბაქანი - 8 -ის სვეტებს შორის ჯავშირების მოწყობის გეგმა
მრ.მთ.ინჟინერი	ვ.ბუხაიძე			
დაამუშავა	ზ.ოთხოზორია			
შეამოწმა	ვ.ბუხაიძე			

სტადია	ფურც.	ფურცლები
მ.პ	ჯ-62	105

შპს.მშენაროექტსერვისი

ჯვანძი -1

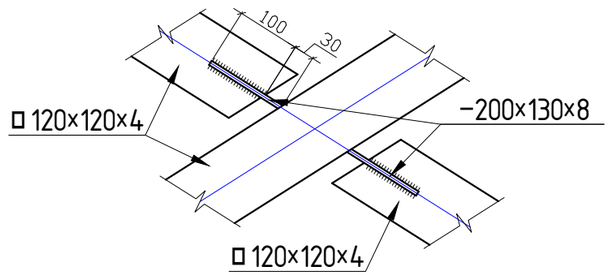

ჯვანძი-2

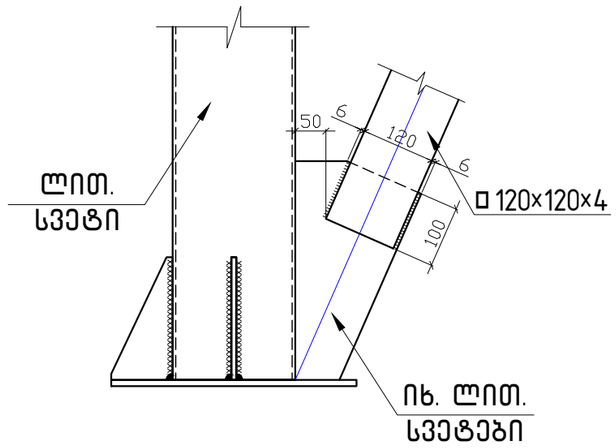

ჯვანძი-3

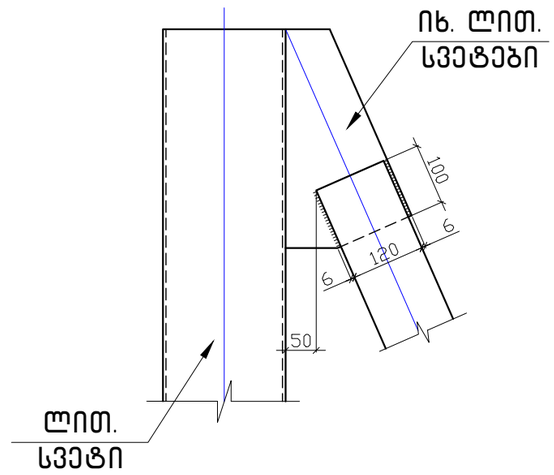

ლითონის კავშირები

ელემენტი	პოზ.№	დასახელება, ესკიზი მმ.	პროფილი მმ.	L მ.	n ცალი	მასა კგ. ერთი პოზ.	მასა კგ. ჯამი პოზ.	ფოლადის მარკა
1	2	3	4	5	6	7	8	9
	1	ლით.კავშირი - 1	□120X120X4	1.89	2			C 255
	2	ლით.კავშირი - 2	□120X120X4	2.08	2			C 255
	3	ლით.კავშირი - 3	□120X120X4	1.86	2			C 255
	4	ლით.კავშირი - 4	□120X120X4	2.2	2			C 255
	5	ფურცლოვანი ლითონი	–200X130X8	-----	8	1.63	13.04	C 255

შენიშვნა

1. მოცემული ფურცელი განხილური უნდა იყოს ფურცლებ ჯ-57 ... ჯ-64 -თან ერთად

MPS			2024	ქ.თბილისი, მირზა შაფის ქ.№5-სა და აბანოს ქ.№8-ს შორის დამაკავშირებელი ქუჩა-ჯიბის კონსტრუქციული პროექტი
			ხელმოწ.	თარ.
დირექტორი	ნ.წერეთელი			ჯვანძი -1; ჯვანძი -2; ჯვანძი-3; მასალათა სპეციფიკაცია
ჯრ.მთ.ინჟინერი	ვ.ბუხაიძე			
დაამუშავა	ზ.ოთხოზორია			
შეამოწმა	ვ.ბუხაიძე			

სტადია	ფურც.	ფურცლები
მ.პ	ჯ-63	105

შპს.მშენჯროექტსერვისი

ბაქანი -8

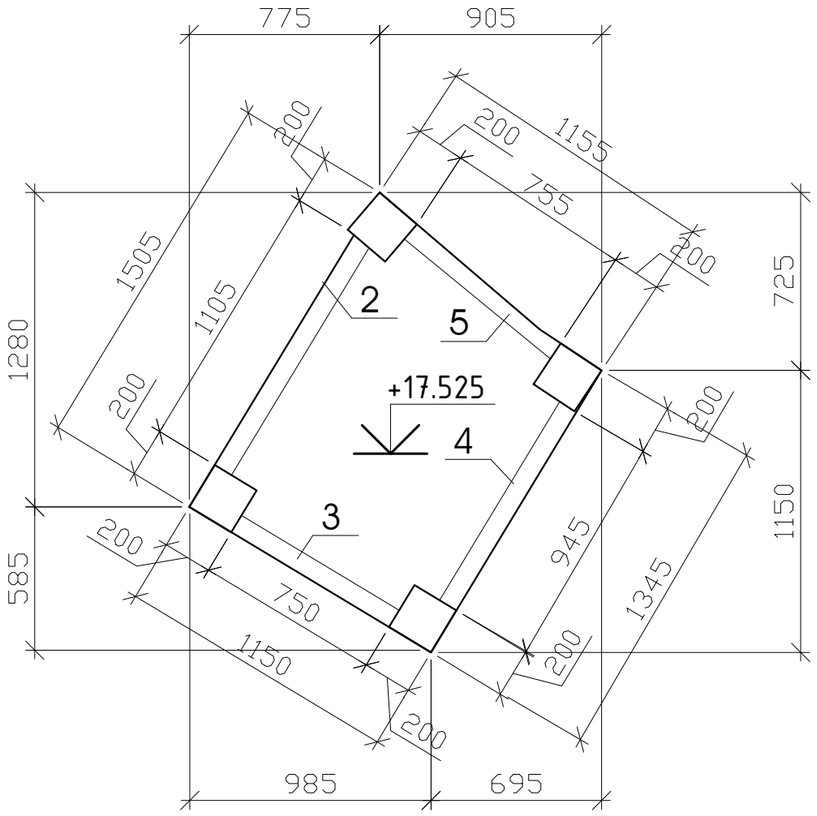

პოზ-1
(დაღარული ფურცლოვანა
t=10მმ)

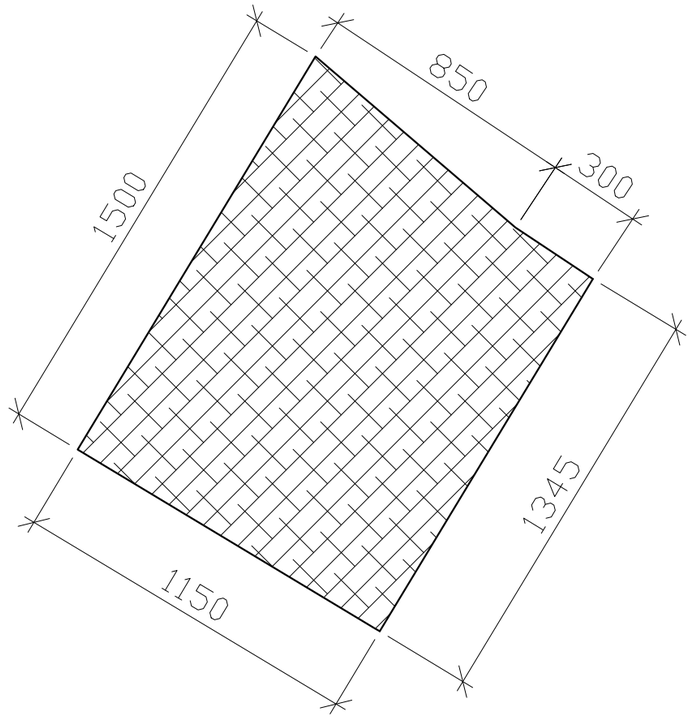

პოზ-2 (□120×120×4)

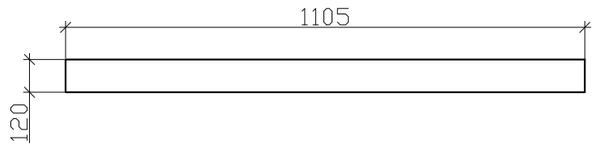

პოზ-3 (□120×120×4)

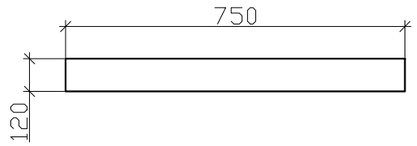

პოზ-4 (□120×120×4)

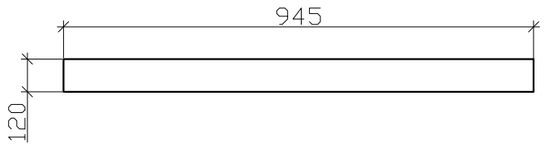

პოზ-5 (□120×120×4)

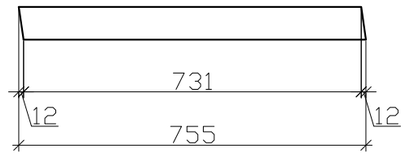

ბაქანი-8-ის სპეციფიკაცია								
ელემენტი	პოზ.№	დასახელება, ესკიზი მმ.	პროფილი მმ.	L მ.	n ცალი	მასა კგ. ერთი პოზ.	მასა კგ. ყველა პოზ.	ფოლადის მარკა
1	2	3	4	5	6	7	8	9
	1	დაღარული ფურცლოვანა	t=10მმ	-----	1	-----	-----	C 255
	2	მილკვადრატი	□120X120X4	1.105	1	15.69	15.69	C 255
	3	მილკვადრატი	□120X120X4	0.75	1	10.65	10.65	C 255
	4	მილკვადრატი	□120X120X4	0.945	1	13.42	13.42	C 255
	5	მილკვადრატი	□120X120X4	0.755	1	10.72	10.72	C 255
					ჯამი		50.48	
					შედულებაზე 1.5 %		0.76	Э42А
					სულ		51.24	

შენიშვნა

1. მოცემული ფურცელი განხილური უნდა იყოს ფურცლებ ჯ-57 ... ჯ-63 -თან ერთად

MPS				ქ.თბილისი, მირზა შაფის ქ.№5-სა და აბანოს ქ.№8-ს შორის დამაკავშირებელი ქუჩა-ჯიხის კონსტრუქციული პროექტი
			2024	
		ხელმოწ.	თარ.	
დირექტორი	ნ.ცერეთელი			ბაქანი -8 -ის მოწყობის გეგმა; მასალათა სპეციფიკაცია
პრ.მთ.ინჟინერი	ვ.ბუხაიძე			
დაამუშავა	ზ.ოთხოზორია			
შეამოწმა	ვ.ბუხაიძე			

სტადია	ფურც.	ფურცლები
მ.პ	ჯ-64	105

შპს.მშენპროექტსერვისი

მარში -9

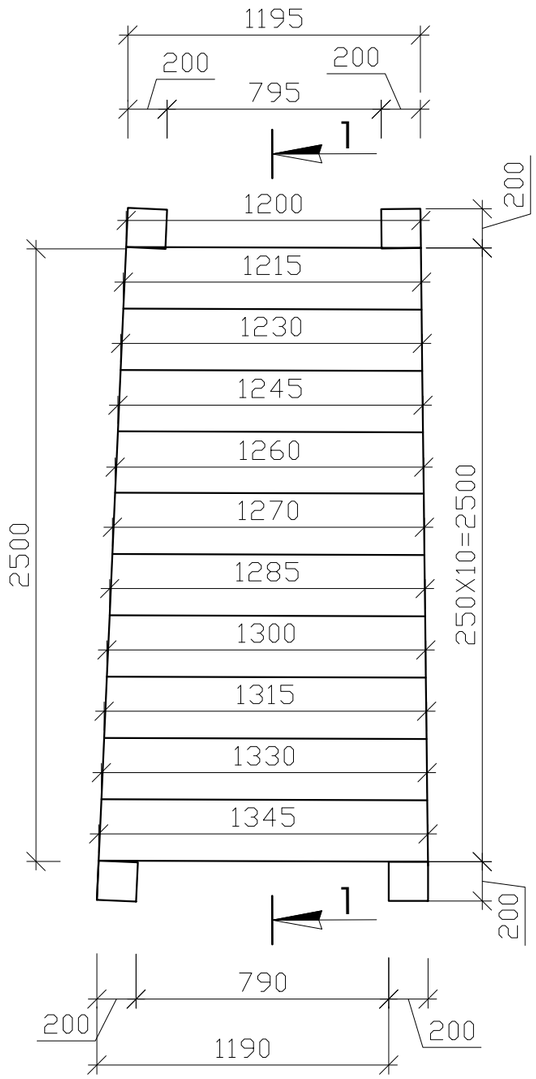

ჭრილი 1-1

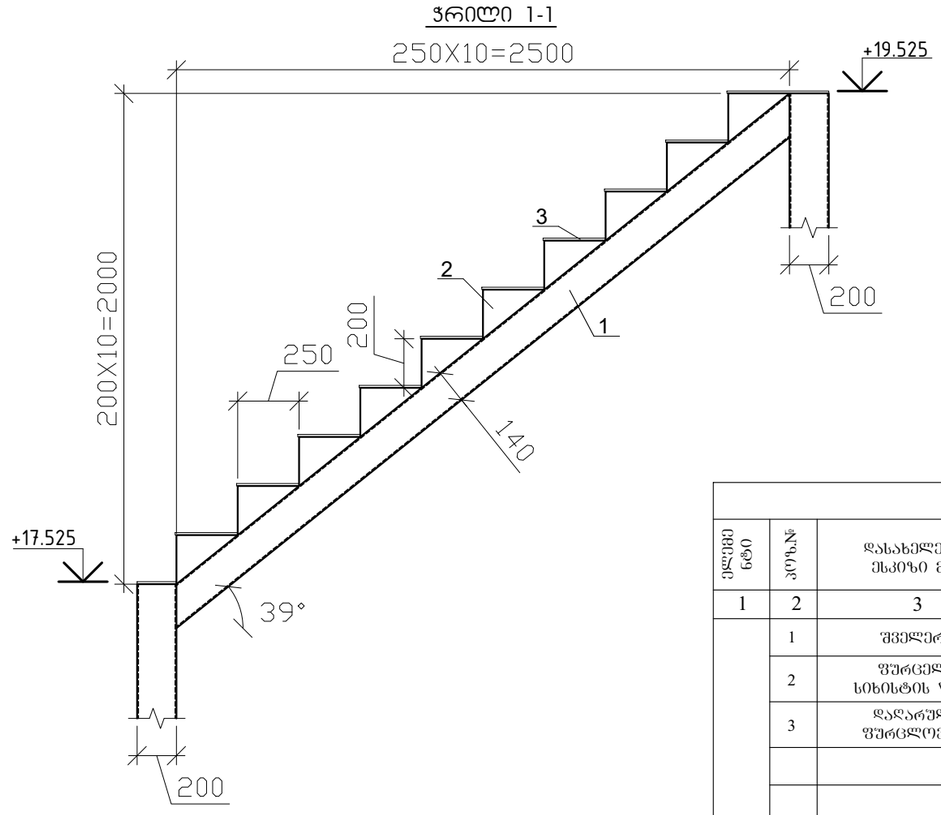

მარშ0-9-0ს სპეციფიკაცია								
ელემენტის ნომერი	პოზ.№	დასახელება, ესკიზი მმ.	პროფილი მმ.	L მ.	n ცალი	მასა კგ. ერთი პოზ.	მასა კგ. ჯამური პოზ.	ფოლადის მარკა
1	2	3	4	5	6	7	8	9
	1	შველერი	№14	3.315	2	40.01	80.02	C 255
	2	ფურცელი სიხისტის ღიობ	-10X250X175	-----	20	3.43	68.6	C 255
	3	დაღარული ფურცლოვანა	-10X255X1345...1200	-----	10	-----	-----	C 255
						ჯამი0	148.62	
						შედუღებაზე 1.5 %	2.23	Э42А
						სულ	150.85	

პოზ-1

L=3315

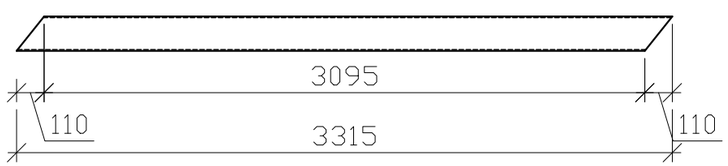

პოზ-2

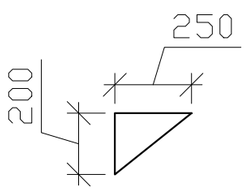

პოზ-3 (დაღარული ფურცლოვანა; L=ცვალებადი)

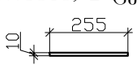

შენიშვნა

1. მოცემული ფურცელი განხილური უნდა იყოს ფურცლებ ჯ-3 -თან ერთად

MPS				ქ.თბილისი, მირზა შაფის ქ.№5-სა და აბანოს ქ.№8-ს შორის დამაკავშირებელი ქუჩა-ხიბის კონსტრუქციული პროექტი	
			2024		
		ხელმოწ.	თარ.		
დირექტორი	ნ.წერეთელი				
გრ.მთ.ინჟინერი	ვ.ბუხაიძე			სტუდია	ფურც. ფურცლები
დაამუშავა	ზ.ოთხოზორია			მ.ჰ	ჯ-65 105
შეამოწმა	ვ.ბუხაიძე			მარში 9; მასალათა სპეციფიკაცია	შპს.მშენგროექტსერვისი

ბაქანი - 9 -ის საძირკვლის მოწყობის გეგმა

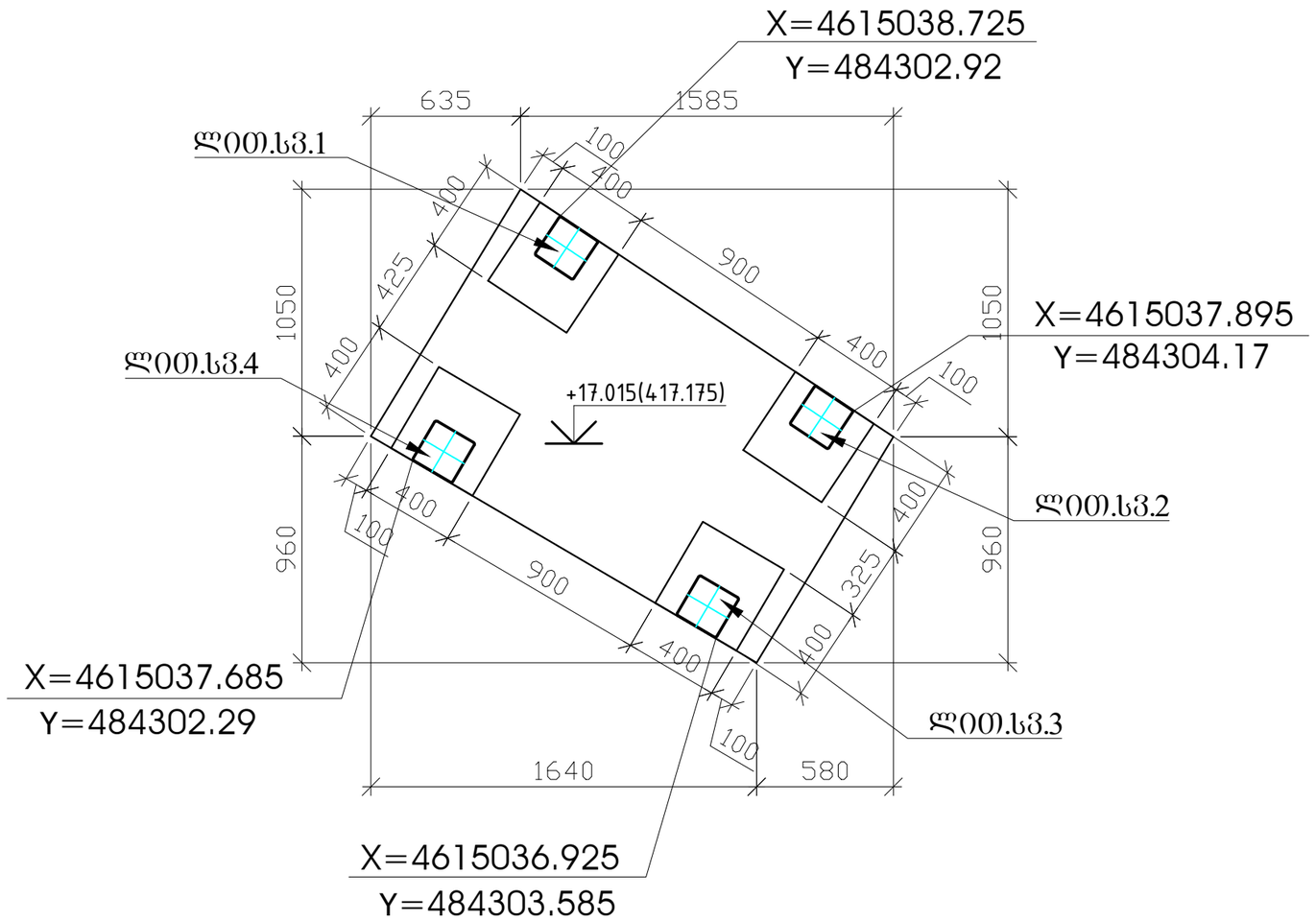

საძირკვლის
არმირების კვანძი

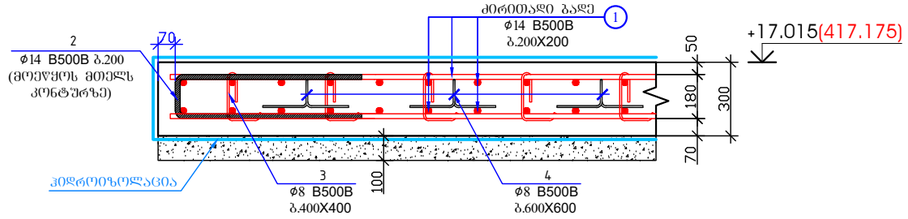

კოზიცია - 2
L=1780 მმ

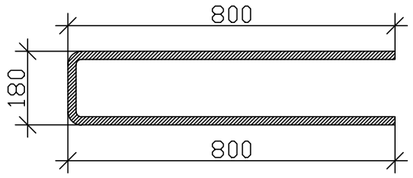

კოზიცია - 3
L=500 მმ

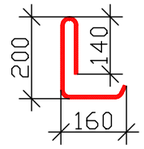

კოზიცია - 4
L=840 მმ

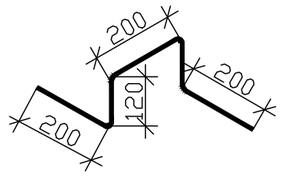

შენიშვნა

1. მოცემული ფურცელი განხილური უნდა იყოს ფურცლებ ჯ-67 ... ჯ-71 -თან ერთად

ჩასატანებელი დეტალის მოწყობა

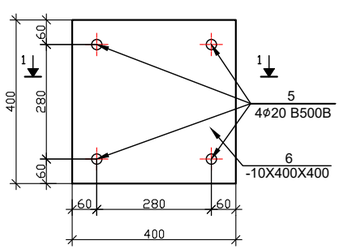

ჭრილი 1-1

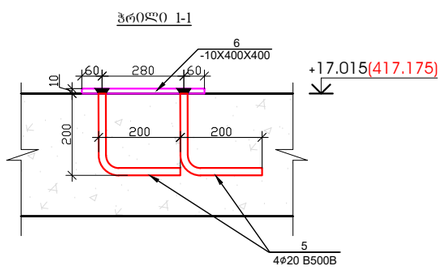

საანკერე არმატურის დეიმონის შურაცლისა მდებარეობის ასახვა

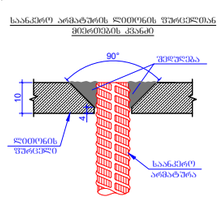

პოზ.	ა ღ ნ ი შ ვ ნ ა	დ ა ს ა ხ ე ლ ე ბ ა	რაოდ.	წონა, კგ	
		რკ/ბ-ის საძირკვლის ფილა და ჩასატანებელი დეტალების მოწყობა +17.015 ნიშნულზე			
		დეტალები		ერთეულის (კგ)	სულ (კგ)
1	დაიჭრას ადგილზე	Ø 14 B500B ℓ= 24550	-	29.70	29.70
2		Ø 14 B500B ℓ= 1780	30	2.15	64.60
3		Ø 8 B500B ℓ= 500	14	0.20	2.77
4		Ø 8 B500B ℓ= 840	6	0.33	1.99
5		Ø 20 B500B ℓ= 400	16	0.99	15.80
6	ლ001.ფურცელი	-10X400X400 (C255)	4	12.56	50.24
				Σ =	165.09
					(მ³)
		ბეტონი B25 W8			0.67
		ბეტონი B15			0.22

MPS				ქ.თბილისი, მირზა შაფის ქ.№5-სა და აბანოს ქ.№8-ს შორის დამაკავშირებელი ქუჩა-ჯიბის კონსტრუქციული პროექტი
			2024	
		ხელმოწ.	თარ.	
დირექტორი	ნ.წერეთელი			ბაქანი - 9 -ის საძირკვლის მოწყობის გეგმა
გრ.მთ.ინჟინერი	ვ.ბუხაიძე			
დაამუშავა	ზ.ოთხოზორია			
შეამოწმა	ვ.ბუხაიძე			

სტადია	ფურც.	ფურცლები
მ.პ	ჯ-66	105

შპს.მშენგროექტსერვისი

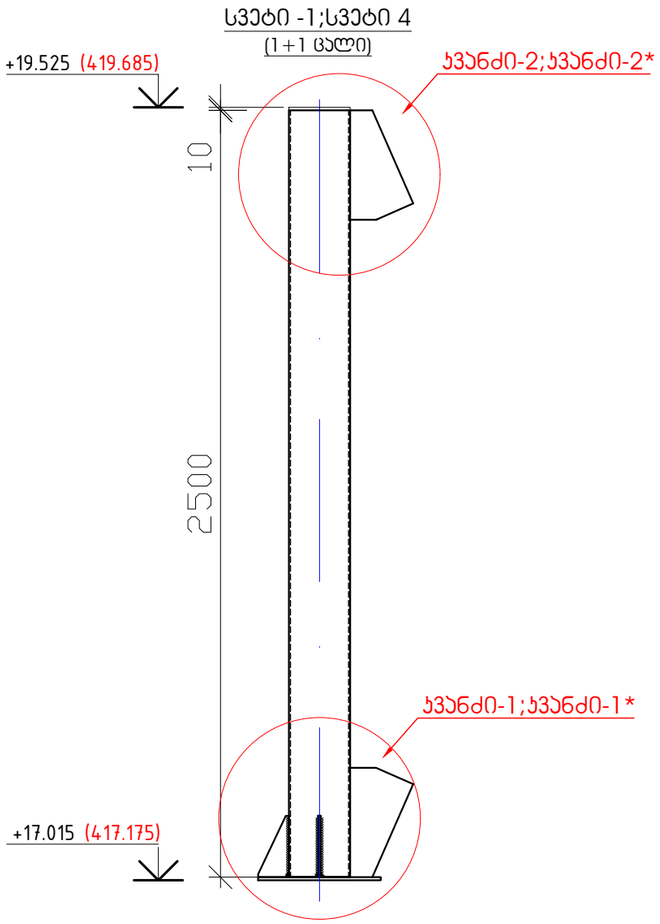

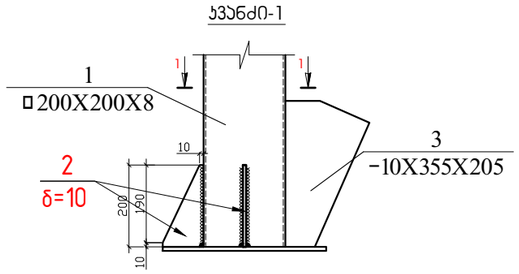

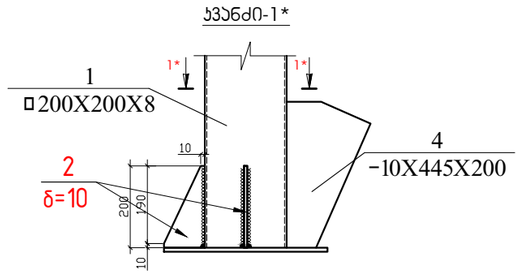

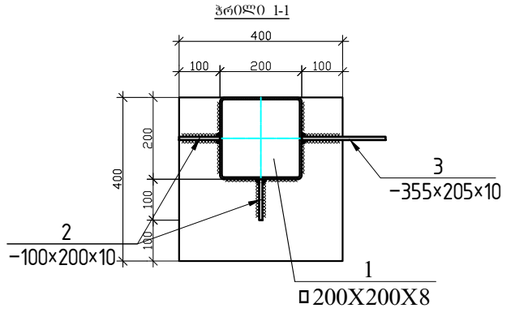

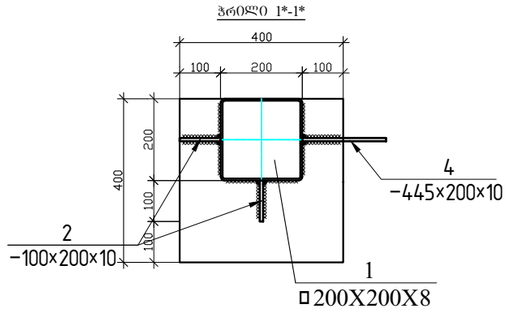

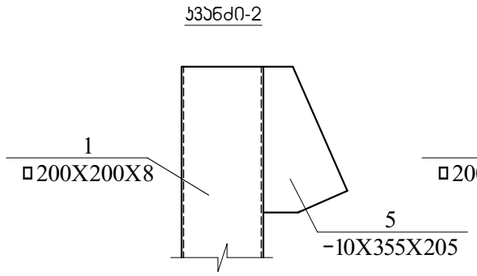

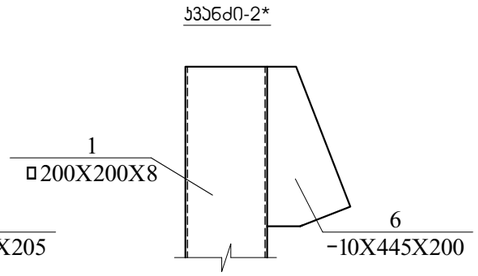

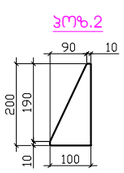

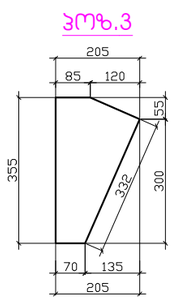

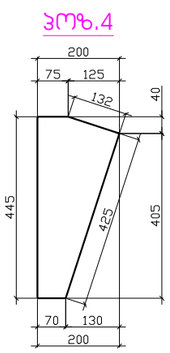

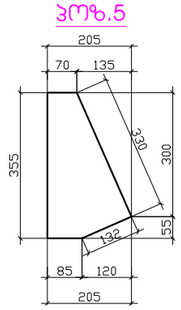

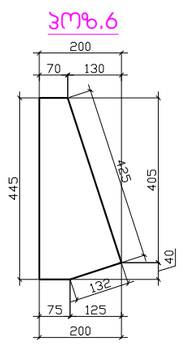

შენიშვნა

1. მოცემული ფურცელი განხილული უნდა იყოს ფურცლებ ჯ-66 ... ჯ-71 -თან ერთად

ლითონის სვეტი-1 + სვეტი 4 (1+1 ცალი)								
ელემენტის ნომერი	პოზ.№	დასახელება, ესკიზი მმ.	პროფილი მმ.	L მ.	n ცალი	მასა კგ. ერთი პოზ.	მასა კგ. ჯამი პოზ.	ფოლადის მარკა
1	2	3	4	5	6	7	8	9
	1	მილკვადრატი	200X200X8	2.5	-----	-----	116.25	C 255
	2	ფურცელი სიხისტის წიბო	-10X200X100	-----	1	1.57	1.57	C 255
	3	ფურცელი სიხისტის წიბო	-10X355X205	-----	1	5.71	5.71	C 255
	4	ფურცელი სიხისტის წიბო	-10X445X200	-----	1	6.99	6.99	C 255
	5	ფურცელი სიხისტის წიბო	-10X355X205	-----	1	5.71	5.71	C 255
	6	ფურცელი სიხისტის წიბო	-10X445X200	-----	1	6.99	6.99	C 255
						ჯამი	143.22	
						შედულებაზე 1.5 %	2.15	Э42А
						სულ	145.37	

სპეციფიკაცია მოცემულია ერთ სვეტზე

MPS			2024
		ხელმოწ.	თარ.
დირექტორი	ნ.წერეთელი		
პრ.მთ.ინჟინერი	ვ.ბუხაიძე		
დამამუშავა	ზ.ოთხოზორია		
შეამოწმა	ვ.ბუხაიძე		

ქ.თბილისი, მირზა შაფის ქ.№5-სა და აბანოს ქ.№8-ს შორის დამაკავშირებელი ქუჩა-ხიბის კონსტრუქციული პროექტი

სვეტი -1;სვეტი -4; მასალათა სპეციფიკაცია

სტადია	ფურც.	ფურცლები
მ.პ	ჯ-67	105

შპს.მშენპროექტსერვისი

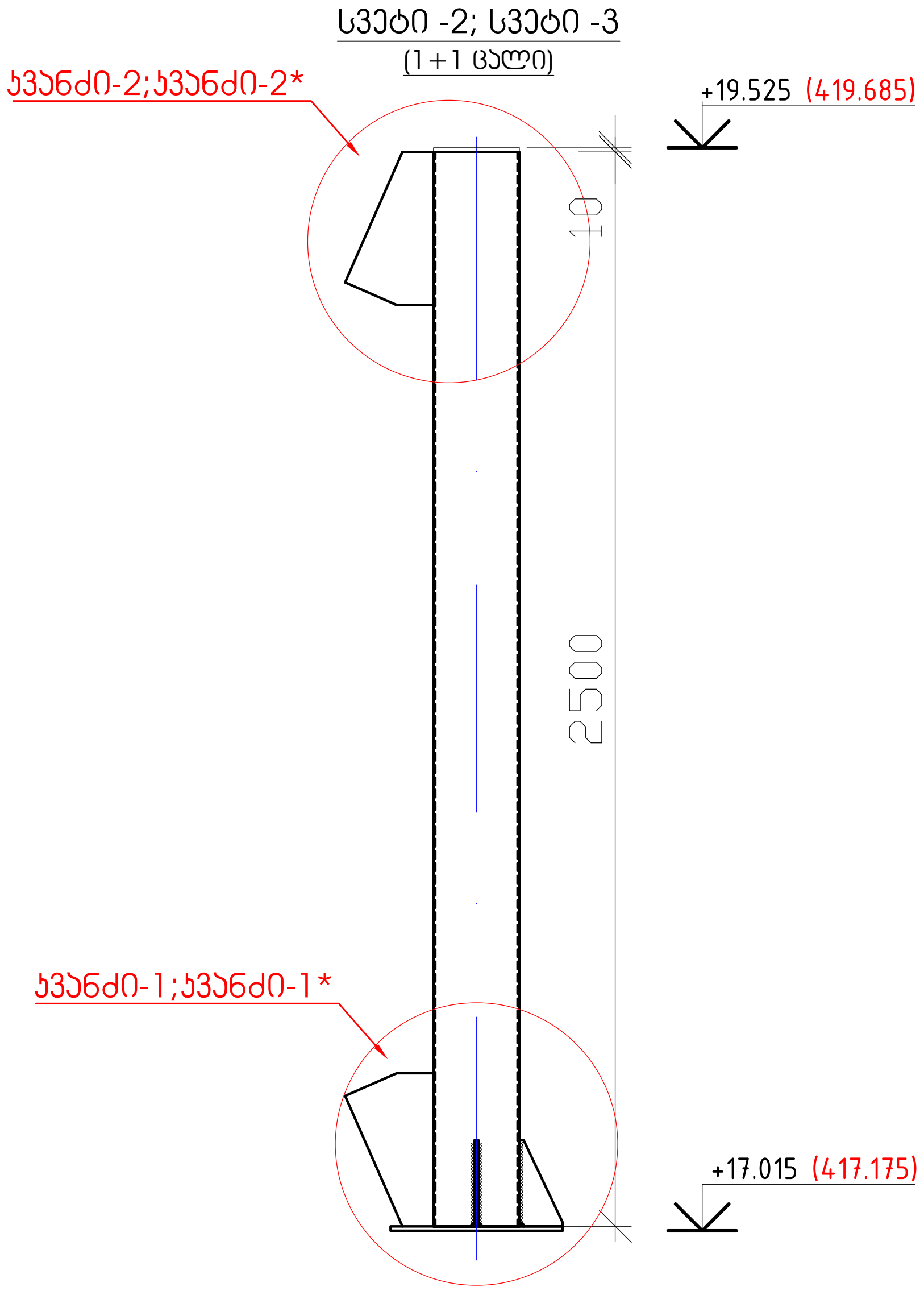

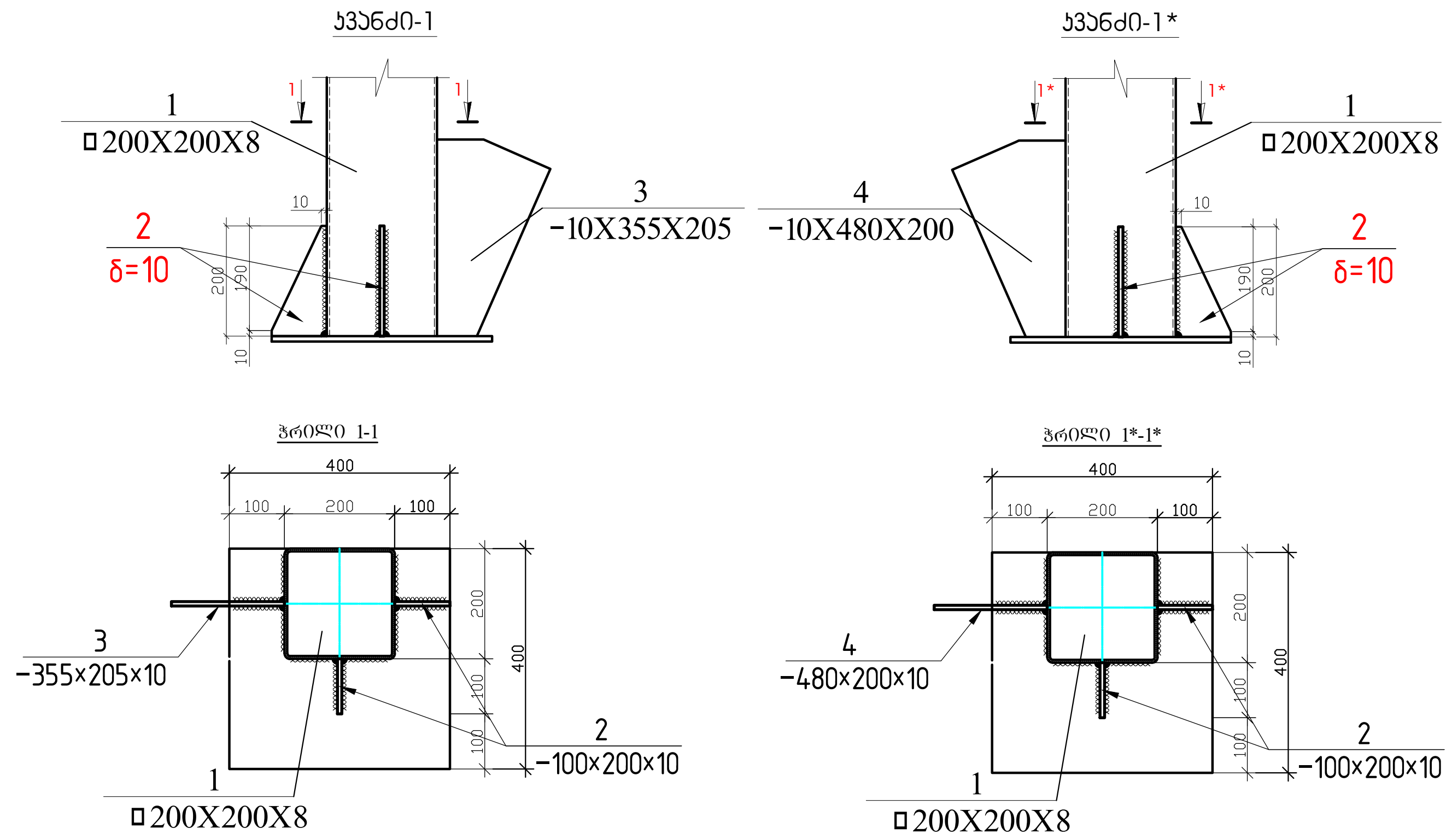

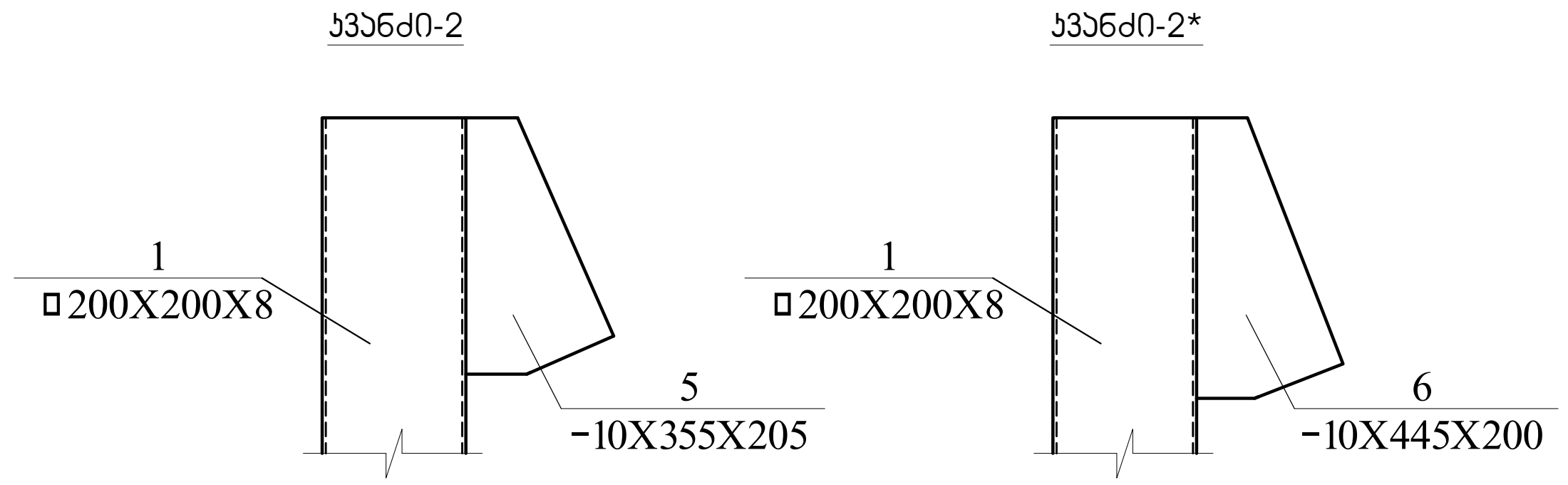

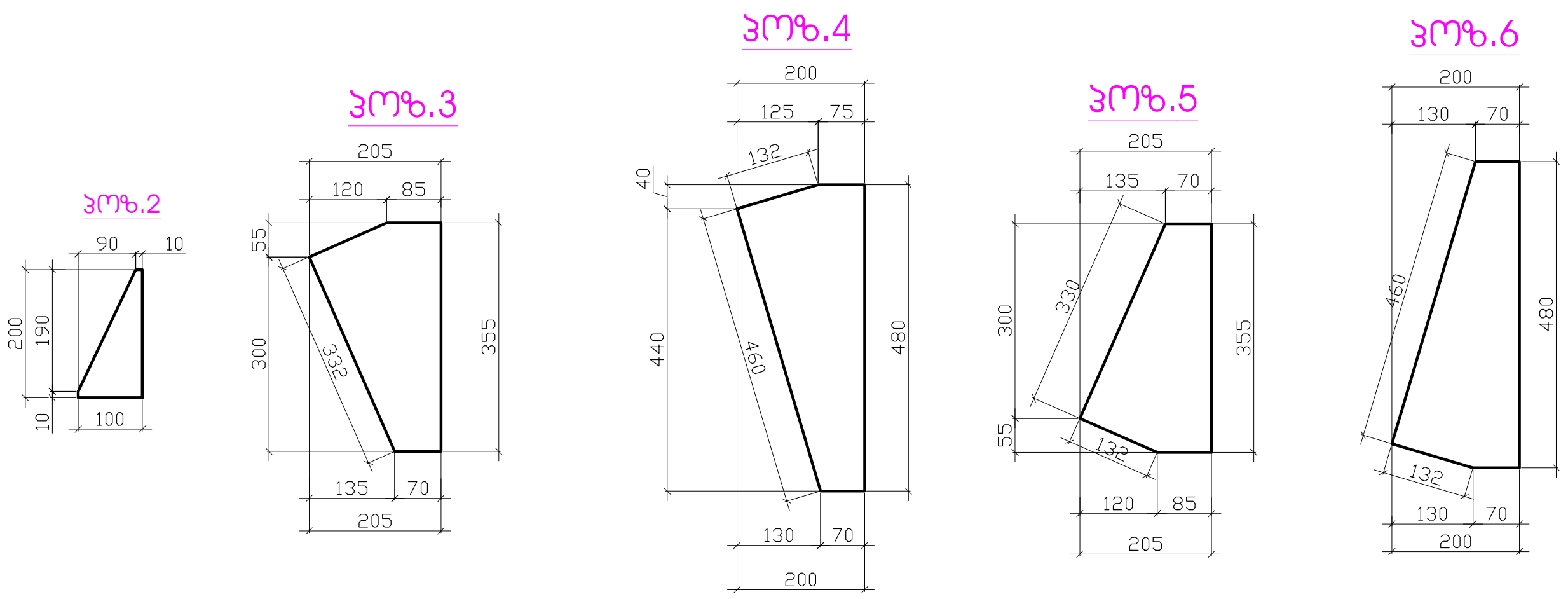

შენიშვნა

1. მოცემული ფურცელი განხილული უნდა იყოს ფურცლებ კ-66 ... კ-71 -თან ერთად

ლითონის სვეტი-2 + სვეტი 3 (1+1 ცალი)								
ელემენტი	პოზ.№	დასახელება, ესკიზი მმ.	პროფილი მმ.	L მ.	n ცალი	მასა კგ.		ფოლადის მარკა
						ერთი პოზ.	ყველა პოზ.	
1	2	3	4	5	6	7	8	9
	1	მილკვადრატი	200X200X8	2.5	-----	-----	116.25	C 255
	2	ფურცელი სიხისტის წიბო	-10X200X100	-----	1	1.57	1.57	C 255
	3	ფურცელი სიხისტის წიბო	-10X355X205	-----	1	5.71	5.71	C 255
	4	ფურცელი სიხისტის წიბო	-10X480X200	-----	1	7.54	7.54	C 255
	5	ფურცელი სიხისტის წიბო	-10X355X205	-----	1	5.71	5.71	C 255
	6	ფურცელი სიხისტის წიბო	-10X480X200	-----	1	7.54	7.54	C 255
		ჯამი					144.32	
		შედუღებაზე 1.5 %					2.16	Э42A
		სულ					146.48	

სპეციფიკაცია მოცემულია ერთ სვეტზე

MPS		2024	ქ.თბილისი, მირზა შაფის ქ.№5-სა და აბანოს ქ.№8-ს შორის დამაკავშირებელი ქუჩა-კიბის კონსტრუქციული პროექტი
	ხელმოწ.	თარ.	
დირექტორი	ნ.წერეთელი		სვეტი -2;სვეტი -3; მასალათა სპეციფიკაცია
პრ.მთ.ინჟინერი	ვ.ბუხაიძე		
დაამუშავა	ზ.ოთხოზორია		
შეამოწმა	ვ.ბუხაიძე		

სტადია	ფურც.	ფურცლები
მ.პ	კ-68	105

შპს.მშენპროექტსერვისი

ბაქანი - 9 -ის სვეტებს შორის ჯავშირებიის მოწყობის გეგმა

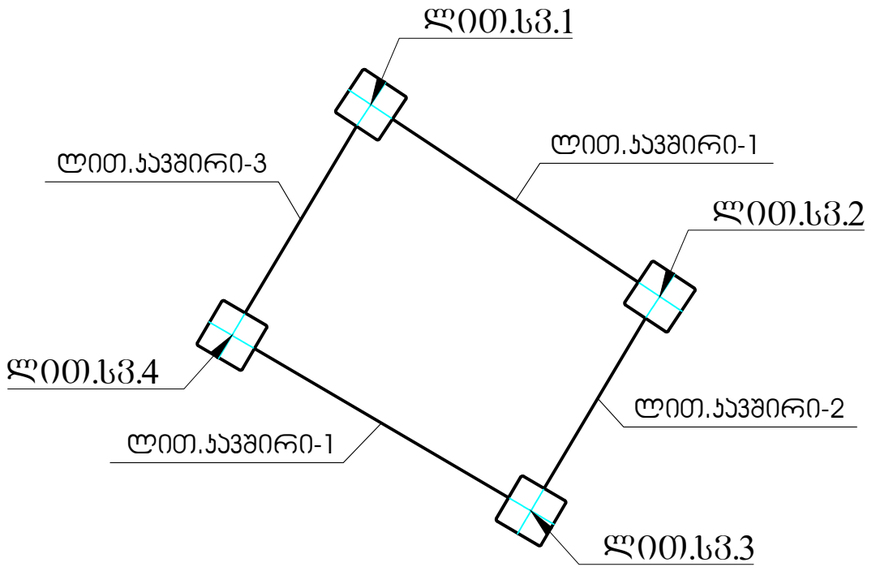

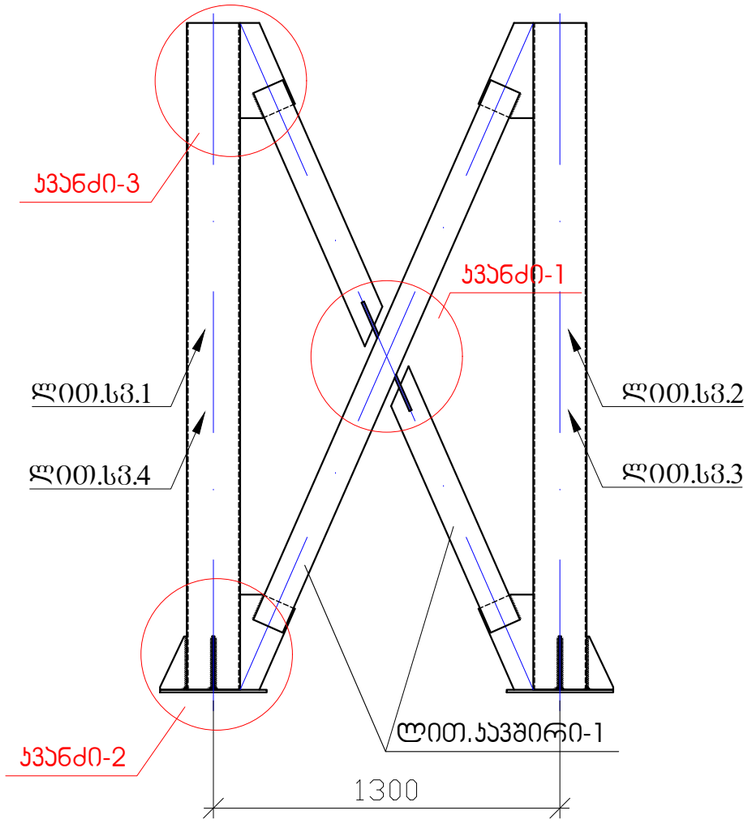

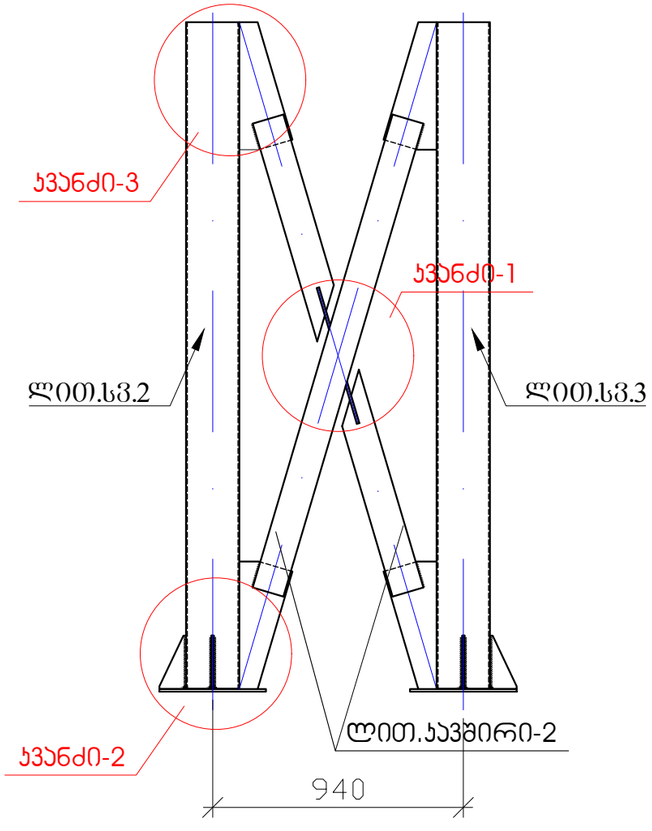

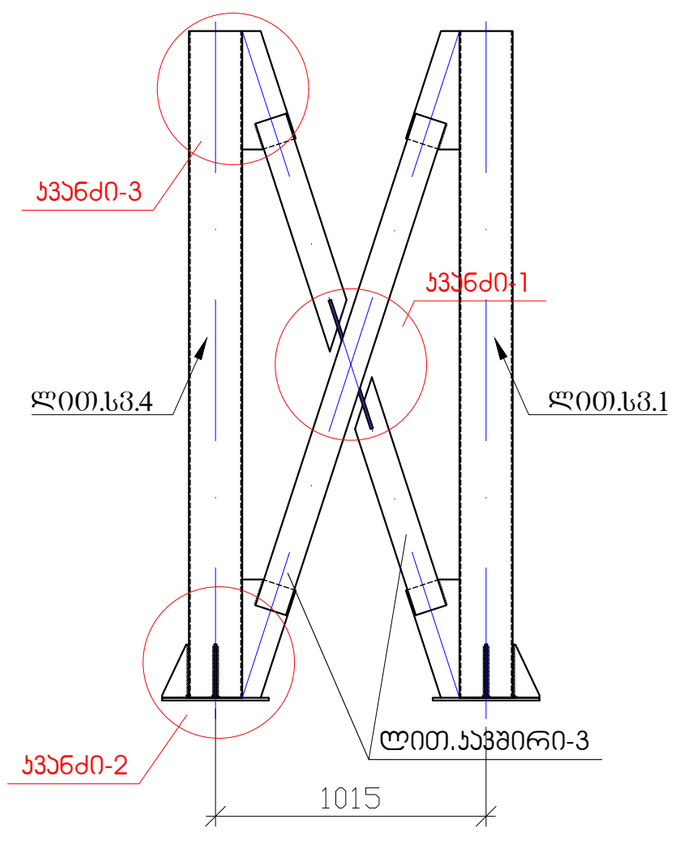

შენიშვნა

1. მოცემული ფურცელი განხილური უნდა იყოს ფურცლებ ჯ-66 ... ჯ-71 -თან ერთად

MPS				ქ.თბილისი, მირზა შაფის ქ.№5-სა და აბანოს ქ.№8-ს შორის დამაჯავშირებელი ქუჩა-ჯიბის კონსტრუქციული პროექტი
			2024	
		ხელმოწ.	თარ.	
დირექტორი	ნ.ჭერეთელი			ბაქანი - 9 -ის სვეტებს შორის ჯავშირებიის მოწყობის გეგმა
პრ.მთ.ინჟინერი	ვ.ბუხაიძე			სტადია: მ.პ; ფურც.: ჯ-69; ფურცლები: 105
დაამუშავა	ზ.ოთხოზორია			შპს.მშენპროექტსერვისი
შეამოწმა	ვ.ბუხაიძე			

ჯვანძი -1

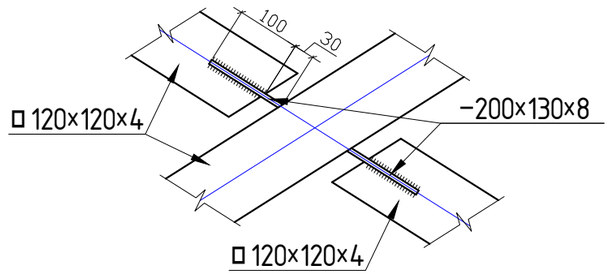

ჯვანძი-2

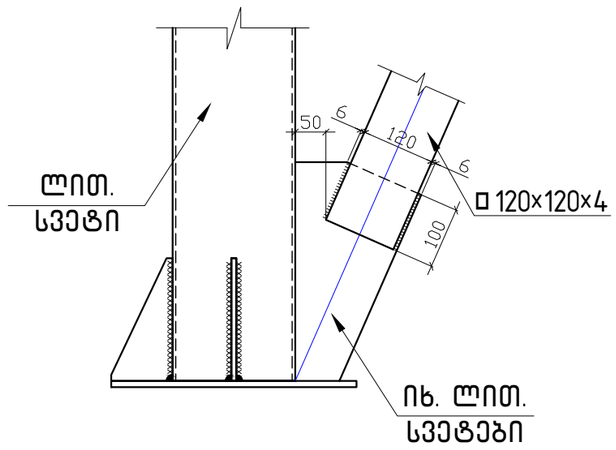

ჯვანძი-3

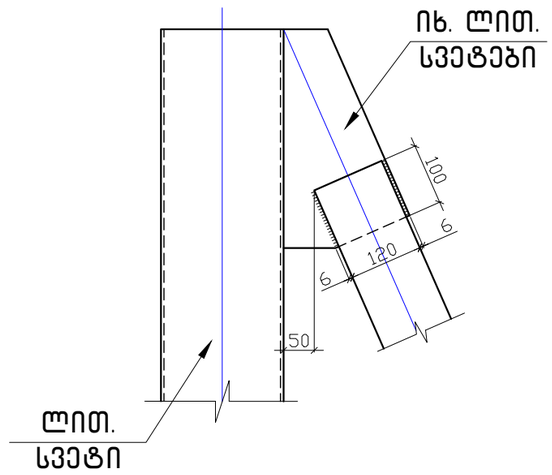

ლითონის კაპიტრები

ელემენტი	პოზ.№	დასახელება, ესკიზი მმ.	პროფილი მმ.	L მ.	n ცალი	მასა კგ. ერთი პოზ.	მასა კგ. ყველა პოზ.	ფოლადის მარკა
1	2	3	4	5	6	7	8	9
	1	ლით.კაპიტრი - 1	□ 120X120X4	2.21	4			C 255
	2	ლით.კაპიტრი - 2	□ 120X120X4	1.85	2			C 255
	3	ლით.კაპიტრი - 3	□ 120X120X4	1.94	2			C 255
	4	ფურცლოვანი ლითონი	−200X130X8	-----	8	1.63	13.04	C 255

შენიშვნა

1. მოცემული ფურცელი განხილული უნდა იყოს ფურცლებ ჯ-66 ... ჯ-71 -თან ერთად

MPS				ქ.თბილისი, მირზა შაფის ქ.№5-სა და აბანოს ქ.№8-ს შორის დამაკავშირებელი ქუჩა-ჯიბის კონსტრუქციული პროექტი
			2024	
		ხელმოწ.	თარ.	
დირექტორი	ნ.წერეთელი			ჯვანძი -1; ჯვანძი -2; ჯვანძი-3; მასალათა სპეციფიკაცია
გრ.მთ.ინჟინერი	ვ.ბუხაიძე			
დაამუშავა	ზ.ოთხოზორია			
შეამოწმა	ვ.ბუხაიძე			

სტადია	ფურც.	ფურცლები
მ.პ	ჯ-70	105

შპს.მშენგროექტსერვისი

ბაქანი -9

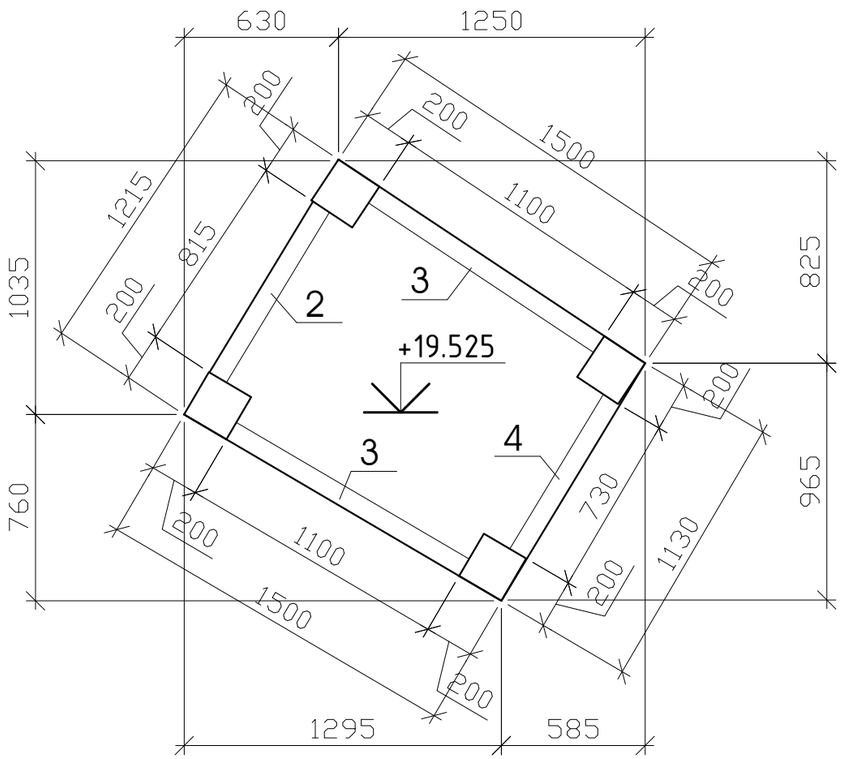

პოზ-1
(დაღარული ფურცლოვანა
t=10მმ)

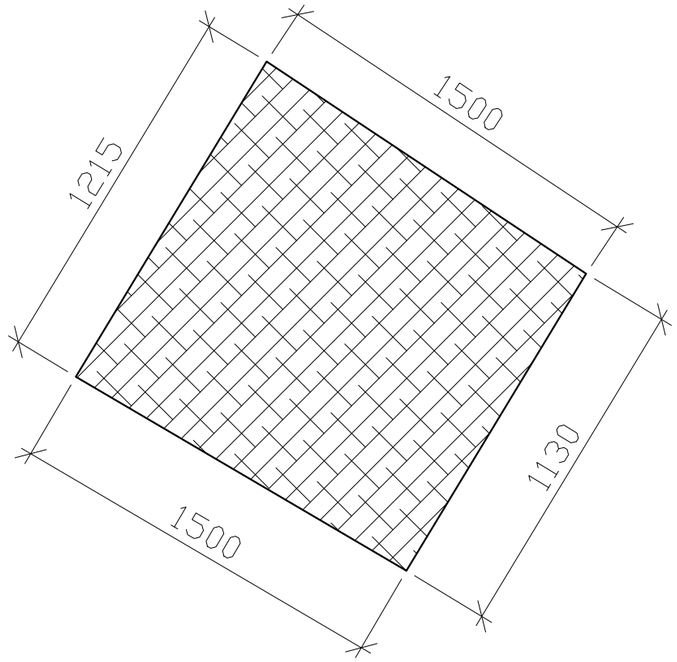

პოზ-2 (□120×120×4)

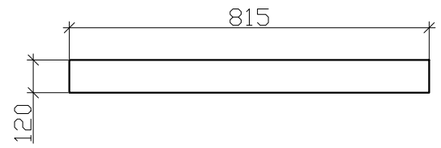

პოზ-3 (□120×120×4)

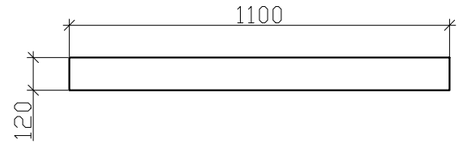

პოზ-4 (□120×120×4)

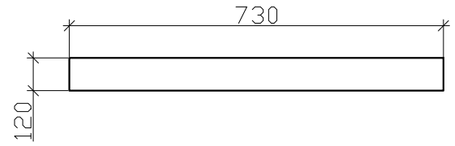

ბაქანი-9-ის სპეციფიკაცია

ელემენტის ნომერი	პოზ.№	დასახელება, ესკიზი მმ.	პროფილი მმ.	L მ.	n ცალი	მასა კგ. ერთი პოზ.	მასა კგ. ჯამი პოზ.	ფოლადის მარკა
1	2	3	4	5	6	7	8	9
	1	დაღარული ფურცლოვანა	t=10მმ	-----	1	-----	-----	C 255
	2	მილკვადრატი	□ 120X120X4	0.815	1	11.57	11.57	C 255
	3	მილკვადრატი	□ 120X120X4	1.1	2	15.62	31.24	C 255
	4	მილკვადრატი	□ 120X120X4	0.730	1	10.4	10.4	C 255
						ჯამი	53.21	
		შედუღებაზე 1.5 %					0.8	Э42А
						სულ	54.01	

შენიშვნა

1. მოცემული ფურცელი განხილური უნდა იყოს ფურცლებ ჯ-66 ... ჯ-70 -თან ერთად

MPS				ქ.თბილისი, მირზა შაფის ქ.№5-სა და აბანოს ქ.№8-ს შორის დამაკავშირებელი ქუჩა-ჯიბის კონსტრუქციული პროექტი
			2024	
		ხელმოწ.	თარ.	
დირექტორი	ნ.წერეთელი			ბაქანი -9 -ის მოწყობის გეგმა; მასალათა სპეციფიკაცია
გრ.მთ.ინჟინერი	ვ.ბუხაიძე			
დაამუშავა	ზ.ოთხოზორია			
შეამოწმა	ვ.ბუხაიძე			

სტადია	ფურც.	ფურცლები
მ.პ	ჯ-71	105

შპს.მშენგროექტსერვისი

მარში -10

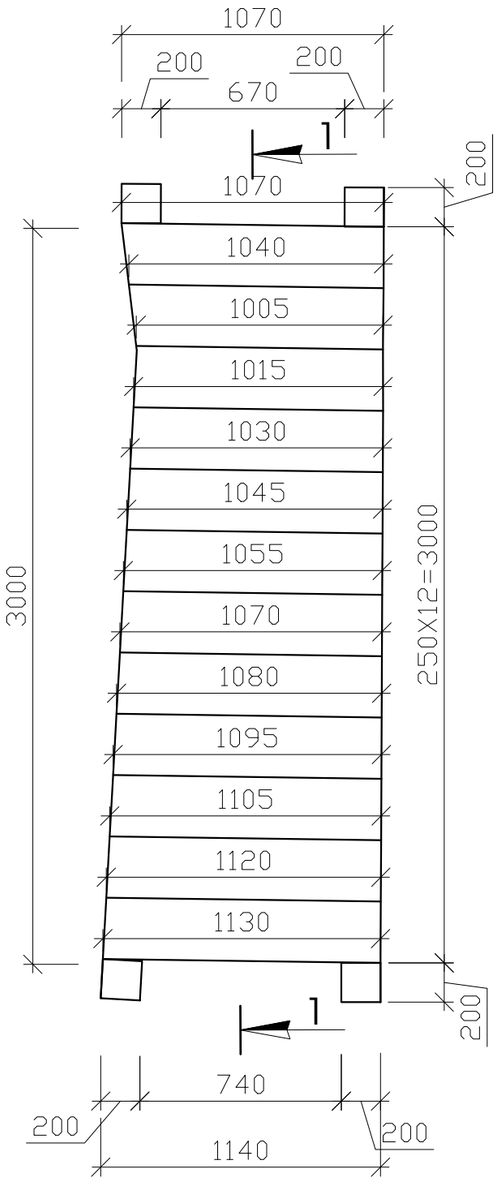

ჭრილი 1-1

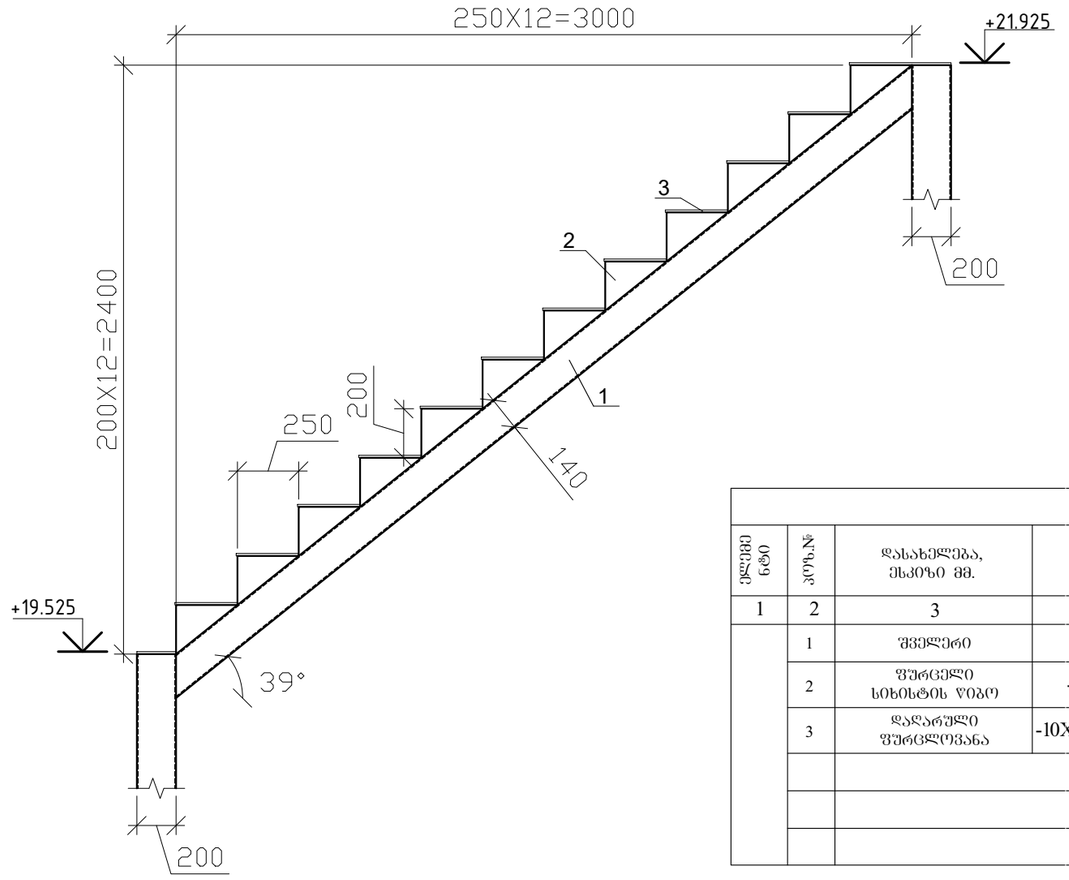

მარშ0-10-ის სპეციფიკაცია								
ელემე ნტი	პოზ.№	დასახელება, ესკიზი მმ.	პროფილი მმ.	L მ.	n ცალი	მასა კგ. ერთი პოზ.	მასა კგ. ქვედა პოზ.	ფოლადის მარკა
1	2	3	4	5	6	7	8	9
	1	შველერი	№14	3.95	2	47.68	95.36	C 255
	2	ფურცელი სიხისტის ψიგრ	-10X250X175	-----	24	3.43	82.32	C 255
	3	დაღარული ფურცლოვანა	-10X255X1130...1070	-----	12	-----	-----	C 255
					ჯამი		177.68	
					შედუღებაზე 1.5 %		2.66	Э42А
					სულ		180.34	

პოზ-1
L=3950

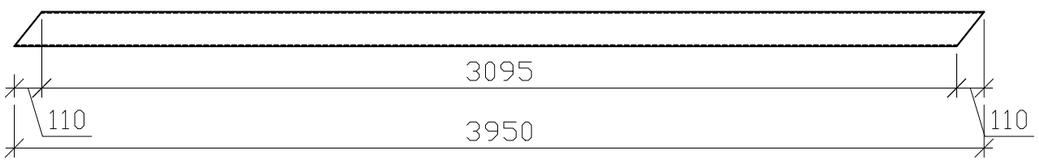

პოზ-2

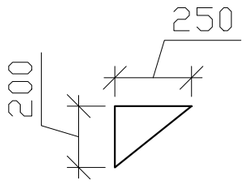

პოზ-3 (დაღარული ფურცლოვანა; L=ცვალებადი)

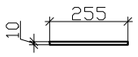

შენიშვნა

1. მოცემული ფურცელი განხილური უნდა იყოს ფურცლებ ჯ-3 -თან ერთად

MPS				ქ.თბილისი, მირზა შაფის ქ.№5-სა და აბანოს ქ.№8-ს შორის დამაკავშირებელი ქუჩა-ჯიბის კონსტრუქციული პროექტი	
			2024		
		ხელმოწ.	თარ.		
დირექტორი	ნ.ცერეთელი			მარში 10; მასალათა სპეციფიკაცია	სტადია / ფურც. / ფურცლები: მ.პ / ჯ-72 / 105
პრ.მთ.ინჟინერი	ვ.ბუხაიძე				
დაამუშავა	ზ.ოთხოზორია				შპს.მშენაროექტსერვისი
შეამოწმა	ვ.ბუხაიძე				

ბაქანი - 10 -ის საძირკვლის მოწყობის გეგმა

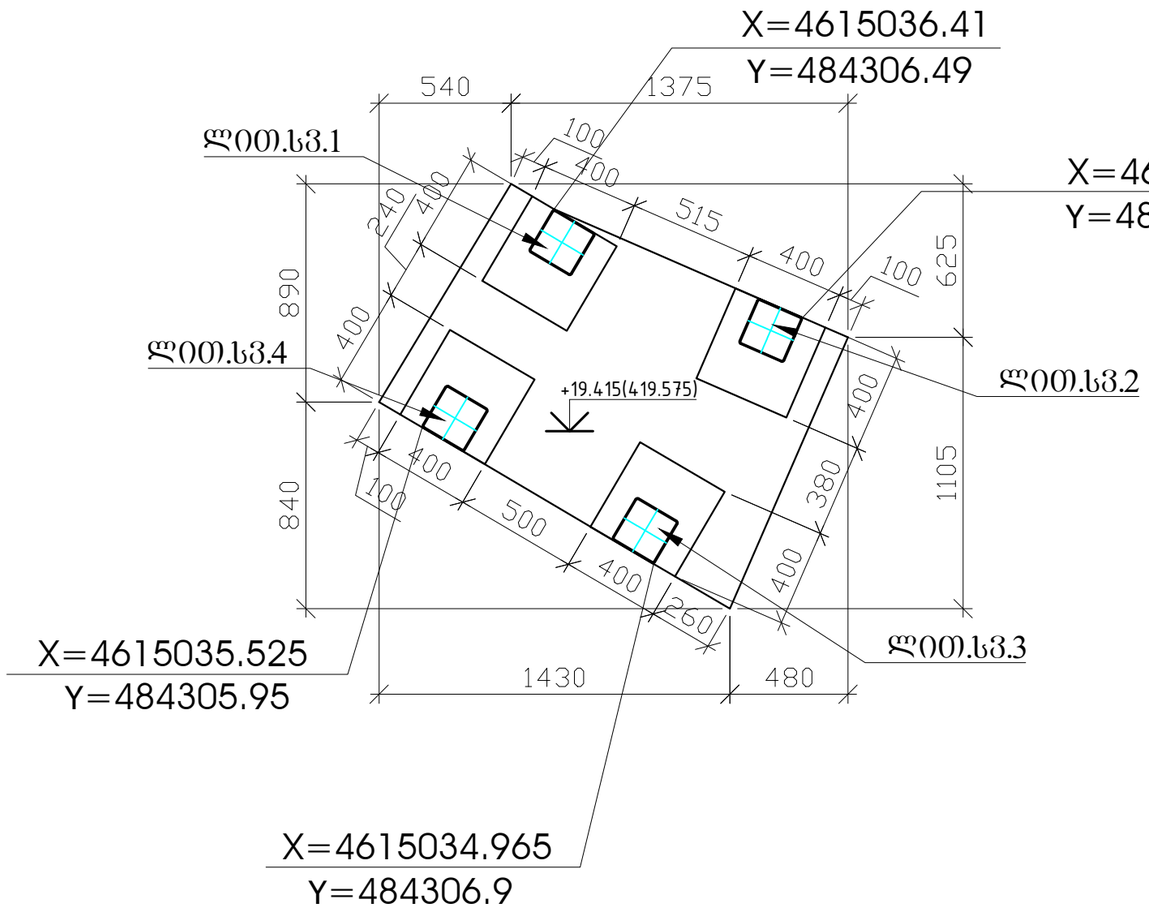

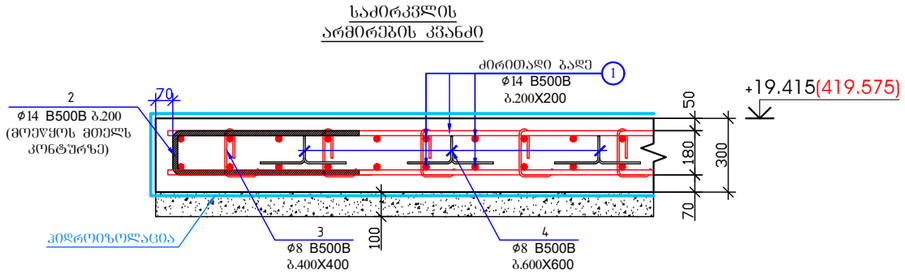

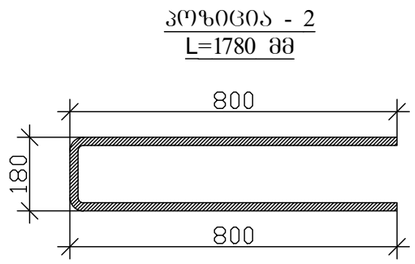

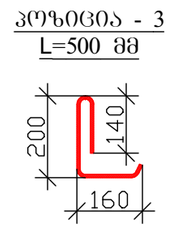

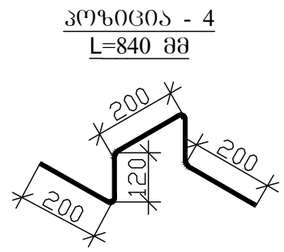

შენიშვნა

1. მოცემული ფურცელი განხილური უნდა იყოს ფურცლებ ჯ-74 ... ჯ-80 -თან ერთად

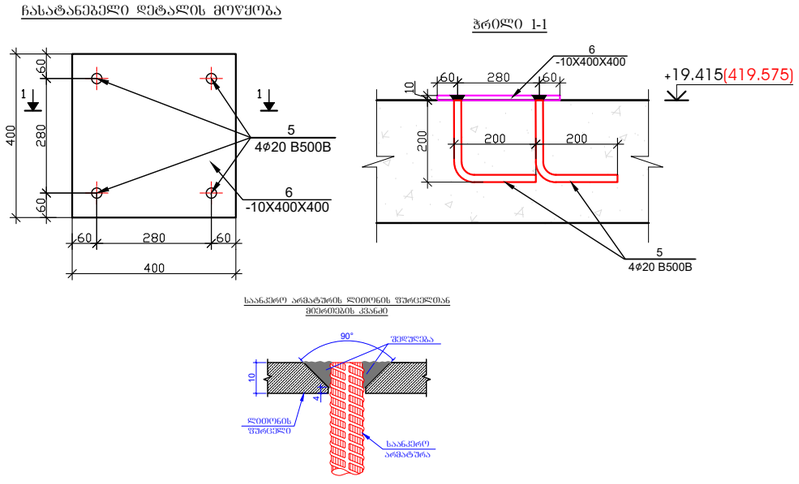

პოზ.	ა ღ ნ ი შ ვ ნ ა	დ ა ს ა ხ ე ლ ე ბ ა	რაოდ.	წონა, კგ	
		რკ/ბ-ის საძირკვლის ფილა და ჩასატანებელი დეტალების მოწყობა +19.415 ნიშნულზე			
		დეტალები		ერთეული (კგ)	სულ (კგ)
1	დაიჭრას ადგილზე	Ø 14 B500B ℓ= 19400	-	23.47	23.47
2		Ø 14 B500B ℓ= 1780	27	2.15	58.14
3		Ø 8 B500B ℓ= 500	11	0.20	2.17
4		Ø 8 B500B ℓ= 840	4	0.33	1.33
5		Ø 20 B500B ℓ= 400	16	0.99	15.80
6	ლ010.ფურცელი	-10X400X400 (C255)	4	12.56	50.24
				Σ =	151.15
					(მ³)
		ბეტონი B25 W8			0.53
		ბეტონი B15			0.18

MPS			2024
		ხელმოწ.	თარ.
დირექტორი	ნ.წერეთელი		
ჯგრ.მთ.ინჟინერი	ვ.ბუხაიძე		
დაამუშავა	ზ.ოთხოზორია		
შეამოწმა	ვ.ბუხაიძე		

ქ.თბილისი, მირზა შაფის ქ.№5-სა და აბანოს ქ.№8-ს შორის დამაკავშირებელი ქუჩა-ჯიხის კონსტრუქციული პროექტი

ბაქანი - 10 -ის საძირკვლის მოწყობის გეგმა

სტადია	ფურც.	ფურცლები
მ.პ	ჯ-73	105

შპს.მშენგროექტსერვისი

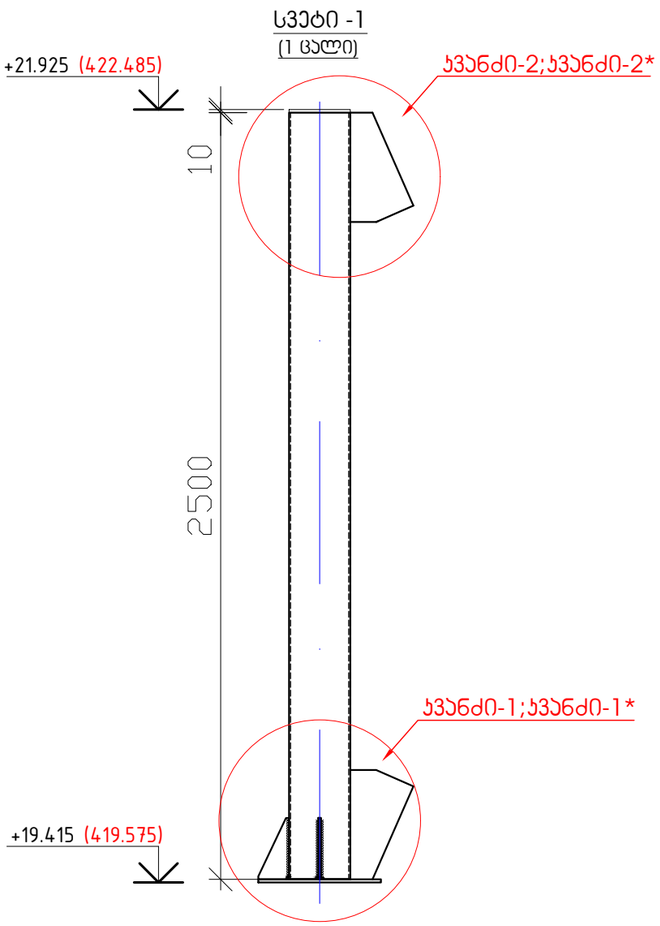

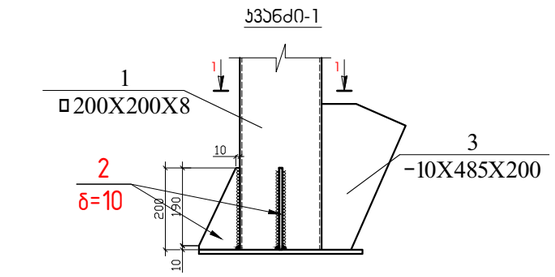

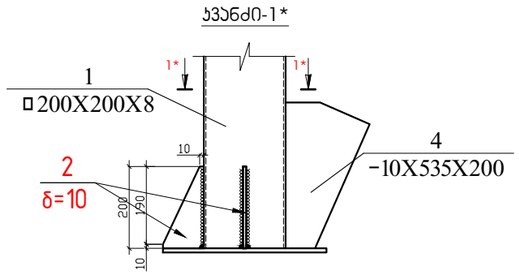

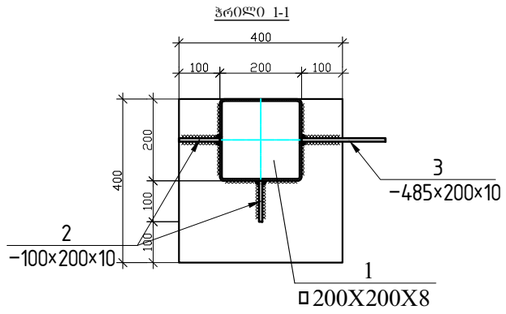

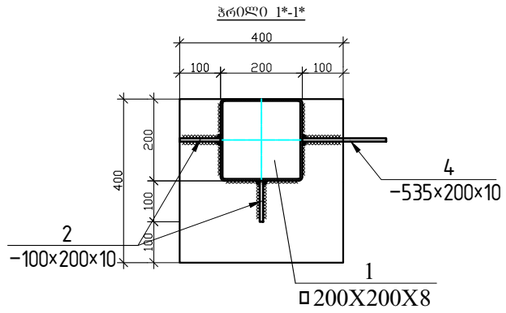

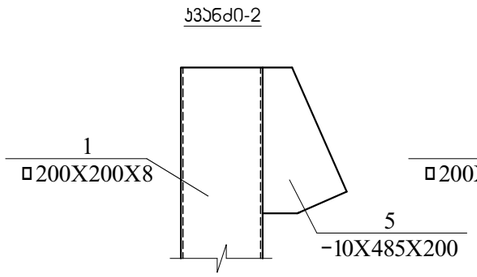

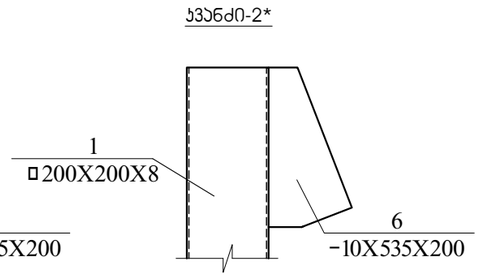

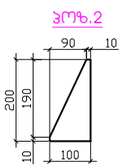

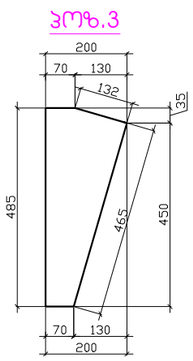

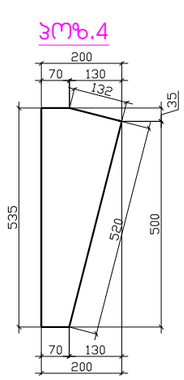

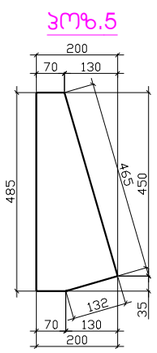

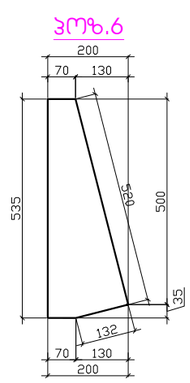

შენიშვნა

1. მოცემული ფურცელი განხილული უნდა იყოს ფურცლებ ჯ-73 ... ჯ-80 -თან ერთად

ლითონის სვეტი-1 (1 ცალი)								
ელემენტის ნომერი	პოზ.№	დასახელება, ესკიზი მმ.	პროფილი მმ.	L მ.	n ცალი	მასა კგ. ერთი პოზ.	მასა კგ. ჯგუფა პოზ.	ფოლადის მარკა
1	2	3	4	5	6	7	8	9
	1	მილკვადრატი	200X200X8	2.5	-----	-----	116.25	C 255
	2	ფურცელი სიხისტის წიბო	-10X200X100	-----	1	1.57	1.57	C 255
	3	ფურცელი სიხისტის წიბო	-10X485X200	-----	1	7.61	7.61	C 255
	4	ფურცელი სიხისტის წიბო	-10X535X200	-----	1	8.4	8.4	C 255
	5	ფურცელი სიხისტის წიბო	-10X485X200	-----	1	7.61	7.61	C 255
	6	ფურცელი სიხისტის წიბო	-10X535X200	-----	1	8.4	8.4	C 255
					ჯამი		149.84	
					შედუღებაზე 1.5 %		2.25	Э42А
					სულ		152.09	

MPS

2024

ქ.თბილისი, მირზა შაფის ქ.№5-სა და აბანოს ქ.№8-ს შორის დამაკავშირებელი ქუჩა-ხიბის კონსტრუქციული პროექტი

		ხელმოწ.	თარ.
დირექტორი	ნ.წერეთელი		
პრ.მთ.ინჟინერი	ვ.ბუხაიძე		
დაამუშავა	ზ.ოთხოზორია		
შეამოწმა	ვ.ბუხაიძე		

სვეტი -1
მასალათა სპეციფიკაცია

სტადია	ფურც.	ფურცლები
მ.პ	ჯ-74	105

შპს.მშენაროექტბსერვისი

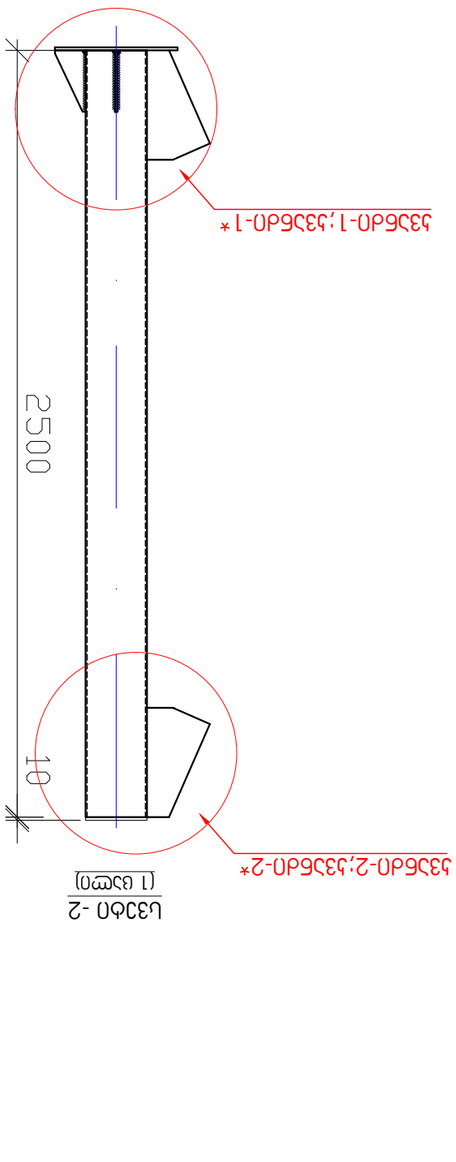

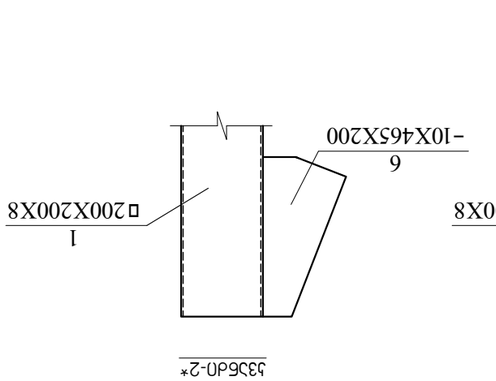

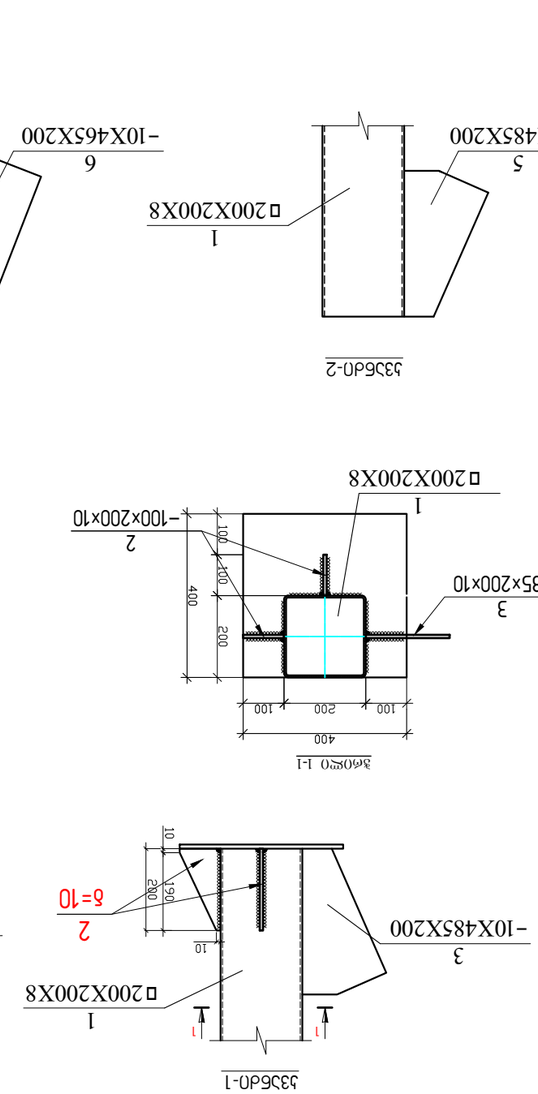

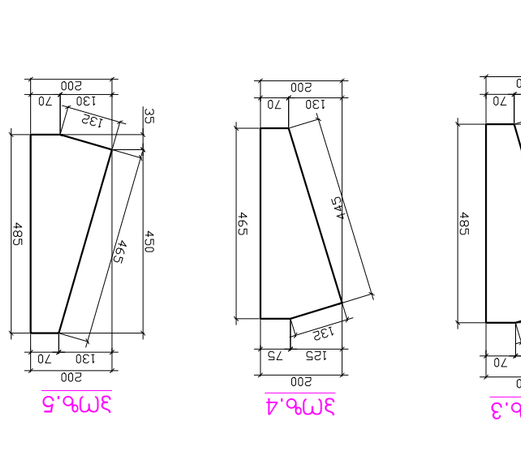



Ц33бО336Ь

1. Змцизлгмсм змббомсм цизгмсм цизгмсм цизгмсм уфбсм ушмь чфсм
цизгмсмуфбсм зфмсм зфмсм -зфб ... з-73 з-7з цизгмсмуфбсм

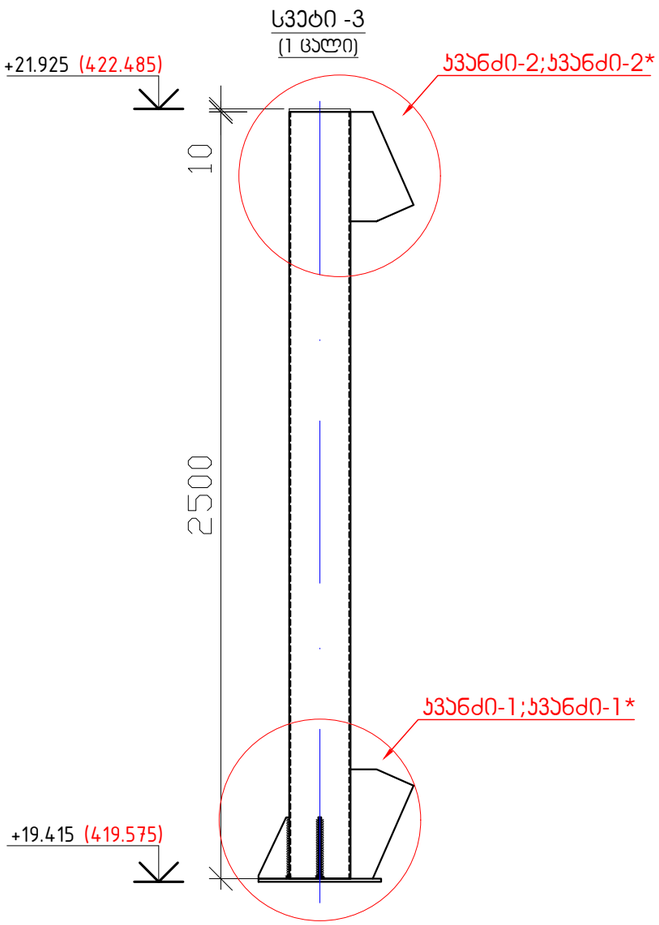

ჯვანძი-1

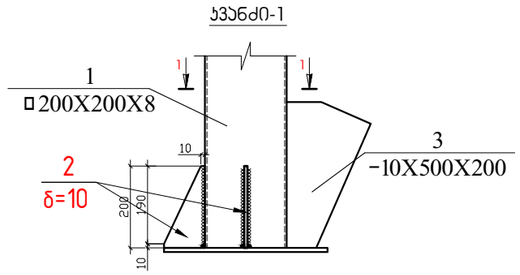

ჯვანძი-1*

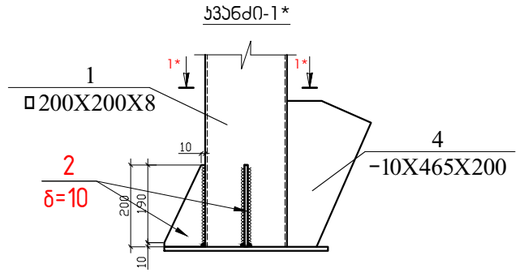

ჭრილი 1-1

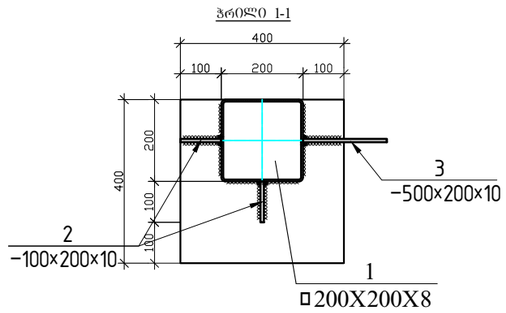

ჭრილი 1*-1*

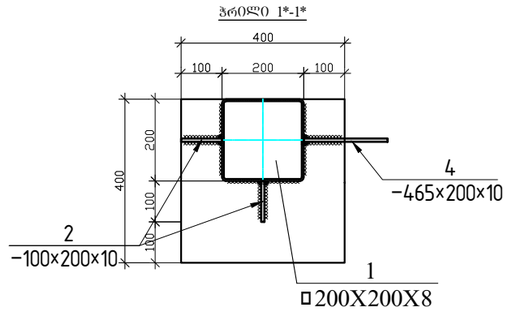

ჯვანძი-2

ჯვანძი-2*

პოზ.2

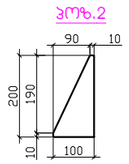

პოზ.3

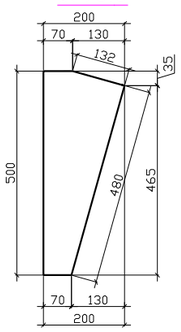

პოზ.4

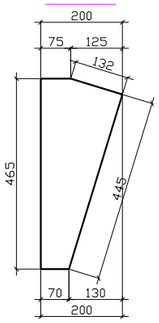

პოზ.5

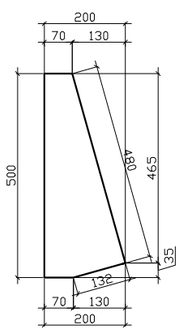

პოზ.6

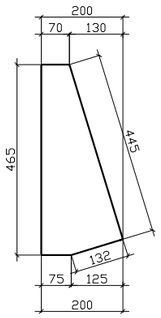

შენიშვნა

1. მოცემული ფურცელი განხილული უნდა იყოს ფურცლებ ჯ-73 ... ჯ-80 -თან ერთად

ლითონის სვეტი-3 (1 ცალი)								
ელემენტი	პოზ.№	დასახელება, ესკიზი მმ.	პროფილი მმ.	L მ.	n ცალი	მასა კგ. ერთი პოზ.	მასა კგ. ჯამი პოზ.	ფოლადის მარკა
1	2	3	4	5	6	7	8	9
	1	მილკვადრატი	200X200X8	2.5	-----	-----	116.25	C 255
	2	ფურცელი სიხისტის წიბო	-10X200X100	-----	1	1.57	1.57	C 255
	3	ფურცელი სიხისტის წიბო	-10X500X200	-----	1	7.85	7.85	C 255
	4	ფურცელი სიხისტის წიბო	-10X465X200	-----	1	7.3	7.3	C 255
	5	ფურცელი სიხისტის წიბო	-10X500X200	-----	1	7.85	7.85	C 255
	6	ფურცელი სიხისტის წიბო	-10X465X200	-----	1	7.3	7.3	C 255
						ჯამი	148.12	
						შეღებვაზე 1.5 %	2.22	Э42А
						სულ	150.34	

MPS

2024

ქ.თბილისი, მირზა შაფის ქ.№5-სა და აბანოს ქ.№8-ს შორის დამაკავშირებელი ქუჩა-ხიბის პროსტრუქციული პროექტი

		ხელმოწ.	თარ.
დირექტორი	ნ.წერეთელი		
პრ.მთ.ინჟინერი	ვ.ბუხაიძე		
დაამუშავა	ზ.ოქუხიზორია		
შეამოწმა	ვ.ბუხაიძე		

სვეტი -3
მასალათა სპეციფიკაცია

სტადია	ფურც.	ფურცლები
მ.პ	ჯ-76	105

შპს.მშენპროექტსერვისი

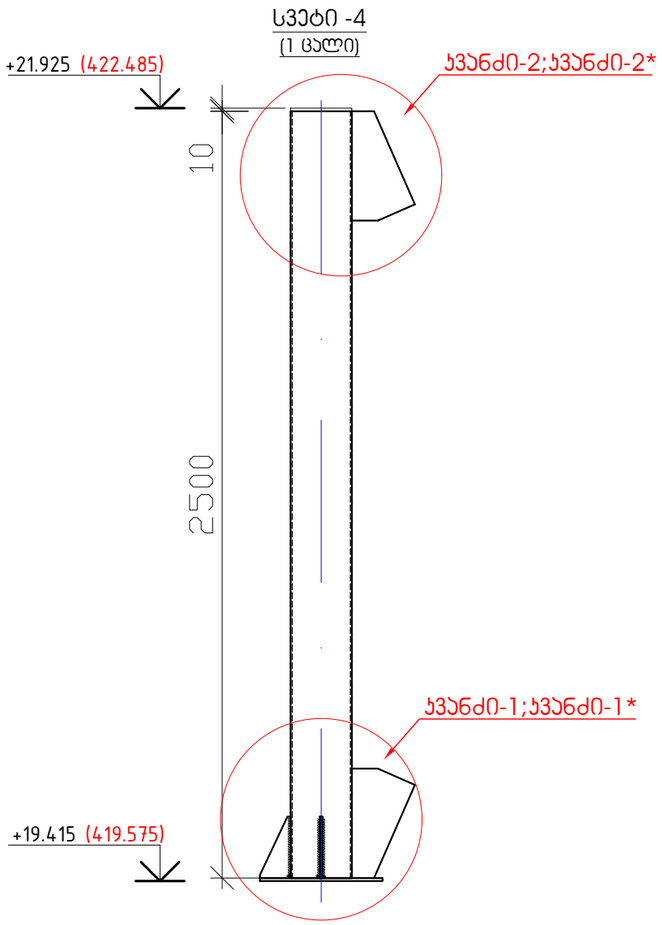

ჯვანძი-1

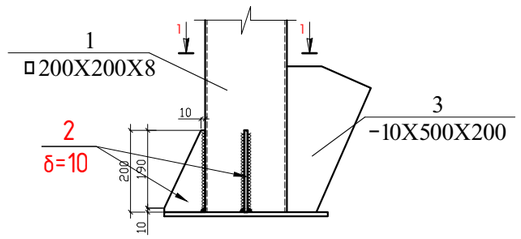

ჯვანძი-1*

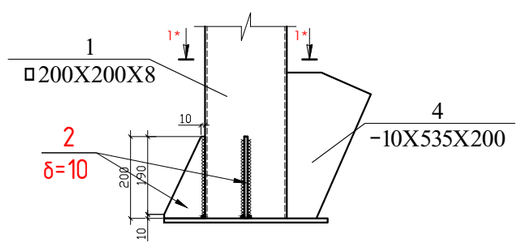

ჭრილი 1-1

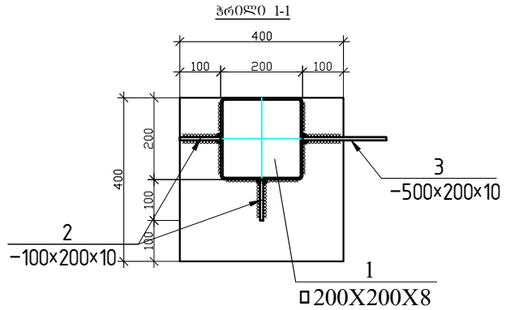

ჭრილი 1*-1*

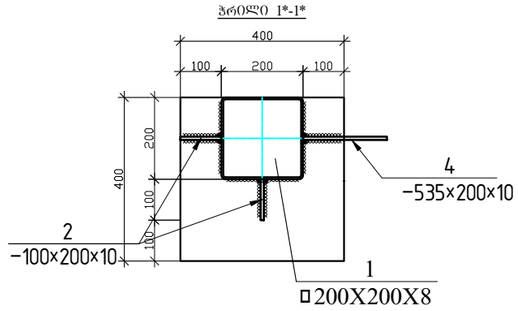

ჯვანძი-2

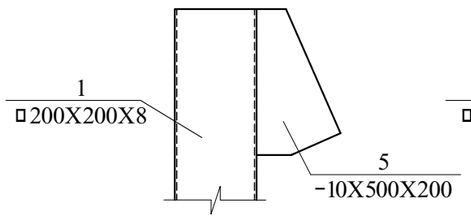

ჯვანძი-2*

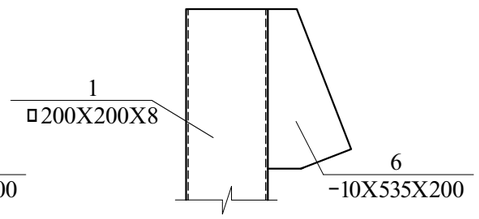

პოზ.2

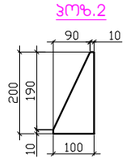

პოზ.3

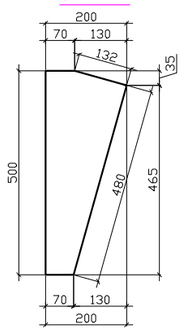

პოზ.4

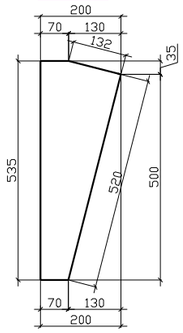

პოზ.5

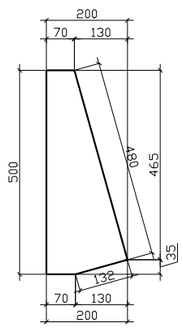

პოზ.6

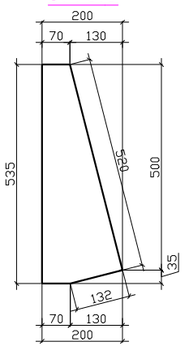

შენიშვნა

1. მოცემული ფურცელი განხილული უნდა იყოს ფურცლებ ჯ-73 ... ჯ-80 -თან ერთად

ლითონის სვეტი-4 (1 ცალი)

ელემენტის ნომერი	პოზ.№	დასახელება, ესკიზი მმ.	პროფილი მმ.	L მ.	n ცალი	მასა კგ. ერთი პოზ.	მასა კგ. ჯამი პოზ.	ფოლადის მარკა
1	2	3	4	5	6	7	8	9
	1	მილკვადრატი	200X200X8	2.5	-----	-----	116.25	C 255
	2	ფურცელი სიხისტის წიბო	-10X200X100	-----	1	1.57	1.57	C 255
	3	ფურცელი სიხისტის წიბო	-10X500X200	-----	1	7.85	7.85	C 255
	4	ფურცელი სიხისტის წიბო	-10X535X200	-----	1	8.4	8.4	C 255
	5	ფურცელი სიხისტის წიბო	-10X500X200	-----	1	7.85	7.85	C 255
	6	ფურცელი სიხისტის წიბო	-10X535X200	-----	1	8.4	8.4	C 255
					ჯამი		150.32	
					შედუღებაზე 1.5 %		2.25	Э42А
					სულ		152.57	

MPS				ქ.თბილისი, მირზა შაფის ქ.№5-სა და აბანოს ქ.№8-ს შორის დამაკავშირებელი ქუჩა-ჰიბის კონსტრუქციული პროექტი
			2024	
		ხელმოწ.	თარ.	
დირექტორი	ნ.ცერეთელი			სვეტი -4 მასალათა სპეციფიკაცია
ჯგ.მთ.ინჟინერი	ვ.ბუხაიძე			
დაამუშავა	ზ.ოთხოზორია			
შეამოწმა	ვ.ბუხაიძე			

სტადია	ფურც.	ფურცლები
მ.პ	ჯ-77	105

შპს.მშენგროექტსერვისი

ბაქანი - 10 -ის სვეტებს შორის ჯავშირების მოწყობის გეგმა

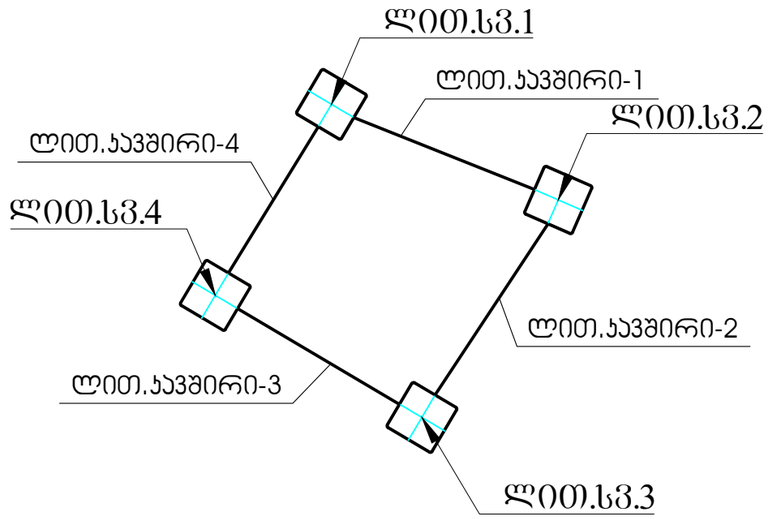

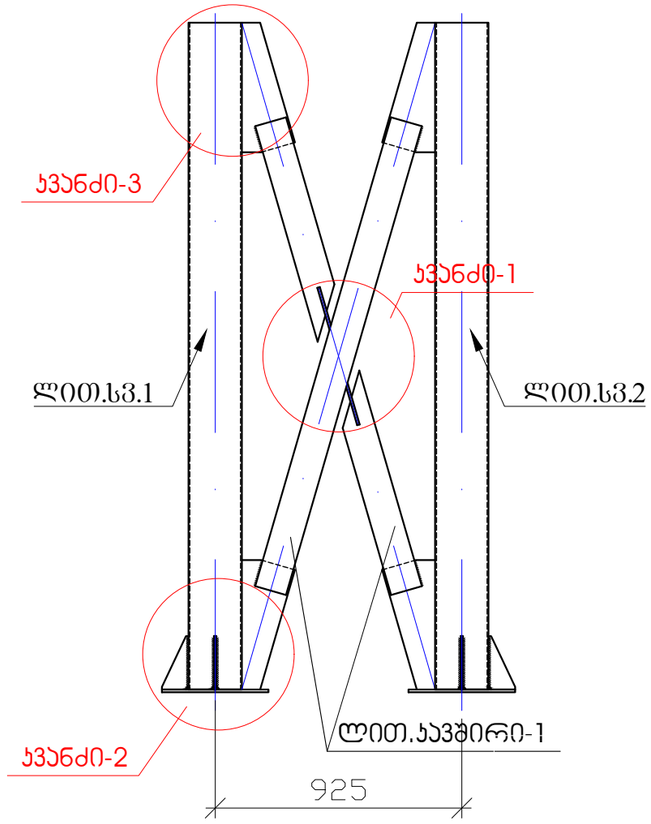

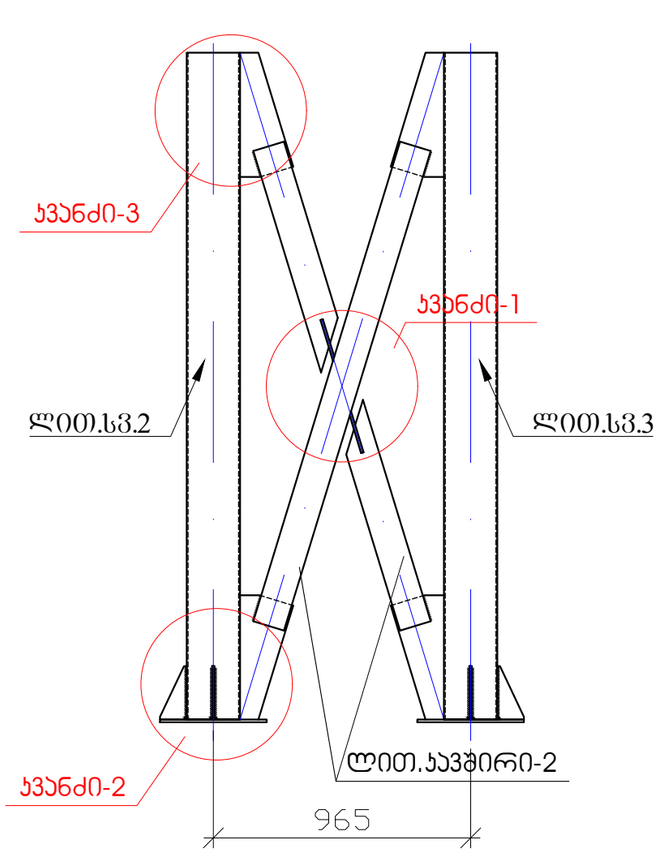

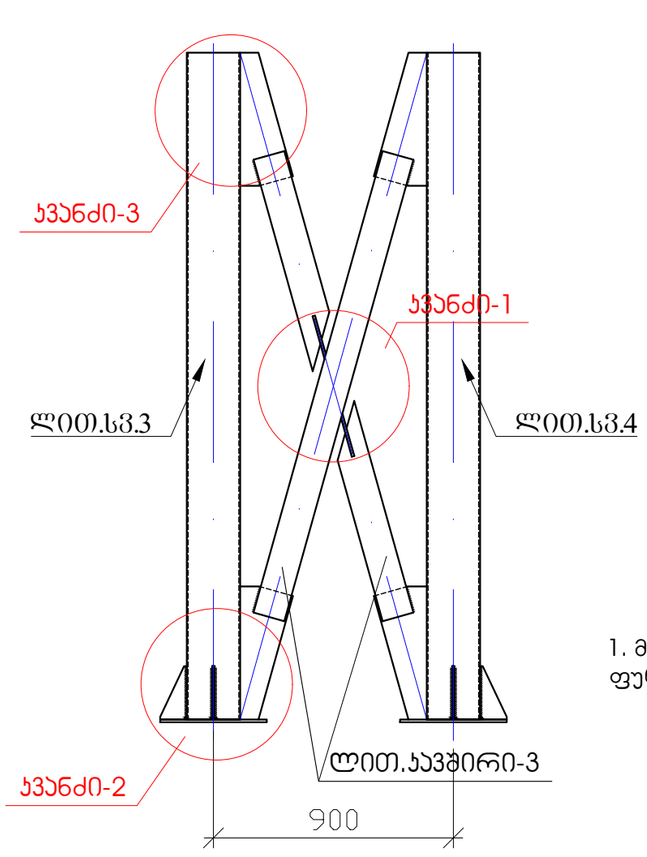

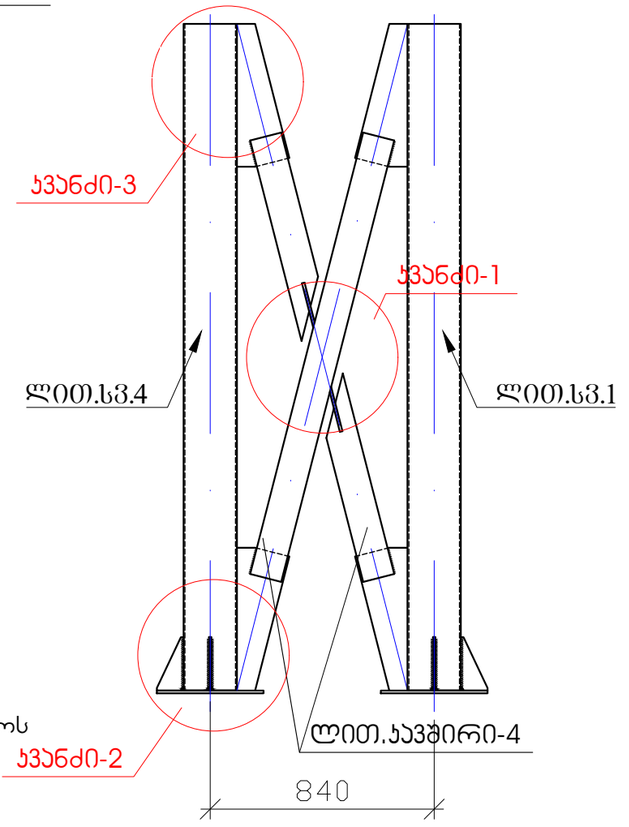

შენიშვნა

1. მოცემული ფურცელი განხილული უნდა იყოს ფურცლებ ჯ-73 ... ჯ-80 -თან ერთად

MPS				2024	ქ.თბილისი, მირზა შაფის ქ.№5-სა და აბანოს ქ.№8-ს შორის დამაჯავშირებელი ქუჩა-ჯიბის კონსტრუქციული პროექტი
				ხელმოწ.	თარ.	
დირექტორი	ნ.წერეთელი				ბაქანი - 10 -ის სვეტებს შორის ჯავშირების მოწყობის გეგმა	სტადია	ფურც.	ფურცლები
პრ.მთ.ინჟინერი	ვ.ბუხაიძე					მ.პ	ჯ-78	105
დაამუშავა	ზ.ოთხოზორია					შპს.მშენპროექტკონსალტინგი		
შეამოწმა	ვ.ბუხაიძე							

კვანძი -1

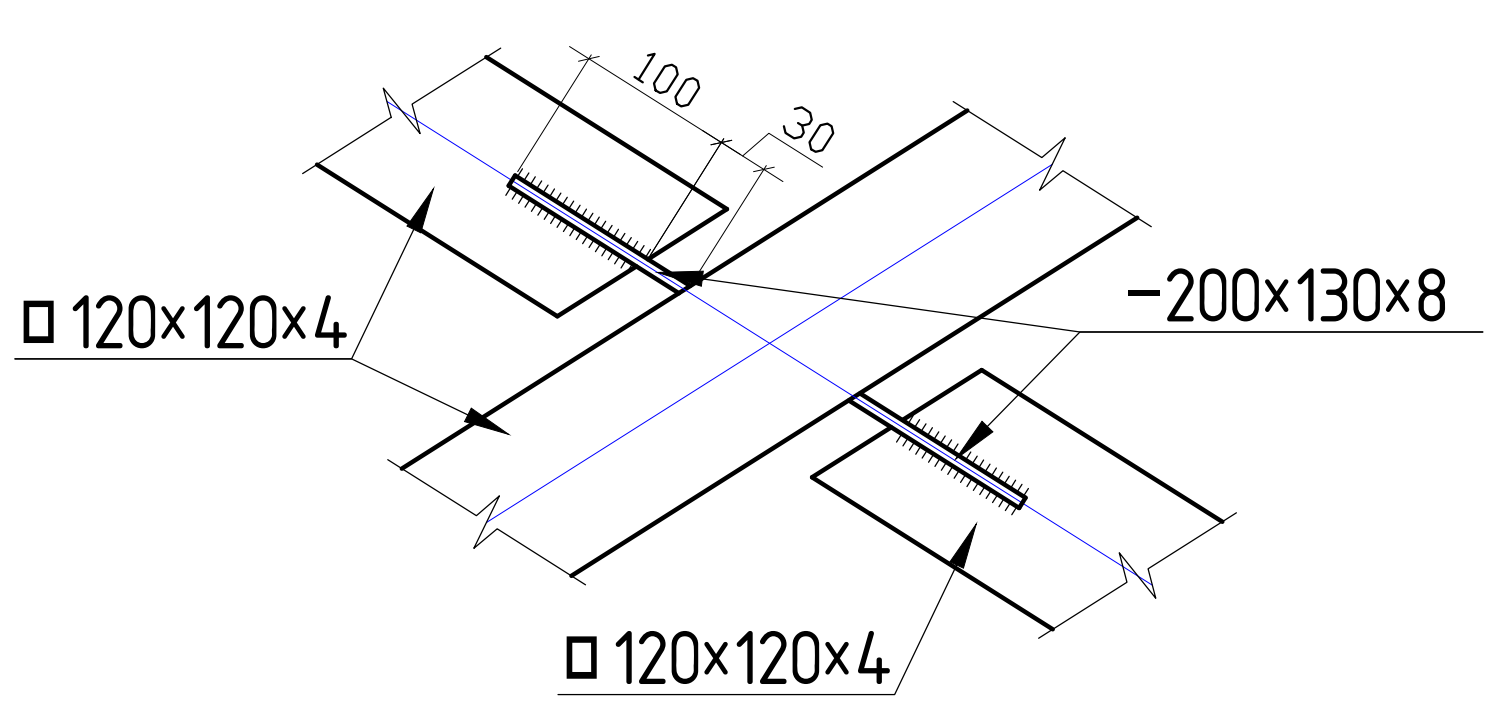

კვანძი-2

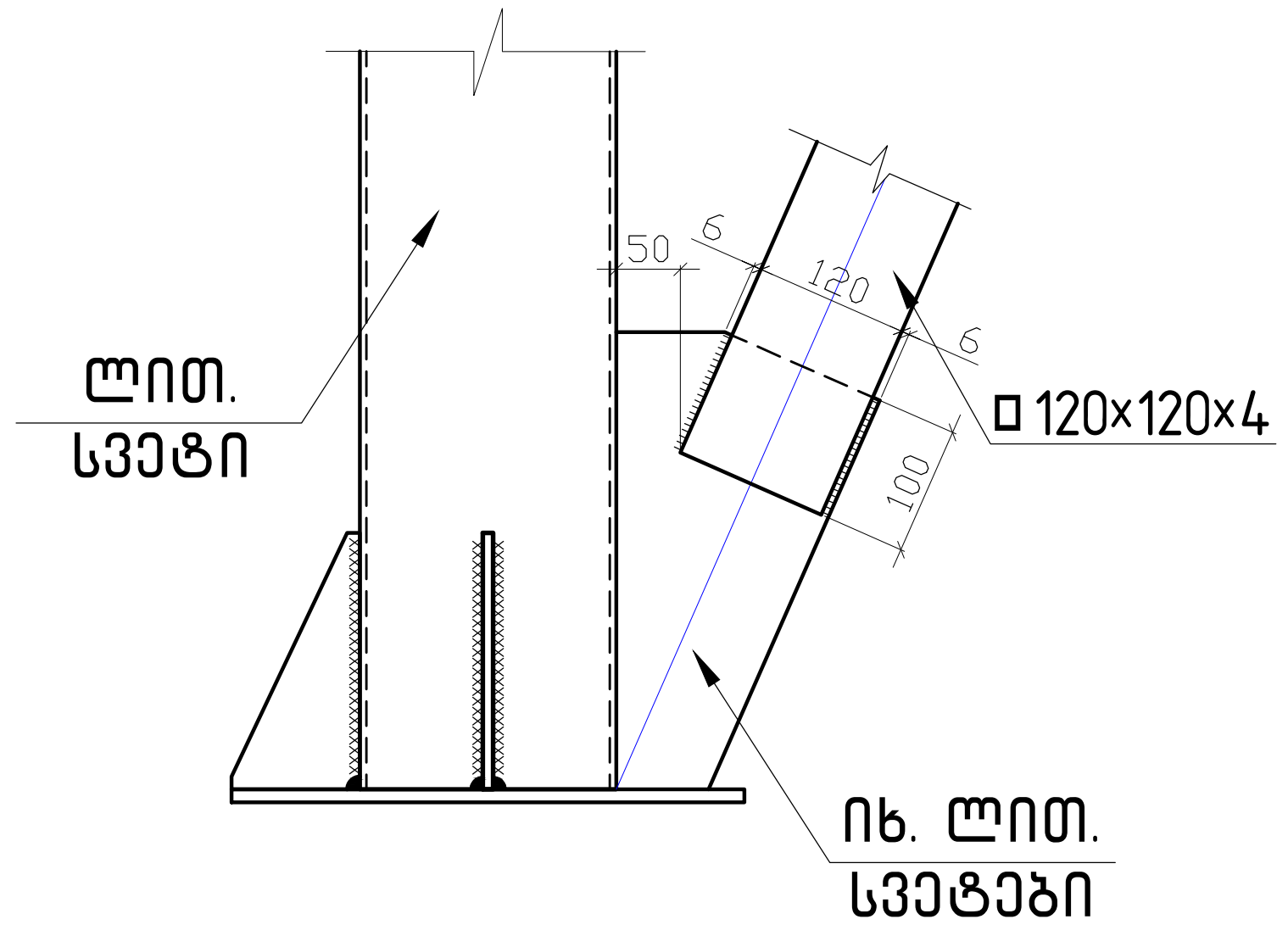

კვანძი-3

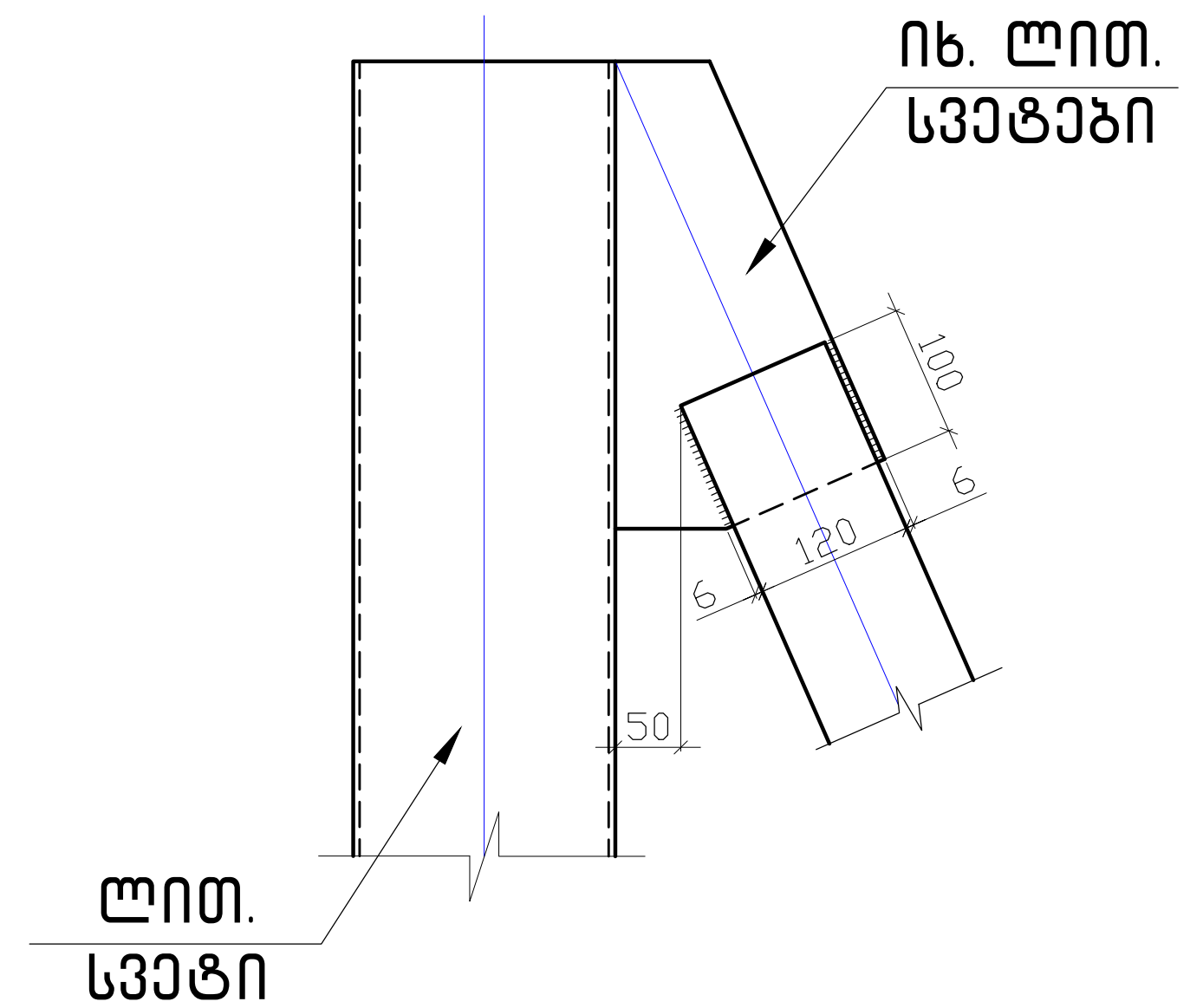

ლითონის კავშირები								
ელემენტი	პოზ.№	დასახელება, ესკიზი მმ.	პროფილი მმ.	L მ.	n ცალი	მასა კგ.		ფოლადის მარკა
						ერთი პოზ.	ყველა პოზ.	
1	2	3	4	5	6	7	8	9
	1	ლით.კავშირი - 1	□ 120X120X4	1.83	2			C 255
	2	ლით.კავშირი - 2	□ 120X120X4	1.88	2			C 255
	3	ლით.კავშირი - 3	□ 120X120X4	1.8	2			C 255
	4	ლით.კავშირი - 4	□ 120X120X4	1.71	2			C 255
	5	ფურცლოვანი ლითონი	−200X130X8	-----	8	1.63	13.04	C 255

შენიშვნა

1. მოცემული ფურცელი განხილური უნდა იყოს ფურცლებ კ-73 ... კ-80 -თან ერთად

MPS		2024	ქ.თბილისი, მირზა შაფის ქ.№5-სა და აბანოს ქ.№8-ს შორის დამაკავშირებელი ქუჩა-კიბის კონსტრუქციული პროექტი	
	ხელმოწ.	თარ.		
დირექტორი	ნ.წერეთელი		კვანძი -1; კვანძი -2; კვანძი-3; მასალათა სპეციფიკაცია	სტადია: მ.პ / ფურც.: კ-79 / ფურცლები: 105
პრ.მთ.ინჟინერი	ვ.ბუხაიძე			შპს.მშენპროექტსერვისი
დაამუშავა	ზ.ოთხოზორია			
შეამოწმა	ვ.ბუხაიძე			

ბაქანი -10

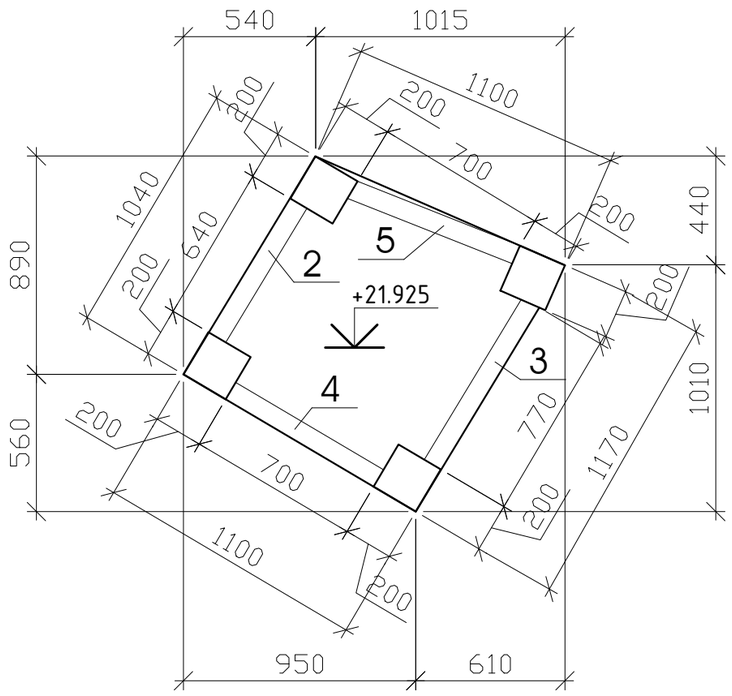

პოზ-1
(დაღარული ფურცლოვანა
t=10მმ)

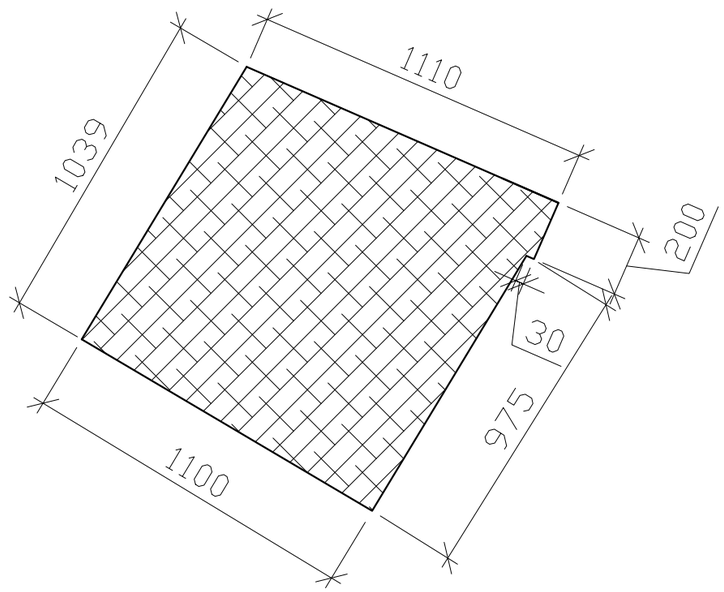

პოზ-2 (▫120×120×4)

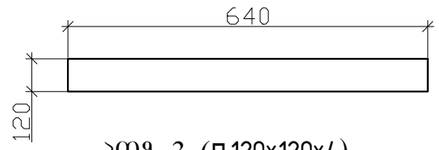

პოზ-3 (▫120×120×4)

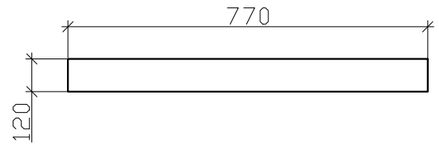

პოზ-4 (▫120×120×4)

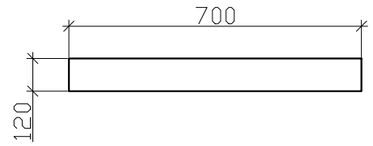

პოზ-5 (▫120×120×4)

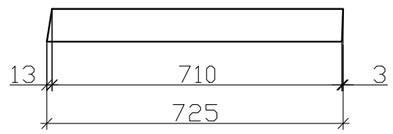

ბაქანი-10-ის სპეციფიკაცია								
ელემენტი	პოზ№	დასახელება, ესკიზი მმ.	პროფილი მმ.	L მ.	n ცალი	მასა კგ. ერთი პოზ.	მასა კგ. ჯგუფა პოზ.	ფოლადის მარკა
1	2	3	4	5	6	7	8	9
	1	დაღარული ფურცლოვანა	t=10მმ	-----	1	-----	-----	C 255
	2	მილკვადრატი	▫120X120X4	0.64	1	9.1	9.1	C 255
	3	მილკვადრატი	▫120X120X4	0.77	1	10.93	10.93	C 255
	4	მილკვადრატი	▫120X120X4	0.7	1	9.94	9.94	C 255
	5	მილკვადრატი	▫120X120X4	0.725	1	10.3	10.3	C 255
						ჯამი	40.27	
						შედულებაზე 1.5 %	0.60	Э42А
						სულ	40.87	

შენიშვნა

1. მოცემული ფურცელი განხილური უნდა იყოს ფურცლებ ჯ-73 ... ჯ-79 -თან ერთად

MPS				ქ.თბილისი, მირზა შაფის ქ.№5-სა და აბანოს ქ.№8-ს შორის დამაკავშირებელი ქუჩა-ჯიბის კონსტრუქციული პროექტი
			2024	
		ხელმოწ.	თარ.	
დირექტორი	ნ.წერეთელი			ბაქანი -10 -ის მოწყობის გეგმა; მასალათა სპეციფიკაცია
გრ.მთ.ინჟინერი	ვ.ბუხაიძე			
დაამუშავა	ზ.ოთხოზორია			
შეამოწმა	ვ.ბუხაიძე			

სტადია	ფურც.	ფურცლები
მ.პ	ჯ-80	105

შპს.მშენებროექტსერვისი

მარში -11

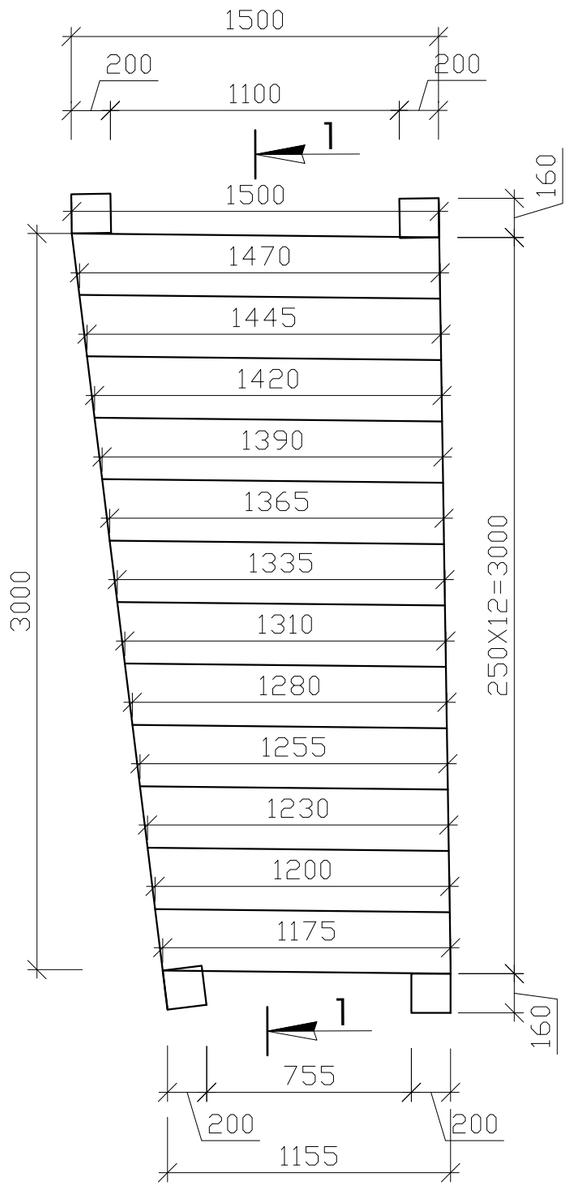

ჭრილი 1-1

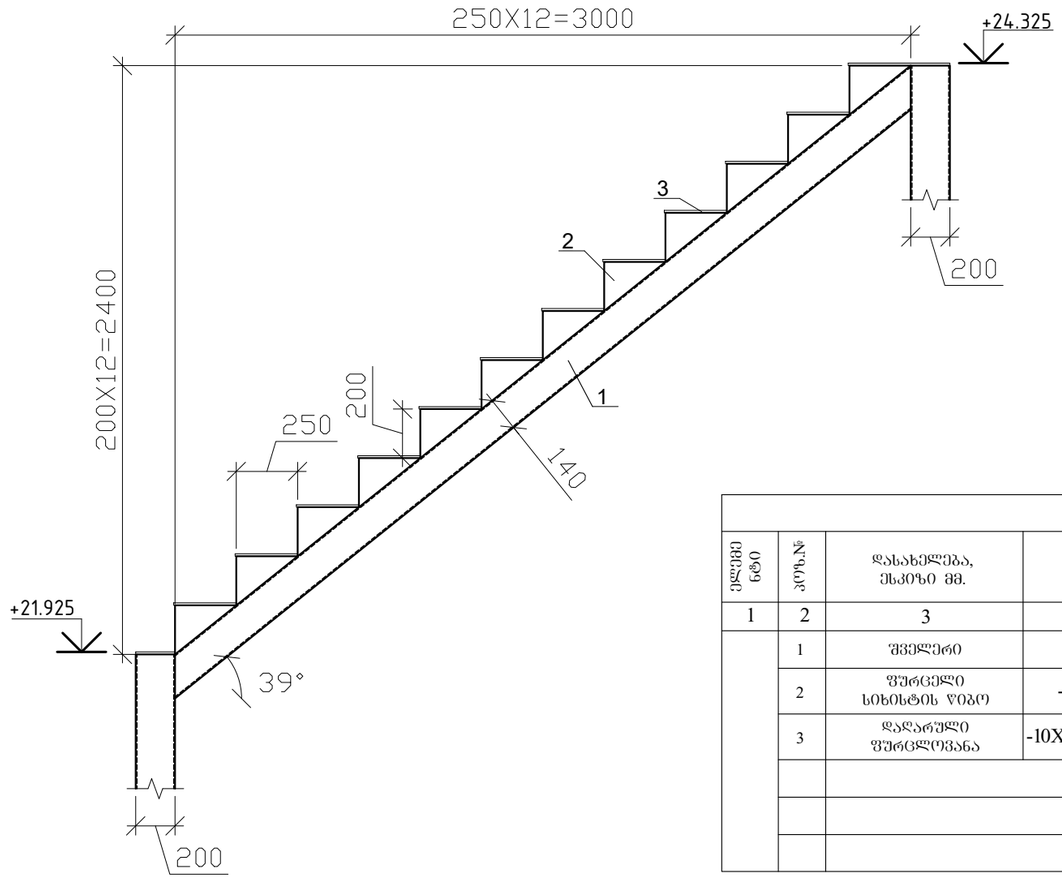

მარშ11 -ის სპეციფიკაცია

ელემენტი	პოზ.№	დასახელება, ესკიზი მმ.	პროფილი მმ.	L მ.	n ცალი	მასა კგ. ერთი პოზ.	მასა კგ. ყველა პოზ.	ფოლადის მარკა
1	2	3	4	5	6	7	8	9
	1	შველერი	№14	3.95	2	47.68	95.36	C 255
	2	ფურცელი სიხისტის წიბო	-10X250X175	-----	24	3.43	82.32	C 255
	3	დაღარული ფურცლოვანა	-10X255X1175...1500	-----	12	-----	-----	C 255
						ჯამი	177.68	
						შედუღებაზე 1.5 %	2.66	Э42А
						სულ	180.34	

პოზ-1

L=3950

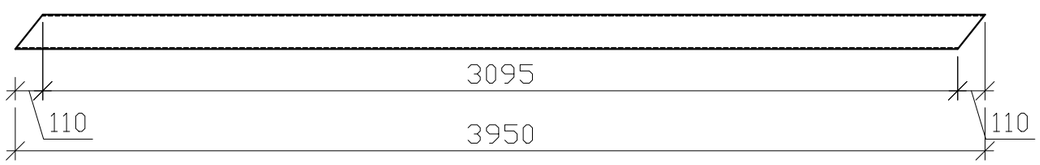

პოზ-2

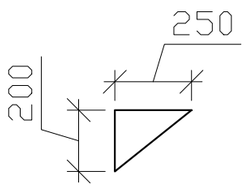

პოზ-3 (დაღარული ფურცლოვანა; L=ცვალებადი)

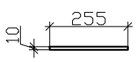

შენიშვნა

1. მოცემული ფურცელი განხილური უნდა იყოს ფურცლებ ჯ-3 -თან ერთად

MPS				ქ.თბილისი, მირზა შაფის ქ.№5-სა და აბანოს ქ.№8-ს შორის დამაკავშირებელი ქუჩა-ჰიბის კონსტრუქციული პროექტი
			2024	
		ხელმოწ.	თარ.	
დირექტორი	ნ.წერეთელი			მარში 11; მასალათა სპეციფიკაცია
გრ.მთ.ინჟინერი	ვ.ბუხაიძე			
დაამუშავა	ზ.ოთხოზორია			
შეამოწმა	ვ.ბუხაიძე			

სტადია	ფურც.	ფურცლები
მ.პ	ჯ-81	105

შპს.მშენგროექტსერვისი

ბაქანი - 11 -ის საძირკვლის მოწყობის გეგმა

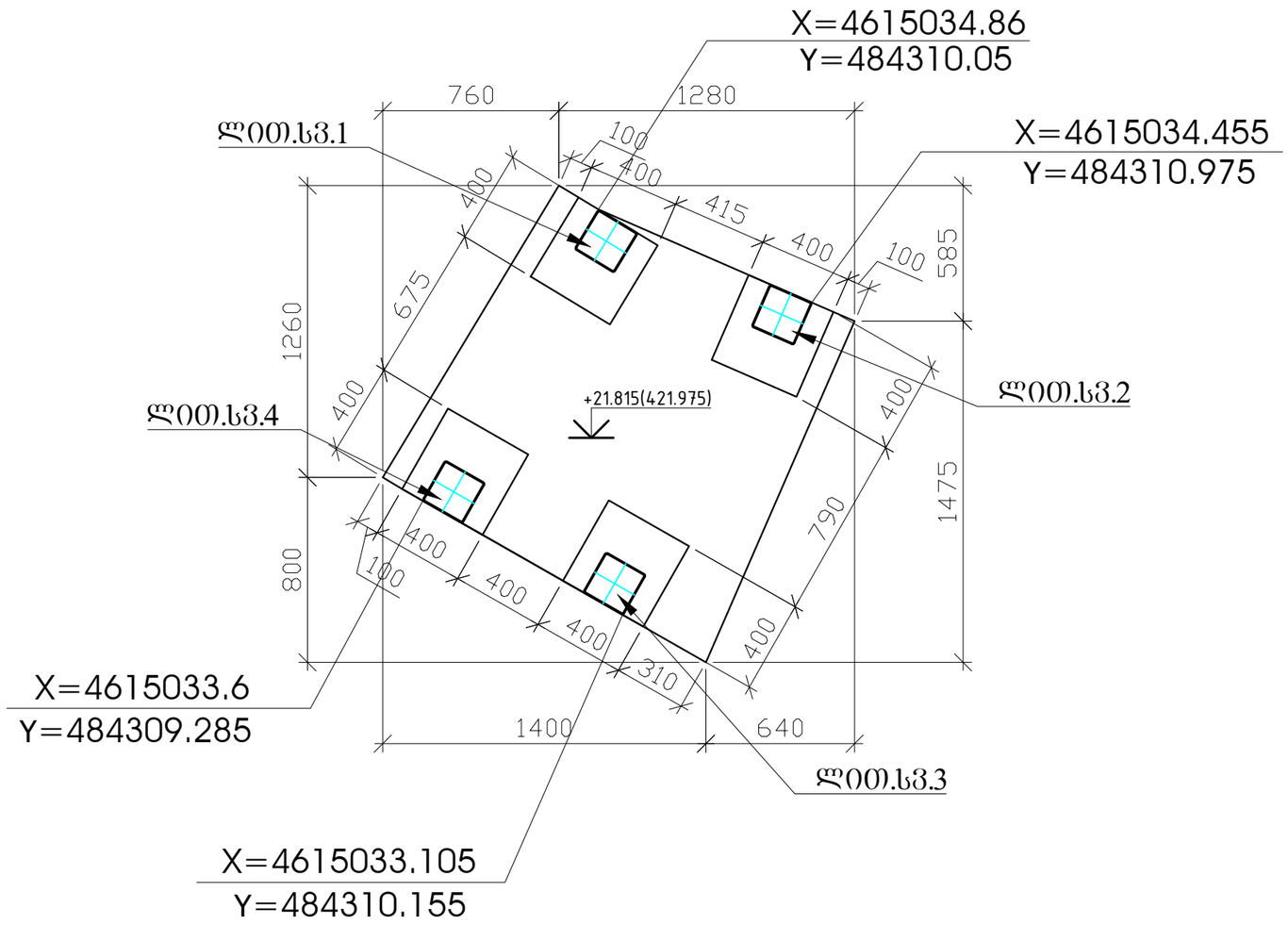

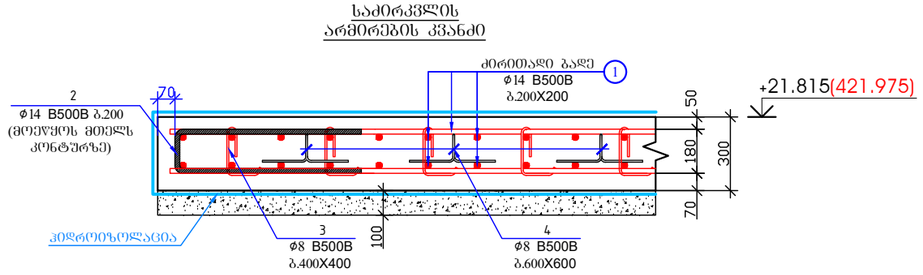

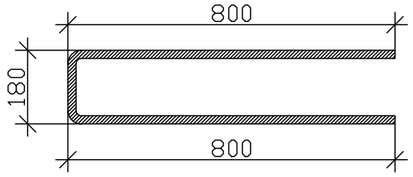

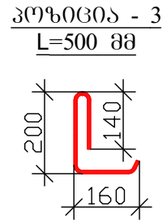

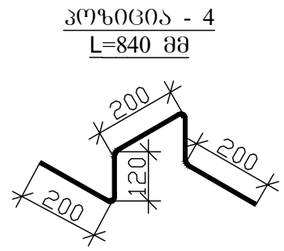

შენიშვნა

1. მოცემული ფურცელი განხილური უნდა იყოს ფურცლებ ჯ-83 ... ჯ-89 -თან ერთად

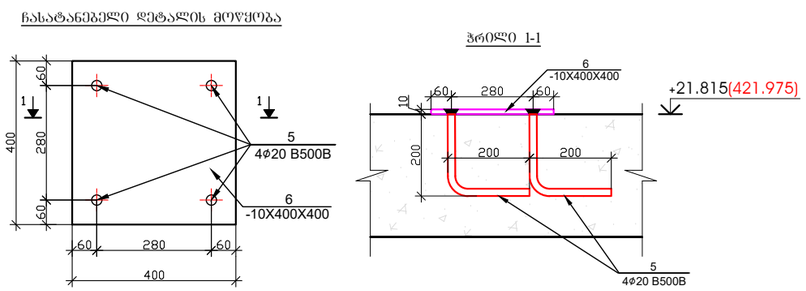

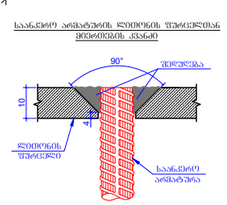

პოზ.	ა დ ნ ი შ ვ ნ ა	დ ა ს ა ხ ე ლ ე ბ ა	რაოდ.	წონა, კგ	
		რკ/ბ-ის საძირკვლის ფილა და ჩასატანებელი დეტალების მოწყობა +21.815 ნიშნულზე			
		დეტალები		ერთეული (კგ)	სულ (კგ)
1	დაიჭრას ადგილზე	Ø 14 B500B ℓ= 25300	-	30.61	30.61
2		Ø 14 B500B ℓ= 1780	30	2.15	64.60
3		Ø 8 B500B ℓ= 500	14	0.20	2.77
4		Ø 8 B500B ℓ= 840	6	0.33	1.99
5		Ø 20 B500B ℓ= 400	16	0.99	15.80
6	ლ00.ფ3ურცელი	-10X400X400 (C255)	4	12.56	50.24
				Σ =	166.00
					(მ³)
		ბეტონი B25 W8			0.69
		ბეტონი B15			0.23

MPS			2024	ქ.თბილისი, მირზა შაფის ქ.№5-სა და აბანოს ქ.№8-ს შორის დამაკავშირებელი ქუჩა-ჯიბის კონსტრუქციული პროექტი
			ხელმოწ.	თარ.
დირექტორი	ნ.წერეთელი			ბაქანი - 11 -ის საძირკვლის მოწყობის გეგმა
ჟრ.მთ.ინჟინერი	ვ.ბუხაიძე			
დაამუშავა	ზ.ოთხოზორია			
შეამოწმა	ვ.ბუხაიძე			

სტადია	ფურც.	ფურცლები
მ.პ	ჯ-82	105

შპს.მშენგროექტსერვისი

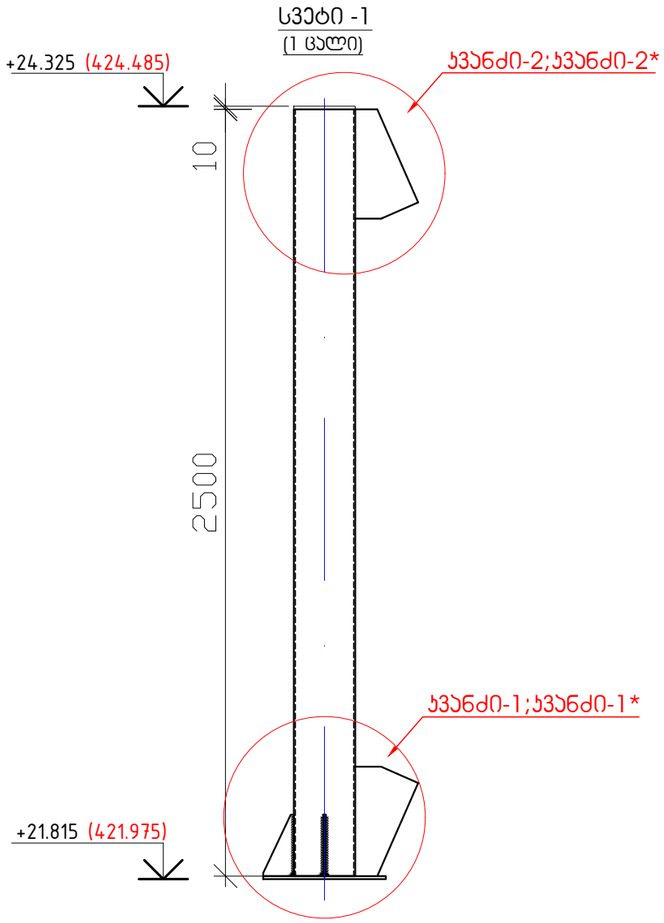

კვანძი-1

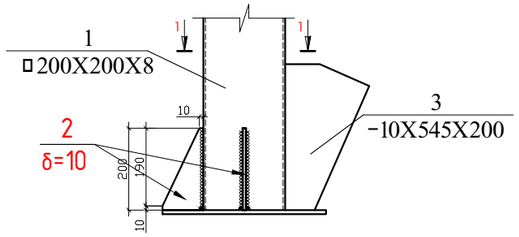

კვანძი-1*

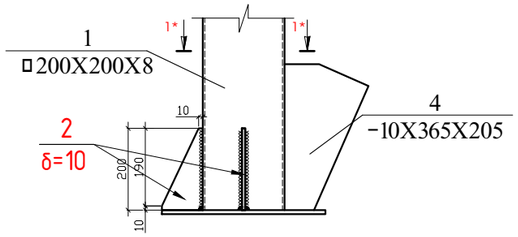

ჭრილი 1-1

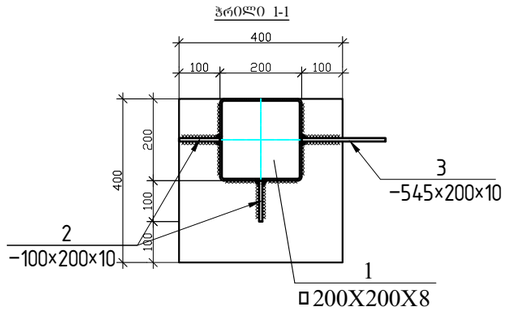

ჭრილი 1*-1*

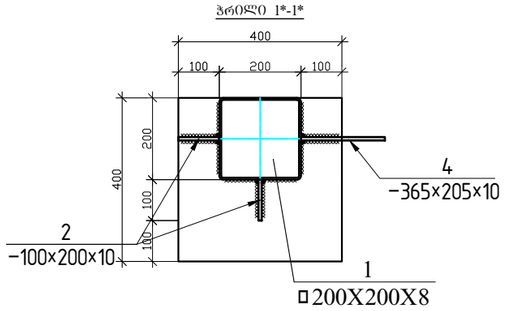

კვანძი-2

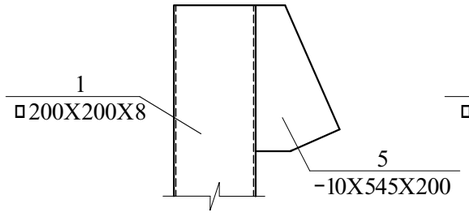

კვანძი-2*

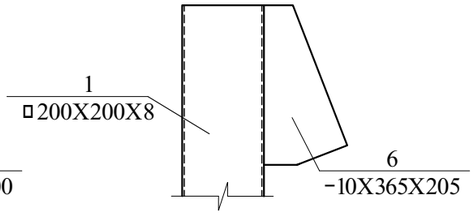

პოზ.2

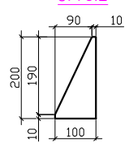

პოზ.3

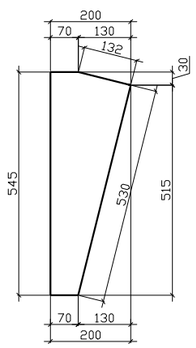

პოზ.4

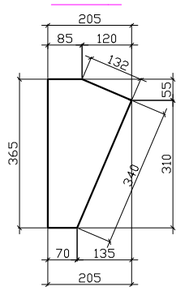

პოზ.5

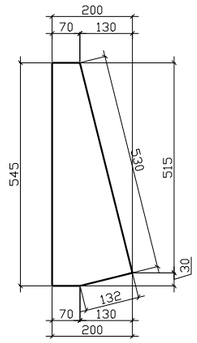

პოზ.6

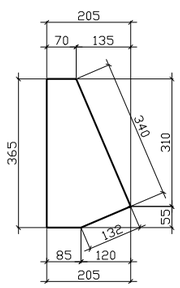

შენიშვნა

1. მოცემული ფურცელი განხილული უნდა იყოს ფურცლებ ს-82 ... ს-89 -თან ერთად

ლითონის სვეტი-1 (1 ცალი)

ელემენტის ნომერი	პოზ.№	დასახელება, ესკიზის მმ.	პროფილი მმ.	L მ.	n ცალი	მასა კგ. ერთი პოზ.	მასა კგ. ჯამური პოზ.	ფოლადის მარკა
1	2	3	4	5	6	7	8	9
	1	მილკვადრატი	200X200X8	2.5	-----	-----	116.25	C 255
	2	ფურცელი სიხისტის წიბო	-10X200X100	-----	1	1.57	1.57	C 255
	3	ფურცელი სიხისტის წიბო	-10X545X200	-----	1	8.56	8.56	C 255
	4	ფურცელი სიხისტის წიბო	-10X365X205	-----	1	7.16	7.16	C 255
	5	ფურცელი სიხისტის წიბო	-10X545X200	-----	1	8.56	8.56	C 255
	6	ფურცელი სიხისტის წიბო	-10X365X205	-----	1	7.16	7.16	C 255
					ჯამი		149.26	
					შედუღებაზე 1.5 %		2.24	Э42А
					სულ		151.5	

MPS				ქ.თბილისი, მირზა შაფის ქ.№5-სა და აბანოს ქ.№8-ს შორის დამაკავშირებელი ქუჩა-ჯიბის კონსტრუქციული პროექტი
			2024	
		ხელმოწ.	თარ.	
დირექტორი	ნ.წერეთელი			სვეტი -1 მასალათა სპეციფიკაცია
გრ.მთ.ინჟინერი	ვ.ბუხაიძე			
დაამუშავა	ზ.ოთხოზორია			
შეამოწმა	ვ.ბუხაიძე			

სტადია	ფურც.	ფურცლები
მ.პ	ს-83	105
შპს.მშენგროექტსერვისი		

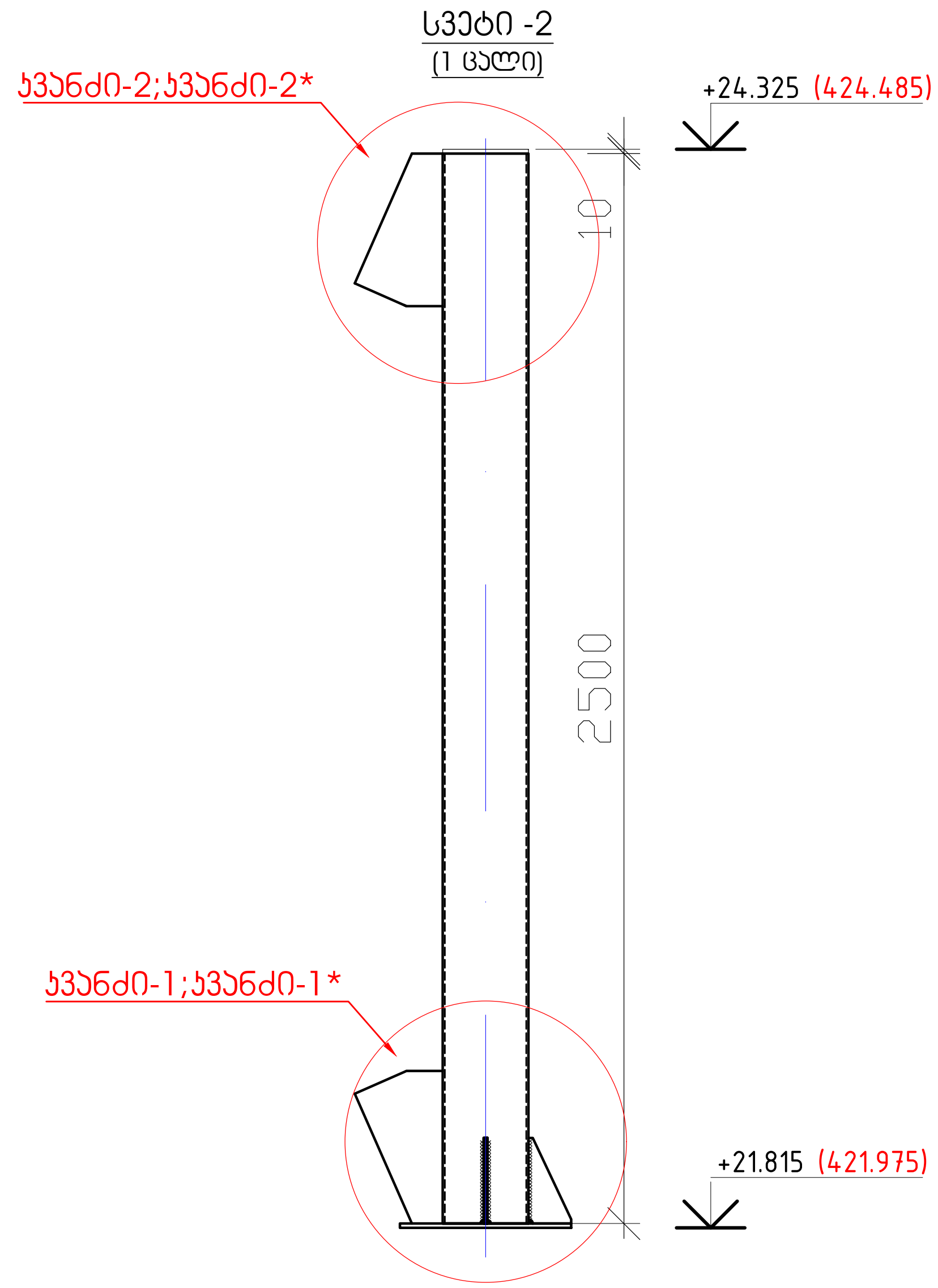

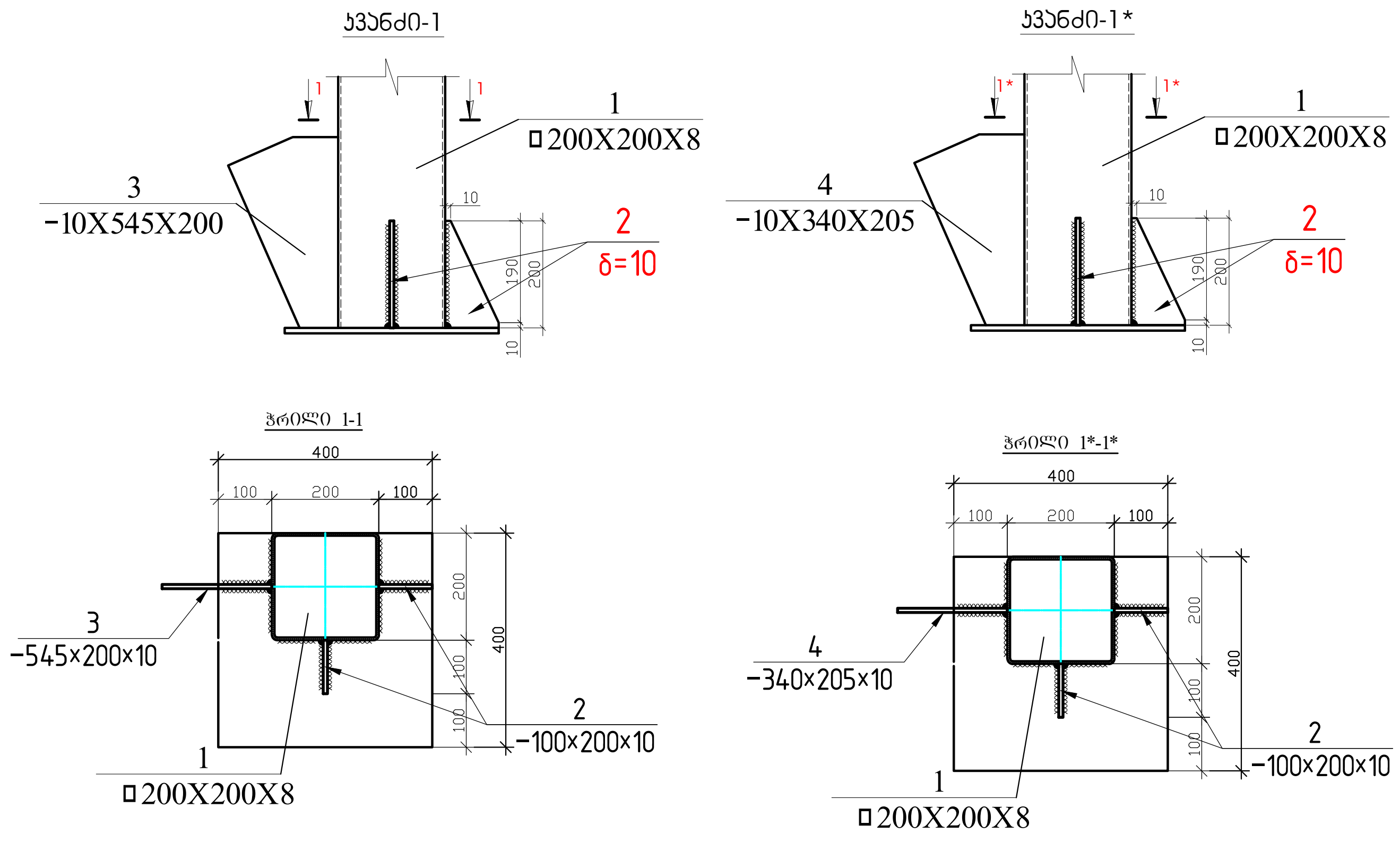

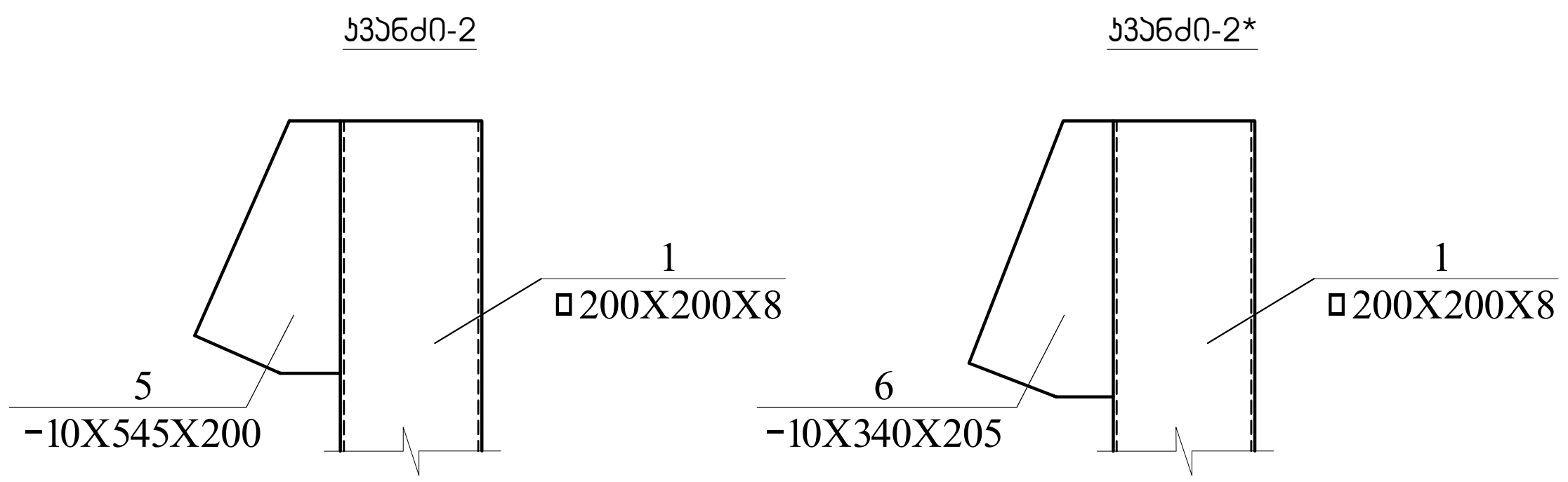

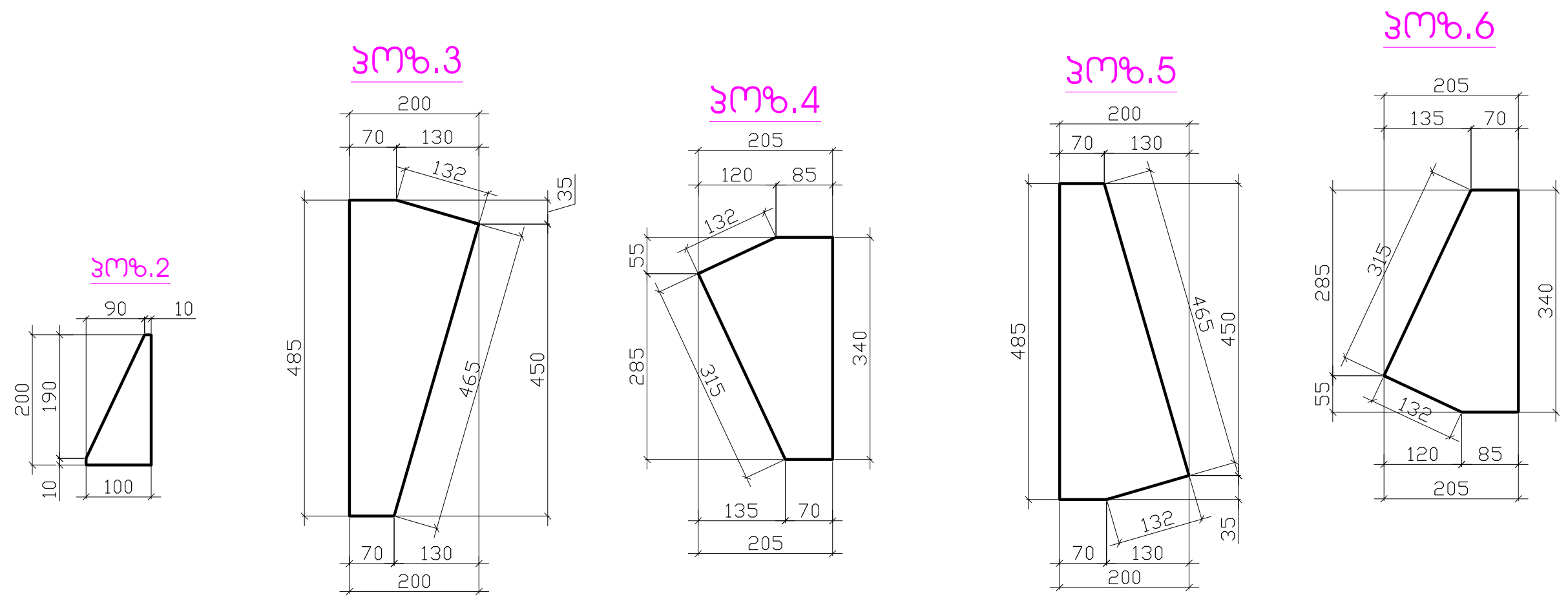

შენიშვნა

1. მოცემული ფურცელი განხილული უნდა იყოს ფურცლებ ჯ-82 ... ჯ-89 -თან ერთად

ლითონის სვეტი-2 (1 ცალი)

ელემენტი	პოზ.№	დასახელება, ესკიზი მმ.	პროფილი მმ.	L მ.	n ცალი	მასა კგ. ერთი პოზ.	მასა კგ. ყველა პოზ.	ფოლადის მარკა
1	2	3	4	5	6	7	8	9
	1	მილკვადრატი	200X200X8	2.5	-----	-----	116.25	C 255
	2	ფურცელი სიხისტის წიბო	-10X200X100	-----	1	1.57	1.57	C 255
	3	ფურცელი სიხისტის წიბო	-10X545X200	-----	1	8.56	8.56	C 255
	4	ფურცელი სიხისტის წიბო	-10X340X205	-----	1	5.47	5.47	C 255
	5	ფურცელი სიხისტის წიბო	-10X545X200	-----	1	8.56	8.56	C 255
	6	ფურცელი სიხისტის წიბო	-10X340X205	-----	1	5.47	5.47	C 255
		ჯამი					145.88	
		შედუღებაზე 1.5 %					2.18	Э42A
		სულ					148.06	

MPS		
		2024
	ხელმოწ.	თარ.
დირექტორი	ნ.წერეთელი	
პრ.მთ.ინჟინერი	პ.ბუხაიძე	
დაამუშავა	ზ.ოთხოზორია	
შეამოწმა	პ.ბუხაიძე	

ქ.თბილისი, მირზა შაფის ქ.№5-სა და აბანოს ქ.№8-ს შორის დამაკავშირებელი ქუჩა-კიბის კონსტრუქციული პროექტი

სვეტი -2
მასალათა სპეციფიკაცია

სტადია	ფურც.	ფურცლები
მ.პ	ჯ-84	105

შპს.მშენპროექტსერვისი

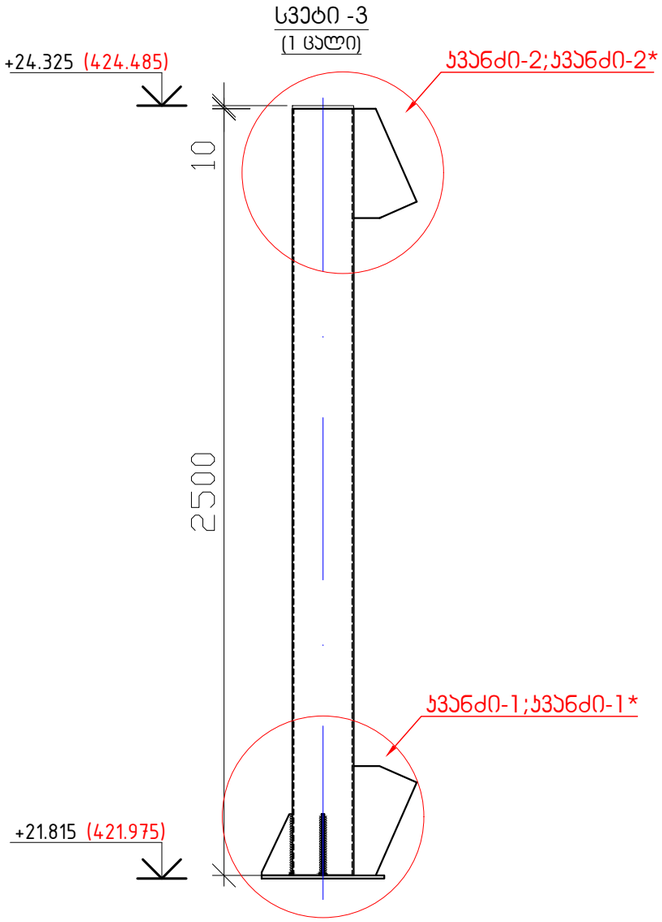

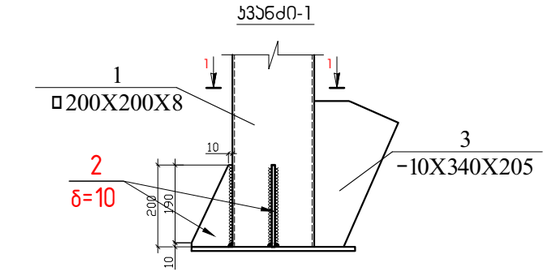

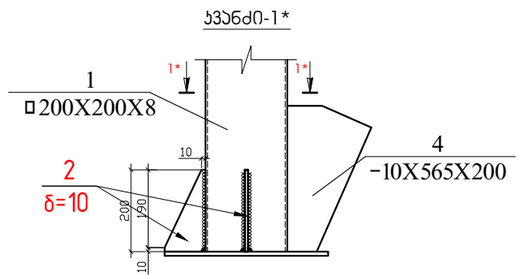

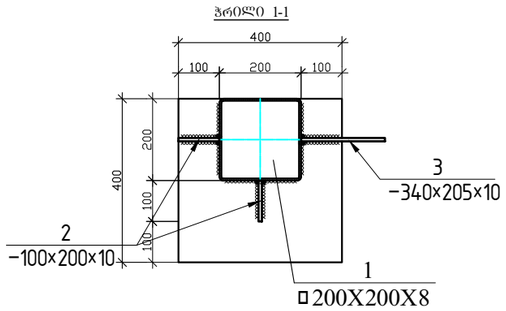

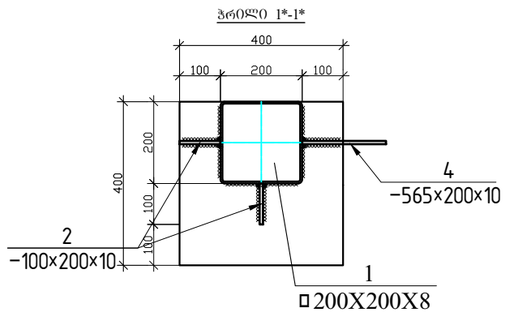

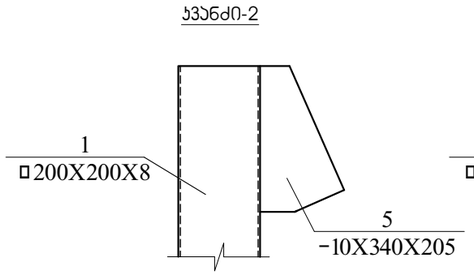

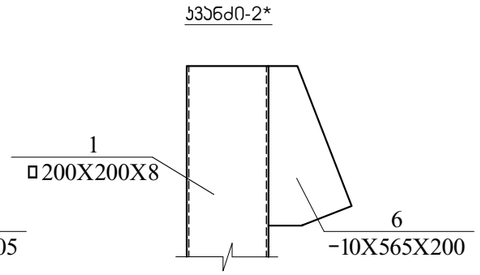

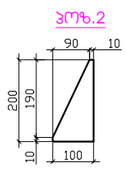

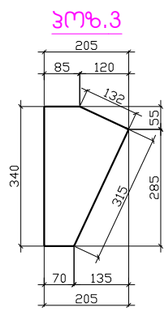

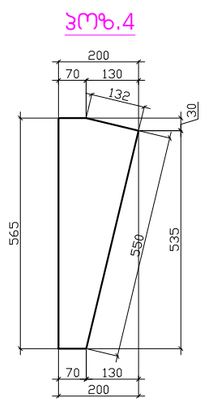

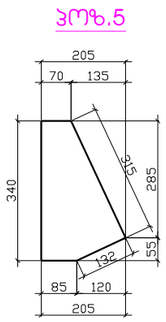

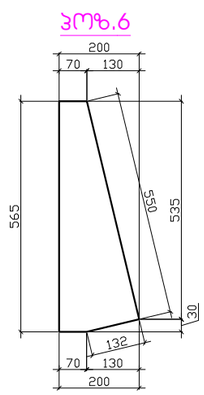

შენიშვნა

1. მოცემული ფურცელი განხილული უნდა იყოს ფურცლებ ჯ-88 ... ჯ-89 -თან ერთად

ლითონის სვეტი-3 (1 ცალი)								
ელემენტის ნომერი	პოზ.№	დასახელება, ესკიზი მმ.	პროფილი მმ.	L მ.	n ცალი	მასა კგ. ერთი პოზ.	მასა კგ. ყველა პოზ.	ფოლადის მარკა
1	2	3	4	5	6	7	8	9
	1	მილკვადრატი	200X200X8	2.5	-----	-----	116.25	C 255
	2	ფურცელი სიხისტის წიბო	-10X200X100	-----	1	1.57	1.57	C 255
	3	ფურცელი სიხისტის წიბო	-10X340X205	-----	1	5.47	5.47	C 255
	4	ფურცელი სიხისტის წიბო	-10X565X200	-----	1	8.87	8.87	C 255
	5	ფურცელი სიხისტის წიბო	-10X340X205	-----	1	5.47	5.47	C 255
	6	ფურცელი სიხისტის წიბო	-10X565X200	-----	1	8.87	8.87	C 255
						ჯამი	146.5	
						შედუღებაზე 1.5 %	2.19	Э42А
						სულ	148.69	

MPS

2024

ქ.თბილისი, მირზა შაფის ქ.№5-სა და აბანოს ქ.№8-ს შორის დამაკავშირებელი ქუჩა-ხიბის კონსტრუქციული პროექტი

		ხელმოწ.	თარ.
დირექტორი	ნ.წერეთელი		
ჯგ.მთ.ინჟინერი	ვ.ბუხაიძე		
დაამუშავა	ზ.ოთხოზორია		
შეამოწმა	ვ.ბუხაიძე		

სვეტი -3
მასალათა სპეციფიკაცია

სტადია	ფურც.	ფურცლები
მ.პ	ჯ-85	105

შპს.მშენგროპროექტსერვისი

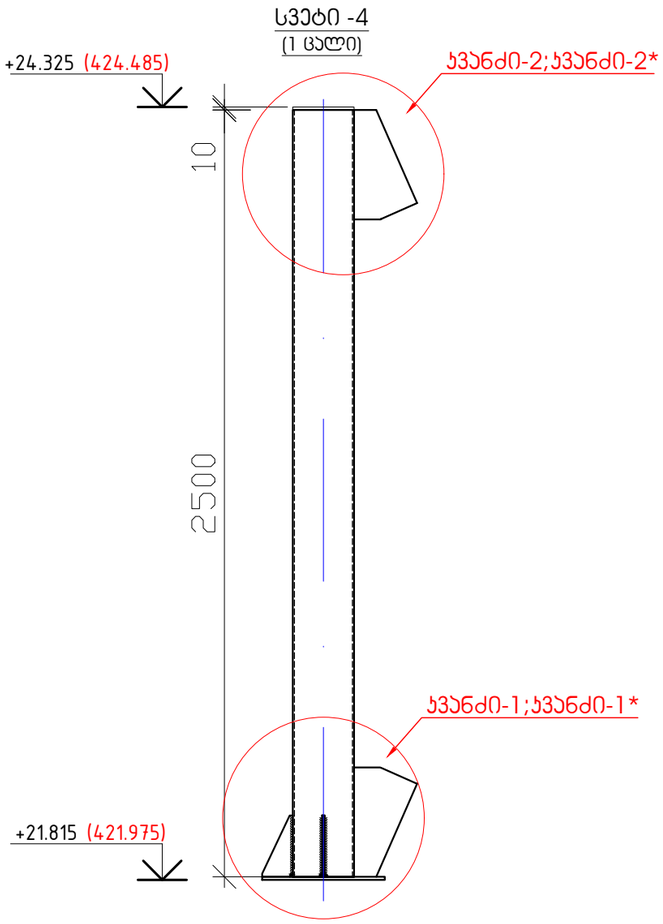

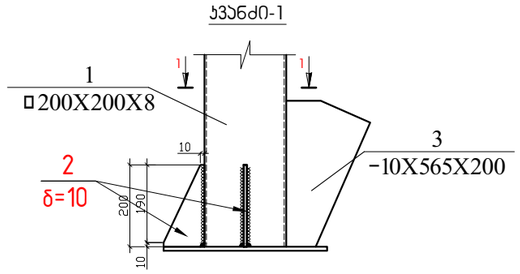

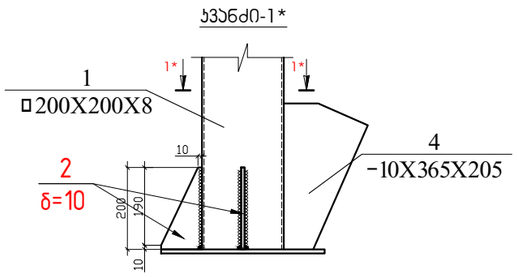

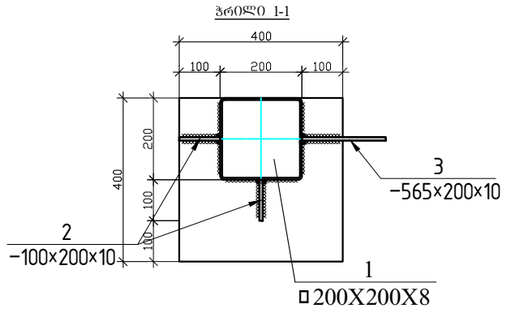

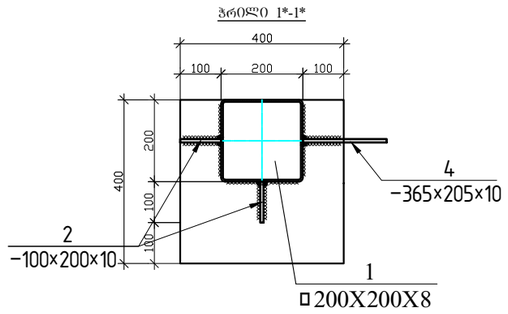

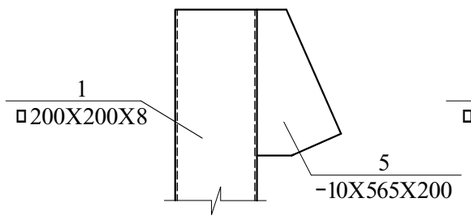

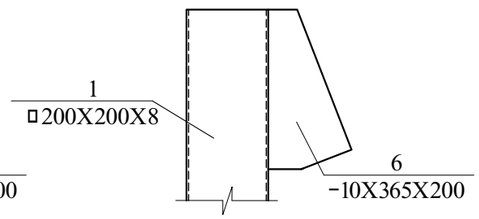

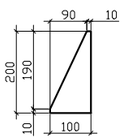

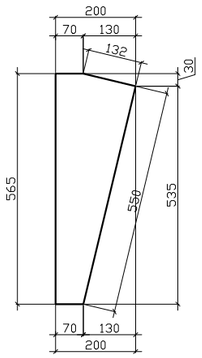

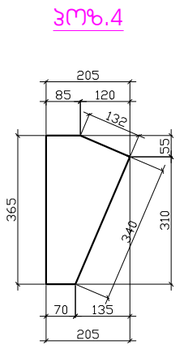

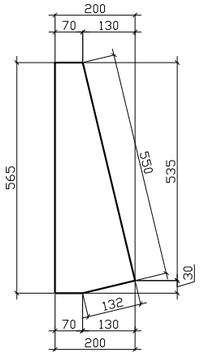

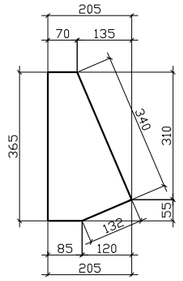

შენიშვნა

1. მოცემული ფურცელი განხილული უნდა იყოს ფურცლებ ჯ-82 ... ჯ-89 -თან ერთად

ლითონის სვეტი-4 (1 ცალი)								
ელემენტის ნომერი	პოზ.№	დასახელება, ესკიზი მმ.	პროფილი მმ.	L მ.	n ცალი	მასა კგ. ერთი პოზ.	მასა კგ. ჯამი პოზ.	ფოლადის მარკა
1	2	3	4	5	6	7	8	9
	1	მილკვადრატი	200X200X8	2.5	-----	-----	116.25	C 255
	2	ფურცელი სიხისტის წიბო	-10X200X100	-----	1	1.57	1.57	C 255
	3	ფურცელი სიხისტის წიბო	-10X565X200	-----	1	8.87	8.87	C 255
	4	ფურცელი სიხისტის წიბო	-10X365X200	-----	1	5.73	5.73	C 255
	5	ფურცელი სიხისტის წიბო	-10X565X200	-----	1	8.87	8.87	C 255
	6	ფურცელი სიხისტის წიბო	-10X365X200	-----	1	5.73	5.73	C 255
						ჯამი	147.02	
						შედუღებაზე 1.5 %	2.20	Э42А
						სულ	149.22	

MPS				ქ.თბილისი, მირზა შაფის ქ.№5-სა და აბანოს ქ.№8-ს შორის დამაკავშირებელი ქუჩა-ჯიბის კონსტრუქციული პროექტი
			2024	
		ხელმოწ.	თარ.	
დირექტორი	ნ.ნერეთელი			სვეტი -4 მასალათა სპეციფიკაცია
პრ.მთ.ინჟინერი	ვ.ბუხაიძე			
დაამუშავა	ზ.ოთხოზორია			
შეამოწმა	ვ.ბუხაიძე			

სტადია	ფურც.	ფურცლები
მ.პ	ჯ-86	105
შპს.მშენპროექტსერვისი		

ბაქანი - 11 -ის სვეტებს შორის ჯავშირების მოწყობის გეგმა

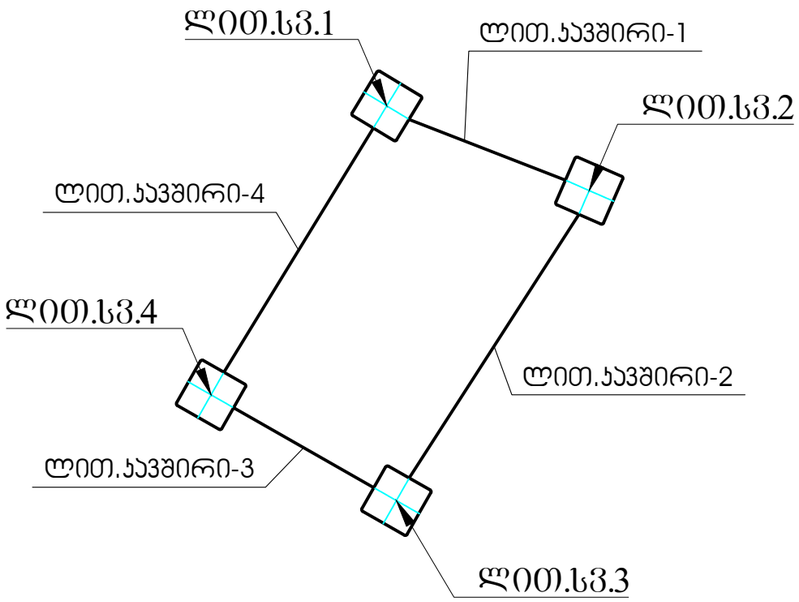

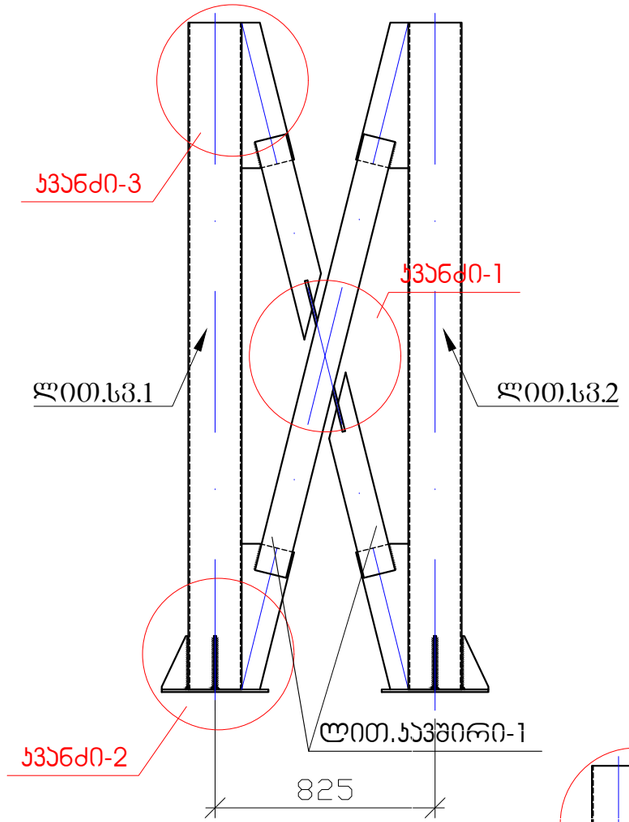

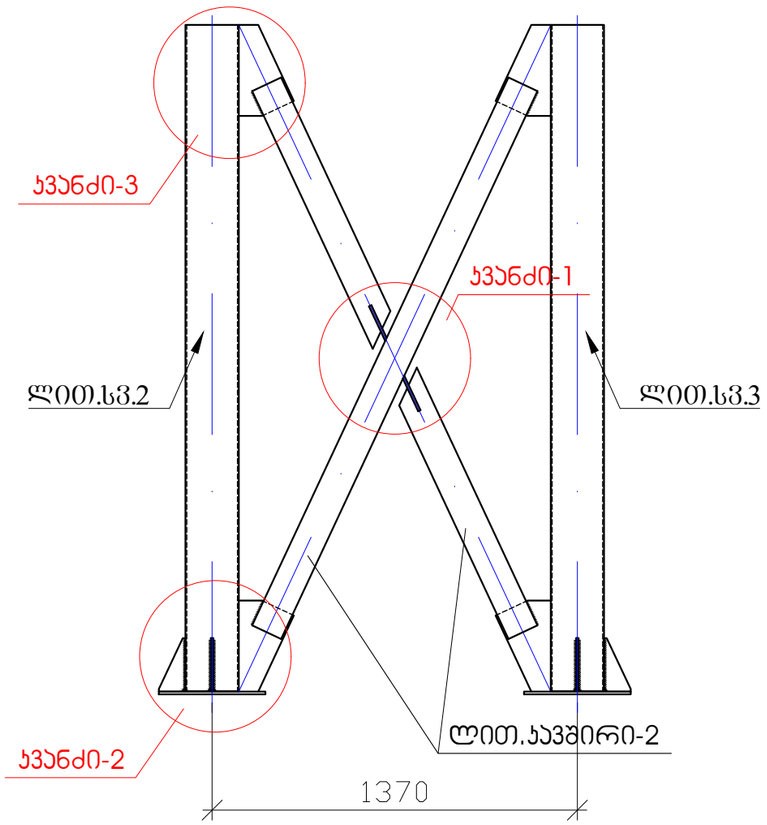

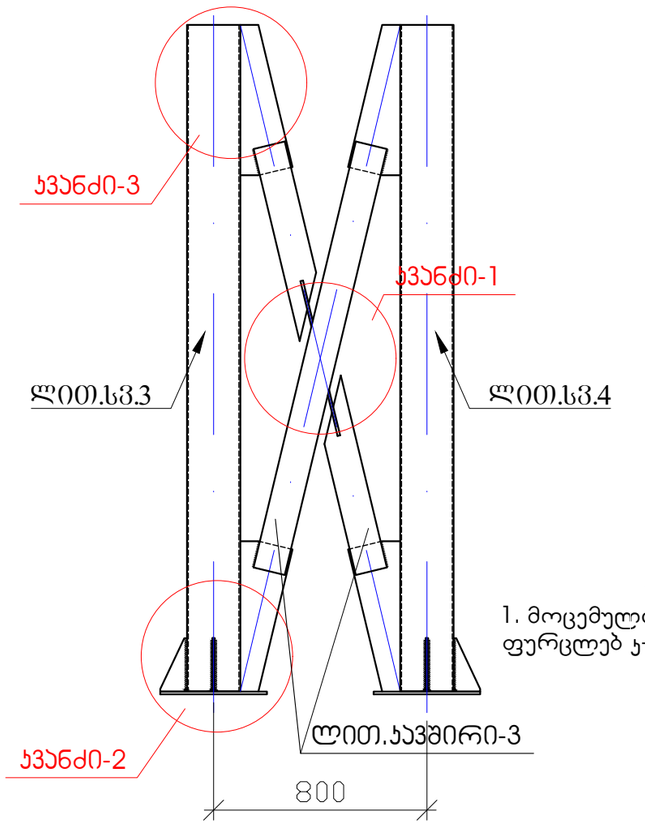

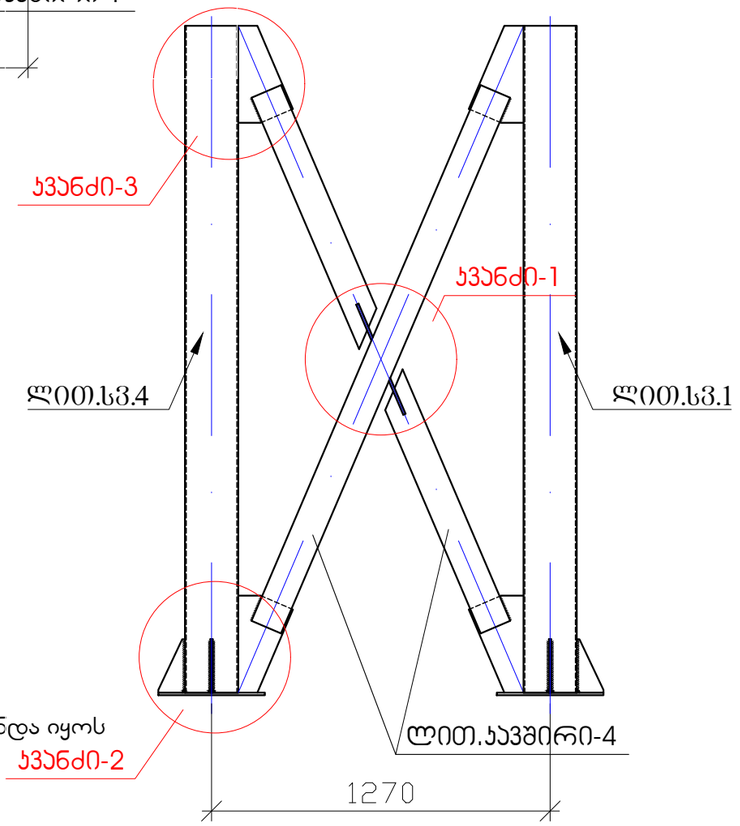

შენიშვნა

1. მოცემული ფურცელი განხილური უნდა იყოს ფურცლებ ჯ-82 ... ჯ-89 -თან ერთად

MPS				ქ.თბილისი, მირზა შაფის ქ.№5-სა და აბანოს ქ.№8-ს შორის დამაჯავშირებელი ქუჩა-ბიბის კონსტრუქციული პროექტი	
			2024		
			ხელმოწ.	თარ.	
დირექტორი	ნ.წერეთელი			ბაქანი - 11 -ის სვეტებს შორის ჯავშირების მოწყობის გეგმა	სტადია / ფურც. / ფურცლები: მ.პ / ჯ-87 / 105
ჯგ.მთ.ინჟინერი	ვ.ბუხაიძე				
დაამუშავა	ზ.ოთხოზორია				შპს.მმენაროექტსერვისი
შეამოწმა	ვ.ბუხაიძე				

ჯვანძი -1

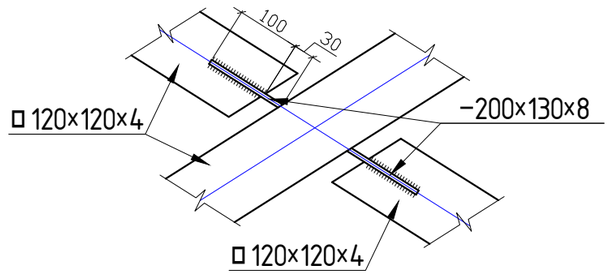

ჯვანძი-2

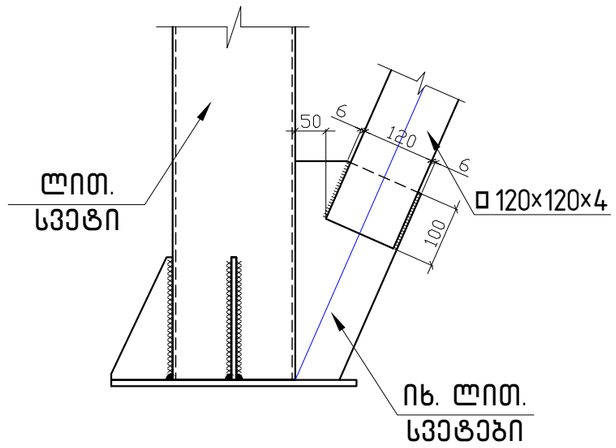

ჯვანძი-3

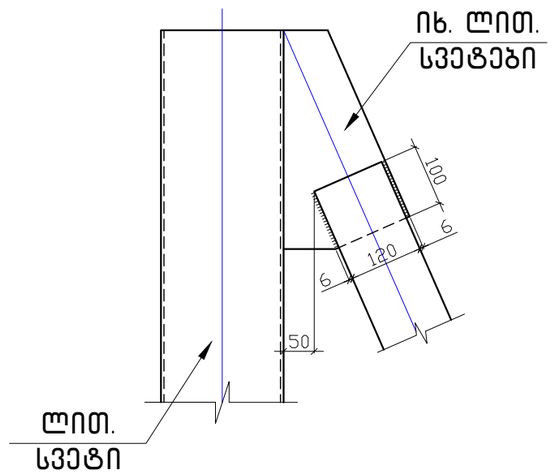

ლითონის კაუშირები

ელემენტის ნომერი	პოზ.№	დასახელება, ესკიზი მმ.	პროფილი მმ.	L მ.	n ცალი	მასა კგ. ერთი პოზ.	მასა კგ. ყველა პოზ.	ფოლადის მარკა
1	2	3	4	5	6	7	8	9
	1	ლით.კაუშირი - 1	□ 120X120X4	1.685	2			C 255
	2	ლით.კაუშირი - 2	□ 120X120X4	2.27	2			C 255
	3	ლით.კაუშირი - 3	□ 120X120X4	1.64	2			C 255
	4	ლით.კაუშირი - 4	□ 120X120X4	2.185	2			C 255
	5	ფურცლოვანი ლითონი	−200X130X8	-----	8	1.63	13.04	C 255

შენიშვნა

1. მოცემული ფურცელი განხილური უნდა იყოს ფურცლებ ჯ-82 ... ჯ-88 -თან ერთად

MPS			2024
		ხელმოწ.	თარ.
დირექტორი	ნ.წერეთელი		
პრ.მთ.ინჟინერი	ვ.ბუხაიძე		
დაამუშავა	ზ.ოთხოზორია		
შეამოწმა	ვ.ბუხაიძე		

ქ.თბილისი, მირზა შაფის ქ.№5-სა და აბანოს ქ.№8-ს შორის დამაკავშირებელი ქუჩა-პიბის პროსტრუქციული პროექტი

ჯვანძი -1; ჯვანძი -2; ჯვანძი-3; მასალათა სპეციფიკაცია

სტადია	ფურც.	ფურცლები
მ.პ	ჯ-88	105

შპს.მშენპროექტსერვისი

ბაქანი -11

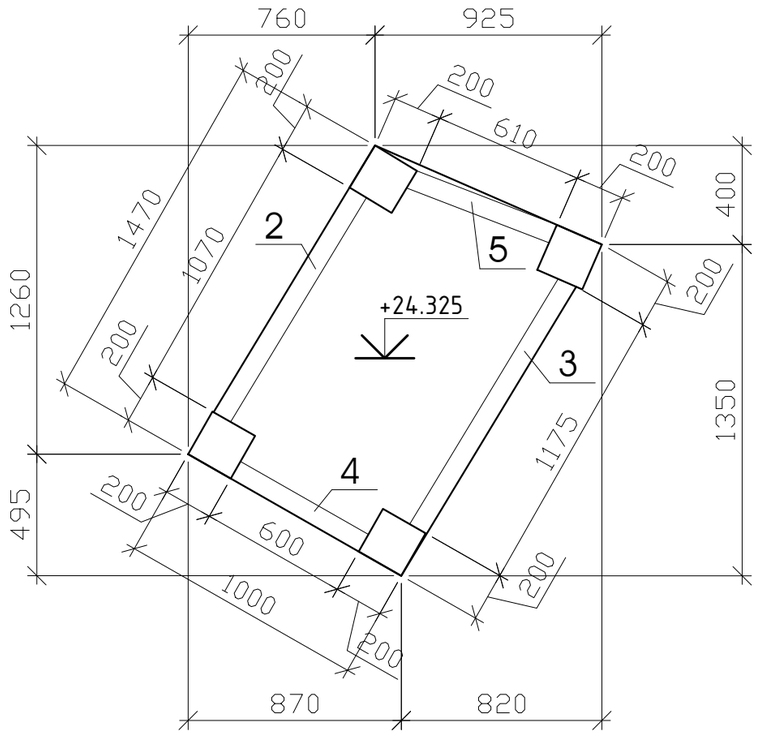

პოზ-1
(დაღარული ფურცლოვანა
t=10მმ)

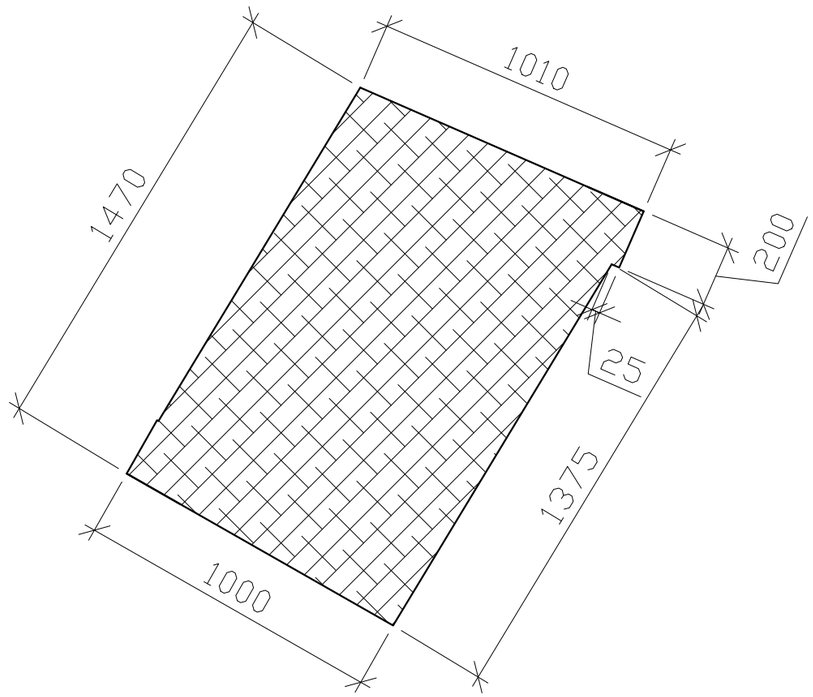

პოზ-2 (□120×120×4)

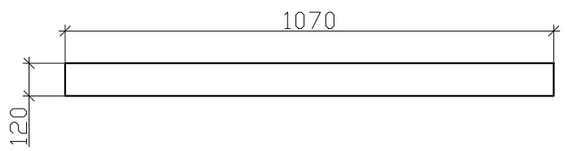

პოზ-3 (□120×120×4)

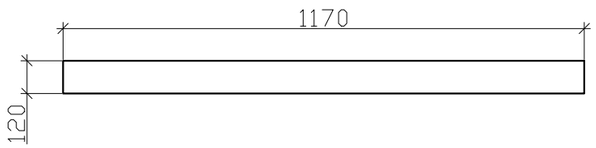

პოზ-4 (□120×120×4)

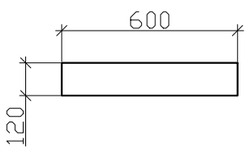

პოზ-5 (□120×120×4)

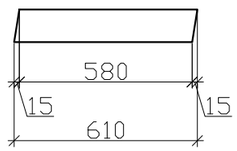

ბაქანი-11-ის სპეციფიკაცია								
ელემენტი	პოზ.№	დასახელება, ესკიზი მმ.	პროფილი მმ.	L მ.	n ცალი	მასა კგ. ერთი პოზ.	მასა კგ. ყველა პოზ.	ფოლადის მარკა
1	2	3	4	5	6	7	8	9
	1	დაღარული ფურცლოვანა	t=10მმ	-----	1	-----	-----	C 255
	2	მილკვადრატი	□120X120X4	1.07	1	15.2	15.2	C 255
	3	მილკვადრატი	□120X120X4	1.17	1	16.61	16.61	C 255
	4	მილკვადრატი	□120X120X4	0.6	1	8.52	8.52	C 255
	5	მილკვადრატი	□120X120X4	0.61	1	8.66	8.66	C 255
						ჯამი	40.99	
						შედუღებაზე 1.5 %	0.73	Э42А
						სულ	41.72	

შენიშვნა

1. მოცემული ფურცელი განხილული უნდა იყოს ფურცლებ ჯ-82 ... ჯ-89 -თან ერთად

MPS				ქ.თბილისი, მირზა შაფის ქ.№5-სა და აბანოს ქ.№8-ს შორის დამაკავშირებელი ქუჩა-პიბის კონსტრუქციული პროექტი
			2024	
		ხელმოწ.	თარ.	
დირექტორი	ნ.წერეთელი			ბაქანი -11 -ის მოწყობის გეგმა; მასალათა სპეციფიკაცია
გრ.მთ.ინჟინერი	ვ.ბუხაიძე			
დაამუშავა	ზ.ოთხოზორია			
შეამოწმა	ვ.ბუხაიძე			

სტადია	ფურც.	ფურცლები
მ.პ	ჯ-89	105

შპს.მშენებროექტსერვისი

მარში -12

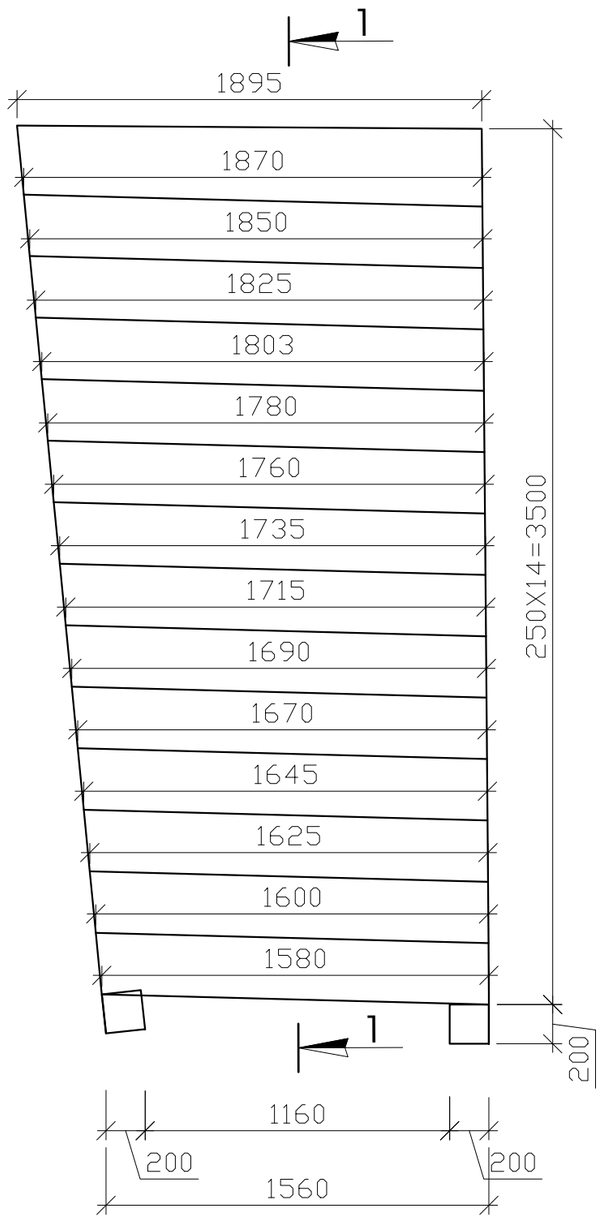

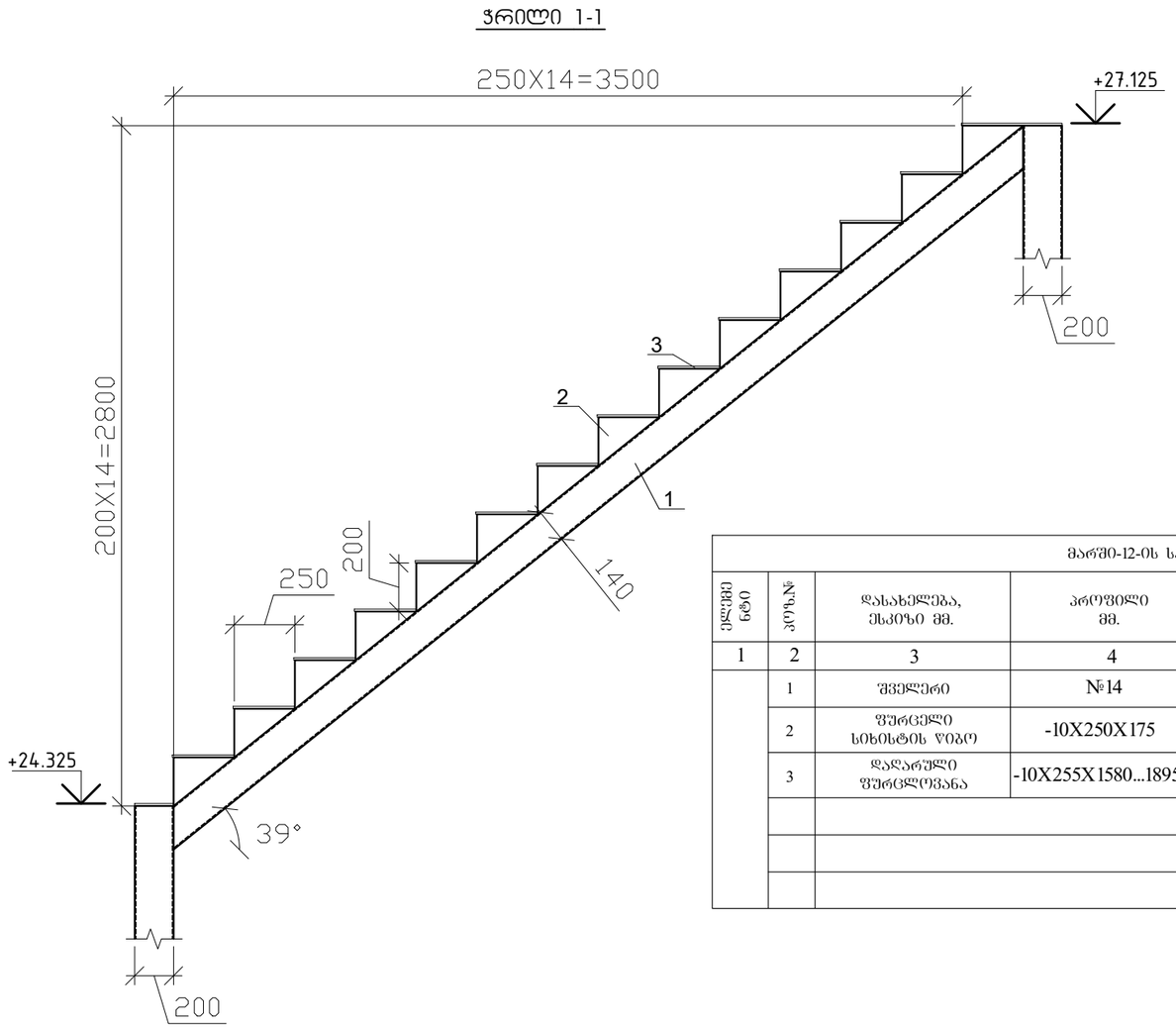

მარში-12-ის სპეციფიკაცია

ელემენტის ნომერი	პოზ.№	დასახელება, ესკიზი მმ.	პროფილი მმ.	L მ.	n ცალი	მასა კგ. ერთი პოზ.	მასა კგ. ჯამი პოზ.	ფოლადის მარკა
1	2	3	4	5	6	7	8	9
	1	შველერი	№14	4.48	2	54.1	108.2	C 255
	2	ფურცელი სიხისტის ღიობი	-10X250X175	-----	28	3.43	96.04	C 255
	3	დაღარული ფურცლოვანა	-10X255X1580...1895	-----	14	-----	-----	C 255
						ჯამი	204.24	
						შედულებაზე 1.5 %	3.06	Э42А
						სულ	207.3	

პოზ-1
L=4480

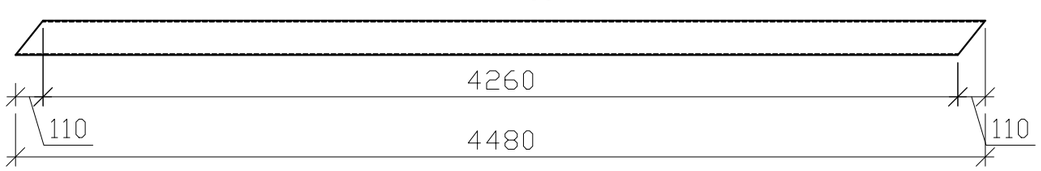

პოზ-2

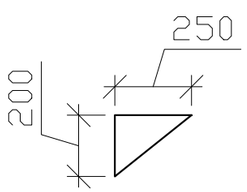

პოზ-3 (დაღარული ფურცლოვანა; L=ცვალებადი)

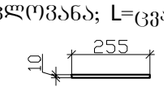

შენიშვნა

1. მოცემული ფურცელი განხილური უნდა იყოს ფურცლებ ჯ-3 -თან ერთად

MPS				ქ.თბილისი, მირზა შაფის ქ.№5-სა და აბანოს ქ.№8-ს შორის დამაკავშირებელი ქუჩა-ჯიბის კონსტრუქციული პროექტი
			2024	
		ხელმოწ.	თარ.	
დირექტორი	ნ.წერეთელი			მარში 12; მასალათა სპეციფიკაცია
გრ.მთ.ინჟინერი	ვ.ბუხაიძე			სტადია: მ.პ; ფურც.: ჯ-90; ფურცლები: 105
დაამუშავა	ზ.ოთხოზორია			შპს.მშენებროექტსერვისი
შეამოწმა	ვ.ბუხაიძე			

ბაქანი - 12 -ის საძირკვლის და სვეტებს შორის ჯავშირების მოწყობის გეგმა

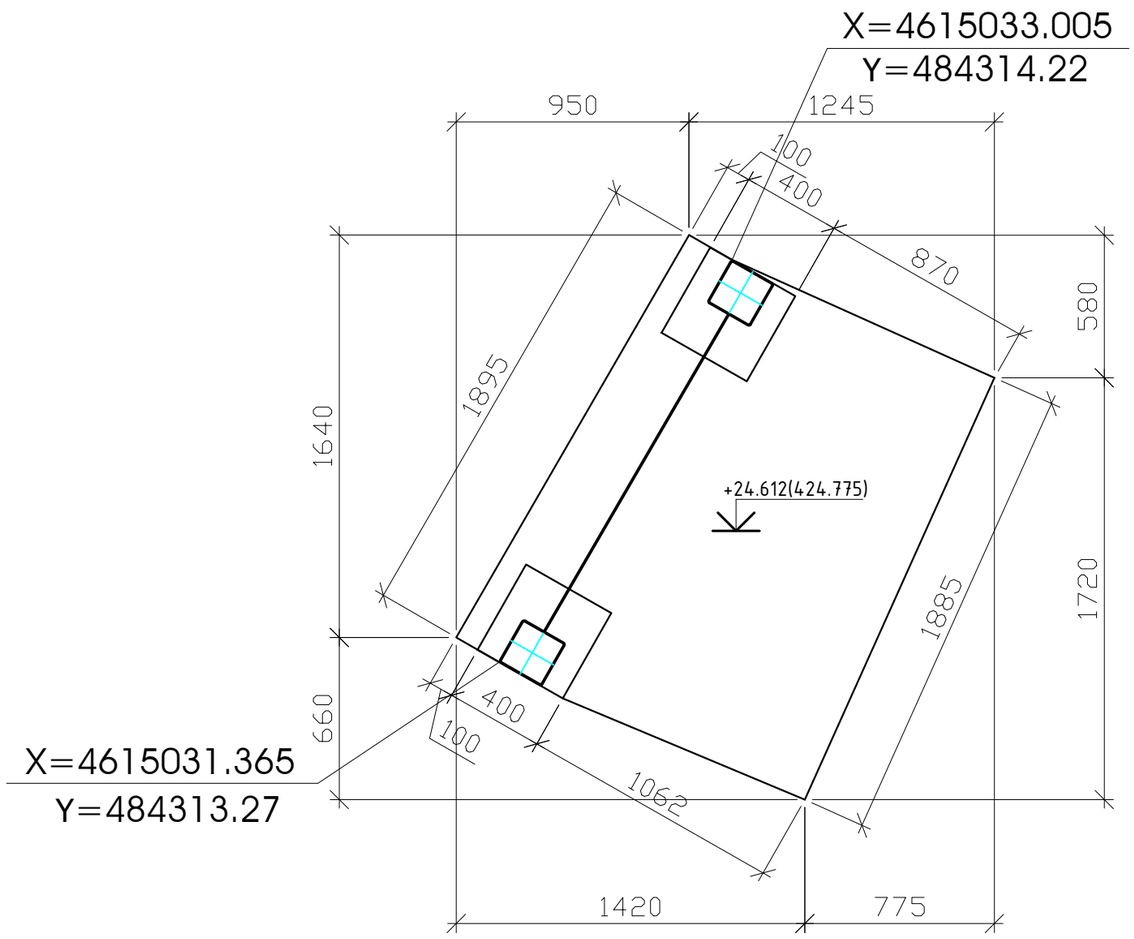

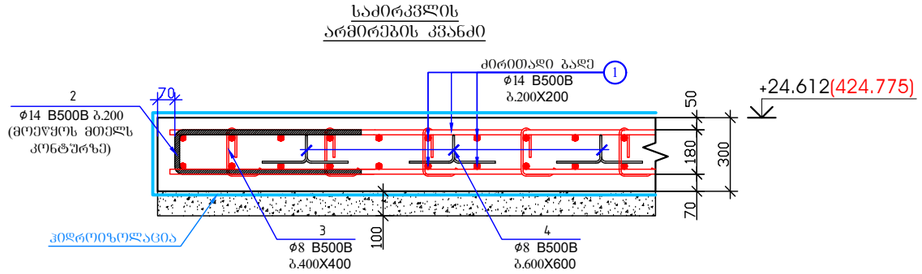

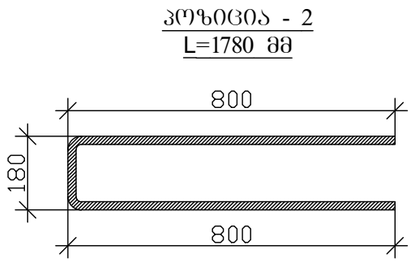

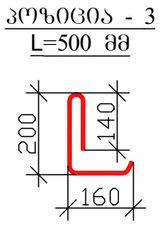

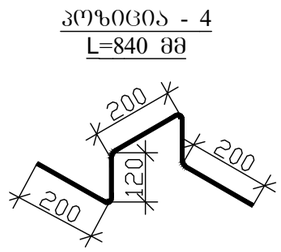

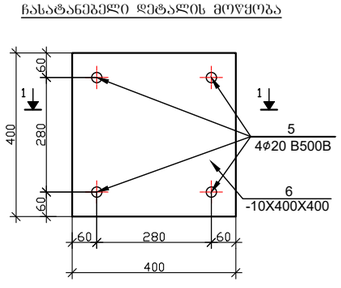

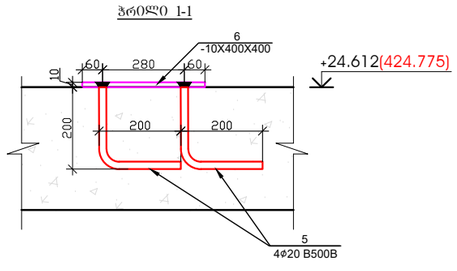

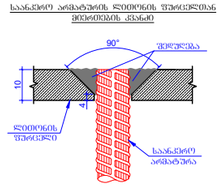

პოზ.	ა დ ნ ი შ ვ ნ ა	დ ა ს ა ხ ე ლ ე ბ ა	რაოდ.	წონა, კგ	
		რკ/ბ-ის საძირკვლის ფილა და ჩასატანებელი დეტალების მოწყობა +24.612 ნიშნულზე			
		დეტალები		ერთეული (კგ)	სულ (კგ)
1	დაიჭრას ადგილზე	Ø 14 B500B ℓ= 30800	-	37.26	37.26
2		Ø 14 B500B ℓ= 1780	34	2.15	73.21
3		Ø 8 B500B ℓ= 500	18	0.20	3.56
4		Ø 8 B500B ℓ= 840	8	0.33	2.65
5		Ø 20 B500B ℓ= 400	8	0.99	7.90
6	ლით.ფურცელი	-10X400X400 (C255)	2	12.56	25.12
				Σ =	149.70
					(მ³)
		ბეტონი B25 W8			0.84
		ბეტონი B15			0.28

შენიშვნა

1. მოცემული ფურცელი განხილური უნდა იყოს ფურცლებ ჯ-93 ... ჯ-93 -თან ერთად

MPS			2024	ქ.თბილისი, მირზა შაფის ქ.№5-სა და აბანოს ქ.№8-ს შორის დამაკავშირებელი ქუჩა-ის ბის კონსტრუქციული პროექტი
			თარ.	
დირექტორი	ნ.წერეთელი			ბაქანი - 12 -ის საძირკვლის მოწყობის გეგმა
ჯგ.მთ.ინჟინერი	ვ.ბუხაიძე			
დაამუშავა	ზ.ოთხოზორია			
შეამოწმა	ვ.ბუხაიძე			

სტადია	ფურც.	ფურცლები
მ.პ	ჯ-91	105

შპს.მშენგროექტსერვისი

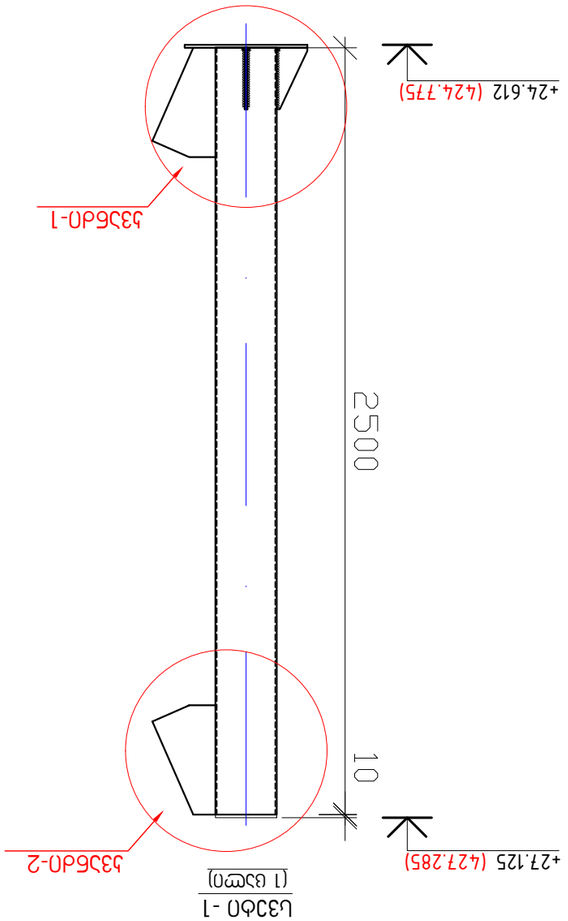

ш3Ъ6Л0-1

1. Змщшзгмп щшгфщмп ашббпомпгфмп ощмгшзгмп щшгфщмп ыумь гдфдъ пфомпгфмп ощмгшзгмп щшгфщмп ц-91 ... ц-93 -ощъб гфмощ щ

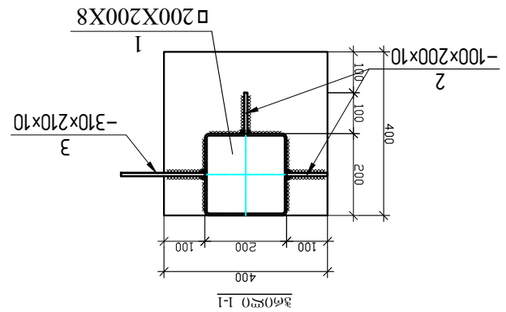

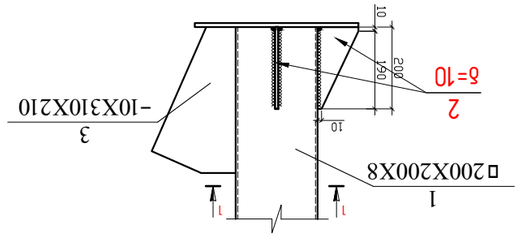

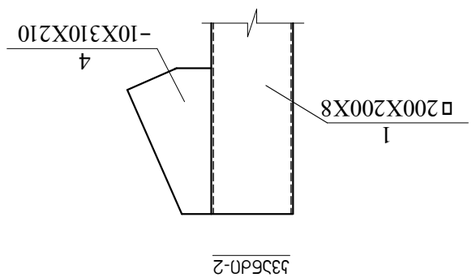

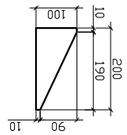

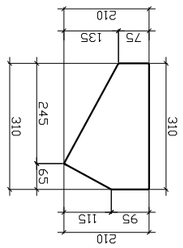

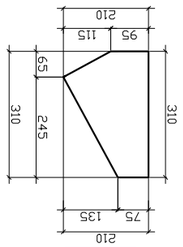

ъ9фдгеъ чфмг гдмщгдгпмгфг гдпдгдпфпгфдъ

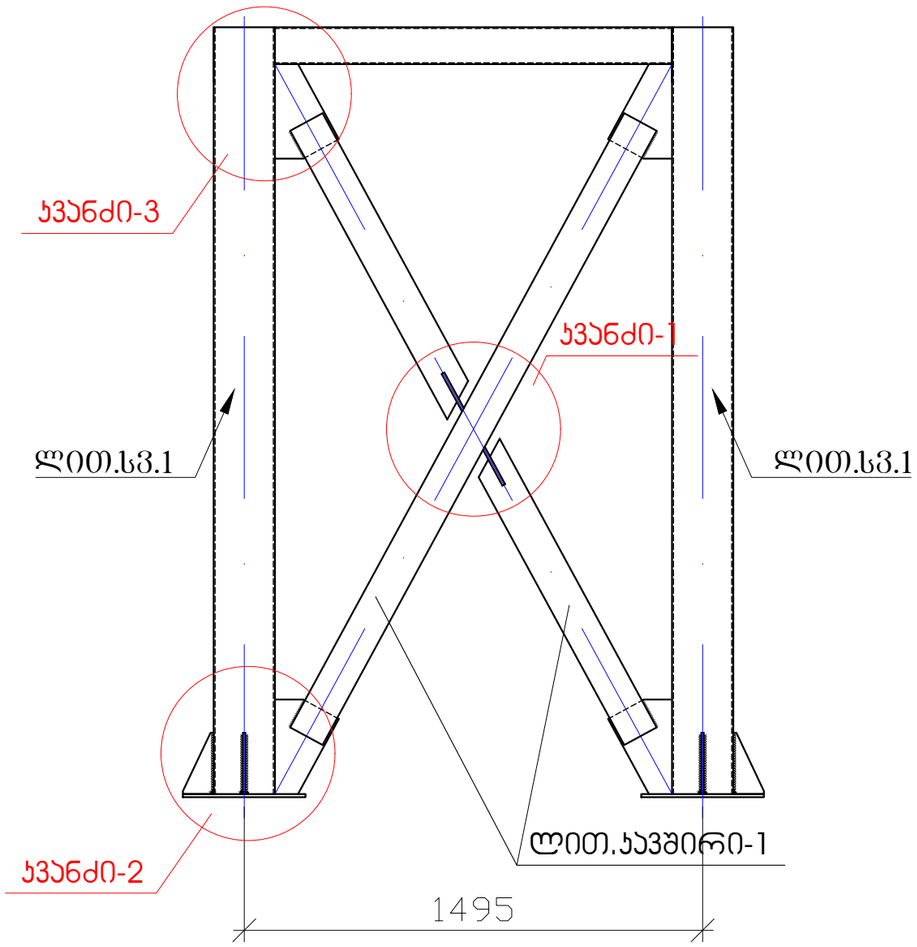

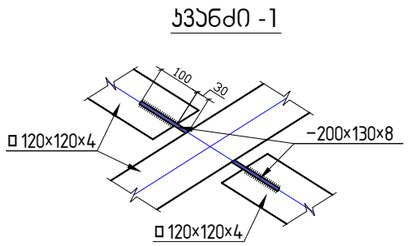

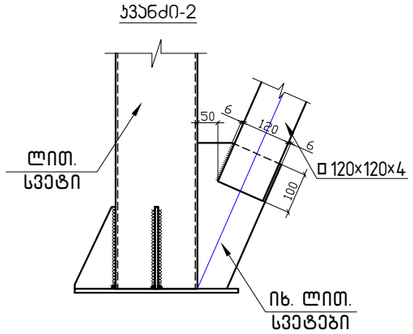

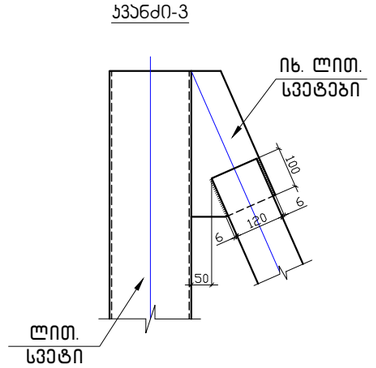

ლითონის კავშირები								
ელ:შემ ნაწ	პოზ.№	დასახელება, ესკიზი მმ.	პროფილი მმ.	L მ.	n ცალი	მასა კგ. ერთი პოზ.	მასა კგ. ყველა პოზ.	ფოლადის მარკა
1	2	3	4	5	6	7	8	9
	1	ლით.კავშირი - 1	□120X120X4	2.28	2			C 255
	2	ფურცლოვანი ლითონი	-200X130X8	-----	2	1.63	3.26	C 255

შენიშვნა

1. მოცემული ფურცელი განხილული უნდა იყოს ფურცლებ ჯ-91 ... ჯ-92 -თან ერთად

MPS					ქ.თბილისი, მირზა შაფის ქ.№5-სა და აბანოს ქ.№8-ს შორის დამაკავშირებელი ქუჩა-ჰიბის ჯონსტრუქციული პროექტი
				2024	
		ხელმოწ.	თარ.		
დირექტორი	ნ.წერეთელი			ლითონის ჯავშირები მასალათა სპეციფიკაცია	სტადია: მ.პ; ფურც.: ჯ-93; ფურცლები: 105
გრ.მთ.ინჟინერი	ვ.ბუხაიძე				
დაამუშავა	ზ.ოთხოზორია				
შეამოწმა	ვ.ბუხაიძე				შპს.მშენაროექტსერვისი

ჯედლების მოწყობის ხედი მარშ 3 და ბაქან 3-ზე

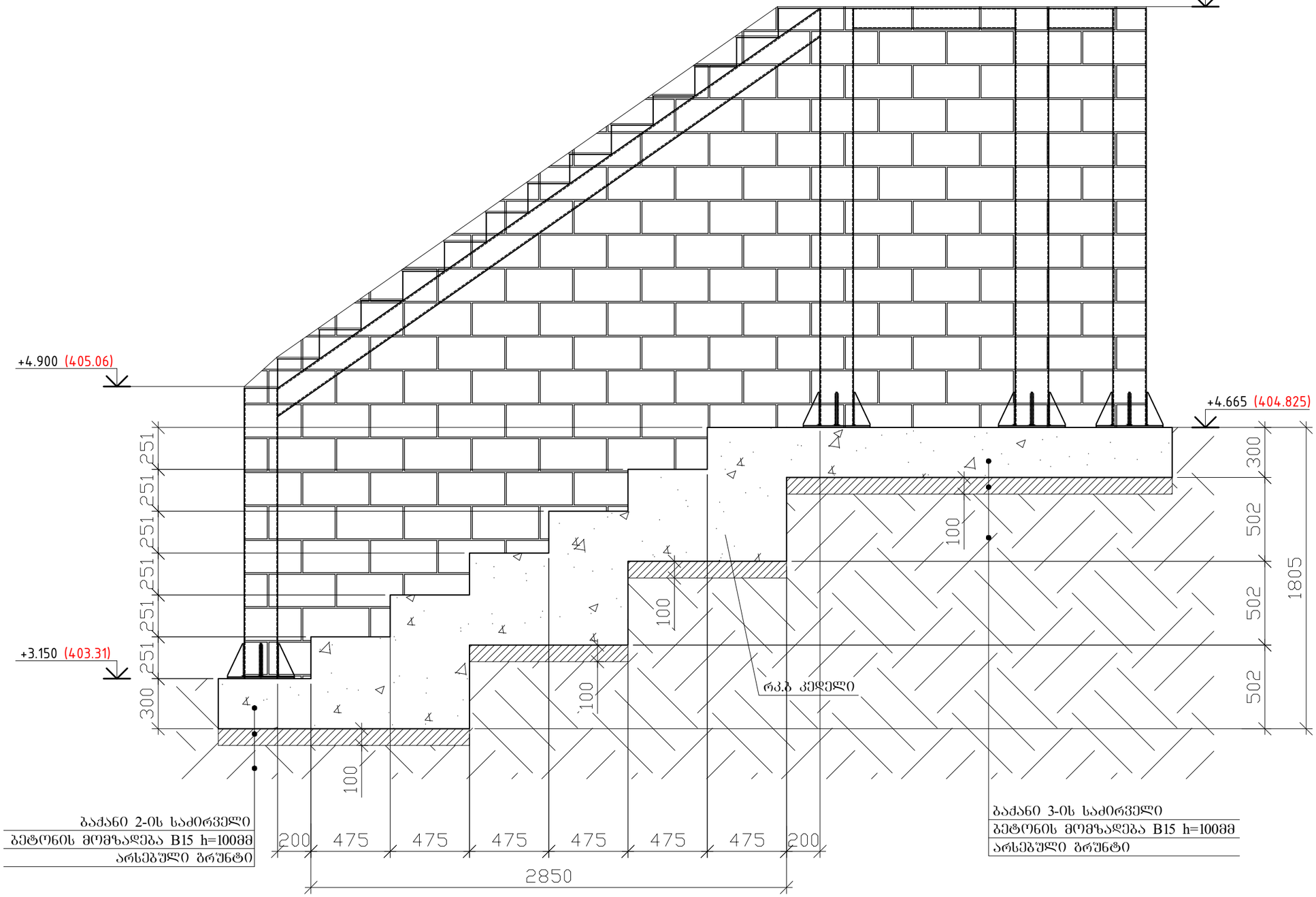

შენიშვნა

1. მოცემული ფურცელი განხილური უნდა იყოს ფურცლებ ჯ-3 -თან ერთად

MPS			2024	ქ.თბილისი, მირზა შაფის ქ.№5-სა და აბანოს ქ.№8-ს შორის დამაკავშირებელი ქუჩა-ჯიბის კონსტრუქციული პროექტი
			ხელმოწ.	თარ.
დირექტორი	ნ.ნერეთელი			ჯედლების მოწყობის ხედი მარშ 3 და ბაქან 3-ზე
ჯგ.მთ.ინჟინერი	ვ.ბუხაიძე			
დაამუშავა	ზ.ოთხოზორია			
შეამოწმა	ვ.ბუხაიძე			

სტადია	ფურც.	ფურცლები
მ.პ	ჯ-94	105

შპს.მშენებროექტსერვისი

ჯედლების მოწყობის ხედი მარშ 4 და ბაქან 4-ზე

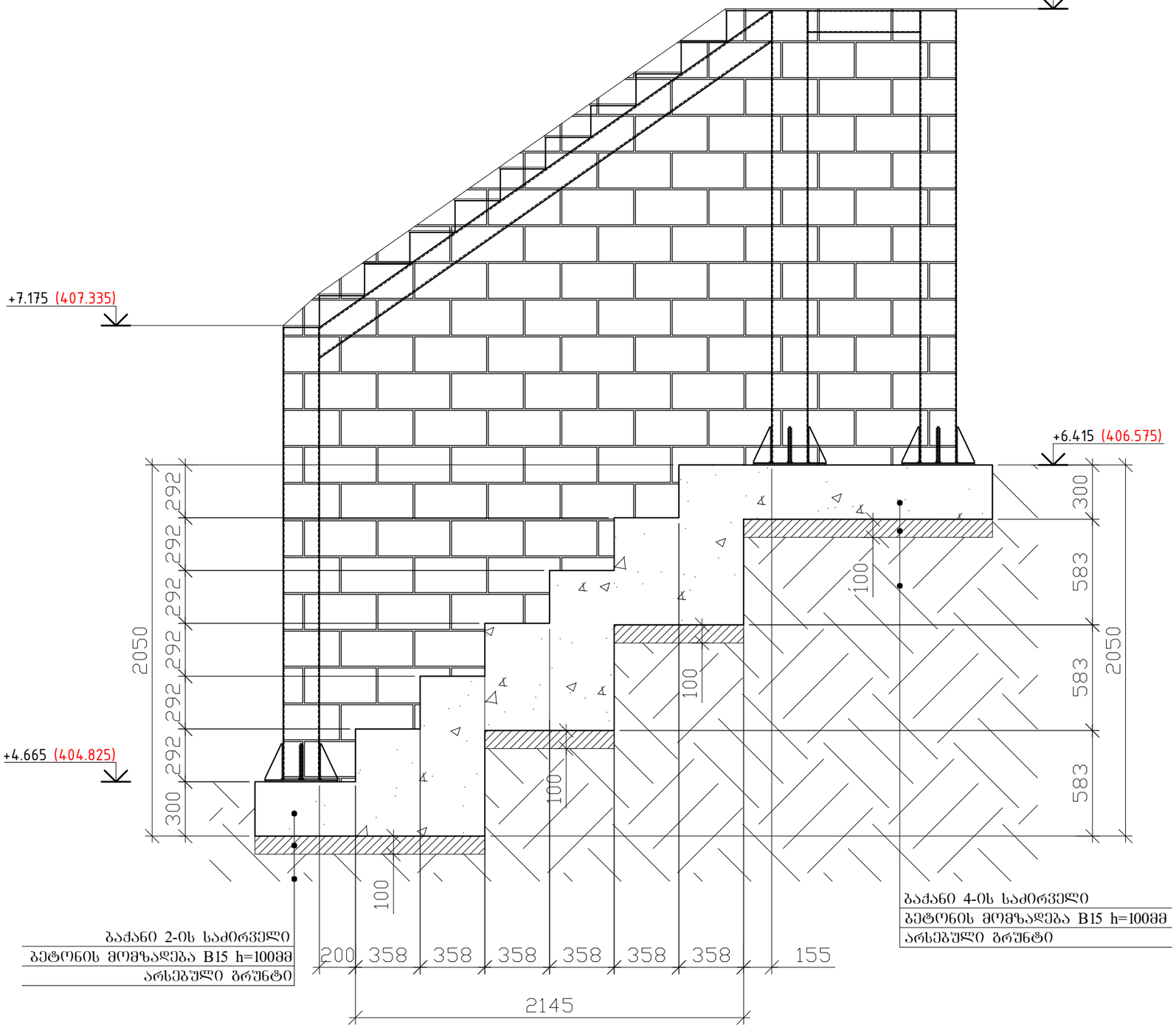

შენიშვნა

1. მოცემული ფურცელი განხილური უნდა იყოს ფურცელ ჯ-3 -თან ერთად

MPS				ქ.თბილისი, მირზა შაფის ქ.№5-სა და აბანოს ქ.№8-ს შორის დამაკავშირებელი ქუჩა-ჯიბის კონსტრუქციული პროექტი
			2024	
		ხელმოწ.	თარ.	
დირექტორი	ნ.წერეთელი			ჯედლების მოწყობის ხედი მარშ 4 და ბაქან 4-ზე
ჯგ.გთ.ინჟინერი	ვ.ბუხაიძე			
დაამუშავა	ზ.ოთხოზორია			
შეამოწმა	ვ.ბუხაიძე			

სტადია	ფურც.	ფურცლები
მ.პ	ჯ-95	105

შპს.მშენჯროექტსერვისი

ჯედლების მოწყობის ხედი მარშ 5 და ბაქან 5-ზე

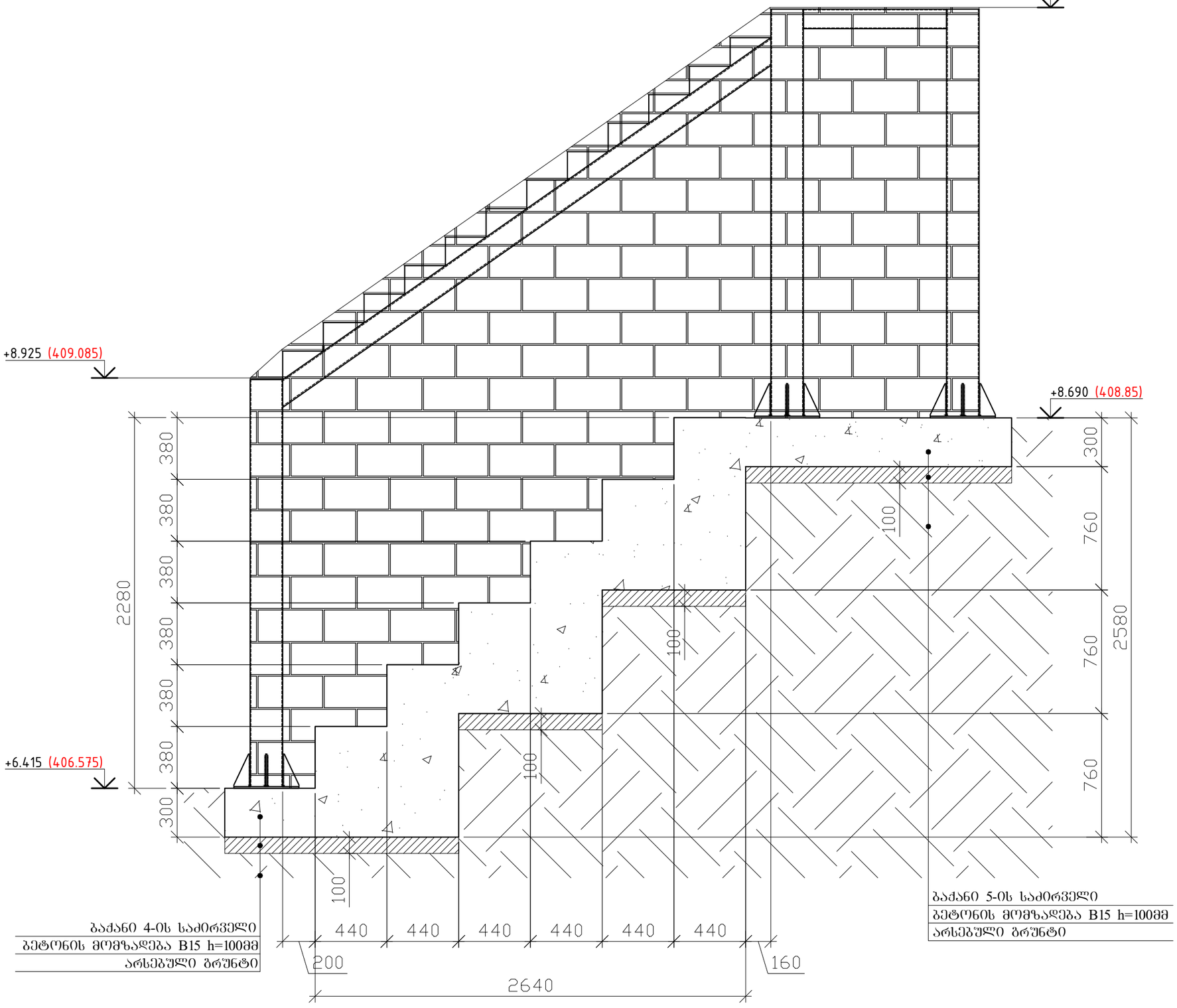

შენიშვნა

1. მოცემული ფურცელი განხილული უნდა იყოს ფურცელ ჯ-3 -თან ერთად

MPS				ქ.თბილისი, მირზა შაფის ქ.№5-სა და აბანოს ქ.№8-ს შორის დამაკავშირებელი ქუჩა-კიბის კონსტრუქციული პროექტი
		ხელმოწ.	2024 თარ.	
დირექტორი	ნ.წერეთელი			ჯედლების მოწყობის ხედი მარშ 5 და ბაქან 5-ზე
ჯრ.მთ.ინჟინერი	ვ.ბუხაიძე			
დაამუშავა	ზ.ოთხოზორია			
შეამოწმა	ვ.ბუხაიძე			

სტადია	ფურც.	ფურცლები
მ.პ	ჯ-96	105

შპს.მშენებროექტბსერვისი

ד"ר מהנדס	ליאור שרעבי	3.3.2025			
מנהל הפרויקט	אלעד בן-חמו	3.3.2025			
מתכנן

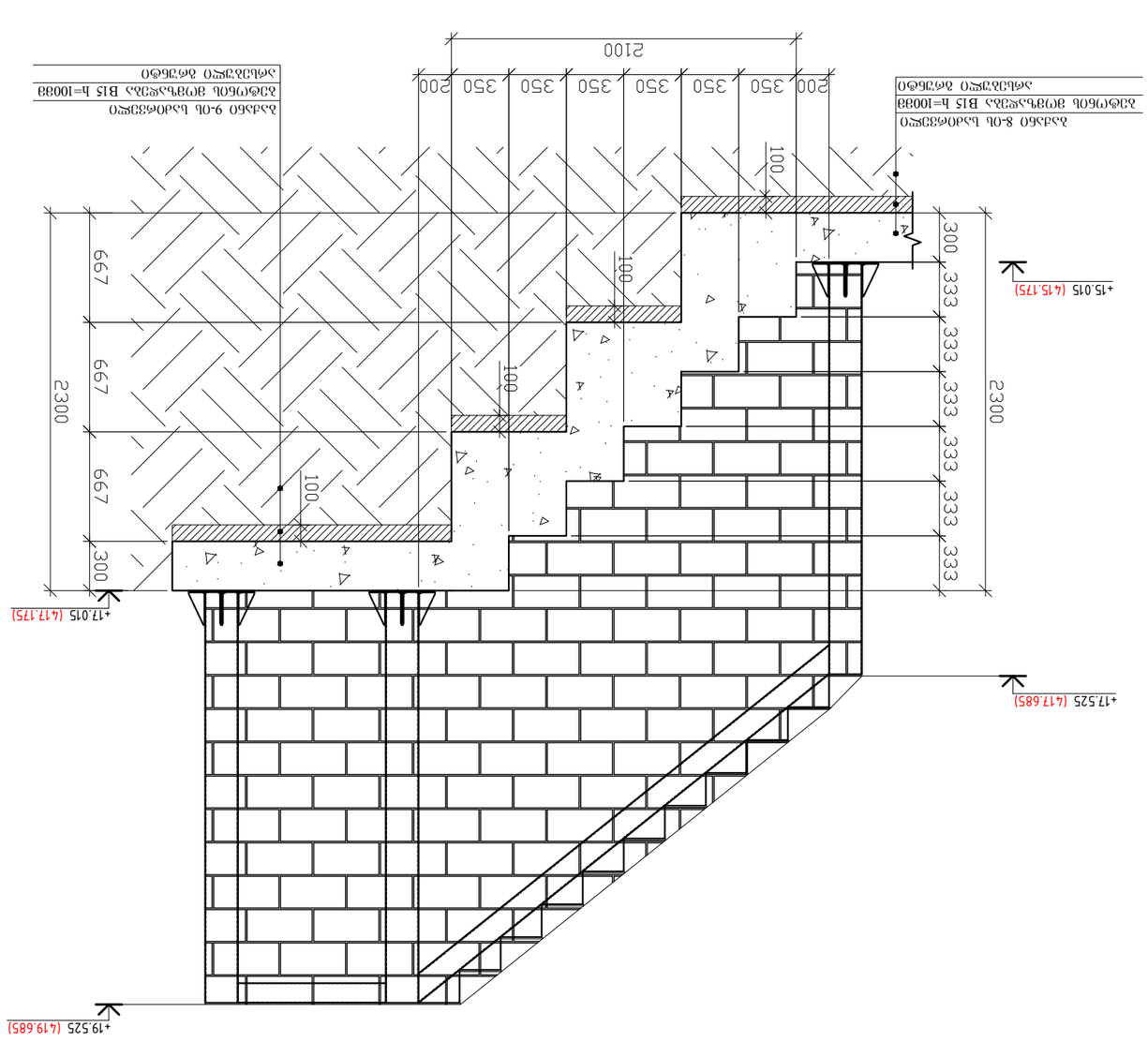

ბ-9 პანელის ვარ 9 ტიპის ეკრანული ბადურა

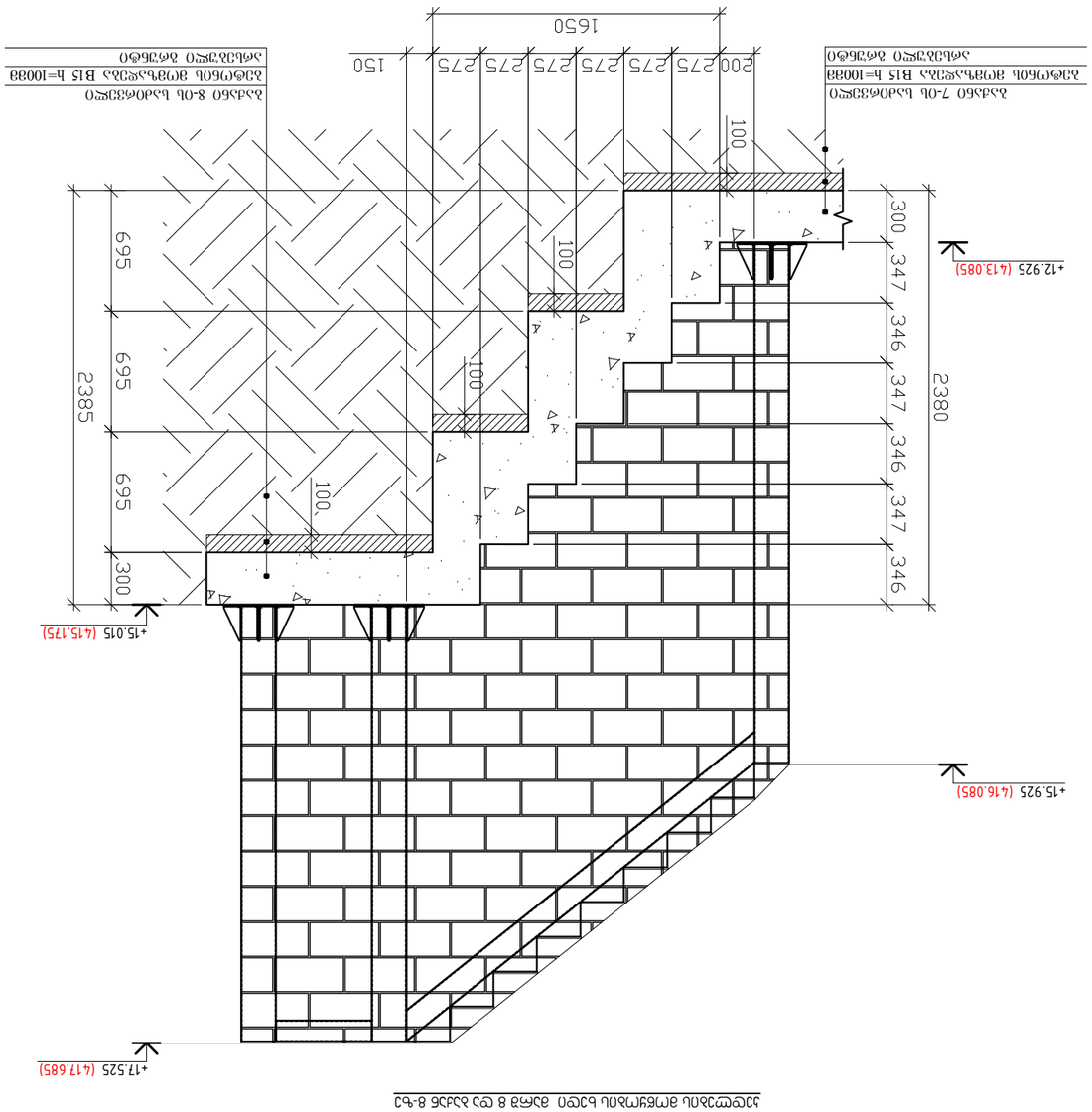

ბ-8 პანელის ვარ 8 ტიპის ეკრანული ბადურა

შენიშვნა

1. ეკრანული ფილების გადაადგილება ყველა სართულის ფილებზე ერთნაირია
ბ-3 -ის მსგავსად

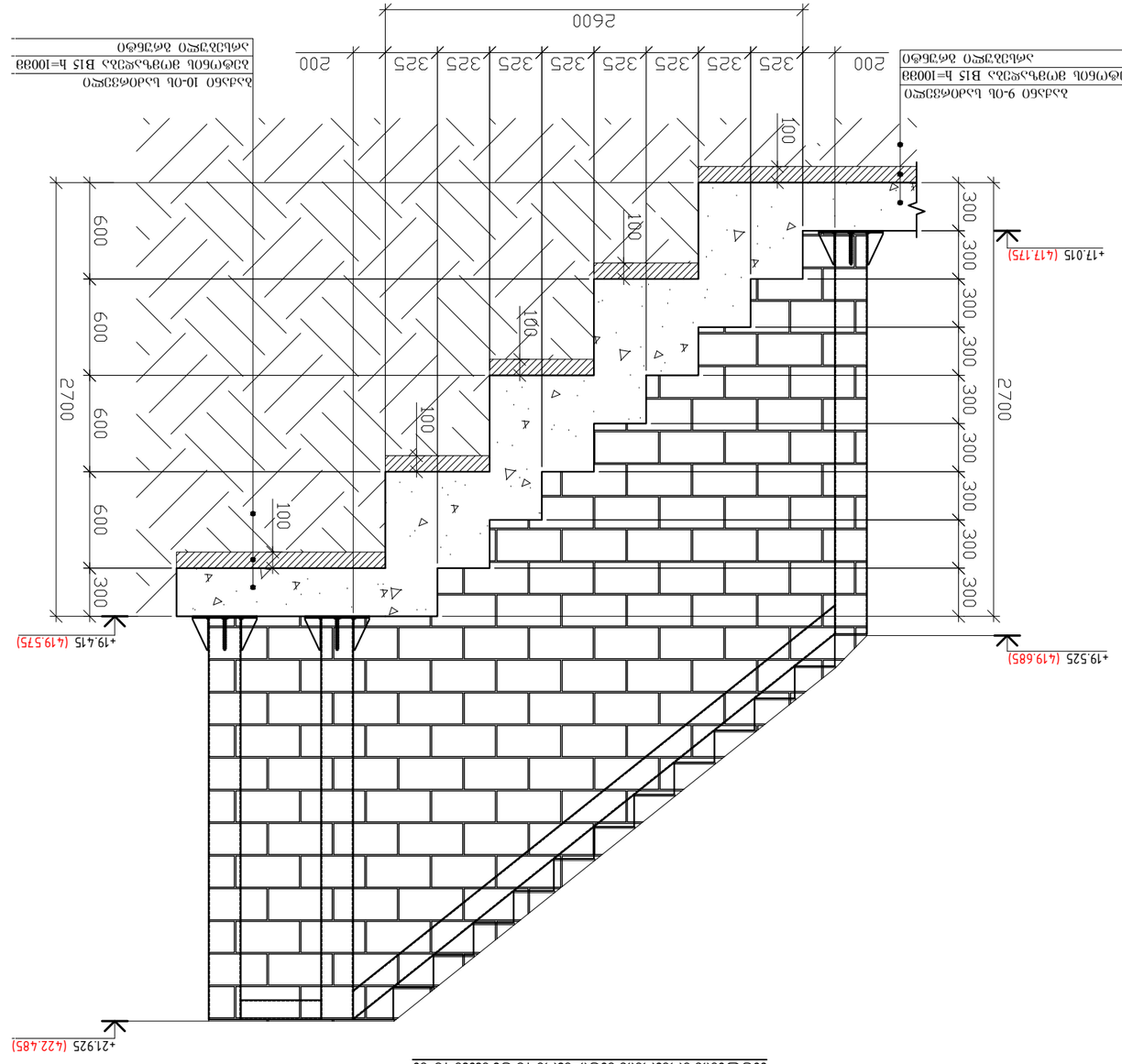

10-ць ядсаа ус 10 ёжад цэгэл цэгэмэлцэ цэгэмэлцэ

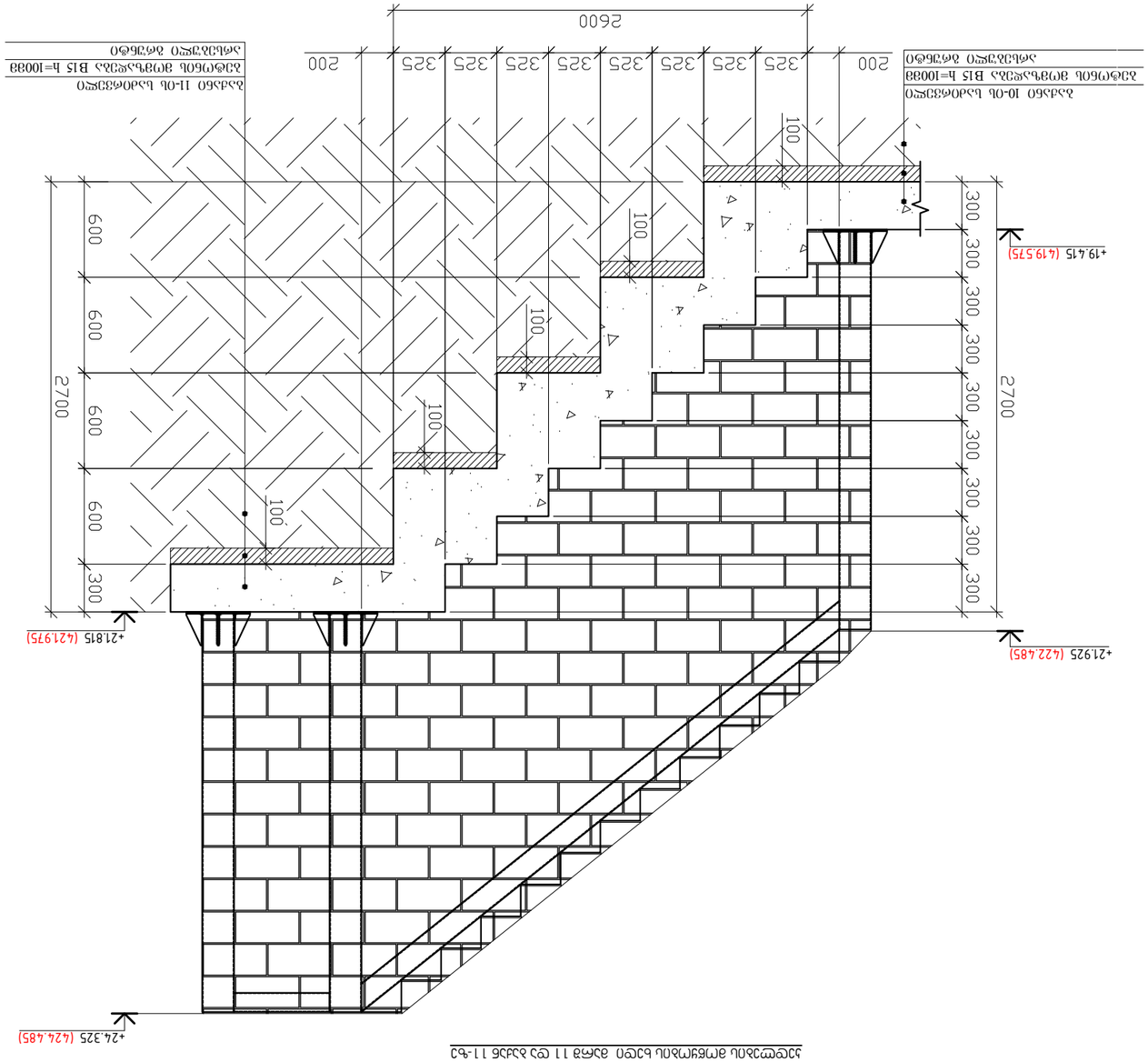

11-ць ядсаа ус 11 ёжад цэгэл цэгэмэлцэ цэгэмэлцэ

1. Өгөгдөлд үндэслэн ажлын зураг гүйцэтгэх ажлын төсөв гаргах.
2. Ажлын зураг дээрх хэмжээг шалгаж, ялгаатай зүйл гарвал инженерт мэдэгдэх.

MPS
Б.Цэцэгмаа
Г.Мөнхчимэг
Ц.Энхтуяа
Ц.Энхтуяа
Б.Цэцэгмаа
Ц.Энхтуяа
Ц.Энхтуяа
Б.Цэцэгмаа
Г.Мөнхчимэг

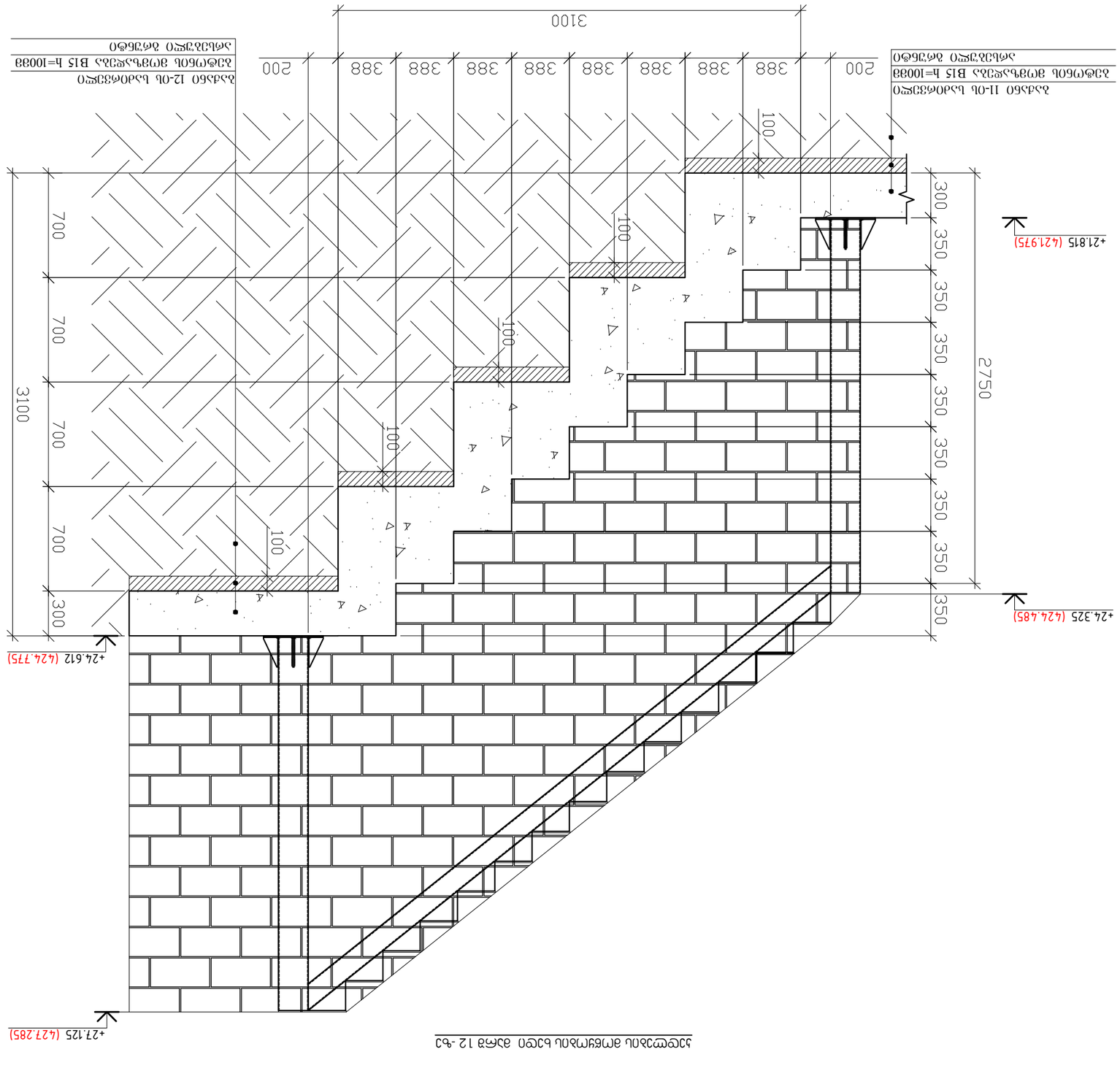

Разрез 12-12 по лестнице

1. Отмостку устроить из асфальтобетонной смеси по щебеночному основанию толщиной 100 мм.
2. Ширина отмостки 1000 мм.

ГИП	Бабаджанов Б.Б.					
Гл.инж.проекта	Ахмедов Ф.Т.					
Нач.отд.	Ахмедов Ф.Т.					
Разработал	Ахмедов Ф.Т.					

კედლების მოწყობის არმირების ტიპიური ფრაგმენტი

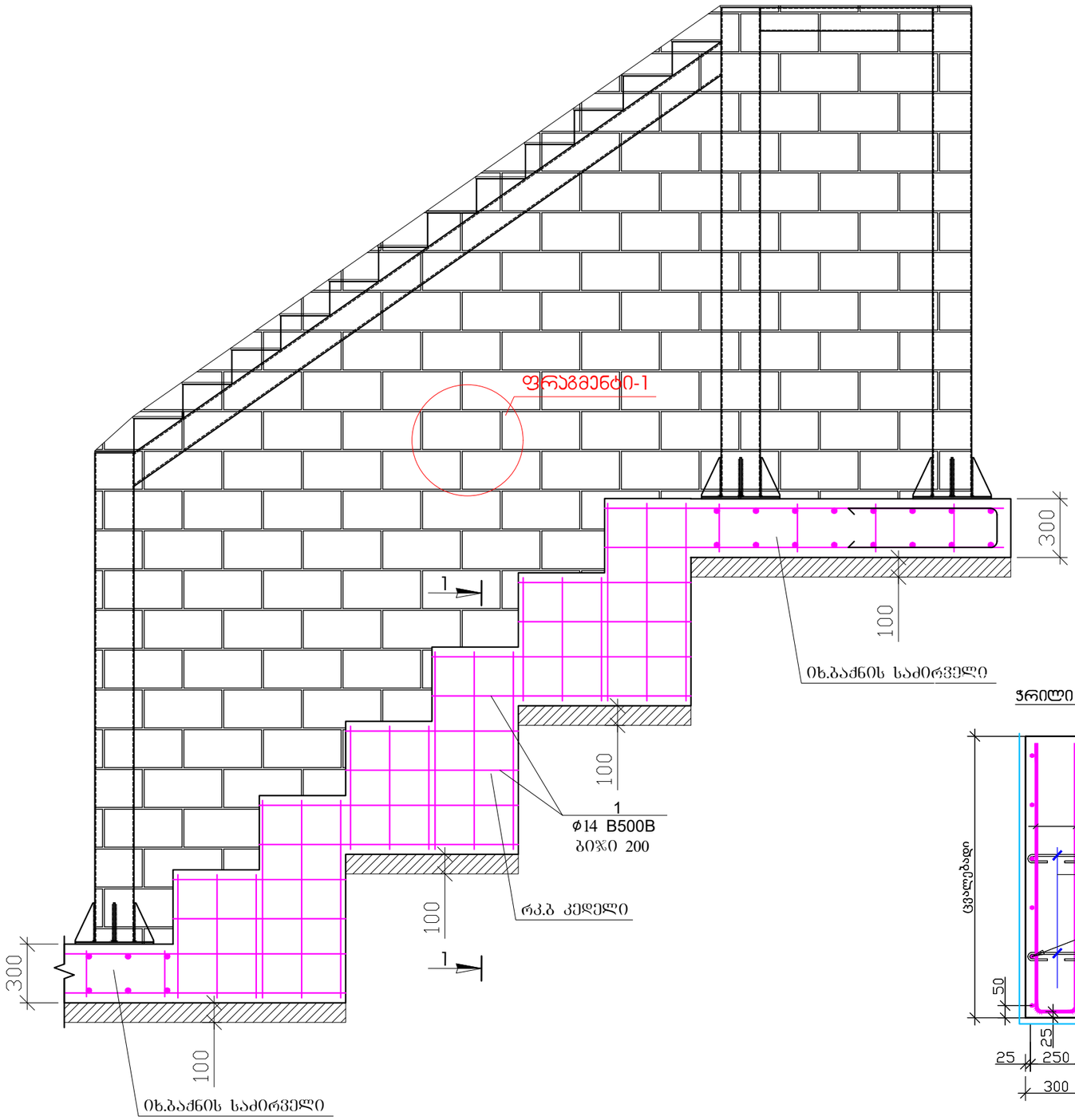

ფრაგმენტი-1

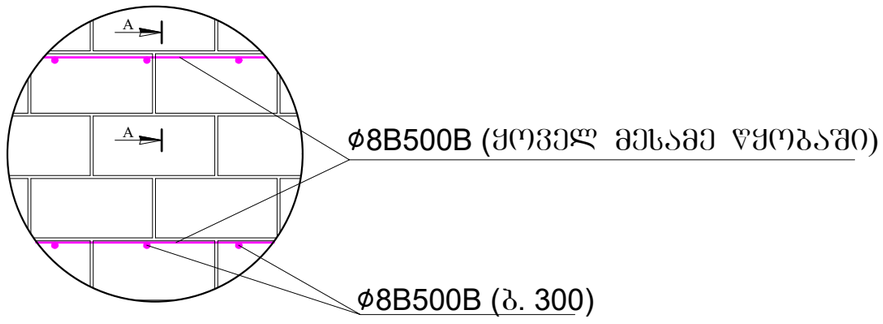

A-A

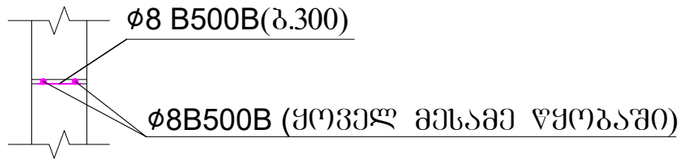

პოზიცია - 2
L=450 მმ

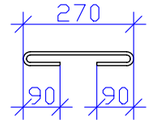

ჭრილი 1-1

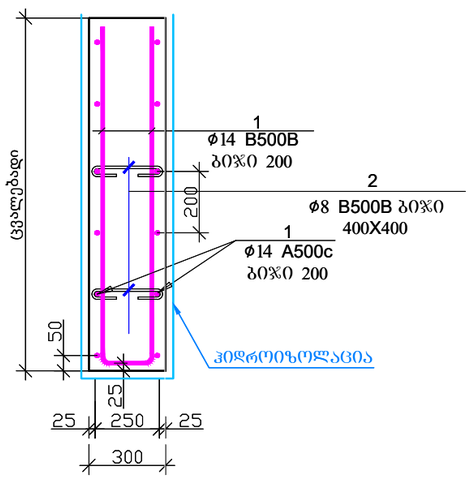

პოზიცია	აღნიშვნა	დასახელება			რაოდენობა	წონა, კგ	
		რკ/ბ-ის კედლები					
		დეტალები				ერთეულის (კგ)	ს/ულ (კგ)
1	დაიზრას ადგილზე	Ø 14	A500c	ℓ= 403000	-	487.52	487.52
2		Ø 8	A240	ℓ= 450	230	0.18	40.88
						Σ =	528.40
							(მ³)
		ბეტონი B25 W8					11.00
		ბეტონი B15					1.50

შენიშვნა

1. მოცემული ფურცელი განხილური უნდა იყოს ფურცლებ ჯ-94 ... ჯ-102 -თან ერთად

MPS			2024	ქ.თბილისი, მირზა შაფის ქ.№5-სა და აბანოს ქ.№8-ს შორის დამაკავშირებელი ქუჩა-ჯიბის კონსტრუქციული პროექტი
			ხელმოწ.	თარ.
დირექტორი	ნ.წერეთელი			ჯედლების მოწყობის არმირების ტიპიური ფრაგმენტი
გრ.მთ.ინჟინერი	ვ.ბუხაიძე			
დაამუშავა	ზ.ოთხოზორია			
შეამოწმა	ვ.ბუხაიძე			

სტადია	ფურც.	ფურცლები
მ.პ	ჯ-103	105

შპს.მშენებროექტსერვისი

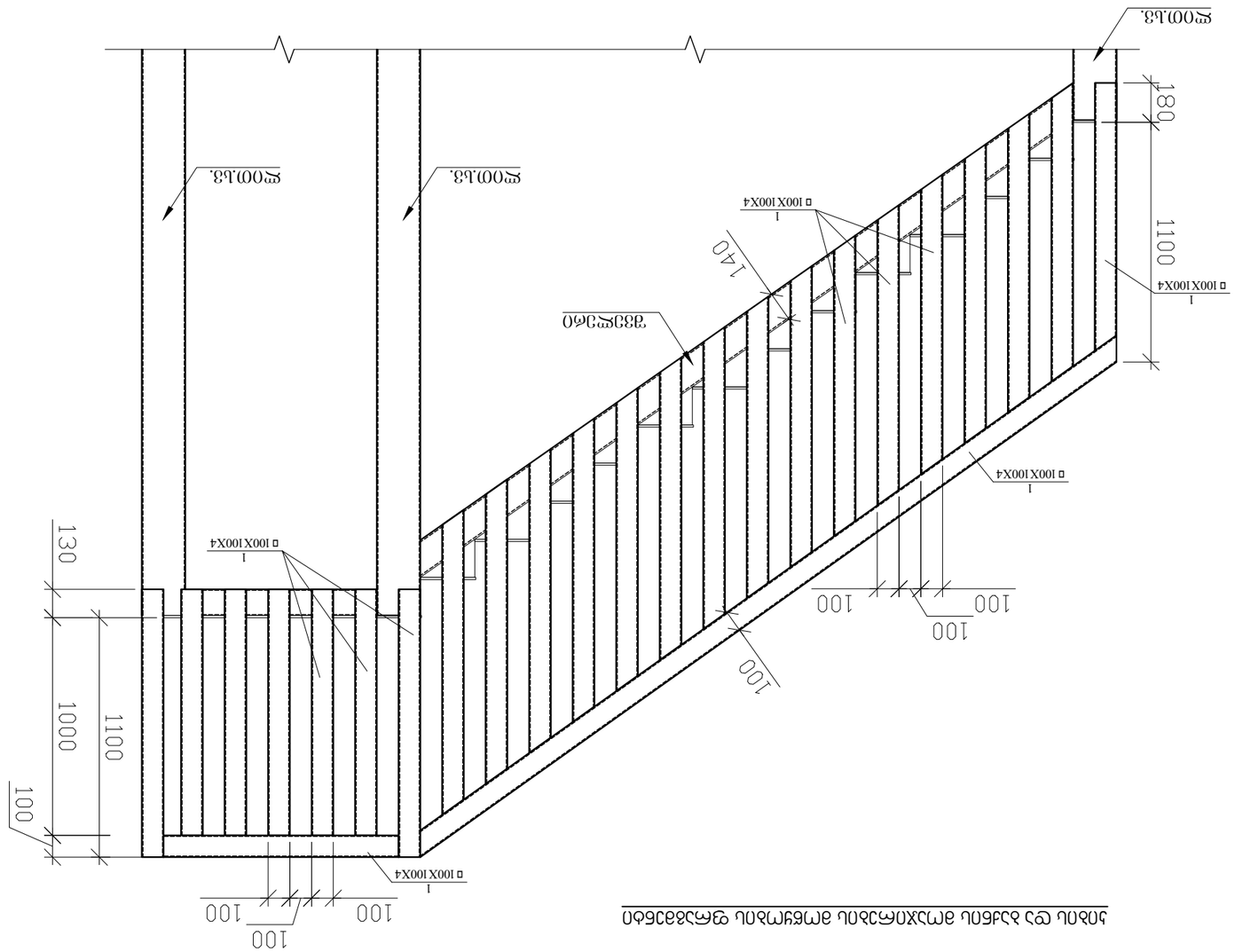

ձյնոնձձն

1. ծուլոշուտ ցոշուտ ցոշուտոտ ձաեեիուտ ցոշուտ ծոշուշուտ ոպտև ծգծա ղեա-ձ ս ցուտուտոշուտ ցոշուտ

