sarTulis gegma m 1:100

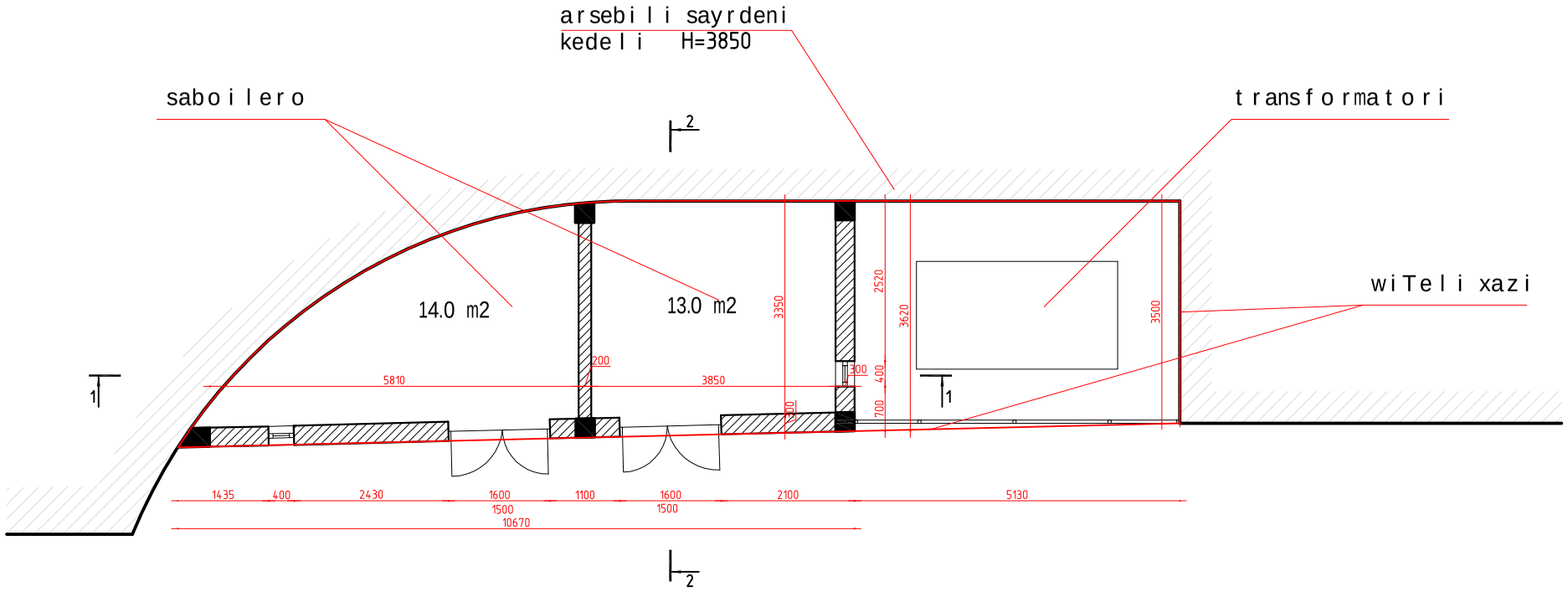

saxuravis gegma m 1:100

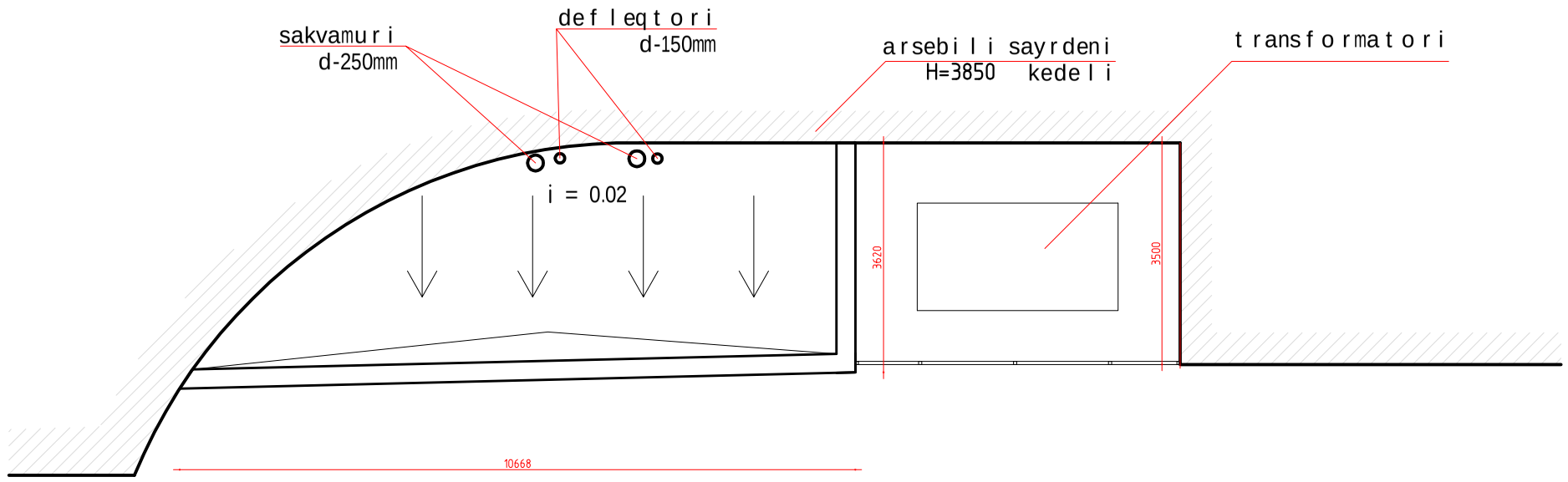

Sps "pek"				q.TbilisSi riyeze evropis moedanTan sazogadoebrivi kvebis obieqtis saboileros proeqti			dakveTa
direqtori	T.SaSiaSvili			arqiteqturuli nawili	stadia	furceli	furclebi
pr-is avtori	g.museriZe				m. p.	a-1	
daamuSava	g.meliqiSvili			saboileros gegma saxuravis gegma m 1:100	Sps "xuro XXI"		