# დემონტაჟის ორგანიზაციის პროექტი

ARCHIUM
architecture & design



მისამართი: ქალაქი თბილისი,ქუჩა ჭიჭნახული,#16,(ნაკვეთი 03/022)

ს/კ: 01.19.27.003.130

შემსრულებელი: შ.პ.ს არქიუმ არქიტექტურა

თბილისი 2024 წ.

# ინფორმაცია საჯარო რეესტრიდან

მიწის (უძრავი ქონების) საკადასტრო კოდი **N 01.19.27.003.130**

## ამონაწერი საჯარო რეესტრიდან

| განცხადების რეგისტრაცია | მომზადების თარიღი |
|---|---|
| **N 882023425806 - 28/04/2023 18:02:12** | **28/04/2023 19:00:07** |

### საკუთრების განყოფილება

| ზონა | სექტორი | კვარტალი | ნაკვეთი |
|---|---|---|---|
| თბილისი | სამგორი | | |
| **01** | **19** | **27** | **003/130** |

**მისამართი: ქალაქი თბილისი , ქუჩა ჭირნახული , N 16 , (ნაკვეთი 03/022)**

**ნაკვეთის საკუთრების ტიპი:** საკუთრება

**ნაკვეთის დანიშნულება:** არასასოფლო სამეურნეო

**დაზუსტებული ფართობი:** 11408.00 კვ.მ.

ნაკვეთის წინა ნომერი:**01.19.27.003.060;**

**შენობა-ნაგებობის ჩამონათვალი:** N1; N2; N3 (ნაგებობა); N4 (ნანგრევი); N5 ; N6; N7 (ნანგრევი); N8; N9 ; N10; N11; N12 (ნანგრევი); N13

### მესაკუთრის განყოფილება

**განცხადების რეგისტრაცია : ნომერი 882023295562 , თარიღი 31/03/2023 17:42:51**
**უფლების რეგისტრაცია: თარიღი 06/04/2023**

**უფლების დამადასტურებელი დოკუმენტი:**

- სახელმწიფო საკუთრებაში არსებული უძრავი ნივთის უპირობო აუქციონის ფორმით პრივატიზებისას ნასყიდობის ხელშეკრულება N2022110976473 უ.უ. , დამოწმების თარიღი:31/03/2023 , საქართველოს იუსტიციის სამინისტროს საჯარო რეესტრის ეროვნული სააგენტო

**მესაკუთრეები:**
**შპს "ფრანკო"** , ID ნომერი:431171199

**მესაკუთრე:**
**შპს "ფრანკო"**

**აღწერა:**

### იპოთეკა

**1) განცხადების რეგისტრაცია ნომერი 882023425806 თარიღი 28/04/2023 18:02:12**

**იპოთეკარი: სააქციო საზოგადოება "პროკრედიტ ბანკი"**204851197;

საგანი:დაზუსტებული ფართობი: 11408.00 კვ.მ., შენობა-ნაგებობის ჩამონათვალი: N1; N2; N3 (ნაგებობა); N4 (ნანგრევი); N5 ; N6; N7 (ნანგრევი); N8; N9 ; N10; N11; N12 (ნანგრევი); N13;

**იპოთეკის ხელშეკრულება N 670700574-021, დამოწმების თარიღი28/04/2023, საქართველოს იუსტიციის სამინისტროს საჯარო რეესტრის ეროვნული სააგენტო**

**უფლების რეგისტრაცია: თარიღი 28/04/2023**

**საგადასახადო გირავნობა:**

**რეგისტრირებული არ არის**



## საკადასტრო გეგმა

საჯარო რეესტრის ეროვნული სააგენტო

| | | | |
|---|---|---|---|
| საკადასტრო კოდი: | **01.19.27.003.130** | ნაკვეთის დანიშნულება: | **არასასოფლო სამეურნეო** |
| განცხადების ნომერი: | **882022546683** | ფართობი: | **11408 კვ.მ (WGS 84 / UTM zone 38N)** |
| მომზადების თარიღი: | **10/08/2022** | | |

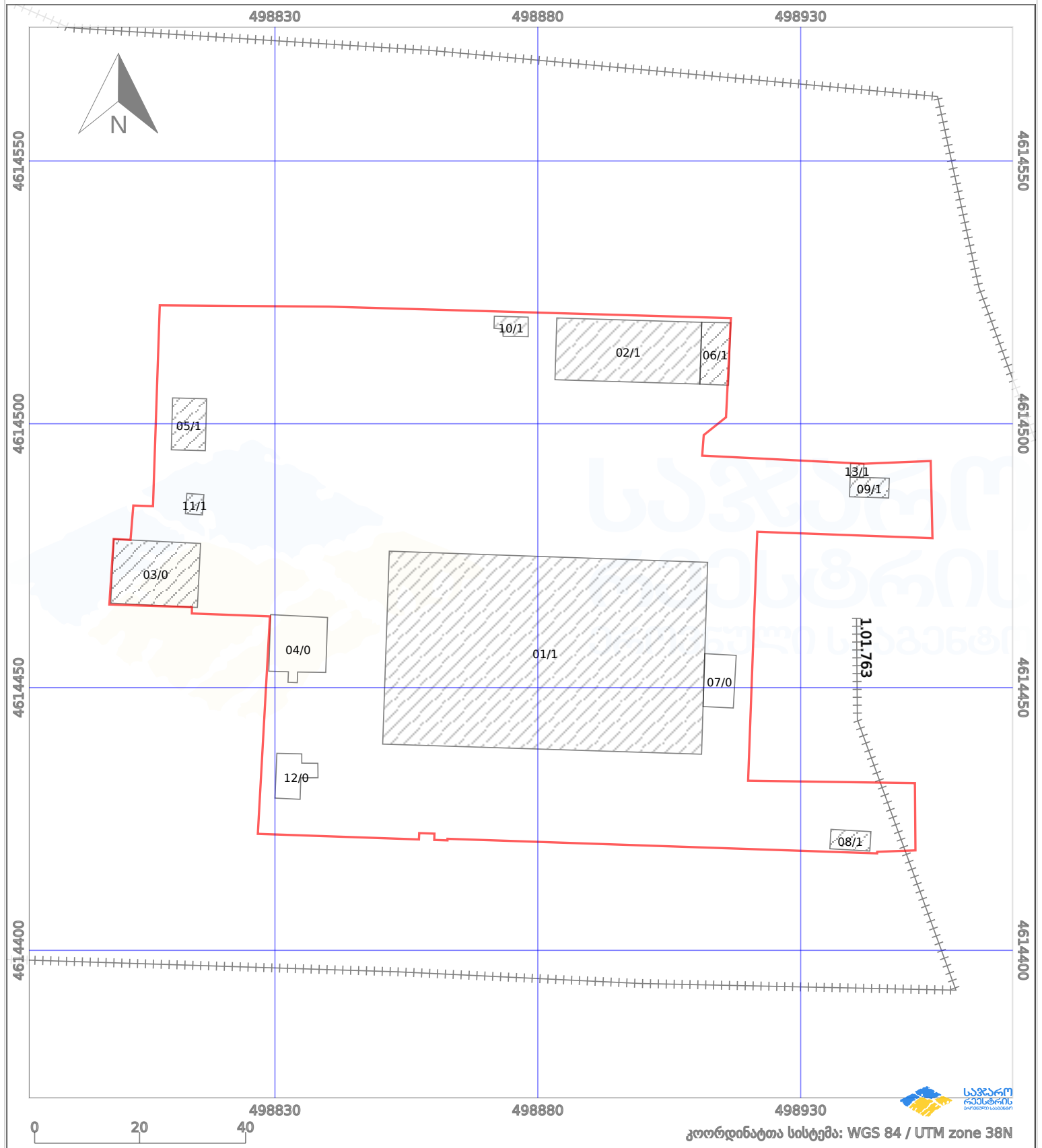


პირობითი აღნიშვნები:

| | | | | | | | |
|---|---|---|---|---|---|---|---|
| | ნაკვეთის საზღვარი | | მშენებარე ნაგებობა | 02/4 | აშენებული ნაგებობა | | ქარსაფარი ზოლი |
| | ხაზობრივი ნაგებობა | | ტყის ფონდი | | ვალდებულება | | |

საჯარო რეესტრის ეროვნული სააგენტო:ქ. თბილისი, ვახტანგ გორგასლის ქუჩა, 22; ტელ: (995 32) 2 25 15 28; http://napr.gov.ge

პირობითი აღნიშვნები

| პროექტის სახელწოდება | |
|---|---|
| დემონტაჟის პროექტი | |
| ნახაზი | |
| მისამართი | ქალაქი თბილისი,ქუჩა ჭირნახული,№16,(ნაკვეთი 03/022) 01.19.27.003.130 |
| დამკვეთი | შ.პ.ს. "ფრანკო" |
| დირექტორი | შ.კორძაძე |
| არქიტექტორი | შ.თათხაშვილი |

ARCHIUM
architecture & design

**2024** წელი

# სიტუაციური გეგმა




## პირობითი აღნიშვნები

პროექტის სახელწოდება

დემონტაჟის პროექტი

| | |
|---|---|
| ნახაზი | |
| მისამართი | ქალაქი თბილისი,ერეკლე მეორის ქუჩა,№16(ნაკვეთი 03/022) 01.19.27.003.130 |
| დამკვეთი | შპს. "ზარაგ" |
| დირექტორი | შ.პოროსკი |
| არქიტექტორი | შ.ოთხოზაშვილი |

ARCHIUM
architecture & design

**2024** წელი

# არქიტექტურული ნაწილი

ARCHIUM
architecture & design

მისამართი: ქალაქი თბილისი,ქუჩა ჭიჭინახული,#16,(ნაკვეთი 03/022)

ს/კ: 01.19.27.003.130

შემსრულებელი: შ.პ.ს არქიუმ არქიტექტურა



თბილისი 2024 წ.

# გენგეგმა

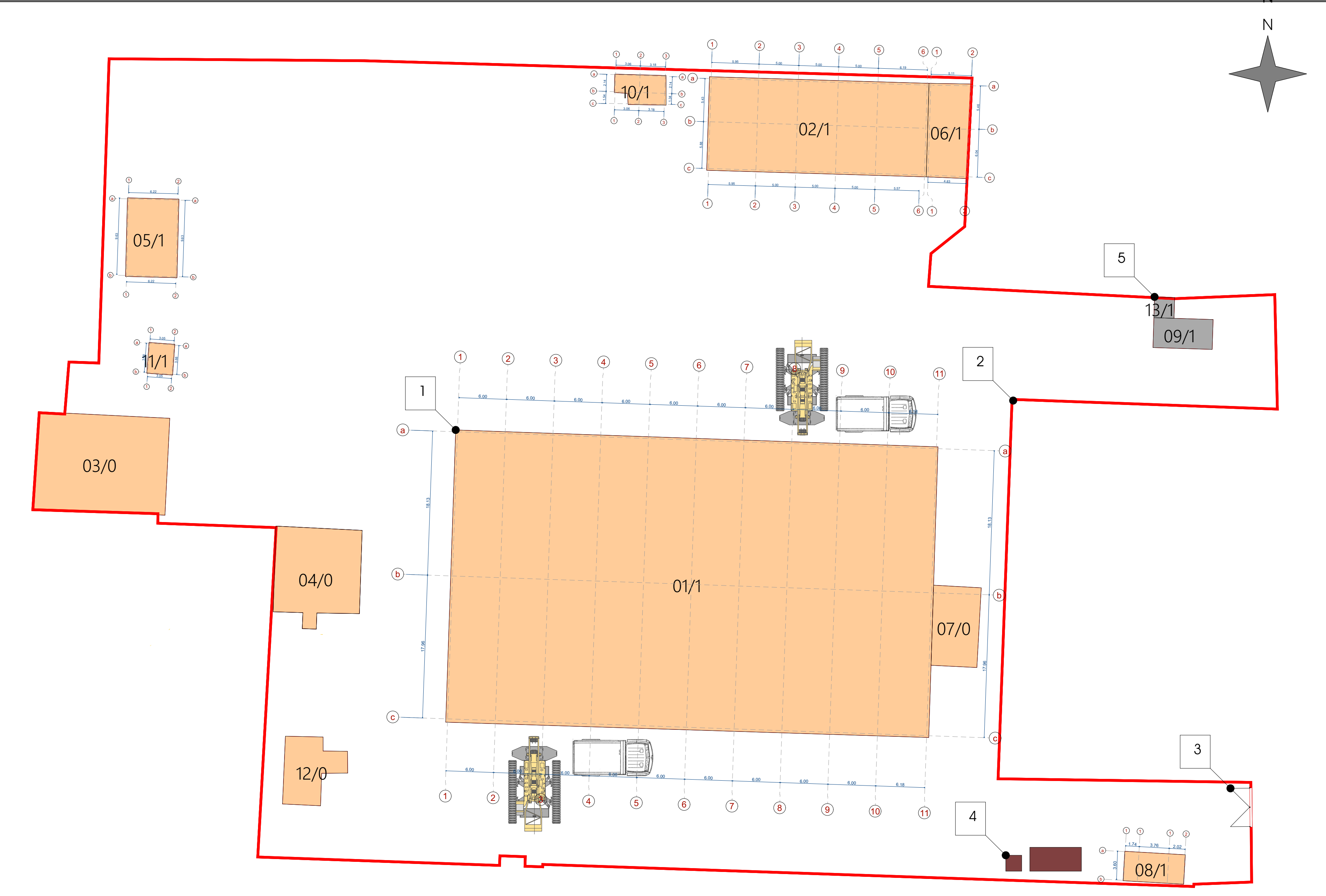


**შენიშვნა**
საკადასტრო ერთეულზე დაფიქსირებული შენობა/ ნაგებობები N3,N4,N7,N12 დღეის მდგომარეობით აღარ არსებობს(მოსუფთავებულ იქნას მათი ტერიტორია).

**შენიშვნა**
საკადასტრო ერთეულს არტყავს არსებული ღობე და სადემონტაჟო სამუშაოების მიმდინარეობის დროს დამატებით მის მოწყობას არ საჭიროებს.

## პირობითი აღნიშვნები

1. სადემონტაჟო ნაგებობები
2. არსებული დამცავი ღობე
3. სამონტაჟო ჭიშკარი
4. დროებითი სანიტარული კვანძი და ჯიხური
5. შესანარჩუნებელი ნაგებობები

პროექტის სახელწოდება

<u>დემონტაჟის პროექტი</u>

| | |
|---|---|
| ნახაზი | |
| მისამართი | ქალაქი თბილისი,ქუჩა ჭირნახული,№16,(ნაკვეთი 03/022) 01.19.27.003.130 |
| დამკვეთი | შ.პ.ს. "ფრანკო" |
| დირექტორი | შ.კორძაძე |
| არქიტექტორი | შ.თათხაშვილი |

ARCHIUM
architecture & design

2024 წელი

# გეგმა ყველა შენობის დატანით ნიშნულზე 0.00

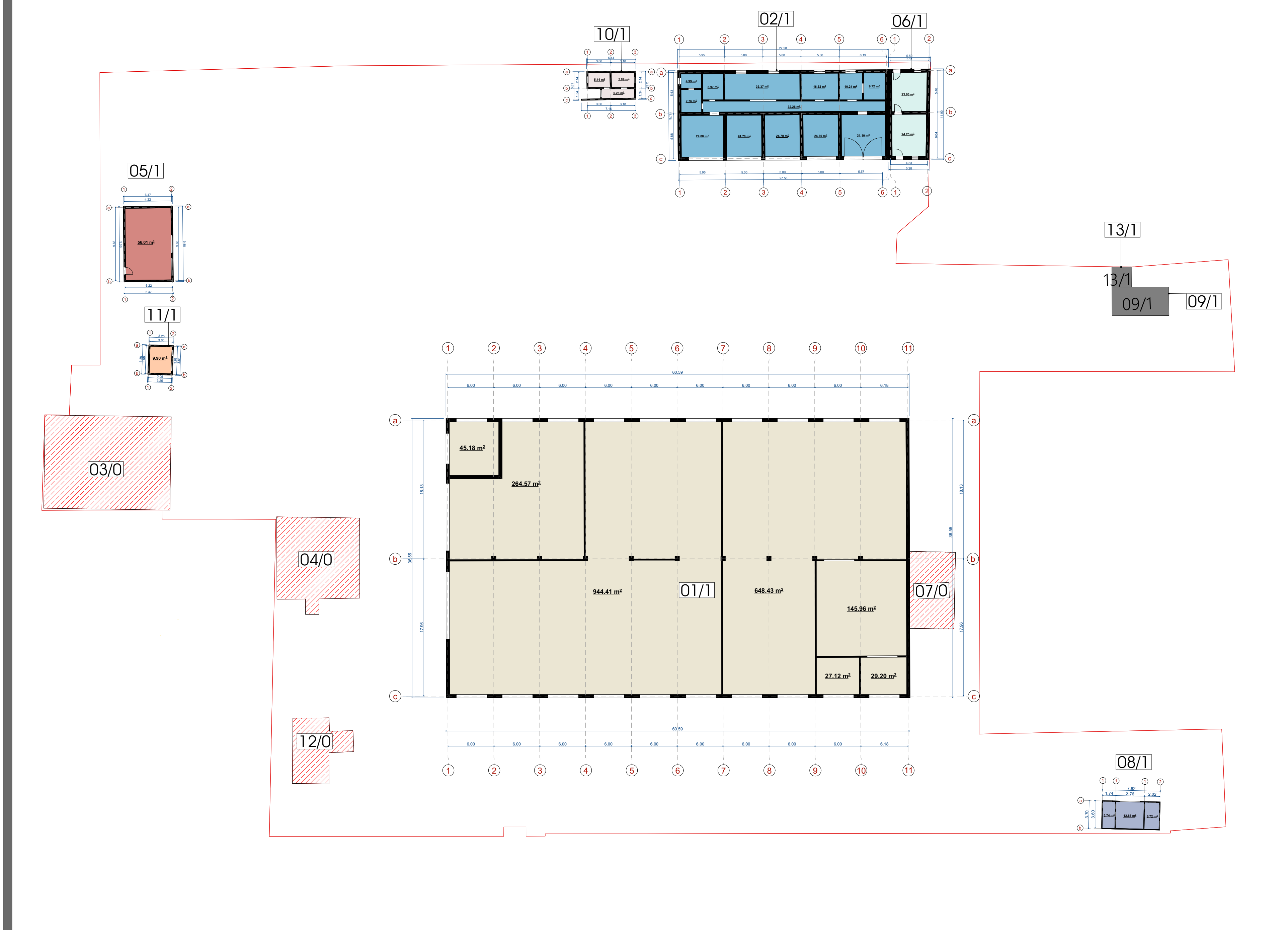


## პირობითი აღნიშვნები

| | | | |
|---|---|---|---|
| | შ/6 №01 | ფართ. სრულად | 2,104.87 კვ/მ |
| | შ/6 №02 | ფართ. სრულად | 258.89 კვ/მ |
| | შ/6 №03 | ნანგრევი | ——— |
| | შ/6 №04 | ნანგრევი | ——— |
| | შ/6 №05 | ფართ. სრულად | 56.01 კვ/მ |
| | შ/6 №06 | ფართ. სრულად | 48.18 კვ/მ |
| | შ/6 №07 | ნანგრევი | ——— |
| | შ/6 №08 | ფართ. სრულად | 25.29 კვ/მ |
| | შ/6 №09 | შენარჩუნდეს | |
| | შ/6 №10 | ფართ. სრულად | 16.61 კვ/მ |
| | შ/6 №11 | ფართ. სრულად | 9.9 კვ/მ |
| | შ/6 №12 | ნანგრევი | ——— |
| | შ/6 №13 | შენარჩუნდეს | |

პროექტის სახელწოდება

<u>დემონტაჟის პროექტი</u>

| | |
|---|---|
| ნახაზი | |
| მისამართი | ქალაქი თბილისი,ქუჩა ჭირნახული,№16,(ნაკვეთი 03/022) 01.19.27.003.130 |
| დამკვეთი | შ.პ.ს. "ფრანკო" |
| დირექტორი | შ.კორძაძე |
| არქიტექტორი | შ.თათხაშვილი |

ARCHIUM
architecture & design

2024 წელი

# გეგმა ნიშნულზე 0.00




| პირობითი აღნიშვნები | | | |
|---|---|---|---|
| | შ/6 №01 | ფართ. სრულად | 2,104.87 კვ/მ |

| პროექტის სახელწოდება | |
|---|---|
| დემონტაჟის პროექტი | |
| ნახაზი | |
| მისამართი | ქალაქი თბილისი,ქუჩა ჭირნახული,№16,(ნაკვეთი 03/022) 01.19.27.003.130 |
| დამკვეთი | შ.პ.ს. "ფრანკო" |
| დირექტორი | შ.კორძაძე |
| არქიტექტორი | შ.თათხაშვილი |

ARCHIUM
architecture & design

2024 წელი

# გეგმა ნიშნულზე 0.00

## შ/ნ №2

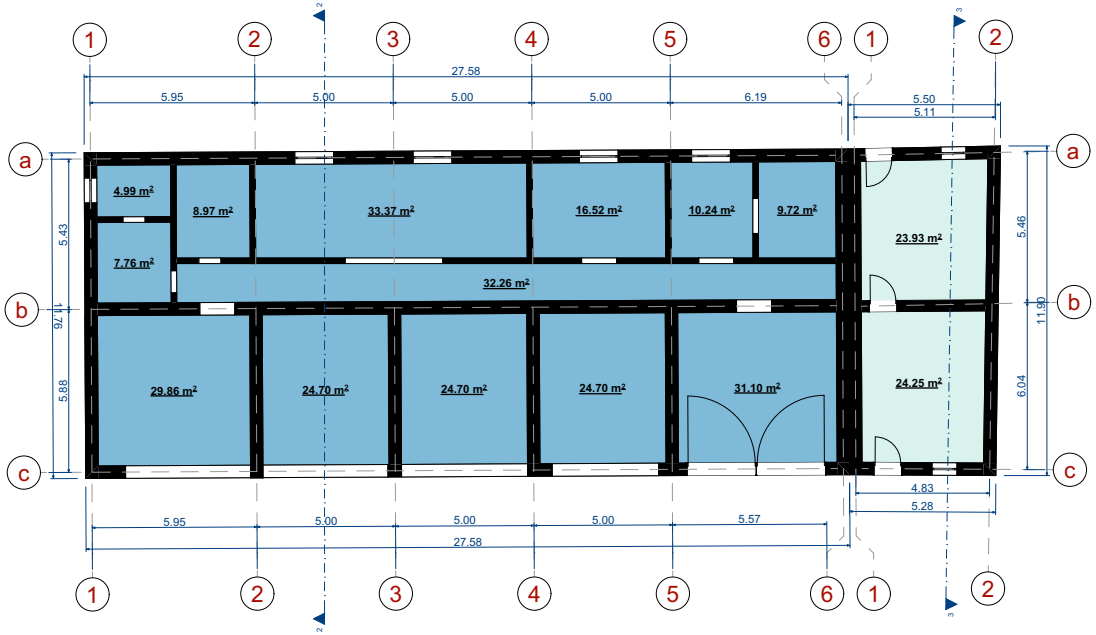


## შ/ნ №6

## შ/ნ №5

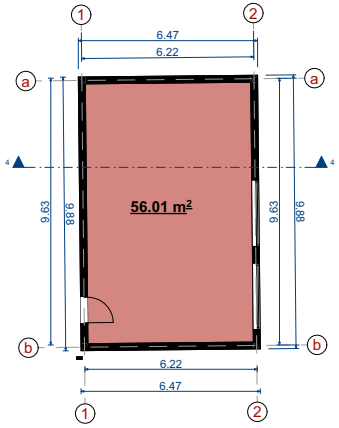


## შ/ნ №11

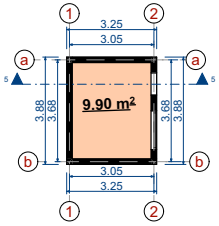


## შ/ნ №10

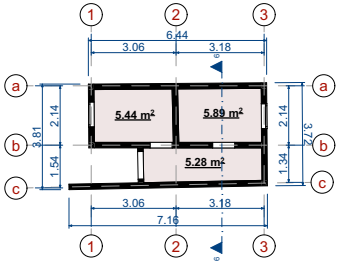


## შ/ნ №8

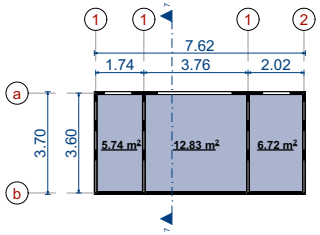


## პირობითი აღნიშვნები

| | | | |
|---|---|---|---|
| | შ/ნ №02 | ფარდ. სრულად | 258.89 კვ/მ |
| | შ/ნ №03 | ნაგვრევი | ——— |
| | შ/ნ №04 | ნაგვრევი | ——— |
| | შ/ნ №05 | ფარდ. სრულად | 56.01 კვ/მ |
| | შ/ნ №06 | ფარდ. სრულად | 48.18 კვ/მ |
| | შ/ნ №07 | ნაგვრევი | ——— |
| | შ/ნ №08 | ფარდ. სრულად | 25.29 კვ/მ |
| | შ/ნ №09 | ფარდ. სრულად | 23.68 კვ/მ |
| | შ/ნ №10 | ფარდ. სრულად | 16.61 კვ/მ |
| | შ/ნ №11 | ფარდ. სრულად | 9.9 კვ/მ |
| | შ/ნ №12 | ნაგვრევი | ——— |
| | შ/ნ №13 | ფარდ. სრულად | 4.72 კვ/მ |

პროექტის სახელწოდება

დემონტაჟის პროექტი

| | |
|---|---|
| ნახაზი | |
| მისამართი | ქალაქი თბილისი, ვაჟა ფშაველას გამზირი №16, ნაკვეთი 03/022) 01.19.27.003.130 |
| დამკვეთი | შპს "შინაარი" |
| დირექტორი | შპრომატი |
| არქიტექტორი | შემოსაბჭირი |

ARCHIUM
architecture & design

2024 წელი

პირობითი აღნიშვნები

## მ/ნ №01

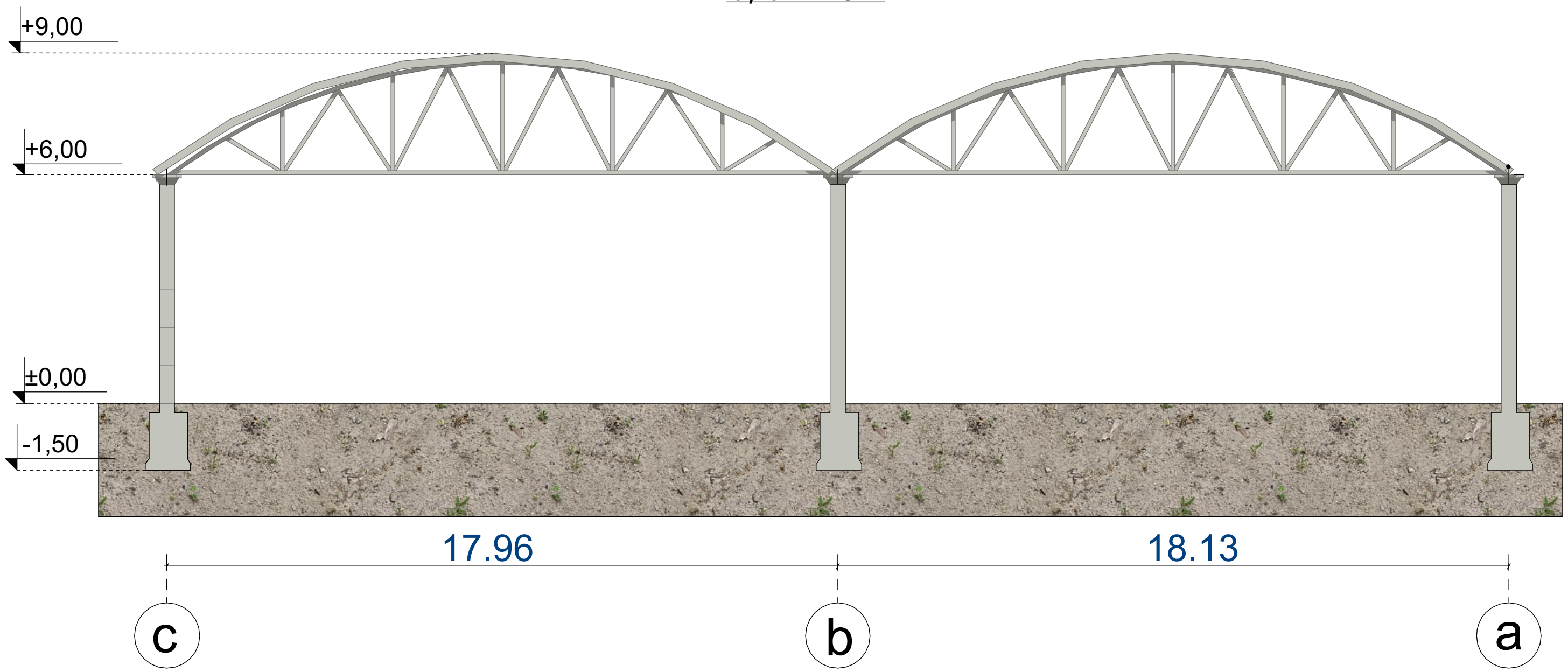


## მ/ნ №2

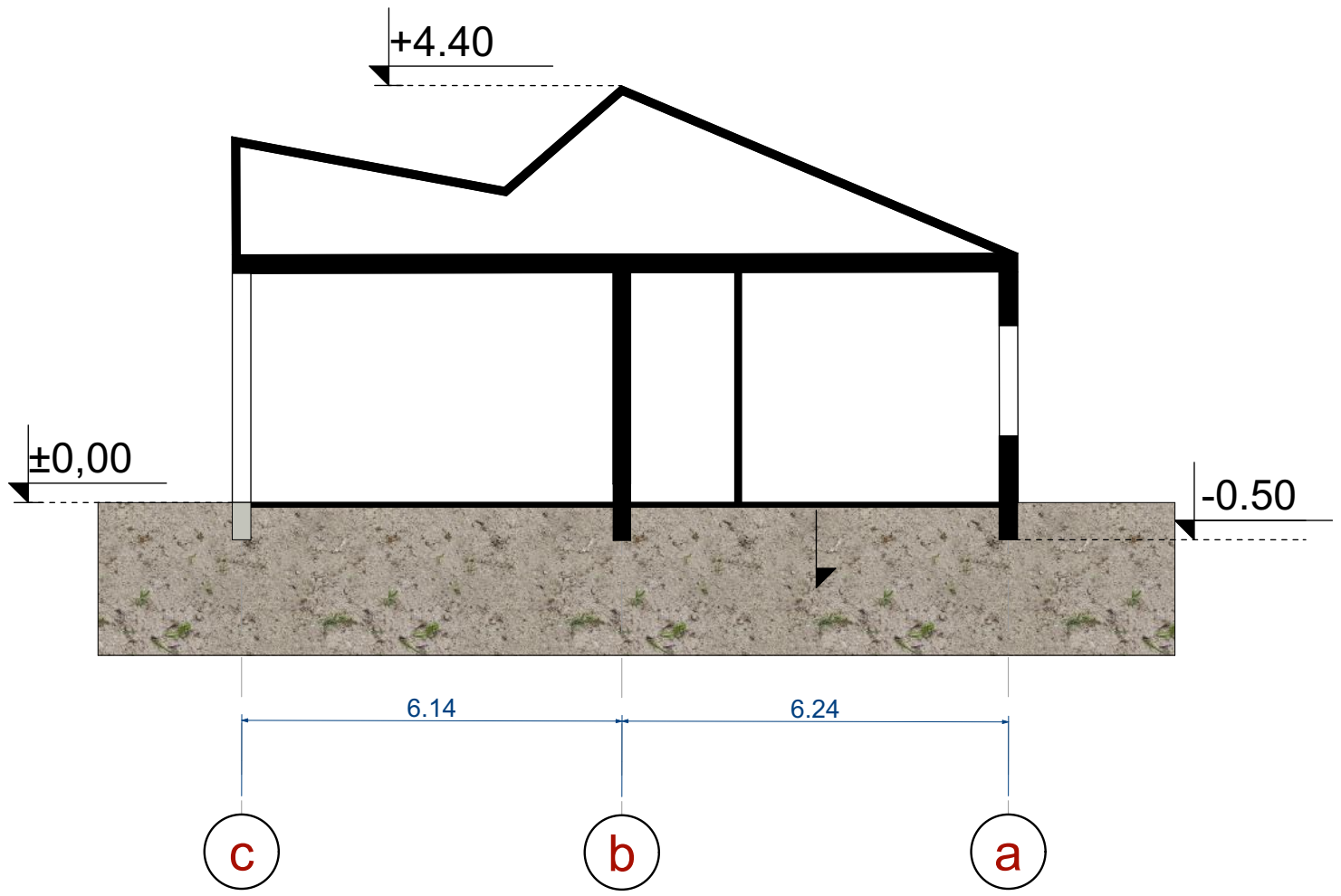


## მ/ნ №6

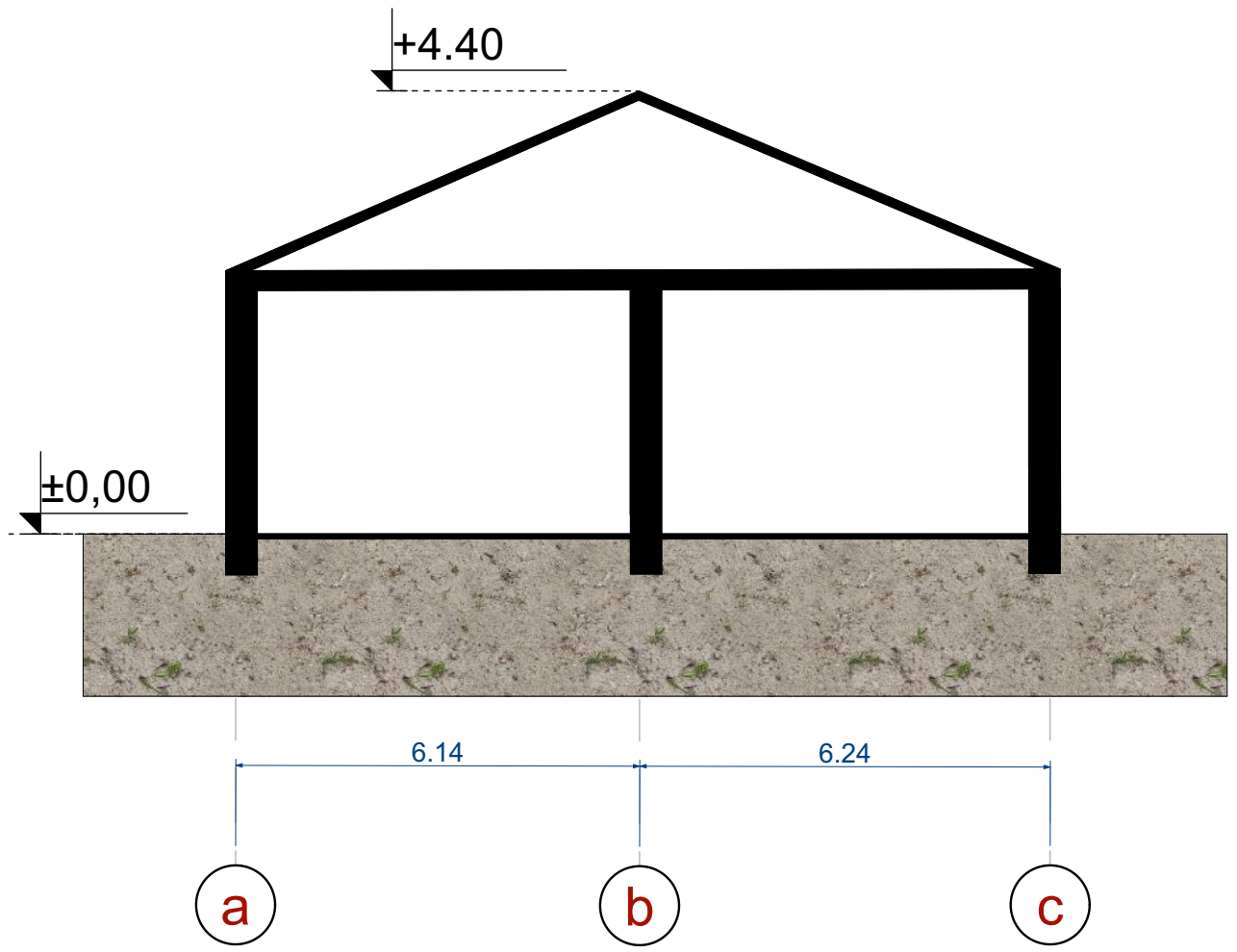


პროექტის სახელწოდება

დემონტაჟის პროექტი

| | |
|---|---|
| ნახაზი | |
| მისამართი | ქალაქი თბილისი,ქუჩა ჭირნახული,№16,(ნაკვეთი 03/022) 01.19.27.003.130 |
| დამკვეთი | შ.პ.ს. "ფრანკო" |
| დირექტორი | შ.კორძაძე |
| არქიტექტორი | შ.თათხაშვილი |

ARCHIUM
architecture & design

# ჭრილები

პირობითი აღნიშვნები

## ჭ/ნ №11

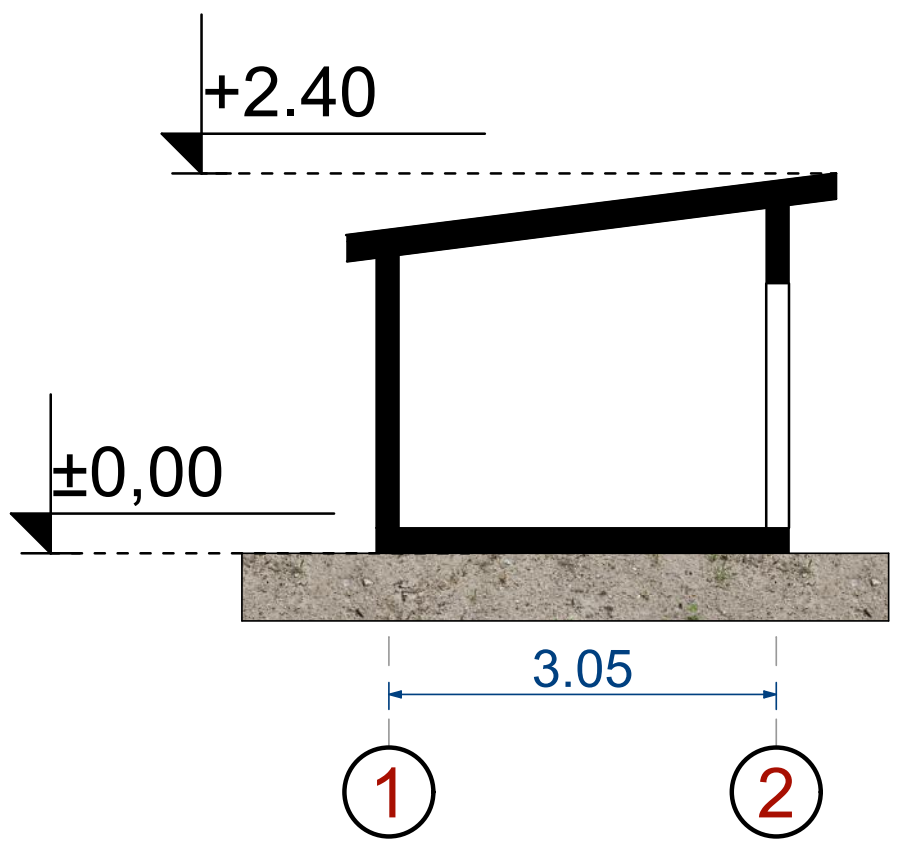


## ჭ/ნ №5

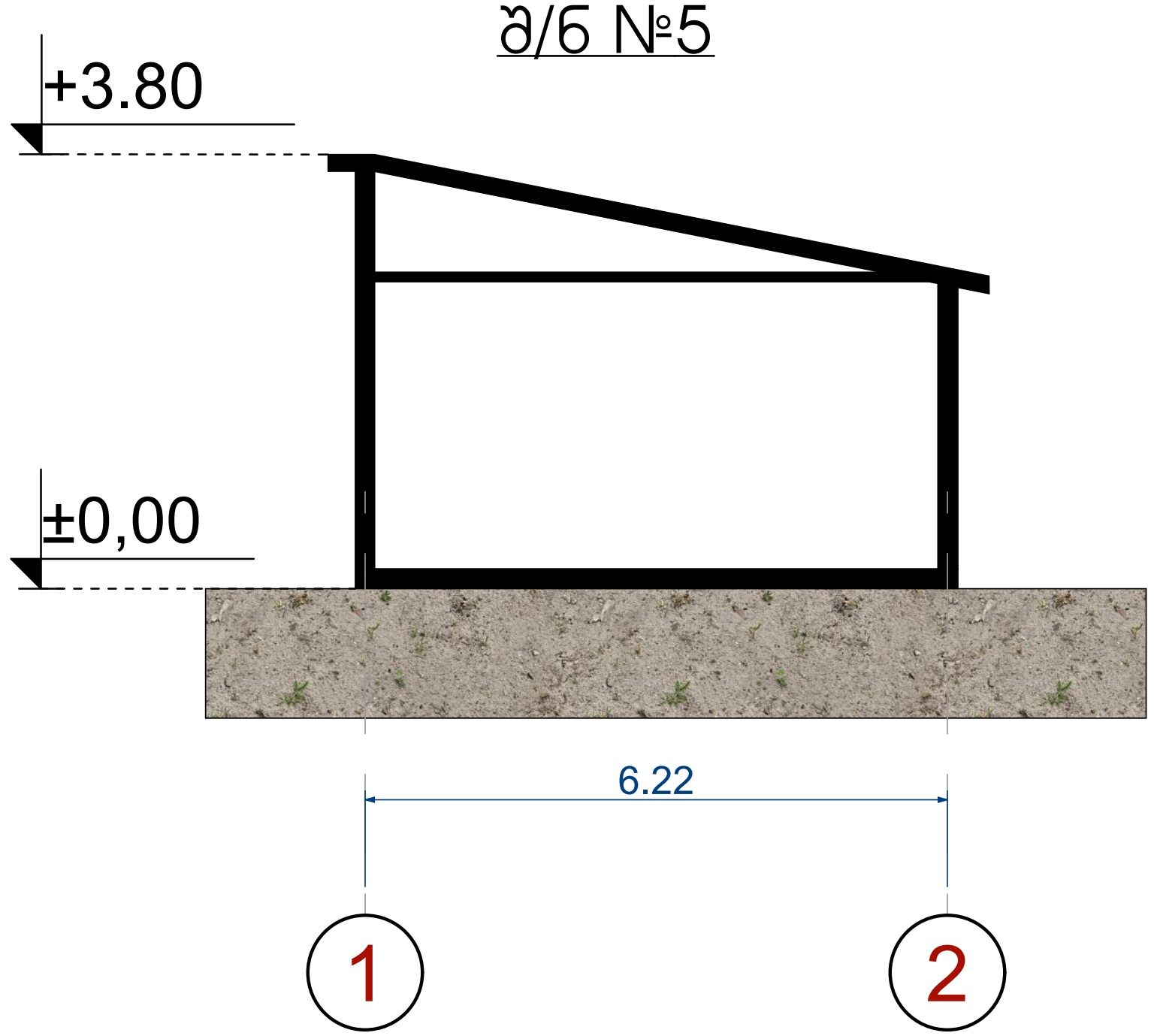


## ჭ/ნ №10

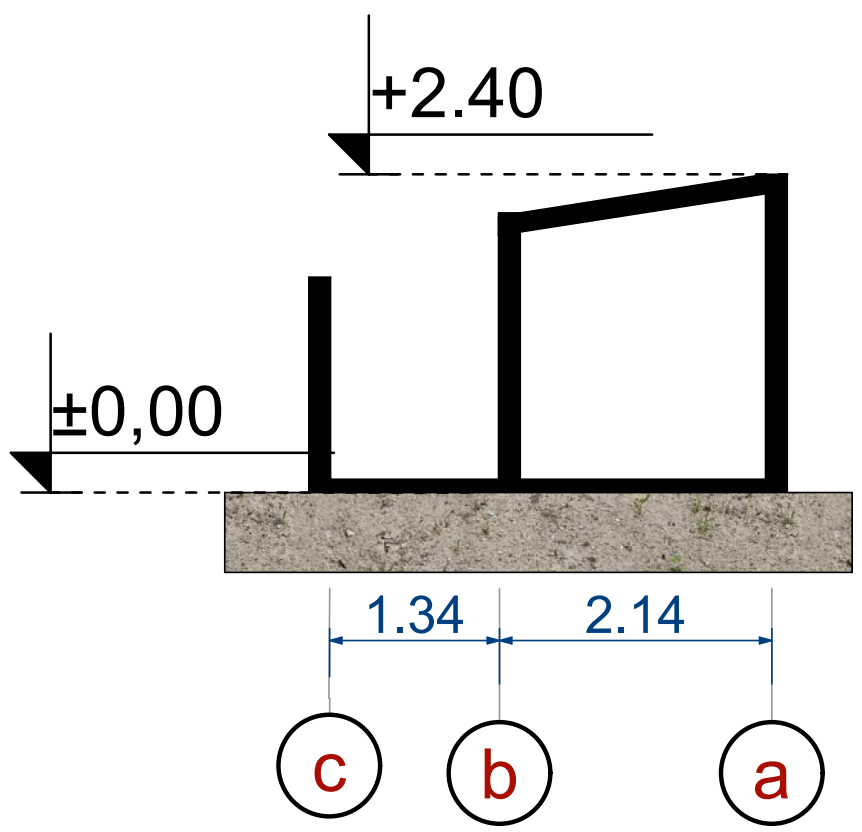


## ჭ/ნ №8

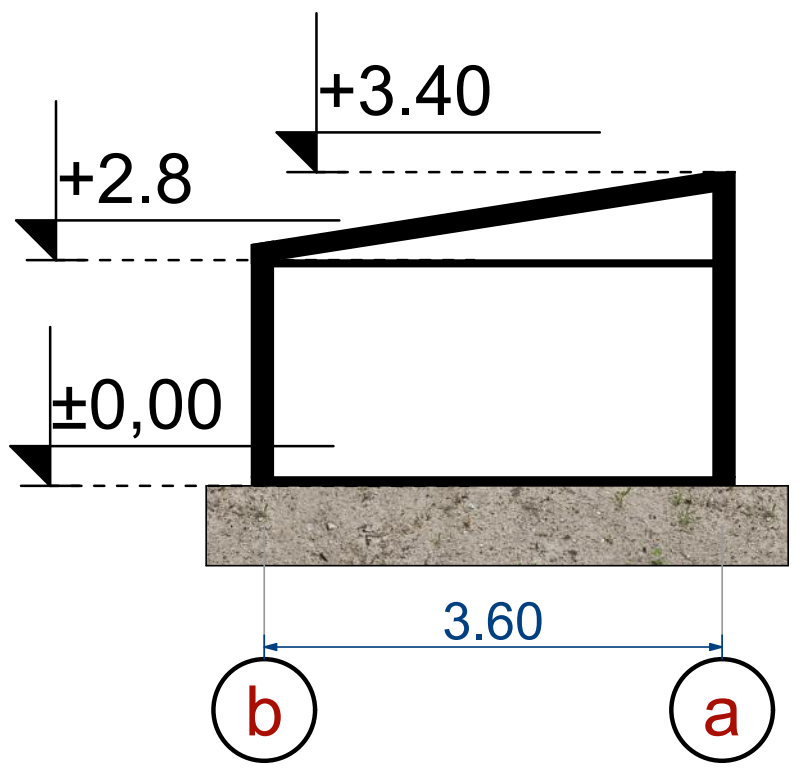


| | |
|---|---|
| პროექტის სახელწოდება | |
| დემონტაჟის პროექტი | |
| ნახაზი | |
| მისამართი | ქალაქი თბილისი,ქუჩა ჭირნახული,№16,(ნაკვეთი 03/022) 01.19.27.003.130 |
| დამკვეთი | შ.პ.ს. "ფრანკო" |
| დირექტორი | შ.კორძაძე |
| არქიტექტორი | შ.თათხაშვილი |

ARCHIUM
architecture & design

2024 წელი

# განაშენიანებისა და კ2 კოეფიციენტის კროკები

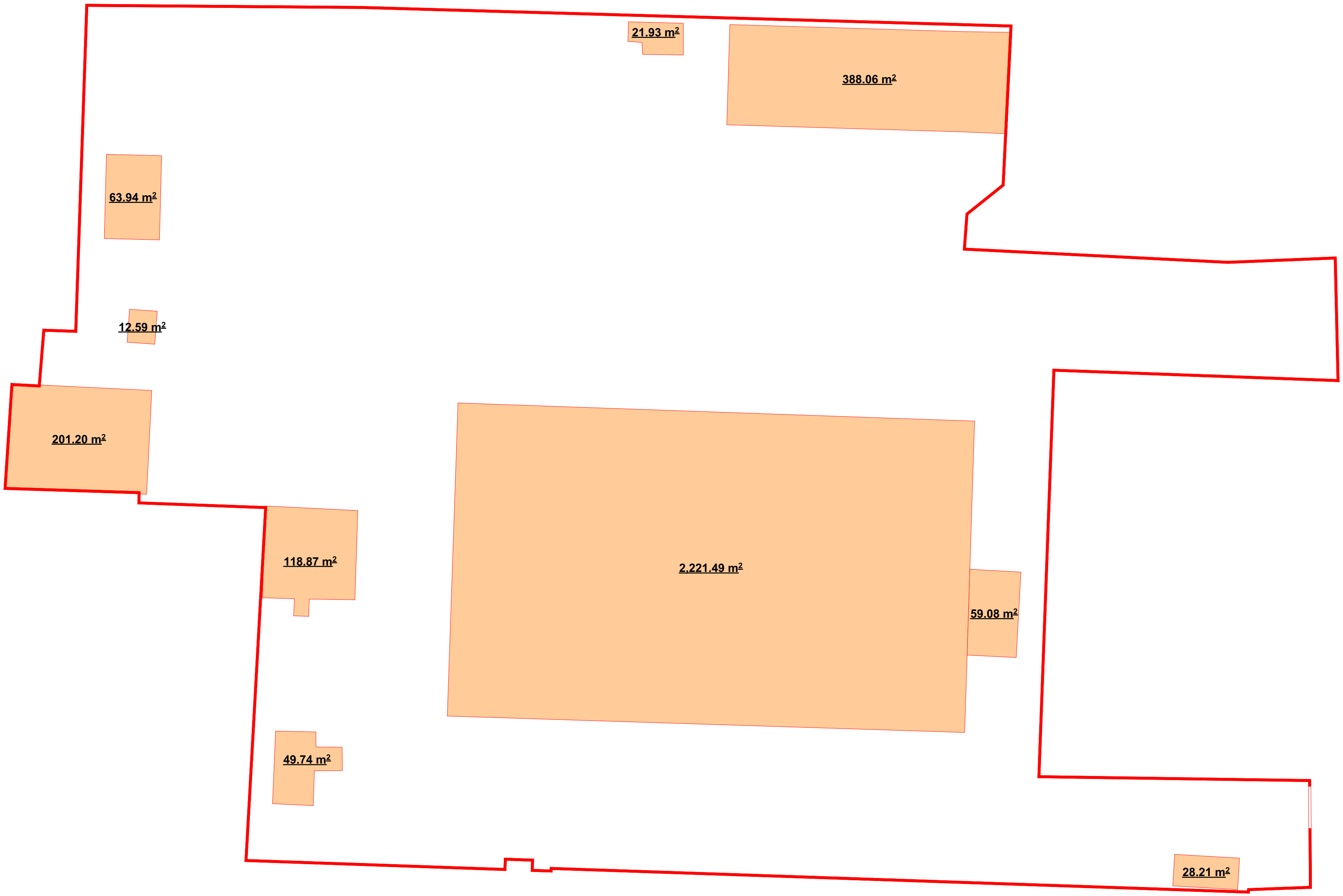


პირობითი აღნიშვნები

| | |
|---|---|
| პროექტის სახელწოდება | |
| დემონტაჟის პროექტი | |
| ნახაზი | |
| მისამართი | |
| დამკვეთი | შ.პ.ს. "ფრანკო" |
| დირექტორი | შ.კორძაძე |
| არქიტექტორი | შ.თათხაშვილი |

ARCHIUM
architecture & design

2024 წელი

# ტექსტური ნაწილი

ARCHIUM
architecture & design



მისამართი: ქალაქი თბილისი,ქუჩა ჭიჭინახული,#16,(ნაკვეთი 03/022)

ს/კ: 01.19.27.003.130

შემსრულებელი: შ.პ.ს არქიუმ არქიტექტურა

თბილისი 2024 წ.

# შინაარსი

## I განმარტებითი ბარათი


1. საერთო ნაწილი
2. სამშენებლო პირობების დახასიათება
3. სამშენებლო ობიექტის დახასიათება და ტექნიკურ-ეკონომიკური მაჩვენებლები
4. სამშენებლო მოედნის ორგანიზაცია
5. სამუშაოთა წარმოების წესები და მეთოდები
6. მშენებლობის გამხორციელების რიგითობა და ეტაპები
7. ხანგრძლივობის დადგენა
8. უსაფრთხოების ტექნიკა
9. გარემოს დაცვის ღონისძიებები

II ძირითადი სამშენებლო მანქანებისა და სატრანსპორტო საშუალებების მოთხოვნილებათა უწყისი.

III გამოყენებული ლიტერატურა

IV მშენებლობის წარმოების გრაფიკი

V ტოპოგეგმაზე დატანილი დეტალები

# I განმარტებითი ბარათი

## 1. საერთო ნაწილი

ა) მშენებლობის დემონტაჟის ორგანიზაციის პროექტის დამუშავებას საფუძვლად დაედო შემდეგი მონაცემები:

– დავალება პროექტირებაზე;

– პროექტით მიღებული არქიტექტურული და კონსტრუქციული გადაწყვეტები;

– რაიონის სიტუაციური გეგმა;

- გეოდეზიური გეგმები და პროფილები;

- გეოლოგიური და ჰიდროგეოლოგიური გამოკვლევების მონაცემები;

ბ) დემონტაჟის ორგანიზაციის პროექტი შესრულებულია მოქმედი სამშენებლო ნორმების, წესების და სახელმწიფო სტანდარტების (მათ შორის ხანძარფეთქებადი უსაფრთხოების) შესაბამისად. ნორმატიული დოკუმენტის ჩამონათვალი მოცემულია III თავში (გამოყენებული ლიტერატურა), აბრეთვე შესაბამის თავებში და ქვეთავებში.

## 2. მშენებლობის პირობების დახასიათება

სადემონტაჟოთ გამიზნული ტერიტორია მდებარეობს:

ქალაქი თბილისი,ქუჩა ჭირნახული,№16,(ნაკვეთი 03/022) ს/კ 01.19.27.003.130

ხორციელდება ამ ტერიტორიაზე განთავსებული რაოდენობით შვიდი ნაგებობის დემონტაჟი

## 3. სამშენებლო ობიექტის დახასიათება და ტექნიკურ-ეკონომიკური მაჩვენებლები.

საპროექტო ტერიტორიაზე იგეგმება რაოდენობით შვიდი შენობა/ნაგებობის სრული დემონტაჟი ხოლო რაოდენობით ოთხი შენობა/ნაგებობის ნანგრევების გასუფთავება (საკადასტრო ერთეულზე ნარჩუნდება ორი შენობა /ნაგებობა).
ტერიტორიაზე განთავსებული ნაგებობების სრული უმრავლესობა გასული საუკუნის 60-70 იან წლებშია აგებული და წარმოადგენდნენ საავტომობილო და სხვა ტექნიკური მომსახურების ობიექტებს .

საკადასტრო ერთეულზე განთავსებული ნაგებობები ერთ სართულიანია, და განლაგებულია სწორ რელიეფზე.შენობების კონსტრუქციულ სქემას წარმოადგენს მზიდ კედლებიანი სისტემა.კედლები ძირითადად ამოყვანილია სამშენებლო ბლოკის წყობით.

ხანდაზმულობიდან გამომდინარე შენობები ძალზედ ავარიულია და ვიზუალური შესწავლისას დაფიქსირდა შემდეგი სახის ხარვეზები და დაზიანებები: შენობებას არ აქვს სარინელი. რიგ ადგილებზე დაზიანებულია ბლოკის წყობა და შემცირებულია კედლების განივი კვეთი.ნაწილი კედლების მთლიანობა დარღვეულია. შეინიშნება ბათქაშის გამორეცხვა. რიგ ადგილებში შეინიშნება მნიშვნელოვანი ბზარები. ნაგებობების სათავსოებში და კედლებზე ამოსულია მცენარეები. დაზიანებულია შენობა ნაგებობების რკ.ბეტონის კონსტრუქციები. რიგ ადგილებში აშრევებულია ბეტონი და კოროზირეულია არმატურა. დარღვეულია სახურავის მთლიანობა და სათავსოებში შეინიშნება წყლის ჩამოსვლის კვალი. ხანდაზმულობიდან გამომდინარე, მთლიანობაში შენობების კონსტრუქციებს განცდილი აქვთ ძლიერი ფიზიკური ცვეთა.

ტექნიკურ-ეკონომიკური მაჩვენებლები

1. მიწის ნაკვეთის ფართობი 11.408 კვ/მ
2. შენობის მალის,ფერმის ან სხვა ელემენტის მაქს.სიგრძე 18.13 მ
3. ნაგებობის კონსტრუქციული სიმაღლე 11.5 მ
4. ნაგებობების შიდა ფართობი სრულად 2519.75 კვ/მ
5. ნაგებობის განაშენიანების ფართობი 3,165.11 კვ/მ
6. სადემონტაჟო ფართობი (სრულად) 3,165.11 კვ/მ
7. სადემონტაჟო მოცულობა (სრულად) 9,880.25 მ$^3$
8. კ2-ის კოეფიციენტი (სრულად) 3,165.11 კვ/მ

## 4. სამშენებლო მოედნის ორგანიზაცია

ა) სამშენებლო-სადემონტაჟო მოედნის ორგანიზაცია-გულისხმობს სამშენებლო ნარმოების მომზადებას საინჟინრო თვალსაზრისით სნ და წ 3.01.01 – 85 №1 და №2 დებულებების მიხედვით. ასევე გასათვალისწინებელია საქართველოს მთავრობის 2019 წლის 31 მაისის №255 დადგენილება

ბ) სამშენებლო – სადემონტაჟო სამუშაოთა წარმოებისას აუცილებელია უსაფრთხოების და ხანძარ საწინააღმდეგო ღონისძიებების დაცვა. ამ მიზნით მუშა მოსამსახურეებზე უნდა ჩატარდეს ინსტრუქტაჟი გამოცდების ჩატარებით.

## 5. სამუშაოთა წარმოების წესები და მეთოდები

მოცემული სამშენებლო სამუშაოები იყოფა ორ რიგად – მოსამზადებელი სამუშაოები და ძირითადი სამშენებლო სამუშაობი;

**მოსამზადებელი სამუშაოების ციკლი იწყება - სამშენებლო მოედნის მოწესრიგებით:**

1) ტერიტორიაზე შესასვლელი შესაბამისი გამაფრთხილებელი ბანერების გაკვრა;დროებითი ღობის მოწყობა.

2) სადემონტაჟო შენობის გეოდეზიური დაკვალვა.

1. სახშრავის მოხსნა.
2. რკ/ბეტონის სვეტების და რიგელების დემონტაჟი;
3. არამზიდი კონსტრუქციების დემონტაჟი;
4. საძირკვლების დემონტაჟი.
5. ტერიტორიის კეთილმოწყობა, სამშენებლო ნარჩენების გატანა;

## 6. მშენებლობის განხორციელების რიგითობა და ეტაპები

სამშენებლო-სადემონტაჟო სამუშაოების პროცესის წარმოების რიგითობის მიხედვით ობიექტზე განისაზღვრა შემდები სამშენებლო ეტაპები:

**I რიგის სამუშაოები :** 1. მოსამზადებელი სამუშაოები, სამშენებლო მოედნის მოწესრიგება

2. სადემონტაჟო შენობა-ნაგებობების ბრუნტზე დაკვალვა და ძირითადი ღერძების დაფიქსირება.

**II რიგის სამუშაოები:** ძირითადი სამშენებლო-სადემონტაჟო სამუშაოებისთვის გამოიყო სამი ეტაპი, რომლებშიც გაერთიანდა ერთი სახის სამუშაოები:

1) შენობა-ნაგებობების სახურავის და გადახურვის დემონტაჟი, არამზიდი კონსტრუქციების დემონტაჟი, შენობა-ნაგებობების ლოკალური საერთო სარგებლობის საინჟინრო-ტექნიკური ქსელების დემონტაჟი

2) შენობა-ნაგებობების ნულოვან ნიშნულამდე პირველი სართულის ძირითადი კონსტრუქციული სისტემის დემონტაჟი, შენობა-ნაგებობების საძირკვლის დემონტაჟი

3) მიწის ნაკვეთის კეთილმოწყობის სამუშაოები, სამშენებლო ნაგვის გატანა.

## 7. მშენებლობის ხანგრძლივობის დადგენა

სამშენებლო-სადემონტაჟო სამუშაოების ხანგრძლივობისა და სამუშაოების წარმართვის თავსლსაზრისით ობიექტის არსებული, არქიტექტურულ – მოცულობითი და კონსტრუქციული გადაწყვეტითი სირთულის მიხედვით მარტივი კატეგორიისაა.

მშენებელობის ხანგრძლივობას ვადგენთ **T**=12 თვე

## 8. უსაფრთხოების ტექნიკა

ა) უცხო პირთა, აბრეთვე სამშენბლო ოპერაციებში დაუსაქმებელი მუშა მომსახურეთა ყოფნა სამშეებლო მოედანზე დაუშვებელია.

ბ) მუშა – მომსახურე პერსონალს უნდა ჩაუტარდეს ინსტრუქტაჟი მშენებლობაზე უსაფრთხოების ტექნიკის უზრუნველყოფის საკითხებზე, ასევე ტარდება გამოცდაც.

გ) სამუშაოთა წარმოების უზრუნველყოფისათვის და ტექნოლოგიების უზრუნველსაყოფად ასევე აუცილებელია მშენებლობის აღჭურვა განმარტებით ბარათში მოცემული ცხრილის მიხედვით, მანქანა – მექანიზმებით, ინსტრუმენტებით და დანადგარებით.

დ) მომუშავეთა შორის უსაფრთხოების ღონისძიებები უნდა იყოს დაცული სამშენებლო – სამონტაჟო სამუშაოთა წარმოების ჟველა ეტაპზე, თანახმად სნ და წ III – 4 – 80 (უსაფრთხოების ტექნიკა მშენებლობაში) და სხვა ნორმატიულ – საკანონმდებლო დოკუმენტების მითითებების შესაბამისობით. მათგან ყურადღება მახვილდება შემდეგზე:

1. სამუშაო ადგილები მუშაობის პირობებისა და ტექნოლოგიურიბის გათვალისწინებით უზრუნველყოფილი უნდა იყოს კოლექტიური დაცვისა და სიგნალიზაციის საშუალებით.
2. ადვილად აალებადი სამღებრო, საიზოლაციო და სხვა მასალების აბრეთვე მომწამლავი ნივთიერებების დღიური რაოდენობა სამშენებლო სამუშაოზე წარმოების ზონაში არ უნდა აღემატებოდეს იმავე დღიური რაოდენობის მოთხოვნილებების შესაბამისობას.
3. მასალებისა და ნაკეთობების დასაწყობება უნდა მოხდეს მათზე ტექნოლოგიურ პირობათა გათვალისწინებით; ამავე დროს ისინი უნდა დაეწყოს მოსწორებულ ადგილზე, რომ მათი მოცურება არ მოხდეს.

4. ელექტრო უსაფრთხოების წესები ჩამოყალიბებულია სახსტანდარტში 12.1.0.13-88. ელექტრო კარადა უნდა იყოს ჩაკეტილ მდგომარეობაში. ელექტრო კაბელები, ელექტრო სადენები და მოწყობილობები კი იზოლირებული. გაშიშვლებული სადენების გამოყენება აკრძალულია.

5. იკრძალება ვიბრატორის სხვა ადგილზე გადატანა მისი ელექტრო ქსელიდან გამორთვის გარეშე. სამუშაოთა შესრულების შემდეგ ვიბრატორი სუფთავდება და მშრალად იწმინდება.

## 9. ეკოლოგია და ბუნების დაცვის საკითხები

ა) დემონტაჟი აუცილებელია განხორციელდეს ბუნების დაცვით და ჰაერის გაბინძურების საწინააღმდეგო ღონისძიებების დაცვით.

ბ) გარემოს დაცვის სამსახურის ნებართვის გარეშე სამშენებლო მოედნის სიახლოვეს იკრძალება მრავალწლიანი ხეების და ნარგავების მოჭრა ან განადგურება.

გ) დაუშვებელია არსებულ საკანალიზაციო ჭებში ბეტონ და სხვა ძიმიური ხსნარების მილსადენებში ჩარეცხვა ან მათი დანაგვიანება სამშენებლო ნარჩენებით.

დ) საბათქაშო და მოსახვითი სამუშაოების შესრულებისას ფასადებს ჩამოეფაროს ფარდა, რათა არ მოხდეს მტვრის გაბნევა სელიტებულ ზონაში.

ე) დემონტაჟის დამთავრების პერიოდში შენობიდან სამშენებლო ნაგვის ღიად ჩამოყრა დაუშვებელია, რათა ამ შემთხვევაშიც არ მოხვდეს მტვრის გაბნევა და სელიტებულ ზონაში. შენობა უნდა აღიჭურვოს ინვენტარული კონუსური ნაგავ გამტარებით. ნაგვის ჩამოცვლა კი მოხდეს უშუალოდ ავტო თვითმცლელი მანქანების ძარებში.

## საავტომობილო ამწე KC -5717-34 IVECO Trakker -ის ტექნიკური დახასიათება

1 ბაზა----------IVECO Trakker
2 ბორბლების ფორმულა---------- 6x6
3 სრული მასა ----------38.60ტნ
4 სიმძლავრე----------420ცხ. ძალა
5 ტვირთამწეობა----------2.00-14.50ტნ
6 ისრის სიგრძე----------26.60მ
7 ისრის შვერა----------24.00-8.00მ
8 აწევის სიმაღლე----------26.00-2.0მ
9 ამწის ზომა----------12.00x2.50x4.00მ
10 საყრდენების შორის მანძილი----------8.85მ

<u>ყურადღება!</u> ამწის მარკა შეიძლება შეცვლილი იქნას სამშენებლო ორგანიზაციის სურვილის თანახმად ანალოგიურ მარკაზე.

## მანქანა-მექანიზმების უწყისი

| N | დ ა ს ა ხ ე ლ ე ბ ა | ერთ გან. | რ-ბა |
|---|---|---|---|
| 1 | სამშენებლო ლითონის კიბე ბაქნით | ც | 4 |
| 2 | საკომპრესორო დანადგარი | ც | 2 |
| 3 | სანგრევი ჩაქუჩები | ც | 4 |
| 4 | ნიჩაბი | ც | 8 |
| 5 | ელექტროსახერხი | ც | 4 |
| 6 | სპეცტრანსპორტი | ც | 4 |
| 7 | შემდუღებელი აპარატი | ც | 4 |
| 8 | საავტომობილო ამწე KC -5717-34 | ც | 1 |
| 9 | საავტომობილო ამწე KC -3575A | ც | 1 |
| 10 | ექსკავატორი /ნაგვის შეგროვება დატვირთვა/ | ც | 1 |
| 11 | ბულდოზერი /ნაგვის შეგროვება/ | ც | 1 |

(დაზუსტდეს ადგილზე)

# №1,2,5,6,8,10,11 შენობის დემონტაჟის კალენდარული გრაფიკი

| № | სამუშაოთა ჩამონათვალი | დღე | 12 თვე | | | | | | | | | | | | | | | | | | | |
|---|---|---|---|---|---|---|---|---|---|---|---|---|---|---|---|---|---|---|---|---|---|---|
| | | | 2 თვე | | | 4 თვე | | | 6 თვე | | | 8 თვე | | | 10 თვე | | | 12თვე | | | | |
| | პირველი რიგის სამუშაოები | | | | | | | | | | | | | | | | | | | | | |
| | მოსამზადებელი სამუშაოების პერიოდი | | | | | | | | | | | | | | | | | | | | | |
| 1.ეტ. | მოსამზადებელი სამუშაოები სამშენებლო მოედნის მოწყობირება | 40 | | | | | | | | | | | | | | | | | | | | |
| 2.ეტ. | სადემონტაჟო შენობა-ნაგებობის გრუნტზე დაკვალვადა ძირითადი ღერძების დაფიქსირება | 20 | | | | | | | | | | | | | | | | | | | | |
| II | მეორე რიგის სამუშაოები | | | | | | | | | | | | | | | | | | | | | |
| | ძირითადი სამუშაოების პერიოდი | | | | | | | | | | | | | | | | | | | | | |
| 1.ეტ. | შენობა-ნაგებობის სახურავის და გადახურვის დემონტაჟი, არამზიდი კონსტრუქციების დემონტაჟი, შენობა-ნაგებობის ლოკალური საერთო სარგებლობის საინჟინრო-ტექნიკური ქსელების დემონტაჟი | 60 | | | | | | | | | | | | | | | | | | | | |
| 2.ეტ. | შენობა-ნაგებობის ნულოვან ნიშნულამდე პირველი სართულის ძირითადი კონსტრუქციული სისტემის დემონტაჟი, შენობა-ნაგებობის საძირკვლის დემონტაჟი. | 120 | | | | | | | | | | | | | | | | | | | | |
| 3.ეტ. | მიწის ნაკვეთის კეთილმოწყობის სამუშაოები სამშენებლო ნაგვის გატანა. | 120 | | | | | | | | | | | | | | | | | | | | |