ქ. თბილისში, ლისის ჭუჩა №7ბ,
14275 კვ.მ არასასოფლო-სამეურნეო დანიშნულების,
მიწის ნაკვეთის
ბ ე ბ მ ა

სიტუაციური სქემა



პირობითი აღნიშვნები

შენიშვნები

THE BALCONIES OF LISI

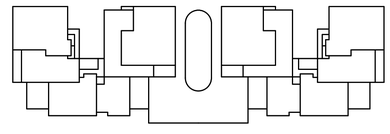



არქიტექტურული ნაწილი

LISI DEVELOPMENT LISI GREEN TOWN 0159, 2 Tirifebi st. Tbilisi, Georgia +995 322 48 47 44 tbi@lisi.ge	პროექტის მთ.არქიტექტორი	ზაქარია ქურდიანი	
	მეპასრულე არქიტექტორი	ალექსანდრე ბახტაძე	

პროექტის ავტორი
BOFILL ARQUITECTURA
Av. Industria, 14 - 08960 - SANT JUST DESVERN
+34 93 489 99 00

კონსტრუქციული ნაწილი
CUBICON
13, Marshal Gelovani Avenue - 0159 - Tbilisi, GEORGIA
+995 591 116 444

გენერალური გეგმა

არქიტექტურული ნაწილი

ფორმატი	თარიღი	ნახაზის ნორმერი	ვერსია		მასშტაბი
1500 X610	09.01.2025	A.01.2.1	03		1 : 100

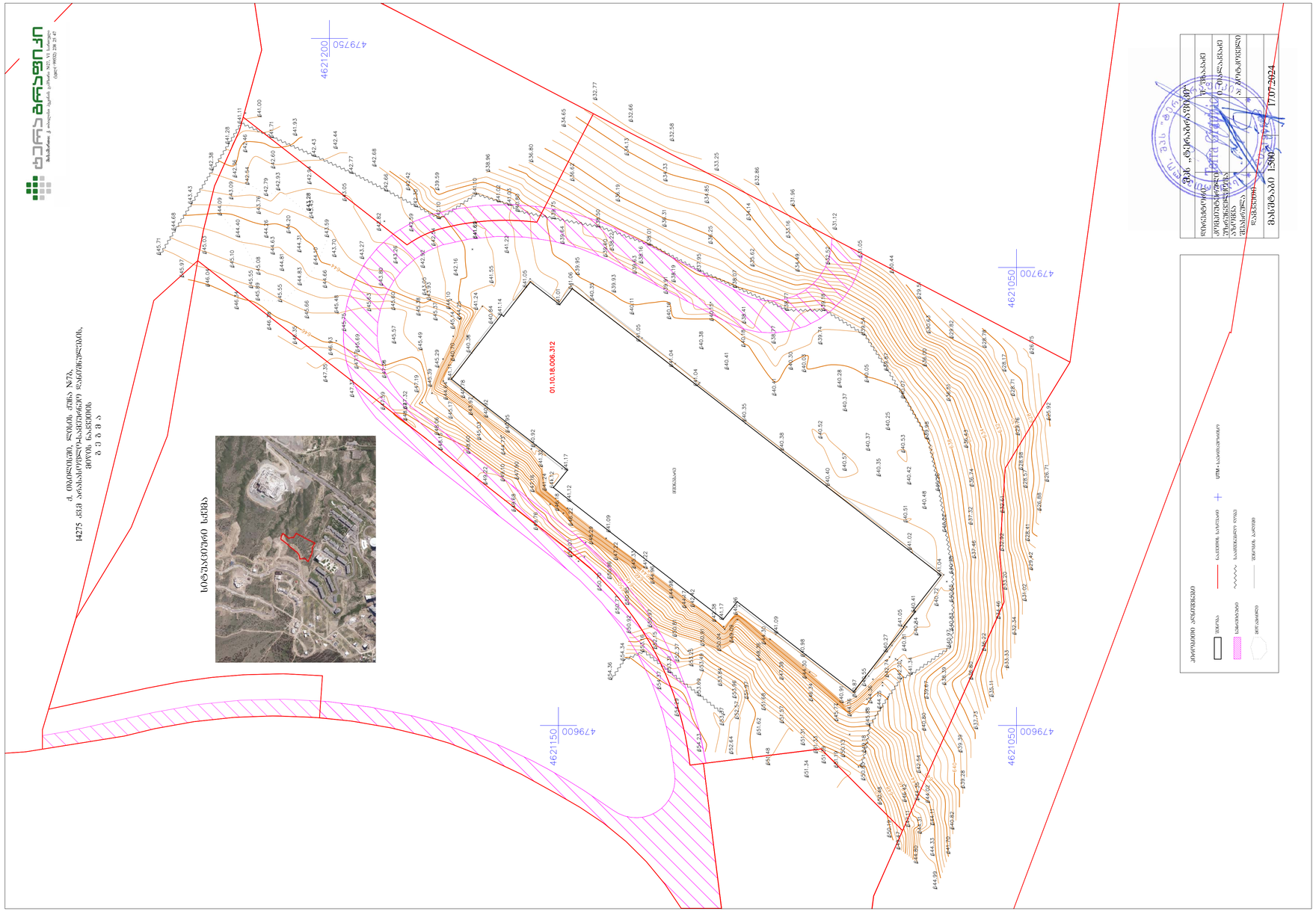
01.10.18.006.312
4621200
479750
4621050
479700
4621150
479600
4621050
479600
ტოპოგრაფიული საზღვრები
ბინადრობის ფართი
საერთო ფართი
საერთო საკუთრების ობიექტი
ეზო
ბინადრობის ფართი
საერთო საკუთრების ობიექტი
UTM - საკოორდინატო
ზედაპირის ფერდობები
ზედაპირის ფერდობები
ზედაპირის ფერდობები

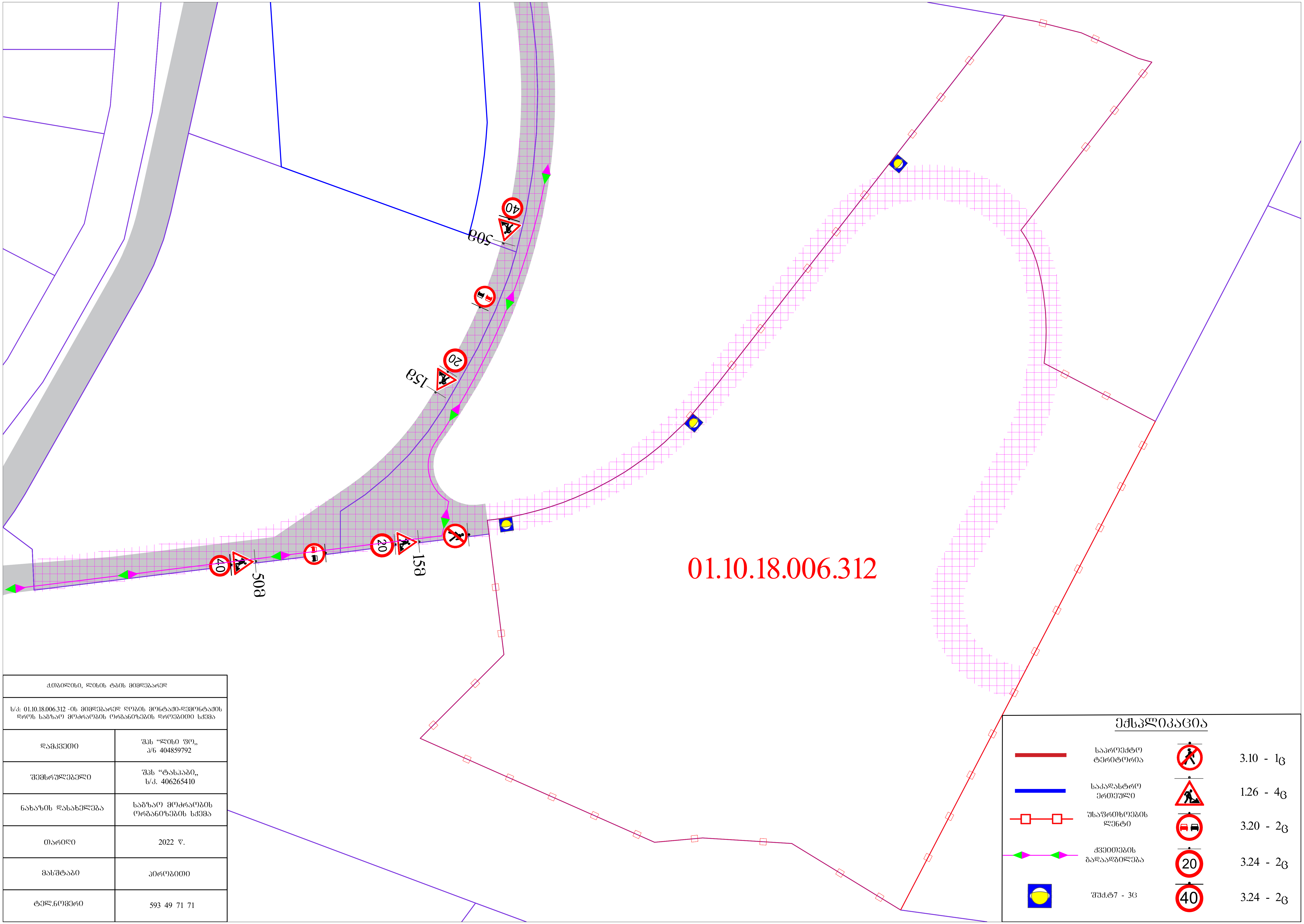

ქ.თბილისი, ლისის ტბის მიმდებარედ	
ს/კ: 01.10.18.006.312 -ის მიმდებარედ ღობის მონტაჟი-დემონტაჟის დროს საგზაო მოძრაობის ორგანიზების დროებითი სქემა	
დამკვეთი	შპს "ლისი ფო„ პ/ნ 404859792
შემსრულებელი	შპს "ტასჰაბი„ ს/კ. 406265410
ნახაზის დასახელება	საგზაო მოძრაობის ორგანიზების სქემა
თარიღი	2022 წ.
მასშტაბი	პირობითი
ტელ.ნომერი	593 49 71 71

ექსპლიკაცია

საპროექტო ტერიტორია	3.10 - 1ც
საკადასტრო ერთეული	1.26 - 4ც
უსაფრთხოების ლენტი	3.20 - 2ც
ქვეითების გადაადგილება	3.24 - 2ც
შუქ.ტ7 - 3ც	3.24 - 2ც

ՀՀ ՄԱՐԶԵՐԻ, ՔԱՂԱՔԱՅԻՆ ՀԱՄԱՅՆՔՆԵՐԻ	
ԼՈՌՈՒ ՄԱՐԶԻ ԳՈՒԳԱՐՔԻ ՀԱՄԱՅՆՔԻ ԳՈՒԳԱՐՔ-ՀԱՂԱՐՑԻՆ ՄԻՋՀԱՄԱՅՆՔԱՅԻՆ ՃԱՆԱՊԱՐՀԻ ՎՐԱ ՏԵՂԱԿԱՆԱՑՎԱԾ ՀԱՏՎԱԾԻ ՀԱՄԱՐ	Ա/Ճ 01.10.18.006.312 -ՈՒ ՀՈՒՇԱԿԱՐԳՈՎ ՀԱՍՑԵ
ԱՂՅՈՒՍԱԿԻ	ՀԱՅԵ «ՀԱՅԱՐ ՀԱՆ» Ա/Ճ 40485979Ջ
ՀԱՅԼԱԿԱՆԱՑՈՒՄ	ՀԱՅԵ «ՔՈՂԱՅԻՆ» Ա/Ձ. 40626541Ո
ԵՆԹԱԿԱՌՈՒՑՎԱԾՔԻ ԱՆՎԱՆՈՒՄԸ (ԳՈՒՅՔԱԳՈՒՅՆԱՅԻՆ ԱՊՐԱՆՔՆԵՐԻ ԴԵՊՔՈՒՄ)	ԳՈՒԳԱՐՔ-ՀԱՂԱՐՑԻՆ ՄԻՋՀԱՄԱՅՆՔԱՅԻՆ ՃԱՆԱՊԱՐՀ
ՄԱՍՇՏԱԲ	2022 Վ.
ՀԱՏՎԱԾԻ ԱՆՎԱՆՈՒՄԸ	ՅՈՒՆԱՅՈՒՄՈ
ԿՈՈՐԴԻՆԱՏՆԵՐԸ	593 49 71 71

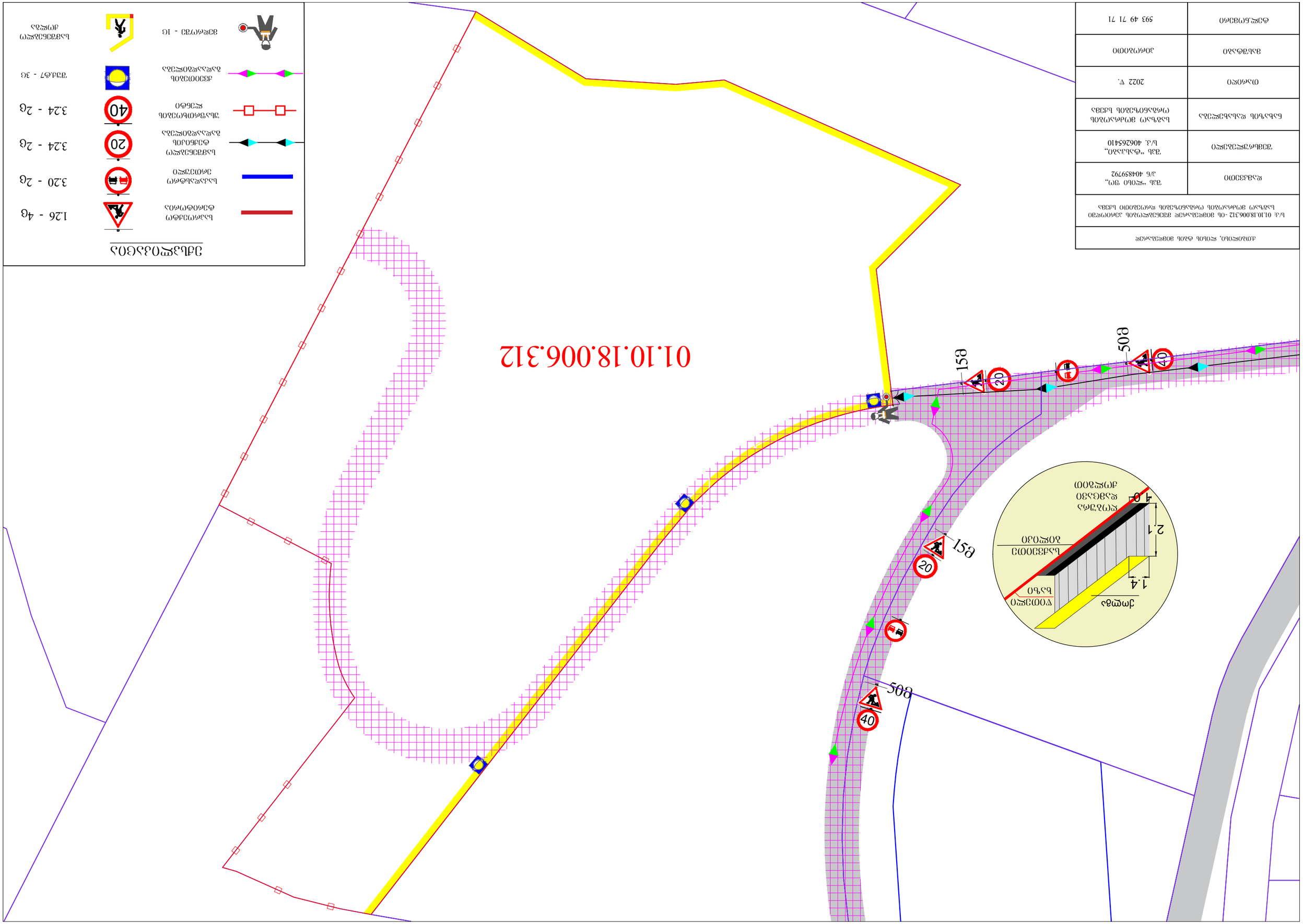

ՅԱԼՅՊՈՒՅՑՈՒՆ

ՀԱՅԼԱԿԱՆԱՑՎԱԾ ՀՈՂԱՄԱՍ		1.26 - 4Գ
ՀԱՅԼԱԿԱՆԱՑՎԱԾ ՀՈՂԱՄԱՍԻ ՍԱՀՄԱՆԱՓԱԿՈՒՄ		3.20 - 2Գ
ՀԱՏՈՒԿ ՀԱՆԳՍՏԻ ԱՅԼԸՆՏՐԱՆՔԱՅԻՆ ՀՈՂԱՄԱՍ	20	3.24 - 2Գ
ՀԱՏՈՒԿ ՀԱՆԳՍՏԻ ԱՎԱՐՏՎԱԾ ՀՈՂԱՄԱՍ	40	3.24 - 2Գ
ՀԱՏՈՒԿ ՀԱՆԳՍՏԻ ԱՅԼԸՆՏՐԱՆՔԱՅԻՆ ՀՈՂԱՄԱՍ		ԳՐԳԼՔ7 - 3Գ
ՀԱՅԵՎՈՒԹՅՈՒՆ - 1Գ		ՀԱՏՈՒԿ ՀԱՆԳՍՏԻ ՃԱՆԱՊԱՐՀԱՅԻՆ ՇԱՐԺՈՒՄ

ქ.თბილისი, ლისის ტბის მიმდებარედ	
ს/კ: 01.10.18.006.312 -ის მიმდებარედ მიმდებარედ საგზაო მოძრაობის ორგანიზების სქემა (დასრულებული ვარიანტი)	
დამკვეთი	შპს "ლისი ფო„ ს/ნ 404859792
შემსრულებელი	შპს "ტასჰაბი„ ს/კ. 406265410
ნახაზის დასახელება	საგზაო მოძრაობის ორგანიზების სქემა
თარიღი	2022 წ.
მასშტაბი	პირობითი
ტელ.ნომერი	593 49 71 71

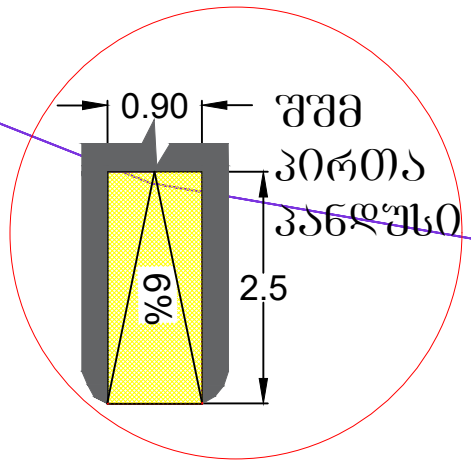

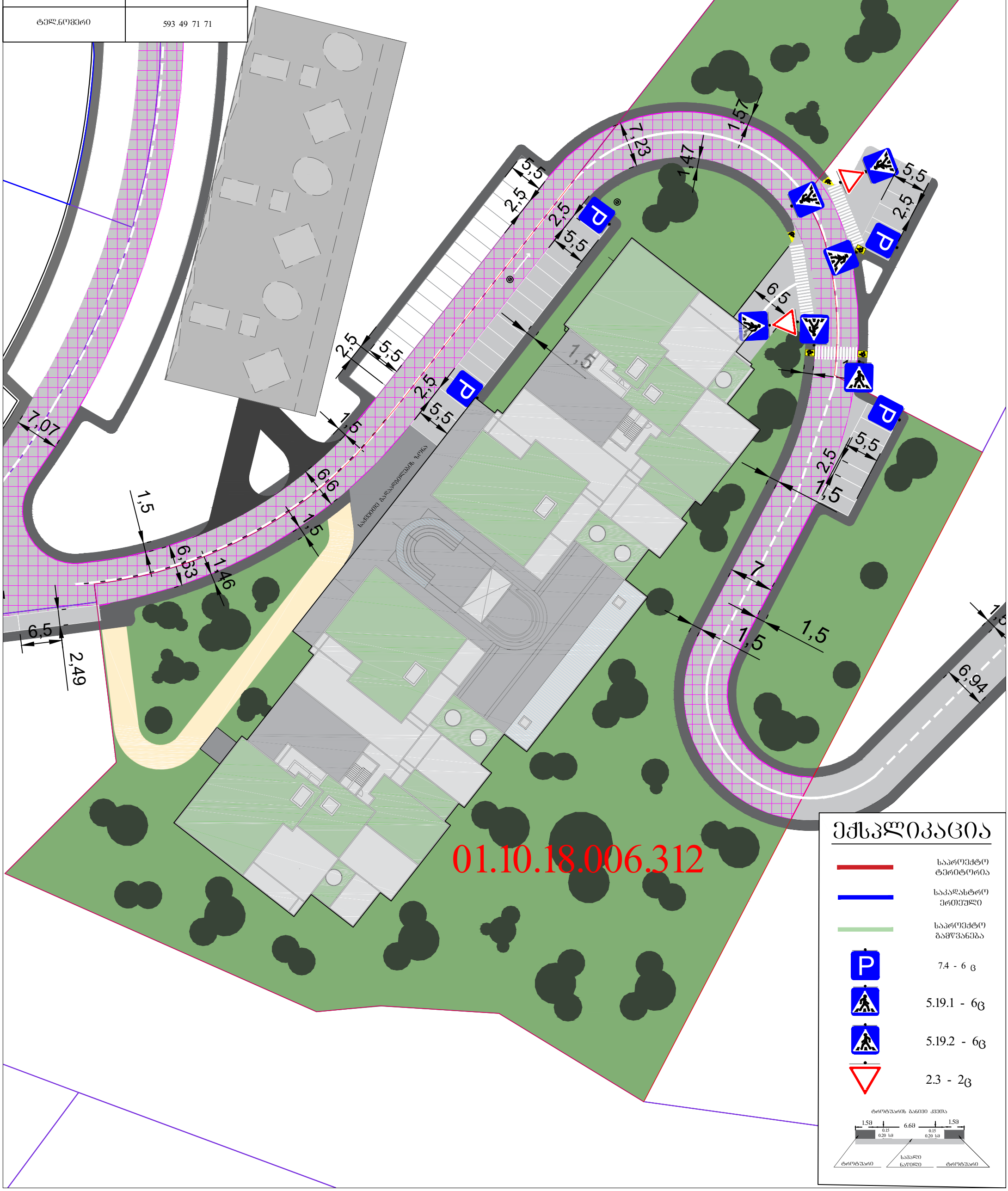

ექსპლიკაცია

- საპროექტო ტერიტორია
- საკადასტრო ერთეული
- საპროექტო ბამწვანება
- 7.4 - 6 ც
- 5.19.1 - 6ც
- 5.19.2 - 6ც
- 2.3 - 2ც

ტროტუარის ბანივი კვეთა

საქართველოს შინაგან საქმეთა სამინისტროს
საპატრულო პოლიციის დეპარტამენტი

MINISTRY OF INTERNAL AFFAIRS OF GEORGIA
PATROL POLICE DEPARTMENT

MIA 5 22 00742238

22/03/2022

მოქ. ნ. პაიკიძეს
სამტრედია ს. ეწერი;
თქვენს 2022 წლის 22 მარტის განცხადებაზე

ასლი: საპატრულო პოლიციის დეპარტამენტის
ქ. თბილისის მთავარი სამმართველოს

შსს საპატრულო პოლიციის დეპარტამენტში განხილულ იქნა თქვენი განცხადება, რომელშიც ითხოვთ, ქ. თბილისში, სოფელ ლისისკენ მიმავალი გზის მარჯვენა მხარეს ს/კ 01.10.18.006.312-ის მიმდებარედ სამშენებლო დამცავი ღობის განთავსების და არსებული საგზაო/სატრანსპორტო ინფრასტრუქტურის ნაკადების მიმართულების საგზაო მოძრაობის ორგანიზაციის წარმოდგენილი სქემების შეთანხმებას.

- ვითვალისწინებთ რა, ქ. თბილისის მუნიციპალიტეტის სსიპ ტრანსპორტის და ურბანული განვითარების სააგენტოს თანხმობას (წერილის ნომერი 21/03/2022 16-01220801535), შსს საპატრულო პოლიციის დეპარტამენტი ითანხმებს (საგზაო მოძრაობის უსაფრთხოების კუთხით) წარმოდგენილ დროებითი და მუდმივი მოძრაობის ორგანიზაციის სქემებს და არ არის წინააღმდეგი განახორციელოთ სამუშაოები შემდეგი პირობების დაცვით:
- სამშენებლო დამცავი ღობე შეიღებოს შავ-თეთრი ან წითელ-თეთრი ზოლებით;
- ქვეითად მოსიარულეთა უსაფრთხოების მიზნით დამცავი ღობის ფარგლებში მოეწყოს ქუჩის სავალი ნაწილის მხრიდან ქვეითად მოსიარულეთა ბილიკი, ღობე გზის სავალი ნაწილის მხრიდან გადაიხუროს და ღამის საათებში განათდეს;
- სამშენებლო ობიექტზე მისასვლელი გზა აღიჭურვოს მოძრაობის რეგულირების ტექნიკური საშუალებებით წარმოდგენილი სქემის შესაბამისად;
- დაცული იქნას გზის სავალი ნაწილის სისაუფთავე, არ დაუშვათ სამშენებლო მასალისა და ტექნიკის გზის სავალ ნაწილზე განთავსება;

0190, თბილისი, ნოე რამიშვილის ქ. №38
№38, Noe Ramishvili St. 0190, Tbilisi, Georgia
ტელ./Tel.: (+995 032) 2 41 42 42
ფაქსი/Fax: (+995 032) 2 41 85 02
E-mail: patrolinfo@mia.gov.ge

- სამუშაოების დასრულებისთანავე მიმდებარე ტერიტორია მოყვანილ იქნას პირვანდელ მდგომარეობაში და დროებითი მოძრაობის რეგულირების ტექნიკურ საშუალებებს გაუკეთდეს დემონტაჟი;
- სამუშაოების დაწყების და დამთავრების შესახებ წინასწარ ეცნობოს შსს საპატრულო პოლიციის დეპარტამენტის სამორიგეო ნაწილს (ტელ: 241-85-04; 241-85-05);

მეორე ადრესატს: გთხოვთ, უზრუნველყოთ კონტროლის დაწესება წერილში მითითებულ პირობების შესრულებაზე და მოძრაობის რეგულირების ტექნიკური საშუალებების განთავსების მდგომარეობაზე. შეუსრულებლობის შემთხვევაში გაატარეთ ზომები საქართველოს ადმინისტრაციულ სამართალდარღვევათა კოდექსის 134 მუხლით გათვალისწინებული მოთხოვნების შესაბამისად.

დანართი: 1 ფაილად.

საპატრულო პოლიციის დეპარტამენტი /
საორგანიზაციო სამმართველო / საგზაო მოძრაობის
ზედამხედველობის განყოფილება
განყოფილების უფროსი
ბარბაქაძე დავით

ქალაქ თბილისის მუნიციპალიტეტის საჯარო სამართლის იურიდიული პირი – ქალაქ თბილისის მუნიციპალიტეტის ტრანსპორტისა და ურბანული განვითარების სააგენტო

წერილის ნომერი: **16-01220801535**
თარიღი: **21/03/2022**
პინი: **5514**

ადრესატი: სერგო გიორგაია
პირადი ნომერი: 37001058879
მისამართი: თბილისი მარშალ იოზეფ პილსუდსკის გამზ. N 9 ბ. 172

გადაამოწმეთ: **document.municipal.gov.ge**

ბატონო სერგო,

ქალაქ თბილისის მუნიციპალიტეტის სსიპ - ქალაქ თბილისის მუნიციპალიტეტის ტრანსპორტისა და ურბანული განვითარების სააგენტომ განიხილა თქვენი, 2022 წლის 15 მარტის №01220742303-16 განცხადება, რომელთან დაკავშირებითაც გაცნობებთ შემდეგს:

დაკმაყოფილდეს 2022 წლის 15 მარტის №01220742303-16 განცხადება და შეთანხმდეს ქალაქ თბილისში, სოფელ ლისისკენ მიმავალი გზის მარჯვენა მხარეს არსებულ მიწის ნაკვეთზე (საკადასტრო კოდი: N 01.10.18.006.312) საგზაო მოძრაობის ორგანიზების სქემა თანდართულ ბმულზე არსებული დანართის შესაბამისად.

სამუშაოს დასრულების შემდეგ, 30 კალენდარული დღის ვადაში დემონტაჟი უნდა გაუკეთდეს დროებით დამონტაჟებულ საგზაო მოძრაობის ორგანიზების ტექნიკურ საშუალებებს და ქუჩის სავალი ნაწილი მოყვანილი იქნას პირვანდელ მდგომარეობაში.

საგზაო მოძრაობის ორგანიზების სქემის ცვლილება საჭიროებს შეთანხმებას სააგენტოსთან.

გადაწყვეტილების გასაჩივრება, დაინტერესებული მხარის მიერ, შესაძლებელია ამ გადაწყვეტილების გაცნობიდან ერთი თვის ვადაში ქალაქ თბილისის მუნიციპალიტეტის მერთან (მისამართი: ჟ. შარტავას ქუჩა N7) კანონმდებლობით დადგენილი წესით.

დანართი: სსიპ - ტრანსპორტისა და ურბანული განვითარების სააგენტოს მიერ შეთანხმებული საგზაო მოძრაობის ორგანიზების სქემები იხილეთ თანდართულ ბმულზე :

https://cloud.tbilisi.gov.ge/index.php/s/CVF06marvAOTeXA

პატივისცემით,

ვიქტორ წილოსანი

სააგენტოს უფროსი

გამოყენებულია კვალიფიციური
ელექტრონული ხელმოწერა/
ელექტრონული შტამპი