შპს "საინჟინრო ნაგებობათა პროექტირების, კვლევის და ექსპერტიზის სამეცნიერო ცენტრი"
LTD "THE SCIENTIFIC CENTER OF ENGINEERING BUILDING DESIGNING RESEARCH AND EXPERTISE"
ტელ: 577588218 599179823; (032) 2227704
E-mail: d.tabatadze@gtu.ge

27.10.2021 2021-206

ვამტკიცებ,
დირექტორი:
დემური ტაბატაძე
/ხელმოწერა, ბ.ა/ */სახელი გვარი/*

ექსპერტიზის დასკვნა

დამკვეთის იდენტიფიკაცია: დამკვეთი - შპს. "ლისი ფო"

დასკვნის შედგენის საფუძველი: **2021 წლის 25 ოქტომბრის ხელშეკრულება**

ექსპერტიზის ობიექტი: ქ. თბილისი, მწვანე ქალაქი ლისზე, ფაზა 3. C-4 ასაშენებელი საცხოვრებელი ბლოკი. ს.კ. 01.10.18.006.312

ექსპერტიზის ამოცანა: ქ. თბილისი, მწვანე ქალაქი ლისზე, ფაზა 3. C-4 ასაშენებელი საცხოვრებელი ბლოკი. ს.კ. 01.10.18.006.312 პროექტის კონსტრუქციული ნაწილის ექსპერტიზა

თბილისი
2021 წელი

შემადგენლობა

1. ინსპექტირების შემსრულებელი 2
2. გამოყენებული ნორმატიული დოკუმენტები 2
3. წარმოდგენილი მასალები 3
4. კვლევითი ნაწილი 3
5. დასკვნა 7

ინსპექტირების შემსრულებელი

დემური ტაბატაძე – განათლება უმაღლესი, კვალიფიკაცია: ინჟინერ-მშენებელი, ტექნ. მეცნ. კანდიდატი მშენებლობის დარგში, სამშენებლო მექანიკისა და სეისმომედეგობის კათედრის პროფესორი საქართველოს ტექნიკურ უნივერსიტეტში, საინჟინრო აკადემიიის აკადემიკოსი, მუშაობის სტაჟი – 43 წელი.

გამოყენებული ნორმატიული ლიტერატურა

1. საქართველოსმთავრობისდადგენილება №255 2019 წლის 31 მაისიქ. თბილისიმშენებლობისნებართვისგაცემისადაშენობა-ნაგებობისექსპლუატაციაშიმიღებისწესისადაპირობებისშესახებ
2. საქართველოსმთავრობის 2016 წლის 28 იანვრის №41 დადგენილებადამშენებლობისნებართვისგაცემისწესისდასანებართვოპირობებისშესახებ.
3. საქართველოს მთვარობის №71 დადგენილება –„საქართველოს ტერიტორიაზე სამშენებლო სფეროს მარეგულირებელი ტექნიკური რეგლამენტები“:
   - ტექნიკური რეგლამენტი – „ბეტონისა და რკინაბეტონის კონსტრუქციები“ (დანართი 1);
   - ტექნიკური რეგლამენტი – „შენობებისა და ნაგებობების ფუძეები“ (დანართი 2);
   - ტექნიკური რეგლამენტი – „სეისმომედეგი მშენებლობა“ (დანართი 3);

– ტექნიკური რეგლამენტი – „სამშენებლო კლიმატოლოგია“ (დანართი 5).

4. СНиП 2.02.01-83 основания зданий и сооружений, 1983 г.;
5. Справочник проектировщика. „Основания фундаменты и подземные сооружения“. М. 1985 г;
6. СНиП 2.03.01-84* „Бетонные и железобетонные конструкции“. М. 1988 г;
7. СниП 2.01.07-85 „Нагрузки и воздействия. Нормы проектирования“;
8. СниП 3.03.01-87 „Правила производства и приемки работ“;
9. СП13-102-2003, „შენობების და ნაგებობების მზიდი სამშენებლო კონსტრუქციების გამოკვლევის წესები“;
10. СНиП2-23-81, ფოლადის კონსტრუქციები, 1982წ.

წარმოდგენილი მასალები

1. ქ. თბილისი, მწვანე ქალაქი ლისზე, ფაზა 3. C-4 ასაშენებელი საცხოვრებელი ბლოკის ს.კ. 01.10.18.006.312 ნაკვეთის საინჟინრო გეოლოგიური დასკვნის ანგარიში – ელ.ვერსია PDF-ფაილში;
2. ქ. თბილისი, მწვანე ქალაქი ლისზე, ფაზა 3. C-4 ასაშენებელი საცხოვრებელი ბლოკის. ს.კ. 01.10.18.006.312 პროექტის კონსტრუქციული ნაწილი– ელ.ვერსია PDF-ფაილში.

კვლევითი ნაწილი

შესავალი

ექსპერტის ამოცანას წარმოადგენს:

დამკვეთის მიერ წამოდგენილი: ქ. თბილისი, მწვანე ქალაქი ლისზე, ფაზა 3. C-4 ასაშენებელი საცხოვრებელი ბლოკის ს.კ. 01.10.18.006.312 პროექტის კონსტრუქციული ნაწილის ექსპერტიზა – ნორმატიულ ლიტერატურაში მითითებულ მოთხოვნებთან შესაბამისობის დადგენა.

კვლევა

ექსპერტიზაზე წარმოდგენილია - შპს. "ლისი ფო"დაკვეთით შპს კუბიკონში (დირექტორი: ს. პაპაშვილი,პრ. წამყ. კონსტრუქტორი: შ. მდინარაძე მათ. მოდელირება: შ. მდინარაძე მენეჯერი: ნ. სახელაშვილი კონსტრუქტორი: თ.მორალიშვილი კონსტრუქტორი: ა.ნამგალაძე კონსტრუქტორი: ლ.ლაგაზიძე კონსტრუქტორი: გ.ოთარაშვილი კონსტრუქტორი: გ.გოქსაძე) დაპროექტებული „ ქ. თბილისი, მწვანე ქალაქი ლისზე, ფაზა 3. C-4 ასაშენებელი საცხოვრებელი ბლოკის ს.კ. 01.10.18.006.312

ასაშენებელი საცხოვრებელი სახლის პროექტის კონსტრუქციული ნაწილი დამუშავებულია 2021 წელს.

პროექტი წარმოდგენილია A-3 ფორმატის PDF-ფაილის ალბომის სახით 309 ფურცელზე. ალბომში წარმოდგენილი ნახაზები გრაფიკულად შესრულებულია მაღალ-კვალიფიციურ დონეზე დეტალურად, გამოხაზულია ყველა კონსტრუქციული დეტალის გეგმა, კვანძი, ჭრილი და კვეთი, მათ შორის:ხდიმინჯების გამლაგების გეგმა გადახურვის ფილის საყალიბე გეგმა -1.25 და -2.00 ნიშნულზე. გადახურვის ფილის საყალიბე გეგმა -0.10 ნიშნულზე. გად. ფილის არმირების გეგმა -0.10 ნიშნულზე გადახურვის ფილის საყალიბე გეგმა 3.40 ნიშნულზე. გად. ფილის არმირების გეგმა 3.40 ნიშნულზე გადახურვის ფილის საყალიბე გეგმა 6.90 ნიშნულზე. გადახურვის ფილის საყალიბე გეგმა 10.40 ნიშნულზე. გად. ფილის არმირების გეგმა 10.40 ნიშნულზე გადახურვის ფილის საყალიბე გეგმა 13.90 ნიშნულზე. გად. ფილის არმირების გეგმა 13.90 ნიშნულზე გადახურვის ფილის განივი არმირების გეგმა 13.90 ნიშნულზე გადახურვის ფილის საყალიბე გეგმა 17.40 ნიშნულზე. გად. ფილის არმირების გეგმა 17.40 ნიშნულზე გადახურვის ფილის საყალიბე გეგმა 20.90 ნიშნულზე. გად. ფილის არმირების გეგმა 20.90 ნიშნულზე დიაფრაგმების სპეციფიკაცია -0.100 & 6.900 დიაფრაგმების სპეციფიკაცია 6.900 & 10.400 დიაფრაგმების სპეციფიკაცია 6.900 & 13.900 დიაფრაგმების სპეციფიკაცია 13.900 & 17.400 დიაფრაგმების სპეციფიკაცია 17.400 20.900 დიაფრაგმების სპეციფიკაცია 20.900 & 24.40 ნიშნულებს შორის მონოლითური რიგელის სპეციფიკაცია კიბე-1-ის გეგმა -8.975 და -3.60 -3.60 და 3.40 3.40 და 10.40 10.40 და 13.90 ნიშნულებს შორის -8.975 და -3.60 -3.60 და 3.40 3.40 და 10.40 -8.975 და -1.80 3.40 და 10.40 10.40 და 17.40 17.40 და 20.90 ნიშნულებს შორის ჭრილი კვანძი I; II; III; IV კვანძი V; VI; VII; VIII კვეთი ა; ბ; დ; .შ.ჩ.-1 შ - ესკიზი; სპეციფიკაცია შ ტიხრების დამაგრების და ზღუდარების მოწყობის ტიპ. სქემები მონ.რკ.ბ. სვ.-ის და გარე შემომზღუდავი კედლების მიერთების სქემა ზღუდარებისა და ტიხრების დამაგრების ამფითეატრის 3 ხედები ეზოს კედლების მწყობის გეგმა -1.25 ნიშნულზე ფილის მოწყობის გეგმა -0.80; -0.50და -0.05 ნიშნულებზე.

1 **საინჟინრო გეოლოგია და დაფუძნების პირობები,**

საძირკვლის ფუძედ მიჩნეულია გრუნტი,სუსტად გამოფიტული ძირითადი ქანები-ქვიშაქვების ალევროლიტებთან და არგილიტებთან მორიგეობა.საანგარიშო წინაღობა წყალგაჯერებულ მდგომარეობაში ქვიშაქვების R_c =20000 კპა (204 კგძ/სმ); არგილითების R_c =3700 კპა (38 კგძ/სმ); კუთრი წონა 2.35 ტ/მ ; დეფორმაციის მოდული ქვიშაქვების 4350 მპა (44340 კგძ/სმ); არგილითების 1269 მპა (12935 კგძ/სმ); შენობის უკანა ნაწილში დახრილ ფერდზე საძირკვლის დაფუძნებისთვის საძირკვლის ქვეშ ბეტონის მომზადების მოწყობამდე საჭიროა 20 სმ-იან ფენებად დაიყაროს მდინარის

ხვინჭა და თითოეული დაყრილი ფენა დაიტკეპნოს. გამკვრივების კოეფიციენტი თითოეული ფენისთვის უნდა იყოს =95-98 %,

მშენებლობისთვის გამოყოფილ უბანზე და მის ირგვლივ არ აღინიშნება საშიში გეოლოგიური პროცესები და მათი ჩასახვა არც მომავალშია მოსალოდნელი, იგი იმყოფება დამაკმაყოფილებელ საინჟინრო-გეოლოგიურ პირობებში;გრუნტის კატეგორია სეისმური თვისებების მიხედვით - II (Ინ 01.01. გრუნტის წყალი - სამშენებლო ტერიტორიაზე გრუნტის წყალი გამოვლენილი არ არის ქვაბულის გვერდების დამუშავება მოხდეს გრუნტების ბუნებრივი ქანობის კუთხით.

შენობის აღწერილობა

პირობითი საპროექტო ნიშნული 0.00 - (არის პირველი სართულის იატაკის დონე) შეესაბამება აბსოლიტურ ნიშნულს 650 შენობა ხისტკვანძებიან მონოლითური რკ.ბეტონის ჩარჩო-კავშირებიან სისტემას წარმოადგენს;8 მიწისზედა სართ.; სარდაფი (გარაჟი) - 1 ავტოსადგომის სართ.; შენობის მიახლოებითი გაბარიტული ზომები - 109.2X32.0 მ. (ღერძებში), გეგმაში მართკუთხედი ფორმის;

საძირკველი - მონოლითური რკ.ბეტონის ფილა,გაბარიტული ზომებით 110.9X37.77X0.7(h) მ. იქ სადაც საძირკვლის ფილის დაფუძნება პირდაპირი შეხებით ვერ ხერხდება ძირითად ქანზე ეწყობა ნაბურღ ნატენი ხიმინჯი ძირითად კლდოვან ქანში ჩაანკერებით 2 მ. ხიმინჯის დიამეტრი 1.0 მ.

კონსტრუქციული ელემენტები

- სართულშუა გადახურვის ფილა - 20 სმ.
- რიგელები - 40X50(h)სმ. 70X210(ჰ)სმ.
- სვეტები - კვეთები იცვლება სართულების მიხედვით 70X130 სმ. 40X40 სმ,
- კიბე - მონოლითური რკ.ბეტონის;
- მონოლითური რკ.ბეტონის კედლები - 20; 25; 30 სმ.;
- სახურავი - ბრტყელი გადახურვა;
- პარაპეტი - მონ. რკ.ბეტონის, 15 სმ.;

კედლის შემავსებლად გამოიყენება სამშ. ბლოკი ზომით 400X300X200 მმ. სიმაღლეში ყოველი სამი წყობა ბლოკის გავლის შემდეგ მოხდეს მისი არმირება Ф6 240 *C* წყვილი არმატურით. პარპეტის საპროექტო სიმაღლე 600 მმ.

შენობის რკინაბეტონის ელემენტებში გამოყენებულია არმატურა A240 Ø8მმ დიამეტრით, , A500c – Ø14, Ø12, Ø18, Ø20, Ø25, მმ დიამეტრით. ბეტონი კლასით: ბეტონის მომზადებისათვის B7.5, საძირკვლის ფილისა და დანარჩენი კონსტრუქციებისათვის B25. საძირკველში გამოყენებულია არმატურა A240 Ø8 და A500c –და Ø18 მმ; იატაკის და გადახურვის ფილაში A500c – Ø14 და Ø12 მმ; სვეტებში – A240 Ø8 და A500c – Ø20

და რიგელებში გამოყენებულია A240 Ø8 და A500c – Ø20 Ø25, დიამეტრის არმატურა.

გარე კედლებად მიღებულია ბლოკის წყობა, სისქით 30 სმ. რომლის მოცულობითი წონა არ უნდა აღემატებოდეს 1.6 ტ/მ^3-ს.

საპროექტო დოკუმენტაციაში გათვალისწინებულია ყველა მიწისქვეშა კონსტრუქცია დამზადდეს W6 მარკის წყალშეუღწევადი ბეტონისაგან. ცალკეული შენიშვნები ჩვენს მიერ გამოთქმული სამუშაოების მიმართ, ავტორის მიერ მიღებული იქნა და ანგარიშში შეტანილია სათანადო კორექტივები.

პროექტის კონსტრუქციული ნაწილი შესრულებულია საქართველოში მოქმედი სამშენებლო ნორმებისა და წესების ყველა მოთხოვნის გათვალისწინებით.

საქართველოს ტერიტორიის სეისმური დარაიონებისა და საინჟინრო გეოლოგიური კვლევების შესაბამისი დასკვნებისა და რეკომენდაციების მიხედვით დადგენილია, რომ სამშენებლო მოედანი განლაგებულია 8 ბალიანი სეისმური საშიშროების ზონაში. პროექტში მოცემულია ზოგადი მითითებები მშენებლობის პროცესში. რომლის დაცვა უნდა უზრუნველყოს დამკვეთმა და მშენებელმა

კომპიუტერული საანგარიშო მოდელის აღწერა:

შენობის მზიდ, სტრუქტურულ ელემენტებს წარმოადგენს მონოლითური რკინა-ბეტონის ღეროვან ფირფიტოვანი სივრცული სისტემა. შენობის ვერტიკალური სიხისტე იქმნება ჩარჩოებითგადახურვა წარმოადგენს ფილას, სისქით 20 სმ. (იხ. შესაბამისი ნახაზები)პროგრამული კომპლექსის მეშვეობით, სასრული ელემენტების მეთოდის საფუძველზე. შენობის საანგარიშო მოდელი შედგენილია არქიტექტურული ნახაზების მიხედვით. • პროექტი შესრულებული ქვეყანაში მოქმედი ნორმატიული დოკუმენტების მოთხოვნების შესაბამისად. სამშენებლო მოედნის დახასიათება • საქართველოს ტერიტორიის სეისმური საშიშროების რუკის მიხედვით სამშენებლო მოედნის სეისმურობა: 8 ბალი. გრუნტის პიკური აჩქარება: 0.17გ • საქართველოს ტერიტორიის სამშენებლო კლიმატური დარაიონების რუკის მიხედვით თოვლის საფარის ნორმატიული წონა: 0.50 კპა. • საქართველოს ტერიტორიის სამშენებლო კლიმატური დარაიონების რუკის მიხედვით ქარის წნევის ნორმატიული მნიშვნელობა: 0.85 კპაშენობის როგორც ერთიანი სივრცული კარკასულ-კავშირებიანი სისტემის გაანგარიშება ჩატარებულია სასრულ ელემენტთა მეთოდით მუდმივ და დროებით ვერტიკალურ დატვირთვებზე, აგრეთვე ჰორიზონტალურ 8 ბალიან სეისმურ ზემოქმედებასა და ქარის პულსაციურ საანგარიშო მოდელში სტატიკური და დინამიკური დატვირთვები წარმოდგენილია შემდეგი დატვირთვების სახით: W0 = 85 კგ/მ² (Სნ 1.0508);

. სტატიკური მუდმივი;- 200 კგ/მ (ბინები); 100 კგ/მ (ავტოსადგომი, კიბე); სტატიკური დროებითი ხანმოკლე - 200 კგმ/მ (ბინები); 400 კგმ/მ (ავტოსადგომი);360 კგ/მ (კიბე); 6 მათ. მოდელირება და გაანგარიშება«Lira - САПР 2013» (ვერსია R3) პროგრამული კომპლექსის მეშვეობით,სასრული ელემენტების მეთოდის საფუძველზე. შენობის საანგარიშომოდელი შედგენილია არქიტექტურული ნახაზების მიხედვით. გაანგარიშებაში მიღებულია შემდეგი დატვირთვები:

- სტატიკური მუდმივი;
- სტატიკური დროებითი ხანმოკლე;
- სეისმური X მიმართულება;
- სეისმური Y მიმართულება;
- სეისმური დიაგონალური 45° მიმართულება;
- სეისმური დიაგონალ. 135° მიმართულება;
- სეისმური Z მიმართულება;

გათვალისწინებულია საკუთარი რხევების 41 ფორმა.

სეისმური ზემოქმედების ანგარიშისას მასების მონაწილეობის ფაქტორი შეადგენს 60-80%;

შენობის საკუთარი რხევის პერიოდები: T1=0.80 წმ. T2=0.77 წმ. T3=0.75 წმ.;

საძირკვლის ძირზე საშუალო წნევა საანგარიშო დატვირთვათა ძირითადი შეხამებისას შეადგენს - 23 ტ/მ ;7.

შენობის მზიდი ელემენტების ანგარიში შესრულებულია ძალვათა ძირითად და განსაკუთრებულ თანწყობაზე. დინამიური დატვირთვები შეხამების ცხრილში განხილულია როგორც ურთიერთგამომრიცხავი. დინამიური ზემოქმედებისას საანგარიშო მოდელში გათვალისწინებულია რხევის 41ფორმა.

ანგარიშით მიღებული შედეგები აკმაყოფილებენ ქვეყანაში მოქმედ სამშენებლო და სესმური ნორმების მოთხოვნებს, მაქსიმალური გადაადგილებები და დეფორმაციები დასაშვების ფარგლებშია.

კონსტრუქციულ პროექტში მიღებული მზიდი კონსტრუქციების გეომეტრიული პარამეტრები, ბეტონის კლასი და არმირებები შეესაბამება საანგარიშო მოდელის პარამეტრებს. ნახაზები შესრულებულია შესაბამისი სტანდარტების მიხედვით.

დასკვნა

ექსპერტიზაზე წარმოდგენილი - შპს. "ლისი ფო"-ს დაკვეთით შპს "კუბიკონში" (დირექტორი: ს. პაპაშვილი,პრ. წამყ. კონსტრუქტორი: შ. მდინარაძე მათ. მოდელირება: შ. მდინარაძე მენეჯერი: ნ. სახელაშვილი კონსტრუქტორი: თ.მორალიშვილი კონსტრუქტორი: ა.ნამგალაძე კონსტრუქტორი: ლ.ლაგაზიძე კონსტრუქტორი: გ.ოთარაშვილი კონსტრუქტორი: გ.გოქსაძე) დაპროექტებული „ ქ. თბილისი, მწვანე ქალაქი ლისზე, ფაზა 3. C-4 ასაშენებელი საცხოვრებელი ბლოკის ს.კ. 01.10.18.006.312 ასაშენებელი საცხოვრებელი სახლის პროექტის კონსტრუქციული ნაწილი შესრულებულია ქვეყანაში მოქმედ სამშენებლო და სესმური ნორმების მოთხოვნების გათვალისწინებით , და ეძლევა დადებითი შეფასება

რეკომენდაციები:

1. მკაცრი კონტროლი მშენებლისა და დამკვეთის მიერ შესასრულებელ სამუშაოებზე და ტექნიკურ უსაფრთხოებაზე. (ზედამხედველობა)
2. ქვაბული მიღებული იქნას გეოლოგის მიერ და შედგეს შესაბამისი აქტი;
3. მშენებელმა ორგანიზაციამ უზრუნველყოს მონოლითური რკინაბეტონის კონსტრუქციებში ბეტონის ჩაწყობა უწყვეტად;
4. რკინაბეტონის ელემენტების დაბეტონებისას კონტროლი უნდა გაეწიოს ბეტონის ჩალაგების ტექნოლოგიას, ბეტონის კლასს, ვიბრირებას, დაბეტონების ხარისხს და შრობის პროცესებს თანახმად ГОСТ10180-78; ГОСТ 18105.0-80; ГОСТ 18105.1-80; ГОСТ 18105.2-80;
5. რკინაბეტონის კონსტრუქციებში გამოყენებულია A500C და A240 არმატურები ГОСТ 5781-82***. შემოწმებული იქნას არმატურის ხარისხი და შედგენილ იქნას შესაბამისი აქტი;
6. კარკასის ღეროვან ელემენტებში განივი არმირება შესრულდეს შეკრული არმატურის საკიდების მეშვეობით, რომელთა ბოლოები გადაიღუნოს და ჩაანკერდეს კონსტრუქციის ტანში;
7. ბეტონის ჩაწყობა მოხდეს ვიბრატორების მეშვეობით. ბეტონის დამზადებისას ყურადღება მიექცეს ცემენტის ხარისხს;
8. რკინაბეტონის კონსტრუქციებში არმატურის გადაბმა განხორციელდეს პირგადადებით, ისე რომ, გადასადები არმატურების რაოდენობის 50% გადაებას სხვადასხვა დონეზე;
9. .მშენებლობის დროს წარმოქმნილი ყველა სახის ცვლილება შეთანხმებულ იქნას პროექტის ავტორებთან;
10. მშენებლობის გაჩერების შემთხვევაში საჭირო იქნება კონსერვაციის სამუშაოების ჩატარება.

კვლევის ანგარიში შეადგინა:

ექსპერტი:/დ. ტაბატაძე

CUBICON©

DESIGN & BUILDING ENGINEERING

2021

WWW.CUBICON.GE

მრავალბინიანი საცხოვრებელი სახლი

ქ. თბილისი, მწვანე ქალაქი ლისზე, ფაზა N3. C4 საცხოვრებელი ბლოკი.

ს.კ. N01.10.18.006.312

კონსტრუქციული ნაწილი

სამშენებლო დოკუმენტაცია - (C.D.)

2021

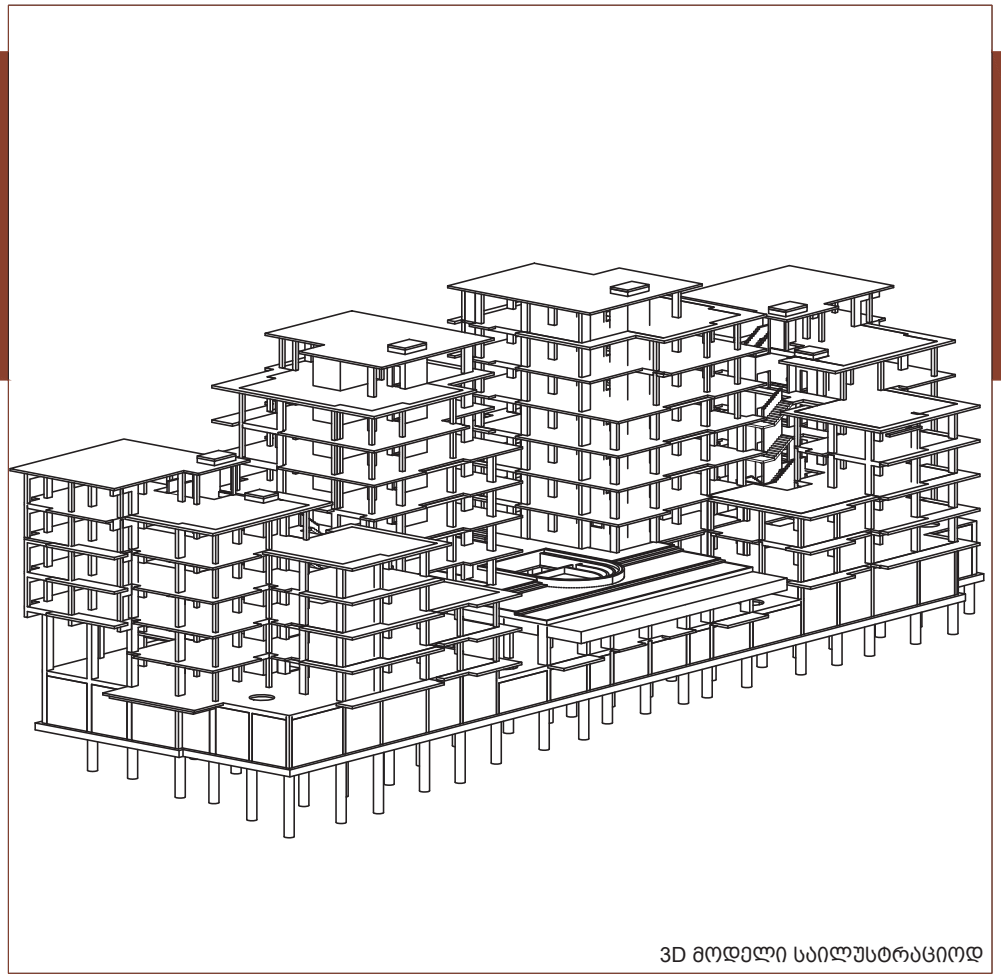

3D მოდელი საილუსტრაციოდ

დირექტორი:	ს. პაპაშვილი
პრ. წამყ. კონსტრუქტორი:	შ. მდინარაძე
მათ. მოდელირება:	შ. მდინარაძე
CAD მენეჯერი:	ნ. სახელაშვილი
კონსტრუქტორი:	თ.მორალიშვილი
კონსტრუქტორი:	ა.ნამგალაძე
კონსტრუქტორი:	ლ.ლაგაზიძე
კონსტრუქტორი:	გ.ოთარაშვილი
კონსტრუქტორი:	გ.გოქსაძე

© შ.პ.ს. „კუბიკონი“
მარშალ გელოვანის გამზ. 13
0159, თბილისი,საქართველო,

+995 591 116 444 / INFO@CUBICON.GE/WWW.CUBICON.GE

© "CUBICON" LTD
13, MARSHAL GELOVANI AVE,
0159, TBILISI, GEORGIA,

ნახაზების ჩამონათვალი

ნახაზების დასახელება	კოდი	R	EV	IS	IO	N
ჩამონათვალი I	S - 001	--	--	--	--	--
ჩამონათვალი II	S - 002	--	--	--	--	--
ჩამონათვალი III	S - 003	--	--	--	--	--
ჩამონათვალი IV	S - 004	--	--	--	--	--
განმარტებითი ბარათი	S - 005	--	--	--	--	--
პირობითი აღნიშვნები	S - 006	--	--	--	--	--
მასალის ამოკრეფა	S - 007	--	--	--	--	--
მასალის ამოკრეფა სართულებად	S - 008	--	--	--	--	--
მასალის ამოკრეფა სართულებად.	S - 009	--	--	--	--	--
3D ხედები	S - 010	--	--	--	--	--
ქვაბულის გეგმა	S - 101	--	--	--	--	--
ჭრილი A	S - 102	--	--	--	--	--
ჭრილი B	S - 103	--	--	--	--	--
ჭრილი C	S - 104	--	--	--	--	--
ხიმინჯების განლაგების გეგმა	S - 105	--	--	--	--	--
ხიმინჯი P.-1; R.R.C.-1	S - 106	--	--	--	--	--
ხიმინჯი P.-2; R.R.C.-2	S - 107	--	--	--	--	--
კვეთი a; პოზიცია 1.2 1.3; ხიმინჯების სპეციფიკაცია	S - 108	--	--	--	--	--
საძირკვლის ფილის საყალიბე გეგმა -8.975 ნიშნულზე.	S - 109	--	--	--	--	--
სძ. ფილის არმირების გეგმა -8.975 ნიშნულზე (ქვედა შრე. X მიმარ.)	S - 110	--	--	--	--	--
სძ. ფილის არმირების გეგმა -8.975 ნიშნულზე (ქვედა შრე. Y მიმარ.)	S - 111	--	--	--	--	--
სძ. ფილის არმირების გეგმა -8.975 ნიშნულზე (ზედა შრე. X მიმარ.)	S - 112	--	--	--	--	--
სძ. ფილის არმირების გეგმა -8.975ნიშნულზე (ზედა შრე. Y მიმარ.)	S - 113	--	--	--	--	--
საძირკვლის ფილაში -8.975 ნ.-ზე განივი არმირების განლაგების გეგმა	S - 114	--	--	--	--	--
სძ.ფილაში -8.975 ნ.-ზე სვეტის ნაშვერებისთვის კვანძების გეგმა	S - 115	--	--	--	--	--
კვეთი a b c d	S - 116	--	--	--	--	--
კვეთი e	S - 117	--	--	--	--	--
კვეთი f; ძირითადი და დამატებითი ღეროების განაწილების სქემა	S - 118	--	--	--	--	--
კვეთი g	S - 119	--	--	--	--	--
კვეთი h j	S - 120	--	--	--	--	--
კვანძი I II III IV	S - 121	--	--	--	--	--
კვანძი V VI VII VIII IX	S - 122	--	--	--	--	--
კვანძი X XI XII XIII	S - 123	--	--	--	--	--
კვანძი XIV XV XVI XVII	S - 124	--	--	--	--	--
კვანძი XVIII XX XXI	S - 125	--	--	--	--	--
კვანძი XIX XXII XXIII	S - 126	--	--	--	--	--
საძირკვლის ესკიზები	S - 127	--	--	--	--	--
საძირკვლის სპეციფიკაცია	S - 128	--	--	--	--	--
R.C.W.1 2 3	S - 129	--	--	--	--	--
R.C.W.-4; ესკიზი	S - 130	--	--	--	--	--
სარდაფის კედლების სპეციფიკაცია	S - 131	--	--	--	--	--
გადახურვის ფილის საყალიბე გეგმა -5.35 ნიშნულზე.	S - 201	--	--	--	--	--
გად. ფილის არმირების გეგმა -5.35 ნიშნულზე (ქვედა შრე. X მიმართ)	S - 202	--	--	--	--	--
გად. ფილის არმირების გეგმა -5.35 ნიშნულზე (ქვედა შრე. Y მიმართ)	S - 203	--	--	--	--	--
გად. ფილის არმირების გეგმა -5.35 ნიშნულზე (ზედა შრე. X მიმართ.)	S - 204	--	--	--	--	--
გად. ფილის არმირების გეგმა -5.35 ნიშნულზე (ზედა შრე. Y მიმართ.)	S - 205	--	--	--	--	--
გადახურვის ფილის განივი არმირების გეგმა -5.35 ნიშნულზე	S - 206	--	--	--	--	--
გადახურვის ფილის საყალიბე გეგმა -3.60 ნიშნულზე.	S - 207	--	--	--	--	--
გად. ფილის არმირების გეგმა -3.60 ნიშნულზე (ქვედა შრე. X მიმართ)	S - 208	--	--	--	--	--
გად. ფილის არმირების გეგმა -3.60 ნიშნულზე (ქვედა შრე. Y მიმართ)	S - 209	--	--	--	--	--
გად. ფილის არმირების გეგმა -3.60 ნიშნულზე (ზედა შრე. X მიმართ.)	S - 210	--	--	--	--	--
გად. ფილის არმირების გეგმა -3.60 ნიშნულზე (ზედა შრე. Y მიმართ.)	S - 211	--	--	--	--	--
გადახურვის ფილის განივი არმირების გეგმა -3.60 ნიშნულზე.	S - 212	--	--	--	--	--
გადახურვის ფილის საყალიბე გეგმა -1.25 და -2.00 ნიშნულზე.	S - 213	--	--	--	--	--
გად. ფილის არმირების გეგმა -1.25 ნიშნულზე (ქვედა შრე. X მიმართ)	S - 214	--	--	--	--	--
გად. ფილის არმირების გეგმა -1.25 ნიშნულზე (ქვედა შრე. Y მიმართ)	S - 215	--	--	--	--	--
გად. ფილის არმირების გეგმა -1.25 ნიშნულზე (ზედა შრე. X მიმართ.)	S - 216	--	--	--	--	--
გად. ფილის არმირების გეგმა -1.25 ნიშნულზე (ზედა შრე. Y მიმართ.)	S - 217	--	--	--	--	--
გადახურვის ფილის საყალიბე გეგმა -0.10 ნიშნულზე.	S - 218	--	--	--	--	--
გად. ფილის არმირების გეგმა -0.10 ნიშნულზე (ქვედა შრე. X მიმართ)	S - 219	--	--	--	--	--
გად. ფილის არმირების გეგმა -0.10 ნიშნულზე (ქვედა შრე. Y მიმართ)	S - 220	--	--	--	--	--
გად. ფილის არმირების გეგმა -0.10 ნიშნულზე (ზედა შრე. X მიმართ.)	S - 221	--	--	--	--	--
გად. ფილის არმირების გეგმა -0.10 ნიშნულზე (ზედა შრე. Y მიმართ.)	S - 222	--	--	--	--	--
გადახურვის ფილის განივი არმირების გეგმა -0.10 ნიშნულზე.	S - 223	--	--	--	--	--
გადახურვის ფილის საყალიბე გეგმა 3.40 ნიშნულზე.	S - 224	--	--	--	--	--
გად. ფილის არმირების გეგმა 3.40 ნიშნულზე (ქვედა შრე. X მიმართ)	S - 225	--	--	--	--	--
გად. ფილის არმირების გეგმა 3.40 ნიშნულზე (ქვედა შრე. Y მიმართ)	S - 226	--	--	--	--	--
გად. ფილის არმირების გეგმა 3.40 ნიშნულზე (ზედა შრე. X მიმართ.)	S - 227	--	--	--	--	--
გად. ფილის არმირების გეგმა 3.40 ნიშნულზე (ზედა შრე. Y მიმართ.)	S - 228	--	--	--	--	--
გადახურვის ფილის განივი არმირების გეგმა 3.40 ნიშნულზე	S - 229	--	--	--	--	--
გადახურვის ფილის საყალიბე გეგმა 6.90 ნიშნულზე.	S - 230	--	--	--	--	--
გად. ფილის არმირების გეგმა 6.90 ნიშნულზე (ქვედა შრე. X მიმართ)	S - 231	--	--	--	--	--
გად. ფილის არმირების გეგმა 6.90 ნიშნულზე (ქვედა შრე. Y მიმართ)	S - 232	--	--	--	--	--
გად. ფილის არმირების გეგმა 6.90 ნიშნულზე (ზედა შრე. X მიმართ.)	S - 233	--	--	--	--	--
გად. ფილის არმირების გეგმა 6.90 ნიშნულზე (ზედა შრე. Y მიმართ.)	S - 234	--	--	--	--	--
გადახურვის ფილის განივი არმირების გეგმა 6.90 ნიშნულზე	S - 235	--	--	--	--	--
გადახურვის ფილის საყალიბე გეგმა 10.40 ნიშნულზე.	S - 236	--	--	--	--	--
გად. ფილის არმირების გეგმა 10.40 ნიშნულზე (ქვედა შრე. X მიმართ)	S - 237	--	--	--	--	--
გად. ფილის არმირების გეგმა 10.40 ნიშნულზე (ქვედა შრე. Y მიმართ)	S - 238	--	--	--	--	--
გად. ფილის არმირების გეგმა 10.40 ნიშნულზე (ზედა შრე. X მიმართ.)	S - 239	--	--	--	--	--
გად. ფილის არმირების გეგმა 10.40 ნიშნულზე (ზედა შრე. Y მიმართ.)	S - 240	--	--	--	--	--
გადახურვის ფილის განივი არმირების გეგმა 10.40 ნიშნულზე	S - 241	--	--	--	--	--
გადახურვის ფილის საყალიბე გეგმა 13.90 ნიშნულზე.	S - 242	--	--	--	--	--
გად. ფილის არმირების გეგმა 13.90 ნიშნულზე (ქვედა შრე. X მიმართ)	S - 243	--	--	--	--	--
გად. ფილის არმირების გეგმა 13.90 ნიშნულზე (ქვედა შრე. Y მიმართ)	S - 244	--	--	--	--	--
გად. ფილის არმირების გეგმა 13.90 ნიშნულზე (ზედა შრე. X მიმართ.)	S - 245	--	--	--	--	--
გად. ფილის არმირების გეგმა 13.90 ნიშნულზე (ზედა შრე. Y მიმართ.)	S - 246	--	--	--	--	--
გადახურვის ფილის განივი არმირების გეგმა 13.90 ნიშნულზე	S - 247	--	--	--	--	--
გადახურვის ფილის საყალიბე გეგმა 17.40 ნიშნულზე.	S - 248	--	--	--	--	--
გად. ფილის არმირების გეგმა 17.40 ნიშნულზე (ქვედა შრე. X მიმართ)	S - 249	--	--	--	--	--
გად. ფილის არმირების გეგმა 17.40 ნიშნულზე (ქვედა შრე. Y მიმართ)	S - 250	--	--	--	--	--
გად. ფილის არმირების გეგმა 17.40 ნიშნულზე (ზედა შრე. X მიმართ.)	S - 251	--	--	--	--	--
გად. ფილის არმირების გეგმა 17.40 ნიშნულზე (ზედა შრე. Y მიმართ.)	S - 252	--	--	--	--	--
გადახურვის ფილის განივი არმირების გეგმა 17.40 ნიშნულზე.	S - 253	--	--	--	--	--
გადახურვის ფილის საყალიბე გეგმა 20.90 ნიშნულზე.	S - 254	--	--	--	--	--
გად. ფილის არმირების გეგმა 20.90 ნიშნულზე (ქვედა შრე. X მიმართ)	S - 255	--	--	--	--	--
გად. ფილის არმირების გეგმა 20.90 ნიშნულზე (ქვედა შრე. Y მიმართ)	S - 256	--	--	--	--	--

შენიშვნა:
NOTE:

No	Date	Revision	Issued by
----	----	----	----
----	----	----	----
----	----	----	----
----	----	----	----
----	----	----	----

სიტუაციური სქემა
KEY PLAN

მისამართი
ADDRESS
ქ. თბილისი, მწვანე ქალაქი ლისზე, ფაზა N3. C4 საცხოვრებელი ბლოკი. ს.კ. N01.10.18.006.312

პროექტი
PROJECT
მრავალბინიანი საცხოვრებელი სახლი

ნახაზი
DRWG.
ჩამონათვალი I

CUBICON DESIGN & BUILDING ENGINEERING
შპს "კუბიკონი". თბილისი, მარჯვენის გამზ. 13
ტელ: (+995 591) 116444 www.cubicon.ge

	შეასრულა: ISSUED BY:	შეამოწმა APPROVED BY:
	GO	SHM
ფაილი FILE LIST OF DWG		პროექტის #: PROJECT No: 73A19
ფორმატი PAPER SIZE	A3	მასშტაბი SCALE ----
ნახ.კოდი DRWG. No	კორექტ. REVISION 00	სტატუსი STATUS C.D.
S - 001		

08.02.2022

ნახაზების ჩამონათვალი

ნახაზების დასახელება	კოდი	R E V	I S	I O	N	
გად. ფილის არმირების გეგმა 20.90 ნიშნულზე (ზედა შრე. X მიმართ.)	S - 257	--	--	--	--	--
გად. ფილის არმირების გეგმა 20.90 ნიშნულზე (ზედა შრე. Y მიმართ.)	S - 258	--	--	--	--	--
გადახურვის ფილის განივი არმირების გეგმა 20.90 ნიშნულზე.	S - 259	--	--	--	--	--
გადახურვის ფილის საყალიბე გეგმა 24.40 ნიშნულზე.	S - 260	--	--	--	--	--
გად. ფილის არმირების გეგმა 24.40 ნიშნულზე (ქვედა შრე. X მიმართ)	S - 261	--	--	--	--	--
გად. ფილის არმირების გეგმა 24.40 ნიშნულზე (ქვედა შრე. Y მიმართ)	S - 262	--	--	--	--	--
გად. ფილის არმირების გეგმა 24.40 ნიშნულზე (ზედა შრე. X მიმართ.)	S - 263	--	--	--	--	--
გად. ფილის არმირების გეგმა 24.40 ნიშნულზე (ზედა შრე. Y მიმართ.)	S - 264	--	--	--	--	--
გადახურვის ფილის განივი არმირების გეგმა 24.40 ნიშნულზე.	S - 265	--	--	--	--	--
გადახურვის ფილის კვეთი a b c d e	S - 266	--	--	--	--	--
გადახურვის ფილის კვეთი f	S - 267	--	--	--	--	--
გადახურვის ფილის კვეთი g k	S - 268	--	--	--	--	--
გადახურვის ფილის კვეთი h	S - 269	--	--	--	--	--
გადახურვის ფილის კვეთი j	S - 270	--	--	--	--	--
გადახურვის ფილის კვეთი m	S - 271	--	--	--	--	--
გადახურვის ფილის კვეთი o	S - 272	--	--	--	--	--
გადახურვის ფილის კვეთი n	S - 273	--	--	--	--	--
გადახურვის ფილის კვეთი q r s t	S - 274	--	--	--	--	--
გადახურვის ფილის კვეთი v	S - 275	--	--	--	--	--
ფრაგმენტი 1 ; კვეთი p ; C.R. - 1	S - 276	--	--	--	--	--
R.C.W. - 5	S - 277	--	--	--	--	--
R.C.W. - 6	S - 278	--	--	--	--	--
R.C.W. - 7	S - 279	--	--	--	--	--
R.C.W. - 8	S - 280	--	--	--	--	--
გადახურვის ფილის სპეციფიკაცია -5.35 ნიშნულზე.	S - 281	--	--	--	--	--
გადახურვის ფილის სპეციფიკაცია -3.60 ნიშნულზე.	S - 282	--	--	--	--	--
გადახურვის ფილის სპეციფიკაცია -1.25 ნიშნულზე.	S - 283	--	--	--	--	--
გადახურვის ფილის სპეციფიკაცია -0.10 ნიშნულზე.	S - 284	--	--	--	--	--
გადახურვის ფილის სპეციფიკაცია 3.40 ნიშნულზე.	S - 285	--	--	--	--	--
გადახურვის ფილის სპეციფიკაცია 6.90 ნიშნულზე.	S - 286	--	--	--	--	--
გადახურვის ფილის სპეციფიკაცია 10.40 ნიშნულზე.	S - 287	--	--	--	--	--
გადახურვის ფილის სპეციფიკაცია 13.90 ნიშნულზე.	S - 288	--	--	--	--	--
გადახურვის ფილის სპეციფიკაცია 17.40 ნიშნულზე.	S - 289	--	--	--	--	--
გადახურვის ფილის სპეციფიკაცია 20.90 ნიშნულზე.	S - 290	--	--	--	--	--
გადახურვის ფილის სპეციფიკაცია 24.40 ნიშნულზე.	S - 291	--	--	--	--	--
სვეტების მარკირების გეგმა -8.975 ნიშნულზე	S - 301	--	--	--	--	--
სვეტების მარკირების გეგმა -3.60 ნიშნულზე	S - 302	--	--	--	--	--
სვეტების მარკირების გეგმა -0.10 ნიშნულზე	S - 303	--	--	--	--	--
სვეტების მარკირების გეგმა 3.40 ნიშნულზე	S - 304	--	--	--	--	--
სვეტების მარკირების გეგმა 10.40 ნიშნულზე	S - 305	--	--	--	--	--
სვეტების მარკირების გეგმა 13.90 ნიშნულზე	S - 306	--	--	--	--	--
C.-1; 2; 3; 4	S - 307	--	--	--	--	--
C.-5; 7; 8; 9; 10	S - 308	--	--	--	--	--
C.-11; 11'; 12	S - 309	--	--	--	--	--
C.-13; 14	S - 310	--	--	--	--	--
C.-15; 16	S - 311	--	--	--	--	--
C.-17; 18	S - 312	--	--	--	--	--

C.-19; 20; 21	S - 313	--	--	--	--	--
C.-22; 23	S - 314	--	--	--	--	--
C.-24; 25	S - 315	--	--	--	--	--
C.-26	S - 316	--	--	--	--	--
C.-27; 28; 29; 30	S - 317	--	--	--	--	--
C.-31; 33; 34	S - 318	--	--	--	--	--
C.-36; 37	S - 319	--	--	--	--	--
C.-38; 39; 40	S - 320	--	--	--	--	--
C.-41; 42	S - 321	--	--	--	--	--
C.-43; 44; 45; 46; 47	S - 322	--	--	--	--	--
C.-48; 49; 50	S - 323	--	--	--	--	--
C.-51; 52; 53; 54; 55	S - 324	--	--	--	--	--
C.-56; 57; 58; 59	S - 325	--	--	--	--	--
C.-60; 61; 62; 63	S - 326	--	--	--	--	--
C.-64; 65; 66	S - 327	--	--	--	--	--
C.-67; 68	S - 328	--	--	--	--	--
C.-69; 70	S - 329	--	--	--	--	--
C.- 71; 72	S - 330	--	--	--	--	--
C.-73; 74	S - 331	--	--	--	--	--
C.-75; 77	S - 332	--	--	--	--	--
კვეთი a; b; c; d; e; g; h; j; k	S - 333	--	--	--	--	--
კვეთი m; n; o; p; q; r; s; t	S - 334	--	--	--	--	--
კვეთი u; v; w; x; y; ესკიზები	S - 335	--	--	--	--	--
სვეტების სპეციფიკაცია {C.-1; 23}	S - 336	--	--	--	--	--
სვეტების სპეციფიკაცია {C.-24; 40}	S - 337	--	--	--	--	--
სვეტების სპეციფიკაცია {C.-41; 59}	S - 338	--	--	--	--	--
სვეტების სპეციფიკაცია {C.-60; 77}	S - 339	--	--	--	--	--
SH.W.-1	S - 339	--	--	--	--	--
SH.W.-2	S - 340	--	--	--	--	--
SH.W.-3	S - 341	--	--	--	--	--
SH.W.-4	S - 342	--	--	--	--	--
SH.W.-5	S - 343	--	--	--	--	--
SH.W.-6	S - 344	--	--	--	--	--
SH.W.-7; 8	S - 345	--	--	--	--	--
SH.W.-9	S - 346	--	--	--	--	--
SH.W.-10	S - 347	--	--	--	--	--
SH.W.-11; 12	S - 348	--	--	--	--	--
SH.W.-13; 15	S - 349	--	--	--	--	--
SH.W.-14	S - 350	--	--	--	--	--
SH.W.-16; 17	S - 351	--	--	--	--	--
SH.W.-18; 19	S - 352	--	--	--	--	--
SH.W.-20; 21	S - 353	--	--	--	--	--
SH.W.-22	S - 354	--	--	--	--	--
კვეთი a; b	S - 355	--	--	--	--	--
კვეთი c; d; e	S - 356	--	--	--	--	--
კვეთი f; g	S - 357	--	--	--	--	--
კვეთი h; j; k	S - 358	--	--	--	--	--
კვეთი m; n; o; p	S - 359	--	--	--	--	--
ესკიზი; დიაფრაგმების სპეც. -8.975 & -3.600 -5.35 ნ.-ების შორის	S - 360	--	--	--	--	--
დიაფრაგმების სპეციფიკაცია -8.975 & -3.600 -5.35 ნ.-ების შორის	S - 361	--	--	--	--	--

შენიშვნა:
NOTE:

No	Date	Revision	Issued by
----	----	----	----
----	----	----	----
----	----	----	----
----	----	----	----
----	----	----	----

სიტუაციური სქემა
KEY PLAN

მისამართი
ADDRESS
ქ. თბილისი, მწვანე ქალაქი ლისზე, ფაზა N3. C4 საცხოვრებელი ბლოკი. ს.კ. N01.10.18.006.312

პროექტი
PROJECT მრავალბინიანი საცხოვრებელი სახლი

ნახაზი
DRWG.
ჩამონათვალი II

DESIGN & BUILDING ENGINEERING
შპს "კუბიკონი", თბილისი, მარშალ გელოვანის გამზ. 13
ტელ: (+995 591) 116444 www.cubicon.ge

შეასრულა:
ISSUED BY: GO

შეამოწმა
APPROVED BY: SHM

ფაილი
FILE LIST OF DWG. (1)

პროექტის #:
PROJECT No 73A19

ფორმატი
PAPER SIZE A3

მასშტაბი
SCALE ----

ნახ.კოდი
DRWG. No S - 002

კორექტ.
REVISION 00

სტადია
STATUS C.D.

08.02.2022

ნახაზების ჩამონათვალი

ნახაზების დასახელება	კოდი	R E V I S I O N				
დიაფრაგმების სპეციფიკაცია -3.600 -5.35 & -0.100 ნ.-ებს შორის	S - 362	--	--	--	--	--
დიაფრაგმების სპეციფიკაცია -3.600 -5.35 & -0.100 ნ.-ებს შორის	S - 363	--	--	--	--	--
დიაფრაგმების სპეციფიკაცია -0.100 & 3.400 ნიშნულებს შორის	S - 364	--	--	--	--	--
დიაფრაგმების სპეციფიკაცია -0.100 & 6.900 ნიშნულებს შორის	S - 365	--	--	--	--	--
დიაფრაგმების სპეციფიკაცია 3.400 & 6.900 ნიშნულებს შორის	S - 366	--	--	--	--	--
დიაფრაგმების სპეციფიკაცია 6.900 & 10.400 ნიშნულებს შორის	S - 367	--	--	--	--	--
დიაფრაგმების სპეციფიკაცია 6.900 & 13.900 ნიშნულებს შორის	S - 368	--	--	--	--	--
დიაფრაგმების სპეციფიკაცია 10.400 & 13.900 ნიშნულებს შორის	S - 369	--	--	--	--	--
დიაფრაგმების სპეციფიკაცია 13.900 & 17.400 ნიშნულებს შორის	S - 370	--	--	--	--	--
დიაფრაგმების სპეციფიკაცია 17.400 & 20.900 ნიშნულებს შორის	S - 371	--	--	--	--	--
დიაფრაგმების სპეციფიკაცია 20.900 & 24.40 ნიშნულებს შორის	S - 372	--	--	--	--	--
Beam -1;2;5	S - 401	--	--	--	--	--
Beam -3;4	S - 402	--	--	--	--	--
Beam - 6;7;9	S - 403	--	--	--	--	--
Beam - 8;10;115	S - 404	--	--	--	--	--
Beam - 11;118;116	S - 405	--	--	--	--	--
Beam - 12;13;14	S - 406	--	--	--	--	--
Beam - 15;16;19;20	S - 407	--	--	--	--	--
Beam - 17;18;21	S - 408	--	--	--	--	--
Beam - 22;23	S - 409	--	--	--	--	--
Beam - 24;25;26	S - 410	--	--	--	--	--
Beam - 27;28;30	S - 411	--	--	--	--	--
Beam - 29;31;32;33	S - 412	--	--	--	--	--
Beam - 120;121;122	S - 413	--	--	--	--	--
Beam - 34;35;36;37	S - 414	--	--	--	--	--
Beam - 38;39;40;41	S - 415	--	--	--	--	--
Beam - 42;43;44;45;46	S - 416	--	--	--	--	--
Beam - 47;48;49	S - 417	--	--	--	--	--
Beam - 50;51;52;53	S - 418	--	--	--	--	--
Beam - 54;55;56;57;58	S - 419	--	--	--	--	--
Beam - 59;60;61	S - 420	--	--	--	--	--
Beam - 62;63;64;65	S - 421	--	--	--	--	--
Beam - 66;67;68;69;70; 73'	S - 422	--	--	--	--	--
Beam - 71;72;73;74; 77'; 81'	S - 423	--	--	--	--	--
Beam - 75;76;77;78;79	S - 424	--	--	--	--	--
Beam - 80;81;82;83;84	S - 425	--	--	--	--	--
Beam - 85;86;87;88	S - 426	--	--	--	--	--
Beam - 89;90;91	S - 427	--	--	--	--	--
Beam - 92; 93; 94; 92'; 93';	S - 428	--	--	--	--	--
Beam - 95; 96; 97; 97'	S - 429	--	--	--	--	--
Beam - 98;99;100;101	S - 430	--	--	--	--	--
Beam - 102;103;104;105; 102'; 62'; 67'	S - 431	--	--	--	--	--
Beam - 106;107;108;109	S - 432	--	--	--	--	--
Beam - 110;111;112;113	S - 433	--	--	--	--	--
Beam - 114;117;119; 74'; 75'	S - 434	--	--	--	--	--
კვეთი a;b;c;d;e;f;g;h;j;	S - 435	--	--	--	--	--
კვეთი k;m;n;p;q;r;t;u;v;	S - 436	--	--	--	--	--

კვეთი s;w;x;y;z;az;	S - 437	--	--	--	--	--
კვეთი ab;ac;	S - 438	--	--	--	--	--
კვეთი ad;ae;af; BM-123	S - 439	--	--	--	--	--
კვეთი an;ah;	S - 440	--	--	--	--	--
კვეთი ai;aj;ak;	S - 441	--	--	--	--	--
კვეთი al;am;ao ესკიზი; BM-124	S - 442	--	--	--	--	--
მონოლითური რიგელის სპეციფიკაცია I	S - 443	--	--	--	--	--
მონოლითური რიგელის სპეციფიკაცია II	S - 444	--	--	--	--	--
მონოლითური რიგელის სპეციფიკაცია III	S - 445	--	--	--	--	--
მონოლითური რიგელის სპეციფიკაცია IV	S - 446	--	--	--	--	--
მონოლითური რიგელის სპეციფიკაცია V	S - 447	--	--	--	--	--
მონოლითური რიგელის სპეციფიკაცია VI	S - 448	--	--	--	--	--
მონოლითური რიგელის სპეციფიკაცია VII	S - 449	--	--	--	--	--
მონოლითური რიგელის სპეციფიკაცია VIII	S - 450	--	--	--	--	--
მონოლითური რიგელის სპეციფიკაცია IX	S - 451	--	--	--	--	--
მონოლითური რიგელის სპეციფიკაცია X	S - 452	--	--	--	--	--
მონოლითური რიგელის სპეციფიკაცია XI	S - 453	--	--	--	--	--
მონოლითური რიგელის სპეციფიკაცია XII	S - 454	--	--	--	--	--
მონოლითური რიგელის სპეციფიკაცია XIII	S - 455	--	--	--	--	--
მონოლითური რიგელის სპეციფიკაცია XIV	S - 456	--	--	--	--	--
მონოლითური რიგელის სპეციფიკაცია XV	S - 457	--	--	--	--	--
მონოლითური რიგელის სპეციფიკაცია XVI	S - 458	--	--	--	--	--
მონოლითური რიგელის სპეციფიკაცია XVII	S - 459	--	--	--	--	--
მონოლითური რიგელის სპეციფიკაცია XVIII	S - 460	--	--	--	--	--
მონოლითური რიგელის სპეციფიკაცია XIX	S - 461	--	--	--	--	--
მონოლითური რიგელის სპეციფიკაცია XX	S - 462	--	--	--	--	--
მონოლითური რიგელის სპეციფიკაცია XXI	S - 463	--	--	--	--	--
მონოლითური რიგელის სპეციფიკაცია XXII	S - 464	--	--	--	--	--
მონოლითური რიგელის სპეციფიკაცია XXIII	S - 465	--	--	--	--	--
კიბე-1-ის გეგმა -8.975 და -3.60 ნიშნულებს შორის	S - 501	--	--	--	--	--
კიბე-1-ის გეგმა -3.60 და 3.40 ნიშნულებს შორის	S - 502	--	--	--	--	--
კიბე-1-ის გეგმა 3.40 და 10.40 ნიშნულებს შორის	S - 503	--	--	--	--	--
კიბე-1-ის გეგმა 10.40 და 13.90 ნიშნულებს შორის	S - 504	--	--	--	--	--
ჭრილი A	S - 505	--	--	--	--	--
ჭრილი B	S - 506	--	--	--	--	--
კიბე-2-ის გეგმა -8.975 და -3.60 ნიშნულებს შორის	S - 507	--	--	--	--	--
კიბე-2-ის გეგმა -3.60 და 3.40 ნიშნულებს შორის	S - 508	--	--	--	--	--
კიბე-2-ის გეგმა 3.40 და 10.40 ნიშნულებს შორის	S - 509	--	--	--	--	--
ჭრილი A; B	S - 510	--	--	--	--	--
კიბე-3-ის გეგმა -8.975 და -1.80 ნიშნულებს შორის	S - 511	--	--	--	--	--
კიბე-3-ის გეგმა -1.80 და 3.40 ნიშნულებს შორის	S - 512	--	--	--	--	--
კიბე-3-ის გეგმა 3.40 და 10.40 ნიშნულებს შორის	S - 513	--	--	--	--	--
კიბე-3-ის გეგმა 10.40 და 17.40 ნიშნულებს შორის	S - 514	--	--	--	--	--
კიბე-3-ის გეგმა 17.40 და 20.90 ნიშნულებს შორის	S - 515	--	--	--	--	--
ჭრილი A	S - 516	--	--	--	--	--
კვანძი I; II; III; IV	S - 517	--	--	--	--	--
კვანძი V; VI; VII; VIII	S - 518	--	--	--	--	--
კვეთი a; b; d; B.S.C.-1	S - 519	--	--	--	--	--
ესკიზი; სპეციფიკაცია -8.975 ნიშნულზე	S - 520	--	--	--	--	--
სპეციფიკაცია -3.60 და -0.10 ნიშნულზე	S - 521	--	--	--	--	--

შენიშვნა:
NOTE:

No	Date	Revision	Issued by
----	----	----	----
----	----	----	----
----	----	----	----
----	----	----	----
----	----	----	----

სიტუაციური სქემა
KEY PLAN

მისამართი
ADDRESS
ქ. თბილისი, მწვანე ქალაქი ლისზე, ფაზა N3. C4 საცხოვრებელი ბლოკი. ს.კ. N01.10.18.006.312

პროექტი
PROJECT
მრავალბინიანი საცხოვრებელი სახლი

ნახაზი
DRWG.
ჩამონათვალი III

CUBICON
DESIGN & BUILDING ENGINEERING

შპს "კუბიკონი", თბილისი, მარშალ გელოვანის გამზ. 13
ტელ: (+995 591) 116444 www.cubicon.ge

შეასრულა: ISSUED BY: GO	შეამოწმა APPROVED BY: SHM
ფაილი FILE LIST OF DWG. (2)	პროექტის #: PROJECT No 73A19
ფორმატი PAPER SIZE A3	მასშტაბი SCALE ----
ნახ.კოდი DRWG. No S - 003	რევიზ. REVISION 00
სტატუსი STATUS C.D.	

08.02.2022

ნახაზების ჩამონათვალი

ნახაზების დასახელება	კოდი	REVISION				
სპეციფიკაცია 3.40 და 6.90 ნიშნულზე	S - 522	--	--	--	--	--
სპეციფიკაცია 10.40; 13.90 და 17.40 ნიშნულზე	S - 523	--	--	--	--	--
ტიხრების დამაგრების და ზღუდარების მოწყობის ტიპ. სქემები	S - 801	--	--	--	--	--
მონ.რკ.ბ. სვ.-ის და გარე შემომზღუდავი კედლების მიერთების სქემა	S - 802	--	--	--	--	--
ზღუდარი N2 და N3_ის მოწყობის სქემები; კვეთი h	S - 803	--	--	--	--	--
ზღუდარი N2 და N3_ის არმირების კვეთები; ესკიზი; სპეციფიკაცია	S - 804	--	--	--	--	--
ზღუდარებისა და ტიხრების დამაგრების სპეციფიკაცია	S - 805	--	--	--	--	--
ამფითეატრის 3D ხედები	S - 901	--	--	--	--	--
ეზოს კედლების მოწყობის გეგმა -1.25 ნიშნულზე	S - 902	--	--	--	--	--
ფილის მოწყობის გეგმა -0.80; -0.50 და -0.05 ნიშნულებზე	S - 903	--	--	--	--	--
კვეთი a	S - 904	--	--	--	--	--
კვეთი a'	S - 905	--	--	--	--	--
კვეთი b	S - 906	--	--	--	--	--
კვეთი c; d; d'	S - 907	--	--	--	--	--
კვეთი e; f	S - 908	--	--	--	--	--
კვეთი g; h	S - 909	--	--	--	--	--
კვეთი j; k; ესკიზები	S - 910	--	--	--	--	--
ეზოს ტერიტორიაზე მოსაწყობი იატაკისა და ამფითეატრის სპეც.	S - 911	--	--	--	--	--
ფასადის ელემენტების მოწყობის ფრაგმენტი ; ჭრილი A ; ხედი B	S - 912	--	--	--	--	--
ფასადის ელემენტების მოწყობის 3D ხედი	S - 913	--	--	--	--	--
ფასადის ელემენტების სპეციფიკაცია	S - 914	--	--	--	--	--

შენიშვნა:
NOTE:

No	Date	Revision	Issued by
----	----	----	----
----	----	----	----
----	----	----	----
----	----	----	----
----	----	----	----

სიტუაციური სქემა
KEY PLAN

მისამართი
ADDRESS
ქ. თბილისი, მწვანე ქალაქი ლისზე, ფაზა N3. C4 საცხოვრებელი ბლოკი. ს.კ. N01.10.18.006.312

პროექტი
PROJECT
მრავალბინიანი საცხოვრებელი სახლი

ნახაზი
DRWG.
ჩამონათვალი IV

CUBICON DESIGN & BUILDING ENGINEERING
შპს "კუბიკონი". თბილისი, მარშალ გელოვანის გამზ. 13
ტელ: (+995 591) 116444 www.cubicon.ge

	შესრულა: ISSUED BY:	შეამოწმა APPROVED BY:
	GO	SHM
	ფაილი FILE LIST OF DWG. (3)	პროექტის #: PROJECT No 73A19
	ფორმატი PAPER SIZE A3	მასშტაბი SCALE ----
ნახ.კოდი DRWG. No S - 004	კორექტ. REVISION 00	სტატუსი STATUS C.D.

08.02.2022

1. ზოგადი

- ობ. მისამართი - ქ. თბილისი, მწვანე ქალაქი ლისზე, ფაზა N3. C4 საცხოვრებელი ბლოკი. ს.კ. N01.10.18.006.312
- დამკვეთი - შპს. "ლისი ფო"
- არქიტექტურული ნაწილი - შპს. ".... "
- საინჟინრო გეოლოგია - შპს "საინჟგეო"
- შენობა-ნაგებობის კლასი (#57_2009/03/24) - IV

2. საინჟინრო გეოლოგია და დაფუძნების პირობები, ქვაბული

2.1 საძირკვლის ფუძედ მიჩნეული გრუნტის მახასიათებლები:

- დასახლება - სუსტად გამოფიტული ქირიშიანი ქანები-ქვიშაქვების ალევროლიტებთან და არგილიტებთან მორიგეობა (49:51),
- საანგარიშო წინაღობა წყალგაჯერებულ მდგომარეობაში ქვიშაქვების R_0=20000 კპა (204 კგძ/სმ²); არგილიტებების R_0=3700 კპა (38 კგძ/სმ²);
- კუთრი წონა ρ= 2.35 ტ/მ³;
- დეფორმაციის მოდული ქვიშაქვების E=4350 მპა (44340 კგძ/სმ²); არგილიტების E=1269 მპა (12935 კგძ/სმ²);
- დასკვნა - მშენებლობისთვის გამოყოფილ უბანზე და მის ირგვლივ არ აღინიშნება საშიში გეოლოგიური პროცესები და მათი ჩასახვა არც მომავალშია მოსალოდნელი, იგი იმყოფება დამაკმაყოფილებელ საინჟინრო-გეოლოგიურ პირობებში;
- გრუნტის კატეგორია სეისმური თვისებების მიხედვით - II (ᲡᲜ 01.01.-09 ცხ.#1);
- ხელოვნური ფუძე - შენობის უკანა ნაწილში დახრილ ფერდძე საძირკვლის დაფუძნებისთვის საძირკვლის ქვეშ ბეტონის მომზადების მოწყობამდე საჭიროა 20 სმ-იან ფენებად დაიყაროს მდინარის ხვინჭა და თითოეული დაყრილი ფენა დაიტკეპნოს. გამკვრივების კოეფიციენტი თითოეული ფენისთვის უნდა იყოს K=95-98 %, პირობითი საანგარიშო წინაღობა არანაკლებ R_0=3.0 კგძ/სმ²;
- რეკომენდირებული გრუნტის მახასიათებლებია: სიმკვრივე ρ= 2.0 გრ/სმ³; დეფორმაციის მოდული E=400 კგძ/სმ²; შინაბანი ხახუნის კუთხე j=30.5; ხვედრითი შეჭიდულობა C=0.02 კგძ/სმ²;
- გრუნტის წყალი - სამშენებლო ტერიტორიაზე გრუნტის წყალი გამოვლენილი არ არის
- ქვაბული - ქვაბულის გვერდების დამუშავება მოხდეს გრუნტების ბუნებრივი ქანობის კუთხით.

3. უსაფრთხოება

- მშენებლობის პროცესი წარიმართოს საქართველოს მთავრობის 2007 წლის 28 მარტის #62 დადგენილების მოთხოვნების შესაბამისად და მკაცრად იქნას დაცული უსაფრთხოების წესები.

4. მასალები

- მასალების ანტიკოროზიული და ხანძარსაწინააღმდეგო დაცვა - შესრულდეს ნორმების СНиП 2.01.02-85* და СНиП 2.03.11-85 მოთხოვნების შესაბამისად;
- ბეტონი - შენობის მზიდ კონსტრუქციებში გამოყენებულია ბეტონი კლასით - B25, საძირკვლის ქვეშ გამოყენებულია ბეტონის მომზადება B15 (ГОСТ 25192 - 2012);
- არმატურა - შენობის რკ.ბეტონის ელემენტებში გამოყენებულია არმატურა კლასით - A500C; A240C. (ДСТУ 3760-98);
- საკედლე და სატიხრე მასალა - შენობის კონტურზე კედლების შევსება მოხდება მსუბუქი სამშენებლო ბლოკებით მარკით არანაკლებ M 50-ისა, მოცულობითი წონით არაუმეტეს 1200 კგ./მ³. ქვიშა-ცემენტის ხსნარზე, მარკით არანაკლებ M 50-ისა; წყობის ღერძულ გაჭიმვაზე დროებითი წინაღობის (ნორმალური შეჭიდულობის) სიდიდე უნდა იყოს არანაკლებ 1.2კგ.ძ/სმ²-სა
- ჰიდროიზოლაცია - შენობის კედლები რომლებიც შეხებაში არის გრუნტთან დაიფაროს ჰიდროსაიზოლაციო ფრით, (ჰიდროიზოლაციის ტიპი განისაზღვროს დამკვეთთან შეთანხმებით);
- სამშენებლო მასალების ხარისხის კონტროლი:

- სამშენებლო მოედანზე აუცილებელია განხორციელდეს სამშენებლო მასალების სისტემატური კონტროლი. მშენებლობაზე შემოზიდულ მასალებთან უნდა ახლდეს მწარმოებლის ხარისხის დამადასტურებელი დოკუმენტი (პასპორტი) რომელშიც მითითებული იქნება ტექნიკური მახასიათებლები, მაგ: მასალის სიმტკიცის ზღვარი, ყინვამედეგობის მაჩვენებელი და სხვა.
- ბეტონის სამუშაოების წარმოებისას მშრალი და ცხელი კლიმატის პირობებში 25°C-ზე მეტი ჰაერის ტემპერატურისა და 50%-ზე ნაკლები ფარდობითი ტენიანობისას გამოყენებულ იქნას ცემენტები, რომელთა სამარკო სიმტკიცე არანაკლებ 20%-ით აჭარბებს ბეტონის საპროექტო მარკას.
- ახლადაღწყობილი ბეტონი დაცული უნდა იქნას მექანიკური დაზიანებებისგან (და/ან ზემოქმედებისგან), მზის სხივების პირდაპირი მოხვედრისგან, ყინვისგან, ქარისგან. პროექტში მითითებული სიმტკიცის 75%-ის მიღწევამდე ბეტონის სტრუქტურა ადვილად იმსხვრევა, აქედან გამომდინარე აღნიშნული სიმტკიცის მირწევამდე აუცილებელია მკაცრად დაცული იქნას ტემპერატურის და ტენიანობის რეჟიმი;

5. კლიმატოლოგია და დატვირთვები

- ჩაყინვის სიღრმე - 0.00 მ (ᲡᲜ 01.05-08);
- ქარი - W0 = 85 კგ/მ² (ᲡᲜ 1.0508);
- თოვლი - q = 50 კგ/მ² (ᲡᲜ 01.0508);
- სტატიკური მუდმივი - 200 კგ/მ² (ბინები); 100 კგ/მ² (ავტოსადგომი, კიბე);
- სტატიკური დროებითი - 200 კგძ/მ² (ბინები); 400 კგძ/მ² (ავტოსადგომი); 360 კგძ/მ² (კიბე);
- სეისმურობა - საქართველოს ტერიტორიის სეისმური საშიშროების რუქის მიხედვით ქ. თბილისი იმყოფება 8 ბ. სეისმურ ზონაში (სკალა MSK64), ჰორიზონტალური აჩქარება - 0.17 (სეისმურობის კოეფიციენტი);

6. მათ. მოდელირება (გაანგარიშება)

- «Lira - САПР 2013» (ვერსია R3) პროგრამული კომპლექსის მეშვეობით, სასრული ელემენტების მეთოდის საფუძველზე. შენობის საანგარიშო მოდელი შედგენილია არქიტექტურული ნახაზების მიხედვით.
- გაანგარიშებაში მიღებულია შემდეგი დატვირთვები:

- სტატიკური მუდმივი;
- სტატიკური დროებითი ხანგრძლივ;
- სეისმური X მიმართულებას;
- სეისმური Y მიმართულებას;
- სეისმური დიაგონალური 45° მიმართულებას;
- სეისმური დიაგონალ. 135° მიმართულებას;
- სეისმური Z მიმართულებას;

- გათვალისწინებულია საკუთარი რხევების 41 ფორმა.
- სეისმური ზემოქმედების ანგარიშისას მასების მონაწილეობის ფაქტორი შეადგენს 60-80%;
- შენობის საკუთარი რხევის პერიოდები: T1=0.80 წმ. T2=0.77 წმ. T3=0.75 წმ.;
- საძირკვლის ძირზე საშუალო წნევა საანგარიშო დატვირთვათა ძირითადი შეხსაბებისას შეადგენს - 23 ტ/მ²;

7. შენობის აღწერილობა

- პირობითი საპროექტო ნიშნული 0.00 - (ბრის პირველი სართულის იატაკის დონე) შეესაბამება აბსოლიტურ ნიშნულს 650
- კონსტრუქციული სქემა - შენობა ხისტკვანძებიან მონოლითური რკ.ბეტონის ჩარჩო-კაშხრებიან სისტემას წარმოადგენს;
- სართულიანობა - 8 მიწისზედა სართ.;
- სარდაფი (გარაჟი) - 1 ავტოსადგომის სართ.;
- შენობის მიახლოებითი გაბარიტული ზომები - 109.2X32.0 მ. (ღერძებში), გეგმაში მართკუთხედი ფორმის;
- საძირკველი - მონოლითური რკ.ბეტონის ფილა,გაბარიტული ზომებით 110.9X37.77X0.7(h) მ. იქ სადაც საძირკვლის ფილის დაფუძნება პირდაპირი შეხებით ვერ ხერხდება ძირითად ქანებზე ეწყობა ნაბურღ ნატენი ხიმინჯი ძირითად კლდოვან ქანში ჩაანკეირებით 2 მ. ხიმინჯის დიამეტრი 1.0 მ.
- კონსტრუქციული ელემენტები (სართ. გადახურვის ფილა, სვეტი, რიგელი, ა.შ.)

- სართულშუა გადახურვის ფილა - 20 სმ.
- რიგელები - 40X50(h)სმ.÷ 70X210(h)სმ.
- სვეტები - კვეთები იცვლება სართულების მიხედვით 70X130 სმ.÷40X40 სმ,
- კიბე - მონოლითური რკ.ბეტონის;
- მონოლითური რკ.ბეტონის კედლები - 20; 25; 30 სმ.;
- სახურავი - ე.წ. ბრტყელი გადახურვა;
- პარაპეტი - მონ. რკ.ბეტონის, 15 სმ.;

8. შენიშვნები

- საძირკვლის ფუძე აუცილებელია მიიღოს ინჟ. გეოლოგმა.
- მიწის სამუშაოთა წარმოებისას დაცული უნდა იყოს СНиП 3.02.01-87 ЗЕМЛЯНЫЕ СООРУЖЕНИЯ,ОСНОВАНИЯ И ФУНДАМЕНТЫ 10.1÷10.5 პუნქტების მოთხოვნები;
- შენობის ღერძების დაკვალვა განხორციელდეს არქიტექტურული ნახაზების შესაბამისად;
- ნახაზებში აღმოჩენილი შეუსაბამობის, არქიტექტურულ ნახაზებთან შეუსაბამობის და/ან საინჟინრო-გეოლოგიური ნაწილის ადგილზე არსებულ სიტუაციასთან შეუსაბამობის შემთხვევაში - აუცილებლად ეცნობოს პროექტის ავტორს;
- არმატურების მოღუნვა განხორციელდეს ცივად გაცხელების გარეშე;
- რკ.ბეტონის კონსტრუქციებს (ფილები,რიგელები) მიეცეს სამშენებლო აწევა „შუაში მალის“ 1/250;
- თუ სამმე ბლოკის წყობის სიმაღლის და სიგანის ფარდობა (H/W) აღემატება 12-ს აუცილებელია შუალედური რკ.ბეტონის სარტყელის მოწყობა;

9. გამოყენებული ლიტერატურა

- (ᲡᲜ 01.01-09) - სეისმომედეგი მშენებლობა
- (ᲡᲜ 03.01-09) - ბეტონისა და რკინაბეტონის კონსტრუქციები
- (ᲡᲜ 02.01-08) - შენობების და ნაგებობების ფუძეები
- (ᲡᲜ 01.05-08) - სამშენებლო კლიმატოლოგია
- СНиП 2.02.03-85 _ Свайные фундаменты
- СНиП 2.01.07-85* _ Нагрузки и воздействия

10. პროფესიული პასუხისმგებლობის დაზღვევა

11. პოლისი #PI/C-002334/17

შენიშვნა:
NOTE:

----	----	----	----
----	----	----	----
----	----	----	----
----	----	----	----
----	----	----	----
No	Date	Revision	Issued by

სიტუაციური სქემა
KEY PLAN

მისამართი
ADDRESS
ქ. თბილისი, მწვანე ქალაქი ლისზე, ფაზა N3. C4 საცხოვრებელი ბლოკი. ს.კ. N01.10.18.006.312

პროექტი
PROJECT
მრავალბინიანი საცხოვრებელი სახლი

ნახაზი
DRWG.
განმარტებითი ბარათი

CUBICON DESIGN & BUILDING ENGINEERING
შპს "კუბიკონი". თბილისი, მარშალ გელოვანის გამზ. 13
ტელ: (+995 591) 116444 www.cubicon.ge

	შესრულა: ISSUED BY:	შემოწმა APPROVED BY:
	SHM	SHM
ფაილი FILE S - 005	პროექტის #: PROJECT No 73A19	
ფორმატი PAPER SIZE A3	მასშტაბი SCALE ----	
ნახ.კოდი DRWG. No S - 005	კორექტ. REVISION 00	სტადია STATUS C.D.

08.02.2022

პირობითი აღნიშვნები:
General Legend:

- არსებული კონსტრუქცია
- Existing Wall

- დასაშლელი კონსტრუქცია
- Demolition Wall

- კვეთი ბეტონის ელემენტზე
- Section on concrete element

- კვეთი რკ.ბ. ელემენტზე
- Section on r.c. element

- მონოლითური რკ.ბეტონის ელემენტი (კონსტრუქცია)
- Monolitic r.c. element (Structural)

- ბლოკის წყობა
- Block Masonry

- აგურის წყობა
- Brick Masonry

- ბეტონის მომზადება
- Concrete Preparation

- ქვიშა
- SAND

- ხვინჭა
- Ballast

- ღორღი
- Gravel

- გრუნტი
- Soil

- ჰიდროიზოლაცია
- Waterproofing

- პოლიეთილენის ფენა
- Polyethylene layer

- ქვაბულის ფერდი
- Trench side

- დაბეტონების დონე
- Pouring Level

- შავი ლაქა.(ფილაზე დატანილი კვეთის აღნიშვნა)

415.60
422.25
- წითელი ნიშნული
- Red Level
- შავი ნიშნული
- Black Level

30(50)
- კვეთში ეს აღნიშვნა მუთითებს, რომ ურთიერთგადამკვეთ რიგელებს აქვთ სხვადასხვა სისქის (ბეტონის) დაამცავი ზონა
- This legend in section mentions that beams have diffenrent concrete coat thickness

A
S-0000
- ჭრილი ან კვეთის დასახელება
- Section Name
- ფურცლის ნომერი
- Sheet Number

T/O 3.30 m
beam 400 x 500 mm
- რიგელის თავის კონსტრ. ნიშნული
- რიგელის კვეთი (b X h mm)

T/O SSL = 3.30
h = 250 mm;
- ფილის კონსტრუქციული ნიშნული
- ფილი სისქე

- ფილაში და მონ. კედელში ღიობი

W = 1200
H = 2700
O = 900
- ღიობის სიგანე
- ღიობის სიმაღლე
- მანძილი ფილიდან ღიობამდე

1
S-0000
- კვანძი (დეტალი)

1
S-0000
- ფრაგმენტი

არმატურის აღნიშვნა:
Rebar Marking:

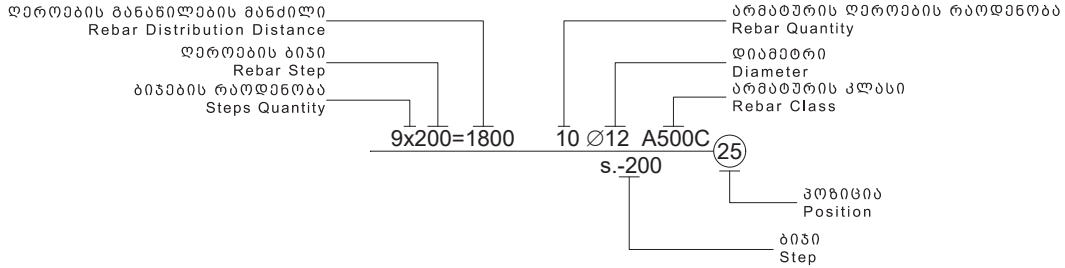

აბრივიატურა
List of Abbreviations

C.O.S.	- დაიჭრას ადგილზე - Cut on Site
V.S.	- დაზუსტდეს ადგილზე - Verify on Site
C.	- მონოლითური სვეტი - Column
BM.	- მონოლითური რიგელი - Reinforced Concrete Beam
SH.W.	- სიხისტის დიაფრაგმა - Shear wall
R.C.W.	- მონოლითური კედელი - Reinforced Concrete wall
G.B.	- რანდკოჭი (ან როსტვერკის კოჭი) - Ground Beam
P.	- ხიმინჯი - Pile
S.F.	- წერტილოვანი საძირკველი - Spread Footing
C.F.	- ლენტური საძირკველი - Continuous Footing
B.S.C.	- არმატურის მოც. კარკასი - Bar Space Cage
P.R.C.	- ხიმინჯის კარკასი - Pile Reinforcement Cage
C.R.	- კარკასი (სიბრტყითი) - Cage of Reinforcement
MESH	- არმატურის ბადე - Rebar Mesh
U.	- პარაპეტი - Upstand
ST.C.	- ლითონის სვეტი - Steel Column
ST.G.	- ლითონის მთავარი კოჭი - Steel Girder
ST.B.	- ლითონის კოჭი - Steel Beam
ST.T.	- ლითონის წამწე - Steel Truss
ST.V.B.	- ლითონის ვერტიკალური კავშირი - Steel Vertical Bracing
ST.H.B.	- ლითონის ჰორიზონტალური კავშირი - Steel Horizontal Bracing
C.B.	- შედგენილი კოჭი - Composite Beam
E.P.	- ჩასატანებელი დეტალი - Embedded Part

სამშენებლო ფაზების აბრივიატურა
Construction phases abbreviations

სქემატური დიზაინი - (S.D.)
Schematic Design

დიზაინის განვითარების სტ. - (D.D.)
Design Development

სატენდერო დოკუმენტაცია - (T.D.)
Tender Documentation

სამშენებლო დოკუმენტაცია - (C.D.)
Construction Documents

მშენებლობის ფაზა (ზედამხედველობა) - (C.P.)
Construction Phase

შენიშვნა:
NOTE:

No	Date	Revision	Issued by
----	----	----	----
----	----	----	----
----	----	----	----
----	----	----	----
----	----	----	----

სიტუაციური სქემა
KEY PLAN

DRAFT

მისამართი ADDRESS: ქ. თბილისი, მწვანე ქალაქი ლისზე, ფაზა N3. C4 საცხოვრებელი ბლოკი. ს.კ. N01.10.18.006.312

პროექტი PROJECT: მრავალბინიანი საცხოვრებელი სახლი

ნახაზი DRWG.: პირობითი აღნიშვნები

CUBICON DESIGN & BUILDING ENGINEERING

შპს "კუბიკონი", თბილისი, მარმარ გელოვანის გამზ. 13
ტელ: (+995 591) 116444 www.cubicon.ge

მთავარი კონსტრუქტორი: LEAD STRUCTURAL ENGINEER:	შესრულა: ISSUED BY:	შემოწმა APPROVED BY:
შ. მდინარაძე	GG	SHM
	ფაილი FILE: S - 006 პირობითი აღნიშვნები	პროექტის #: PROJECT No: 73A19
	ფორმატი PAPER SIZE: A3	მასშტაბი SCALE: ----
ნახ.კოდი DRWG. No: S - 006	კორექტ. REVISION: 00	სტადია STATUS: C.D.

08.02.2022

კონსტრუქციის დასახელება	რკინაბეტონის ელემენტების მასალის ამოკრეფა																			
	არმატურის კლასი																	ბეტონი კლასით მ³	ბეტონი კლასით მ³	ბეტონი კლასით მ³
	A240C (ДСТУ 3760-98)				A500C (ДСТУ 3760-98)												მთლიანი არმატურა კგ.			
	Ø 4	Ø 6	Ø 8	სულ:	Ø 8	Ø 10	Ø 12	Ø 14	Ø 16	Ø 18	Ø 20	Ø 22	Ø 25	Ø 28	Ø 32	სულ:		B15	B20	B25
ხიმინჯი																				
ხიმინჯი			1802	1802				889				13418				14307	16109			186
ჯამი ∑			**1802**	**1802**				**889**				**13418**				**14307**	**16109**			**186**
ძირითადი შენობის მასალის ამოკრეფა																				
საძირკველი			40	40			30642	125444		2626	5251		4368			168331	168370	368		2741
მონოლითური კედლები			560	560			26091									26091	26651			312
ფილა			5781	5781			441601				48872					490473	496254			3649
სვეტი			36255	36255		322				24981	44846		13957			84107	120362			770
რიგელი			42622	42622			887			69827	22480		28698			121892	164514			876
დიაფრაგმა			5453	5453			120609	13747		859			48696			183910	189363			930
კიბეები			31	31		707	18074						185			18966	18997			141
ზღუდარი			3905	3905		1775	4881									6656	10560			183
კედლების გამაგრება	1794			1794													1794			
ჯამი ∑	**1794**		**94646**	**96440**		**2803**	**642785**	**139191**		**98292**	**121450**		**95904**			**1100426**	**1196866**	**388**		**9602**
ტერიტორიის კეთილმოწყობა																				
ამფითეატრი			83	83		12523	964									13487	13569			123
ჯამი ∑			**83**	**83**		**12523**	**964**									**13487**	**13569**			**123**

1. მოსაჭრელი გრუნტის მიახლოებითი მოცულობა გაფხვიერების კოეფიციენტის გარეშე V=16935 მ^3
2. ქვაბულის ძირზე დასატკეპნი ხვინჭის მიახლოებითი მოცულობა V =5455 მ^3
3. ქვაბულის ძირზე დასატკეპნი ქვიშანარევი ღორღის მიახლოებითი მოცულობა V =260 მ^3
4. ქვაბულის ფერდის შესავსები მდინარის ხვინჭის მიახლოებითი მოცულობა V =1940 მ^3
5. პერიმეტრის კედლის ჰიდროიზოლაცია S =850 მ^2
6. -2.000 ნ.-ზე გადახურვი ფილის ჰიდროიზოლაცია S =105 მ^2

შენიშვნა:
NOTE:

No	Date	Revision	Issued by
----	----	----	----
----	----	----	----
----	----	----	----
----	----	----	----
----	----	----	----

სიტუაციური სქემა
KEY PLAN

მისამართი
ADDRESS
ქ. თბილისი, მწვანე ქალაქი ლისზე, ფაზა N3. C4 საცხოვრებელი ბლოკი. ს.კ. N01.10.18.006.312

პროექტი
PROJECT
მრავალბინიანი საცხოვრებელი სახლი

ნახაზი
DRWG.
მასალის ამოკრეფა

CUBICON DESIGN & BUILDING ENGINEERING
შპს "კუბიკონი", თბილისი, ... ტელ: (+995 591) 116444 www.cubicon.ge

შეასრულა: ISSUED BY: GO	შეამოწმა: APPROVED BY: SHM
ფაილი FILE: TOT.REB.SUM.TAB	პროექტის #: PROJECT No 73A19
ფორმატი PAPER SIZE: A3	მასშტაბი SCALE: ----
ნახ.კოდი DRWG. No: S - 007	რევიზია REVISION: 00 / სტატუსი STATUS: C.D.

08.02.2022

ფოლადის ამოკრეფა

სართული	კონსტრუქციის დასახელება	არმატურის კლასი A240C (ДСТУ 3760-98) Ø 4	Ø 6	Ø 8	სულ:	A500C (ДСТУ 3760-98) Ø 8	Ø 10	Ø 12	Ø 14	Ø 16	Ø 18	Ø 20	Ø 22	Ø 25	Ø 28	Ø 32	სულ:	მთლიანად არმატურა კგ.	ბეტონი კლასით მ³ B15	ბეტონი კლასით მ³ B20	ბეტონი კლასით მ³ B25	ბეტონი კლასით მ³ B30	ბეტონი კლასით მ³ B35	ბეტონი კლასით მ³ B40.0
-3 სართული -8.98 -ნიშ. ÷ -5.35 ნიშნ.	მონოლითური კედლები			560	560			26091									26091	26651			312			
	დიაფრაგმები			1139	1139			24976	3676					8308			36959	38098			187			
	ფილა			1605	1605					41189				13575			54764	56370			346			
	სვეტი			36255	36255		322				24981	44846		13957			84107	120362			314			
	რიგელი			1446	1446						3702						3702	5148			25			
	კიბეები			6	6		116	2902						37			3055	3061			23			
	ჯამი Σ			41011	41011		438	53969	3676	41189	28684	44846		35877			208679	249690			1206			
-2 სართული -5.35 -ნიშ. ÷ -3.60 ნიშნ.	მონოლითური კედლები																							
	დიაფრაგმები			900	900			22207	5469					8936			36612	37513			185			
	ფილა			424	424					50791				9648			60439	60862			435			
	სვეტი																							
	რიგელი			7698.93	7699						10629	1950		11094.36			23674	31373			177			
	კიბეები																							
	ჯამი Σ			9023	9023			22207	5469	50791	10629	1950		29679			120725	129748			777			
-1 სართული -3.60 -ნიშ. ÷ -0.10 ნიშნ.	მონოლითური კედლები																							
	დიაფრაგმები																							
	ფილა			540	540					69676				2994			72670	73210			548			
	სვეტი																							
	რიგელი			12322.078	12322						18382	3662		9274.6484			31319	43641			299			
	კიბეები			6	6		116	2902						37			3055	3061			23			
	ჯამი Σ			12869	12869		116	2902		69676	18382	3662		12306			107044	119912			870			
0 სართული -0.10 -ნიშ. ÷ 3.40 ნიშნ.	მონოლითური კედლები																							
	დიაფრაგმები			767	767			16055	4603		859			7473			28990	29757			122			
	ფილა			591	591					57245				3745			60990	61580			474			
	სვეტი																							
	რიგელი			5714.6478	5715						8151.3	6100.6		2353.7484			16606	22320			104			
	კიბეები			6	6		116	2902						37			3055	3061			23			
	ჯამი Σ			7079	7079		116	18957	4603	57245	9010	6101		13609			109640	116719			724			
1 სართული 3.40 -ნიშ. ÷ 6.90 ნიშნ.	მონოლითური კედლები																							
	დიაფრაგმები			661	661			15632						6110			21742	22403			101			
	ფილა			674	674					52318				4670			56988	57662			428			
	სვეტი																							
	რიგელი			3482	3482						7276.3	2538.8		1215.3498			11030	14513			68			
	კიბეები			6	6		116	2902						37			3055	3061			23			
	ჯამი Σ			4823	4823		116	18534		52318	7276	2539		12033			92815	97639			620			

შენიშვნა:
NOTE:

No	Date	Revision	Issued by
----	----	----	----
----	----	----	----
----	----	----	----
----	----	----	----
----	----	----	----

სიტუაციური სქემა
KEY PLAN

მისამართი
ADDRESS
ქ. თბილისი, მწვანე ქალაქი ლისზე, ფაზა N3. C4 საცხოვრებელი ბლოკი. ს.კ. N01.10.18.006.312

პროექტი
PROJECT მრავალბინიანი საცხოვრებელი სახლი

ნახაზი
DRWG.
მასალის ამოკრეფა სართულებად

CUBICON DESIGN & BUILDING ENGINEERING

შპს "კუბიკონი", თბილისი, მარშალ გელოვანის გამზ. 13
ტელ: (+995 591) 116444 www.cubicon.ge

შეასრულა: ISSUED BY:	შეამოწმა APPROVED BY:
----	----
ფაილი FILE TOT.REB.SUM.TAB	პროექტის #: PROJECT No 73A19
ფორმატი PAPER SIZE A3	მასშტაბი SCALE ----

ნახ.კოდი DRWG. No	კორექტ. REVISION	სტატუსი STATUS
S - 008	----	C.D.

08.02.2022

ფოლადის ამოკრეფა

სართული	კონსტრუქციის დასახელება	არმატურის კლასი A240C (ДСТУ 3760-98) Ø 4	Ø 6	Ø 8	ჯამ.	A500C (ДСТУ 3760-98) Ø 8	Ø 10	Ø 12	Ø 14	Ø 16	Ø 18	Ø 20	Ø 22	Ø 25	Ø 28	Ø 32	ჯამ.	მთლიანი არმატურა კგ.	ბეტონი კლასით მ³ B15	ბეტონი კლასით მ³ B20	ბეტონი კლასით მ³ B25	ბეტონი კლასით მ³ B30	ბეტონი კლასით მ³ B35	ბეტონი კლასით მ³ B40.0
2 სართული 6.90 -დან 10.40 ნიშნ.	მონოლითური კედლები																							
	დიაფრაგმა			662	662			13234						6110			19344	20006			102			
	ფილა			674	674					52650				4324			56974	57648			433			
	სვეტი																							
	რიგელი			3358	3358						6627.8	2633.5		1899.3595			11161	14519			67			
	კიბეები			6	6		116	2902						37			3055	3061			23			
	ჯამი Σ			4700	4700		116	16136		52650	6628	2633		12370			90533	95233			625			
3 სართული 10.40 -დან 13.90 ნიშნ.	მონოლითური კედლები																							
	დიაფრაგმა			626	626			10930						5649			16579	17205			101			
	ფილა			506	506					44201				4035			48236	48741			351			
	სვეტი																							
	რიგელი			3457	3457						5902.2	2286.1		2005.9664			10194	13652			56			
	კიბეები						64	1783									1847	1847			13			
	ჯამი Σ			4589	4589		64	12713		44201	5902	2286		11689			78856	81445			521			
4 სართული 13.90 -დან 17.40 ნიშნ.	მონოლითური კედლები																							
	დიაფრაგმა			277	277			6442						2370			8813	9090			57			
	ფილა			341	341					35507				3354			38861	39202			281			
	სვეტი																							
	რიგელი			2807	2807						4747.36	1725.13		806.7926			7279	10086			44			
	კიბეები						32	891									923	923			7			
	ჯამი Σ			3425	3425		32	7334		35507	4747	1725		6531			55876	59301			389			
5 სართული 17.40 -დან 20.90 ნიშნ.	მონოლითური კედლები																							
	დიაფრაგმა			211	211			5765						1870			7634	7845			50			
	ფილა			256	256					23114				2082			25197	25452			186			
	სვეტი																							
	რიგელი			1615	1615						2852.1	948.5		48.0656			3849	5464			25			
	კიბეები						32	891									923	923			7			
	ჯამი Σ			2081	2081		32	6656		23114	2852	948		4000			37603	39684			268			
6 სართული 20.90 -დან 24.40 ნიშნ.	მონოლითური კედლები																							
	დიაფრაგმა			210	210			5367						1870			7237	7447			44			
	ფილა			172	172					14910				444			15354	15526			115			
	სვეტი																							
	რიგელი			720.5	721						1555.7	635.0					2191	2911			12			
	კიბეები																							
	ჯამი Σ			1102	1102			5367		14910	1556	635		2313			24781	25884			172			
	ხიმინჯი			3905	3905		1775	4881									6655	10560			183			
	კედლების ბადეები	1794			1794													1794						
	ჯამი Σ	1794		3905	5699		1775	4881									6655	12354			183			

შენიშვნა:
NOTE:

No	Date	Revision	Issued by
----	----	----	----
----	----	----	----
----	----	----	----
----	----	----	----
----	----	----	----

სიტუაციური სქემა
KEY PLAN

მისამართი
ADDRESS
ქ. თბილისი, მწვანე ქალაქი ლისზე, ფაზა N3. C4 საცხოვრებელი ბლოკი. ს.კ. N01.10.18.006.312

პროექტი
PROJECT მრავალბინიანი საცხოვრებელი სახლი

ნახაზი
DRWG.
მასალის ამოკრეფა სართულებად.

CUBICON DESIGN & BUILDING ENGINEERING

შპს "კუბიკონი", თბილისი, მარშალ გელოვანის გამზ. 13
ტელ: (+995 591) 116444 www.cubicon.ge

შეასრულა: ISSUED BY:	შეამოწმა APPROVED BY:
----	----
ფაილი FILE TOT.REB.SUM.TAB	პროექტის #: PROJECT No 73A19
ფორმატი PAPER SIZE A3	მასშტაბი SCALE ----

ნახ.კოდი DRWG. No	კორექტ. REVISION	სტადია STATUS
S - 009	----	C.D.

08.02.2022

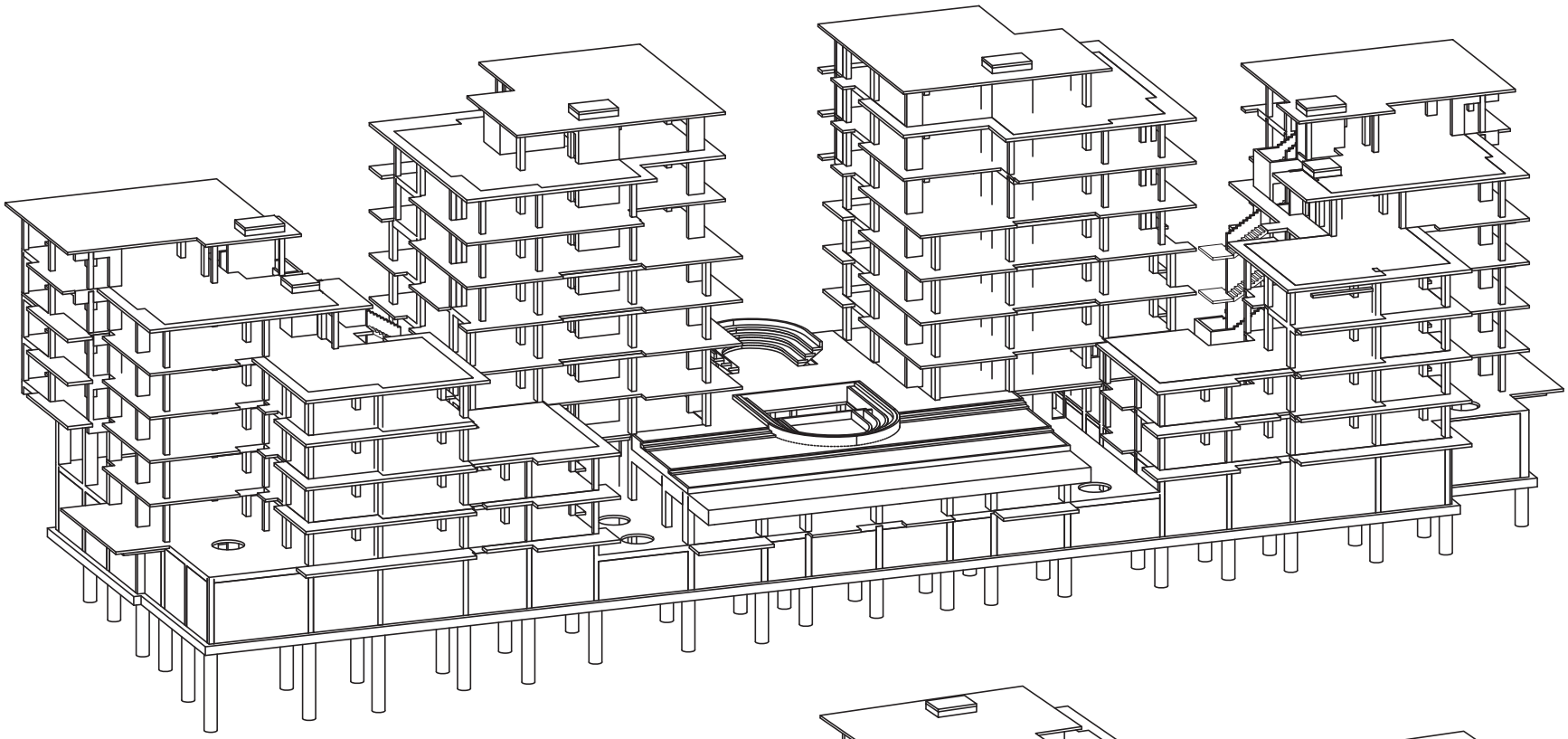

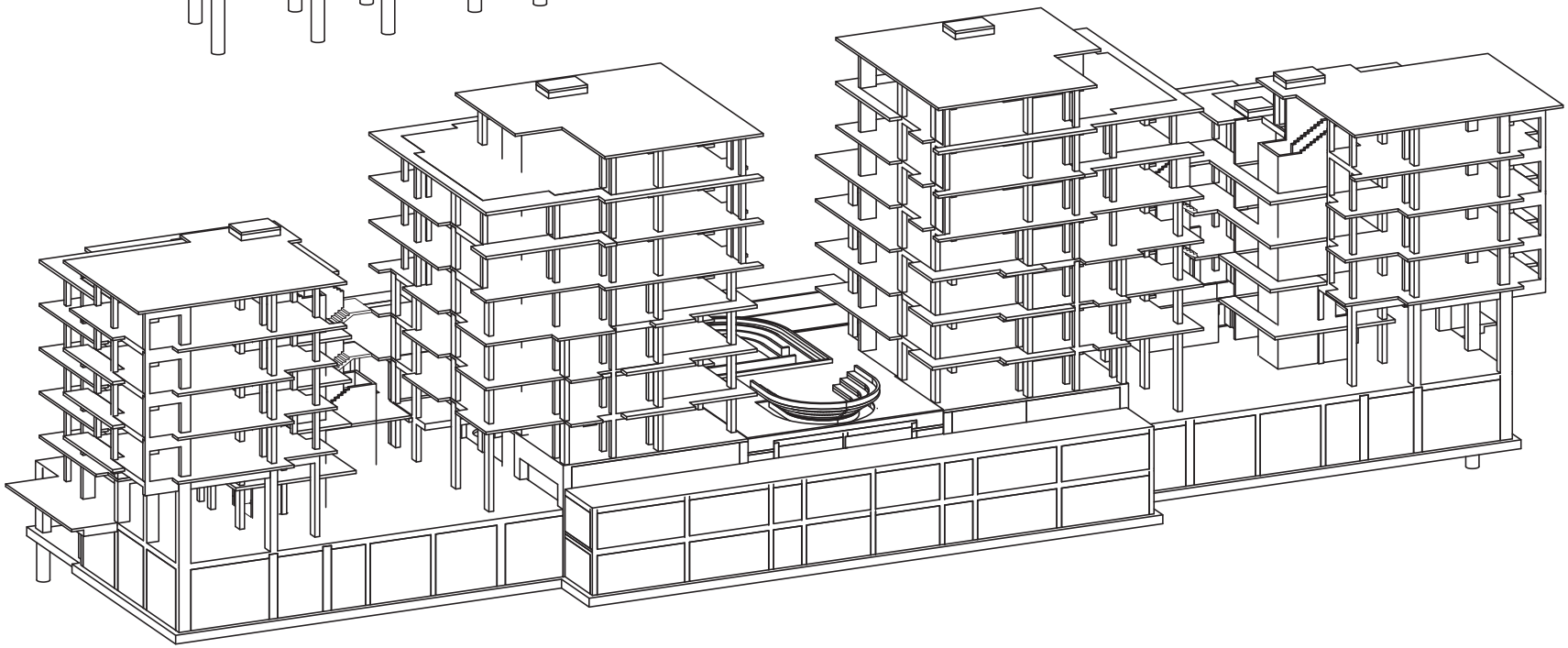

შენიშვნა:
NOTE:

1. სურათები არის მხოლოდ საილუსტრაციოდ

----	----	----	----
----	----	----	----
----	----	----	----
----	----	----	----
----	----	----	----
No	Date	Revision	Issued by

სიტუაციური სქემა
KEY PLAN

მისამართი
ADDRESS
ქ. თბილისი, მწვანე ქალაქი ლისზე, ფაზა N3. C4 საცხოვრებელი ბლოკი. ს.კ. N01.10.18.006.312

პროექტი
PROJECT
მრავალბინიანი საცხოვრებელი სახლი

ნახაზი
DRWG.
3D ხედები

CUBICON DESIGN & BUILDING ENGINEERING
შპს "კუბიკონი", თბილისი, მარშალ გელოვანის გამზ. 13
ტელ: (+995 591) 116444 www.cubicon.ge

	შეასრულა: ISSUED BY:	შეამოწმა APPROVED BY:
	GG	SHM
	ფაილი FILE: S - 008 3D ხედები	პროექტის #: PROJECT No: 73A19
	ფორმატი PAPER SIZE: A3	მასშტაბი SCALE: ----
ნახ.კოდი DRWG. No: S - 010	კორექტ. REVISION: 00	სტატუსი STATUS: C.D.

08.02.2022

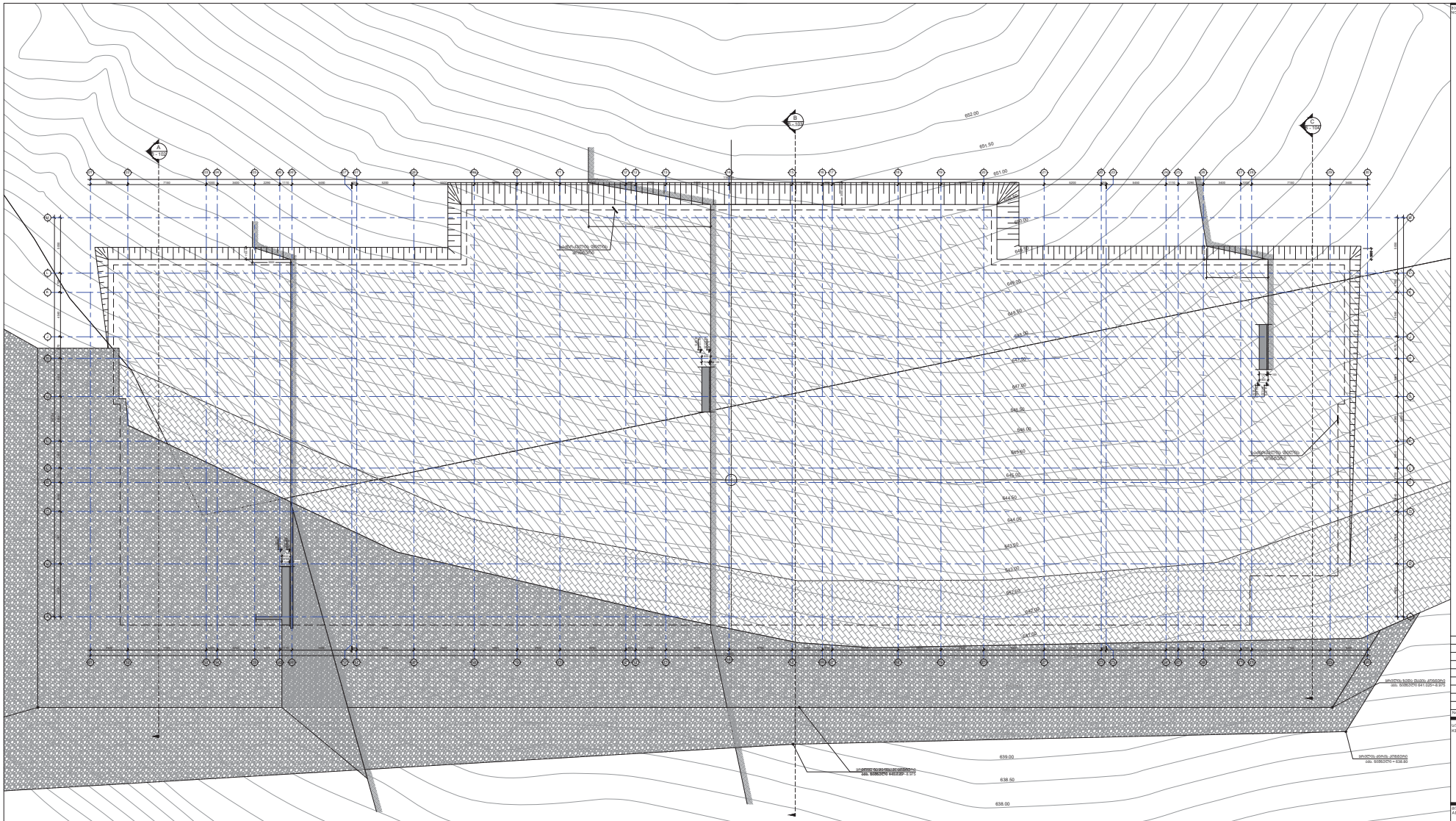

1. მოსაჭრელი გრუნტის მიახლოებითი მოცულობა გაფხვიერების კოეფიციენტის გარეშე V=16935 მ^3
2. ქვაბულის ძირზე დასატკეპნი ხვინჭის მიახლოებითი მოცულობა V =5455 მ^3
3. ქვაბულის ძირზე დასატკეპნი ქვიშანარევი ღორღის მიახლოებითი მოცულობა V =260 მ^3
4. ქვაბულის ფერდის შესასვლელი მდინარის ხვინჭის მიახლოებითი მოცულობა V =1940 მ^3
5. პერიმეტრის კედლის ჰიდროიზოლაცია S =850 მ^2
6. -2.000 ნ.-ზე გადახურვი ფილის ჰიდროიზოლაცია S =105 მ^2

შენიშვნა:

აღნიშნული გადაწყვეტილება ეფუძნება წინა საინჟინრო კვლევებს. ქვაბულის დამუშავების მეშდეგ გამოაშიშვლოს ხიმინჯების ბანლაბების სქემა.

ქვაბულის დამუშავების მეშდეგ გეოდეზისტის და გეოლოგის მონაწილეობით მოხდეს ძირითადი კლდოვანი კონტურის დადგენა და შედარება პროექტით მოცემულ კონტურთან.

თუ მოხდა ისე, რომ სხვაობა მცირეა და საპროექტო კონტურების შორის ვითარდება პროექტის ავტორთან არსებულ სიტუაციას, რის შედეგადაც გადაწყვეტება ხიმინჯების ბანლაბების სქემის ცვლილება არსებული სიტუაციის მიხედვით.

NOTE:

აღნიშნული გადაწყვეტილება ეფუძნება წინა საინჟინრო კვლევებს. ქვაბულის დამუშავების შემდეგ გამოაშიშვლოს ხიმინჯების ბანლაბების სქემა. ქვაბულის დამუშავების შემდგომ გეოდეზისტის და გეოლოგის მონაწილეობით მოხდეს ძირითადი კლდოვანი კონტურის დადგენა და შედარება პროექტით მოცემულ კონტურთან.
თუ მოხდა ისე, რომ სხვაობა მცირეა და საპროექტო კონტურების შორის ვითარდება პროექტის ავტორთან არსებულ სიტუაციას, რის შედეგადაც გადაწყვეტება ხიმინჯების ბანლაბების სქემის ცვლილება არსებული სიტუაციის მიხედვით.

No	Date	Revison	Issued by
----	---	---	----
----	---	---	----
----	---	---	----
----	---	---	----
----	---	---	----

საორიენტირო სქემა
KEY PLAN

მისამართი ADDRESS: ქ. თბილისი, მწვანე ბალაქი ლისზე, ფაზა N3. C4 საცხოვრებელი ბლოკი. ს.კ. N01.10.18.006.312

პროექტი PROJECT: მრავალბინიანი საცხოვრებელი სახლი

ნახაზის DRWG.: ქვაბულის გეგმა

CUBICON
ARCHITECTURE & BUILDING ENGINEERING
ბეს ქანდელაკი, მცხეთის ქუჩა 13
ტელ: (+995 591) 116444 www.cubicon.ge

	შეადგინა: ISSUED BY	დაამტკიცა: APPROVED BY
	TM	SHM
ფაილის FILE FOUNDATION.PIT	პროექტის # PROJECT No.	73A19
ფორმატი PAPER SIZE	A0	მასშტაბი SCALE 1:100
ნახ.ტიპი DRWG. No	S - 101	რევიზია REVISION 00
სტატუსი STATUS	C.D.	08.02.2022

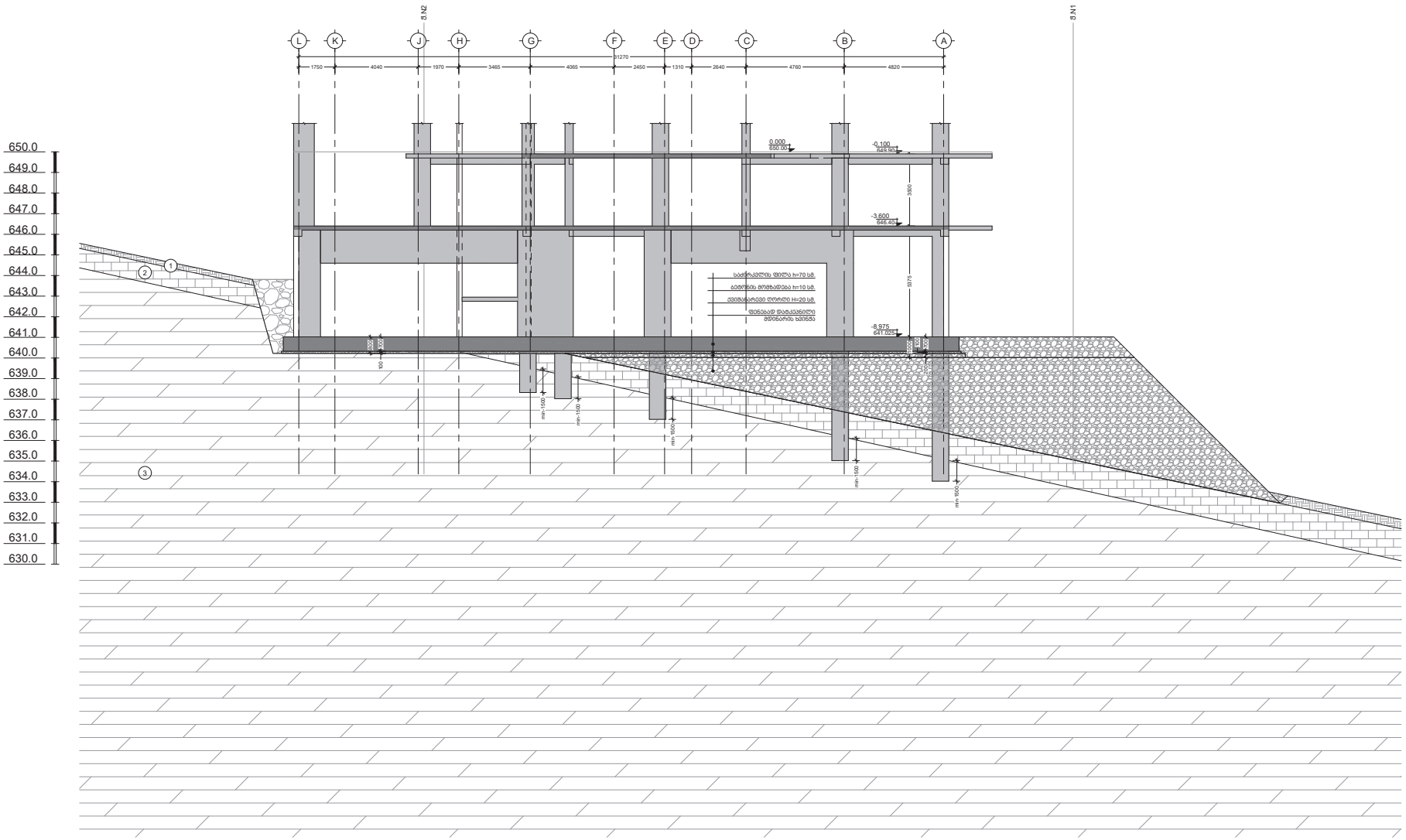

1 ნაყარების ფენა - თიხნარი მუქი ყავისფერი, მყარი კონსისტენციის ხვინჭის და ზომილი ღორღის 10-15 % მშრ ჩანართებით, უხვლო

2 გაგრანულირებული ქვიშა-ხრეშოვანი ნალექები - ქვიშაქვების ალევროლიტებთან და არგილიტებთან მორიგეობა (49-51). მრავალრიცხოვანი ტექტონური, თხელ და საშუალოშრეებრივი, დისლოცირებული ნაკრალოვანი სხვადასხვა მიმართულებით, კარბონატული, ელუვიურად და თიხოვანი ცემენტზე

3 სუსტად გამოფიტული ქვიშა-ხრეშოვანი ნალექები - ქვიშაქვების ალევროლიტებთან და არგილიტებთან მორიგეობა (49-51). მრავალრიცხოვანი ტექტონური, ნაკლებად დისლოცირებული ნაკლებად ნაკრალოვანი, ქვიშაქვა ღია ყავისფერი, მონაცრისფრო და მოყვითალო, წვრილმარცვლოვანი, კარბონატული და ელუვიურად ცემენტზე, თხელი, საშუალო და სქელშრეებრივი, მკვრივი, საშუალო სიმტკიცის. არგილიტი და ალევროლიტი მუქი ყავისფერი და მოშავო, თიხოვანი ცემენტზე, თხელ და საშუალოშრეებრივი, რომელიც თავის მხრივ შედგება, 0.50-5 სმ სიმძლავრის მრეცებისაგან, მკვრივი, დამაბალებული სიმტკიცის და ნაკლებად მტკიცე, უხვლო

A ვრცლი
Scale: 1:100

შენიშვნა:

ალნიშნული გადაწყვეტილება ეფუძნება წინა საინჟინრო კვლევებს. ქვაბულის დამუშავების შემდეგ გადაიხედოს ხიმინჯების განლაგების სქემა.

ქვაბულის დამუშავების შემდგომ გეოდეზისტის და გეოლოგის მონაწილეობით მოხდეს ძირითადი კლდოვანი კონტურის დატანა და შედარება პროექტით მოცემულ კონტურთან.

თუ მოხდა ისე, რომ სხვაობა მივიღეთ არსებულ და საპროექტო კონტურების შორის ვათანხმებთ პროექტის ავტორთან არსებულ სიტუაციას, რის შემდეგაც გადაწყდება ხიმინჯების განლაგების სქემის ცვლილება არსებული სიტუაციის მიხედვით.

NOTE:
1. იხ. S - 101;

0.00=650

ADDRESS: ე. წერეთელი, მზია N3, ვაკე-საბურთალოს ტერ.კან. C4 საცხოვრებელი ბლოკი. ს.კ. N01.10.18.006.312

PROJECT: მრავალბინიანი საცხოვრებელი სახლი

DWG. ვრცილი A

UBICON

TM | SHM

PROJECT No. 73A19

PAPER SIZE: A1 | SCALE: 1:100

DRWG. No. S - 102 | REVISION 00 | STATUS C.D.

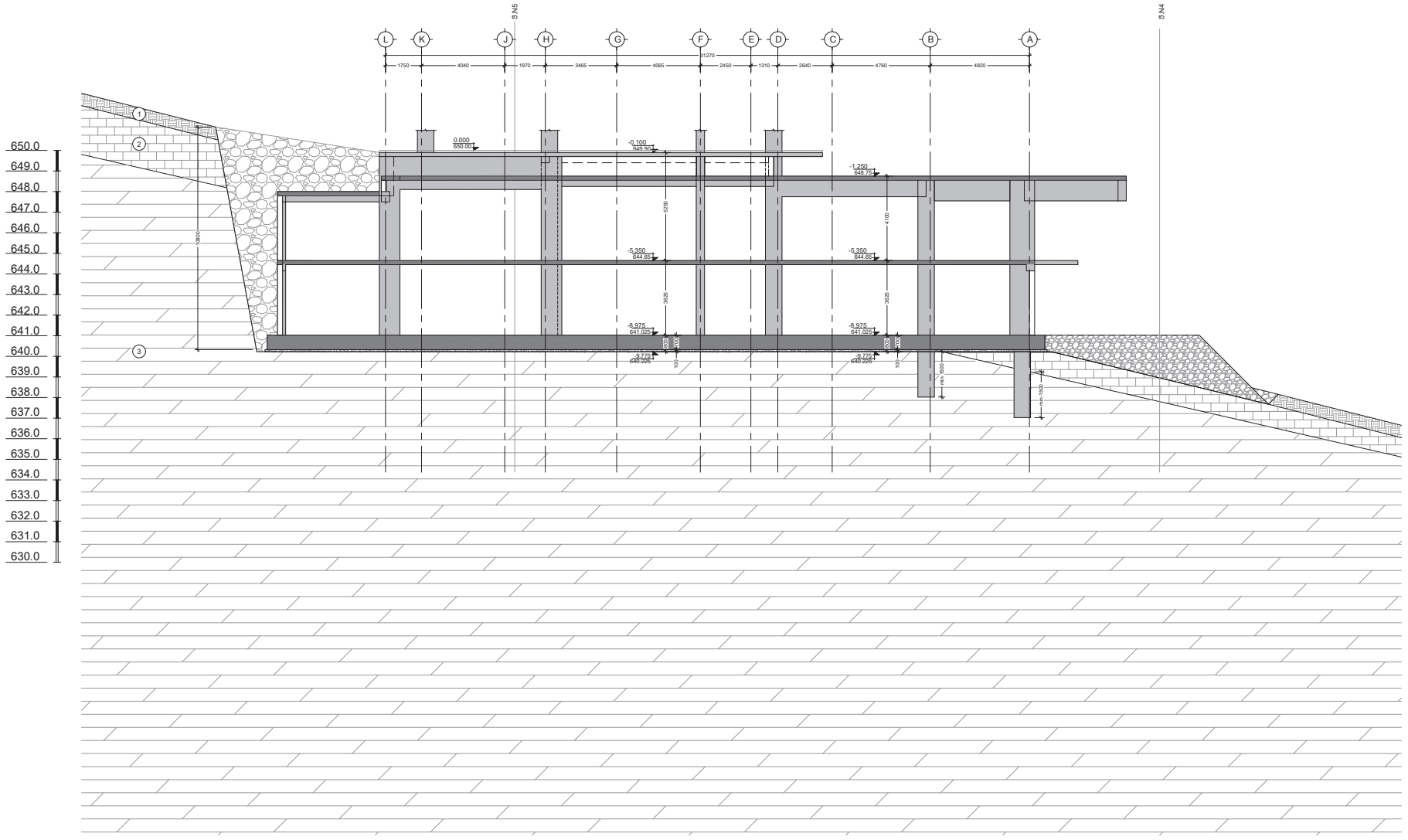

1 ნიადაგის ფენა - ოიხნარი მუქი ყავისფერი, მყარი კონსისტენციის ხვინჭის და წვრილი ღორღის 10-15 % მდე ჩანართებით, უწყლო

2 გამოფიტული ძირითადი ქანების - ქვიშაქვების ალევროლიტებთან და არგილიტებთან მორიგეობა (49:51). მრეცარივი ტექსტურის, ნაკლებად დისლოცირებულიდა ნაკლებად ნატრალოვან, ქვიშაქვა ღია ყავისფერი, მონაცრისფრო და მოყვითალო, წვრილმარცვლოვანი, კარბონატული და ქლორიტიზებულ სემენტზე, თხელი, საშუალო და სქელთხრეცარივი, მკვრივი, საშუალო სიმტკიცის. არგილიტი და ალევროლიტი მუქი ყავისფერი და მოშავო, თიხოვანი სემენტზე, თხელ და საშუალომძრეცარივი, რომელიც თავის მხრივ შედგება, 0.50-5 სმ სიმძლავრის მრეცებისაგან, მკვრივი, დადაბალებული სიმტკიცის და ნაკლებად მტკივი, უწყლო

3 სუსტად გამოფიტული ძირითადი ქანების - ქვიშაქვების ალევროლიტებთან და არგილიტებთან მორიგეობა (49:51). მრეცარივი ტექსტურის, ნაკლებად დისლოცირებულიდა ნაკლებად ნატრალოვან, ქვიშაქვა ღია ყავისფერი, მონაცრისფრო და მოყვითალო, წვრილმარცვლოვანი, კარბონატული და ქლორიტიზებულ სემენტზე, თხელი, საშუალო და სქელთხრეცარივი, მკვრივი, საშუალო სიმტკიცის. არგილიტი და ალევროლიტი მუქი ყავისფერი და მოშავო, თიხოვანი სემენტზე, თხელ და საშუალომძრეცარივი, რომელიც თავის მხრივ შედგება, 0.50-5 სმ სიმძლავრის მრეცებისაგან, მკვრივი, დადაბალებული სიმტკიცის და ნაკლებად მტკივი, უწყლო

B — მრეცლი
Scale: 1:100

შენიშვნა:

აღნიშნული გადაწყვეტილება ეფუძნება წინა საინჟინრო კვლევებს. ქვაბულის დამუშავების შემდეგ გადაიხედოს ხიმინჯების განლაგების სქემა.

ქვაბულის დამუშავების შემდგომ გეოდეზისტის და გეოლოგის მონაწილეობით მოხდეს ძირითადი კლდოვანი კონტურის დატანა და შედარება პროექტით მოცემულ კონტურთან.

თუ მოხდა ისე, რომ სხვაობა მივიღეთ არსებულ და საპროექტო კონტურების შორის ვათანხმებთ პროექტის ავტორთან არსებულ სიტუაციას, რის შემდეგაც გადაწყდება ხიმინჯების განლაგების სქემის ცვლილება არსებული სიტუაციის მიხედვით.

0.00=650

მისამართი ADDRESS: ქ. თბილისი, მზიანი ქალაქი ლისტ, ფაზა N3 C4 საცხოვრებელი კლოკ. ს.კ. N01.10.18.006.312

პროექტი PROJECT: მრავალწინსული საცხოვრებელი სახლი

ტიპის/ობიექ. მრეცლი B

UBICON

	შეასრულა/ MANAGED BY:	შეამოწმა/ APPROVED BY:
	TM	SHM
	პროექტის № PROJECT No:	73A19
	ფორმატის PAPER SIZE:	მასშტაბი SCALE:
	A1	1:100
ნახ.ნომერი DRWG. No:	ვერსია REVISION:	სტატუსი STATUS:
S - 103	00	C.D.

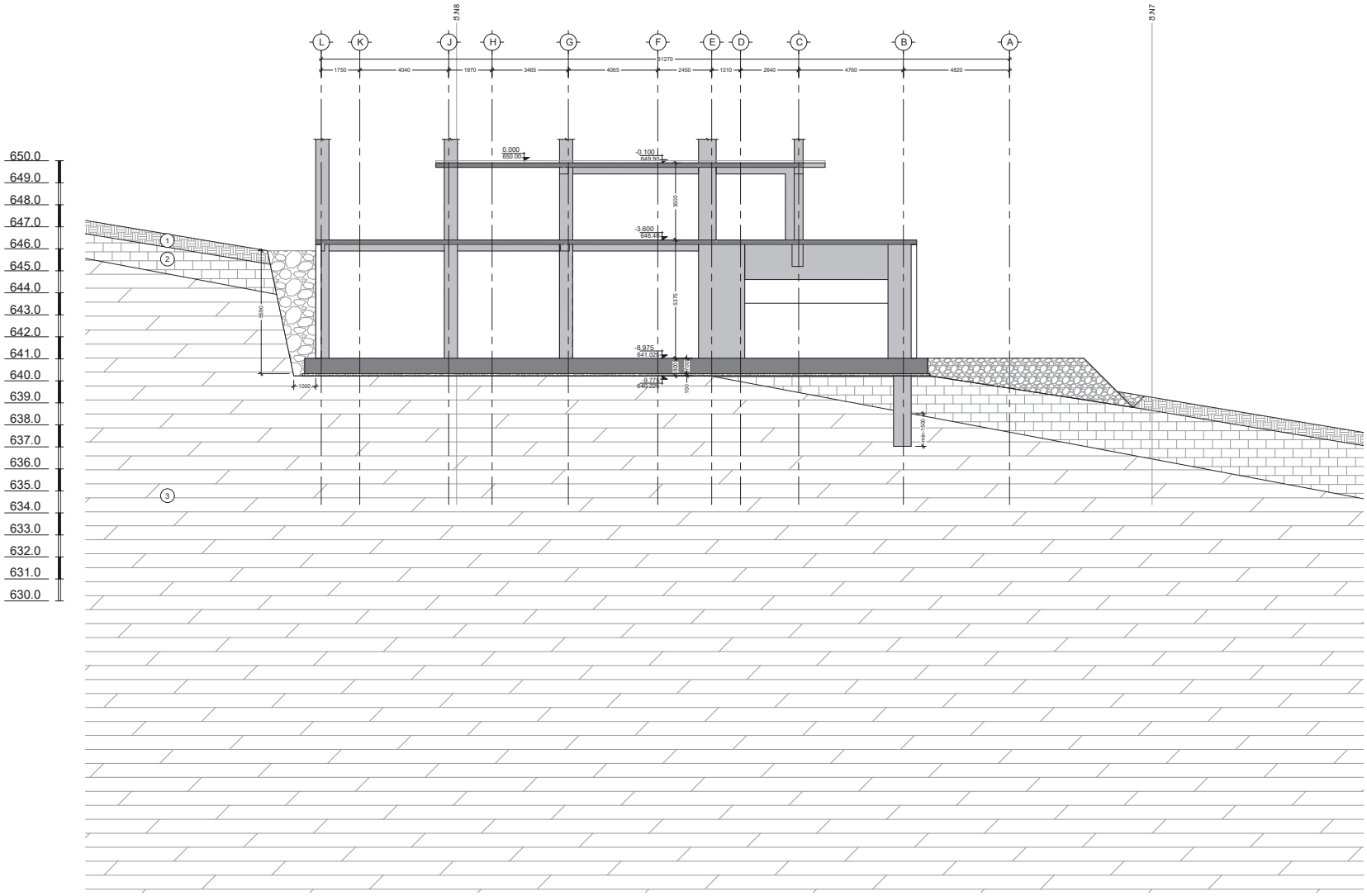

1 ნიადაგის ფენა - თიხნარი მუქი ყავისფერი, მკარი კონსისტენციის ხვინჭის და ხრეშოვი ღორღის 10-15 % მდე ჩანართებით, უმყლო

2 გამოფიტული ძირითადი ქანების - ქვიშაქვების ალევროლიტებთან და არგილიტებთან მორიგეობა (49:51). ხრეშებრივი ტექსტურის, ნაკლებად დისლოცირებული ნაკლებად ნატრალოვანი, ქვიშაქვა ღია ყავისფერი, მონაცრისფრო და მოყავისფრო, წვრილმარცვლოვანი, კარბონატული და ქლორიდული ცემენტზე, თხელი, საშუალო და სქელმრეებრივი, მკვრივი, საშუალო სიმტკიცის. არგილიტი და ალევროლიტი მუქი ყავისფერი და მოშავო, თიხოვანი ცემენტზე, თხელ და საშუალომრეებრივი, რომელიც ძაბის მიერიც შედგება, 0.50-5 სმ სიმძლავრის ხრეშებისაგან, მკვრივი, დადაბლებული სიმტკიცის და ნაკლებად მტკიცე, უმყლო

3 სუსტად გამოფიტული ძირითადი ქანების - ქვიშაქვების ალევროლიტებთან და არგილიტებთან მორიგეობა (49:51). ხრეშებრივი ტექსტურის, ნაკლებად დისლოცირებული ნაკლებად ნატრალოვანი, ქვიშაქვა ღია ყავისფერი, მონაცრისფრო და მოყავისფრო, წვრილმარცვლოვანი, კარბონატული და ქლორიდულ ცემენტზე, თხელი, საშუალო და სქელმრეებრივი, მკვრივი, საშუალო სიმტკიცის. არგილიტი და ალევროლიტი მუქი ყავისფერი და მოშავო, თიხოვანი ცემენტზე, თხელ და საშუალომრეებრივი, რომელიც ძაბის მიერიც შედგება, 0.50-5 სმ სიმძლავრის ხრეშებისაგან, მკვრივი, დადაბლებული სიმტკიცის და ნაკლებად მტკიცე, უმყლო

<u>შენიშვნა:</u>

აღნიშნული გადაწყვეტილება ეფუძნება წინა საინჟინრო კვლევებს. ქვაბულის დამუშავების შემდეგ გადაიხედოს ხიმინჯების განლაგების სქემა.

ქვაბულის დამუშავების შემდგომ გეოდეზისტის და გეოლოგის მონაწილეობით მოხდეს ძირითადი კლდოვანი კონტურის დატანა და შედარება პროექტით მოცემულ კონტურთან.

თუ მოხდა ისე, რომ სხვაობა მივიღეთ არსებულ და საპროექტო კონტურების შორის ვათანხმებთ პროექტის ავტორთან არსებულ სიტუაციას, რის შემდეგაც გადაწყდება ხიმინჯების განლაგების სქემის ცვლილება არსებული სიტუაციის მიხედვით.

C
-
მრუდი
Scale: 1:100

NOTE:
1. იხილეთ ფხ. S - 101;

No	Date	Revision	Issued by

KEY PLAN

0.00=650

ADDRESS: ქ. თბილისი, მწვანე ნიკ. ქალაქის ლოტი, ფაზა N3. C4 საცხოვრებელი კლონი. ს.კ. N01.10.18.006.312

PROJECT: მრავალფენიანი საცხოვრებელი სახლი

DWG: მრუდი C

UBICON
ISSUED & FOR CONSTRUCTION
ს/ს "უბიკონი", ს/კ 205245037, იურიდიული მისამართი: თბილისი, ზ.ჭიჭინაძის ქ. 13 ტელ: (+995 32) 2 91 91 91, ელ-ფოსტა: info@ubicon.ge

ISSUED BY	APPROVED BY
TM	SHM

PROJECT No: 73A19

PAPER SIZE: A1
SCALE: 1:100

DRWG. No: S - 104
REVISION: 00
STATUS: C.D.

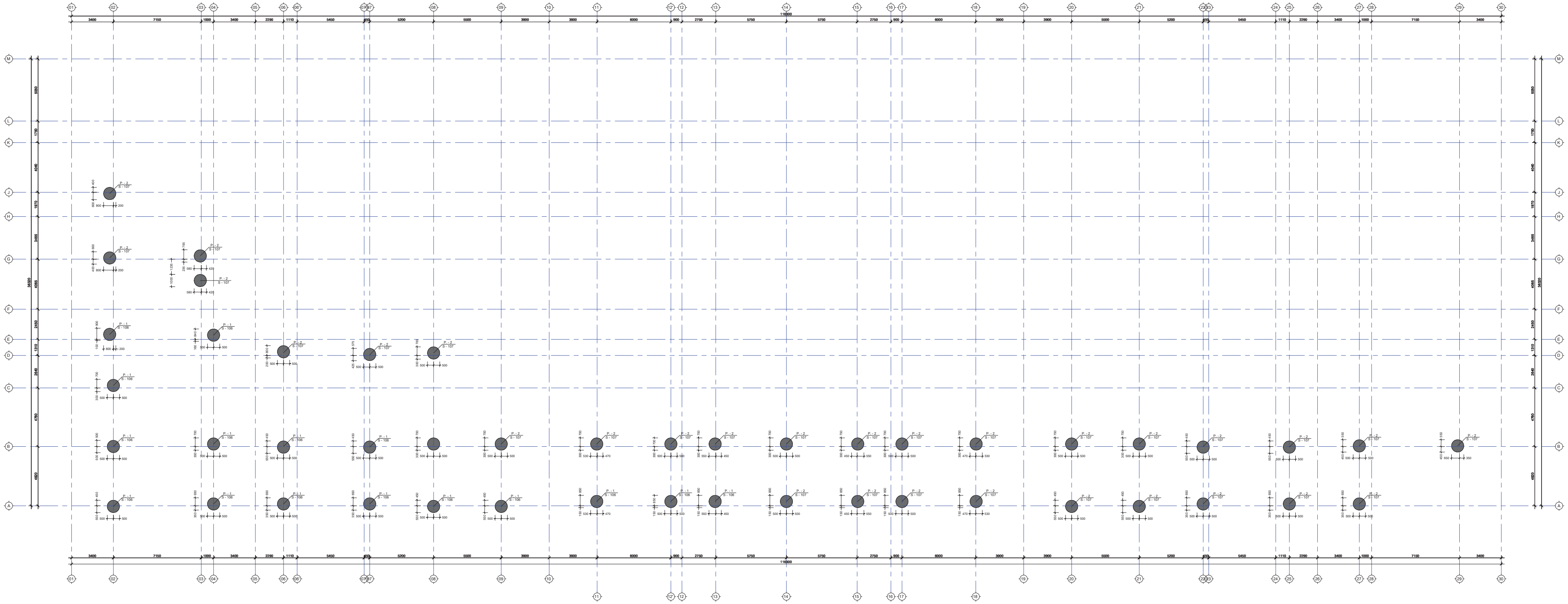

შენიშვნა:

აღნიშნული გადაწყვეტილება ეფუძნება წინა საინჟინრო კვლევებს. ქვაბულის დამუშავების შემდეგ გადაიხედოს ხიმინჯების განლაგების სქემა.

ქვაბულის დამუშავების შემდგომ გეოდეზისტის და გეოლოგის მონაწილეობით მოხდეს ძირითადი კლდოვანი კონტურის დატანა და შედარება პროექტით მოცემულ კონტურთან.

თუ მოხდა ისე, რომ სხვაობა მივიღეთ არსებულ და საპროექტო კონტურების შორის ვათანხმებთ პროექტის ავტორთან არსებულ სიტუაციას, რის შემდეგაც გადაწყდება ხიმინჯების განლაგების სქემის ცვლილება არსებული სიტუაციის მიხედვით.

შენიშვნა:
NOTE:

No	Date	Revision	Issued by

საკვანძო სქემა
KEY PLAN

მისამართი ADDRESS	ქ. თბილისი, მწვანე ქალაქი ლისზე, ფაზა N3. C4 საცხოვრებელი ბლოკი. ს.კ. N01.10.18.006.312
პროექტი PROJECT	მრავალბინიანი საცხოვრებელი სახლი
ნახაზი DRWG.	ხიმინჯების განლაგების გეგმა

CUBICON DESIGN & BUILDING ENGINEERING

შპს "კუბიკონი", თბილისი, მარშალ გელოვანის გამზ. 13
ტელ: (+995 591) 116444 www.cubicon.ge

	შეასრულა: ISSUED BY: TM	შეამოწმა APPROVED BY: SHM
	ფაილი FILE FOUNDATION FORMWORK	პროექტის #: PROJECT No 73A19
	ფორმატი PAPER SIZE A0	მასშტაბი SCALE 1:100
ნახ.კოდი DRWG. No S - 105	კორექტ. REVISION 00	სტადია STATUS C.D.

08.02.2022

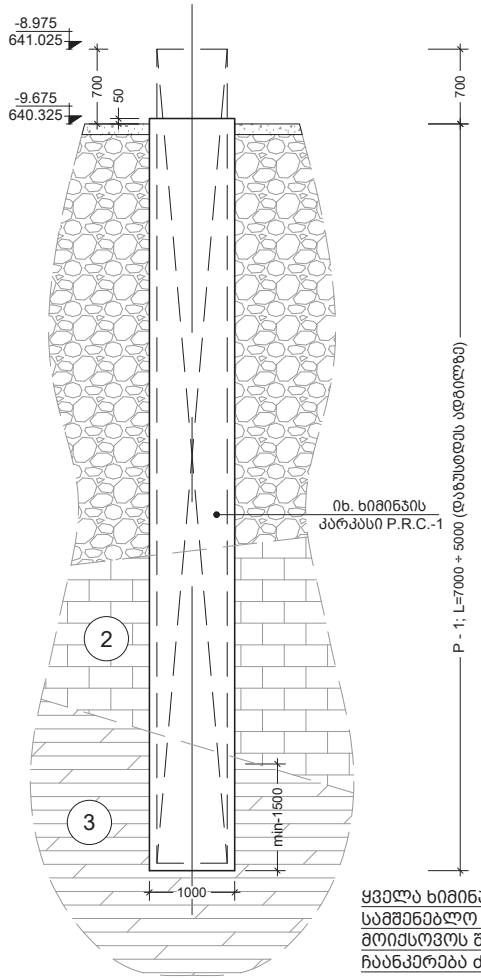

ყველა ხიმინჯის სიგრძე დაზუსტდეს სამშენებლო მოედანზე და შემდეგ მოიქსოვოს შესაბამისი სიგრძის კარკასები. ჩაბანკერება ძირითად ქანში მინიმუმ 1.50 მ



ფენებად დატკეპნილი მდინარის ხვინჭა (იხ. ქვაბული)



(2) გამოფიტული ძირითადი ქანების - ქვიშაქვების ალევროლიტებთან და არგილიტებთან მორიგეობა (49:51). შრეებრივი ტექსტურის, თხელ და საშუალოშრეებრივი, დისლოცირებული ნაპრალოვანი სხვადასხვა მიმართულებით, კარბონატული, ქლორიდულ და თიხოვანი ცემენტზე



(3) სუსტად გამოფიტული ძირითადი ქანების - ქვიშაქვების ალევროლიტებთან და არგილიტებთან მორიგეობა (49:51). შრეებრივი ტექსტურის, ნაკლებად დისლოცირებულიდა ნაკლებად ნაპრალოვანი, ქვიშაქვა ღია ყავისფერი, მონაცრუსფრო და მოციფსრო, წვრილმარცვლოვანი, კარბონატულ და ქლორიდულ ცემენტზე, თხელი, საშუალო და სქელშრეებრივი, მკვრივი, საშუალო სიმტკიცის. არგილითი და ალევროლიტი მუქი ყავისფერი და მოშავო, თიხოვანი ცემენტზე, თხელ და საშუალოშრეებრივი, რომელიც თავის მხრივ შედგება, 0.50-5 სმ სიმძლავრის შრეებისაგან, მკვრივი, დადაბლებული სიმტკიცის და ნაკლებად მტკიცე, უწყლო

1 / - P.
Scale: 1:50

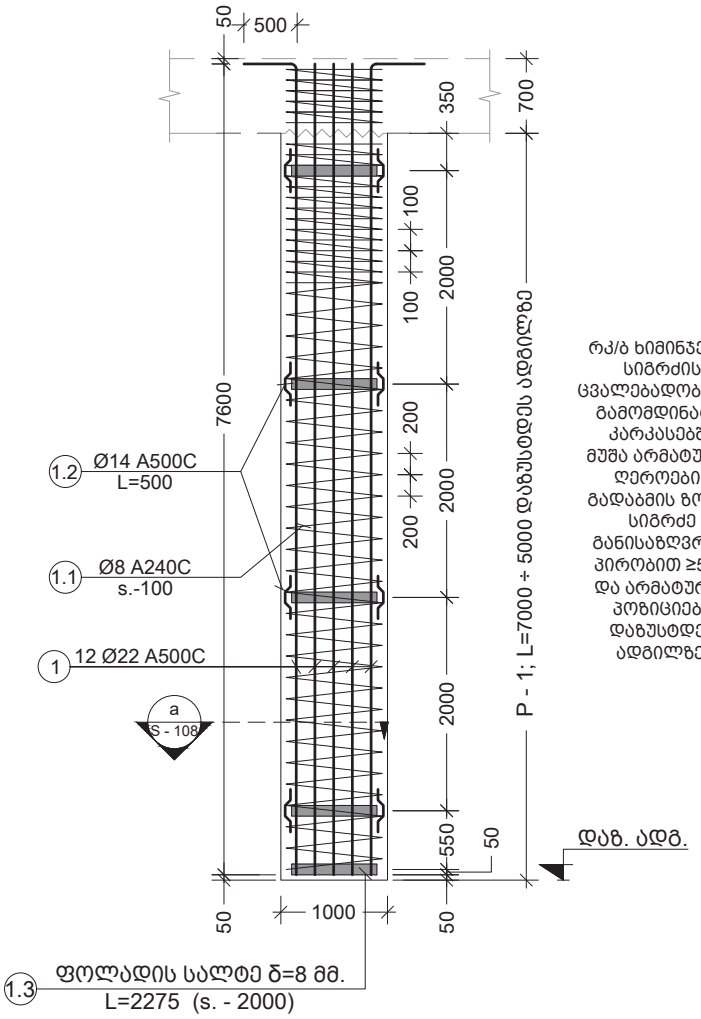

რკ/ბ ხიმინჯების სიგრძის ცვალებადობიდან გამომდინარე, კარკასებში მუშა არმატურის ღეროების გადაბმის ზონის სიგრძე განისაზღვროს პირობით ≥50d. და არმატურის პოზიციები დაზუსტდეს ადგილზე.

1 / - P.R.C.
Scale: 1:50

შენიშვნა:
NOTE:

აღნიშნული გადაწყვეტილება ეფუძნება წინა საინჟინრო კვლევებს. ქვაბულის დამუშავების შემდეგ გადაიხედოს ხიმინჯების განლაგების სქემა.

ქვაბულის დამუშავების შემდგომ გეოდეზისტის და გეოლოგის მონაწილეობით მოხდეს ძირითადი კლდოვანი კონტურის დატანა და შედარება პროექტით მოცემულ კონტურთან.

თუ მოხდა ისე, რომ სხვაობა მივიღეთ არსებულ და საპროექტო კონტურების შორის ვათანხმებთ პროექტის ავტორთან არსებულ სიტუაციას, რის შემდეგაც გადაწყდება ხიმინჯების განლაგების სქემის ცვლილება არსებული სიტუაციის მიხედვით.

No	Date	Revision	Issued by
----	----	----	----
----	----	----	----
----	----	----	----
----	----	----	----
----	----	----	----

სიტუაციური სქემა
KEY PLAN

მისამართი
ADDRESS
ქ. თბილისი, მწვანე ქალაქი ლისზე, ფაზა N3. C4 საცხოვრებელი ბლოკი. ს.კ. N01.10.18.006.312

პროექტი
PROJECT
მრავალბინიანი საცხოვრებელი სახლი

ნახაზი
DRWG.
ხიმინჯი P.-1; R.R.C.-1

CUBICON DESIGN & BUILDING ENGINEERING
შპს "კუბიკონი". თბილისი, მარშალ გელოვანის გამზ. 13
ტელ: (+995 591) 116444 www.cubicon.ge

	შესრულა: ISSUED BY:	შემოწმდა APPROVED BY:
	TM	SHM
	ფაილი FILE: PILE	პროექტის #: PROJECT No: 73A19
	ფორმატი PAPER SIZE: A3	მასშტაბი SCALE: 1:100
ნახ.კოდი DRWG. No: S - 106	კორექტ. REVISION: 00	სტატუსი STATUS: C.D.

08.02.2022

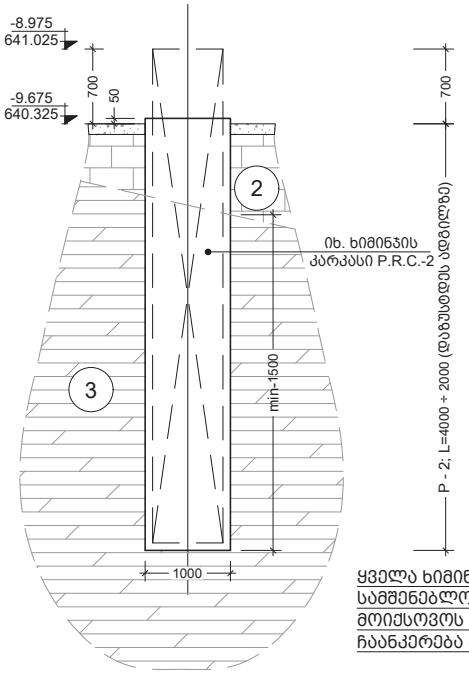

ყველა ხიმინჯის სიგრძე დაზუსტდეს
სამშენებლო მოედანზე და შემდეგ
მოიქსოვოს შესაბამისი სიგრძის კარკასები.
ჩაანკერება ძირითად ქანში მინიმუმ 1.50 მ

2 გამოფიტული ძირითადი ქანების - ქვიშაქვების ალევროლიტებთან და არგილიტებთან მორიგეობა (49:51). შრეებრივი ტექსტურის, თხელ და საშუალოშრეებრივი, დისლოცირებული ნაპრალოვანი სხვადასხვა მიმართულებით, კარბონატული, ქლორიდულ და თიხოვანი ცემენტზე

3 სუსტად გამოფიტული ძირითადი ქანების - ქვიშაქვების ალევროლიტებთან და არგილიტებთან მორიგეობა (49:51). შრეებრივი ტექსტურის, ნაკლებად დისლოცირებულიდა ნაკლებად ნაპრალოვანი, ქვიშაქვა ღია ყავისფერი, მონაცრუსფრო და მოციფსრო, წვრილმარცვლოვანი, კარბონატულ და ქლორიფულ ცემენტზე, თხელი, საშუალო და სქელშრეებრივი, მკვრივი, საშუალო სიმტკიცის. არგილითი და ალევროლიტი მუქი ყავისფერი და მოშავო, თიხოვანი ცემენტზე, თხელ და საშუალოშრეებრივი, რომელიც თავის მხრივ შედგება, 0.50-5 სმ სიმძლავრის შრეებისაგან, მკვრივი, დადაბლებული სიმტკიცის და ნაკლებად მტკიცე, უწყლო

2 / - P.
Scale: 1:50

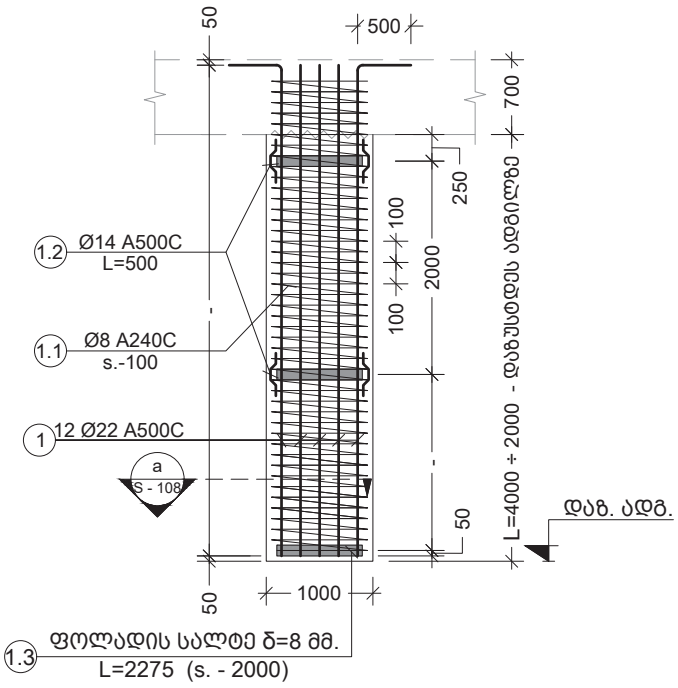

2 / - P.R.C.
Scale: 1:50

შენიშვნა:
NOTE:

აღნიშნული გადაწყვეტილება ეფუძნება წინა საინჟინრო კვლევებს. ქვაბულის დამუშავების შემდეგ გადაიხედოს ხიმინჯების განლაგების სქემა.

ქვაბულის დამუშავების შემდგომ გეოდეზისტის და გეოლოგის მონაწილეობით მოხდეს ძირითადი კლდოვანი კონტურის დატანა და შედარება პროექტით მოცემულ კონტურთან.

თუ მოხდა ისე, რომ სხვაობა მივიღეთ არსებულ და საპროექტო კონტურების შორის ვათანხმებთ პროექტის ავტორთან არსებულ სიტუაციას, რის შემდეგაც გადაწყდება ხიმინჯების განლაგების სქემის ცვლილება არსებული სიტუაციის მიხედვით.

No	Date	Revision	Issued by
----	----	----	----
----	----	----	----
----	----	----	----
----	----	----	----
----	----	----	----
----	----	----	----

სიტუაციური სქემა
KEY PLAN

მისამართი
ADDRESS
ქ. თბილისი, მწვანე ქალაქი ლისზე, ფაზა N3. C4 საცხოვრებელი კლოკი. ს.კ. N01.10.18.006.312

პროექტი
PROJECT
მრავალბინიანი საცხოვრებელი სახლი

ნახაზი
DRWG.
ხიმინჯი P.-2; R.R.C.-2

CUBICON DESIGN & BUILDING ENGINEERING
შპს "კუბიკონი". თბილისი, მარშალ გელოვანის გამზ. 13
ტელ: (+995 591) 116444 www.cubicon.ge

	შესრულა: ISSUED BY:	შეამოწმა APPROVED BY:
	TM	SHM
	ფაილი FILE: PILE	პროექტის #: PROJECT No: 73A19
	ფორმატი PAPER SIZE: A3	მასშტაბი SCALE: 1:100
ნახ.კოდი DRWG. No: S - 107	კორექტ. REVISION: 00	სტატუსი STATUS: C.D.

08.02.2022

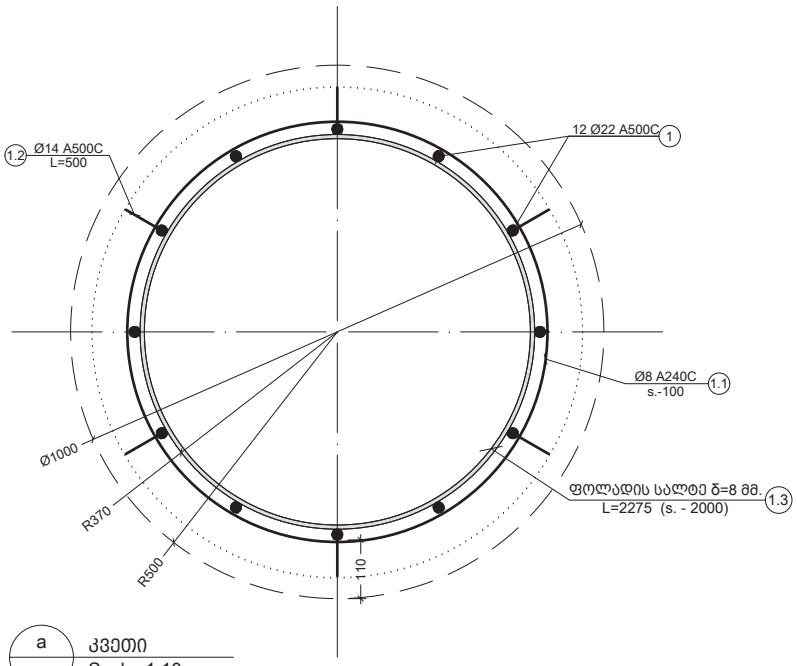

a
-
კვეთი a
Scale: 1:10

პოზ. 1.2
მ. 1:10
L= 500 (მმ.)

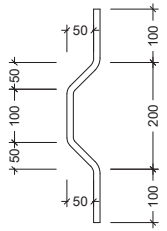

1.2
-
პოზ.
Scale: 1:10

პოზ. 1.3
მ. 1:10
L= ~2275 (მმ.)

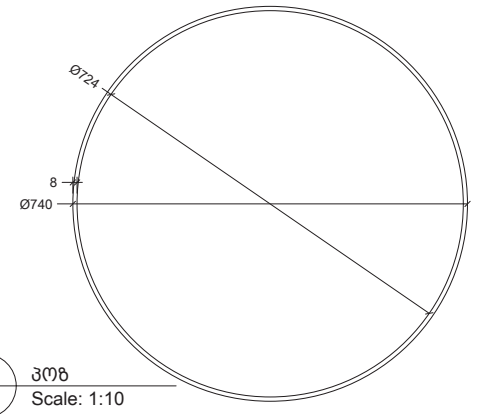

1.3
-
პოზ
Scale: 1:10

შენიშვნა:
NOTE:

აღნიშნული გადაწყვეტილება ეფუძნება წინა საინჟინრო კვლევებს. ქვაბულის დამუშავების შემდეგ გადაიხედოს ხიმინჯების განლაგების სქემა.

ქვაბულის დამუშავების შემდგომ გეოდეზისტის და გეოლოგის მონაწილეობით მოხდეს ძირითადი კლდოვანი კონტურის დატანა და შედარება პროექტით მოცემულ კონტურთან.

თუ მოხდა ისე, რომ სხვაობა მივიღეთ არსებულ და საპროექტო კონტურების შორის ვათანხმებთ პროექტის ავტორთან არსებულ სიტუაციას, რის შემდეგაც გადაწყდება ხიმინჯების განლაგების სქემის ცვლილება არსებული სიტუაციის მიხედვით.

No	Date	Revision	Issued by
----	----	----	----
----	----	----	----
----	----	----	----
----	----	----	----
----	----	----	----

სიტუაციური სქემა
KEY PLAN

კონსტრ. დასახ.	ელემენტის დასახ.	პოზ. №	დიამეტრი ან კვეთი (მმ)		ერთეულის სიგრძე (მმ.)	რაოდენობა (ც.)	საერთო სიგრძე (მ.)	საერთო წონა (კგ.)
ხიმინჯების პარკასების სპეციფიკაცია	P.R.C. - 1 (16 ც.)	1	Ø 22	A500C	8150	12 X 16	1565	4667
		1.1	Ø 8	A240C	დ.ა.	-	1599	631
		1.2	Ø 14	A500C	500	32 X 16	256	309
		მძიმე ბეტონი		B25	V =	5.6 X 16	= 89.60 მ³	
	P.R.C. - 2 (16 ც.)	1	Ø 22	A500C	8150	12 X 30	2934	8751
		1.1	Ø 8	A240C	დ.ა.	-	2971	1172
		1.2	Ø 14	A500C	500	32 X 30	480	580
		მძიმე ბეტონი		B25	V =	3.2 X 30	= 96.00 მ³	

მისამართი
ADDRESS
ქ. თბილისი, მწვანე ქალაქი ლისზე, ფაზა N3. C4 საცხოვრებელი ბლოკი. ს.კ. N01.10.18.006.312

პროექტი
PROJECT
მრავალბინიანი საცხოვრებელი სახლი

ნახაზი
DRWG.
კვეთი a; პოზიცია 1.2 1.3; ხიმინჯების სპეციფიკაცია

ფოლადის მასალის ამოკრეფა

კონსტრუქციის დასახელება	ელემენტის მარკირება	რაოდენობა(ც.)	პოზ. N	პროფილი	სტანდარტი	სიგრძე (მმ)	ერთ ელემენტზე: რაოდენობა(ც.)	ერთ ელემენტზე: სიგრძე (მ.)	ერთ ელემენტზე: წონა (კგ.)	მთლიანად: რაოდენობა(ც.)	მთლიანად: სიგრძე (მ.)	მთლიანად: წონა (კგ.)	ფოლადის მარკა
P.R.C.-1	ფარ-ცელი	16 (ც)	1.3	— 100 X 8	ГОСТ 19903-74	2275	5	11.38	71.44	80.00	182.00	1142.96	C235 S235
P.R.C.-2	ფარ-ცელი	30 (ც)	1.3	— 100 X 8	ГОСТ 19903-74	2275	3	6.83	42.86	90.00	204.75	1285.83	C235 S235

CUBICON
DESIGN & BUILDING ENGINEERING

შპს "კუბიკონი", თბილისი, მარშალ გელოვანის გამზ. 13
ტელ: (+995 591) 116444 www.cubicon.ge

შესრულა: ISSUED BY:	შეამოწმა APPROVED BY:
TM	SHM
ფაილი FILE: PILE	პროექტის #: PROJECT No: 73A19
ფორმატი PAPER SIZE: A3	მასშტაბი SCALE: 1:10
ნახ.კოდი DRWG. No: S - 108	კორექტ. REVISION: 00
სტატუსი STATUS: C.D.	

08.02.2022

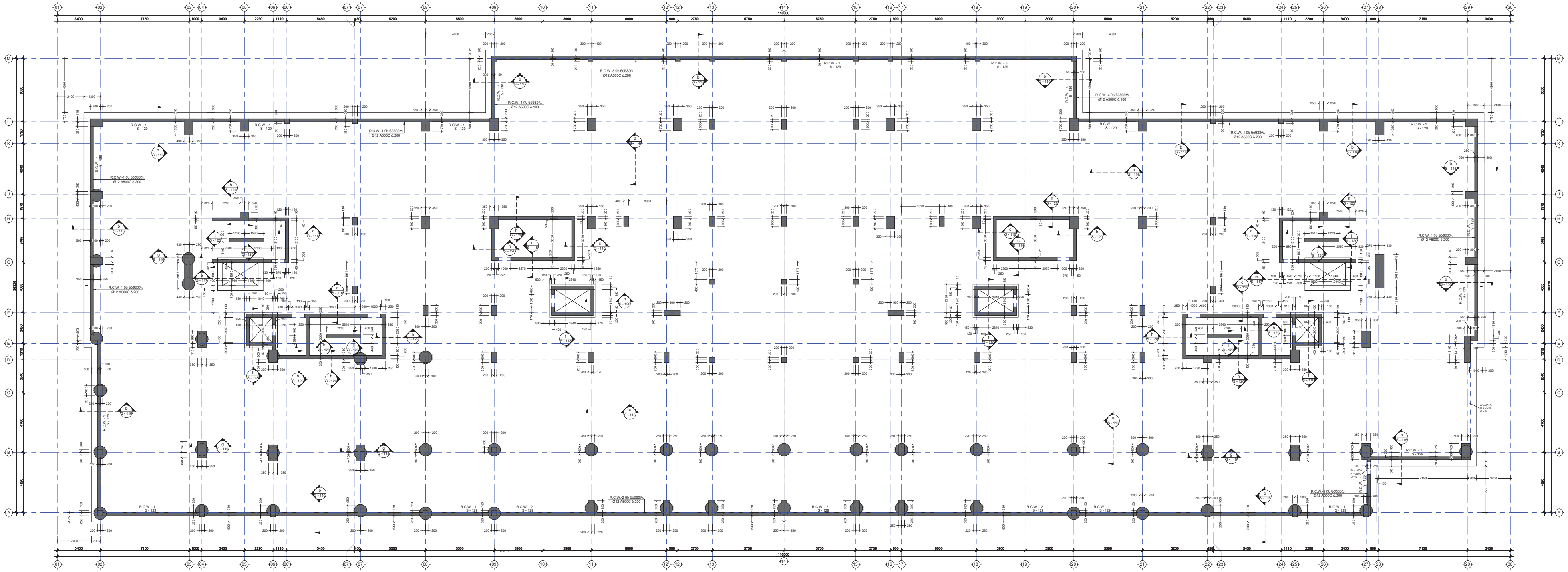

შენიშვნა:
NOTE:

No	Date	Revision	Issued by

საკვანძო სქემა
KEY PLAN

მისამართი ADDRESS	ქ. თბილისი, მწვანე ქალაქი ლისზე, ფაზა N3. C4 საცხოვრებელი ბლოკი. ს.კ. N01.10.18.006.312
პროექტი PROJECT	მრავალბინიანი საცხოვრებელი სახლი
ნახაზი DRWG.	საძირკვლის ფილის საყალიბე გეგმა -8.975 ნიშნულზე.

CUBICON DESIGN & BUILDING ENGINEERING

შპს "კუბიკონი", თბილისი, მარშალ გელოვანის გამზ. 13
ტელ: (+995 591) 116444 www.cubicon.ge

	შეასრულა: ISSUED BY: TM	შეამოწმა APPROVED BY: SHM
	ფაილი FILE FOUNDATION FORMWORK	პროექტის #: PROJECT No 73A19
	ფორმატი PAPER SIZE A0	მასშტაბი SCALE 1:100
ნახ.კოდი DRWG. No S - 109	კორექტ. REVISION 00	სტადია STATUS C.D.

08.02.2022

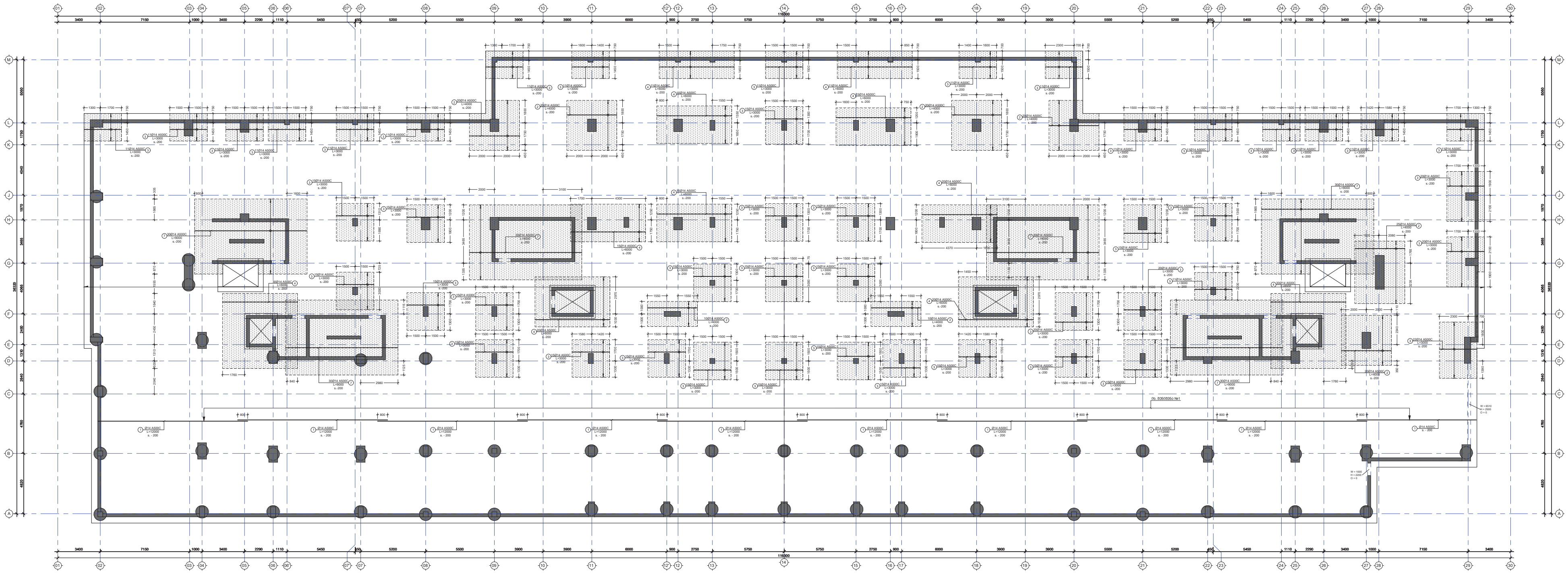

შენიშვნა:
NOTE:

No	Date	Revision	Issued by

სიტუაციური გეგმა
KEY PLAN

მისამართი
ADDRESS
ქ. თბილისი, მწვანე ქალაქი ლისზე, ფაზა N3. C4 საცხოვრებელი ბლოკი. ს.კ. N01.10.18.006.312

პროექტი
PROJECT
მრავალბინიანი საცხოვრებელი სახლი

ნახაზი
DRWG.

საძ. ფილის არმირების გეგმა -8.975 ნიშნულზე (ქვედა შრე. X მიმარ.)

DESIGN & BUILDING ENGINEERING

შპს "კუბიკონი", თბილისი, მარშალ გელოვანის გამზ. 13
ტელ: (+995 591) 116444 www.cubicon.ge

	შეასრულა: ISSUED BY:	შეამოწმა APPROVED BY:
	TM	SHM
	ფაილი FILE FOUNDATION REINFORCEMENT	პროექტის #: PROJECT No 73A19
	ფორმატი PAPER SIZE A0	მასშტაბი SCALE 1:100
ნახ.კოდი DRWG. No S - 110	კორექტ. REVISION 00	სტადია STATUS C.D.

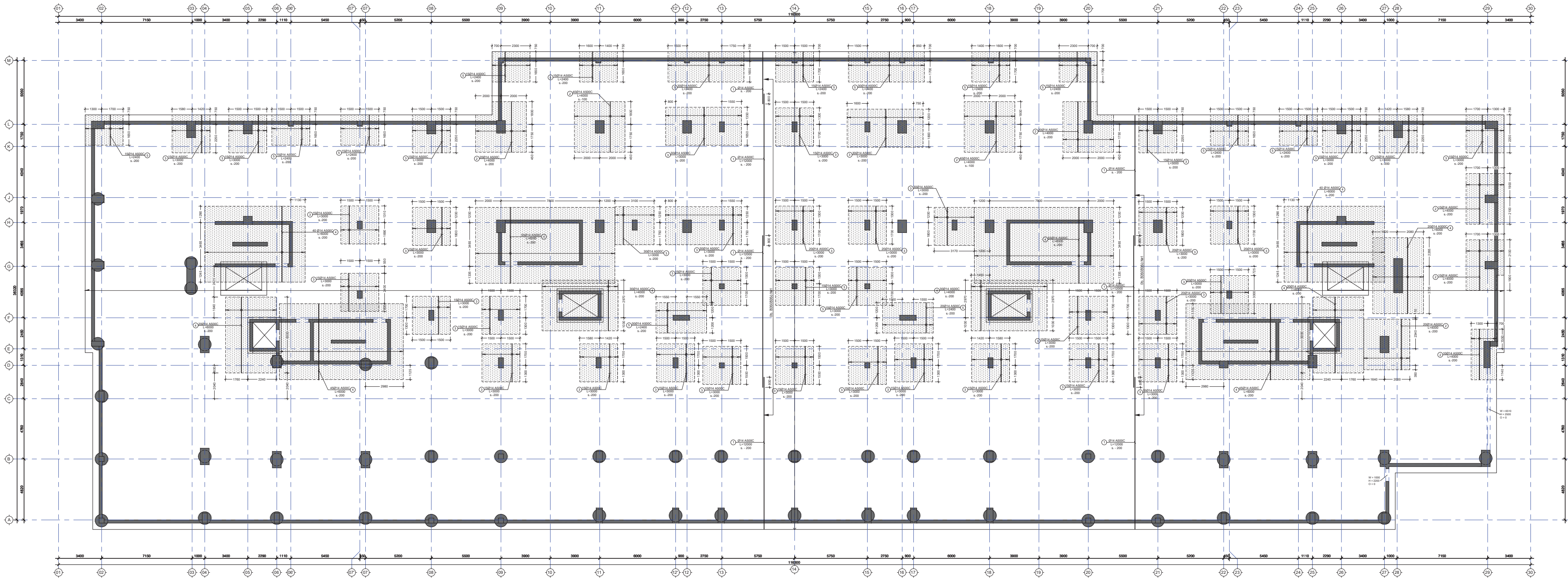

შენიშვნა:
NOTE:

No	Date	Revision	Issued by

სიტუაციური სქემა
KEY PLAN

მისამართი
ADDRESS
ქ. თბილისი, მწვანე ქალაქი ლისზე, ფაზა N3. C4 საცხოვრებელი ბლოკი. ს.კ. N01.10.18.006.312

პროექტი
PROJECT
მრავალბინიანი საცხოვრებელი სახლი

ნახაზი
DRWG.

საძ. ფილის არმირების გეგმა -8.975 ნიშნულზე (ქვედა შრე. Y მიმარ.)

CUBICON DESIGN & BUILDING ENGINEERING

შპს "კუბიკონი", თბილისი, მარშალ გელოვანის გამზ. 13
ტელ: (+995 591) 116444 www.cubicon.ge

შეასრულა: ISSUED BY:	შეამოწმა APPROVED BY:
TM	SHM
ფაილი FILE FOUNDATION REINFORCEMENT	პროექტის #: PROJECT No 73A19
ფორმატი PAPER SIZE A0	მასშტაბი SCALE 1:100

ნახ.კოდი DRWG. No	კორექტ. REVISION	სტადია STATUS
S - 111	00	C.D.

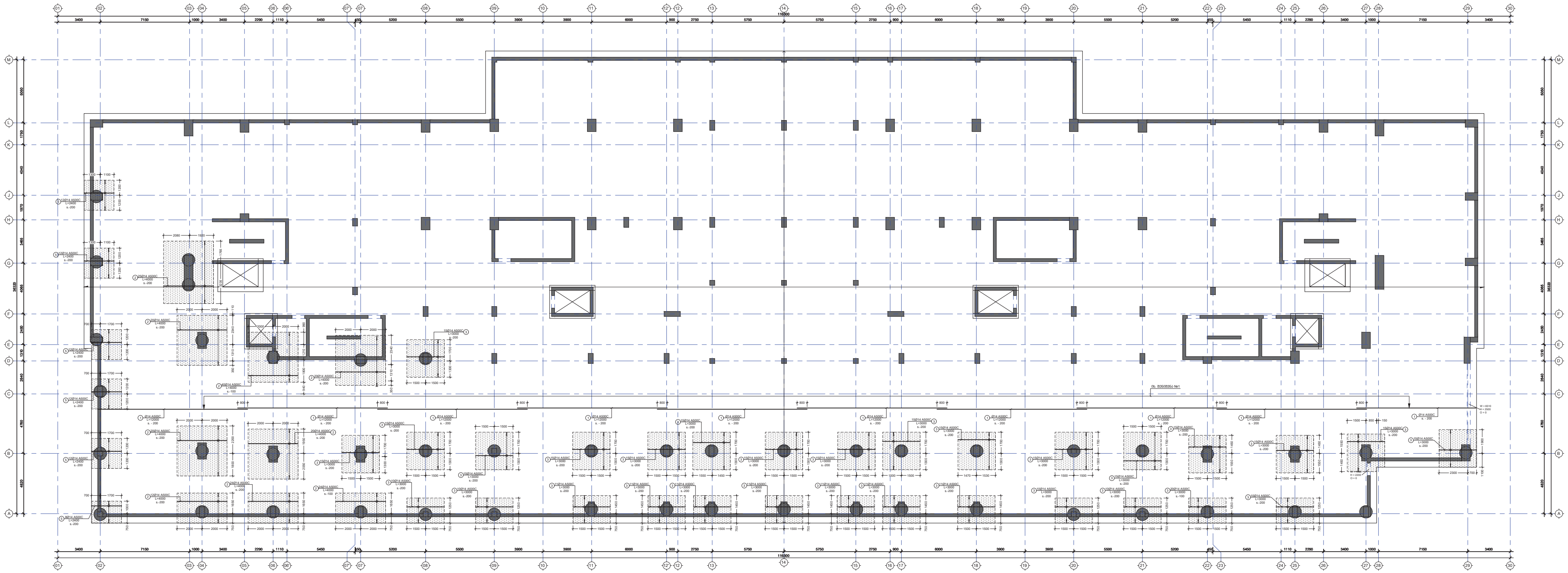

შენიშვნა:
NOTE:

No	Date	Revision	Issued by

საკვანძო სქემა
KEY PLAN

მისამართი
ADDRESS
ქ. თბილისი, მწვანე ქალაქი ლისზე, ფაზა N3. C4 საცხოვრებელი ბლოკი. ს.კ. N01.10.18.006.312

პროექტი
PROJECT
მრავალბინიანი საცხოვრებელი სახლი

ნახაზი
DRWG.
საძ. ფილის არმირების გეგმა -8.975 ნიშნულზე (ზედა შრე. X მიმარ.)

CUBICON
DESIGN & BUILDING ENGINEERING
შპს "კუბიკონი", თბილისი, მარშალ გელოვანის გამზ. 13
ტელ: (+995 591) 116444 www.cubicon.ge

შეასრულა: ISSUED BY: TM	შეამოწმა APPROVED BY: SHM
ფაილი FILE FOUNDATION REINFORCEMENT	პროექტის #: PROJECT No 73A19
ფორმატი PAPER SIZE A0	მასშტაბი SCALE 1:100

ნახ.კოდი DRWG. No	კორექტ. REVISION	სტადია STATUS
S - 112	00	C.D.

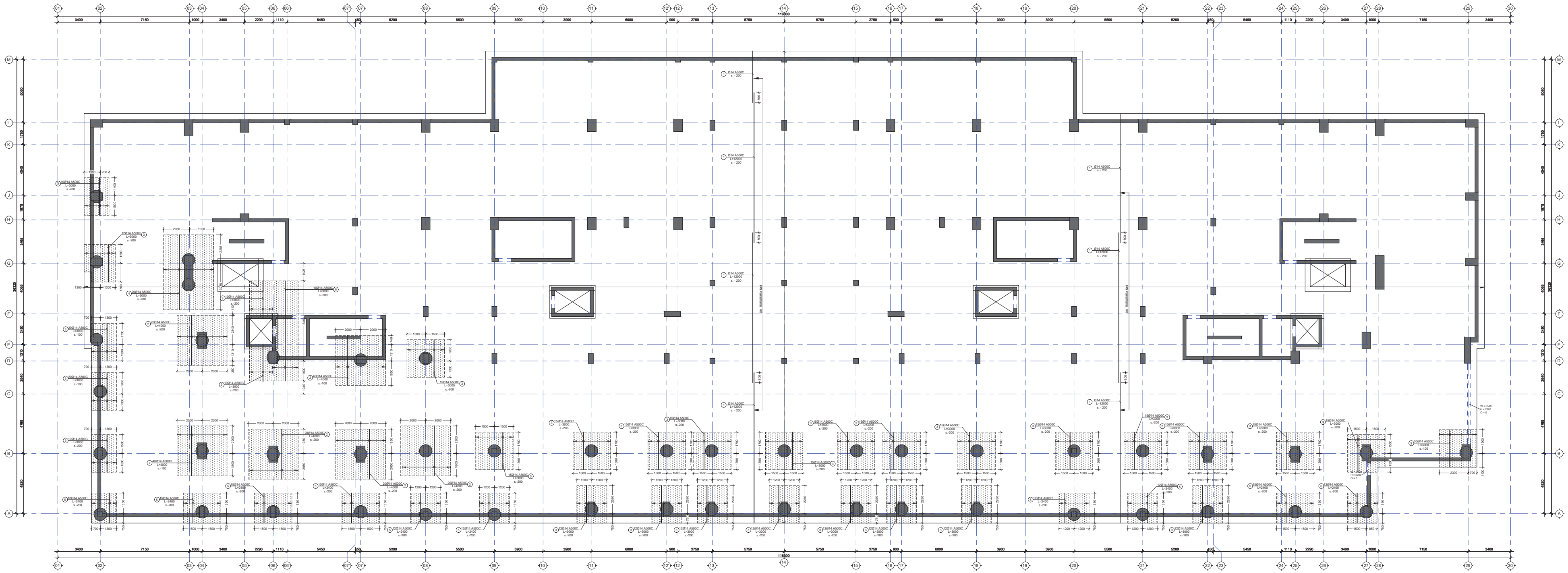

შენიშვნა:
NOTE:

No	Date	Revision	Issued by

სიტუაციური სქემა
KEY PLAN

მისამართი ADDRESS	ქ. თბილისი, მწვანე ქალაქი ლისზე, ფაზა N3. C4 საცხოვრებელი ბლოკი. ს.კ. N01.10.18.006.312
პროექტი PROJECT	მრავალბინიანი საცხოვრებელი სახლი
ნახაზი DRWG.	საძ. ფილის არმირების გეგმა -8.975ნიშნულზე (ზედა შრე. Y მიმარ.)

CUBICON
DESIGN & BUILDING ENGINEERING
შპს "კუბიკონი", თბილისი, მარშალ გელოვანის გამზ. 13
ტელ: (+995 591) 116444 www.cubicon.ge

შეასრულა: ISSUED BY: TM	შეამოწმა APPROVED BY: SHM
ფაილი FILE FOUNDATION REINFORCEMENT	პროექტის #: PROJECT No 73A19
ფორმატი PAPER SIZE A0	მასშტაბი SCALE 1:100
ნახ.კოდი DRWG. No S - 113	კორექტ. REVISION 00
სტადია STATUS C.D.	

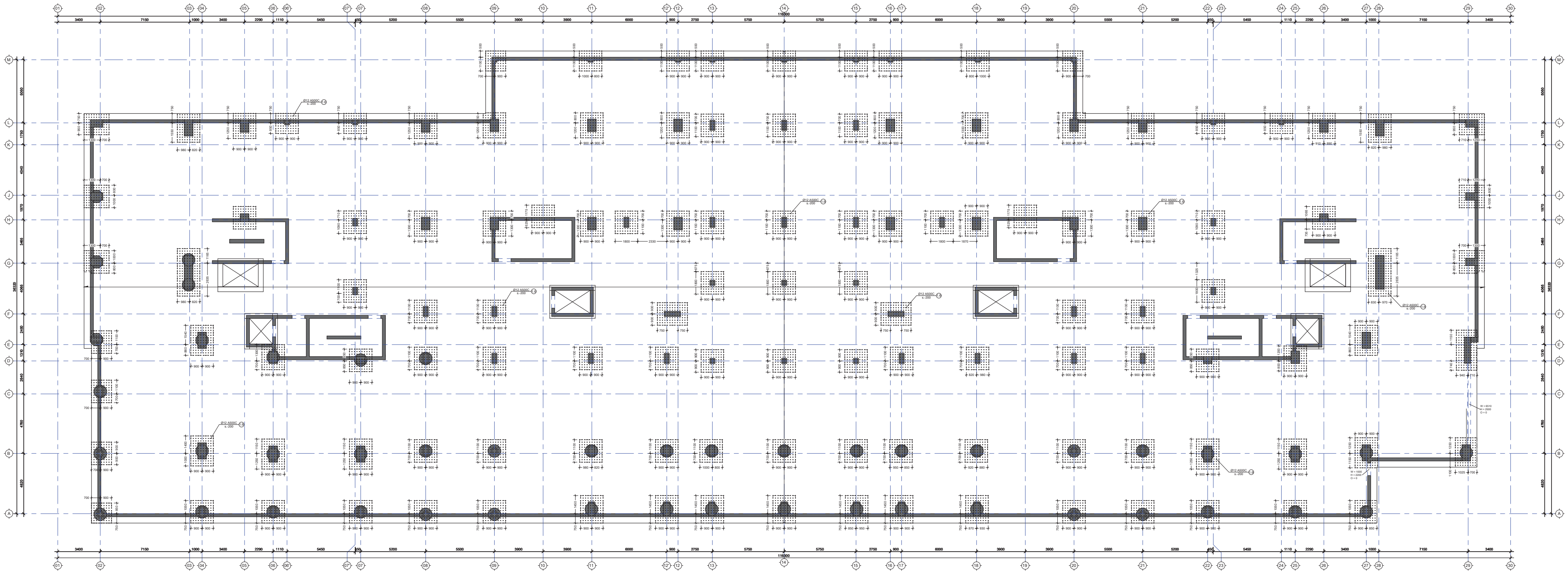

შენიშვნა:
NOTE:

No	Date	Revision	Issued by
----	----	----	----
----	----	----	----
----	----	----	----
----	----	----	----
----	----	----	----

სიტუაციური სქემა
KEY PLAN

მისამართი
ADDRESS
ქ. თბილისი, მწვანე ქალაქი ლისზე, ფაზა N3. C4 საცხოვრებელი ბლოკი. ს.კ. N01.10.18.006.312

პროექტი
PROJECT
მრავალბინიანი საცხოვრებელი სახლი

ნახაზი
DRWG.

საძირკვლის ფილაში -8.975 ნ.-ზე განივი არმირების განლაგების გეგმა

CUBICON
DESIGN & BUILDING ENGINEERING

შპს "კუბიკონი", თბილისი, მარშალ გელოვანის გამზ. 13
ტელ: (+995 591) 116444 www.cubicon.ge

შეასრულა: ISSUED BY:	შეამოწმა APPROVED BY:
TM	SHM
ფაილი FILE FOUNDATION REINFORCEMENT	პროექტის #: PROJECT No 73A19
ფორმატი PAPER SIZE A0	მასშტაბი SCALE 1:100

ნახ.კოდი DRWG. No	კორექტ. REVISION	სტადია STATUS
S - 114	00	C.D.

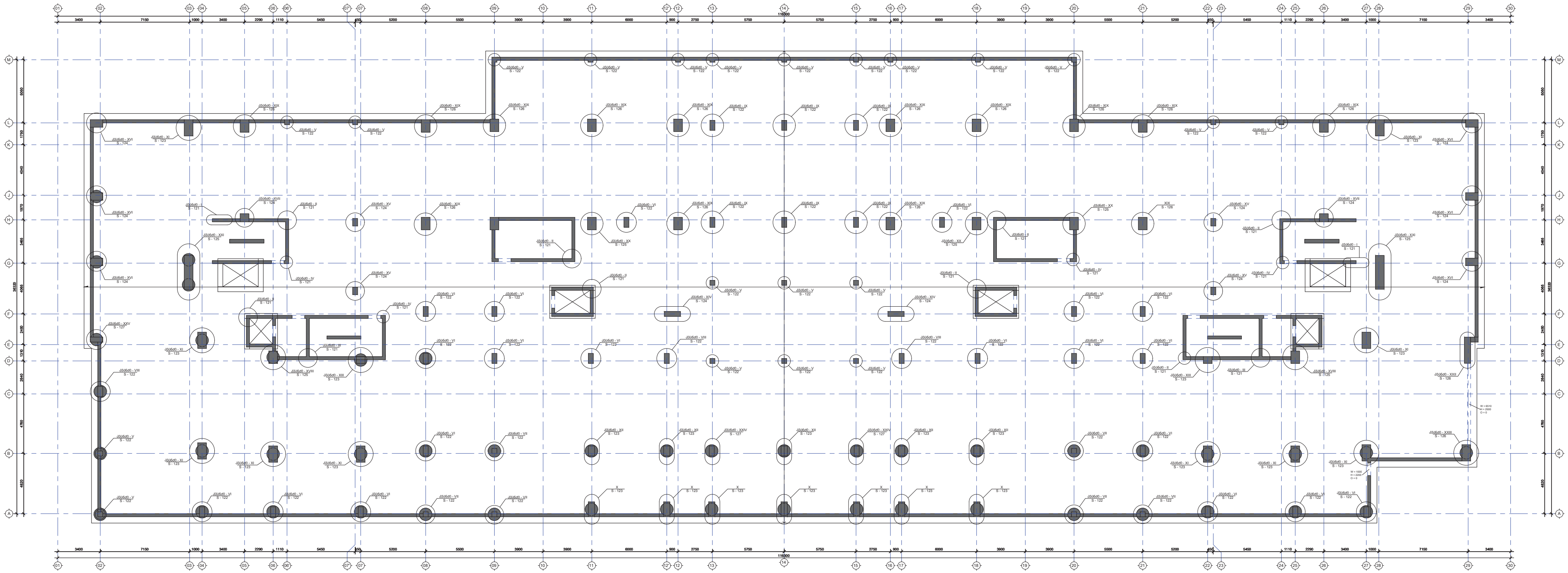

შენიშვნა:
NOTE:

No	Date	Revision	Issued by
----	----	----	----
----	----	----	----
----	----	----	----
----	----	----	----
----	----	----	----

სიტუაციური სქემა
KEY PLAN

მისამართი
ADDRESS
ქ. თბილისი, მწვანე ქალაქი ლისზე, ფაზა N3. C4 საცხოვრებელი ბლოკი. ს.კ. N01.10.18.006.312

პროექტი
PROJECT
მრავალბინიანი საცხოვრებელი სახლი

ნახაზი
DRWG.

საძ.ფილაში -8.975 ნ.-ზე სვეტის ნაშვერებისთვის კვანძების გეგმა

CUBICON
DESIGN & BUILDING ENGINEERING
შპს "კუბიკონი", თბილისი, მარშალ გელოვანის გამზ. 13
ტელ: (+995 591) 116444 www.cubicon.ge

შეასრულა: ISSUED BY:	შეამოწმა APPROVED BY:
TM	SHM
ფაილი FILE FOUNDATION REINFORCEMENT	პროექტის #: PROJECT No 73A19
ფორმატი PAPER SIZE A0	მასშტაბი SCALE 1:100

ნახ.კოდი DRWG. No	კორექტ. REVISION	სტადია STATUS
S - 115	00	C.D.

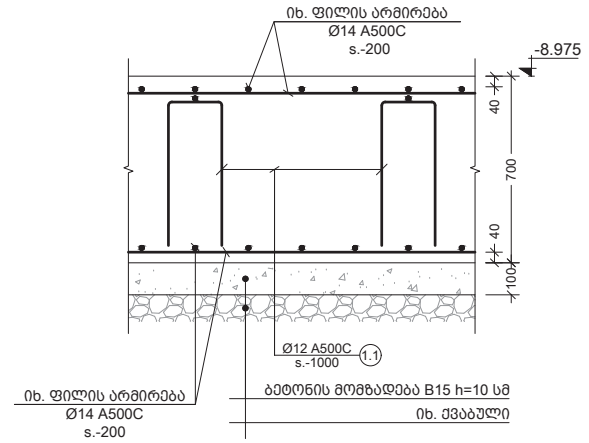

a
-
კვეთი
Scale: 1:20

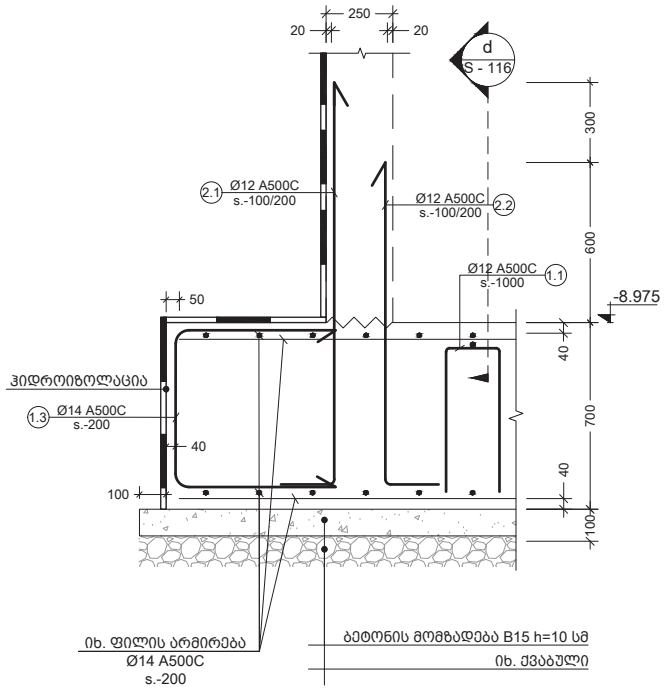

b
-
კვეთი
Scale: 1:20

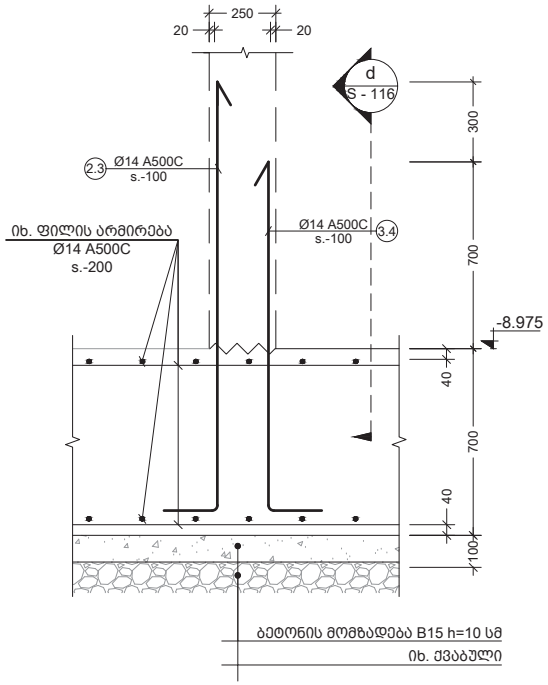

c
-
კვეთი
Scale: 1:20

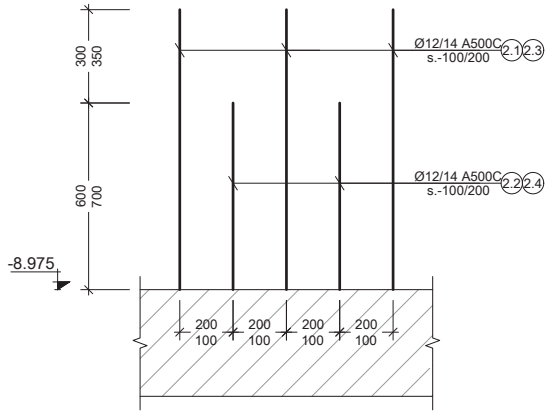

d
-
კვეთი
Scale: 1:20

შენიშვნა:
NOTE:

No	Date	Revision	Issued by
----	----	----	----
----	----	----	----
----	----	----	----
----	----	----	----
----	----	----	----

სიტუაციური სქემა
KEY PLAN

მისამართი
ADDRESS
ქ. თბილისი, მწვანე ქალაქი ლისზე, ფაზა N3. C4 საცხოვრებელი ბლოკი. ს.კ. N01.10.18.006.312

პროექტი
PROJECT
მრავალბინიანი საცხოვრებელი სახლი

ნახაზი
DRWG.
კვეთი a b c d

CUBICON DESIGN & BUILDING ENGINEERING
შპს "კუბიკონი". თბილისი, მარშალ გელოვანის გამზ. 13
ტელ: (+995 591) 116444 www.cubicon.ge

	შესრულა: ISSUED BY:	შეამოწმა APPROVED BY:
	TM	SHM
ფაილი FILE FDN. SECT		პროექტის #: PROJECT No 73A19
ფორმატი PAPER SIZE	A3	მასშტაბი SCALE 1:20
ნახ.კოდი DRWG. No	კორექტ. REVISION	სტატუსი STATUS
S - 116	00	C.D.

08.02.2022

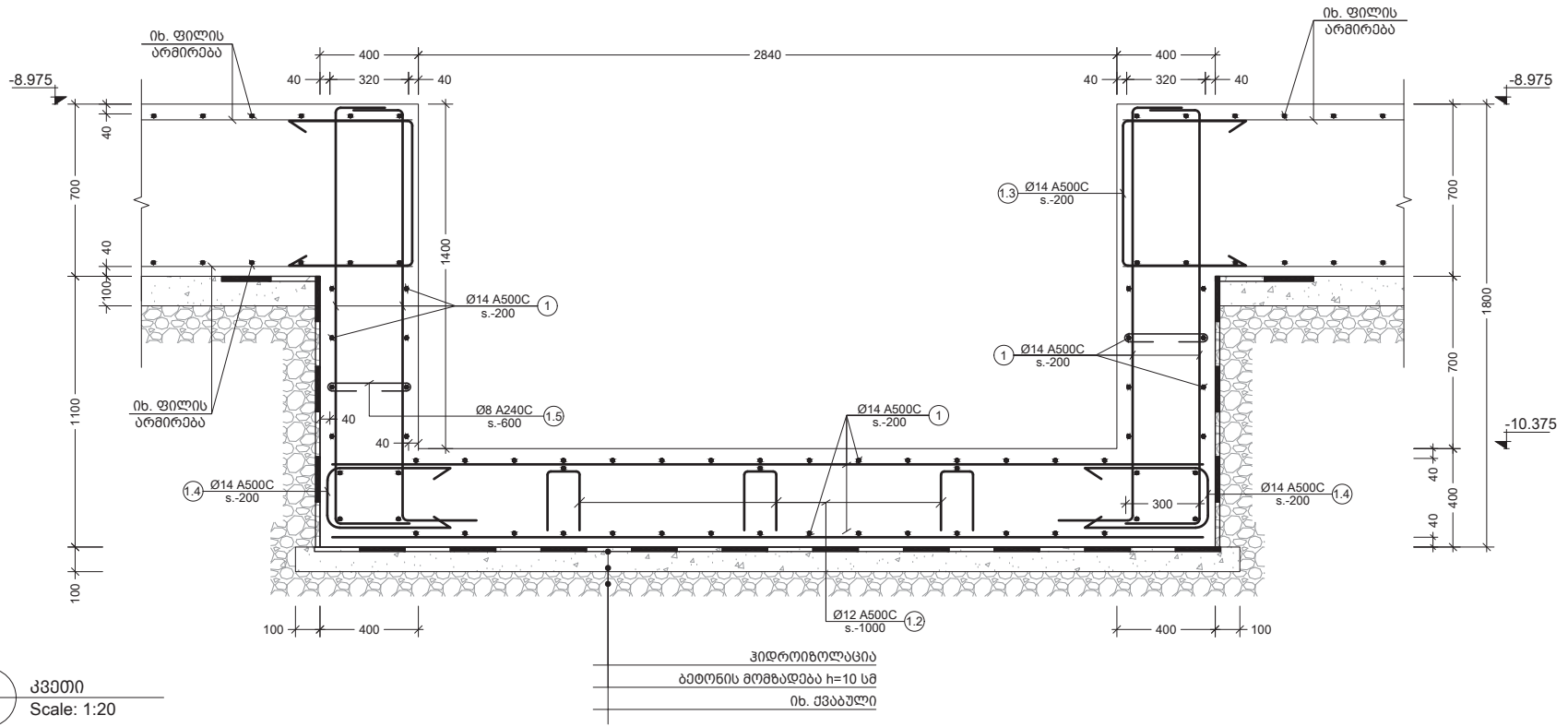

e
-
კვეთი
Scale: 1:20

შენიშვნა:
NOTE:

No	Date	Revision	Issued by
----	----	----	----
----	----	----	----
----	----	----	----
----	----	----	----
----	----	----	----

სიტუაციური სქემა
KEY PLAN

მისამართი
ADDRESS
ქ. თბილისი, მწვანე ქალაქი ლისზე, ფაზა N3. C4 საცხოვრებელი ბლოკი. ს.კ. N01.10.18.006.312

პროექტი
PROJECT
მრავალბინიანი საცხოვრებელი სახლი

ნახაზი
DRWG.
კვეთი e

CUBICON DESIGN & BUILDING ENGINEERING
შპს "კუბიკონი". თბილისი, მარშალ გელოვანის გამზ. 13
ტელ: (+995 591) 116444 www.cubicon.ge

	შესრულა: ISSUED BY:	შეამოწმა APPROVED BY:
	TM	SHM
	ფაილი FILE FDN. SECT	პროექტის #: PROJECT No 73A19
	ფორმატი PAPER SIZE A3	მასშტაბი SCALE 1:20
ნახ.კოდი DRWG. No S - 117	კორექტ. REVISION 00	სტატუსი STATUS C.D.

08.02.2022

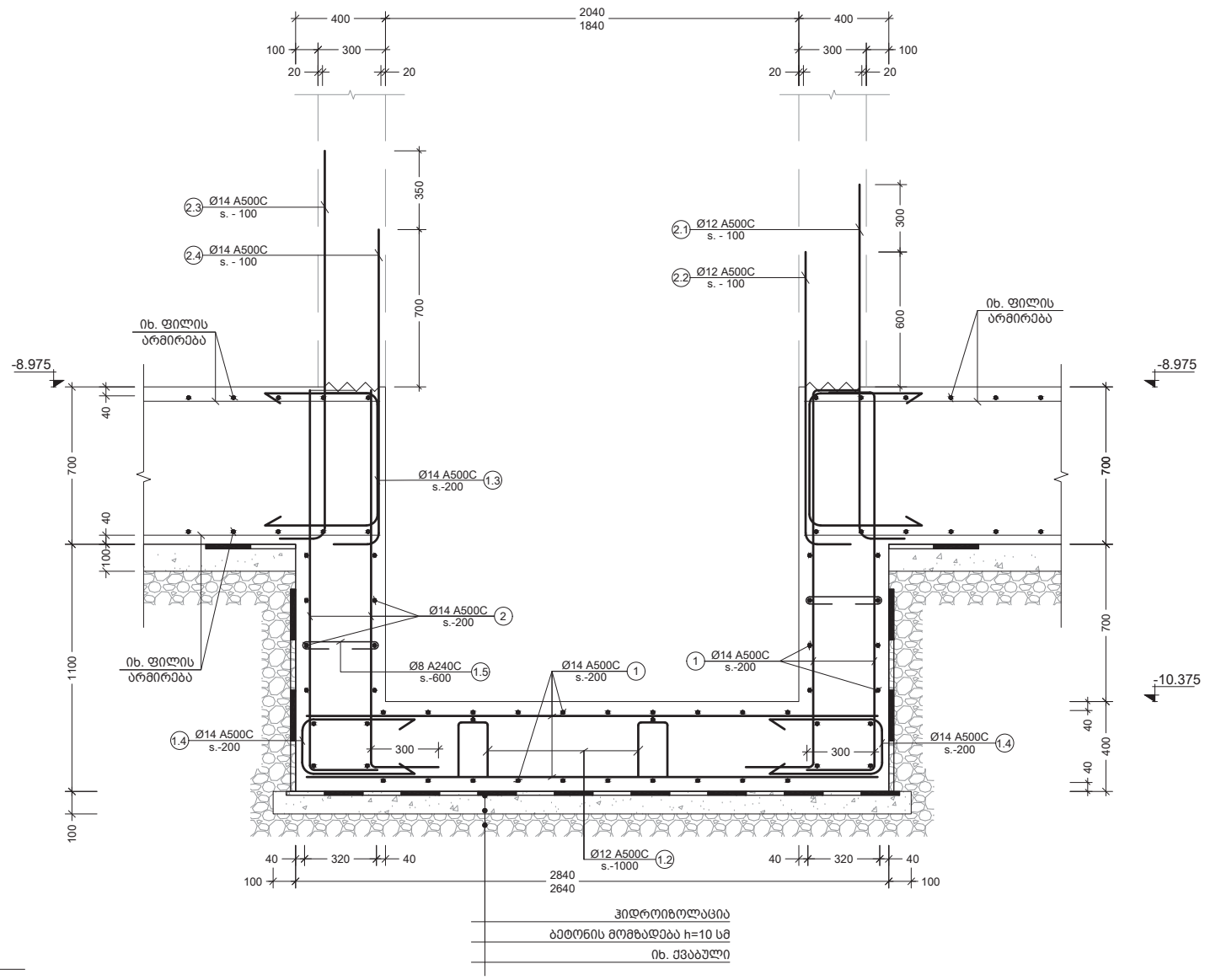

f
-
კვეთი
Scale: 1:20

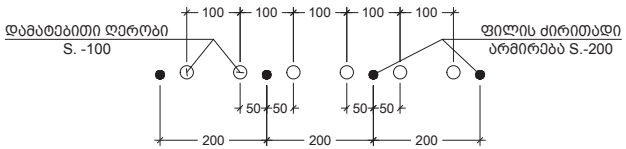

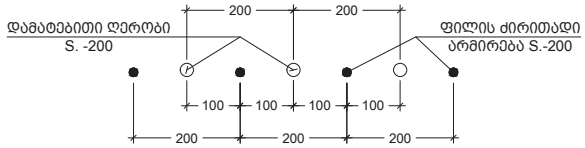

-
ძირითადი და დამატებითი ღეროების განაწილების სქემა
Scale: 1:10

შენიშვნა:
NOTE:

No	Date	Revision	Issued by
----	----	----	----
----	----	----	----
----	----	----	----
----	----	----	----
----	----	----	----

სიტუაციური სქემა
KEY PLAN

მისამართი
ADDRESS
ქ. თბილისი, მწვანე ქალაქი ლისზე, ფაზა N3. C4 საცხოვრებელი ბლოკი. ს.კ. N01.10.18.006.312

პროექტი
PROJECT
მრავალბინიანი საცხოვრებელი სახლი

ნახაზი
DRWG.
კვეთი f; ძირითადი და დამატებითი ღეროების განაწილების სქემა

CUBICON DESIGN & BUILDING ENGINEERING
შპს "კუბიკონი". თბილისი, მარშალ გელოვანის გამზ. 13
ტელ: (+995 591) 116444 www.cubicon.ge

	შესრულა: ISSUED BY:	შეამოწმა APPROVED BY:
	TM	SHM
ფაილი FILE FDN. SECT	პროექტის #: PROJECT No:	73A19
ფორმატი PAPER SIZE	მასშტაბი SCALE	
A3	1:20	
ნახ.კოდი DRWG. No	კორექტ. REVISION	სტატუსი STATUS
S - 118	00	C.D.

08.02.2022

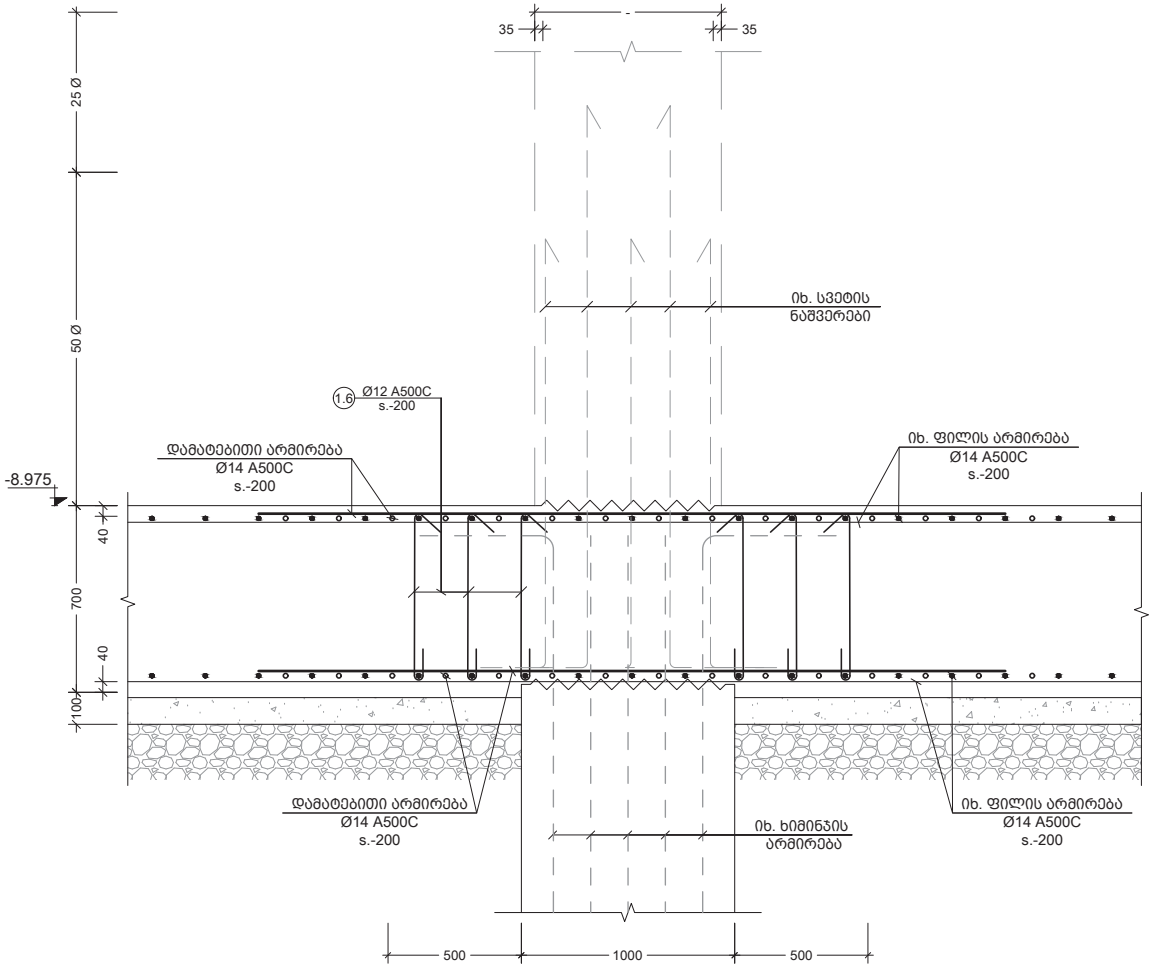

9 / - კვეთი
Scale: 1:20

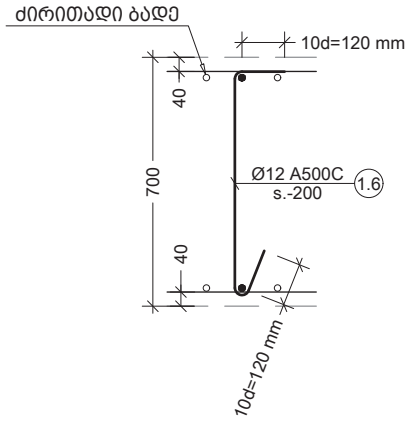

1.6 / - პოზიცია
Scale: 1:15

შენიშვნა:
NOTE:

No	Date	Revision	Issued by
----	----	----	----
----	----	----	----
----	----	----	----
----	----	----	----
----	----	----	----

სიტუაციური სქემა
KEY PLAN

მისამართი
ADDRESS
ქ. თბილისი, მწვანე ქალაქი ლისზე, ფაზა N3. C4 საცხოვრებელი ბლოკი. ს.კ. N01.10.18.006.312

პროექტი
PROJECT
მრავალბინიანი საცხოვრებელი სახლი

ნახაზი
DRWG.
კვეთი g

CUBICON DESIGN & BUILDING ENGINEERING
შპს "კუბიკონი". თბილისი, მარშალ გელოვანის გამზ. 13
ტელ: (+995 591) 116444 www.cubicon.ge

	შესრულა: ISSUED BY:	შეამოწმა APPROVED BY:
	TM	SHM
	ფაილი FILE FDN. SECT	პროექტის #: PROJECT No 73A19
	ფორმატი PAPER SIZE A3	მასშტაბი SCALE 1:20
ნახ.კოდი DRWG. No S - 119	კორექტ. REVISION 00	სტატუსი STATUS C.D.

08.02.2022

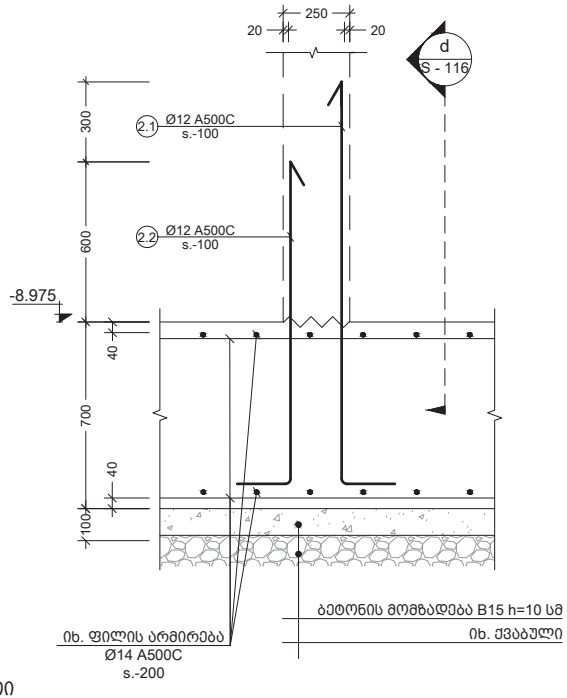

h
-
კვეთი
Scale: 1:20

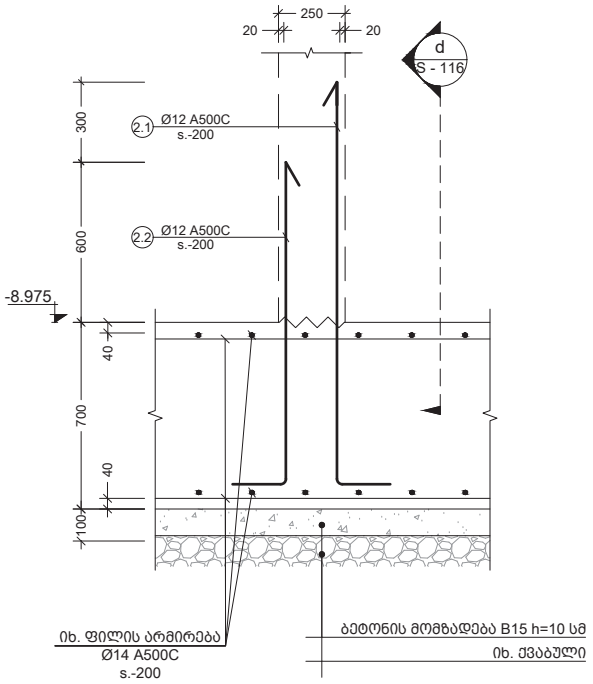

j
-
კვეთი
Scale: 1:20

შენიშვნა:
NOTE:

No	Date	Revision	Issued by
----	----	----	----
----	----	----	----
----	----	----	----
----	----	----	----
----	----	----	----

სიტუაციური სქემა
KEY PLAN

მისამართი
ADDRESS
ქ. თბილისი, მწვანე ქალაქი ლისზე, ფაზა N3. C4 საცხოვრებელი ბლოკი. ს.კ. N01.10.18.006.312

პროექტი
PROJECT
მრავალბინიანი საცხოვრებელი სახლი

ნახაზი
DRWG.
კვეთი h j

CUBICON DESIGN & BUILDING ENGINEERING
შპს "კუბიკონი", თბილისი, მარშალ გელოვანის გამზ. 13
ტელ: (+995 591) 116444 www.cubicon.ge

	შეასრულა: ISSUED BY:	შეამოწმა APPROVED BY:
	TM	SHM
	ფაილი FILE FDN. SECT	პროექტის #: PROJECT No 73A19
	ფორმატი PAPER SIZE A3	მასშტაბი SCALE 1:20
ნახ.კოდი DRWG. No S - 120	კორექტ. REVISION 00	სტატუსი STATUS C.D.

08.02.2022

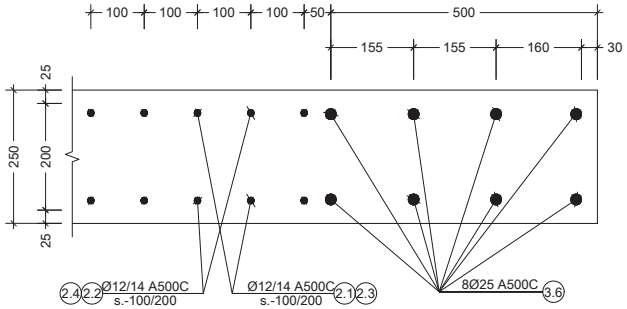

I
-
კვანძი
Scale: 1:10

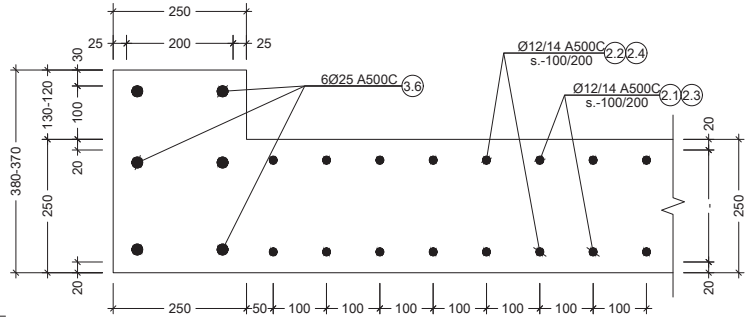

IV
-
კვანძი
Scale: 1:10

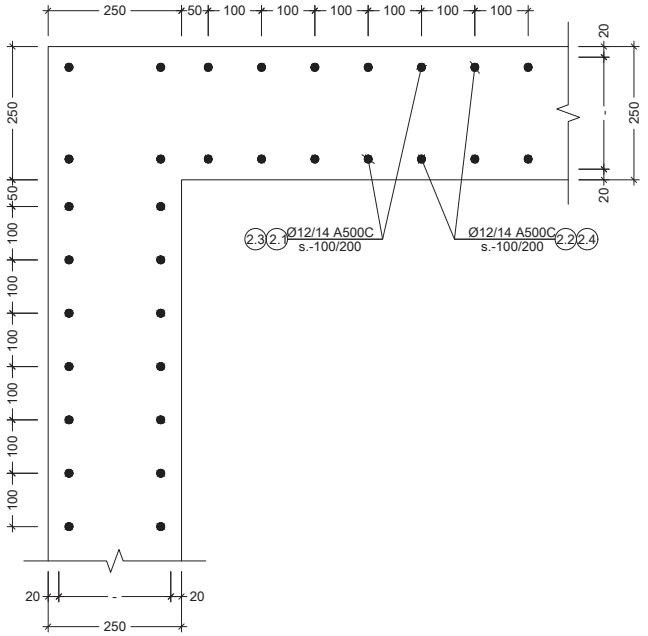

II
-
კვანძი
Scale: 1:10

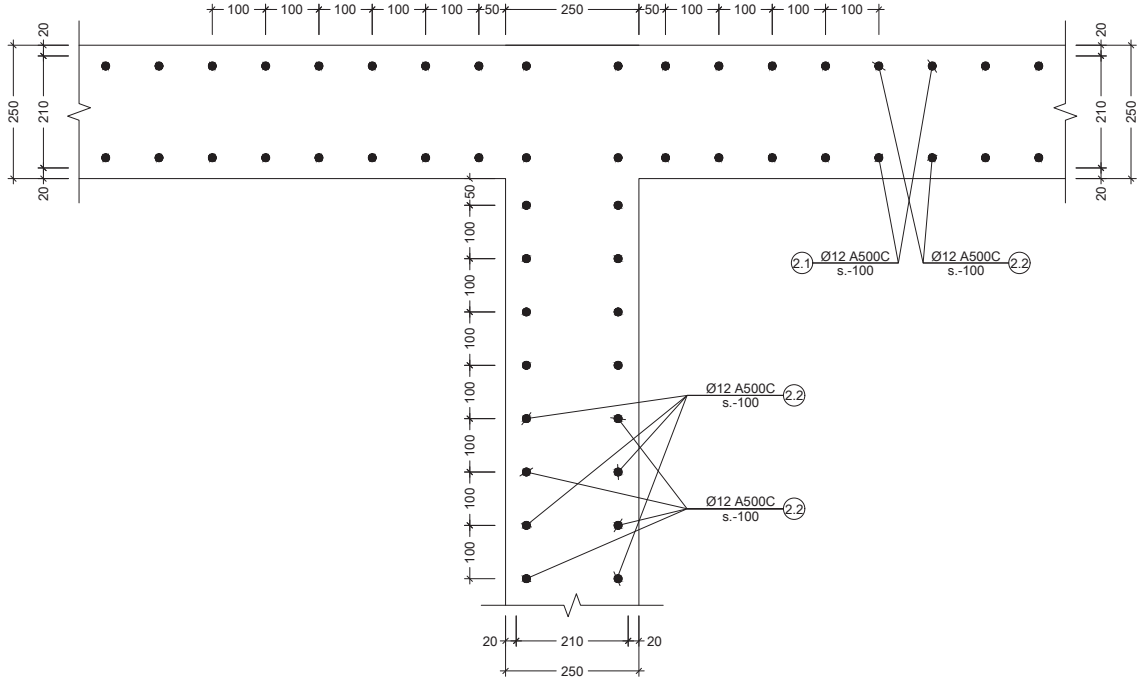

III
-
კვანძი
Scale: 1:10

შენიშვნა:
NOTE:

No	Date	Revision	Issued by
----	----	----	----
----	----	----	----
----	----	----	----
----	----	----	----
----	----	----	----

სიტუაციური სქემა
KEY PLAN

მისამართი
ADDRESS
ქ. თბილისი, მწვანე ქალაქი ლისზე, ფაზა N3. C4 საცხოვრებელი ბლოკი. ს.კ. N01.10.18.006.312

პროექტი
PROJECT
მრავალბინიანი საცხოვრებელი სახლი

ნახაზი
DRWG.
კვანძი I II III IV

CUBICON
DESIGN & BUILDING ENGINEERING
შპს "კუბიკონი", თბილისი, მარშალ გელოვანის გამზ. 13
ტელ: (+995 591) 116444 www.cubicon.ge

	შესრულა: ISSUED BY:	შეამოწმა APPROVED BY:
	TM	SHM
	ფაილი FILE FDN. SECT	პროექტის #: PROJECT No 73A19
	ფორმატი PAPER SIZE A3	მასშტაბი SCALE 1:10
ნახ.კოდი DRWG. No S - 121	კორექტ. REVISION 00	სტადია STATUS C.D.

08.02.2022

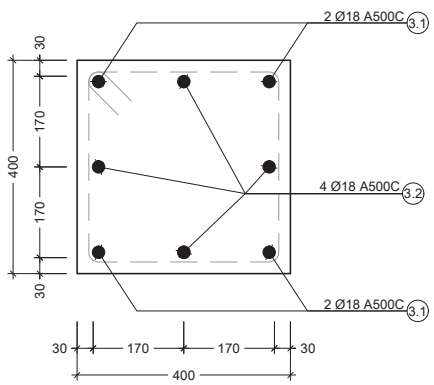

V
-
კვანძი
Scale: 1:10

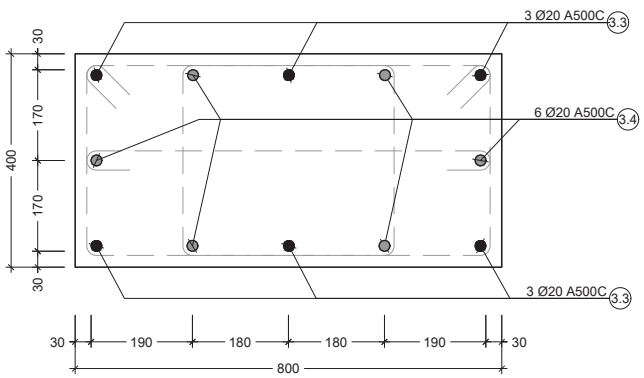

VI
-
კვანძი
Scale: 1:10

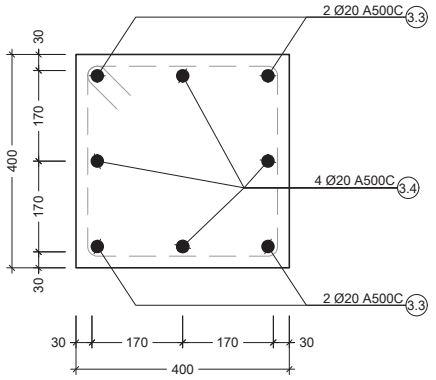

VII
-
კვანძი
Scale: 1:10

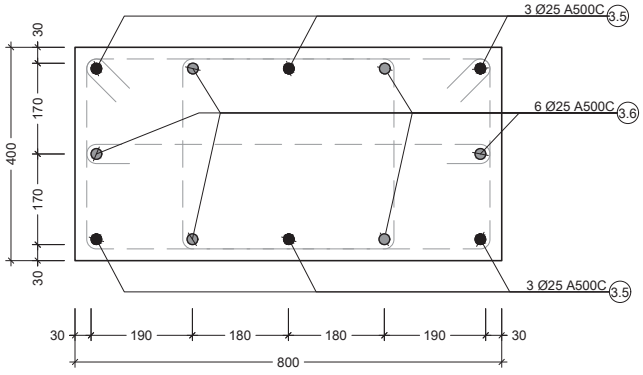

VIII
-
კვანძი
Scale: 1:10

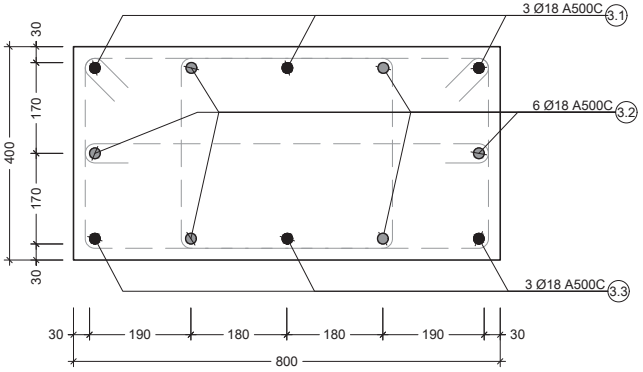

IX
-
კვანძი
Scale: 1:10

შენიშვნა:
NOTE:

----	----	----	----
----	----	----	----
----	----	----	----
----	----	----	----
----	----	----	----
No	Date	Revision	Issued by

სიტუაციური სქემა
KEY PLAN

მისამართი
ADDRESS
ქ. თბილისი, მწვანე ქალაქი ლისზე, ფაზა N3. C4 საცხოვრებელი ბლოკი. ს.კ. N01.10.18.006.312

პროექტი
PROJECT
მრავალბინიანი საცხოვრებელი სახლი

ნახაზი
DRWG.
კვანძი V VI VII VIII IX

CUBICON DESIGN & BUILDING ENGINEERING
შპს "კუბიკონი", თბილისი, მარშალ გელოვანის გამზ. 13
ტელ: (+995 591) 116444 www.cubicon.ge

	შემსრულა: ISSUED BY:	შემოწმდა APPROVED BY:
	TM	SHM
	ფაილი FILE FDN. SECT	პროექტის #: PROJECT No 73A19
	ფორმატი PAPER SIZE A3	მასშტაბი SCALE 1:10
ნახ.კოდი DRWG. No S - 122	კორექტ. REVISION 00	სტატუსი STATUS C.D.

08.02.2022

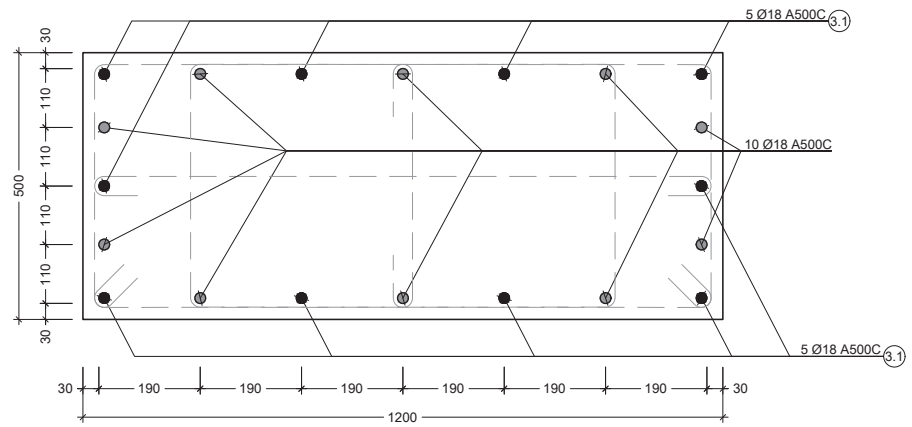

X
-
კვანძი
Scale: 1:10

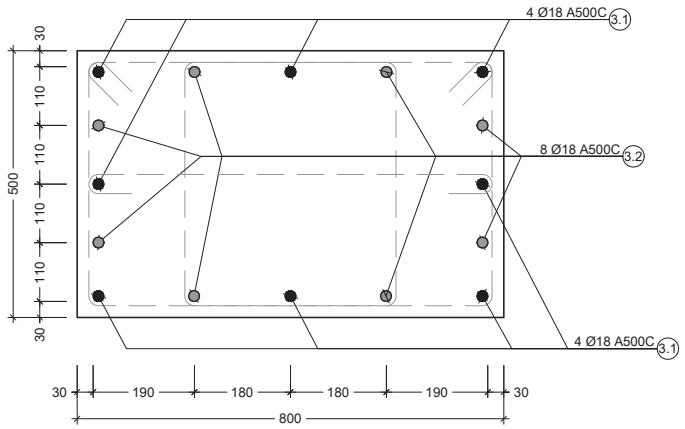

XII
-
კვანძი
Scale: 1:10

შენიშვნა:
NOTE:

----	----	----	----
----	----	----	----
----	----	----	----
----	----	----	----
----	----	----	----
No	Date	Revision	Issued by

სიტუაციური სქემა
KEY PLAN

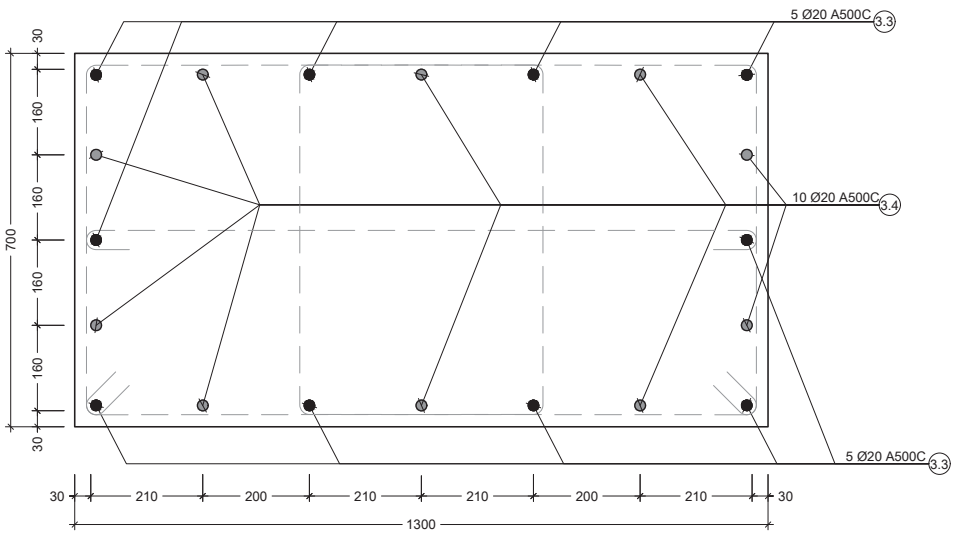

XI
-
კვანძი
Scale: 1:10

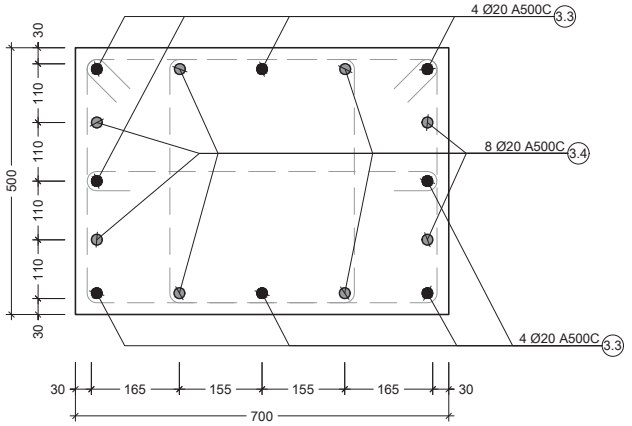

XIII
-
კვანძი
Scale: 1:10

მისამართი
ADDRESS
ქ. თბილისი, მწვანე ქალაქი ლისზე, ფაზა N3. C4 საცხოვრებელი ბლოკი. ს.კ. N01.10.18.006.312

პროექტი
PROJECT
მრავალბინიანი საცხოვრებელი სახლი

ნახაზი
DRWG.
კვანძი X XI XII XIII

CUBICON DESIGN & BUILDING ENGINEERING
შპს "კუბიკონი", თბილისი, მარშალ გელოვანის გამზ. 13
ტელ: (+995 591) 116444 www.cubicon.ge

	შესრულა: ISSUED BY:	შეამოწმა APPROVED BY:
	TM	SHM
	ფაილი FILE FDN. SECT	პროექტის #: PROJECT No 73A19
	ფორმატი PAPER SIZE A3	მასშტაბი SCALE 1:10
ნახ.კოდი DRWG. No S - 123	კორექტ. REVISION 00	სტატუსი STATUS C.D.

08.02.2022

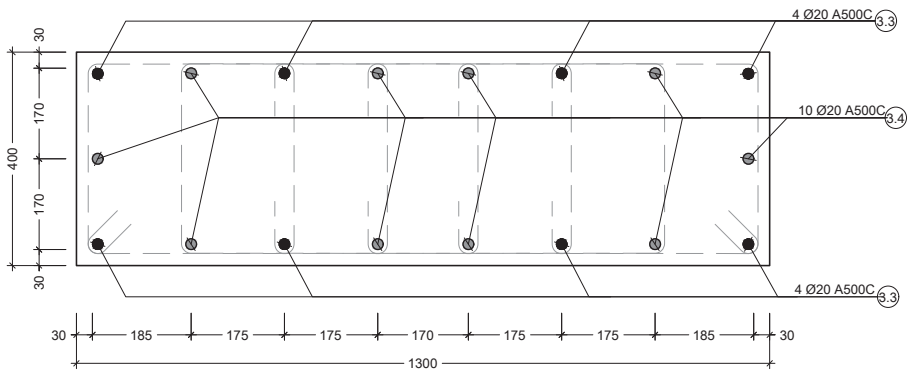

XIV
-
კვანძი
Scale: 1:10

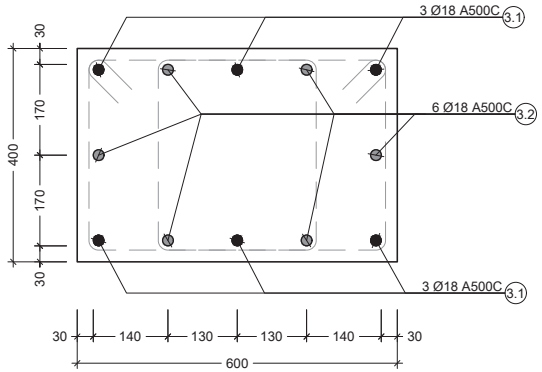

XV
-
კვანძი
Scale: 1:10

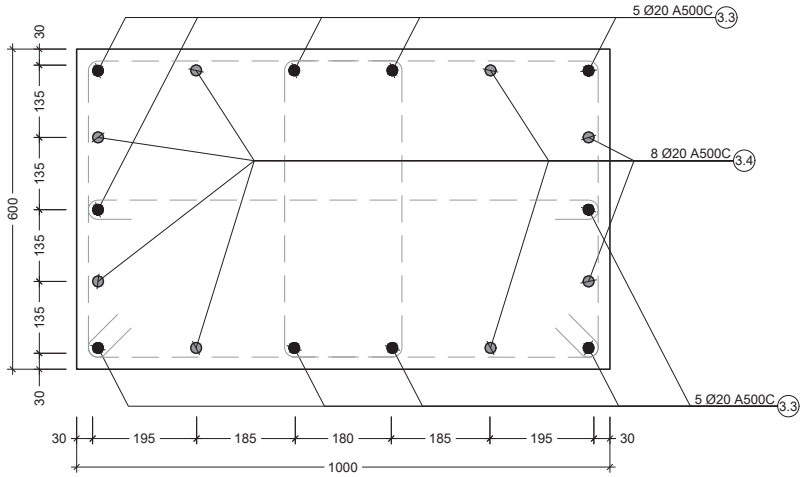

XVI
-
კვანძი
Scale: 1:10

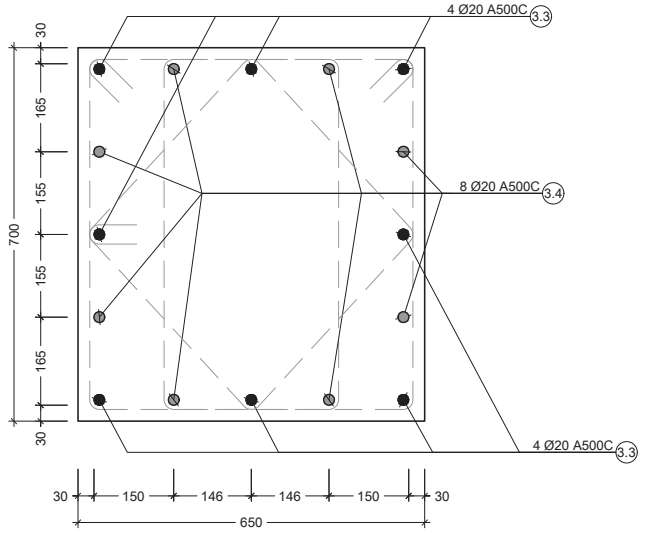

XVII
-
კვანძი
Scale: 1:10

შენიშვნა:
NOTE:

No	Date	Revision	Issued by
----	----	----	----
----	----	----	----
----	----	----	----
----	----	----	----
----	----	----	----

სიტუაციური სქემა
KEY PLAN

მისამართი
ADDRESS
ქ. თბილისი, მწვანე ქალაქი ლისზე, ფაზა N3. C4 საცხოვრებელი ბლოკი. ს.კ. N01.10.18.006.312

პროექტი
PROJECT
მრავალბინიანი საცხოვრებელი სახლი

ნახაზი
DRWG.
კვანძი XIV XV XVI XVII

CUBICON DESIGN & BUILDING ENGINEERING
შპს "კუბიკონი", თბილისი, მარშალ გელოვანის გამზ. 13
ტელ: (+995 591) 116444 www.cubicon.ge

	შეასრულა: ISSUED BY:	შეამოწმა APPROVED BY:
	TM	SHM
ფაილი FILE FDN. SECT	პროექტის #: PROJECT No	73A19
ფორმატი PAPER SIZE	მასშტაბი SCALE	1:10
ნახ.კოდი DRWG. No	კორექტ. REVISION	სტატუსი STATUS
S - 124	00	C.D.

08.02.2022

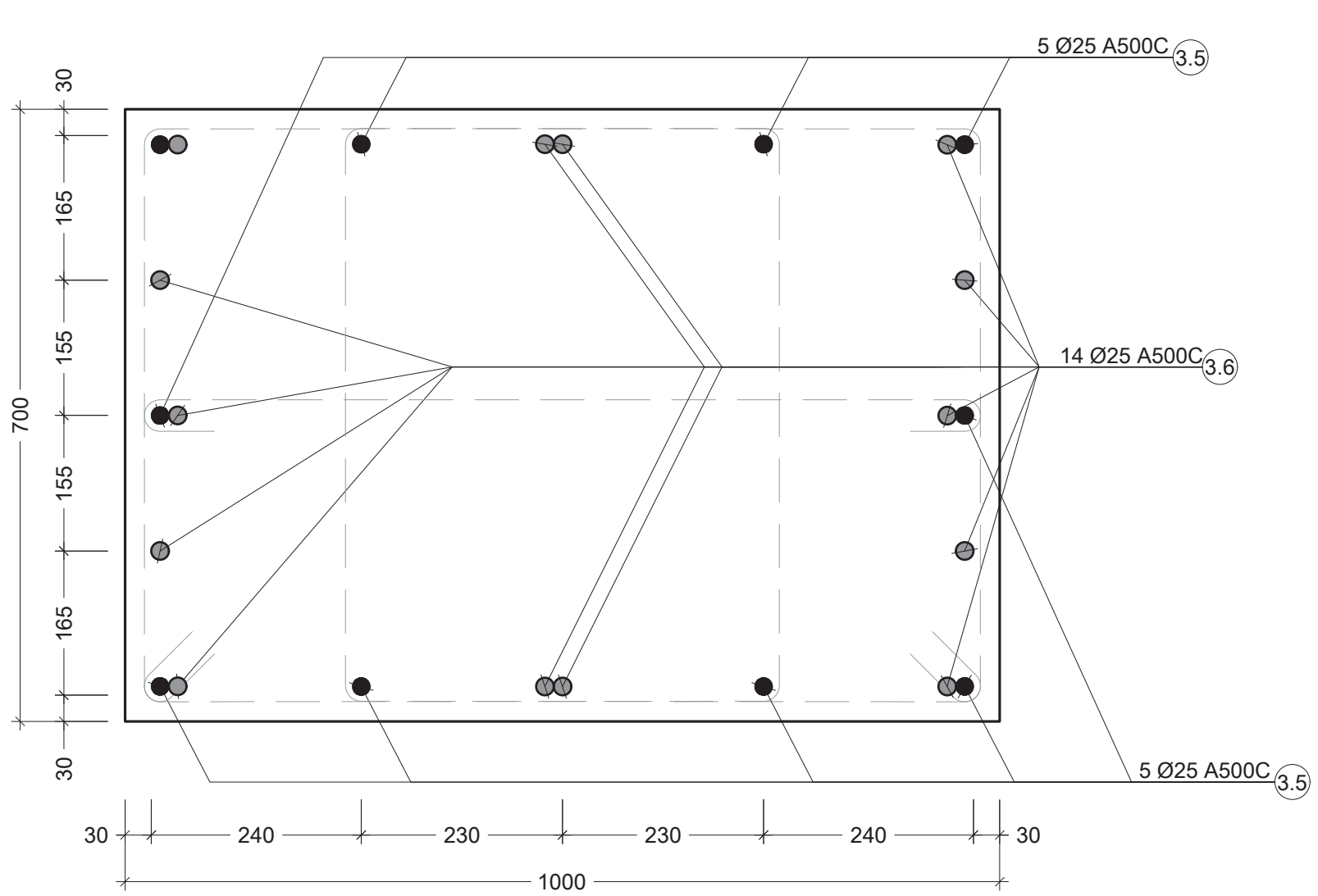

XVIII
-
კვანძი
Scale: 1:10

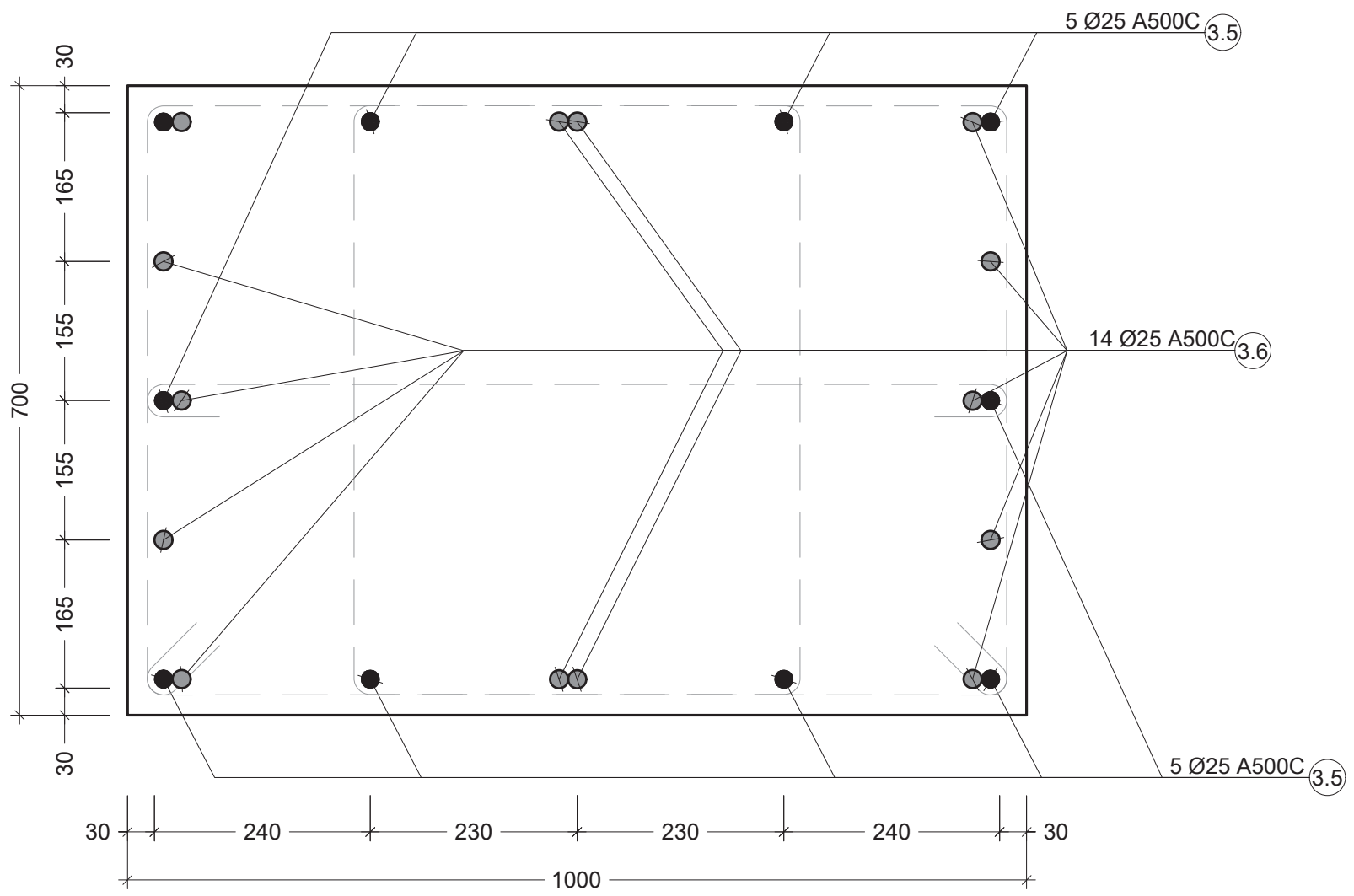

XX
-
კვანძი
Scale: 1:10

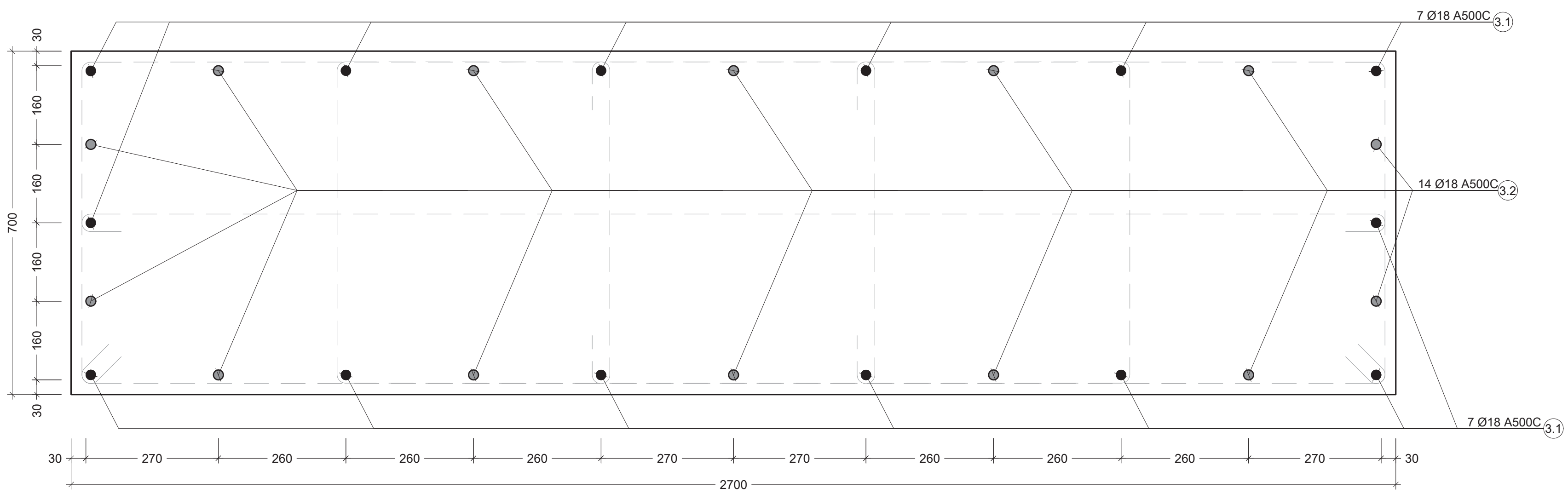

XXI
-
კვანძი
Scale: 1:10

შენიშვნა:
NOTE:

No	Date	Revision	Issued by
----	----	----	----
----	----	----	----
----	----	----	----
----	----	----	----
----	----	----	----

სიტუაციური სქემა
KEY PLAN

მისამართი
ADDRESS
ქ. თბილისი, მწვანე ქალაქი ლისზე, ფაზა N3. C4 საცხოვრებელი ბლოკი. ს.კ. N01.10.18.006.312

პროექტი
PROJECT
მრავალბინიანი საცხოვრებელი სახლი

ნახაზი
DRWG.
კვანძი XVIII XX XXI

CUBICON
DESIGN & BUILDING ENGINEERING

შპს "კუბიკონი", თბილისი, მარშალ გელოვანის გამზ. 13
ტელ: (+995 591) 116444 www.cubicon.ge

შეასრულა: ISSUED BY: ----	შეამოწმა APPROVED BY: ----
ფაილი FILE FDN. SECT	პროექტის #: PROJECT No 73A19
ფორმატი PAPER SIZE A3	მასშტაბი SCALE ----
კორექტ. REVISION ----	სტადია STATUS C.D.

ნახ.კოდი
DRWG. No
S - 125

08.02.2022

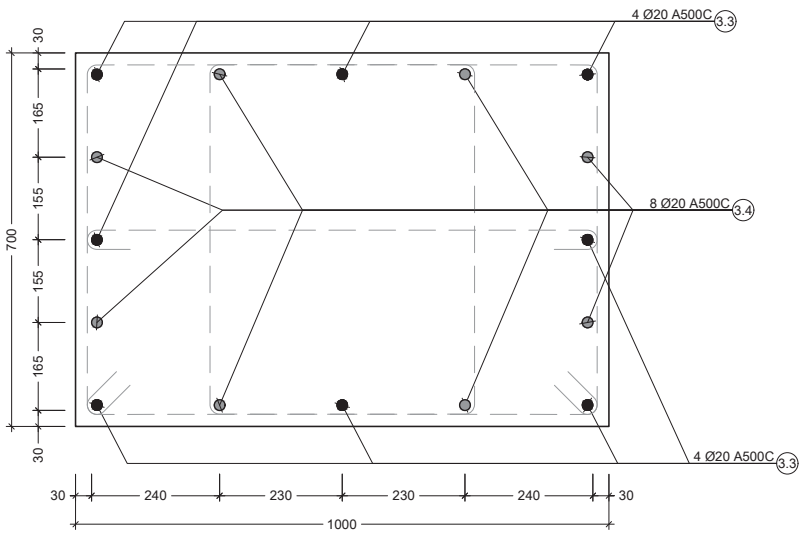

XIX
-
კვანძი
Scale: 1:10

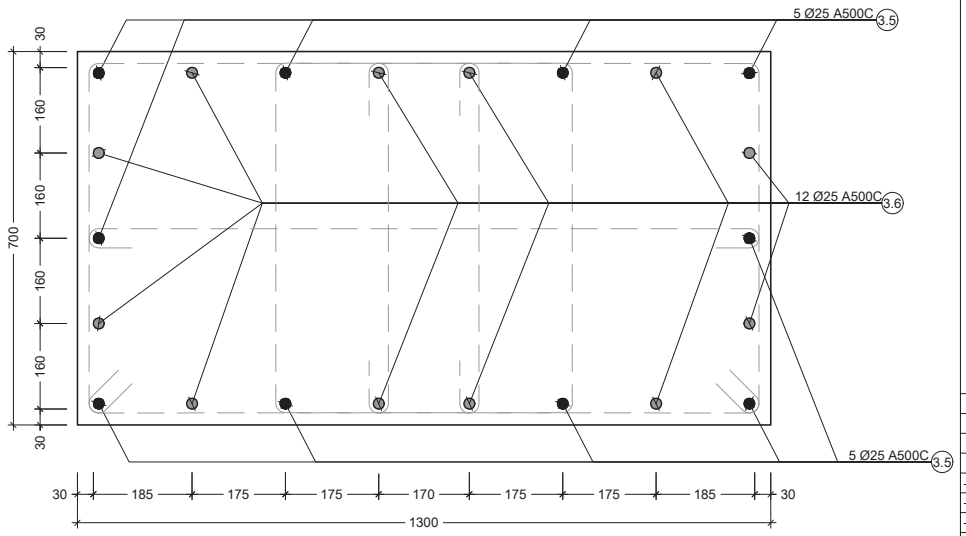

XXIII
-
კვანძი
Scale: 1:10

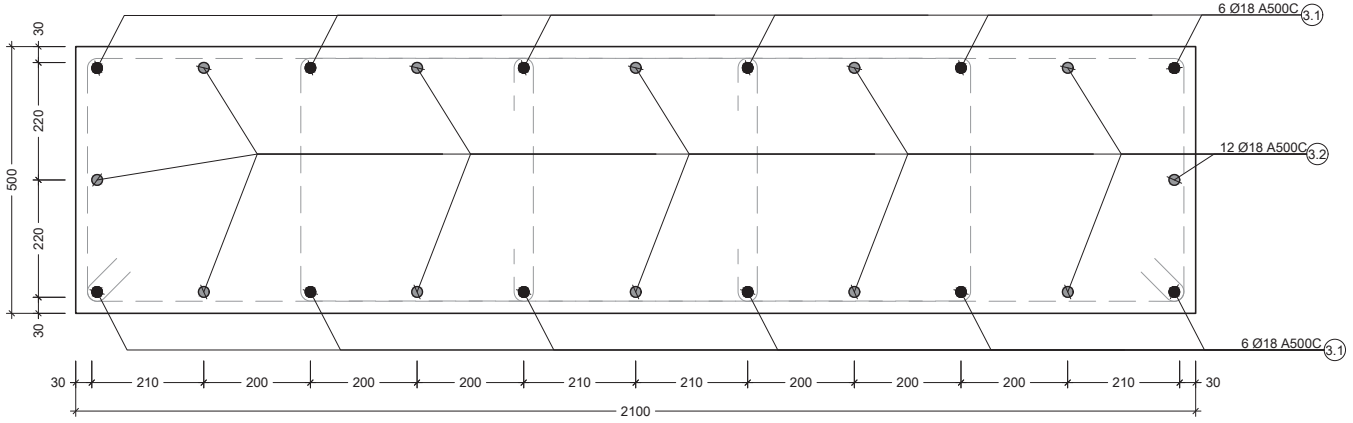

XXII
-
კვანძი
Scale: 1:10

შენიშვნა:
NOTE:

No	Date	Revision	Issued by
----	----	----	----
----	----	----	----
----	----	----	----
----	----	----	----
----	----	----	----

სიტუაციური სქემა
KEY PLAN

მისამართი
ADDRESS
ქ. თბილისი, მწვანე ქალაქი ლისზე, ფაზა N3. C4 საცხოვრებელი ბლოკი. ს.კ. N01.10.18.006.312

პროექტი
PROJECT
მრავალბინიანი საცხოვრებელი სახლი

ნახაზი
DRWG.
კვანძი XIX XXII XXIII

CUBICON DESIGN & BUILDING ENGINEERING
მპს "კუბიკონი". თბილისი, მარგალ გელოვანის ბაღმ. 13
ტელ: (+995 591) 116444 www.cubicon.ge

	შესრულა: ISSUED BY:	შეამოწმა APPROVED BY:
	TM	SHM
	ფაილი FILE FDN. SECT	პროექტის #: PROJECT No 73A19
	ფორმატი PAPER SIZE A3	მასშტაბი SCALE 1:10
ნახ.კოდი DRWG. No S - 126	კორექტ. REVISION 00	სტატუსი STATUS C.D.

08.02.2022

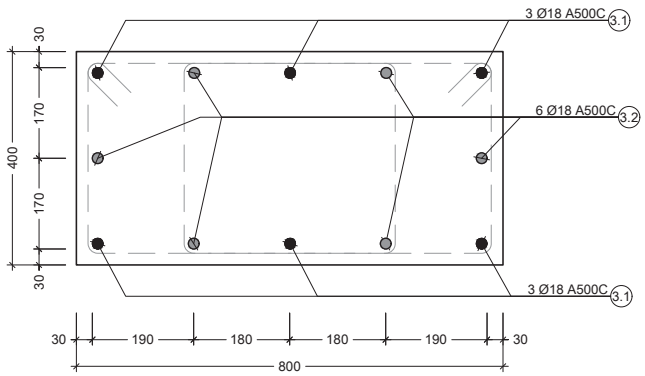

XXIV
-
კვანძი
Scale: 1:10

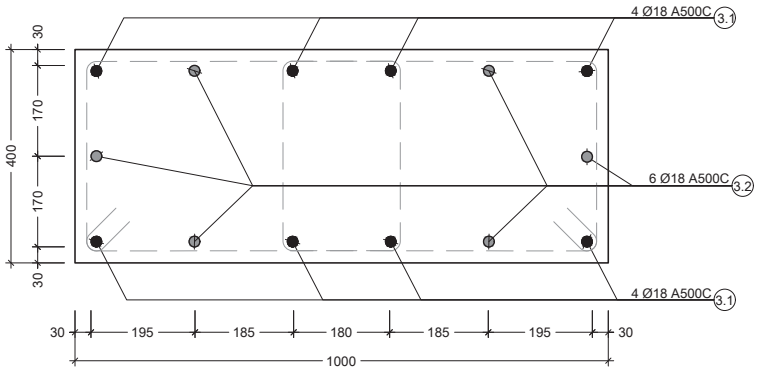

XXV
-
კვანძი
Scale: 1:10

პოზ. №	ესკიზი	L მმ
1.1	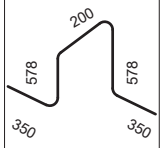	2056
1.2	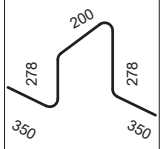	1456
1.3	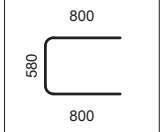	2180
1.4	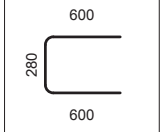	1480
1.5	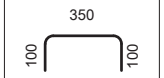	550
1.6	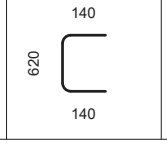	900

პოზ. №	ესკიზი	L მმ
2.1	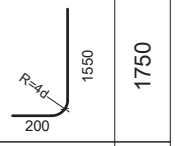	1750
2.2	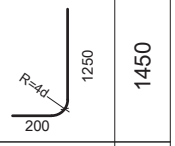	1450
2.3	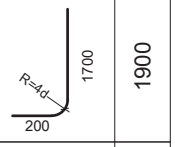	1900
2.4	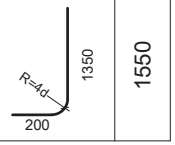	1550

პოზ. №	ესკიზი	L მმ
3.1	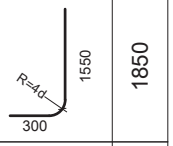	1850
3.2	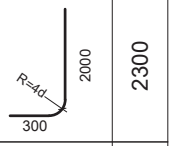	2300
3.3	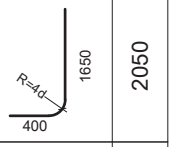	2050
3.4	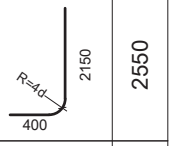	2550
3.5	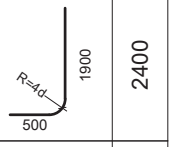	2400
3.6	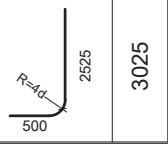	3025

შენიშვნა:
NOTE:

----	----	----	----
----	----	----	----
----	----	----	----
----	----	----	----
----	----	----	----
No	Date	Revision	Issued by

სიტუაციური სქემა
KEY PLAN

მისამართი
ADDRESS
ქ. თბილისი, მწვანე ქალაქი ლისზე, ფაზა N3. C4 საცხოვრებელი ბლოკი. ს.კ. N01.10.18.006.312

პროექტი
PROJECT
მრავალბინიანი საცხოვრებელი სახლი

ნახაზი
DRWG.
საძირკვლის ესკიზები

CUBICON
DESIGN & BUILDING ENGINEERING
შპს "კუბიკონი", თბილისი, მარშალ გელოვანის გამზ. 13
ტელ: (+995 591) 116444 www.cubicon.ge

	შეასრულა: ISSUED BY:	შეამოწმა APPROVED BY:
	TM	SHM
	ფაილი FILE FDN. SECT	პროექტის #: PROJECT No 73A19
	ფორმატი PAPER SIZE A3	მასშტაბი SCALE ----
ნახ.კოდი DRWG. No S - 127	კორექტ. REVISION 00	სტატუსი STATUS C.D.

08.02.2022

კონსტრ. დასახ.	ელემენტის დასახ.	პოზ. №	დიამეტრი ან კვეთი (მმ)	ერთეულის სიგრძე (მმ.)	რაოდენობა (ც.)	საერთო სიგრძე (მ.)	საერთო წონა (კგ.)
საძირკვლის ფილის სპეციფიკაციისა	საძირკვლის ფილა	1	Ø 14 A500C	დ.ა.	-	86218	104134
		2	Ø 14 A500C	4000	652 X 1	2608	3150
		3	Ø 14 A500C	3000	2080 X 1	6240	7537
		4	Ø 14 A500C	6000	630 X 1	3780	4565
		5	Ø 14 A500C	2400	464 X 1	1114	1345
		6	Ø 14 A500C	8000	10 X 1	80	97
		7	Ø 14 A500C	9000	150 X 1	1350	1631
		1.1	Ø 12 A500C	2056	3853 X 1	7922	7029
		1.2	Ø 12 A500C	1456	1800 X 1	2621	2326
		1.3	Ø 14 A500C	2180	44 X 1	96	116
		1.4	Ø 14 A500C	1480	300 X 1	444	536
		1.5	Ø 8 A240C	550	183 X 1	101	40
		1.6	Ø 12 A500C	900	13072 X 1	11765	10440
		2.1	Ø 12 A500C	1750	3820 X 1	6685	5932
		2.2	Ø 12 A500C	1450	3820 X 1	5539	4915
		2.3	Ø 14 A500C	1900	560 X 1	1064	1285
		2.4	Ø 14 A500C	1550	560 X 1	868	1048
		3.1	Ø 18 A500C	1850	318 X 1	588	1175
		3.2	Ø 18 A500C	2300	316 X 1	727	1451
		3.3	Ø 20 A500C	2050	462 X 1	947	2335
		3.4	Ø 20 A500C	2550	464 X 1	1183	2916
		3.5	Ø 25 A500C	2400	102 X 1	245	943
		3.6	Ø 25 A500C	3025	294 X 1	889	3425
		მძიმე ბეტონი B25		V = 2741.1 X 1		= 2741 მ³	
		ბეტონის მომზადება B15		V = 388.3 X 1		= 388.3 მ³	

შენიშვნა:
NOTE:

No	Date	Revision	Issued by
----	----	----	----
----	----	----	----
----	----	----	----
----	----	----	----
----	----	----	----

სიტუაციური სქემა
KEY PLAN

მისამართი
ADDRESS
ქ. თბილისი, მწვანე ქალაქი ლისზე, ფაზა N3. C4 საცხოვრებელი ბლოკი. ს.კ. N01.10.18.006.312

პროექტი
PROJECT
მრავალბინიანი საცხოვრებელი სახლი

ნახაზი
DRWG.
საძირკვლის სპეციფიკაცია

CUBICON DESIGN & BUILDING ENGINEERING
შპს "კუბიკონი", თბილისი, მარშალ გელოვანის გამზ. 13
ტელ: (+995 591) 116444 www.cubicon.ge

შესრულა: ISSUED BY:	შეამოწმა APPROVED BY:
TM	SHM
ფაილი FILE FDN. SECT	პროექტის #: PROJECT No 73A19
ფორმატი PAPER SIZE A3	მასშტაბი SCALE 1:10
ნახ.კოდი DRWG. No S - 128	კორექტ. REVISION 00	სტატუსი STATUS C.D.

08.02.2022

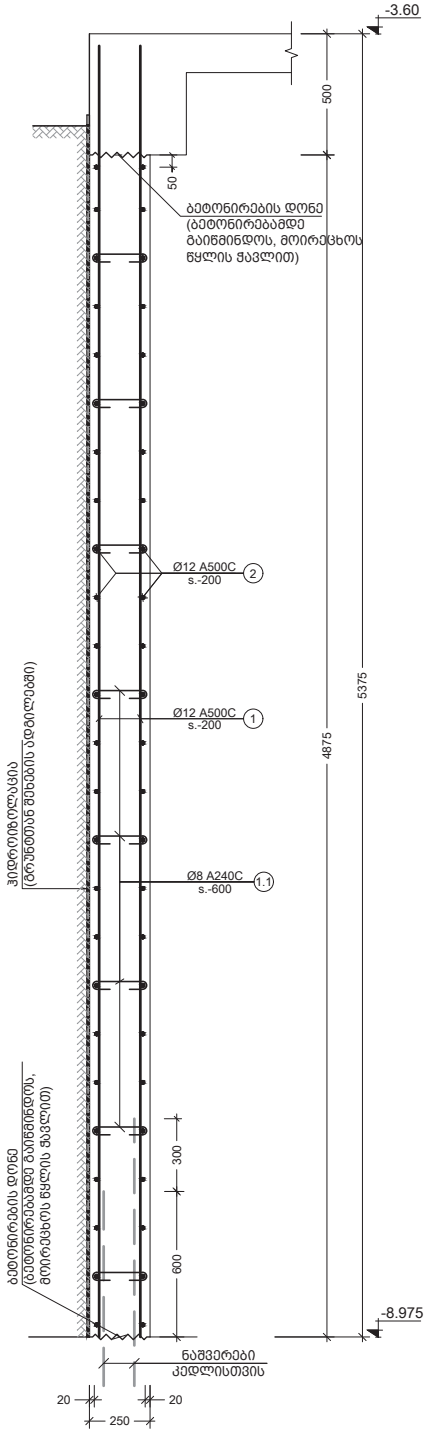

1
-
R.C.W.
Scale: 1:20

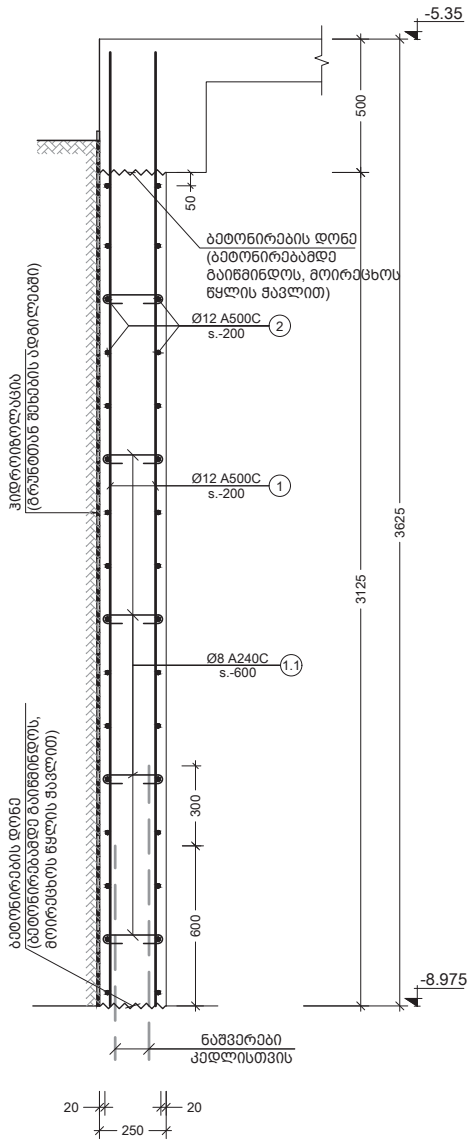

2
-
R.C.W.
Scale: 1:20

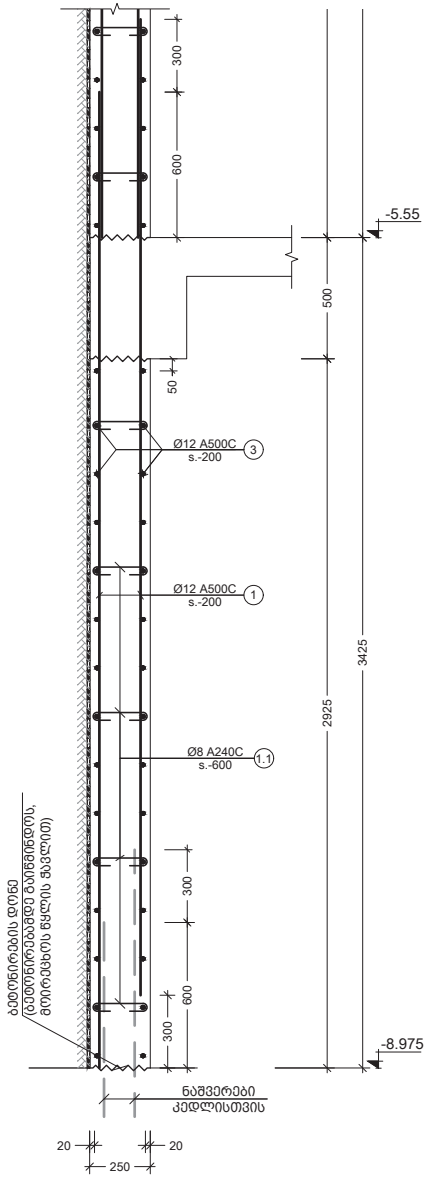

3
-
R.C.W.
Scale: 1:20

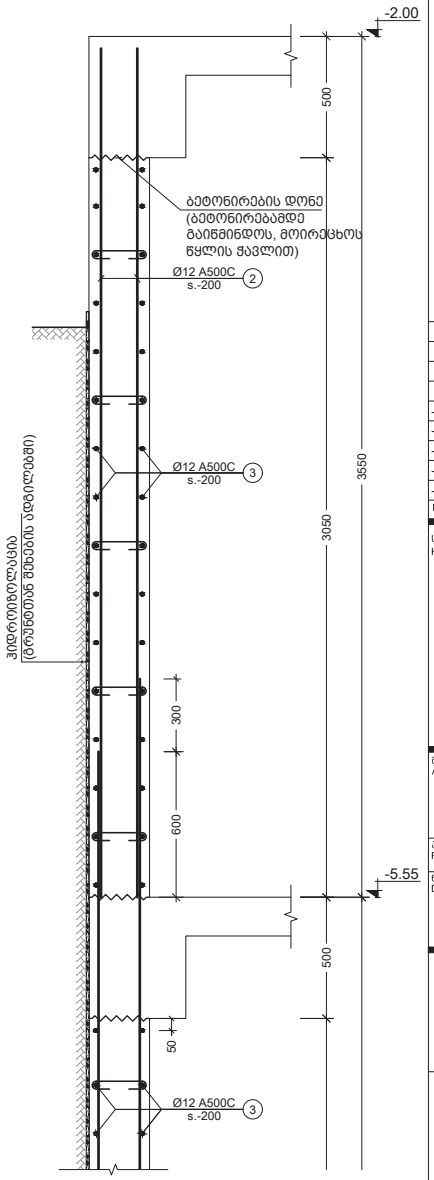

შენიშვნა:
NOTE:

No	Date	Revision	Issued by

სიტუაციური სქემა
KEY PLAN

მისამართი
ADDRESS
ქ. თბილისი, მწვანე ქალაქი ლისზე, ფაზა
N3. C4 საცხოვრებელი ბლოკი. ს.კ.
N01.10.18.006.312

პროექტი
PROJECT
მრავალბინიანი საცხოვრებელი სახლი

ნახაზი
DRWG.
R.C.W.1 2 3

CUBICON
DESIGN & BUILDING ENGINEERING

მის "კუბიკონი", თბილისი, მარშალ გელოვანის გამზ. 13
ტელ: (+995 591) 116444 www.cubicon.ge

	შესრულა: ISSUED BY:	შეამოწმა APPROVED BY:
	TM	SHM
ფაილი FILE FDN. SECT		პროექტის #: PROJECT No 73A19
	ფორმატი PAPER SIZE A3	მასშტაბი SCALE 1:20
ნახ.კოდი DRWG. No S - 129	კორექტ. REVISION 00	სტატუსი STATUS C.D.

08.02.2022

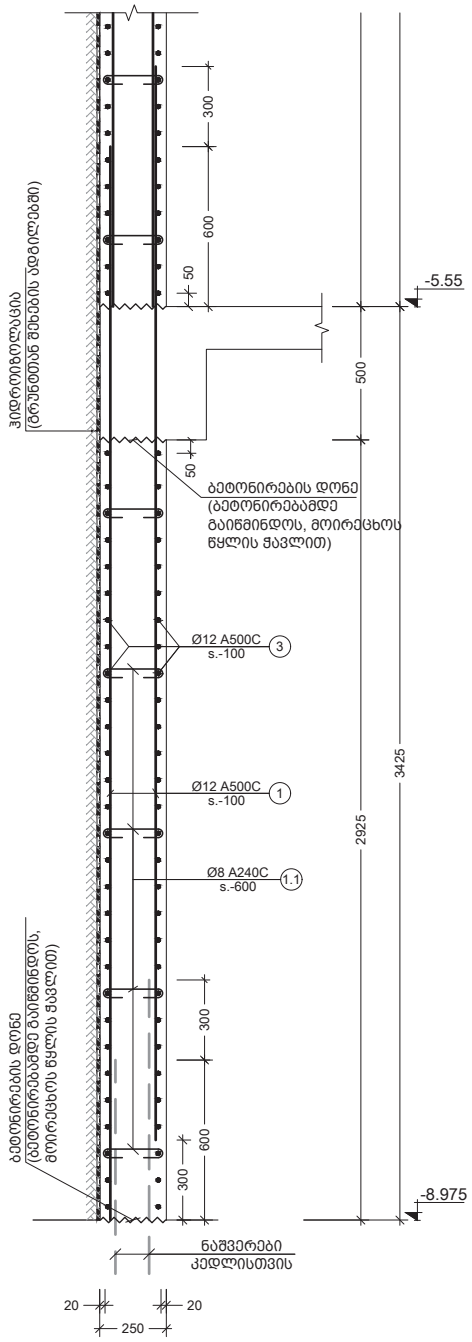

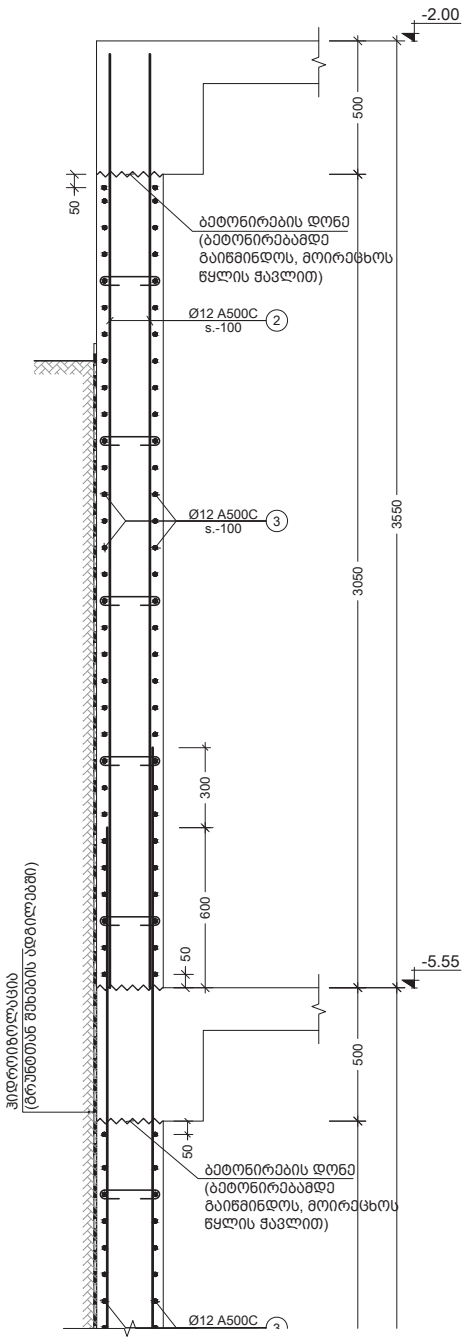

პოზ. №	ესკიზი	L მმ
1.1	210 / 100 / 100	410

4
-
R.C.W.
Scale: 1:20

შენიშვნა:
NOTE:

No	Date	Revision	Issued by
----	----	----	----
----	----	----	----
----	----	----	----
----	----	----	----
----	----	----	----

სიტუაციური სქემა
KEY PLAN

მისამართი
ADDRESS
ქ. თბილისი, მწვანე ქალაქი ლისზე, ფაზა
N3. C4 საცხოვრებელი ბლოკი. ს.კ.
N01.10.18.006.312

პროექტი
PROJECT
მრავალბინიანი საცხოვრებელი სახლი

ნახაზი
DRWG.
R.C.W.-4; ესკიზი

CUBICON
DESIGN & BUILDING ENGINEERING
შპს "კუბიკონი", თბილისი, მარშალ გელოვანის გამზ. 13
ტელ: (+995 591) 116444 www.cubicon.ge

	შესრულა: ISSUED BY:	შეამოწმა APPROVED BY:
	TM	SHM
ფაილი FILE FDN. SECT		პროექტის #: PROJECT No 73A19
ფორმატი PAPER SIZE	A3	მასშტაბი SCALE 1:20
ნახ.კოდი DRWG. No	კორექტ. REVISION	სტატუსი STATUS
S - 130	00	C.D.

08.02.2022

კონსტრ. დასახ. და სართული	ელემენტის დასახ. და რაოდენობა	პოზ. №	დიამეტრი ან კვეთი (მმ)	ერთეულის სიგრძე (მმ.)	ხარჯი ერთ სართულზე			ხარჯი მთლიანად	
					რაოდენობა (ც.)	სიგრძე (მ.)	წონა (კგ.)	საერთო სიგრძე (მ.)	საერთო წონა (კგ.)
მონ. კედლების სპეც. -8.975 და -3.60 ნ.-ებს შორის (1 სართულზე)	R.C.W.-1 1 (ც.)	1	Ø 12 A500C	5350	1620 X 1	8667.00	7691	8667.00	7691
		2	Ø 12 A500C	დ.ა.	–	8687	7709	8687.25	7709
		1.1	Ø 8 A240C	410	2194 X 1	899.41	355	899.41	355
		მძიმე ბეტონი B25			V = 197.4 X 1	= 197.44 მ³		197.44 მ³	
მონ. კედლების სპეც. -8.975 და -5.35 ნ.-ებს შორის (1 სართულზე)	R.C.W.-2 1 (ც.)	1	Ø 12 A500C	3600	430 X 1	1548.00	1374	1548.00	1374
		2	Ø 12 A500C	დ.ა.	–	1478	1312	1478.13	1312
		1.1	Ø 8 A240C	410	373 X 1	153.03	60	153.03	60
		მძიმე ბეტონი B25			V = 33.6 X 1	= 33.59 მ³		33.59 მ³	
მონ. კედლების სპეც. -8.975 და -2.00 ნ.-ებს შორის (1 სართულზე)	R.C.W.-3 1 (ც.)	1	Ø 12 A500C	4025	440 X 1	1771.00	1572	1771.00	1572
		2	Ø 12 A500C	3500	440 X 1	1540.00	1367	1540.00	1367
		3	Ø 12 A500C	დ.ა.	–	2892	2566	2891.90	2566
		1.1	Ø 8 A240C	410	730 X 1	299.41	118	299.41	118
		მძიმე ბეტონი B25			V = 65.7 X 1	= 65.73 მ³		65.73 მ³	
მონ. კედლების სპეც. -8.975 და -2.00 ნ.-ებს შორის (1 სართულზე)	R.C.W.-4 1 (ც.)	1	Ø 12 A500C	4025	200 X 1	805.00	714	805.00	714
		2	Ø 12 A500C	3500	200 X 1	700.00	621	700.00	621
		3	Ø 12 A500C	დ.ა.	–	1315	1166	1314.50	1166
		1.1	Ø 8 A240C	410	166 X 1	68.05	27	68.05	27
		მძიმე ბეტონი B25			V = 14.9 X 1	= 14.94 მ³		14.94 მ³	

შენიშვნა:
NOTE:

No	Date	Revision	Issued by
----	----	----	----
----	----	----	----
----	----	----	----
----	----	----	----
----	----	----	----

სიტუაციური სქემა
KEY PLAN

მისამართი
ADDRESS
ქ. თბილისი, მწვანე ქალაქი ლისზე, ფაზა N3. C4 საცხოვრებელი ბლოკი. ს.კ. N01.10.18.006.312

პროექტი
PROJECT
მრავალბინიანი საცხოვრებელი სახლი

ნახაზი
DRWG.
სარდაფის კედლების სპეციფიკაცია

CUBICON DESIGN & BUILDING ENGINEERING
მპს "კუბიკონი", თბილისი, მარშალ გელოვანის გამზ. 13
ტელ: (+995 591) 116444 www.cubicon.ge

შესრულა: ISSUED BY:	შეამოწმა APPROVED BY:
TM	SHM
ფაილი FILE FDN. SECT	პროექტის #: PROJECT No 73A19
ფორმატი PAPER SIZE A3	მასშტაბი SCALE ----
ნახ.კოდი DRWG. No S - 131	კორექტ. REVISION 00	სტატუსი STATUS C.D.

08.02.2022

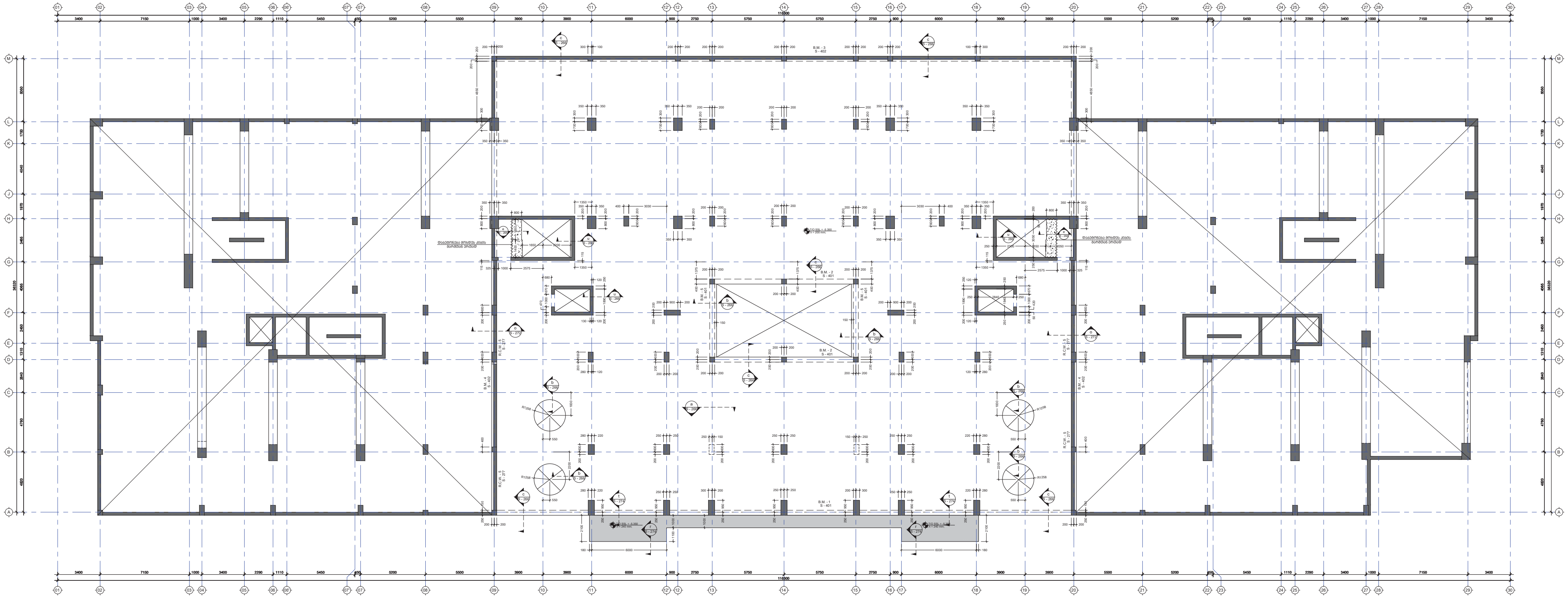

შენიშვნა:
NOTE:

----	----	----	----
----	----	----	----
----	----	----	----
----	----	----	----
----	----	----	----
No	Date	Revision	Issued by

სიტუაციური სქემა
KEY PLAN

მისამართი
ADDRESS
ქ. თბილისი, მწვანე ქალაქი
ლისზე, ფაზა N3. C4
საცხოვრებელი ბლოკი. ს.კ.
N01.10.18.006.312

პროექტი
PROJECT
მრავალბინიანი
საცხოვრებელი სახლი

ნახაზი
DRWG.

გადახურვის ფილის საყალიბე გეგმა -5.35
ნიშნულზე.

CUBICON
DESIGN & BUILDING ENGINEERING
შპს "კუბიკონი", თბილისი, მარშალ გელოვანის გამზ. 13
ტელ: (+995 591) 116444 www.cubicon.ge

	შეასრულა: ISSUED BY: AN	შეამოწმა APPROVED BY: SHM
	ფაილი FILE B02 FORMWORK	პროექტის #: PROJECT No 73A19
	ფორმატი PAPER SIZE A0	მასშტაბი SCALE 1:100
ნახ.კოდი DRWG. No S - 201	კორექტ. REVISION 00	სტადია STATUS C.D.

08.02.2022

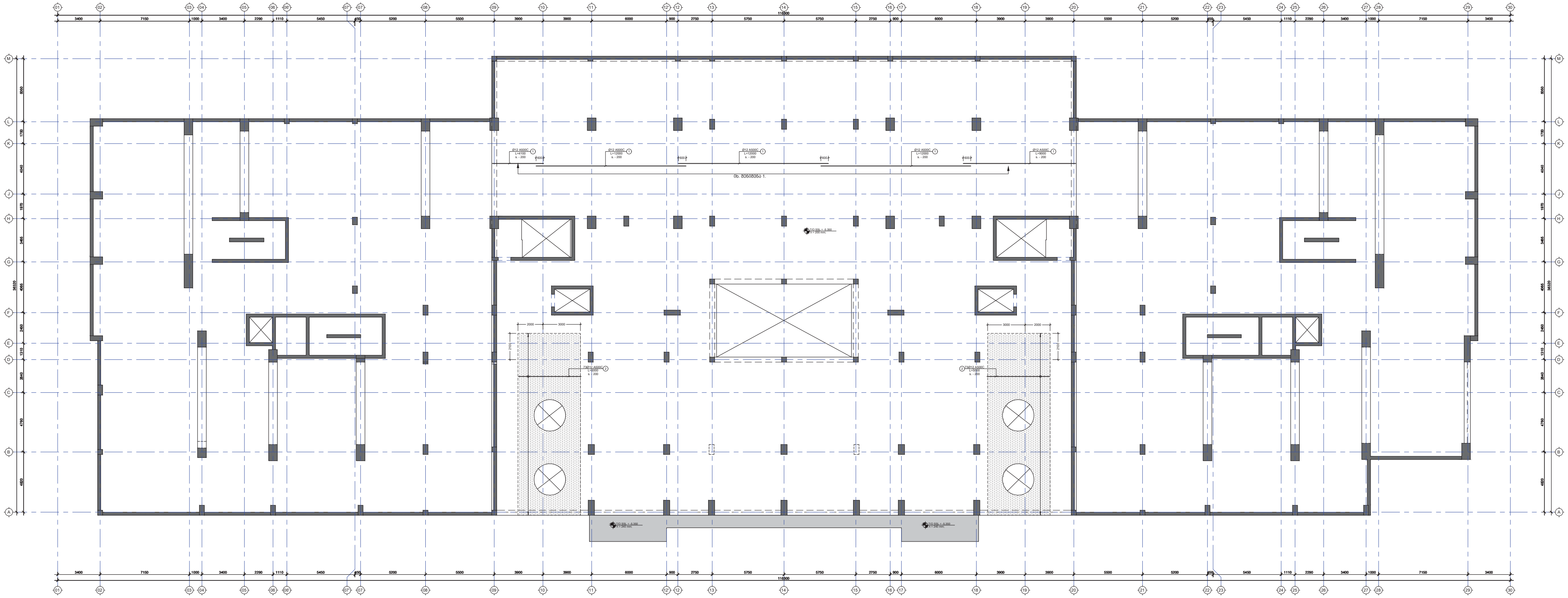

შენიშვნა:
NOTE:

----	----	----	----
----	----	----	----
----	----	----	----
----	----	----	----
----	----	----	----
No	Date	Revision	Issued by

სიტუაციური სქემა
KEY PLAN

მისამართი
ADDRESS
ქ. თბილისი, მწვანე ქალაქი
ლისზე, ფაზა N3. C4
საცხოვრებელი ბლოკი. ს.კ.
N01.10.18.006.312

პროექტი
PROJECT
მრავალბინიანი
საცხოვრებელი სახლი

ნახაზი
DRWG.

გად. ფილის არმირების გეგმა -5.35
ნიშნულზე (ქვედა შრე. X მიმართ)

CUBICON
DESIGN & BUILDING ENGINEERING

შპს "კუბიკონი", თბილისი, მარშალ გელოვანის გამზ. 13
ტელ: (+995 591) 116444 www.cubicon.ge

	შესრულა: ISSUED BY: AN	შეამოწმა APPROVED BY: SHM
	ფაილი FILE B02 REINFORCEMENT	პროექტის #: PROJECT No 73A19
	ფორმატი PAPER SIZE A0	მასშტაბი SCALE 1:100
ნახ.კოდი DRWG. No S - 202	კორექტ. REVISION 00	სტადია STATUS C.D.

08.02.2022

შენიშვნა:
NOTE:

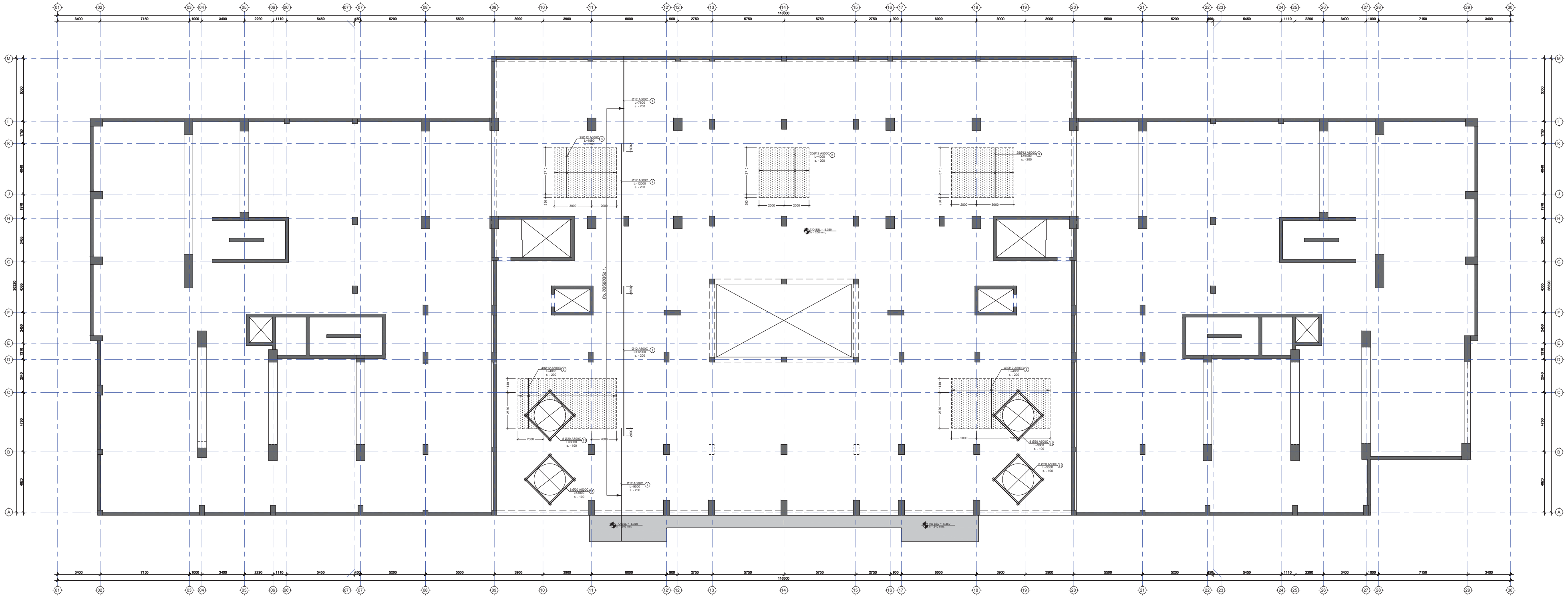

----	----	----	----
----	----	----	----
----	----	----	----
----	----	----	----
----	----	----	----
No	Date	Revision	Issued by

სიტუაციური სქემა
KEY PLAN

მისამართი ADDRESS	ქ. თბილისი, მწვანე ქალაქი ლისზე, ფაზა N3. C4 საცხოვრებელი ბლოკი. ს.კ. N01.10.18.006.312
პროექტი PROJECT	მრავალბინიანი საცხოვრებელი სახლი
ნახაზი DRWG.	გად. ფილის არმირების გეგმა -5.35 ნიშნულზე (ქვედა შრე. Y მიმართ)

CUBICON
DESIGN & BUILDING ENGINEERING
შპს "კუბიკონი", თბილისი, მარშალ გელოვანის გამზ. 13
ტელ: (+995 591) 116444 www.cubicon.ge

	შესრულა: ISSUED BY: AN	შემოწმა APPROVED BY: SHM
	ფაილი FILE B02 REINFORCEMENT	პროექტის #: PROJECT No 73A19
	ფორმატი PAPER SIZE A0	მასშტაბი SCALE 1:100
ნახ.კოდი DRWG. No S - 203	კორექტ. REVISION 00	სტადია STATUS C.D.

08.02.2022

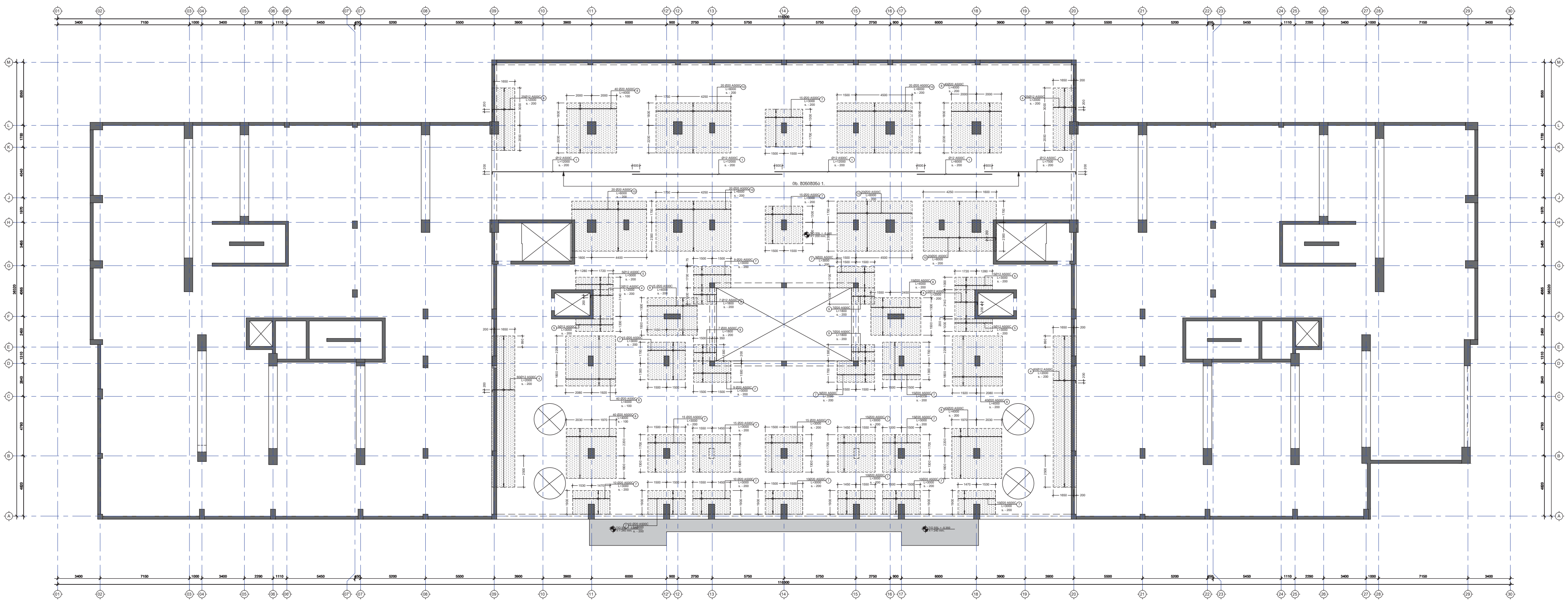

შენიშვნა:
NOTE:

No	Date	Revision	Issued by

სიტუაციური სქემა
KEY PLAN

მისამართი
ADDRESS
ქ. თბილისი, მწვანე ქალაქი ლისზე, ფაზა N3. C4 საცხოვრებელი ბლოკი. ს.კ. N01.10.18.006.312

პროექტი
PROJECT
მრავალბინიანი საცხოვრებელი სახლი

ნახაზი
DRWG.

გად. ფილის არმირების გეგმა -5.35 ნიშნულზე (ზედა შრე. X მიმართ.)

CUBICON
DESIGN & BUILDING ENGINEERING

შპს "კუბიკონი", თბილისი, მარშალ გელოვანის გამზ. 13
ტელ: (+995 591) 116444 www.cubicon.ge

შეასრულა: ISSUED BY: AN	შეამოწმა APPROVED BY: SHM
ფაილი FILE B02 REINFORCEMENT	პროექტის #: PROJECT No 73A19
ფორმატი PAPER SIZE A0	მასშტაბი SCALE 1:100

ნახ.კოდი DRWG. No S - 204	კორექტ. REVISION 00	სტადია STATUS C.D.

08.02.2022

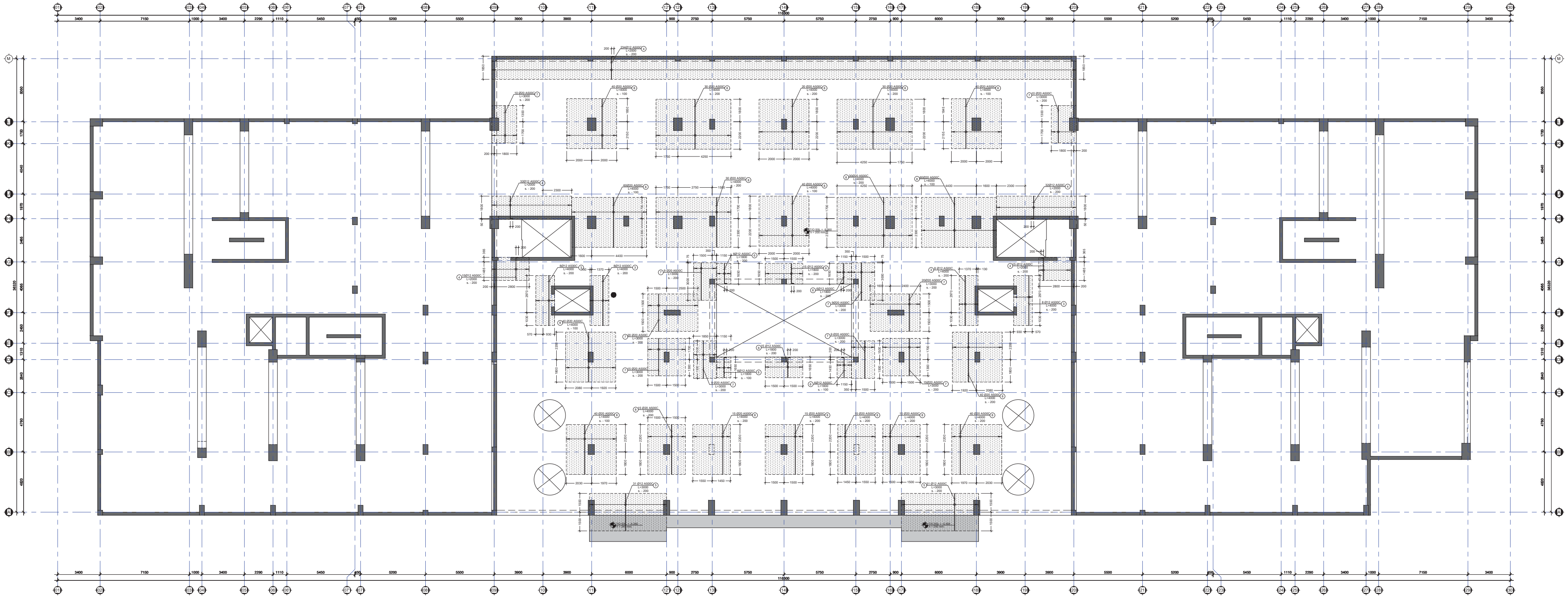

შენიშვნა:
NOTE:

No	Date	Revision	Issued by
----	----	----	----
----	----	----	----
----	----	----	----
----	----	----	----
----	----	----	----

სიტუაციური სქემა
KEY PLAN

მისამართი
ADDRESS
ქ. თბილისი, მწვანე ქალაქი ლისზე, ფაზა N3. C4 საცხოვრებელი ბლოკი. ს.კ. N01.10.18.006.312

პროექტი
PROJECT
მრავალბინიანი საცხოვრებელი სახლი

ნახაზი
DRWG.
გად. ფილის არმირების გეგმა -5.35 ნიშნულზე (ზედა შრე. Y მიმართ.)

CUBICON
DESIGN & BUILDING ENGINEERING
შპს "კუბიკონი", თბილისი, მარშალ გელოვანის გამზ. 13
ტელ: (+995 591) 116444 www.cubicon.ge

შეასრულა: ISSUED BY: AN	შეამოწმა APPROVED BY: SHM
ფაილი FILE B02 REINFORCEMENT	პროექტის #: PROJECT No 73A19
ფორმატი PAPER SIZE A0	მასშტაბი SCALE 1:100

ნახ.კოდი DRWG. No	კორექტ. REVISION	სტადია STATUS
S - 205	00	C.D.

08.02.2022

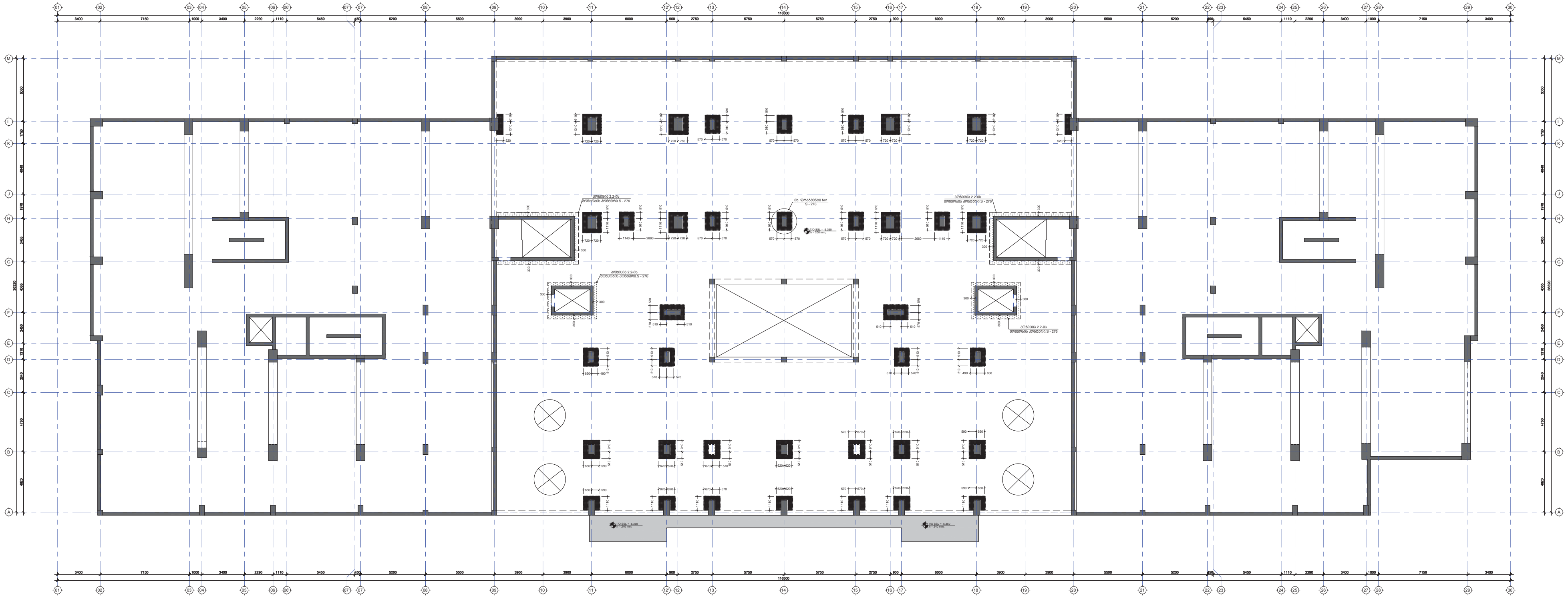

შენიშვნა:
NOTE:

No	Date	Revision	Issued by

სიტუაციური სქემა
KEY PLAN

მისამართი ADDRESS	ქ. თბილისი, მწვანე ქალაქი ლისზე, ფაზა N3. C4 საცხოვრებელი ბლოკი. ს.კ. N01.10.18.006.312
პროექტი PROJECT	მრავალბინიანი საცხოვრებელი სახლი
ნახაზი DRWG.	გადახურვის ფილის განივი არმირების გეგმა -5.35 ნიშნულზე

CUBICON
DESIGN & BUILDING ENGINEERING
შპს "კუბიკონი", თბილისი, მარშალ გელოვანის გამზ. 13
ტელ: (+995 591) 116444 www.cubicon.ge

	შეასრულა: ISSUED BY: AN	შეამოწმა APPROVED BY: SHM
	ფაილი FILE B02 REINFORCEMENT	პროექტის #: PROJECT No 73A19
	ფორმატი PAPER SIZE A0	მასშტაბი SCALE 1:100
ნახ.კოდი DRWG. No S - 206	კორექტ. REVISION 00	სტადია STATUS C.D.

08.02.2022

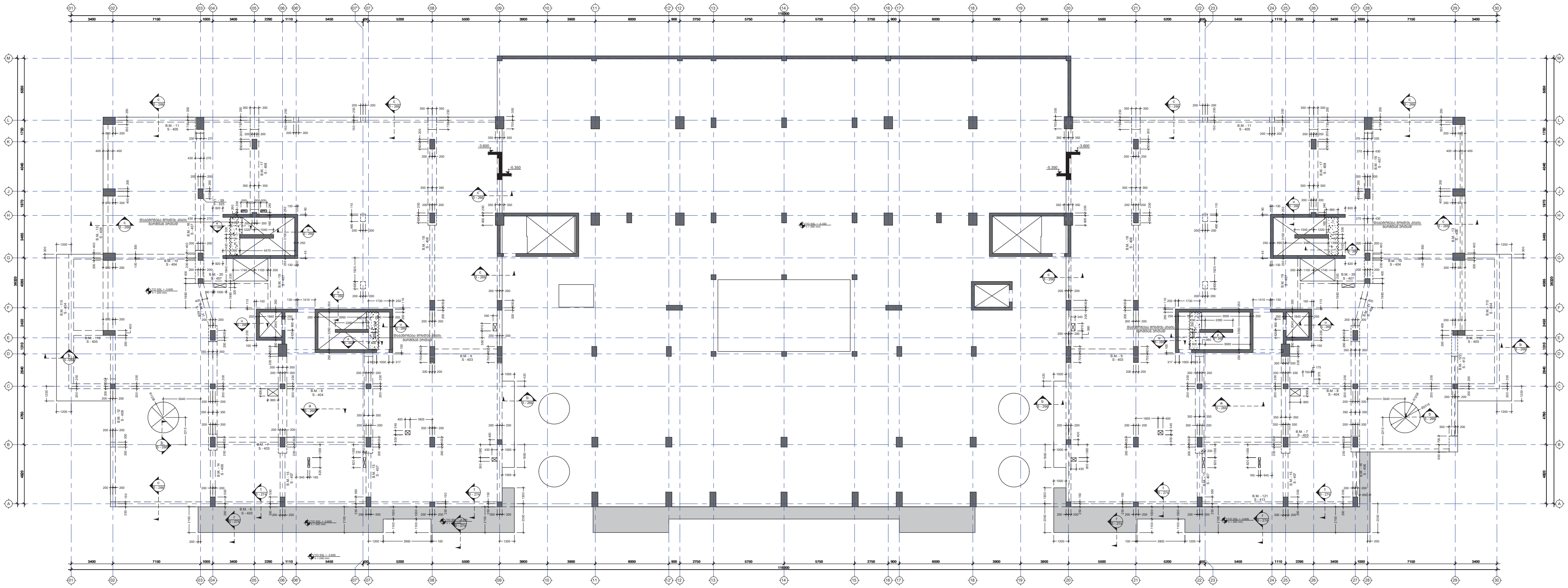

შენიშვნა:
NOTE:

No	Date	Revision	Issued by

საზღვარიური სქემა
KEY PLAN

მისამართი ADDRESS	ქ. თბილისი, მწვანე ქალაქი ლისზე, ფაზა N3. C4 საცხოვრებელი ბლოკი. ს.კ. N01.10.18.006.312
პროექტი PROJECT	მრავალბინიანი საცხოვრებელი სახლი
ნახაზი DRWG.	გადახურვის ფილის საყალიბე გეგმა -3.60 ნიშნულზე.

CUBICON DESIGN & BUILDING ENGINEERING

შპს "კუბიკონი", თბილისი, მარშალ გელოვანის გამზ. 13
ტელ: (+995 591) 116444 www.cubicon.ge

	შესრულა: ISSUED BY: AN	შეამოწმა APPROVED BY: SHM
	ფაილი FILE B01 FORMWORK	პროექტის #: PROJECT No 73A19
	ფორმატი PAPER SIZE A0	მასშტაბი SCALE 1:100
ნახ.კოდი DRWG. No S - 207	კორექტ. REVISION 00	სტადია STATUS C.D.

08.02.2022

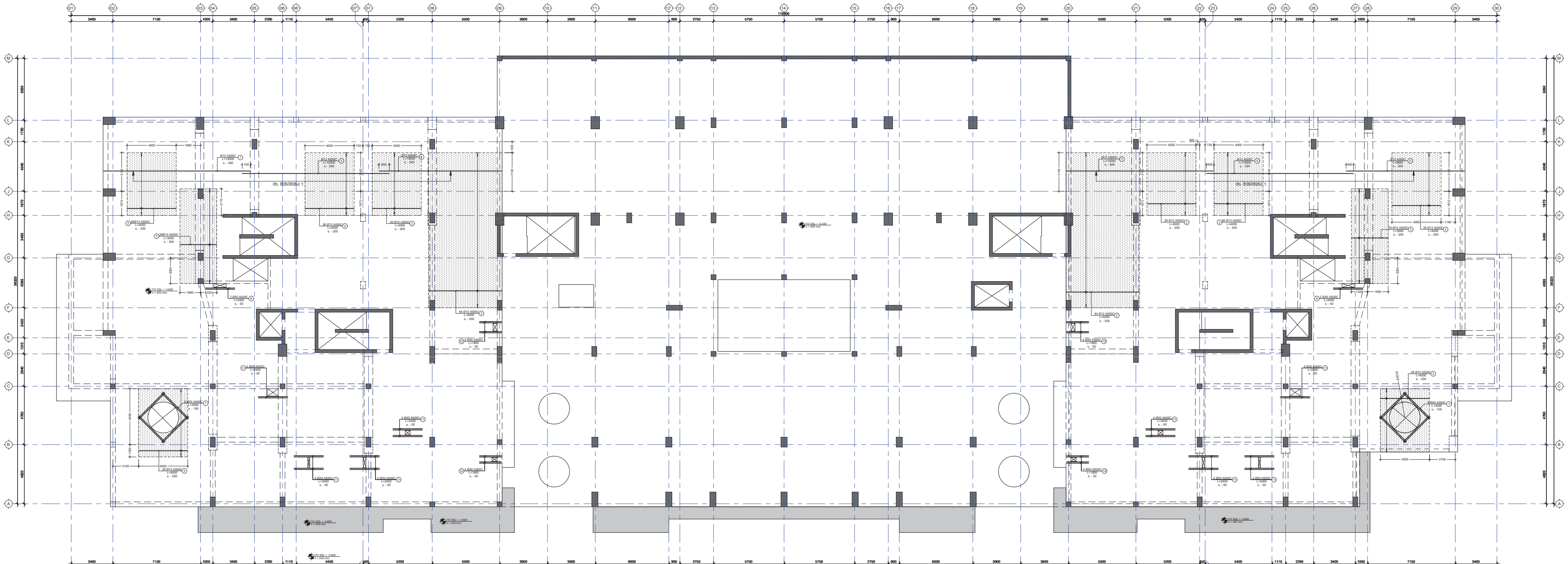

შენიშვნა:
NOTE:

No	Date	Revision	Issued by

სიტუაციური სქემა
KEY PLAN

მისამართი
ADDRESS
ქ. თბილისი, მწვანე ქალაქი
ლისზე, ფაზა N3. C4
საცხოვრებელი ბლოკი. ს.კ.
N01.10.18.006.312

პროექტი
PROJECT
მრავალბინიანი
საცხოვრებელი სახლი

ნახაზი
DRWG.

გად. ფილის არმირების გეგმა -3.60
ნიშნულზე (ქვედა შრე. X მიმართ)

CUBICON DESIGN & BUILDING ENGINEERING

შპს "კუბიკონი", თბილისი, მარშალ გელოვანის გამზ. 13
ტელ: (+995 591) 116444 www.cubicon.ge

შესრულა: ISSUED BY: AN	შეამოწმა APPROVED BY: SHM
ფაილი FILE B01 REINFORCEMENT	პროექტის #: PROJECT No 73A19
ფორმატი PAPER SIZE A0	მასშტაბი SCALE 1:100

ნახ.კოდი DRWG. No	კორექტ. REVISION	სტადია STATUS
S - 208	00	C.D.

08.02.2022

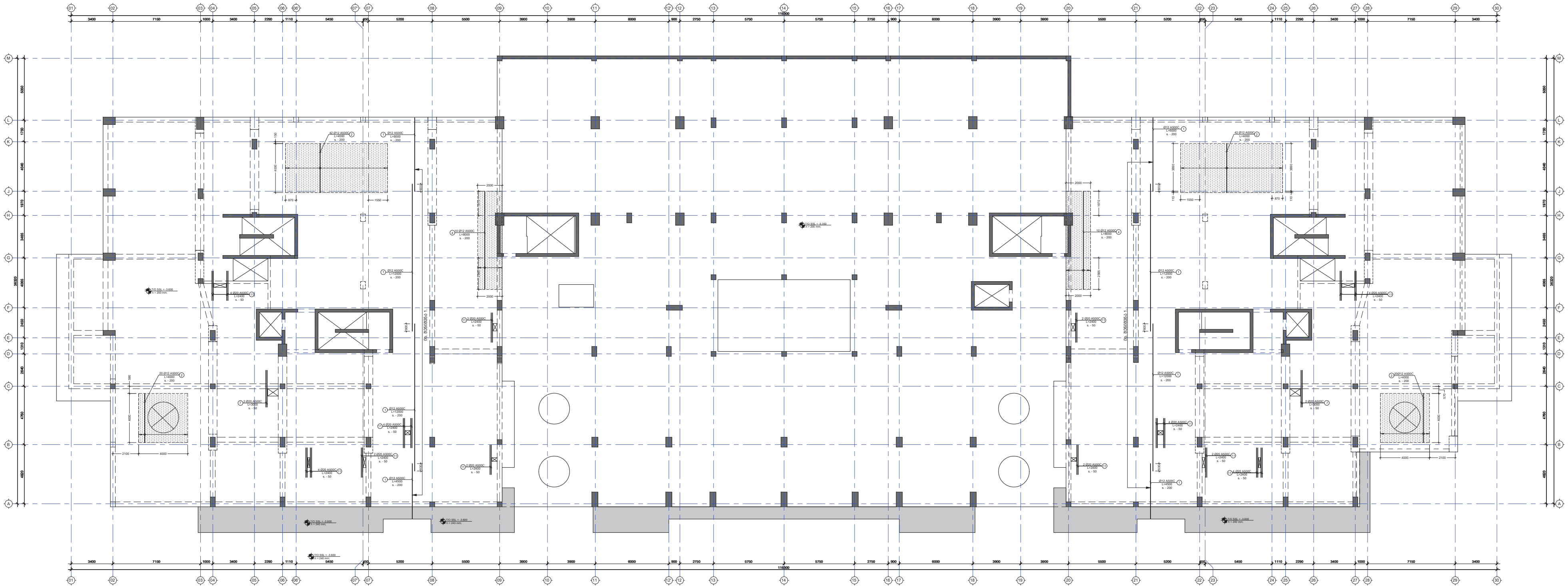

შენიშვნა:
NOTE:

No	Date	Revision	Issued by
----	----	----	----
----	----	----	----
----	----	----	----
----	----	----	----
----	----	----	----

სიტუაციური სქემა
KEY PLAN

მისამართი
ADDRESS
ქ. თბილისი, მწვანე ქალაქი
ლისზე, ფაზა N3. C4
საცხოვრებელი ბლოკი. ს.კ.
N01.10.18.006.312

პროექტი
PROJECT
მრავალბინიანი
საცხოვრებელი სახლი

ნახაზი
DRWG.

გად. ფილის არმირების გეგმა -3.60
ნიშნულზე (ქვედა შრე. Y მიმართ)

DESIGN & BUILDING ENGINEERING
შპს "კუბიკონი", თბილისი, მარშალ გელოვანის გამზ. 13
ტელ: (+995 591) 116444 www.cubicon.ge

	შესრულება: ISSUED BY: AN	შეამოწმა APPROVED BY: SHM
	ფაილი FILE B01 REINFORCEMENT	პროექტის #: PROJECT No 73A19
	ფორმატი PAPER SIZE A0	მასშტაბი SCALE 1:100
ნახ.კოდი DRWG. No S - 209	კორექტ. REVISION 00	სტადია STATUS C.D.

08.02.2022

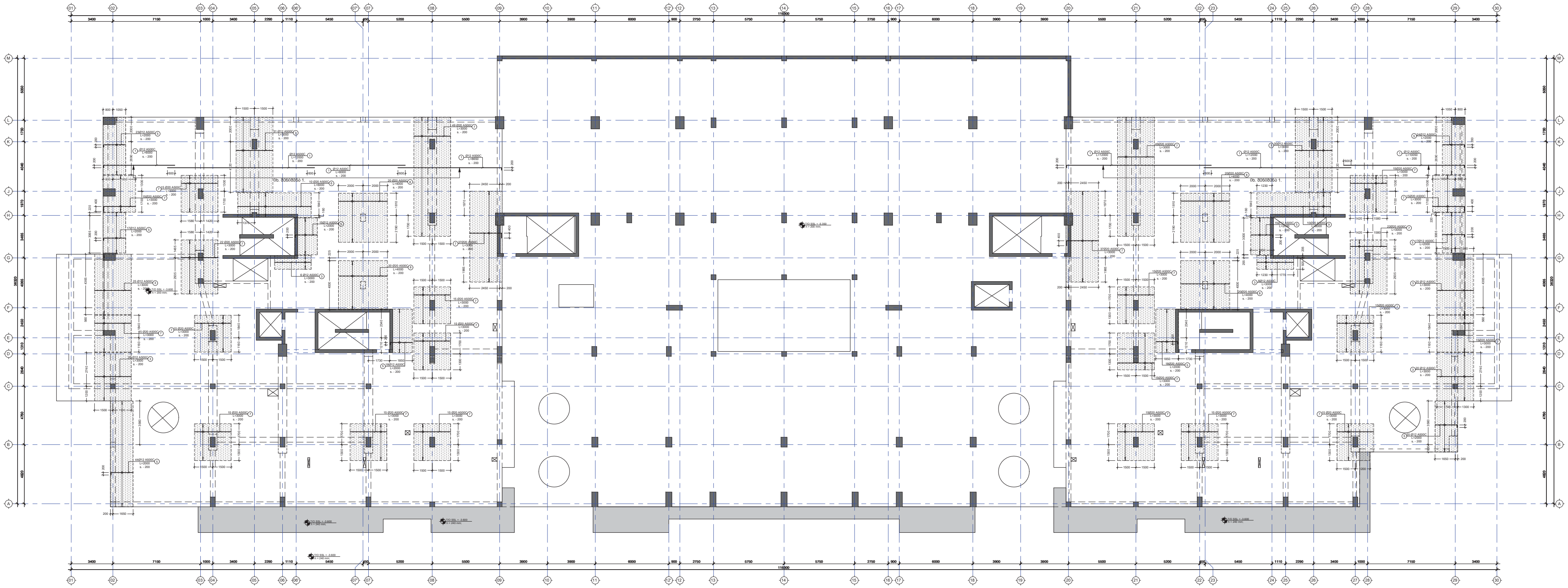

შენიშვნა:
NOTE:

No	Date	Revision	Issued by

სიტუაციური სქემა
KEY PLAN

მისამართი
ADDRESS

ქ. თბილისი, მწვანე ქალაქი
ლისზე, ფაზა N3. C4
საცხოვრებელი ბლოკი. ს.კ.
N01.10.18.006.312

პროექტი
PROJECT

მრავალბინიანი
საცხოვრებელი სახლი

ნახაზი
DRWG.

გად. ფილის არმირების გეგმა -3.60
ნიშნულზე (ზედა შრე. X მიმართ.)

CUBICON
DESIGN & BUILDING ENGINEERING
შპს "კუბიკონი", თბილისი, მარშალ გელოვანის გამზ. 13
ტელ: (+995 591) 116444 www.cubicon.ge

შეასრულა: ISSUED BY: AN	შეამოწმა APPROVED BY: SHM
ფაილი FILE B01 REINFORCEMENT	პროექტის #: PROJECT No 73A19
ფორმატი PAPER SIZE A0	მასშტაბი SCALE 1:100

ნახ.კოდი DRWG. No S - 210	კორექტ. REVISION 00	სტადია STATUS C.D.

08.02.2022

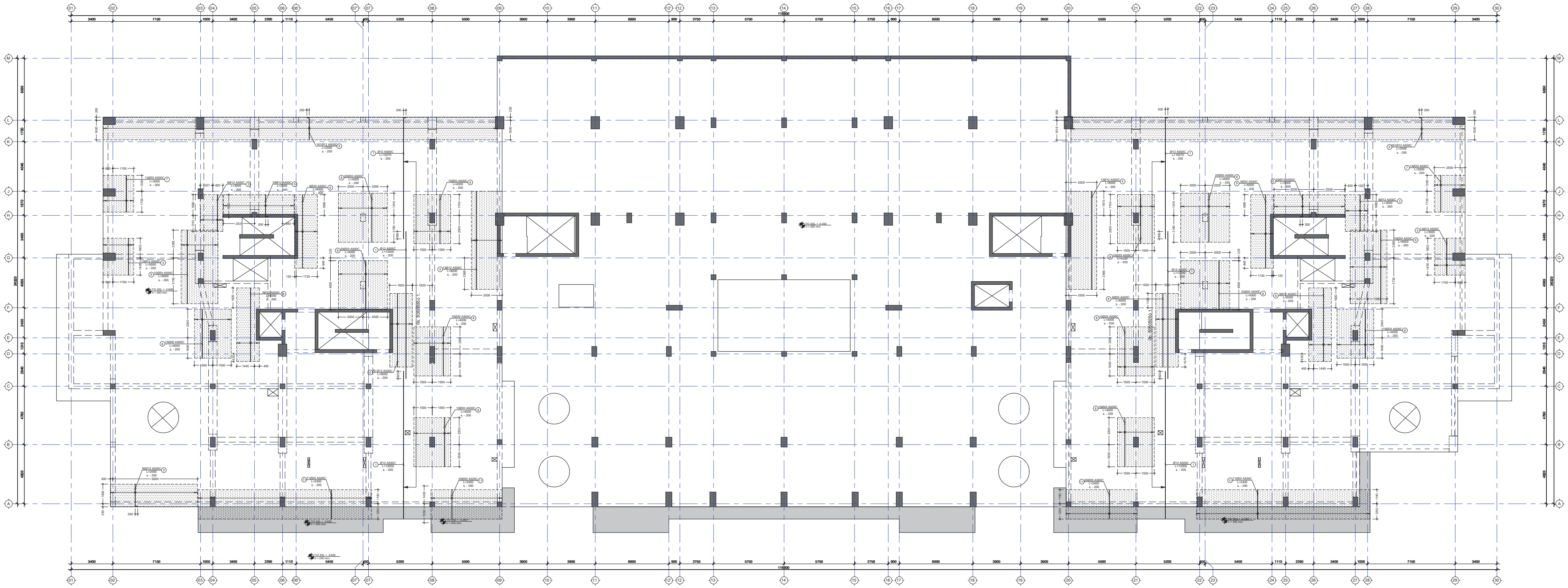

შენიშვნა:
NOTE:

No	Date	Revision	Issued by

სიტუაციური სქემა
KEY PLAN

მისამართი ADDRESS	ქ. თბილისი, მწვანე ქალაქი ლისზე, ფაზა N3. C4 საცხოვრებელი ბლოკი. ს.კ. N01.10.18.006.312
პროექტი PROJECT	მრავალბინიანი საცხოვრებელი სახლი
ნახაზი DRWG.	გად. ფილის არმირების გეგმა -3.60 ნიშნულზე (ზედა შრე. Y მიმართ.)

CUBICON
DESIGN & BUILDING ENGINEERING
შპს "კუბიკონი", თბილისი, მარშალ გელოვანის გამზ. 13
ტელ: (+995 591) 116444 www.cubicon.ge

	შეასრულა: ISSUED BY: AN	შეამოწმა APPROVED BY: SHM
	ფაილი FILE B01 REINFORCEMENT	პროექტის #: PROJECT No 73A19
	ფორმატი PAPER SIZE A0	მასშტაბი SCALE 1:100
ნახ.კოდი DRWG. No S - 211	კორექტ. REVISION 00	სტადია STATUS C.D.

08.02.2022

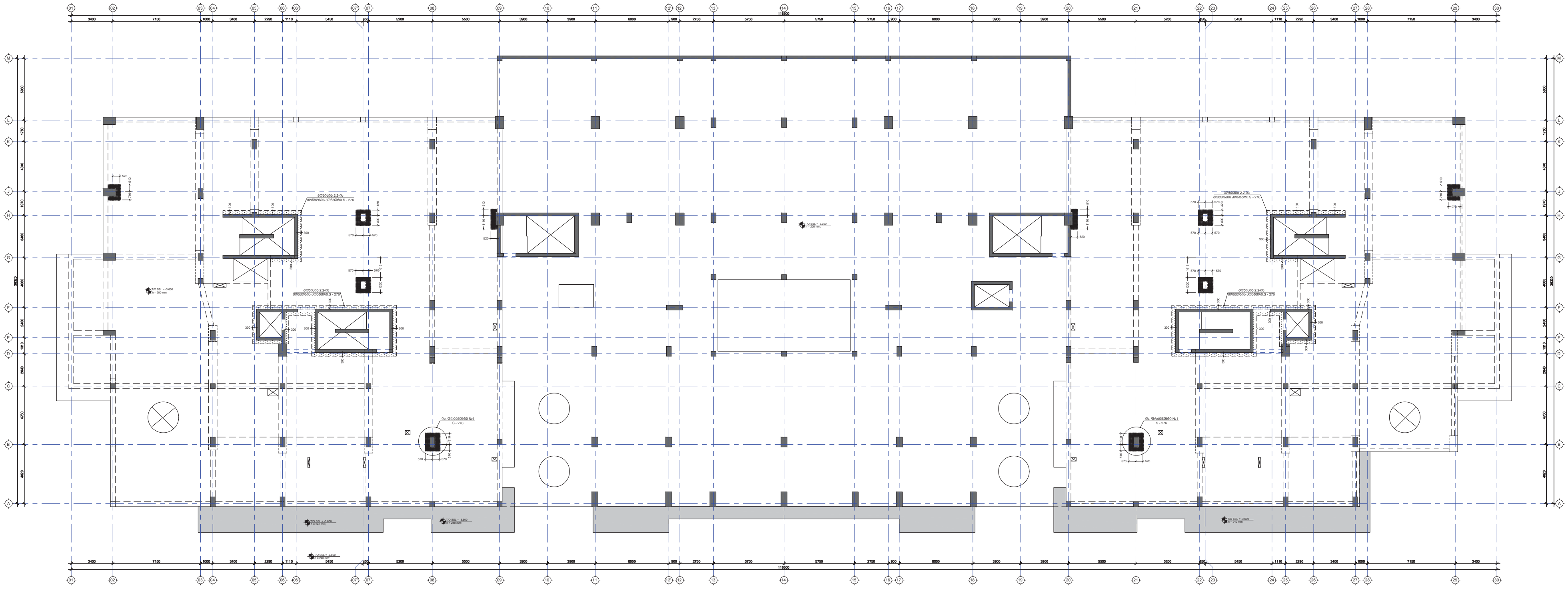

შენიშვნა:
NOTE:

No	Date	Revision	Issued by

სიტუაციური სქემა
KEY PLAN

მისამართი ADDRESS	ქ. თბილისი, მწვანე ქალაქი ლისზე, ფაზა N3. C4 საცხოვრებელი ბლოკი. ს.კ. N01.10.18.006.312
პროექტი PROJECT	მრავალბინიანი საცხოვრებელი სახლი
ნახაზი DRWG.	გადახურვის ფილის განივი არმირების გეგმა -3.60 ნიშნულზე.

CUBICON
DESIGN & BUILDING ENGINEERING

შპს "კუბიკონი", თბილისი, მარშალ გელოვანის გამზ. 13
ტელ: (+995 591) 116444 www.cubicon.ge

	შეასრულა: ISSUED BY: AN	შეამოწმა APPROVED BY: SHM
	ფაილი FILE B01 REINFORCEMENT	პროექტის #: PROJECT No 73A19
	ფორმატი PAPER SIZE A0	მასშტაბი SCALE 1:100
ნახ.კოდი DRWG. No S - 212	კორექტ. REVISION 00	სტადია STATUS C.D.

08.02.2022

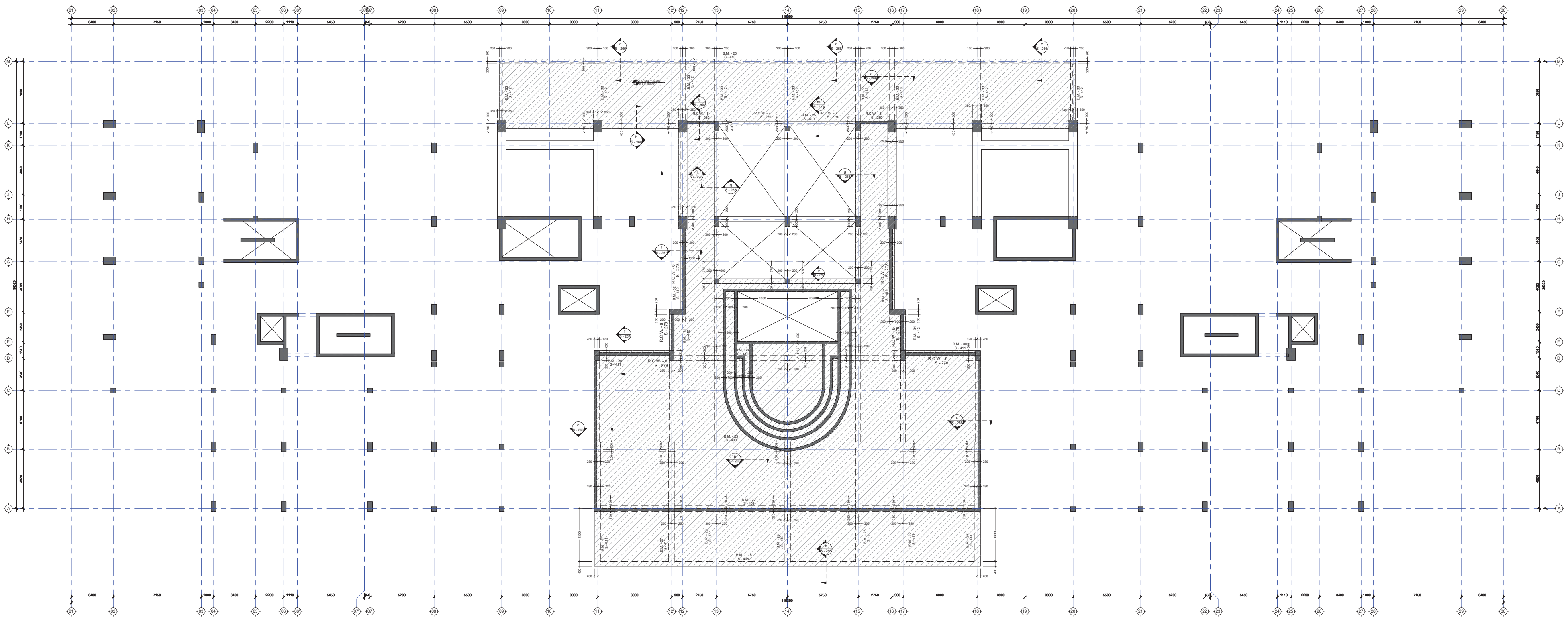

შენიშვნა:
NOTE:

No	Date	Revision	Issued by

სიტუაციური სქემა
KEY PLAN

მისამართი ADDRESS	ქ. თბილისი, მწვანე ქალაქი ლისზე, ფაზა N3. C4 საცხოვრებელი ბლოკი. ს.კ. N01.10.18.006.312
პროექტი PROJECT	მრავალბინიანი საცხოვრებელი სახლი
ნახაზი DRWG.	გადახურვის ფილის საყალიბე გეგმა -1.25 და -2.00 ნიშნულზე.

CUBICON
DESIGN & BUILDING ENGINEERING

შპს "კუბიკონი", თბილისი, მარშალ გელოვანის გამზ. 13
ტელ: (+995 591) 116444 www.cubicon.ge

	შეასრულა: ISSUED BY: AN	შეამოწმა APPROVED BY: SHM
	ფაილი FILE G00 FORMWORK - SHETEXILI FILA	პროექტის #: PROJECT No 73A19
	ფორმატი PAPER SIZE A0	მასშტაბი SCALE 1:100
ნახ.კოდი DRWG. No S - 213	კორექტ. REVISION 00	სტადია STATUS C.D.

08.02.2022

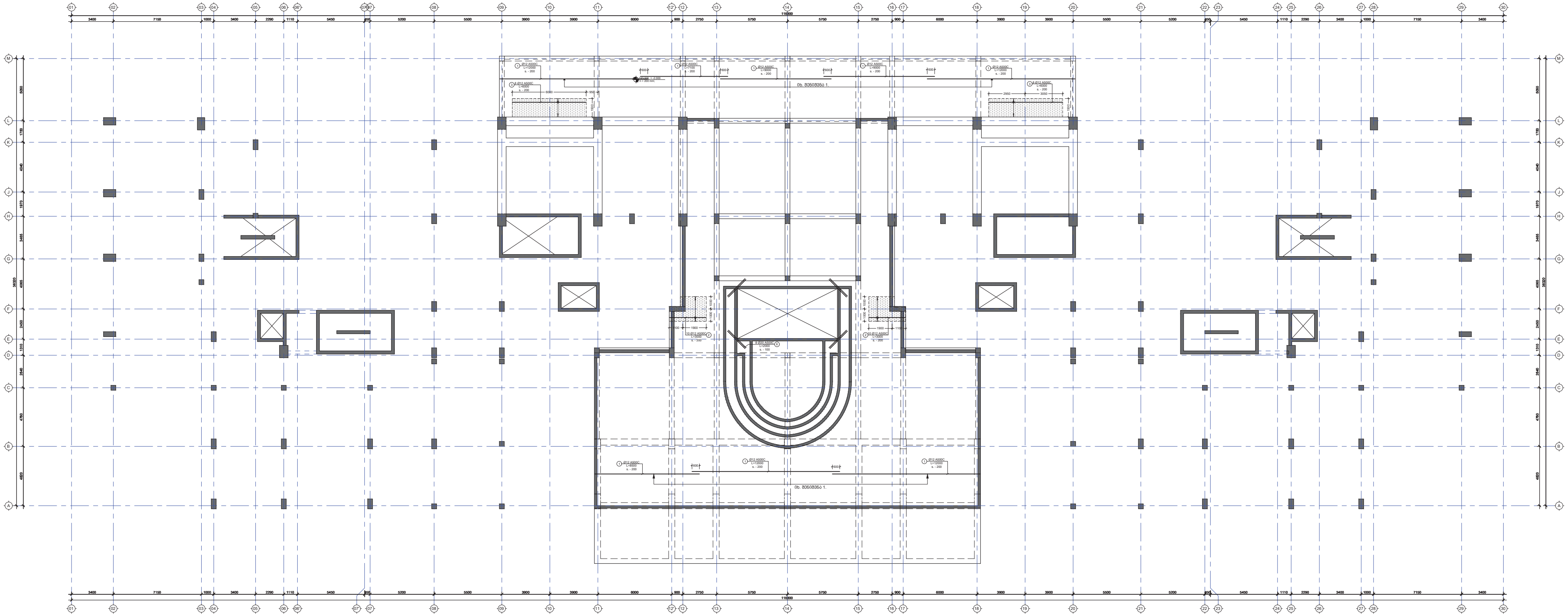

შენიშვნა:
NOTE:

----	----	----	----
----	----	----	----
----	----	----	----
----	----	----	----
----	----	----	----
No	Date	Revision	Issued by

სიტუაციური სქემა
KEY PLAN

მისამართი
ADDRESS
ქ. თბილისი, მწვანე ქალაქი ლისზე, ფაზა N3. C4 საცხოვრებელი ბლოკი. ს.კ. N01.10.18.006.312

პროექტი
PROJECT
მრავალბინიანი საცხოვრებელი სახლი

ნახაზი
DRWG.

გად. ფილის არმირების გეგმა -1.25 ნიშნულზე (ქვედა შრე. X მიმართ)

CUBICON
DESIGN & BUILDING ENGINEERING
შპს "კუბიკონი", თბილისი, მარშალ გელოვანის გამზ. 13
ტელ: (+995 591) 116444 www.cubicon.ge

	შეასრულა: ISSUED BY: AN	შეამოწმა APPROVED BY: SHM
	ფაილი FILE G00 REINFORCEMENT - SHETEXILI FILA	პროექტის #: PROJECT No 73A19
	ფორმატი PAPER SIZE A0	მასშტაბი SCALE 1:100
ნახ.კოდი DRWG. No S - 214	კორექტ. REVISION 00	სტადია STATUS C.D.

08.02.2022

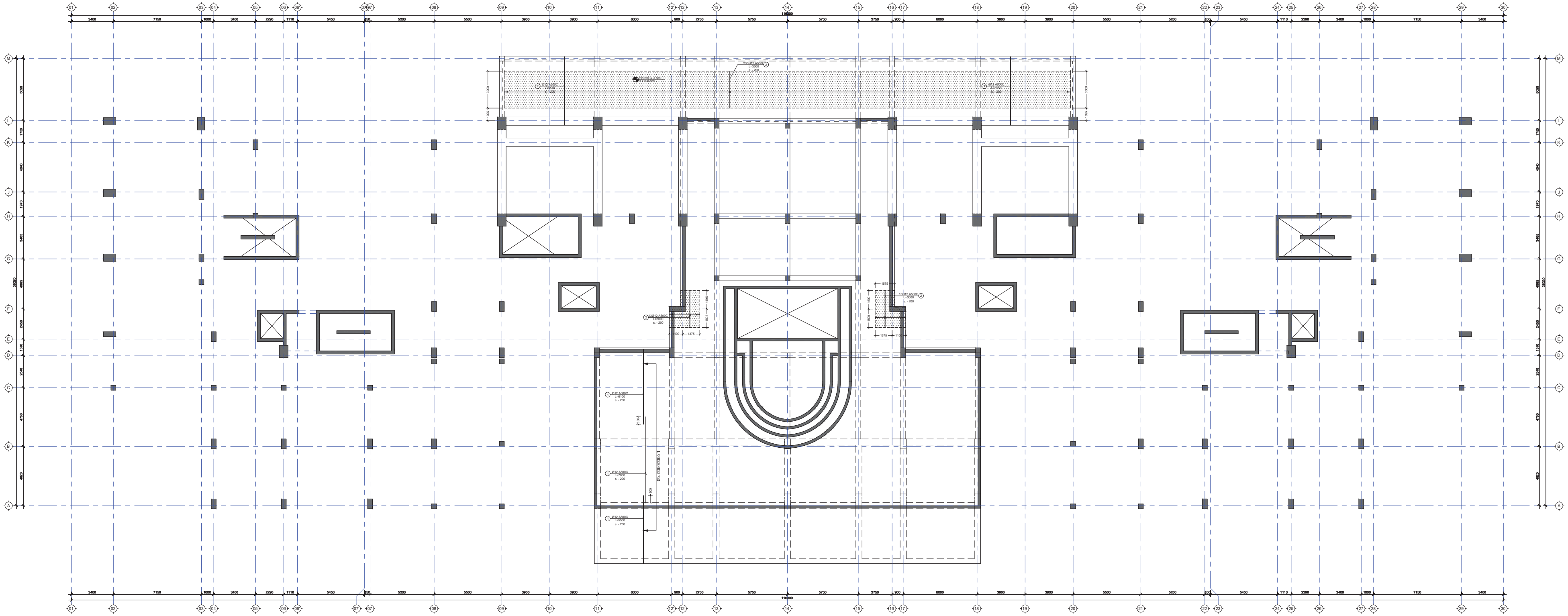

შენიშვნა:
NOTE:

No	Date	Revision	Issued by
----	----	----	----
----	----	----	----
----	----	----	----
----	----	----	----
----	----	----	----

სიტუაციური სქემა
KEY PLAN

მისამართი
ADDRESS

ქ. თბილისი, მწვანე ქალაქი
ლისზე, ფაზა N3. C4
საცხოვრებელი ბლოკი. ს.კ.
N01.10.18.006.312

პროექტი
PROJECT

მრავალბინიანი
საცხოვრებელი სახლი

ნახაზი
DRWG.

გად. ფილის არმირების გეგმა -1.25
ნიშნულზე (ქვედა შრე. Y მიმართ)

CUBICON
DESIGN & BUILDING ENGINEERING

შპს "კუბიკონი", თბილისი, მარშალ გელოვანის გამზ. 13
ტელ: (+995 591) 116444 www.cubicon.ge

	შეასრულა: ISSUED BY: AN	შეამოწმა APPROVED BY: SHM
	ფაილი FILE G00 REINFORCEMENT - SHETEXILI	პროექტის #: PROJECT No 73A19
	ფორმატი PAPER SIZE A0	მასშტაბი SCALE 1:100
ნახ.კოდი DRWG. No S - 215	კორექტ. REVISION 00	სტადია STATUS C.D.

08.02.2022

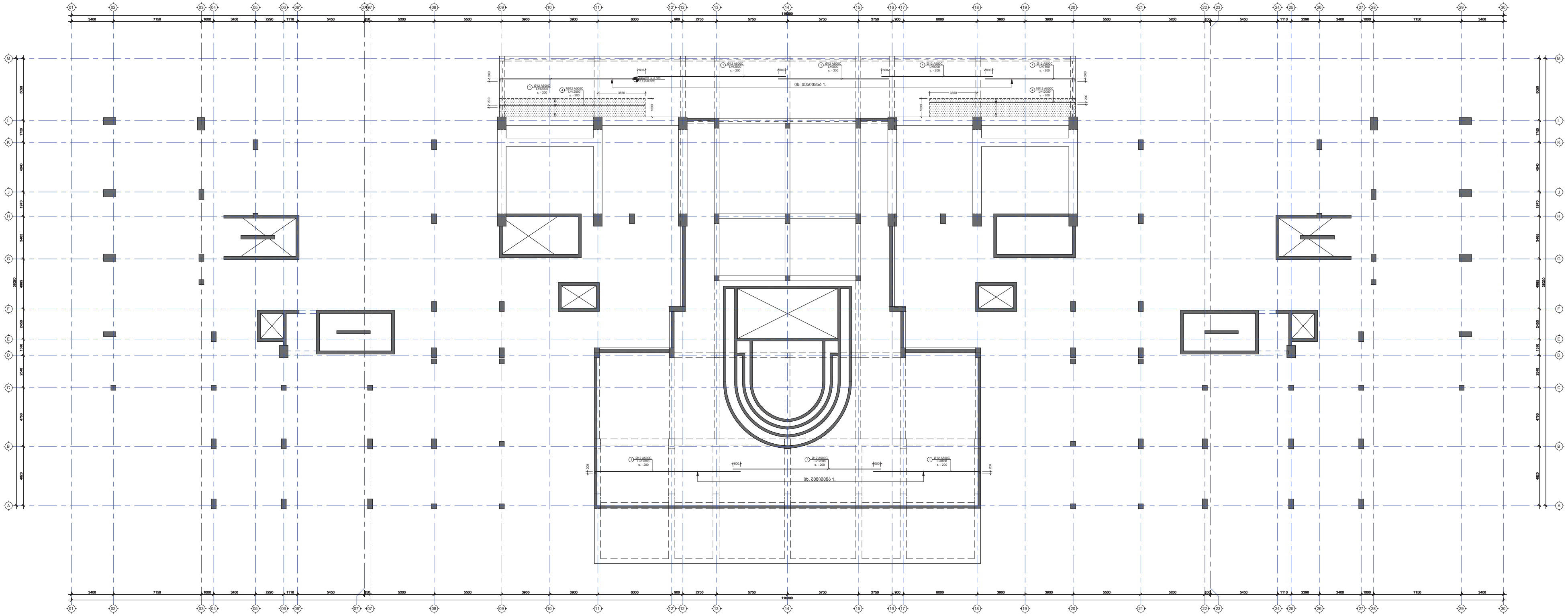

შენიშვნა:
NOTE:

No	Date	Revision	Issued by

საკვანძო სქემა
KEY PLAN

მისამართი ADDRESS	ქ. თბილისი, მწვანე ქალაქი ლისზე, ფაზა N3. C4 საცხოვრებელი ბლოკი. ს.კ. N01.10.18.006.312
პროექტი PROJECT	მრავალბინიანი საცხოვრებელი სახლი
ნახაზი DRWG.	გად. ფილის არმირების გეგმა -1.25 ნიშნულზე (ზედა შრე. X მიმართ.)

CUBICON
DESIGN & BUILDING ENGINEERING
შპს "კუბიკონი", თბილისი, მარშალ გელოვანის გამზ. 13
ტელ: (+995 591) 116444 www.cubicon.ge

	შეასრულა: ISSUED BY: AN	შეამოწმა APPROVED BY: SHM
	ფაილი FILE G00 REINFORCEMENT - SHETEXILI FILA	პროექტის #: PROJECT No 73A19
	ფორმატი PAPER SIZE A0	მასშტაბი SCALE 1:100
ნახ.კოდი DRWG. No S - 216	კორექტ. REVISION 00	სტადია STATUS C.D.

08.02.2022

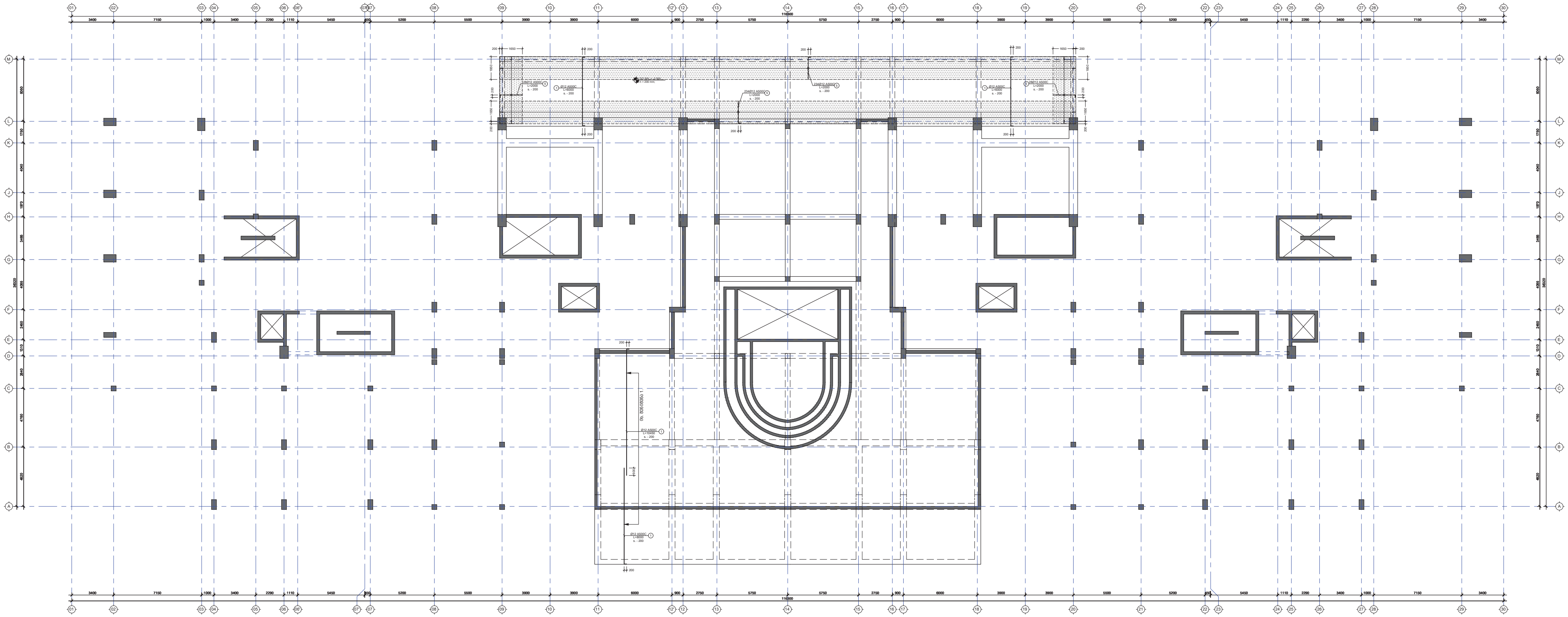

შენიშვნა:
NOTE:

No	Date	Revision	Issued by

საკვანძო სქემა
KEY PLAN

მისამართი ADDRESS	ქ. თბილისი, მწვანე ქალაქი ლისზე, ფაზა N3. C4 საცხოვრებელი ბლოკი. ს.კ. N01.10.18.006.312
პროექტი PROJECT	მრავალბინიანი საცხოვრებელი სახლი
ნახაზი DRWG.	გად. ფილის არმირების გეგმა -1.25 ნიშნულზე (ზედა შრე. Y მიმართ.)

შპს "კუბიკონი", თბილისი, მარშალ გელოვანის გამზ. 13
ტელ: (+995 591) 116444 www.cubicon.ge

	შეასრულა: ISSUED BY: AN	შეამოწმა APPROVED BY: SHM
	ფაილი FILE G00 REINFORCEMENT - SHETEXILI FILA	პროექტის #: PROJECT No 73A19
	ფორმატი PAPER SIZE A0	მასშტაბი SCALE 1:100
ნახ.კოდი DRWG. No S - 217	კორექტ. REVISION 00	სტადია STATUS C.D.

08.02.2022

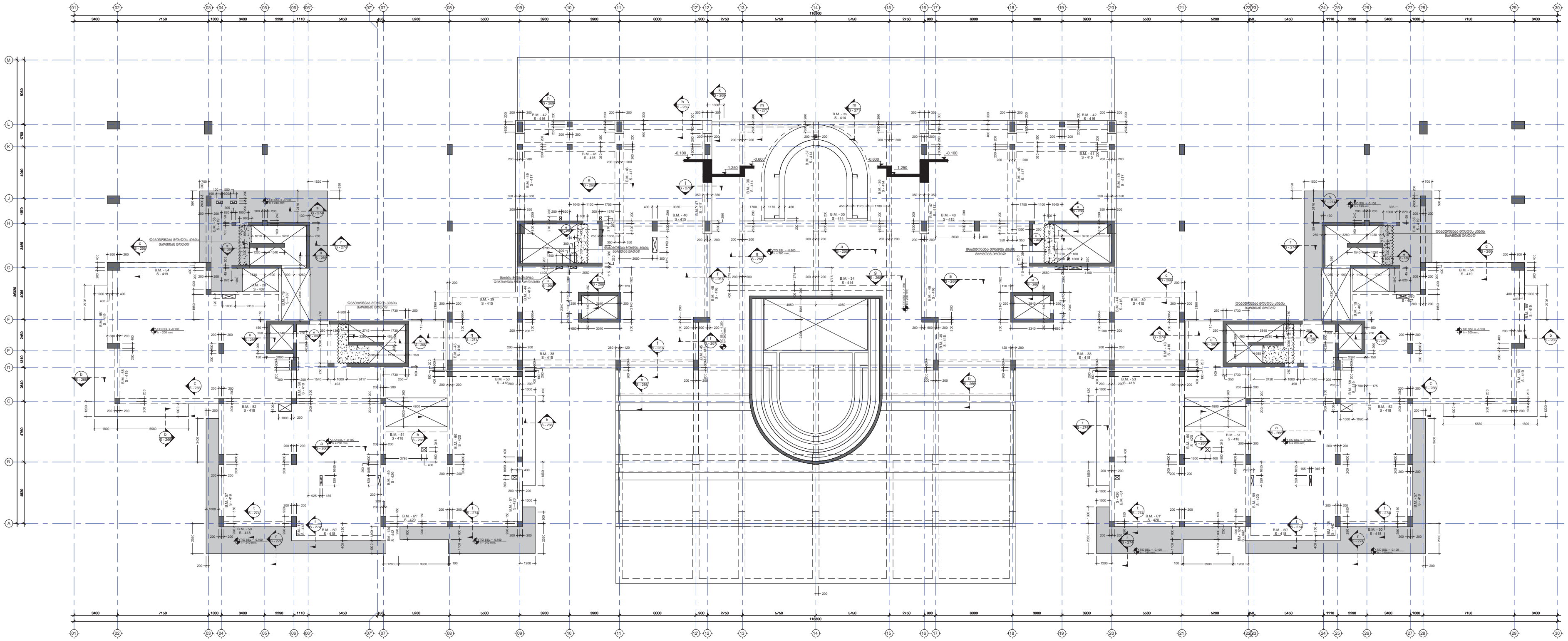

შენიშვნა:
NOTE:

No	Date	Revision	Issued by
----	----	----	----
----	----	----	----
----	----	----	----
----	----	----	----
----	----	----	----

სიტუაციური სქემა
KEY PLAN

მისამართი
ADDRESS

ქ. თბილისი, მწვანე ქალაქი
ლისზე, ფაზა N3. C4
საცხოვრებელი ბლოკი. ს.კ.
N01.10.18.006.312

პროექტი
PROJECT

მრავალბინიანი
საცხოვრებელი სახლი

ნახაზი
DRWG.

გადახურვის ფილის საყალიბე გეგმა -0.10
ნიშნულზე.

CUBICON
DESIGN & BUILDING ENGINEERING

შპს "კუბიკონი", თბილისი, მარშალ გელოვანის გამზ. 13
ტელ: (+995 591) 116444 www.cubicon.ge

შეასრულა: ISSUED BY: AN	შეამოწმა APPROVED BY: SHM
ფაილი FILE G00 FORMWORK	პროექტის #: PROJECT No 73A19
ფორმატი PAPER SIZE A0	მასშტაბი SCALE 1:100

ნახ.კოდი DRWG. No	კორექტ. REVISION	სტადია STATUS
S - 218	00	C.D.

08.02.2022

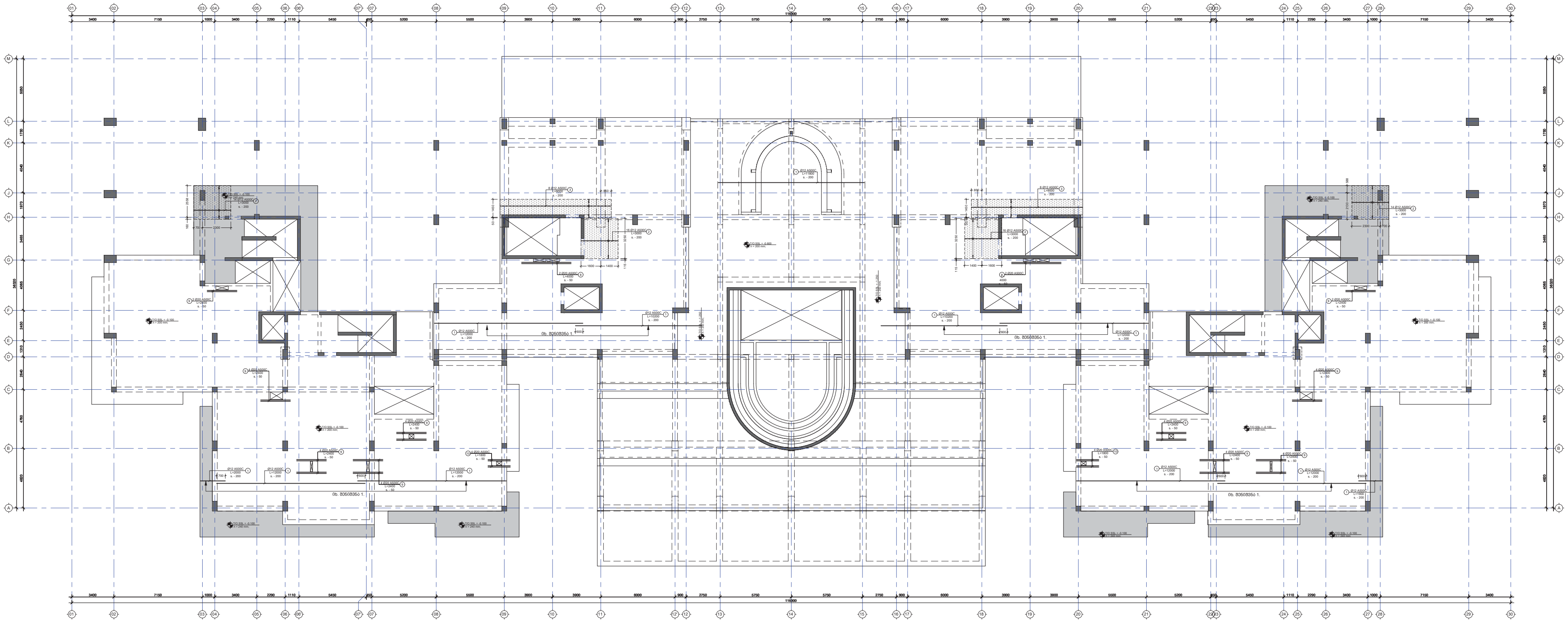

შენიშვნა:
NOTE:

----	----	----	----
----	----	----	----
----	----	----	----
----	----	----	----
----	----	----	----
No	Date	Revision	Issued by

სიტუაციური სქემა
KEY PLAN

მისამართი
ADDRESS

ქ. თბილისი, მწვანე ქალაქი ლისზე, ფაზა N3. C4 საცხოვრებელი ბლოკი. ს.კ. N01.10.18.006.312

პროექტი
PROJECT

მრავალბინიანი საცხოვრებელი სახლი

ნახაზი
DRWG.

გად. ფილის არმირების გეგმა -0.10 ნიშნულზე (ქვედა შრე. X მიმართ)

CUBICON
DESIGN & BUILDING ENGINEERING

შპს "კუბიკონი", თბილისი, მარშალ გელოვანის გამზ. 13
ტელ: (+995 591) 116444 www.cubicon.ge

	შეასრულა: ISSUED BY: AN	შეამოწმა APPROVED BY: SHM
	ფაილი FILE G00 REINFORCEMENT	პროექტის #: PROJECT No 73A19
	ფორმატი PAPER SIZE A0	მასშტაბი SCALE 1:100
ნახ.კოდი DRWG. No S - 219	კორექტ. REVISION 00	სტადია STATUS C.D.

08.02.2022

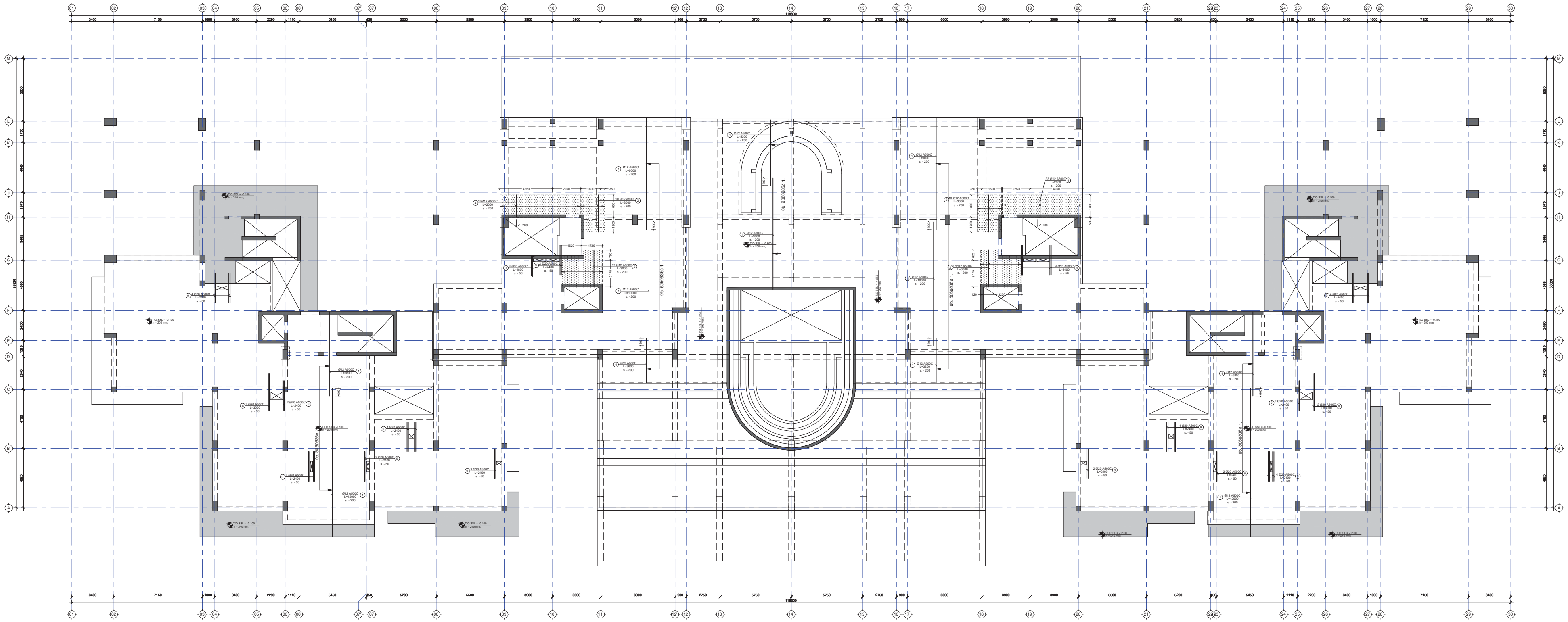

შენიშვნა:
NOTE:

----	----	----	----
----	----	----	----
----	----	----	----
----	----	----	----
----	----	----	----
No	Date	Revision	Issued by

სიტუაციური სქემა
KEY PLAN

მისამართი
ADDRESS
ქ. თბილისი, მწვანე ქალაქი ლისზე, ფაზა N3. C4 საცხოვრებელი ბლოკი. ს.კ. N01.10.18.006.312

პროექტი
PROJECT
მრავალბინიანი საცხოვრებელი სახლი

ნახაზი
DRWG.

გად. ფილის არმირების გეგმა -0.10 ნიშნულზე (ქვედა შრე. Y მიმართ)

CUBICON
DESIGN & BUILDING ENGINEERING

შპს "კუბიკონი", თბილისი, მარშალ გელოვანის გამზ. 13
ტელ: (+995 591) 116444 www.cubicon.ge

შესრულა: ISSUED BY: AN	შეამოწმა APPROVED BY: SHM
ფაილი FILE G00 REINFORCEMENT	პროექტის #: PROJECT No 73A19
ფორმატი PAPER SIZE A0	მასშტაბი SCALE 1:100

ნახ.კოდი DRWG. No S - 220	კორექტ. REVISION 00	სტადია STATUS C.D.

08.02.2022

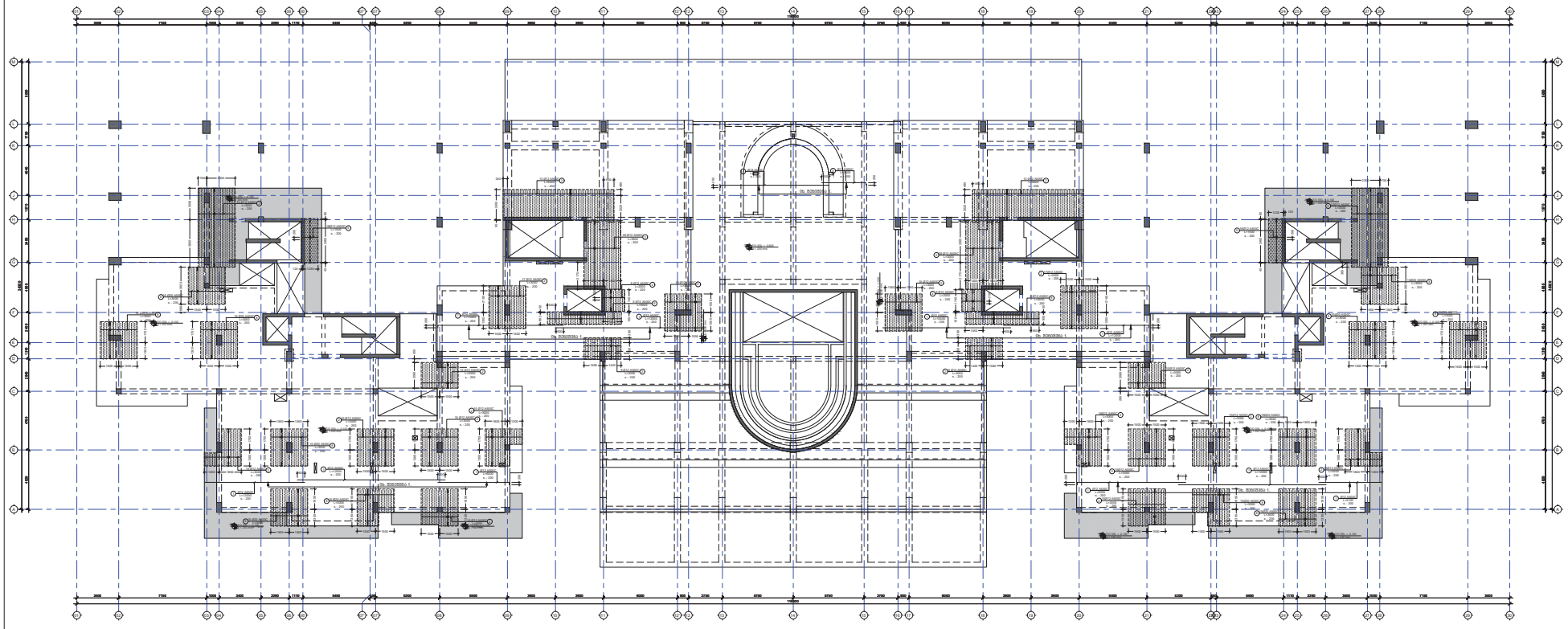

შენიშვნა:
NOTE:

No	Date	Revision	Issued by
-----	----	----	----
-----	----	----	----
-----	----	----	----
-----	----	----	----
-----	----	----	----

ორიენტირის სქემა
KEY PLAN

მისამართი
ADDRESS
ქ. თბილისი, მწვანე მალაქი
ლისზე, ფაზა N3. C4
საცხოვრებელი ბლოკი. ს.კ.
N01.10.18.006.312

პროექტი
PROJECT
მრავალბინიანი
საცხოვრებელი სახლი

ნახაზის
DRWG.

ბად. ფილის არმირების დებეგმა -0.10
ნიშნულზე (ხედი მრც. X მიმართ.)

CUBICON
DESIGN & BUILDING ENGINEERING
ზეს "ვაჟიანის", მაიორის, ალიკის ფერისცვალების ქუჩა, 13
ტელ: (+995 591) 116444 www.cubicon.ge

შესაბამება ISSUED BY	დამტკიცება APPROVED BY
AN	SHM
ფაილი FILE	პროექტის # PROJECT No.
000 REINFORCEMENT	73A19
ფორმატი PAPER SIZE	მასშტაბი SCALE
A0	1:100
ნახ.ნომერი DRWG. No	ვერსია REVISION	სტატუსი STATUS
S - 221	00	C.D.

08.02.2022

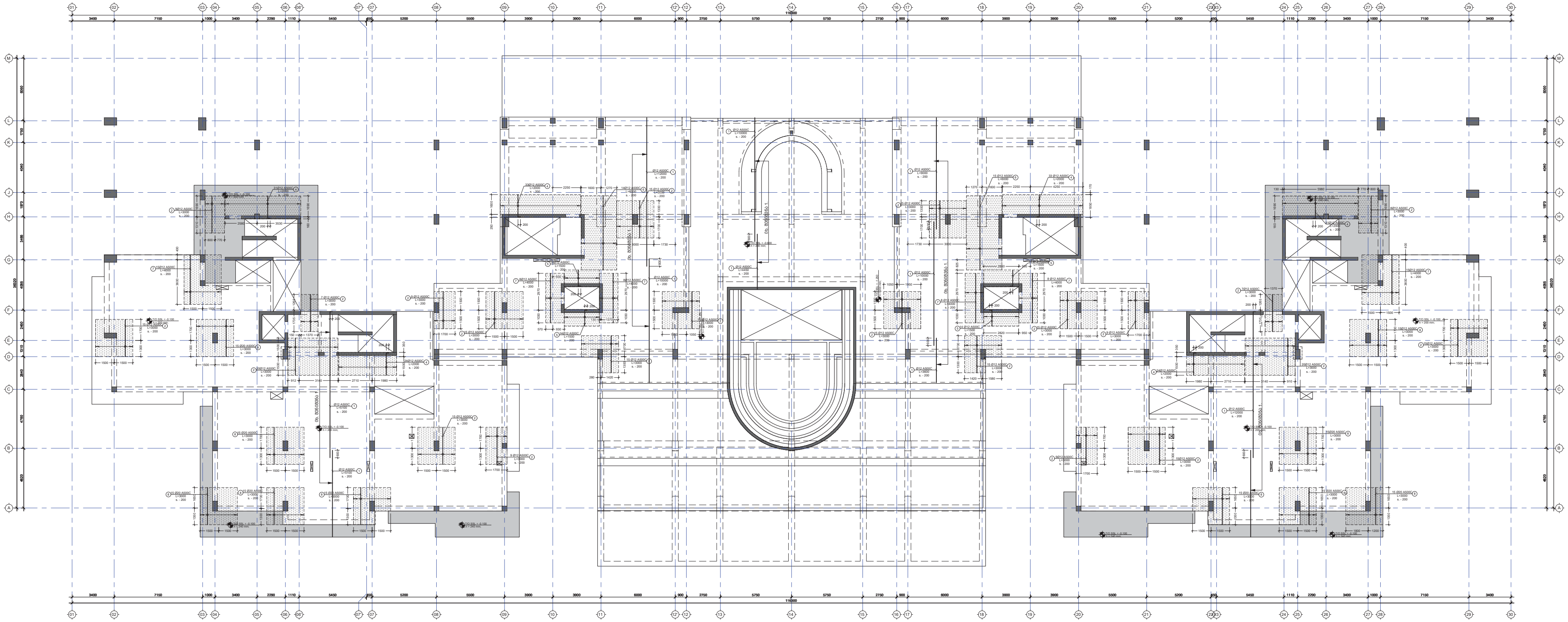

შენიშვნა:
NOTE:

----	----	----	----
----	----	----	----
----	----	----	----
----	----	----	----
----	----	----	----
No	Date	Revision	Issued by

სიტუაციური სქემა
KEY PLAN

მისამართი
ADDRESS

ქ. თბილისი, მწვანე ქალაქი
ლისზე, ფაზა N3. C4
საცხოვრებელი ბლოკი. ს.კ.
N01.10.18.006.312

პროექტი
PROJECT

მრავალბინიანი
საცხოვრებელი სახლი

ნახაზი
DRWG.

გად. ფილის არმირების გეგმა -0.10
ნიშნულზე (ზედა შრე. Y მიმართ.)

CUBICON
DESIGN & BUILDING ENGINEERING
შპს "კუბიკონი", თბილისი, მარშალ გელოვანის გამზ. 13
ტელ: (+995 591) 116444 www.cubicon.ge

	შეასრულა: ISSUED BY: AN	შეამოწმა APPROVED BY: SHM
	ფაილი FILE G00 REINFORCEMENT	პროექტის #: PROJECT No 73A19
	ფორმატი PAPER SIZE A0	მასშტაბი SCALE 1:100
ნახ.კოდი DRWG. No S - 222	კორექტ. REVISION 00	სტადია STATUS C.D.

08.02.2022

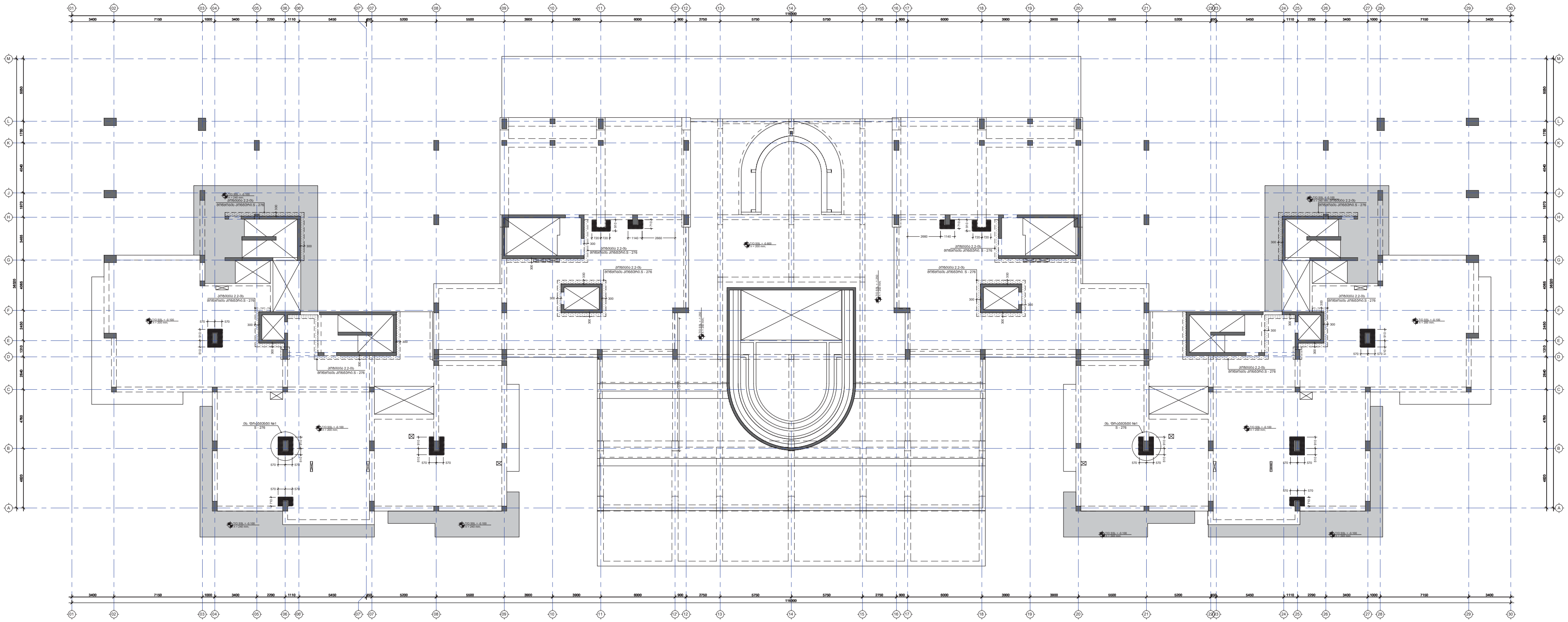

შენიშვნა:
NOTE:

No	Date	Revision	Issued by
----	----	----	----
----	----	----	----
----	----	----	----
----	----	----	----
----	----	----	----

სიტუაციური სქემა
KEY PLAN

მისამართი
ADDRESS
ქ. თბილისი, მწვანე ქალაქი ლისზე, ფაზა N3. C4 საცხოვრებელი ბლოკი. ს.კ. N01.10.18.006.312

პროექტი
PROJECT
მრავალბინიანი საცხოვრებელი სახლი

ნახაზი
DRWG.

გადახურვის ფილის განივი არმირების გეგმა -0.10 ნიშნულზე.

CUBICON
DESIGN & BUILDING ENGINEERING

შპს "კუბიკონი", თბილისი, მარშალ გელოვანის გამზ. 13
ტელ: (+995 591) 116444 www.cubicon.ge

შესრულა:
ISSUED BY: AN

შეამოწმა
APPROVED BY: SHM

ფაილი
FILE
G00 REINFORCEMENT

პროექტის #:
PROJECT No 73A19

ფორმატი
PAPER SIZE A0

მასშტაბი
SCALE 1:100

ნახ.კოდი
DRWG. No S - 223

კორექტ.
REVISION 00

სტადია
STATUS C.D.

08.02.2022

შენიშვნა:
NOTE:

1. ნახაზი სიმეტრიულია მე-14 ღერძის მიმართ ასაშენებელი ფლიგელის.

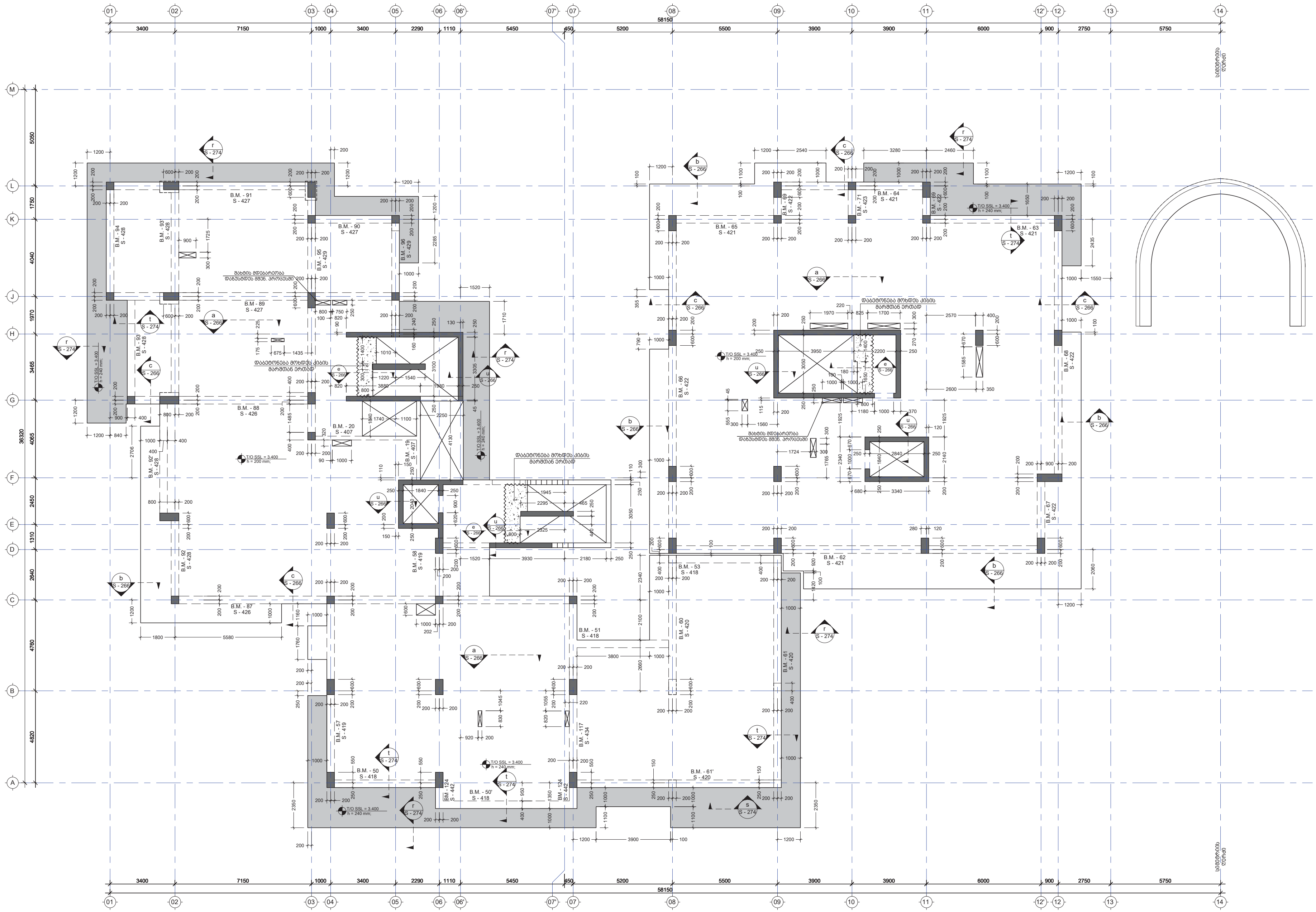

No	Date	Revision	Issued by

KEY PLAN

მისამართი
ADDRESS
ქ. თბილისი, მწვანე ქალაქი ლისზე, ფაზა N3. C4 საცხოვრებელი ბლოკი. ს.კ. N01.10.18.006.312

პროექტი
PROJECT
მრავალბინიანი საცხოვრებელი სახლი

ნახაზი
DRWG.
გადახურვის ფილის საყალიბე გეგმა 3.40 ნიშნულზე.

CUBICON
DESIGN & BUILDING ENGINEERING
შპს "კუბიკონი", თბილისი, მარშალ გელოვანის გამზ. 13
ტელ: (+995 591) 116444 www.cubicon.ge

შესრულა: ISSUED BY:	შეამოწმა APPROVED BY:
AN	SHM
ფაილი FILE: L01 FORMWORK	პროექტის #: PROJECT No: 73A19
ფორმატი PAPER SIZE: A1	მასშტაბი SCALE: 1:100

ნახ.კოდი DRWG. No	კორექტ. REVISION	სტადია STATUS
S - 224	00	C.D.

08.02.2022

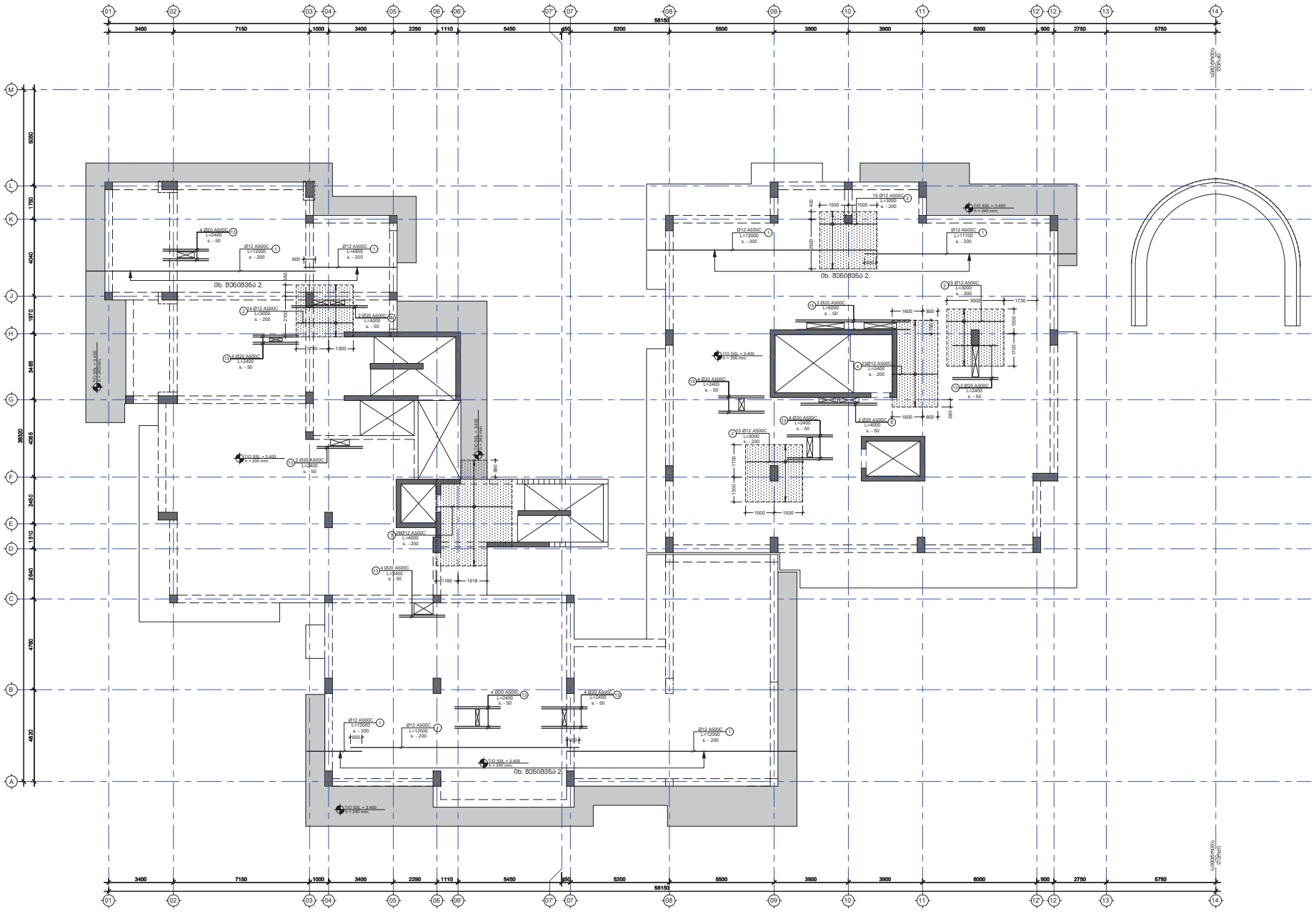
01 02 03 04 05 06 06 07 07 08 09 10 11 12 12 13 14
3400 7150 1000 3400 2290 1110 5450 650 6200 5500 3900 3900 6000 900 2750 5750
58150
M L K J H G F E D C B A
8590 1750 4040 1970 3485 4065 2460 1310 2640 4760 4820
39520
0ბ. მინდვრის 2.
0ბ. მინდვრის 2.
0ბ. მინდვრის 2.
T/O SSL = 3.400
h = 240 mm.
h = 200 mm.
Ø12 A500C L=12000 s. - 200
Ø12 A500C L=4850 s. - 200
4 Ø20 A500C L=2400 s. - 50
4 Ø12 A500C L=3000 s. - 200
2 Ø20 A500C L=4000 s. - 50
4 Ø20 A500C L=2400 s. - 50
2 Ø20 A500C L=2400 s. - 50
2Ø12 A500C L=4000 s. - 200
15 Ø12 A500C L=3000 s. - 200
Ø12 A500C L=11100 s. - 200
5 Ø12 A500C L=3000 s. - 200
3 Ø20 A500C L=6000 s. - 50
3 Ø20 A500C L=2400 s. - 50
2Ø12 A500C L=2400 s. - 200
2 Ø20 A500C L=4000 s. - 50
5 Ø12 A500C L=3000 s. - 200
4 Ø20 A500C L=2400 s. - 50
4 Ø20 A500C L=2400 s. - 50
4 Ø20 A500C L=2400 s. - 50
Ø12 A500C L=12000 s. - 200
Ø12 A500C L=12000 s. - 200
Ø12 A500C L=12000 s. - 200
1160 1518
1500 1500 1600 800 1600 800
1730 3000 1300 1700 1700 1300 1500 1500
400 2600 1500 1500 3600
2140 1700 1300 600 1300 1700 800 1600 1600 1600

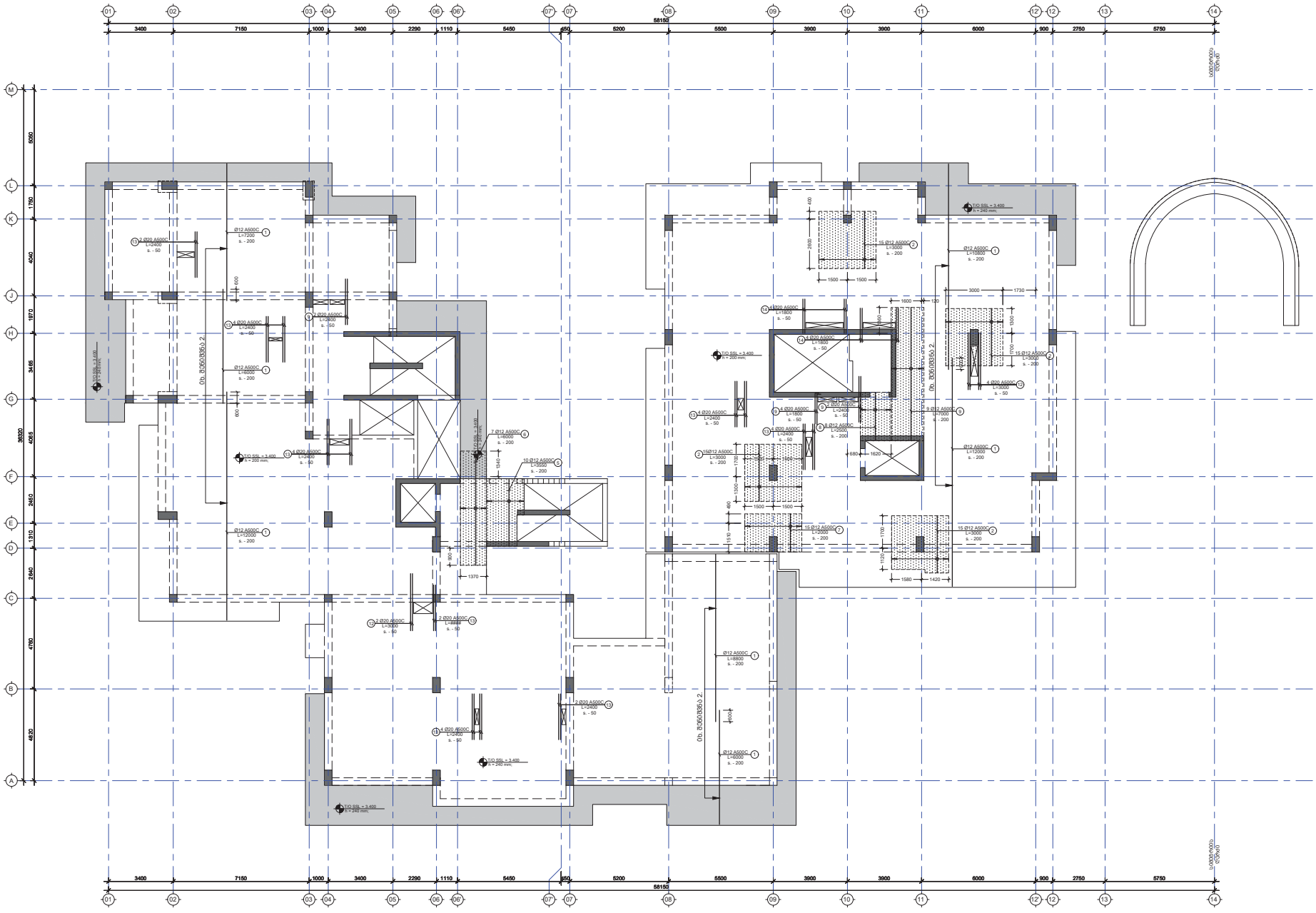

NOTE:

1. ნახაზზე სიმენტოვლია 80-14 წერტილი მონაცემის ასაშენებელი ფილისათვის.
2. ყოველი მეორედი რიგის მასალებრივი პროფილისაში ამოტილებისათვის.
3. კვეთების გარსაცმება იხილეთ სამუშაოს ნაწილში.

KEY PLAN

No	Date	Revision	Issued by

ADDRESS: ქ. თბილისი, მზიანი ქალაქში ტიპის N3 C4 საცხოვრებელი კორპ. ს.კ. N01.10.18.006.312

PROJECT: მრავალფენიანი საცხოვრებელი სახლი

DWG. CONTENT: ბად. ფილის არმირების ნაწილი 3.40 ნიშნულზე (კვეთი ხრ.2. Y ღერძის)

UBICON

DRAWN BY	AN
CHECKED BY	SHM
FILE	
PROJECT No	73A19
PAPER SIZE	A1
SCALE	1:100
DWG. No	S - 226
REVISION	00
STATUS	C.D.

Y
X

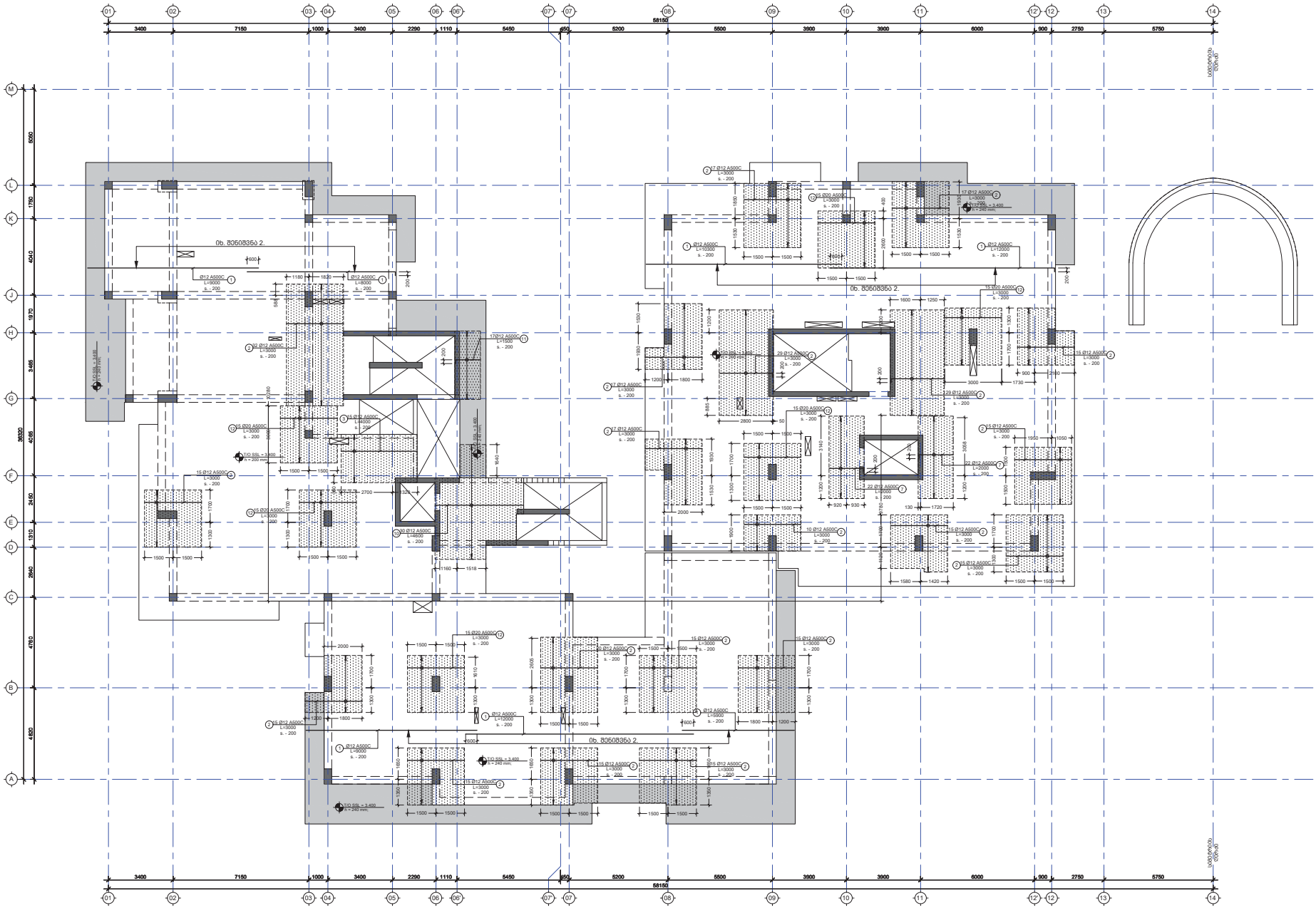

NOTE:

1. ნახაზი სამშენებლოა 80-14 შენობის მიმართ ასამშენებელი ფილებისთვის.
2. ყოველი მეშვებში რომ მასარებლის პროექციაში ამოწმებული ელემენტებისთვის.
3. კვეთების გარსაცმება იხილეთ სამუშაოს მეშვეზე.

KEY PLAN

No	Date	Revision	Issued by

ADDRESS
ქ. თბილისი, მზიანი ქალაქი ფილა, ფილა N3. C4 სამხედროსამართლო ბლოკი.
ს.კ. N01.10.18.006.312

PROJECT
მრავალფენიანი სამხედრო სამსახურებრივი სახლი

DWG. CONTENT
ბეტ. ფილის არმირების მეშვე 3.40 მეშვეზედა (მეშვე მონ. ჯ მეშვის.)

UBICON
ENGINEERING & TECHNOLOGY
ს/ს "უბიკონი", ქ.თბილისი, ალ.ყაზბეგის ქ.№12ბ, 0179 (+995 32) 238 44 44 www.ubicon.ge

ISSUED BY	APPROVED BY
AN	SHM

FILE
PROJECT No
73A19

PAPER SIZE
A1

SCALE
1:100

DRWG. No
S - 227

REVISION
00

STATUS
C.D.

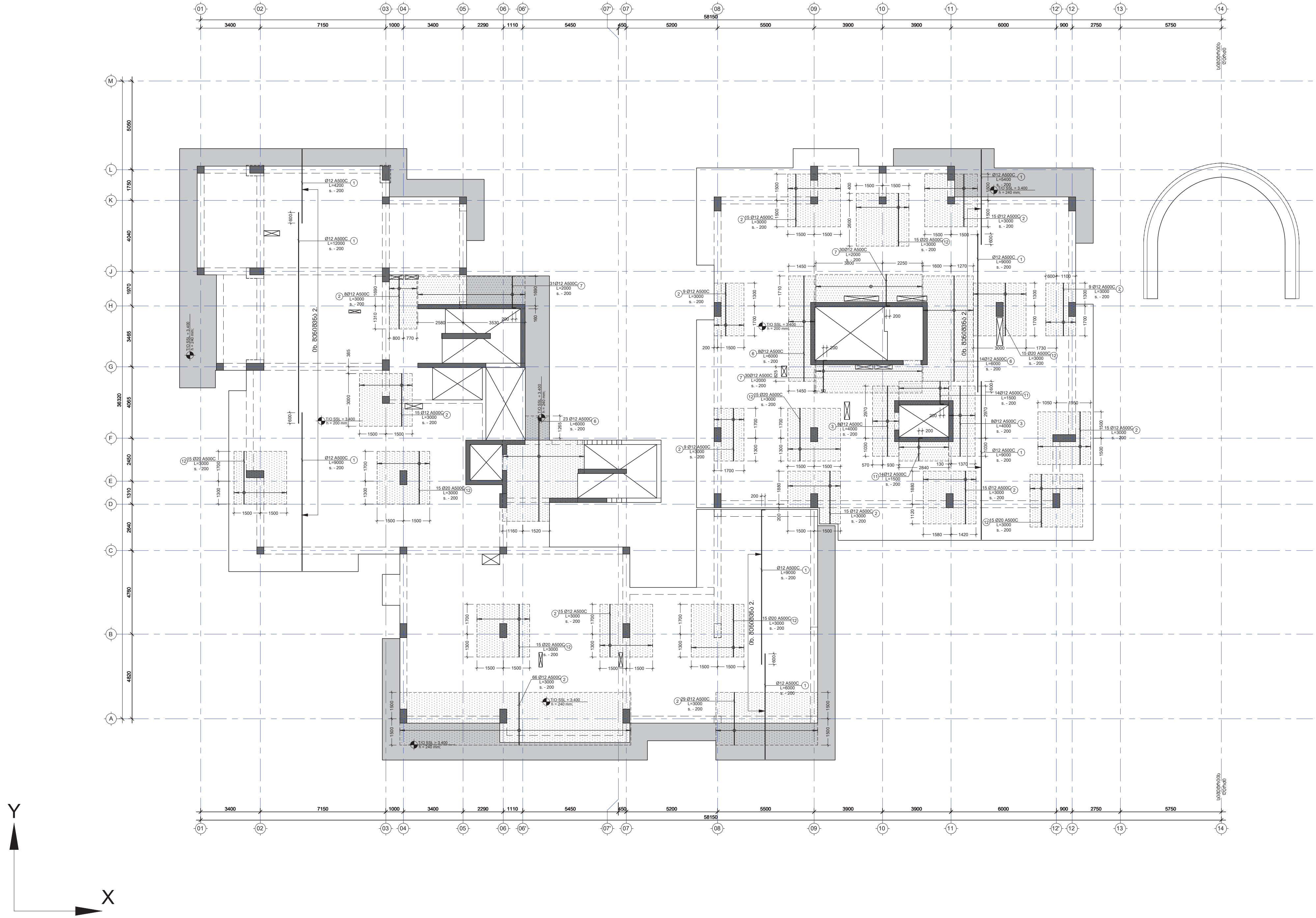

შენიშვნა:
NOTE:

1. ნახაზი სიმეტრიულია მე-14 ღერძის მიმართ ასაშენებელი ფლიგელის.
2. ყოველი შემდეგი რიგი შესრულდეს პოზიციების ადგილმონაცვლეობით.
3. კვეთების მარკირება იხილეთ საყალიბე გეგმაზე.

No | Date | Revision | Issued by

KEY PLAN

მისამართი
ADDRESS
ქ. თბილისი, მწვანე ქალაქი ლისზე, ფაზა N3. C4 საცხოვრებელი ბლოკი. ს.კ. N01.10.18.006.312

პროექტი
PROJECT
მრავალბინიანი საცხოვრებელი სახლი

ნახაზი
DRWG.
გად. ფილის არმირების გეგმა 3.40 ნიშნულზე (ზედა შრე. Y მიმართ.)

CUBICON DESIGN & BUILDING ENGINEERING
შპს "კუბიკონი", თბილისი, მარშალ გელოვანის გამზ. 13
ტელ: (+995 591) 116444 www.cubicon.ge

შეასრულა: ISSUED BY: AN	შეამოწმა APPROVED BY: SHM
ფაილი FILE L01 REINFORCEMENT	პროექტის #: PROJECT No 73A19
ფორმატი PAPER SIZE A1	მასშტაბი SCALE 1:100

ნახ.კოდი DRWG. No S - 228	კორექტ. REVISION 00	სტადია STATUS C.D.

08.02.2022

შენიშვნა:
NOTE:

1. ნახაზი სიმეტრიულია მე-14 ღერძის მიმართ ასაშენებელი ფლიგელის.

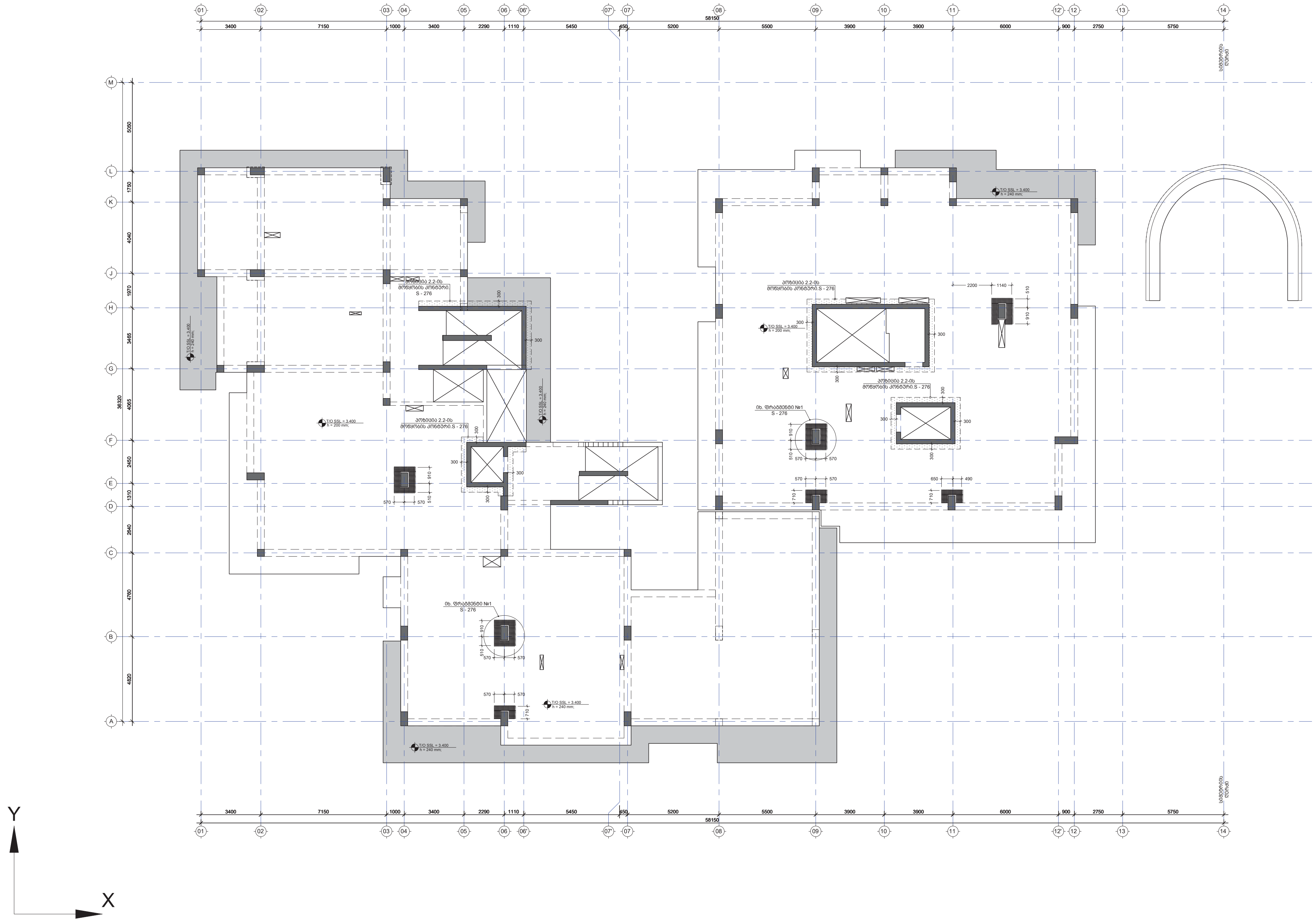

No	Date	Revision	Issued by

საკვანძო გეგმა
KEY PLAN

მისამართი ADDRESS	ქ. თბილისი, მწვანე ქალაქი ლისზე, ფაზა N3. C4 საცხოვრებელი ბლოკი. ს.კ. N01.10.18.006.312
პროექტი PROJECT	მრავალბინიანი საცხოვრებელი სახლი
ნახაზი DRWG.	გადახურვის ფილის განივი არმირების გეგმა 3.40 ნიშნულზე

CUBICON
DESIGN & BUILDING ENGINEERING
შპს "კუბიკონი", თბილისი, მარშალ გელოვანის გამზ. 13
ტელ: (+995 591) 116444 www.cubicon.ge

	შეასრულა: ISSUED BY: AN	შეამოწმა APPROVED BY: SHM
	ფაილი FILE L01 REINFORCEMENT	პროექტის #: PROJECT No 73A19
	ფორმატი PAPER SIZE A1	მასშტაბი SCALE 1:100
ნახ.კოდი DRWG. No S - 229	კორექტ. REVISION 00	სტადია STATUS C.D.

08.02.2022

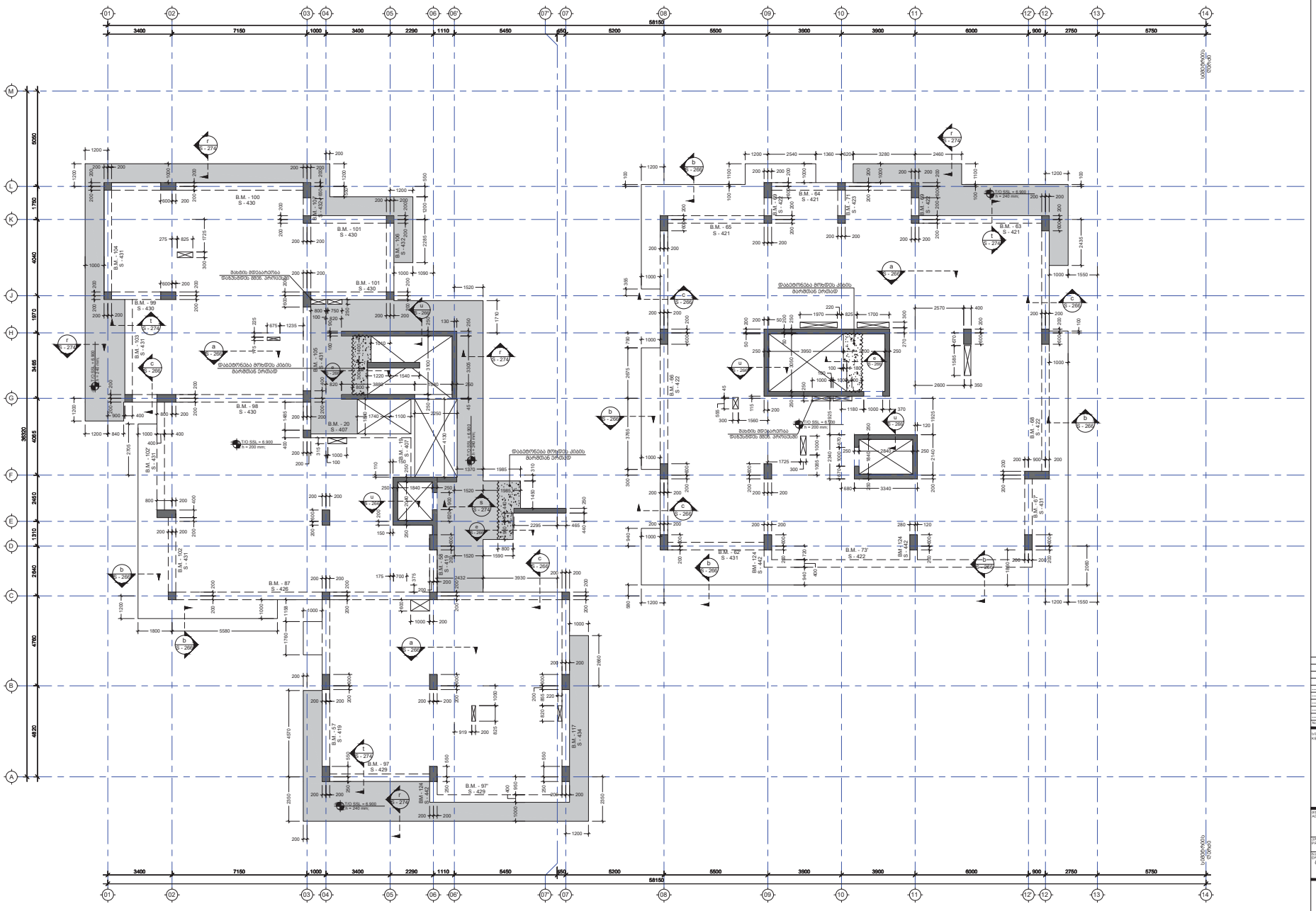

შენიშვნა:
NOTE:

1. ნახაზი სამშენებლოშია 80-14 წერძის მიმართ ასაშენებელი ფილებისთვის.

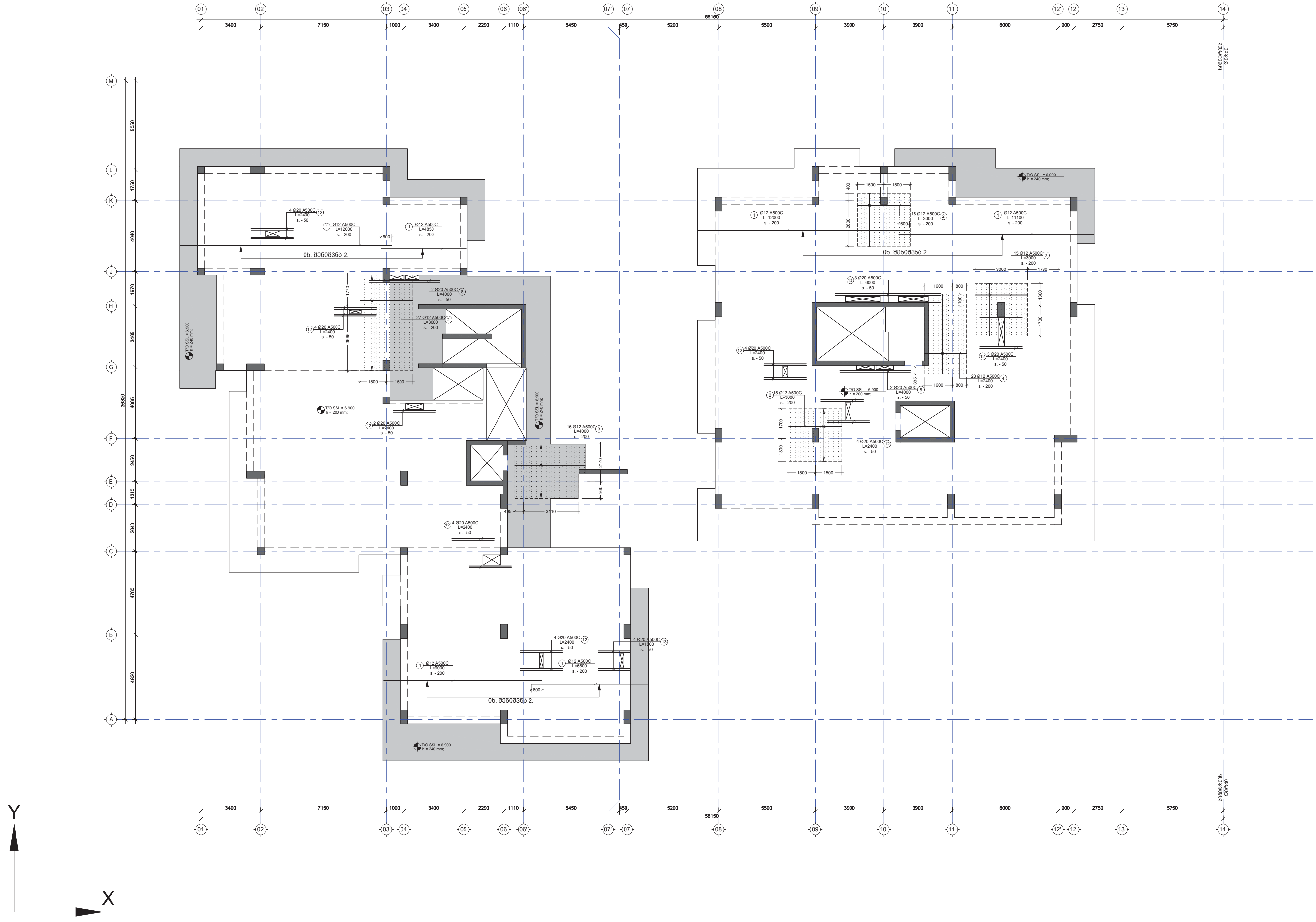

შენიშვნა:
NOTE:

1. ნახაზი სიმეტრიულია მე-14 ღერძის მიმართ ასაშენებელი ფლიგელის.
2. ყოველი შემდეგი რიგი შესრულდეს პოზიციების ადგილმონაცვლეობით.
3. კვეთების მარკირება იხილეთ საყალიბე გეგმაზე.

No	Date	Revision	Issued by

საკვანძო გეგმა
KEY PLAN

მისამართი ADDRESS	ქ. თბილისი, მწვანე ქალაქი ლისზე, ფაზა N3. C4 საცხოვრებელი ბლოკი. ს.კ. N01.10.18.006.312
პროექტი PROJECT	მრავალბინიანი საცხოვრებელი სახლი
ნახაზი DRWG.	გად. ფილის არმირების გეგმა 6.90 ნიშნულზე (ქვედა შრე. X მიმართ)

DESIGN & BUILDING ENGINEERING

შპს "კუბიკონი", თბილისი, მარშალ გელოვანის გამზ. 13
ტელ: (+995 591) 116444 www.cubicon.ge

	შეასრულა: ISSUED BY: AN	შეამოწმა APPROVED BY: SHM
	ფაილი FILE L02 REINFORCEMENT	პროექტის #: PROJECT No 73A19
	ფორმატი PAPER SIZE A1	მასშტაბი SCALE 1:100
ნახ.კოდი DRWG. No S - 231	კორექტ. REVISION 00	სტადია STATUS C.D.

08.02.2022

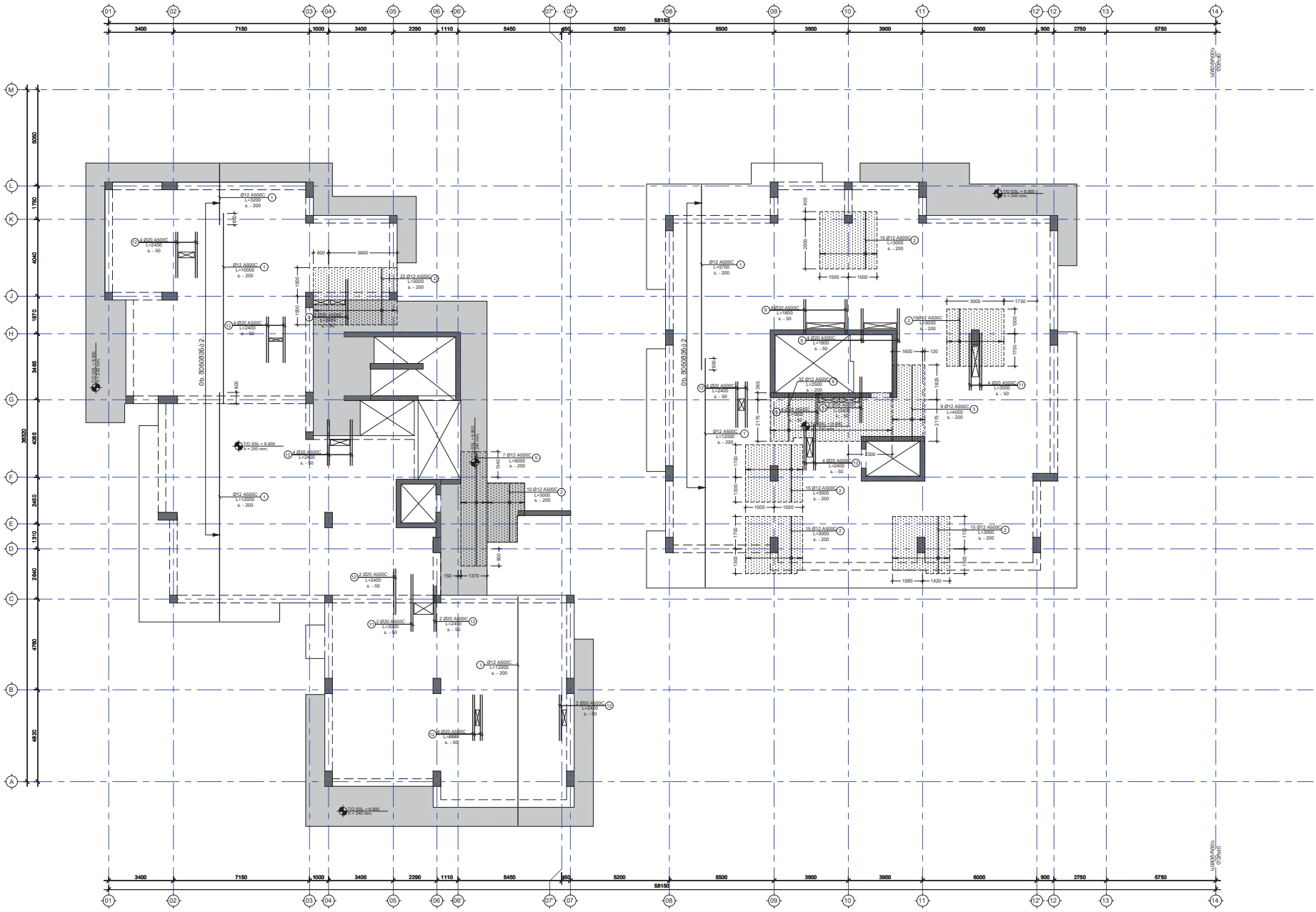

NOTE:

1. ნახაზი სამშენებლოა 80-14 წერტილს მიმართ ასაშენებელი ფილისთვის.
2. ყოველი მეშვეობი რიგი მასარებლის პროექციაზეა ამოტანილი ანალოგიურად.
3. კვეთების მარკირება იხილეთ სამუშაო ნახაზებზე.

No	Date	Revision	Issued by

KEY PLAN

ADDRESS
ქ. თბილისი, მზიური
ალაზანი ტერასა, ფაზა N3
C4 საცხოვრებელი კორპ.
ს.კ. N01.10.18.006.312

PROJECT
მრავალფენიანი
საცხოვრებელი სახლი

DWG.
ბეტ. ფილის არმირების ნახაზი 6.90
ნიშნულზე (ქვედა ბრძ. Y ღერძის)

UBICON
ENGINEERING & TECHNOLOGY
ს/ს "უბიკონი", ქ.თბილისი, ალ.ყიფიანის ქუჩა №5, ტ.შ. (+995 32) 2 31 11 44, www.ubicon.ge

DRAWN BY	CHECKED BY
AN	SHM

FILE	PROJECT No
	73A19

PAPER SIZE	SCALE
A1	1:100

DWG. No	REVISION	STATUS
S - 232	00	C.D.

შენიშვნა:
NOTE:

1. ნახაზი სიმეტრიულია მე-14 ღერძის მიმართ ასაშენებელი ფლიგელის.
2. ყოველი შემდეგი რიგი შესრულდეს პოზიციების ადგილმონაცვლეობით.
3. კვეთების მარკირება იხილეთ საყალიბე გეგმაზე.

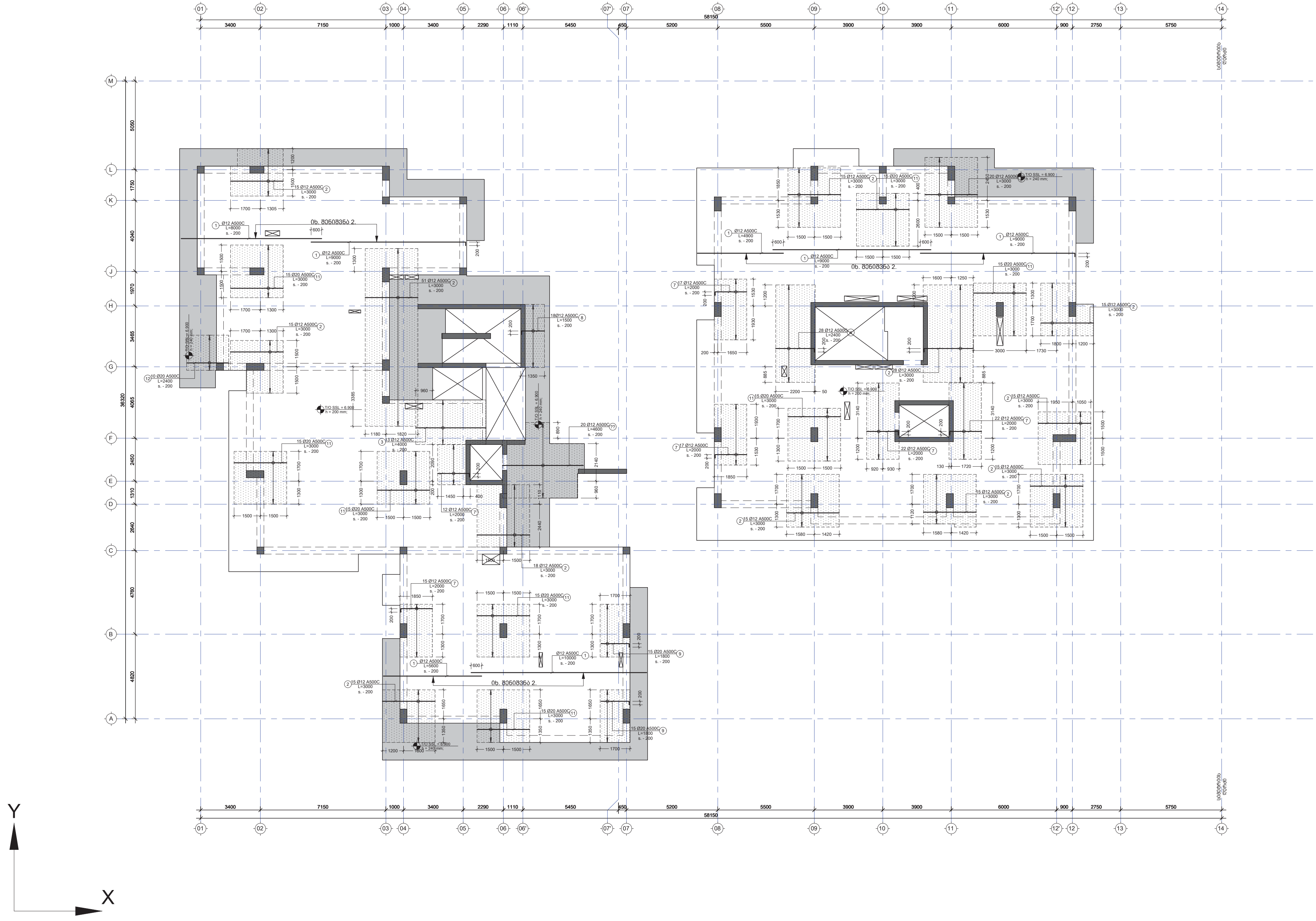

მისამართი ADDRESS	ქ. თბილისი, მწვანე ქალაქი ლისზე, ფაზა N3. C4 საცხოვრებელი ბლოკი. ს.კ. N01.10.18.006.312
პროექტი PROJECT	მრავალბინიანი საცხოვრებელი სახლი
ნახაზი DRWG.	გად. ფილის არმირების გეგმა 6.90 ნიშნულზე (ზედა შრე. X მიმართ.)

CUBICON DESIGN & BUILDING ENGINEERING

შპს "კუბიკონი", თბილისი, მარშალ გელოვანის გამზ. 13
ტელ: (+995 591) 116444 www.cubicon.ge

	შეასრულა: ISSUED BY: AN	შეამოწმა APPROVED BY: SHM
	ფაილი FILE L02 REINFORCEMENT	პროექტის #: PROJECT No 73A19
	ფორმატი PAPER SIZE A1	მასშტაბი SCALE 1:100
ნახ.კოდი DRWG. No S - 233	კორექტ. REVISION 00	სტადია STATUS C.D.

08.02.2022

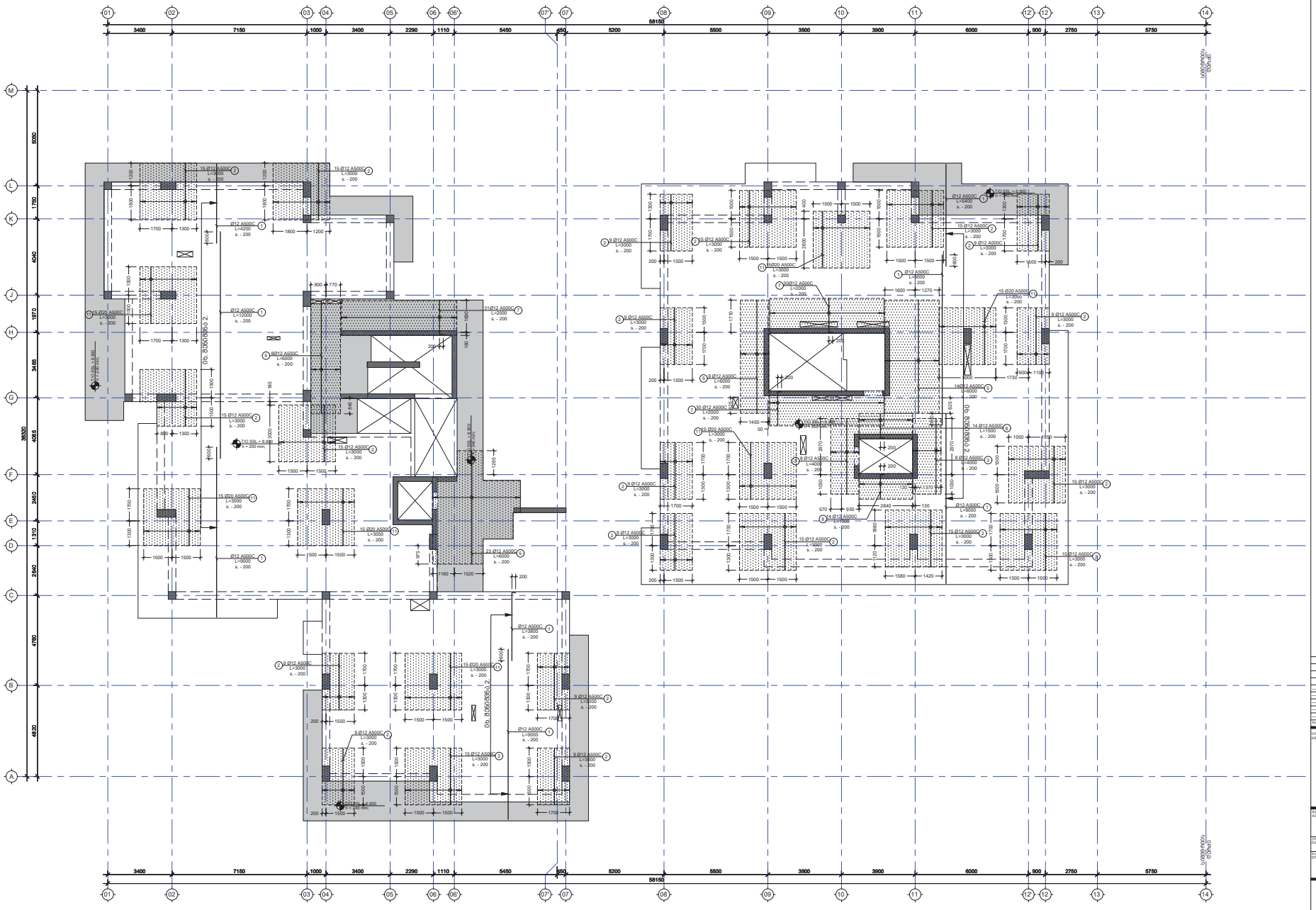

NOTE:

1. ნახაზზე სიმძიმეცენტრი 80-14 ღერძებსა შორის აღებულია ფილებისთვის.
2. ყოველი შემთხვევა რომ მნიშვნელობა პროექტიდან აღებულია ინჟინერიზაციისთვის.
3. კვეთების მარკირება იხილეთ სამუშაო ნახაზებზე.

ADDRESS
ქ. თბილისი, მნათობი ტერიტორია, ფილა N3, C4 საცხოვრებელი კორპ. ს.კ. N01.10.18.006.312

PROJECT
მრავალფუნქციური საცხოვრებელი სახლი

CHANG.
ბაზ. ფილის არმირების ნაწილი 6.90 ნიშნულზე (ნაწილი მორ. Y ღერძის.)

UBICON

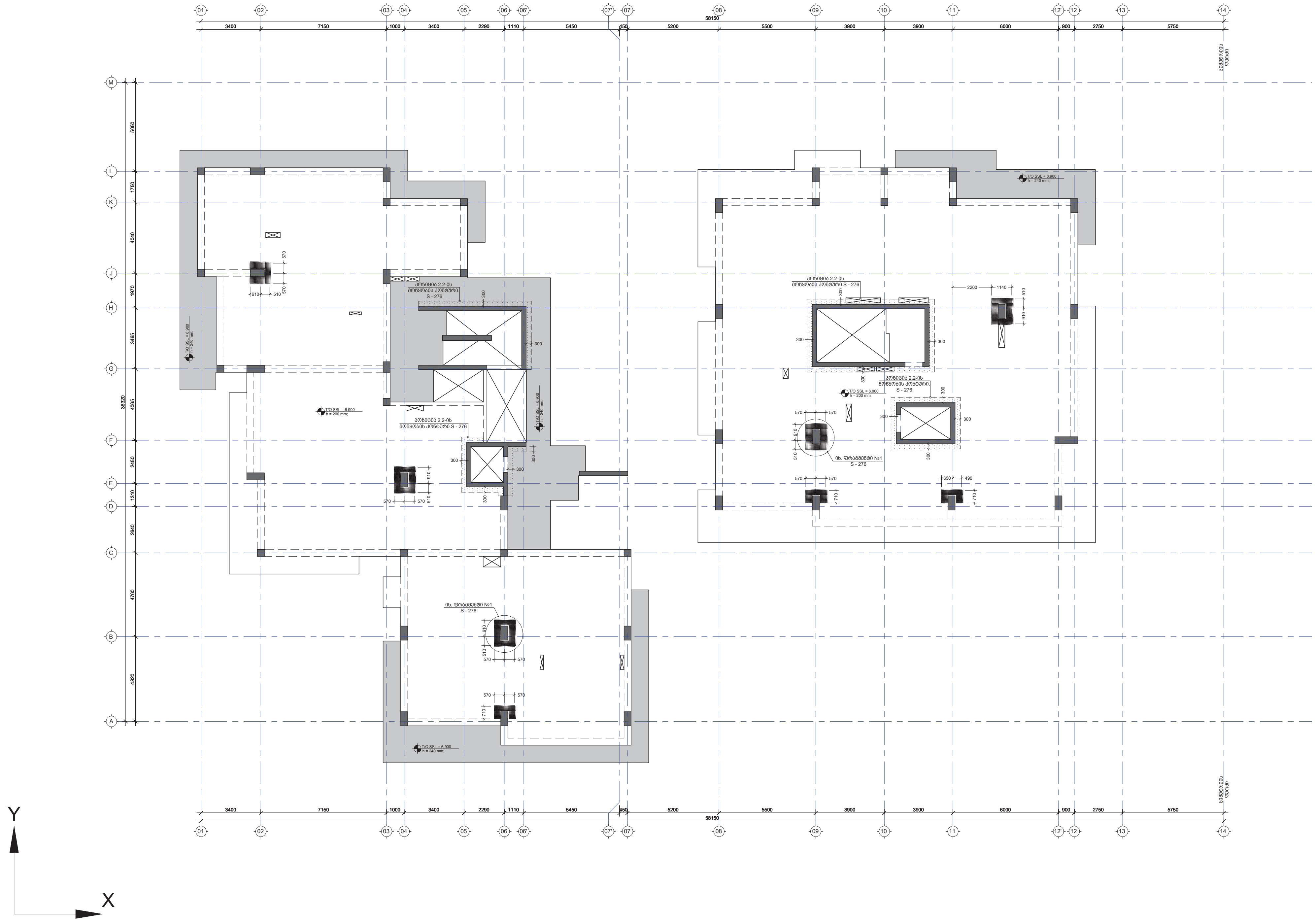

1. ნახაზი სიმეტრიულია მე-14 ღერძის მიმართ ასაშენებელი ფლიგელის.

No	Date	Revision	Issued by

საკვანძო გეგმა
KEY PLAN

მისამართი ADDRESS	ქ. თბილისი, მწვანე ქალაქი ლისზე, ფაზა N3. C4 საცხოვრებელი ბლოკი. ს.კ. N01.10.18.006.312
პროექტი PROJECT	მრავალბინიანი საცხოვრებელი სახლი
ნახაზი DRWG.	გადახურვის ფილის განივი არმირების გეგმა 6.90 ნიშნულზე

CUBICON
DESIGN & BUILDING ENGINEERING

შპს "კუბიკონი", თბილისი, მარშალ გელოვანის გამზ. 13
ტელ: (+995 591) 116444 www.cubicon.ge

	შეასრულა: ISSUED BY: AN	შეამოწმა APPROVED BY: SHM
	ფაილი FILE L02 REINFORCEMENT	პროექტის #: PROJECT No 73A19
	ფორმატი PAPER SIZE A1	მასშტაბი SCALE 1:100
ნახ.კოდი DRWG. No S - 235	კორექტ. REVISION 00	სტადია STATUS C.D.

08.02.2022

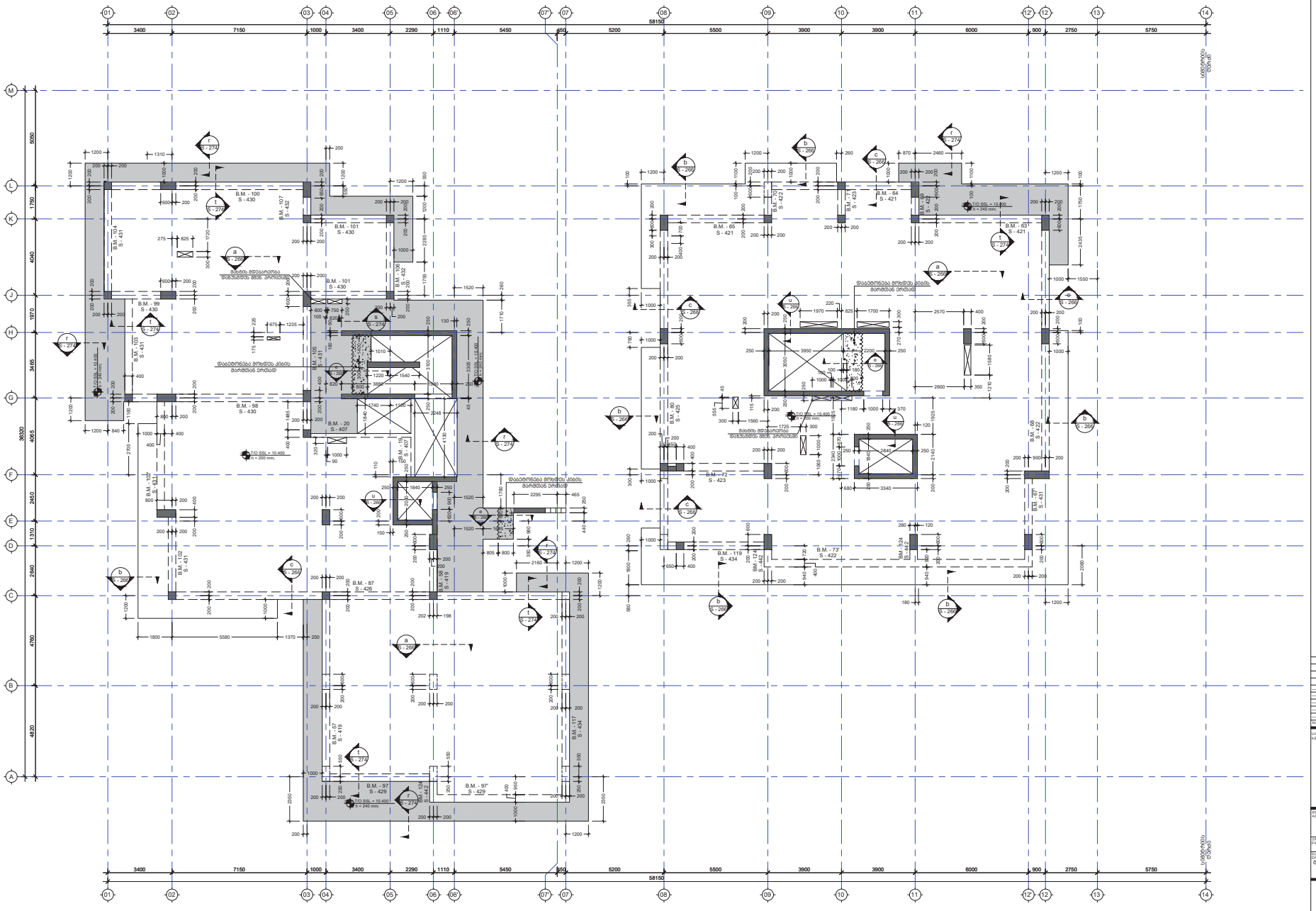
01 02 03 04 05 06 06 07 07 08 09 10 11 12 12 13 14
3400 7150 1000 3400 2290 1110 5450 650 5200 58150 5500 3900 3900 6000 900 2750 5750
A B C D E F G H J K L M
4820 4760 2540 2450 4065 3485 1970 4040 1750 5990 36520
B.M. - 100 S - 430
B.M. - 101 S - 430
B.M. - 107 S - 432
B.M. - 104 S - 431
B.M. - 99 S - 430
B.M. - 103 S - 431
B.M. - 98 S - 430
B.M. - 20 S - 407
B.M. - 19 S - 407
B.M. - 105 S - 431
B.M. - 106 S - 431
B.M. - 102 S - 431
B.M. - 87 S - 426
B.M. - 58 S - 419
B.M. - 57 S - 419
B.M. - 97 S - 429
B.M. - 97' S - 429
B.M. - 124 S - 432
B.M. - 117 S - 434
B.M. - 64 S - 421
B.M. - 65 S - 421
B.M. - 66 S - 421
B.M. - 63 S - 421
B.M. - 68 S - 422
B.M. - 72 S - 423
B.M. - 80 S - 425
B.M. - 119 S - 434
B.M. - 73 S - 422
B.M. - 124 S - 432
B.M. - 107 S - 431
T.O. SSL = 10.400 h = 200 mm.
T.O. SSL = 10.400 h = 240 mm.
T.O. SSL = 10.400 h = 300 mm.
T.O. SSL = 10.400 h = 320 mm.
T.O. SSL = 10.400 h = 240 mm.
T.O. SSL = 10.400 h = 240 mm.
T.O. SSL = 10.400 h = 240

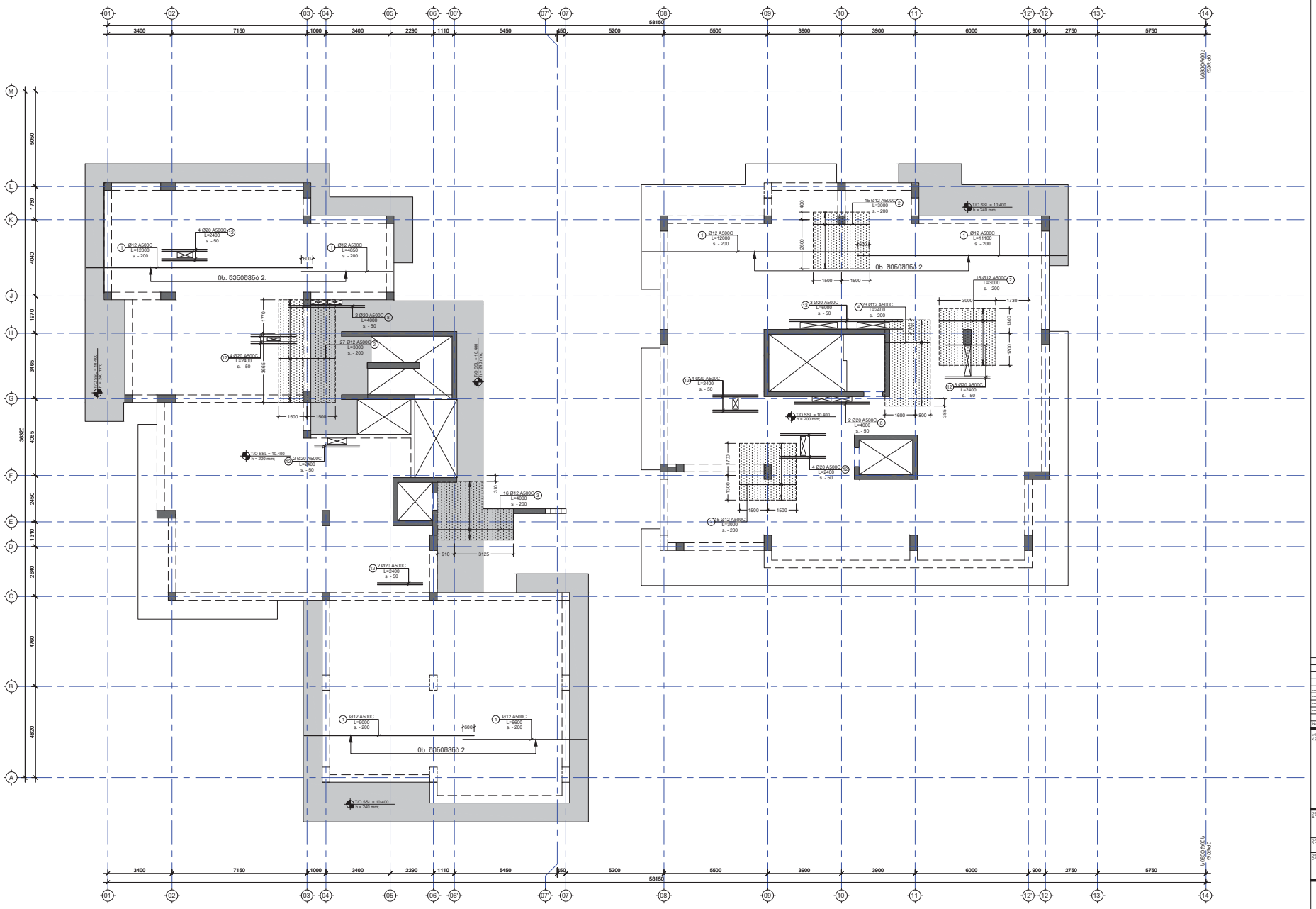

შენიშვნა:
NOTE:

1. ნახაზი სამომრავლებულია 80-14 შეზომილი მემასშტაბით ფურცელზე.
2. ყოველი მემდგომი ტიპის მასალების პროდუქციის ამოწერილობამდე.
3. ქვეშებისა გარანტიები ინიციალ სამუშაოს მემასზე.

No	Date	Revision	Issued by

საკვანძო ნახაზი
KEY PLAN

ობიექტის ADDRESS: ქ. თბილისი, მზიანი ქალაქი ტიპის, ფაზა N3 C4 საცხოვრებელი კორპ. ს.კ. N01.10.18.006.312

პროექტი PROJECT: მრავალფუნქციური საცხოვრებელი სახლი

ნახაზის დასახ. ფაზა. ფასების ცხრილის ფაზა 10.40 ნაწილების (ქვედა ფრაქ. X ფასების)

UBICON
შპს "უბიკონი", საქართველო, ქალაქი თბილისი 0105, ნაგ. 13
ტელ: (+995 32) 2 91 11 11, 2 44 44, www.ubicon.ge

შეასრულა DRAWN BY	შეამოწმა APPROVED BY
	AN SHM
ფაილი FILE	პროექტის № PROJECT No
ფორმატი PAPER SIZE	მასშტაბი SCALE
	A1 1:100
ნახ.ნომერი DRAWG. No	რედაქცია REVISION	სტატუსი STATUS
S - 237	00	C.D.

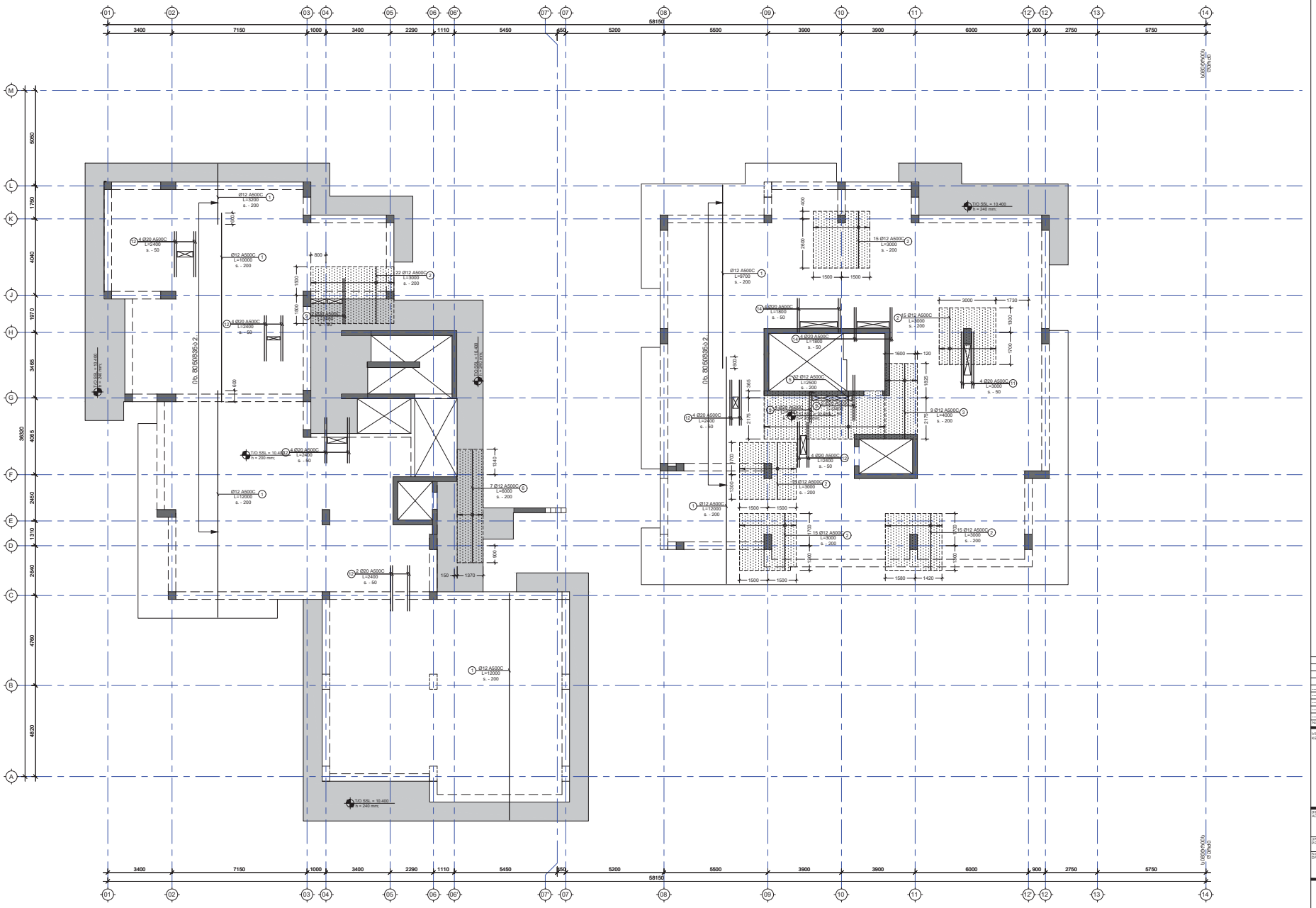

NOTE:

1. ნახაზი სამუშაოებია 80-14 წერტილი მიმართ ასაშენებელი ფილისთვის.
2. ყოველი მეშვეობი რომი მასარებრის პროექტის ავტორისწერილობით.
3. კვეთების მარკირება იხილეთ სამუშაოთა ნახაზზე.

No	Date	Revision	Issued by

KEY PLAN

ADDRESS
ქ. თბილისი, მზიანი
ალეკო ელიაზე, ფილა N3
C4 საცხოვრებელი კლუბი.
ს.კ. N01.10.18.006.312

PROJECT
მრავალფენიანი
საცხოვრებელი სახლი

DWG.
ბაღი ფილის არმირების ნახაზი 10.40
ნიშნულზე (ქვედა მოკ. Y მიმართ)

UBICON
ქალაქი თბილისი, ალექსანდრე ყაზბეგის ქუჩა, 13
(+995 599) 00 11 88 www.ubicon.ge

DRAWN BY	AN
CHECKED BY	SHM
FILE	
PROJECT No	73A19
PAPER SIZE	A1
SCALE	1:100
DRWG. No	S - 238
REVISION	00
STATUS	C.D.



შენიშვნა:
NOTE:

1. ნახაზი სიმეტრიულია მე-14 ღერძის მიმართ ასაშენებელი ფლიგელის.
2. ყოველი შემდეგი რიგი შესრულდეს პოზიციების ადგილმონაცვლეობით.
3. კვეთების მარკირება იხილეთ საყალიბე გეგმაზე.

No	Date	Revision	Issued by

საკვანძო გეგმა
KEY PLAN

მისამართი
ADDRESS
ქ. თბილისი, მწვანე ქალაქი ლისზე, ფაზა N3. C4 საცხოვრებელი ბლოკი. ს.კ. N01.10.18.006.312

პროექტი
PROJECT
მრავალბინიანი საცხოვრებელი სახლი

ნახაზი
DRWG.
გად. ფილის არმირების გეგმა 10.40 ნიშნულზე (ზედა შრე. X მიმართ.)

CUBICON DESIGN & BUILDING ENGINEERING
შპს "კუბიკონი", თბილისი, მარშალ გელოვანის გამზ. 13
ტელ: (+995 591) 116444 www.cubicon.ge

შეასრულა: ISSUED BY: AN	შეამოწმა APPROVED BY: SHM
ფაილი FILE L03 REINFORCEMENT	პროექტის #: PROJECT No 73A19
ფორმატი PAPER SIZE A1	მასშტაბი SCALE 1:100
ნახ.კოდი DRWG. No S - 239	კორექტ. REVISION 00 / სტადია STATUS C.D.

08.02.2022

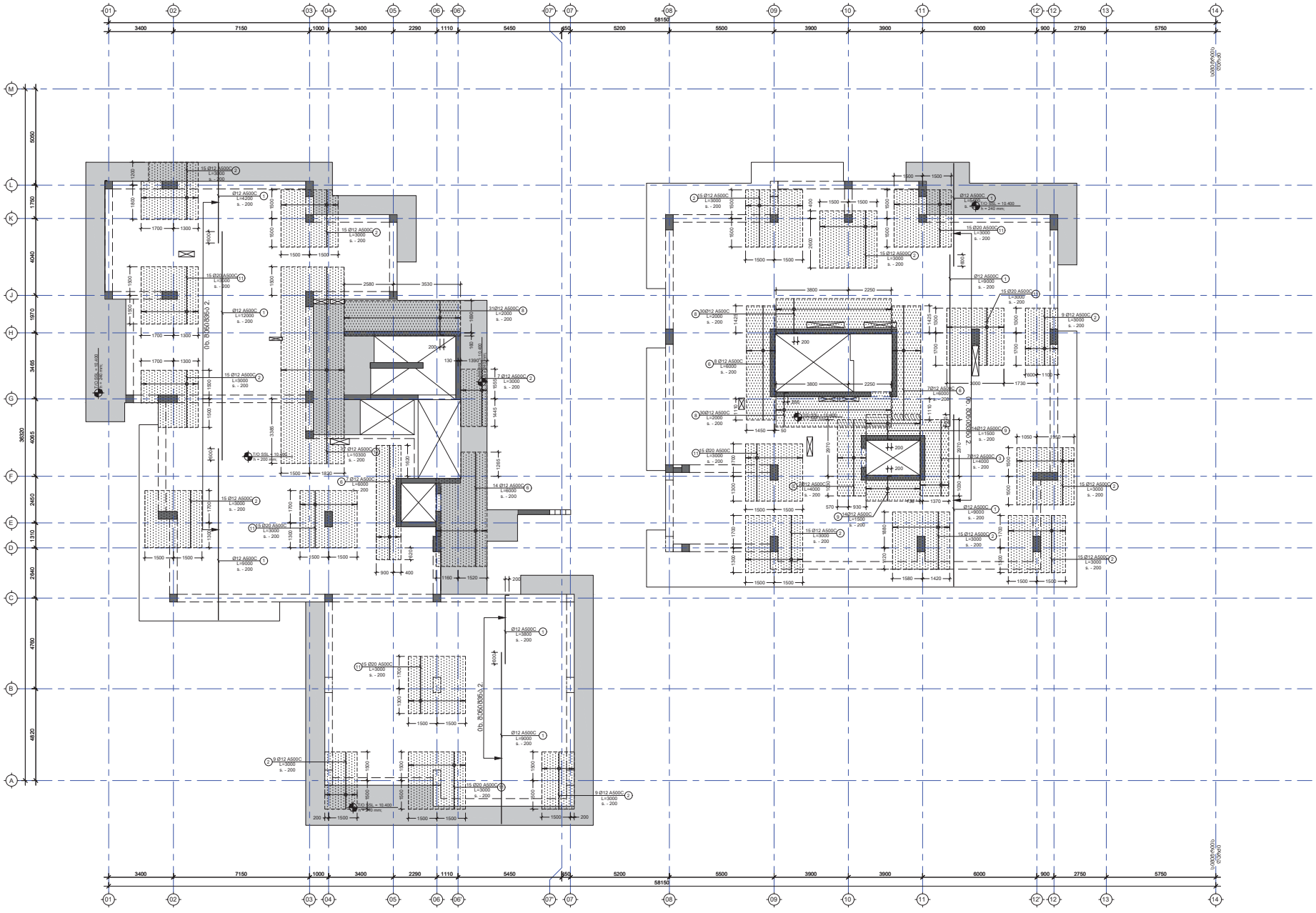

NOTE:

1. ნახაზი სამშენებლოა 80-14 შენობის მონოლიტის ფილისათვის.
2. ყოველი მეშვეობი რიგი მონოლითის პროფილისაა ამონოლითური ფილის.
3. ქვეშეთის მარკირება იხილეთ სამუშაოთა ნახაზზე.

KEY PLAN

No	Date	Revision	Issued by

ADDRESS: ქ. თბილისი, მზიანი ქალაქის ტერიტ. მიმდ N3 C4 საბინაო-ვრცელი ბლოკი. ს.კ. N01.10.18.006.312

PROJECT: მრავალბინიანი საცხოვრებელი სახლი

DWG. CONTD.: ბაზ. ფილის არმირების ნახაზი 10.40 ნიშნულზე (ნაშთა მრც. ჯ მიმართ.)

UBICON

DRAWN BY	AN
CHECKED BY	SHM
FILE	
PROJECT No	73A19
PAPER SIZE	A1
SCALE	1:100
DRWG. No	S - 240
REVISION	00
STATUS	C.D.

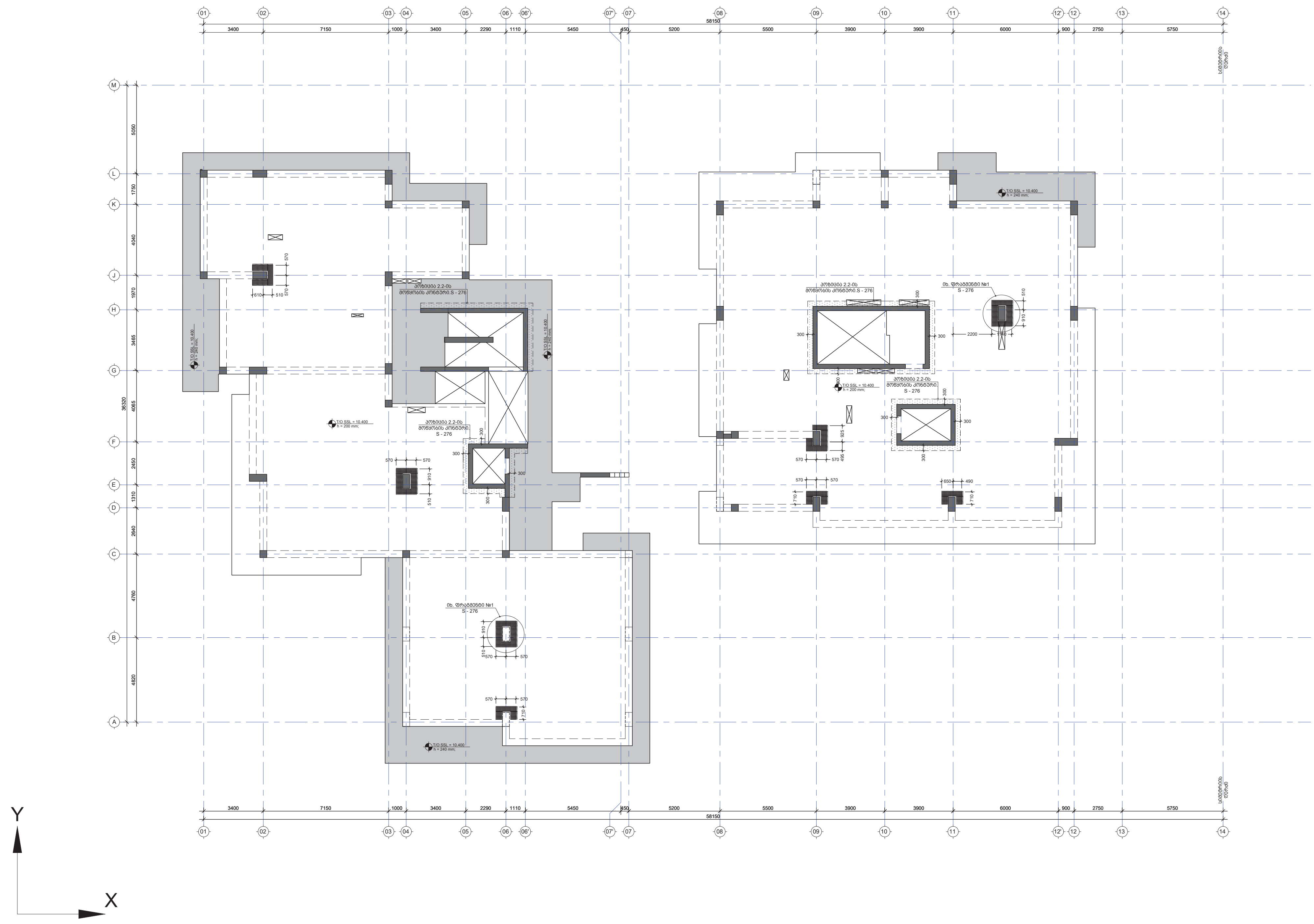

შენიშვნა:
NOTE:

1. ნახაზი სიმეტრიულია მე-14 ღერძის მიმართ ასაშენებელი ფლიგელის.

No	Date	Revision	Issued by

საკვანძო გეგმა
KEY PLAN

მისამართი ADDRESS	ქ. თბილისი, მწვანე ქალაქი ლისზე, ფაზა N3. C4 საცხოვრებელი ბლოკი. ს.კ. N01.10.18.006.312
პროექტი PROJECT	მრავალბინიანი საცხოვრებელი სახლი
ნახაზი DRWG.	გადახურვის ფილის განივი არმირების გეგმა 10.40 ნიშნულზე

CUBICON DESIGN & BUILDING ENGINEERING
შპს "კუბიკონი", თბილისი, მარშალ გელოვანის გამზ. 13
ტელ: (+995 591) 116444 www.cubicon.ge

	შეასრულა: ISSUED BY: AN	შეამოწმა APPROVED BY: SHM
	ფაილი FILE L03 REINFORCEMENT	პროექტის #: PROJECT No 73A19
	ფორმატი PAPER SIZE A1	მასშტაბი SCALE 1:100
ნახ.კოდი DRWG. No S - 241	კორექტ. REVISION 00	სტადია STATUS C.D.

08.02.2022

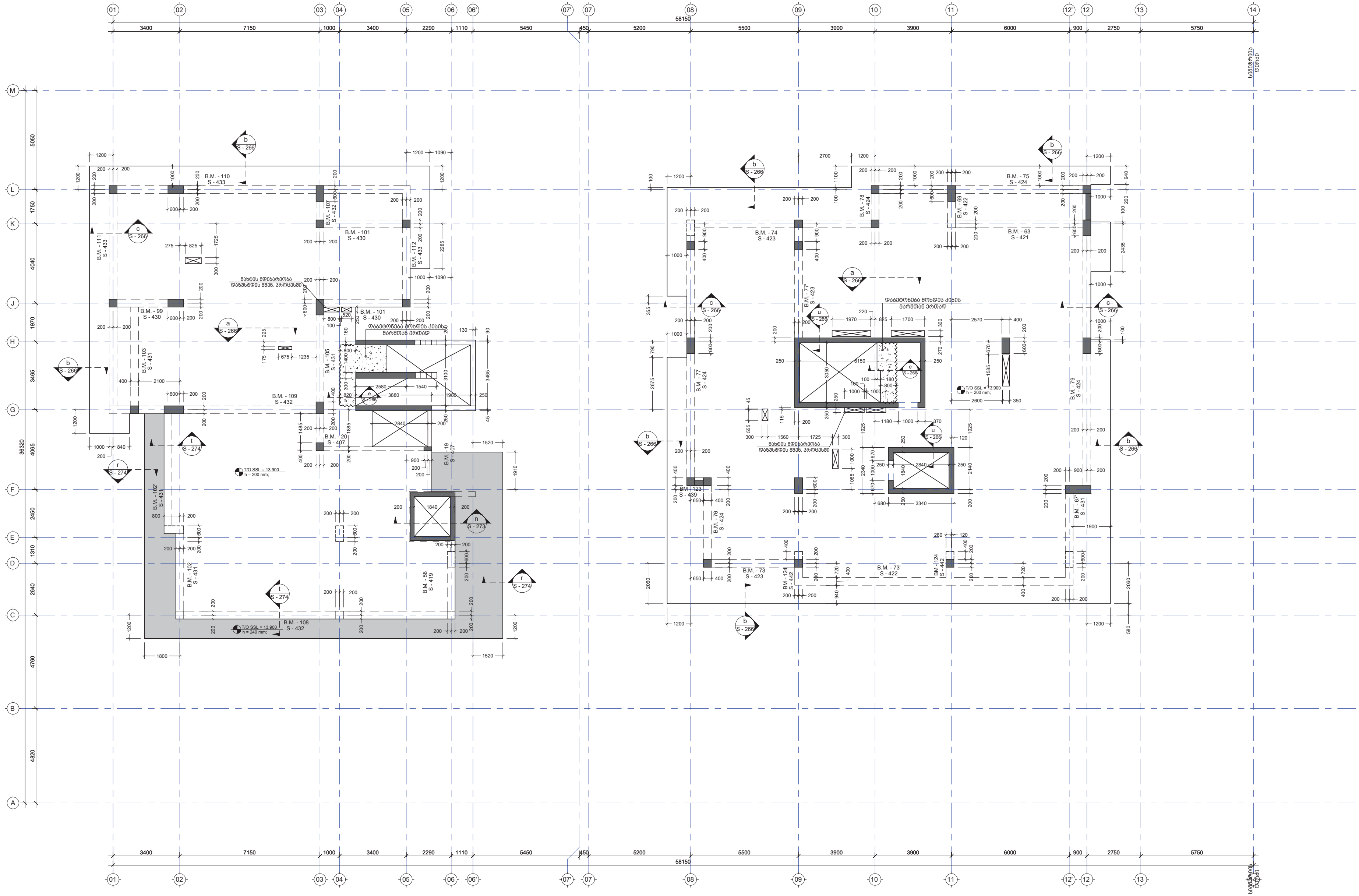

შენიშვნა:
NOTE:

1. ნახაზი სიმეტრიულია მე-14 ღერძის მიმართ ასაშენებელი ფლიგელის.

No	Date	Revision	Issued by

საკვანძო გეგმა
KEY PLAN

მისამართი ADDRESS	ქ. თბილისი, მწვანე ქალაქი ლისზე, ფაზა N3. C4 საცხოვრებელი ბლოკი. ს.კ. N01.10.18.006.312
პროექტი PROJECT	მრავალბინიანი საცხოვრებელი სახლი
ნახაზი DRWG.	გადახურვის ფილის საყალიბე გეგმა 13.90 ნიშნულზე.

CUBICON
DESIGN & BUILDING ENGINEERING
შპს "კუბიკონი", თბილისი, მარშალ გელოვანის გამზ. 13
ტელ: (+995 591) 116444 www.cubicon.ge

	შეასრულა: ISSUED BY: AN	შეამოწმა APPROVED BY: SHM
	ფაილი FILE L04 FORMWORK	პროექტის #: PROJECT No 73A19
	ფორმატი PAPER SIZE A1	მასშტაბი SCALE 1:100
ნახ.კოდი DRWG. No S - 242	კორექტ. REVISION 00	სტადია STATUS C.D.

08.02.2022



შენიშვნა:
NOTE:

1. ნახაზი სიმეტრიულია მე-14 ღერძის მიმართ ასაშენებელი ფლიგელის.
2. ყოველი შემდეგი რიგი შესრულდეს პოზიციების ადგილმონაცვლეობით.
3. კვეთების მარკირება იხილეთ საყალიბე გეგმაზე.

მისამართი
ADDRESS
ქ. თბილისი, მწვანე ქალაქი ლისზე, ფაზა N3. C4 საცხოვრებელი ბლოკი. ს.კ. N01.10.18.006.312

პროექტი
PROJECT
მრავალბინიანი საცხოვრებელი სახლი

ნახაზი
DRWG.
გად. ფილის არმირების გეგმა 13.90 ნიშნულზე (ქვედა შრე. X მიმართ)

CUBICON DESIGN & BUILDING ENGINEERING
შპს "კუბიკონი", თბილისი, მარშალ გელოვანის გამზ. 13
ტელ: (+995 591) 116444 www.cubicon.ge

შესრულება: ISSUED BY:	შეამოწმა APPROVED BY:
AN	SHM
ფაილი FILE L04 REINFORCEMENT	პროექტის #: PROJECT No 73A19
ფორმატი PAPER SIZE A1	მასშტაბი SCALE 1:100

ნახ.კოდი DRWG. No	კორექტ. REVISION	სტადია STATUS
S - 243	00	C.D.

08.02.2022

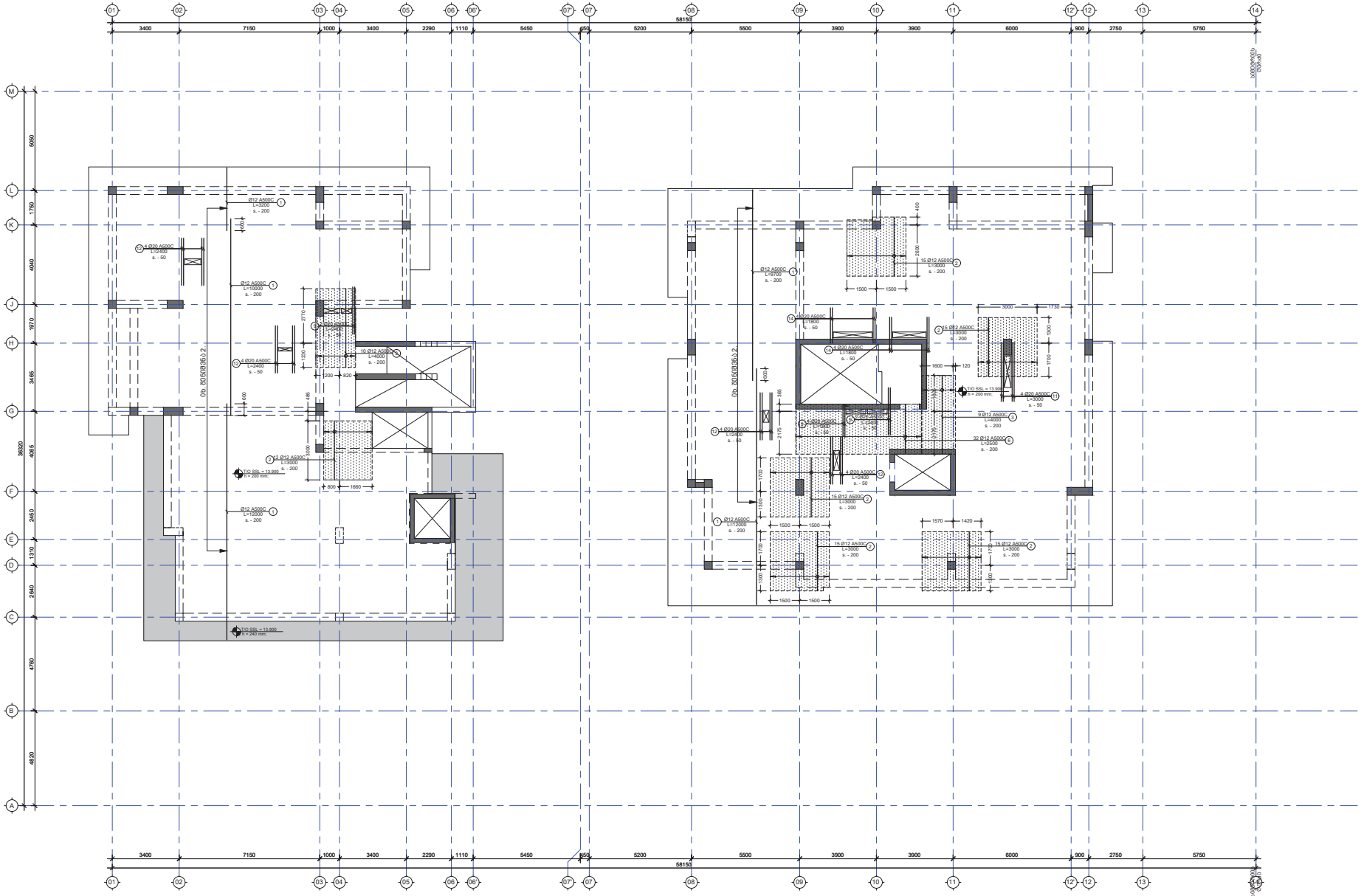
01 02 03 04 05 06 06' 07 07' 08 09 10 11 12 12' 13 14
3400 7150 1000 3400 2290 1110 5450 650 5200 5500 3900 3900 6000 900 2750 5750
58150
M L K J H G F E D C B A
8590 1750 4040 1970 3495 4065 2450 1310 2640 4780 4820
39020
Ø12 A500C L=3200 s. - 200
Ø12 A500C L=10000 s. - 200
4 Ø20 A500C L=2400 s. - 50
10 Ø12 A500C L=4000 s. - 200
2 Ø12 A500C L=3000 s. - 200
Ø12 A500C L=12000 s. - 200
TO SSL = 13.900 h = 200 mm
TO SSL = 13.900 h = 240 mm
0h. 20/0/0/36/0.2
Ø12 A500C L=9700 s. - 200
15 Ø12 A500C L=3000 s. - 200
4 Ø20 A500C L=1800 s. - 50
4 Ø20 A500C L=2400 s. - 50
9 Ø12 A500C L=4000 s. - 200
32 Ø12 A500C L=2500 s. - 200
4 Ø20 A500C L=3000 s. - 50
TO SSL = 13.900 h = 200 mm
15 Ø12 A500C L=3000 s. - 200
Ø12 A500C L=12000 s. - 200
15 Ø12 A500C L=3000 s. - 200
15 Ø12 A500C L=3000 s. - 200
0h. 20/0/0/36/0.2
1500 1500 1500 1500 1500 1500 1500 1500
1600 1600 1570 1420 3000 1730
2600 2600 2600 2600 2600 2600 2600 2600
1700 1700 1700 1700 1700 1700 1700 1700
1300 1300 1300 1300 1300 1300 1300 1300

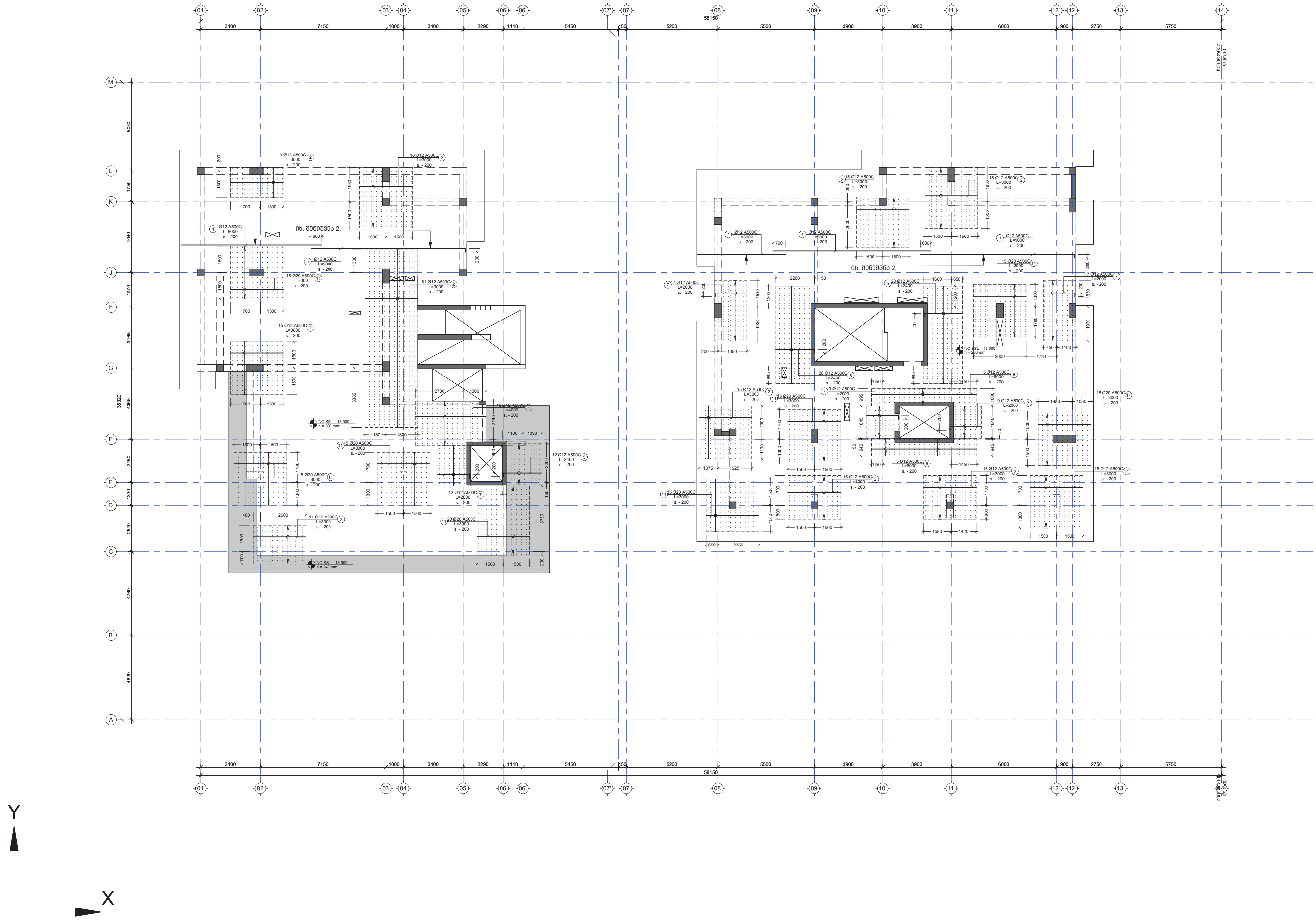

შენიშვნა:
NOTE:

1. ნახაზი სიმეტრიულია მე-14 ღერძის მიმართ ასაშენებელი ფლიგელის.
2. ყოველი შემდეგი რიგი შესრულდეს პოზიციების ადგილმონაცვლეობით.
3. კვეთების მარკირება იხილეთ საყალიბე გეგმაზე.

No	Date	Revision	Issued by

საკვანძო სქემა
KEY PLAN

მისამართი ADDRESS	ქ. თბილისი, მწვანე ქალაქი ლისზე, ფაზა N3. C4 საცხოვრებელი ბლოკი. ს.კ. N01.10.18.006.312
პროექტი PROJECT	მრავალბინიანი საცხოვრებელი სახლი
ნახაზი DRWG.	გად. ფილის არმირების გეგმა 13.90 ნიშნულზე (ზედა შრე. X მიმართ.)

CUBICON DESIGN & BUILDING ENGINEERING

შპს "კუბიკონი", თბილისი, მარშალ გელოვანის გამზ. 13
ტელ: (+995 591) 116444 www.cubicon.ge

შეასრულა: ISSUED BY: AN	შეამოწმა APPROVED BY: SHM
ფაილი FILE L04 REINFORCEMENT	პროექტის #: PROJECT No 73A19
ფორმატი PAPER SIZE A1	მასშტაბი SCALE 1:100
ნახ.კოდი DRWG. No S - 245	კორექტ. REVISION 00
სტადია STATUS C.D.	

08.02.2022



შენიშვნა:
NOTE:

1. ნახაზი სიმეტრიულია მე-14 ღერძის მიმართ ასაშენებელი ფლიგელის.
2. ყოველი შემდეგი რიგი შესრულდეს პოზიციების ადგილმონაცვლეობით.
3. კვეთების მარკირება იხილეთ საყალიბე გეგმაზე.

No	Date	Revision	Issued by

საორიენტაციო სქემა
KEY PLAN

მისამართი
ADDRESS
ქ. თბილისი, მწვანე ქალაქი ლისზე, ფაზა N3. C4 საცხოვრებელი ბლოკი. ს.კ. N01.10.18.006.312

პროექტი
PROJECT
მრავალბინიანი საცხოვრებელი სახლი

ნახაზი
DRWG.
გად. ფილის არმირების გეგმა 13.90 ნიშნულზე (ზედა შრე. Y მიმართ.)

CUBICON
DESIGN & BUILDING ENGINEERING
შპს "კუბიკონი", თბილისი, მარშალ გელოვანის გამზ. 13
ტელ: (+995 591) 116444 www.cubicon.ge

შეასრულა: ISSUED BY: AN	შეამოწმა APPROVED BY: SHM
ფაილი FILE L04 REINFORCEMENT	პროექტის #: PROJECT No 73A19
ფორმატი PAPER SIZE A1	მასშტაბი SCALE 1:100

ნახ.კოდი DRWG. No	კორექტ. REVISION	სტადია STATUS
S - 246	00	C.D.

08.02.2022

შენიშვნა:
NOTE:

1. ნახაზი სიმეტრიულია მე-14 ღერძის მიმართ ასაშენებელი ფლიგელის.

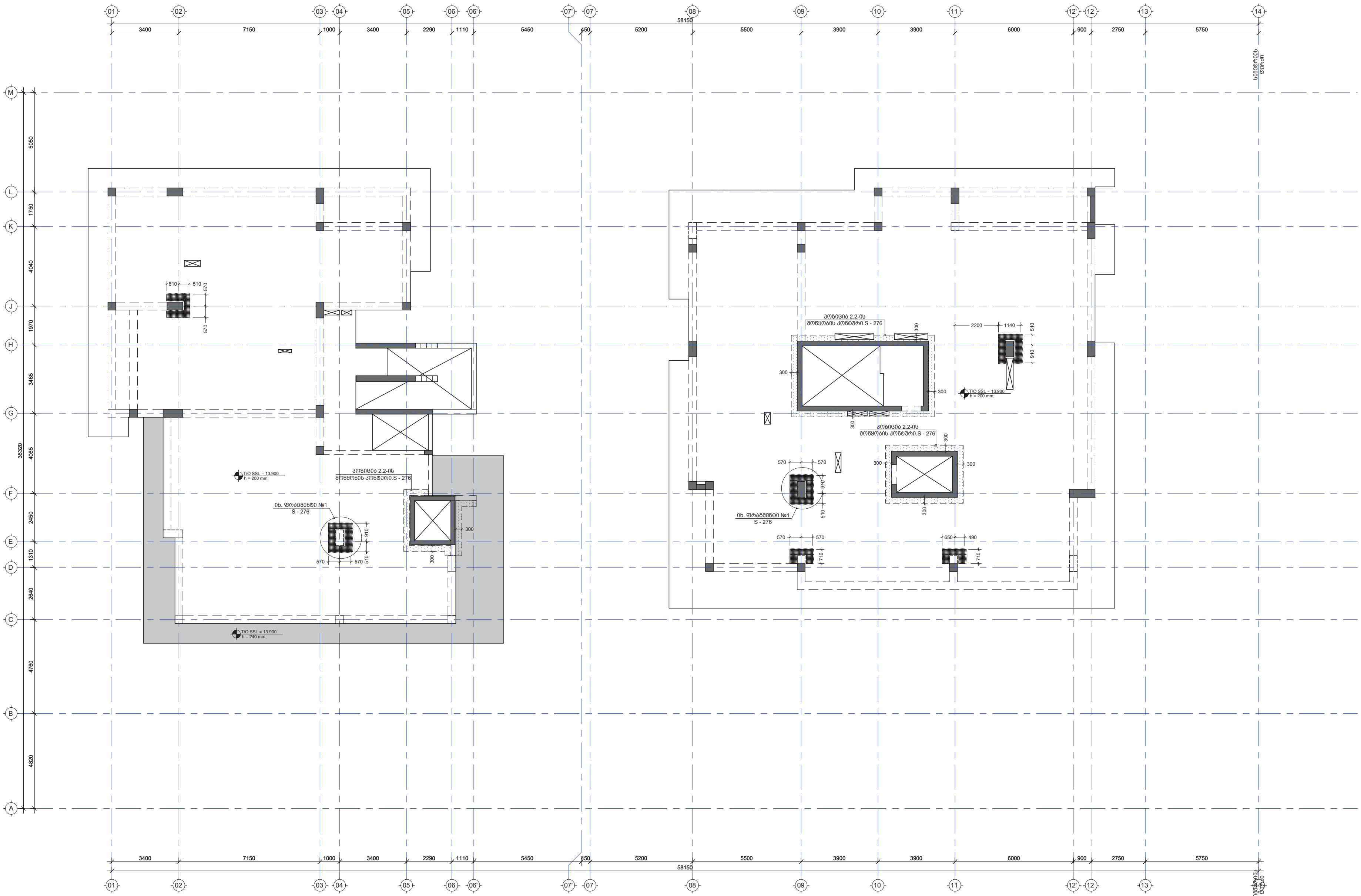

No	Date	Revision	Issued by

სიტუაციური გეგმა
KEY PLAN

მისამართი ADDRESS	ქ. თბილისი, მწვანე ქალაქი ლისზე, ფაზა N3. C4 საცხოვრებელი ბლოკი. ს.კ. N01.10.18.006.312
პროექტი PROJECT	მრავალბინიანი საცხოვრებელი სახლი
ნახაზი DRWG.	გადახურვის ფილის განივი არმირების გეგმა 13.90 ნიშნულზე

CUBICON DESIGN & BUILDING ENGINEERING

შპს "კუბიკონი", თბილისი, მარშალ გელოვანის გამზ. 13
ტელ: (+995 591) 116444 www.cubicon.ge

	შეასრულა: ISSUED BY: AN	შეამოწმა APPROVED BY: SHM
	ფაილი FILE L04 REINFORCEMENT	პროექტის #: PROJECT No 73A19
	ფორმატი PAPER SIZE A1	მასშტაბი SCALE 1:100
ნახ.კოდი DRWG. No S - 247	კორექტ. REVISION 00	სტადია STATUS C.D.

08.02.2022

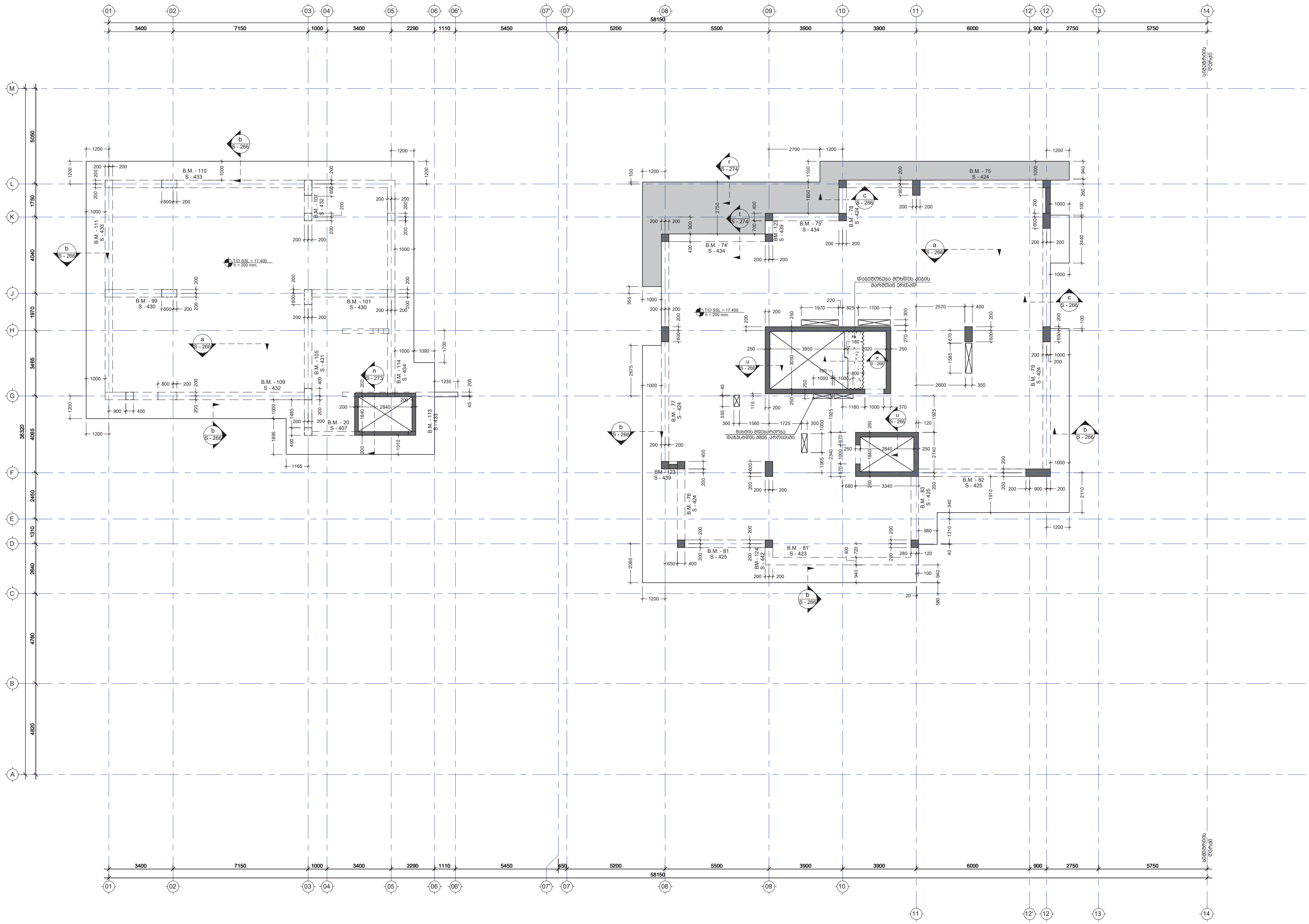

შენიშვნა:
NOTE:

1. ნახაზი სიმეტრიულია მე-14 ღერძის მიმართ ასაშენებელი ფლიგელის.

No	Date	Revision	Issued by

საკვანძო გეგმა
KEY PLAN

მისამართი
ADDRESS
ქ. თბილისი, მწვანე ქალაქი ლისზე, ფაზა N3. C4 საცხოვრებელი ბლოკი. ს.კ. N01.10.18.006.312

პროექტი
PROJECT
მრავალბინიანი საცხოვრებელი სახლი

ნახაზი
DRWG.
გადახურვის ფილის საყალიბე გეგმა 17.40 ნიშნულზე.

CUBICON
DESIGN & BUILDING ENGINEERING
შპს "კუბიკონი", თბილისი, მარშალ გელოვანის გამზ. 13
ტელ: (+995 591) 116444 www.cubicon.ge

	შეასრულა: ISSUED BY: AN	შეამოწმა APPROVED BY: SHM
	ფაილი FILE L05 FORMWORK	პროექტის #: PROJECT No 73A19
	ფორმატი PAPER SIZE A1	მასშტაბი SCALE 1:100
ნახ.კოდი DRWG. No S - 248	კორექტ. REVISION 00	სტადია STATUS C.D.

08.02.2022

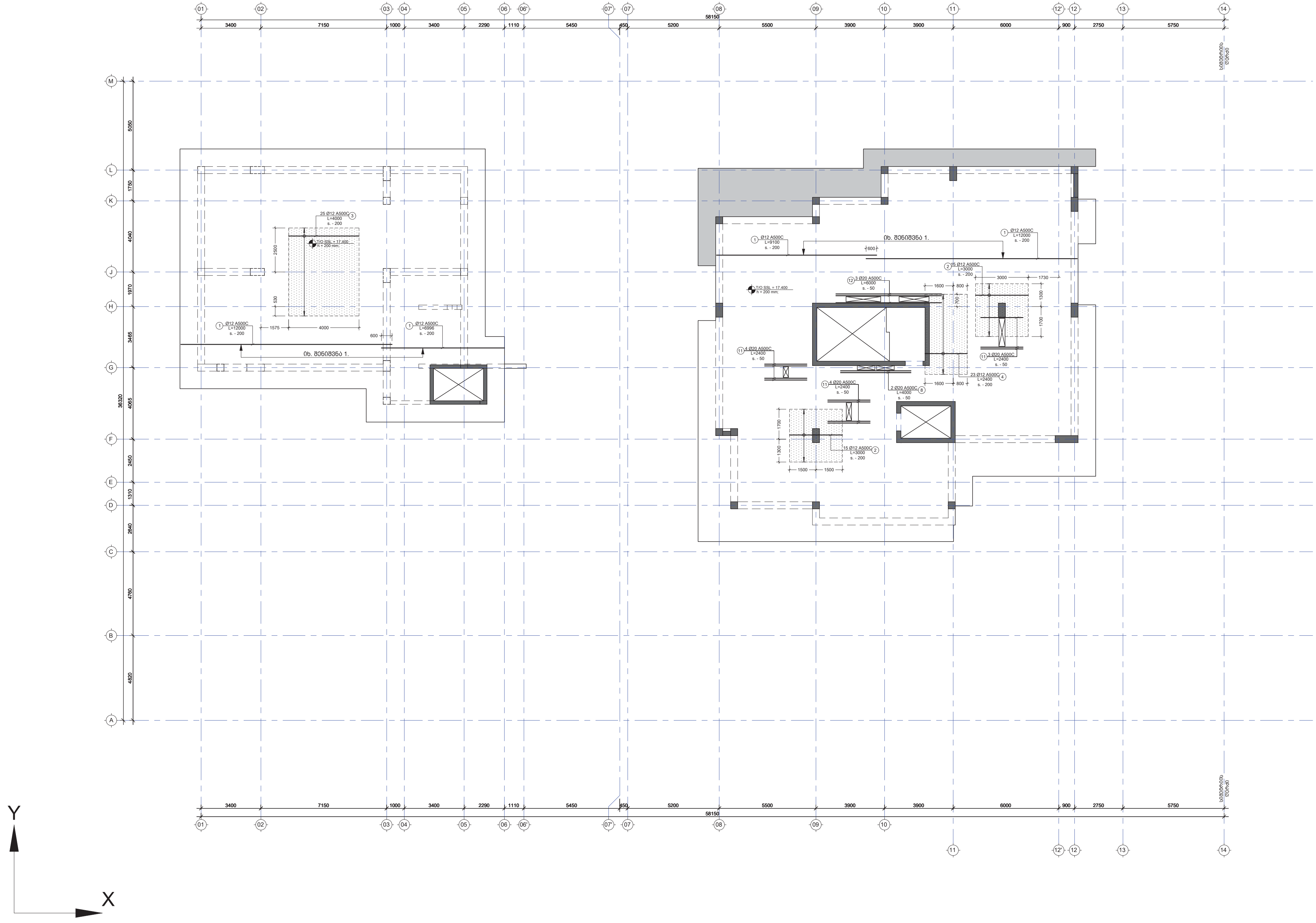

შენიშვნა:
NOTE:

1. ნახაზი სიმეტრიულია მე-14 ღერძის მიმართ ასაშენებელი ფლიგელის.
2. ყოველი შემდეგი რიგი შესრულდეს პოზიციების ადგილმონაცვლეობით.
3. კვეთების მარკირება იხილეთ საყალიბე გეგმაზე.

No	Date	Revision	Issued by

საკვანძო გეგმა
KEY PLAN

მისამართი
ADDRESS
ქ. თბილისი, მწვანე ქალაქი ლისზე, ფაზა N3. C4 საცხოვრებელი ბლოკი. ს.კ. N01.10.18.006.312

პროექტი
PROJECT
მრავალბინიანი საცხოვრებელი სახლი

ნახაზი
DRWG.
გად. ფილის არმირების გეგმა 17.40 ნიშნულზე (ქვედა შრე. X მიმართ)

CUBICON DESIGN & BUILDING ENGINEERING
შპს "კუბიკონი", თბილისი, მარშალ გელოვანის გამზ. 13
ტელ: (+995 591) 116444 www.cubicon.ge

შეასრულა: ISSUED BY: AN	შეამოწმა APPROVED BY: SHM
ფაილი FILE L05 REINFORCEMENT	პროექტის #: PROJECT No 73A19
ფორმატი PAPER SIZE A1	მასშტაბი SCALE 1:100
ნახ.კოდი DRWG. No S - 249	კორექტ. REVISION 00	სტადია STATUS C.D.

08.02.2022

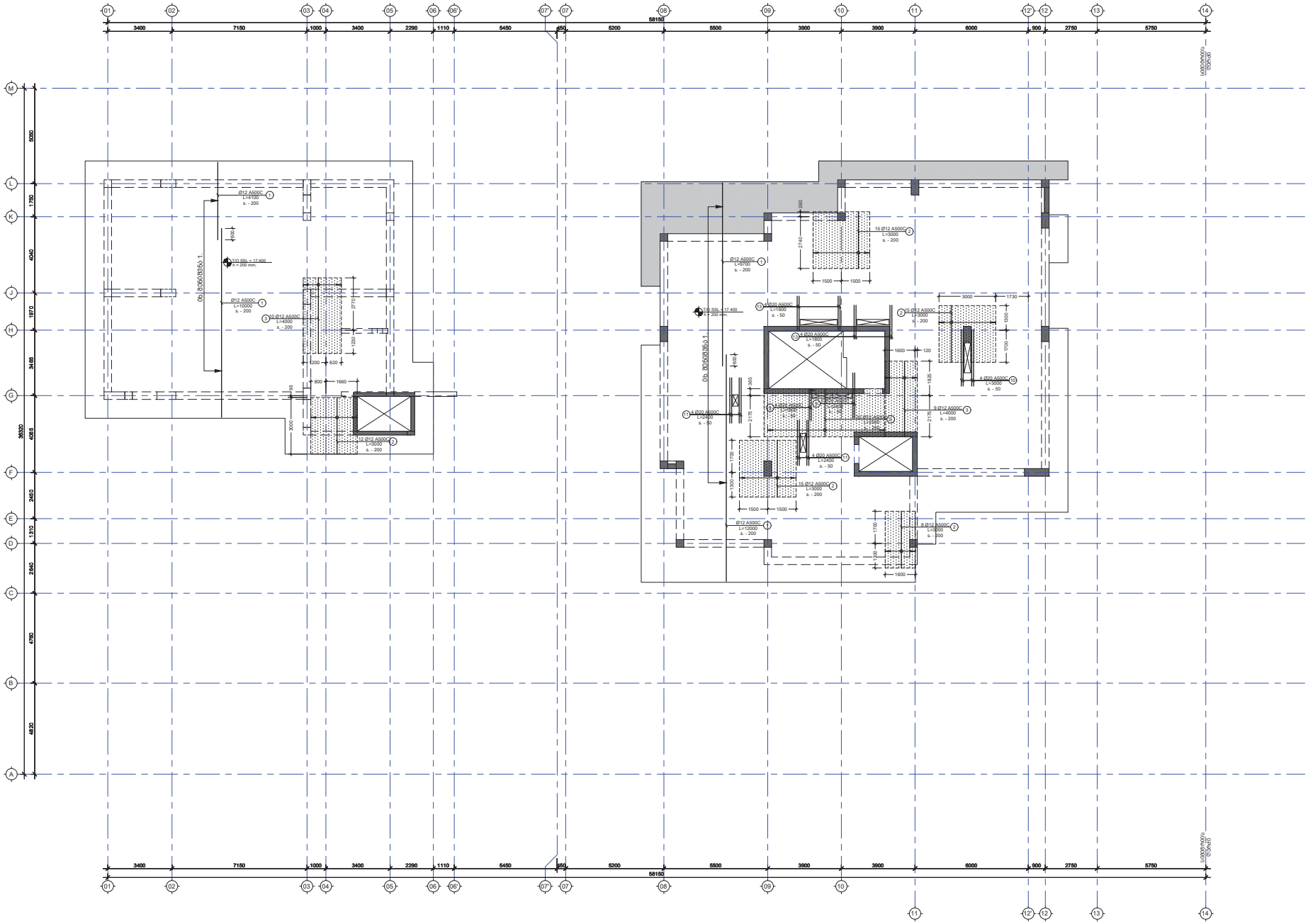

Y

X

NOTE:

1. ნახაზი სამშენებლოა 80-14 შენობის მონოლიტ ბაისტანიანი ფილისთვის.
2. ყოველი მეშვეთი რიგი მონოლითის პროსტიტუტის ადმინისტრირებისთვის.
3. კვეთების მარკირება იხილეთ სამუშაო ნახაზებზე.

No	Date	Revision	Issued by

KEY PLAN

ADDRESS
ქ. თბილისი, მწვანე ქალაქში ტოსტი, ფაზა N3 C4 საცხოვრებელი კლიკი. ს.კ. N01.10.18.006.312

PROJECT
მრავალფუნქციური საცხოვრებელი სახლი

DWG.
ბაზ. ფილის არმირების ნაზმა 17.40 ნიშნულზე (კვეთი 9-ის Y მიმართ)

UBICON
ააიპ "კონსტრუქტორების ბიურო UBICON" ტელ: (+995 32) 2 31 44 44, www.ubicon.ge

შესრულება DRAWN BY	შეამოწმა APPROVED BY
	AN SHM
ფაილი FILE	პროექტის № PROJECT No
	73A19
ფორმატი PAPER SIZE	მასშტაბი SCALE
A1	1:100
ნახ.კოდი DRWG. No	დროები REVISION	სტატუსი STATUS
S - 250	00	C.D.

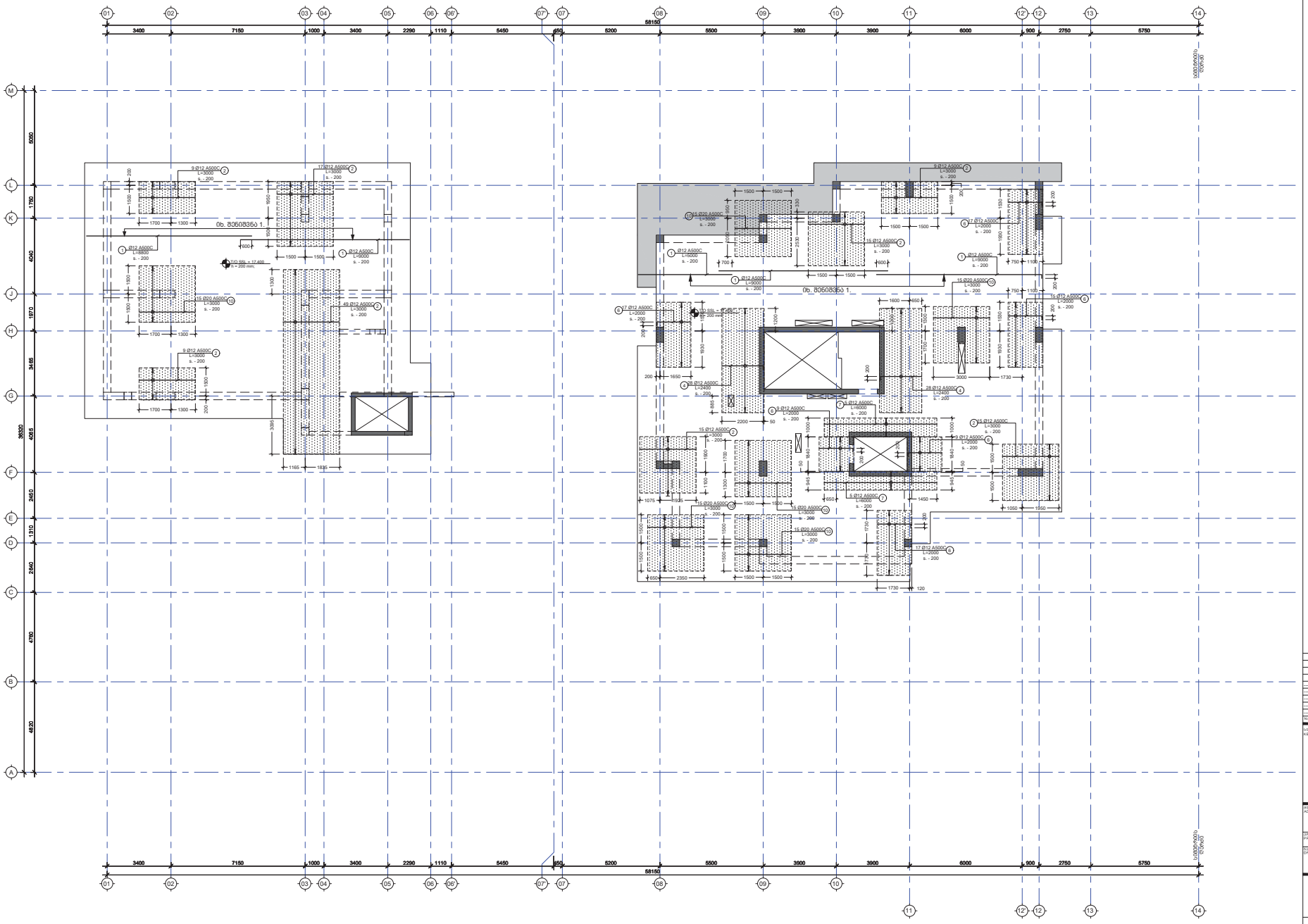

NOTE:

1. ნახაზი სამშენებლოა 80-14 შენობის მიმართ ასაშენებელი ფილისათვის.
2. ყოველი მიმდევნო ღერძი მესაზღვრეს პერპენდიკულარული ამბილიკურობისათვის.
3. კვეთების გარსაცმება იხილეთ სახელოვან ნახაზზე.

No	Date	Revision	Issued by

KEY PLAN

ADDRESS: ქ. თბილისი, მწვანე ქალაქში ფილე N3 C4 საცხოვრებელი კლუბი. ს.კ. N01.10.18.006.312

PROJECT: მრავალფენიანი საცხოვრებელი სახლი

CONT. ობიექტი: მიწის ფილის არმირების ნახაზი 17.40 ნიშნულზე (ნახაზი მოც. X ნახაზის.)

CUBICON

ააიპ "კუბიკონი", ტექნიკის, სამოქალაქო ინჟინერიის ნახაზ. 13 (+995 599) 191444, www.cubicon.ge

შესრულებულია DRAWN BY	შეამოწმა APPROVED BY
	AN SHM
ფაილი FILE	პროექტის № PROJECT No
	73A19
ფორმატი PAPER SIZE	მასშტაბი SCALE
A1	1:100
ნახ.ნომერი DRWG. No	რედაქცია REVISION	სტატუსი STATUS
S - 251	00	C.D.

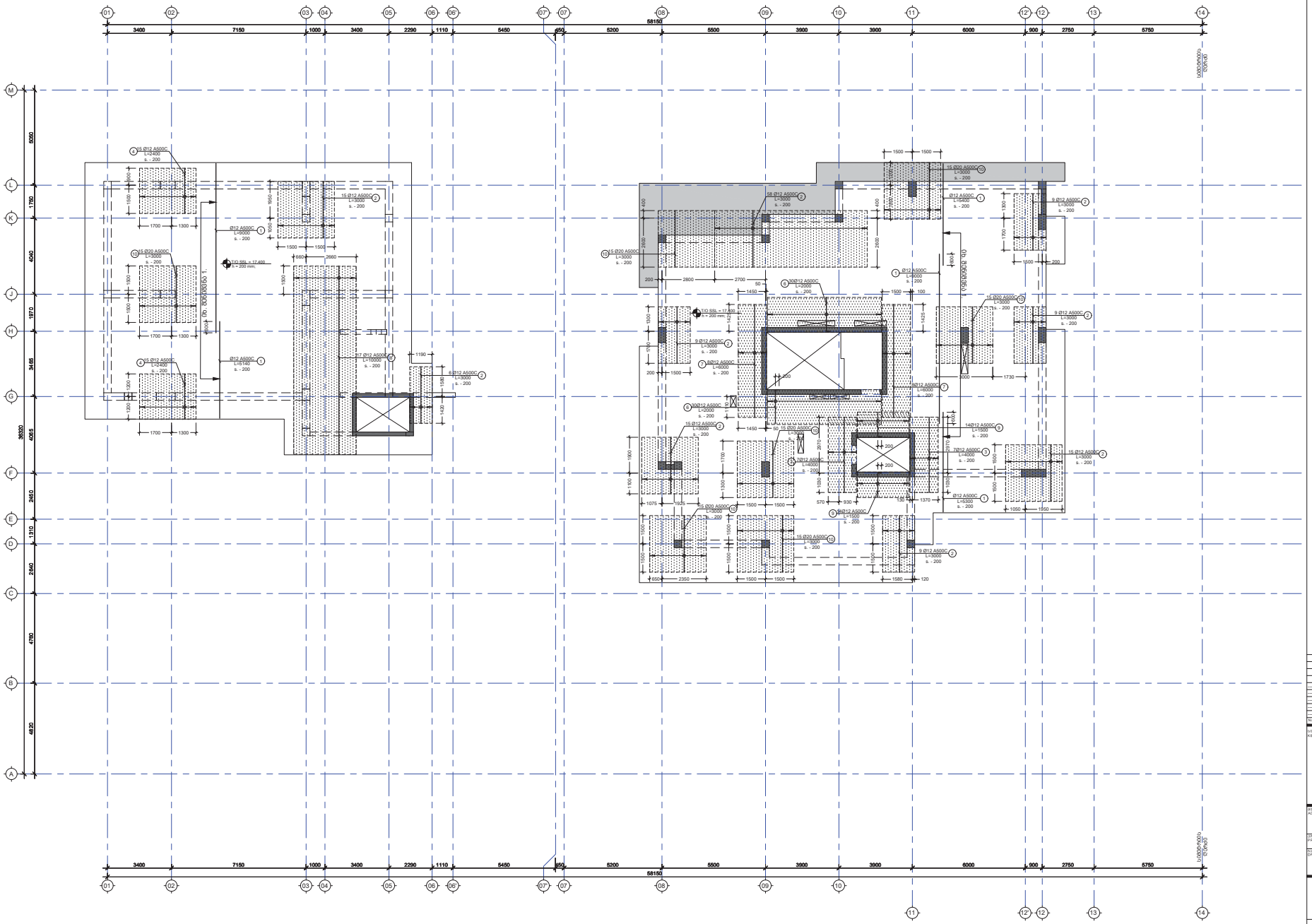

NOTE:

1. ნახაზი სამშენებლოა 80-14 შენობის მონოლიტ ბაქნებიანი ფილისთვის.
2. ყოველი მეშვეობი რიგის მასალების პროსპექტის ამოწერილობისა და ელემენტების.
3. კვეთების გარსაცმები იხილეთ სამუშაოთა ნაბიჯზე.

ADDRESS
ქ. თბილისი, მზიანი
ქალაქი ლისის, ფილა N3
C4 სამხედრო-საქალაქო ბლოკი.
ს.კ. N01.10.18.006.312

PROJECT
მრავალფუნქციური
სამხედრო-საქალაქო სასწრაფო

CONT.
მიმდ. ფილის არმატურის ნაწილი 17.40
ნაწილური (ნაწილ მრე. ? მასშტაბ.)

UBICON

DRAWN BY	AN
CHECKED BY	SHM
FILE	
PROJECT No	73A19
PAPER SIZE	A1
SCALE	1:100
DRWG. No	S - 252
REVISION	00
STATUS	C.D.

KEY PLAN

No	Date	Revision	Issued by

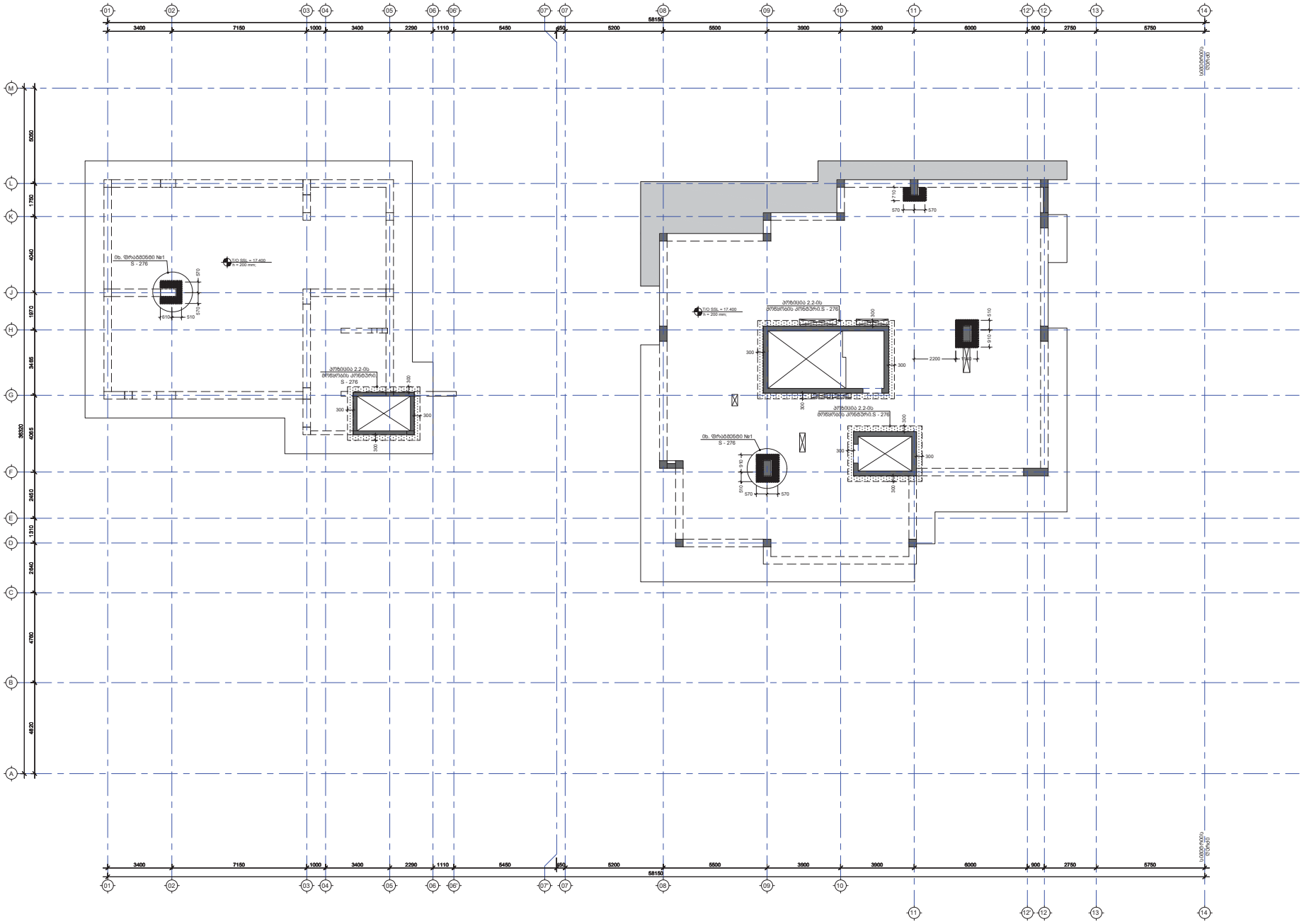
01 02 03 04 05 06 06 07 07 08 09 10 11 12 12 13 14
3400 7150 1000 3400 2290 1110 5450 650 5200 5500 3900 3900 6000 900 2750 5750
58150
M L K J H G F E D C B A
6590 1750 4040 1970 3485 4085 2650 1910 2640 4760 4820
36520
TIO SSL = 17.400
h = 200 mm;
ტიპი 2.2-0b
მოცულობა კონტურის S - 276
ტიპი 1-0b
მოცულობა კონტურის S - 276
ტიპი 2.2-0b
მოცულობა კონტურის S - 276
ტიპი 2.2-0b
მოცულობა კონტურის S - 276
ტიპი 1-0b
მოცულობა კონტურის S - 276
ტიპი 1-0b
მოცულობა კონტურის S - 276
ტიპი 1

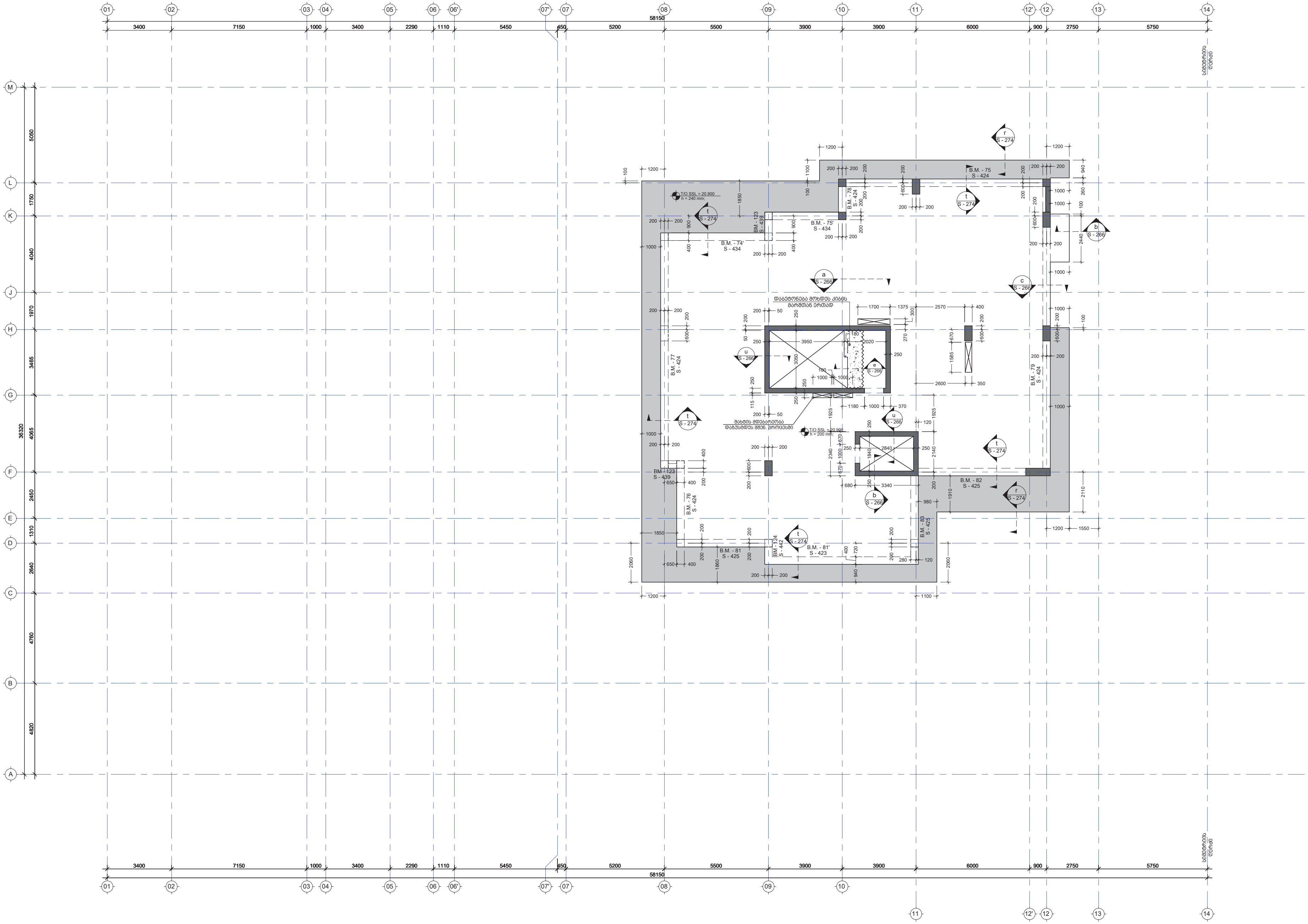

მინიშნება:
NOTE:

1. ნახაზი სიმეტრიულია მე-14 ღერძის მიმართ ასაშენებელი ფლიგელის.

No	Date	Revision	Issued by
----	----	----	----
----	----	----	----
----	----	----	----
----	----	----	----
----	----	----	----

სიტუაციური სქემა
KEY PLAN

მისამართი
ADDRESS
ქ. თბილისი, მწვანე ქალაქი ლისზე, ფაზა N3. C4 საცხოვრებელი ბლოკი. ს.კ. N01.10.18.006.312

პროექტი
PROJECT
მრავალბინიანი საცხოვრებელი სახლი

ნახაზი
DRWG.
გადახურვის ფილის საყალიბე გეგმა 20.90 ნიშნულზე.

CUBICON
DESIGN & BUILDING ENGINEERING
შპს "კუბიკონი", თბილისი, მარშალ გელოვანის გამზ. 13
ტელ: (+995 591) 116444 www.cubicon.ge

შეასრულა: ISSUED BY:	შეამოწმა APPROVED BY:
AN	SHM
ფაილი FILE: L06 FORMWORK	პროექტის #: PROJECT No: 73A19
ფორმატი PAPER SIZE: A1	მასშტაბი SCALE: 1:100

ნახაზი DRWG. No	კორექტ. REVISION	სტადია STATUS
S - 254	00	C.D.

08.02.2022

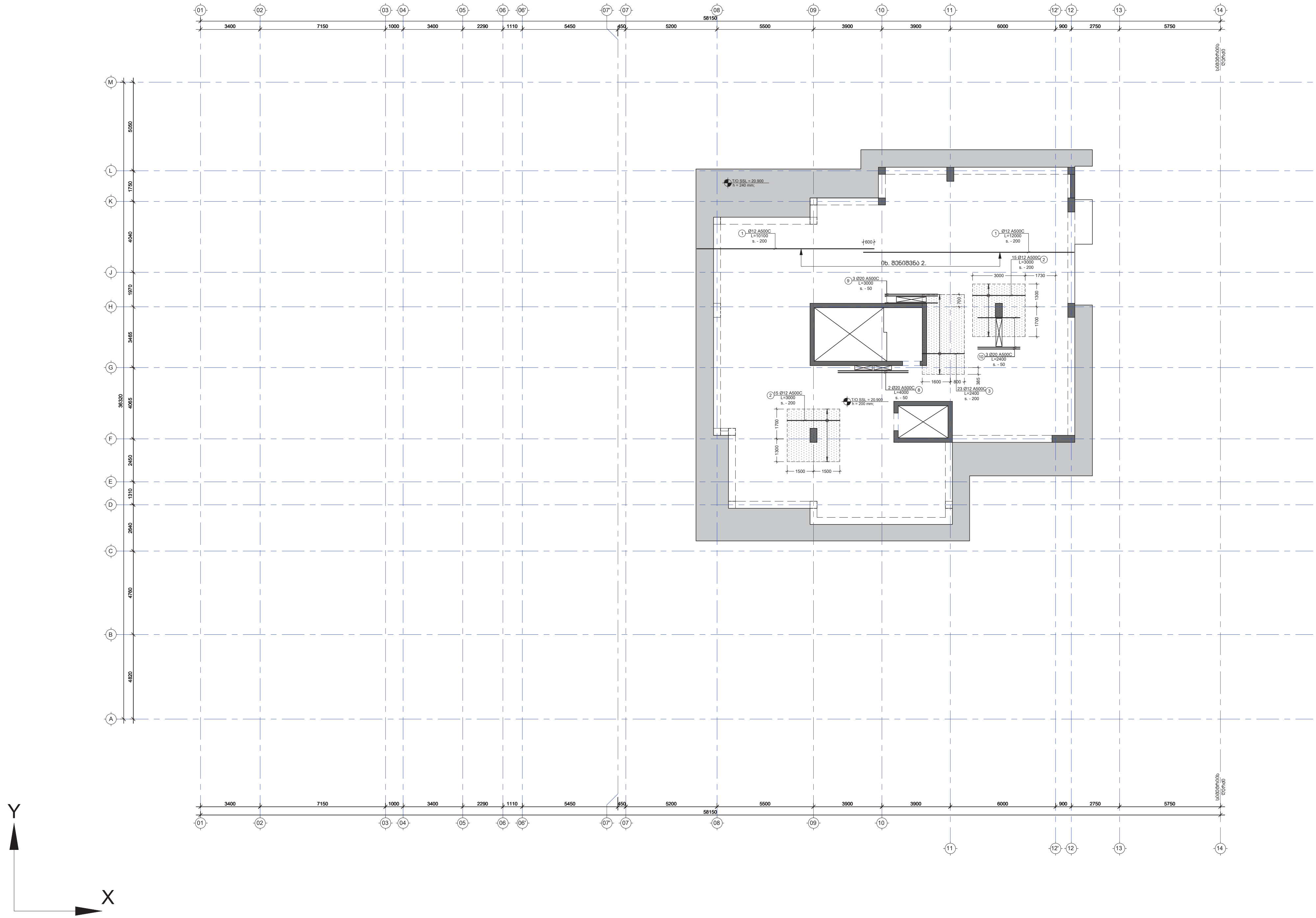

შენიშვნა:
NOTE:

1. ნახაზი სიმეტრიულია მე-14 ღერძის მიმართ ასაშენებელი ფლიგელის.
2. ყოველი შემდეგი რიგი შესრულდეს პოზიციების ადგილმონაცვლეობით.
3. კვეთების მარკირება იხილეთ საყალიბე გეგმაზე.

No	Date	Revision	Issued by

საკვანძო გეგმა
KEY PLAN

მისამართი ADDRESS	ქ. თბილისი, მწვანე ქალაქი ლისზე, ფაზა N3. C4 საცხოვრებელი ბლოკი. ს.კ. N01.10.18.006.312
პროექტი PROJECT	მრავალბინიანი საცხოვრებელი სახლი
ნახაზი DRWG.	გად. ფილის არმირების გეგმა 20.90 ნიშნულზე (ქვედა შრე. X მიმართ)

DESIGN & BUILDING ENGINEERING

შპს "კუბიკონი", თბილისი, მარშალ გელოვანის გამზ. 13
ტელ: (+995 591) 116444 www.cubicon.ge

შეასრულა: ISSUED BY: AN	შეამოწმა APPROVED BY: SHM
ფაილი FILE L06 REINFORCEMENT	პროექტის #: PROJECT No 73A19
ფორმატი PAPER SIZE A1	მასშტაბი SCALE 1:100
ნახ.კოდი DRWG. No S - 255	კორექტ. REVISION 00
სტადია STATUS C.D.	

08.02.2022



შენიშვნა:
NOTE:

1. ნახაზი სიმეტრიულია მე-14 ღერძის მიმართ ასაშენებელი ფლიგელის.
2. ყოველი შემდეგი რიგი შესრულდეს პოზიციების ადგილმონაცვლეობით.
3. კვეთების მარკირება იხილეთ საყალიბე გეგმაზე.

No	Date	Revision	Issued by

საინფორმაციო გეგმა
KEY PLAN

მისამართი
ADDRESS
ქ. თბილისი, მწვანე ქალაქი ლისზე, ფაზა N3. C4 საცხოვრებელი ბლოკი. ს.კ. N01.10.18.006.312

პროექტი
PROJECT
მრავალბინიანი საცხოვრებელი სახლი

ნახაზი
DRWG.
გად. ფილის არმირების გეგმა 20.90 ნიშნულზე (ქვედა შრე. Y მიმართ)

CUBICON DESIGN & BUILDING ENGINEERING
შპს "კუბიკონი", თბილისი, მარშალ გელოვანის გამზ. 13
ტელ: (+995 591) 116444 www.cubicon.ge

შესრულა: ISSUED BY:	შეამოწმა APPROVED BY:
AN	SHM
ფაილი FILE L06 REINFORCEMENT	პროექტის #: PROJECT No 73A19
ფორმატი PAPER SIZE A1	მასშტაბი SCALE 1:100

ნახ.კოდი DRWG. No	კორექტ. REVISION	სტადია STATUS
S - 256	00	C.D.

08.02.2022

შენიშვნა:
NOTE:

1. ნახაზი სიმეტრიულია მე-14 ღერძის მიმართ ასაშენებელი ფლიგელის.
2. ყოველი შემდეგი რიგი შესრულდეს პოზიციების ადგილმონაცვლეობით.
3. კვეთების მარკირება იხილეთ საყალიბე გეგმაზე.

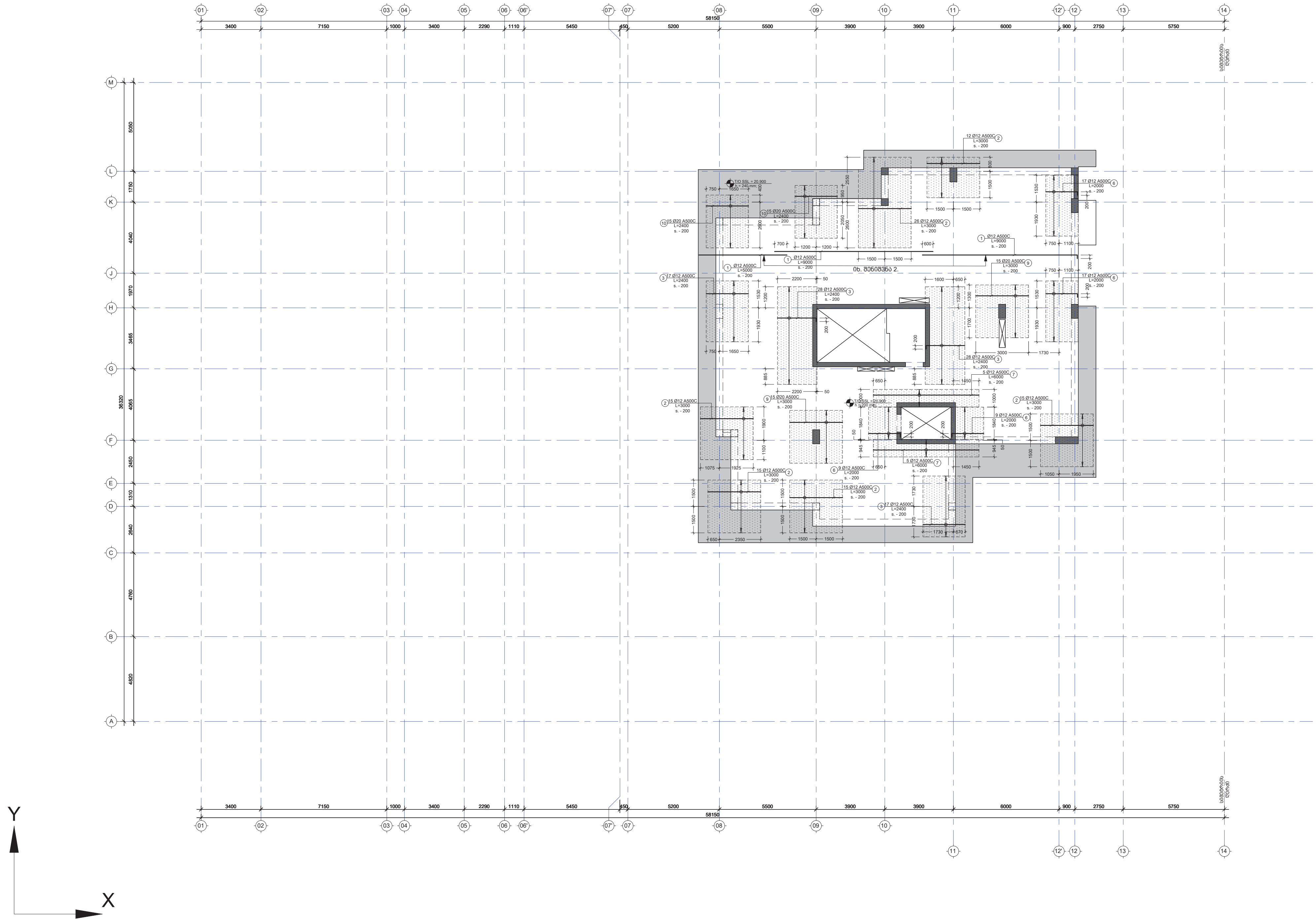

მისამართი
ADDRESS
ქ. თბილისი, მწვანე ქალაქი ლისზე, ფაზა N3. C4 საცხოვრებელი ბლოკი. ს.კ. N01.10.18.006.312

პროექტი
PROJECT
მრავალბინიანი საცხოვრებელი სახლი

ნახაზი
DRWG.
გად. ფილის არმირების გეგმა 20.90 ნიშნულზე (ზედა შრე. X მიმართ.)

CUBICON
DESIGN & BUILDING ENGINEERING
შპს "კუბიკონი", თბილისი, მარშალ გელოვანის გამზ. 13
ტელ: (+995 591) 116444 www.cubicon.ge

	შეასრულა: ISSUED BY: AN	შეამოწმა APPROVED BY: SHM
	ფაილი FILE L06 REINFORCEMENT	პროექტის #: PROJECT No 73A19
	ფორმატი PAPER SIZE A1	მასშტაბი SCALE 1:100
ნახ.კოდი DRWG. No S - 257	კორექტ. REVISION 00	სტადია STATUS C.D.

08.02.2022

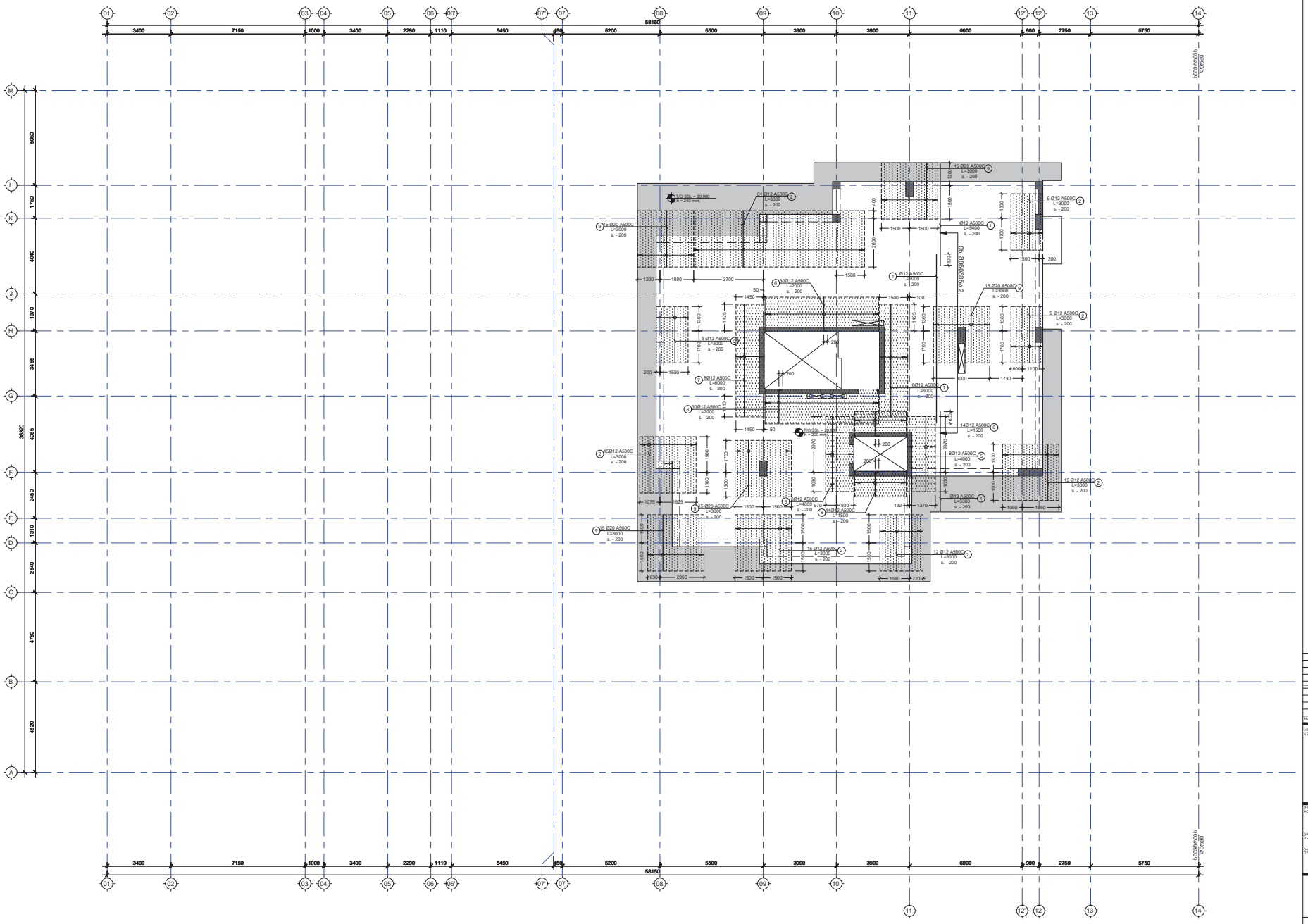

შენიშვნა:
NOTE:

1. ნახაზი სამშენებლოა 83-14 შენობა ბლოკის ასაშენებელი ფილისათვის.
2. ყოველი შემთხვევა რომ მასალებს პროექტისაგან განსხვავებულობა.
3. ქვეშებისა გარანტია ინიციალ ხასიათის მასალა.

No	Date	Revision	Issued by

საკვანძო ფურცელი
KEY PLAN

ობიექტის მისამართი
ADDRESS
ქ. თბილისი, ბნებისა
ვაკე-საბურთალოს რაიონი, ფონი N3
C4 საცხოვრებელი კორპ.
ს.კ. N01.10.18.006.312

პროექტი
PROJECT
მრავალფუნქციური
საცხოვრებელი სახლი

ნახაზის დასახელება
DRWG.
ბაზ. ფილის არმირების ნახაზი 20.90
ნიშნულზე (ბეტონ მონ. ↑ მასშტაბ.)

UBICON
ENGINEERING & TECHNOLOGY
შპს "უბიკონი", საქართველო, ნინოწმინდის ქუჩა, 13
(+995 599) 00 11 88,44 www.ubicon.ge

შემსრულებელი DESIGNED BY	შემოწმებული APPROVED BY
AN	SHM
ფაილი FILE	პროექტის № PROJECT No
	73A19
ფორმატი PAPER SIZE	მასშტაბი SCALE
A1	1:100
ნახაზის DRWG. No	ვერსია REVISION	სტატუსი STATUS
S - 258	00	C.D.

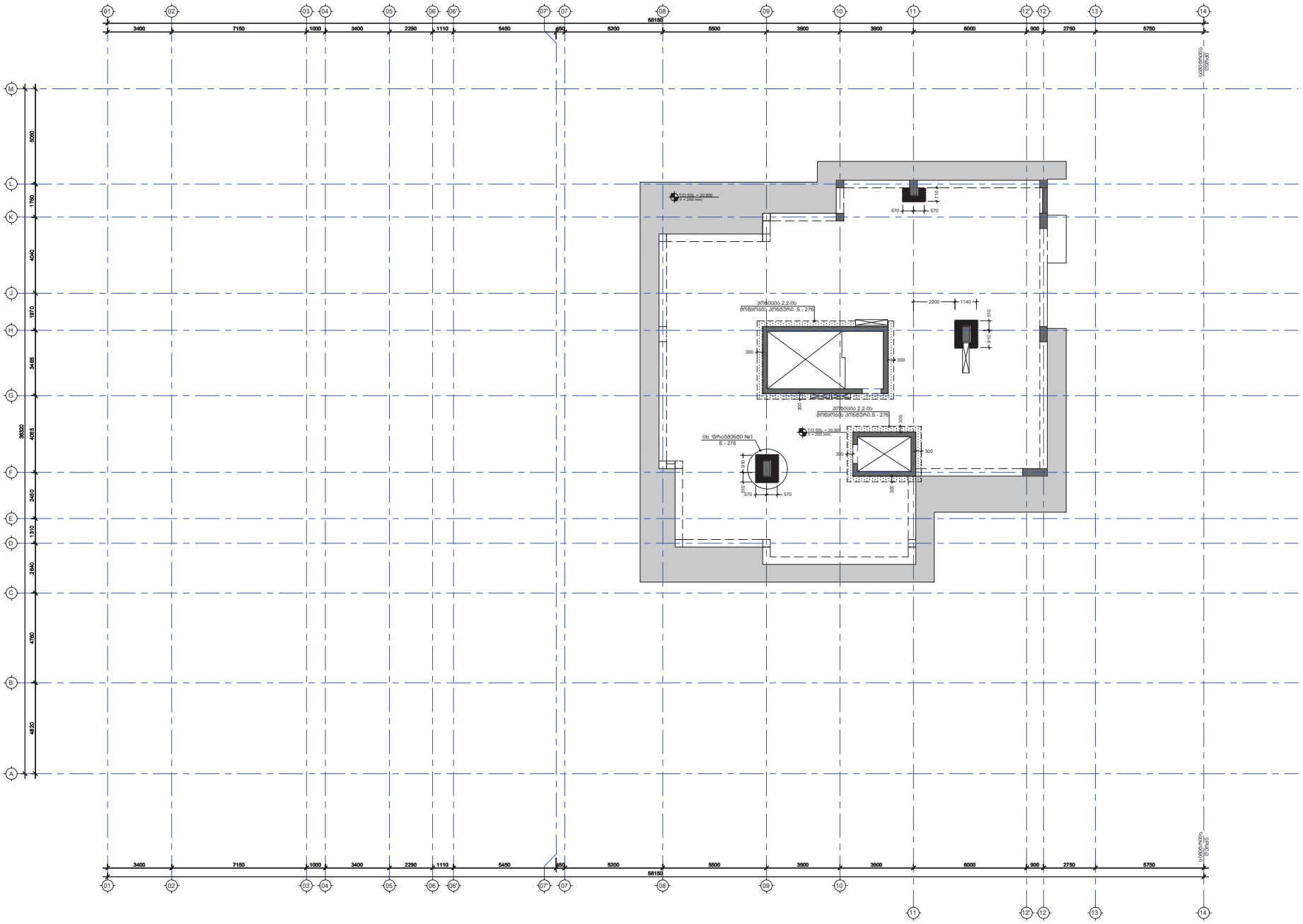

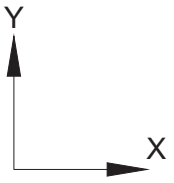

NOTE:

1. ნახაზი სამდებოდეს მე-14 შენობის მშენის ასაშენებელი ფილისათვის.
2. ყოველი შემდგომი რიგი მესრულება პროექციის ანალოგიურად.
3. ელემენტის მარკირება იხილეთ სამუშაო ნახაზებზე.

No	Date	Revision	Issued by

KEY PLAN

ADDRESS
ქ. თბილისი, მნათობი
ალექსეი ტოლსტოი ფილა N3
C4 საცხოვრებელი კლიკი.
ს.კ. N01.10.18.006.312

PROJECT
მრავალფუნქციური
საცხოვრებელი სახლი

DWG.
ბეტონის ფილის ანაწილი ანძებისა
ნაწილი 20.90 ნიშნულზე.

UBICON
ENGINEERING & TECHNOLOGY
ააიპ "კონსორციუმი ეიბიკონი" ტელეფონი: 0 577 11 88 88 | 11 88 44 | www.ubicon.ge

შესრულებულია ISSUED BY	შეამოწმა APPROVED BY
	AN SHM
ფაილის FILE	პროექტის № PROJECT No
	73A19
ფორმატი PAPER SIZE	მასშტაბი SCALE
A1	1:100
ნახ.კოდი DRWG. No	დამატება REVISION	სტატუსი STATUS
S - 259	00	C.D.

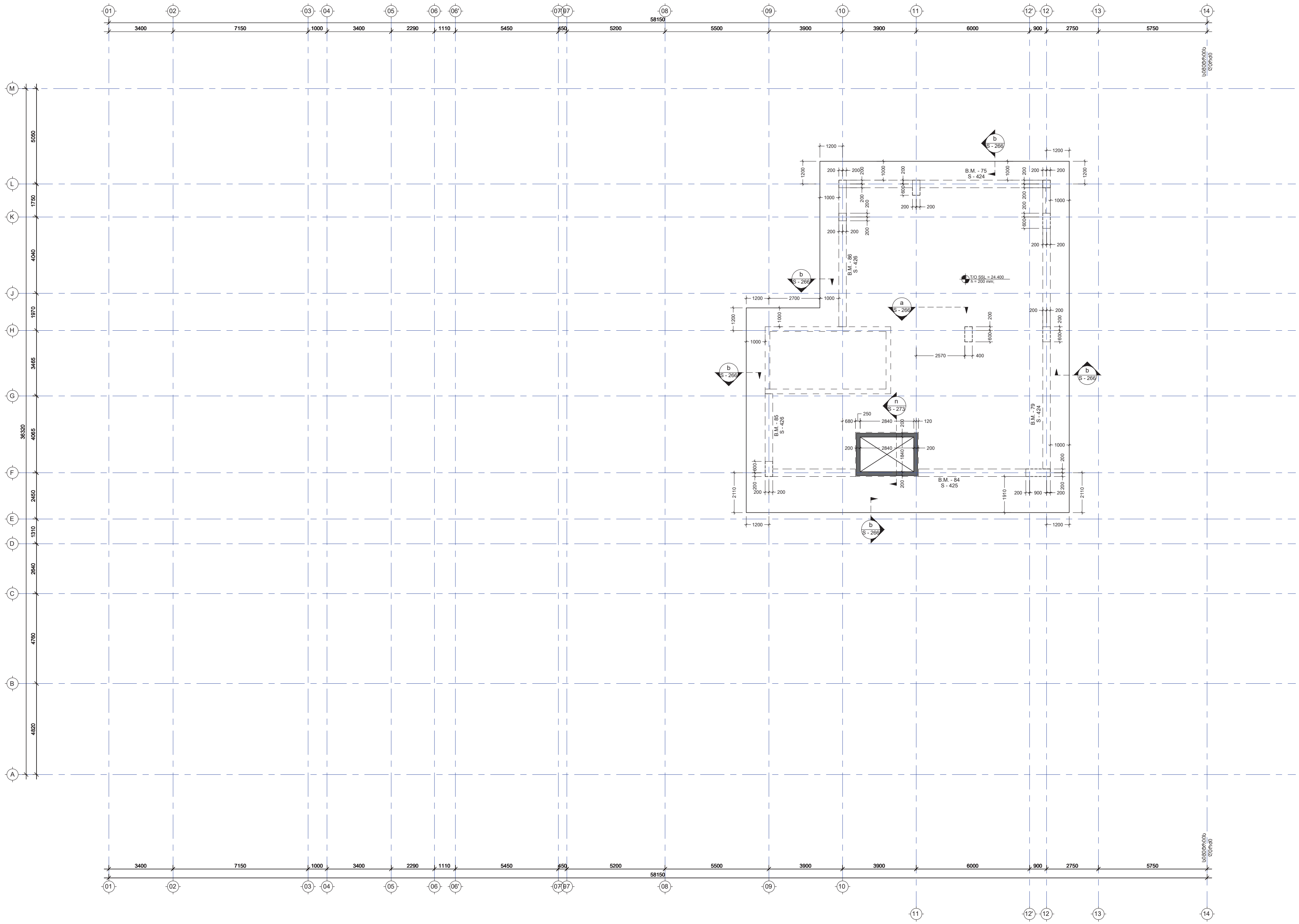

შენიშვნა:
NOTE:

1. ნახაზი სიმეტრიულია მე-14 ღერძის მიმართ ასაშენებელი ფლიგელის.

No	Date	Revision	Issued by

საორიენტაციო გეგმა
KEY PLAN

მისამართი
ADDRESS
ქ. თბილისი, მწვანე ქალაქი ლისზე, ფაზა N3. C4 საცხოვრებელი ბლოკი. ს.კ. N01.10.18.006.312

პროექტი
PROJECT
მრავალბინიანი საცხოვრებელი სახლი

ნახაზი
DRWG.
გადახურვის ფილის საყალიბე გეგმა 24.40 ნიშნულზე.

CUBICON
DESIGN & BUILDING ENGINEERING
შპს "კუბიკონი", თბილისი, მარშალ გელოვანის გამზ. 13
ტელ: (+995 591) 116444 www.cubicon.ge

შეასრულა: ISSUED BY: AN	შეამოწმა APPROVED BY: SHM
ფაილი FILE L07 FORMWORK	პროექტის #: PROJECT No 73A19
ფორმატი PAPER SIZE A1	მასშტაბი SCALE 1:100
ნახ.კოდი DRWG. No S - 260	კორექტ. REVISION 00
სტადია STATUS C.D.	

08.02.2022

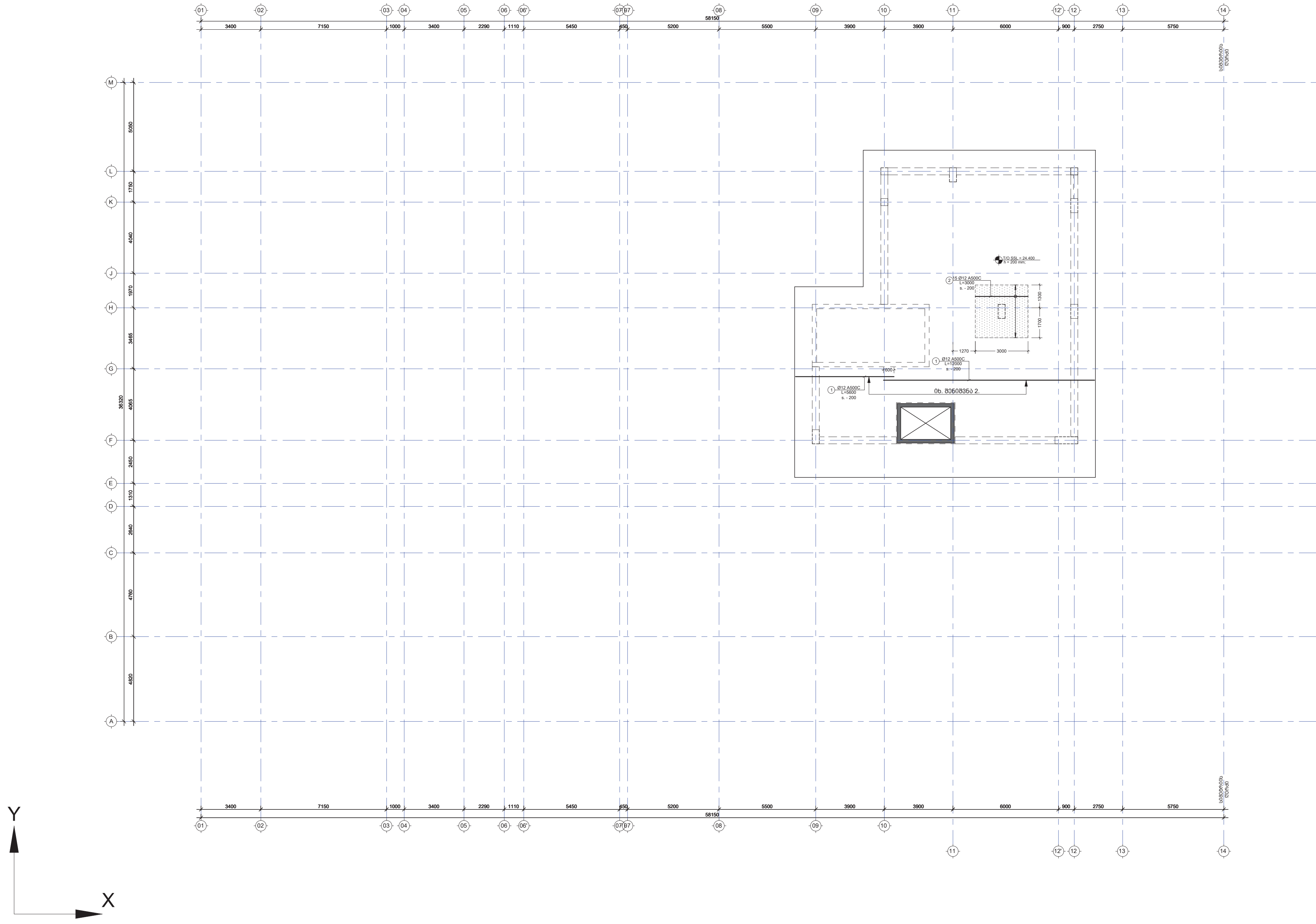

შენიშვნა:
NOTE:

1. ყოველი შემდეგი რიგი შესრულდეს პოზიციების ადგილმონაცვლეობით.
2. კვეთების მარკირება იხილეთ საყალიბე გეგმაზე.

KEY PLAN

მისამართი ADDRESS	ქ. თბილისი, მწვანე ქალაქი ლისზე, ფაზა N3. C4 საცხოვრებელი ბლოკი. ს.კ. N01.10.18.006.312
პროექტი PROJECT	მრავალბინიანი საცხოვრებელი სახლი
ნახაზი DRWG.	გად. ფილის არმირების გეგმა 24.40 ნიშნულზე (ქვედა შრე. X მიმართ)

CUBICON
DESIGN & BUILDING ENGINEERING
შპს "კუბიკონი", თბილისი, მარშალ გელოვანის გამზ. 13
ტელ: (+995 591) 116444 www.cubicon.ge

	შეასრულა: ISSUED BY: AN	შეამოწმა APPROVED BY: SHM
	ფაილი FILE L07 REINFORCEMENT	პროექტის #: PROJECT No 73A19
	ფორმატი PAPER SIZE A1	მასშტაბი SCALE 1:100
ნახ.კოდი DRWG. No S - 261	კორექტ. REVISION 00	სტადია STATUS C.D.

08.02.2022

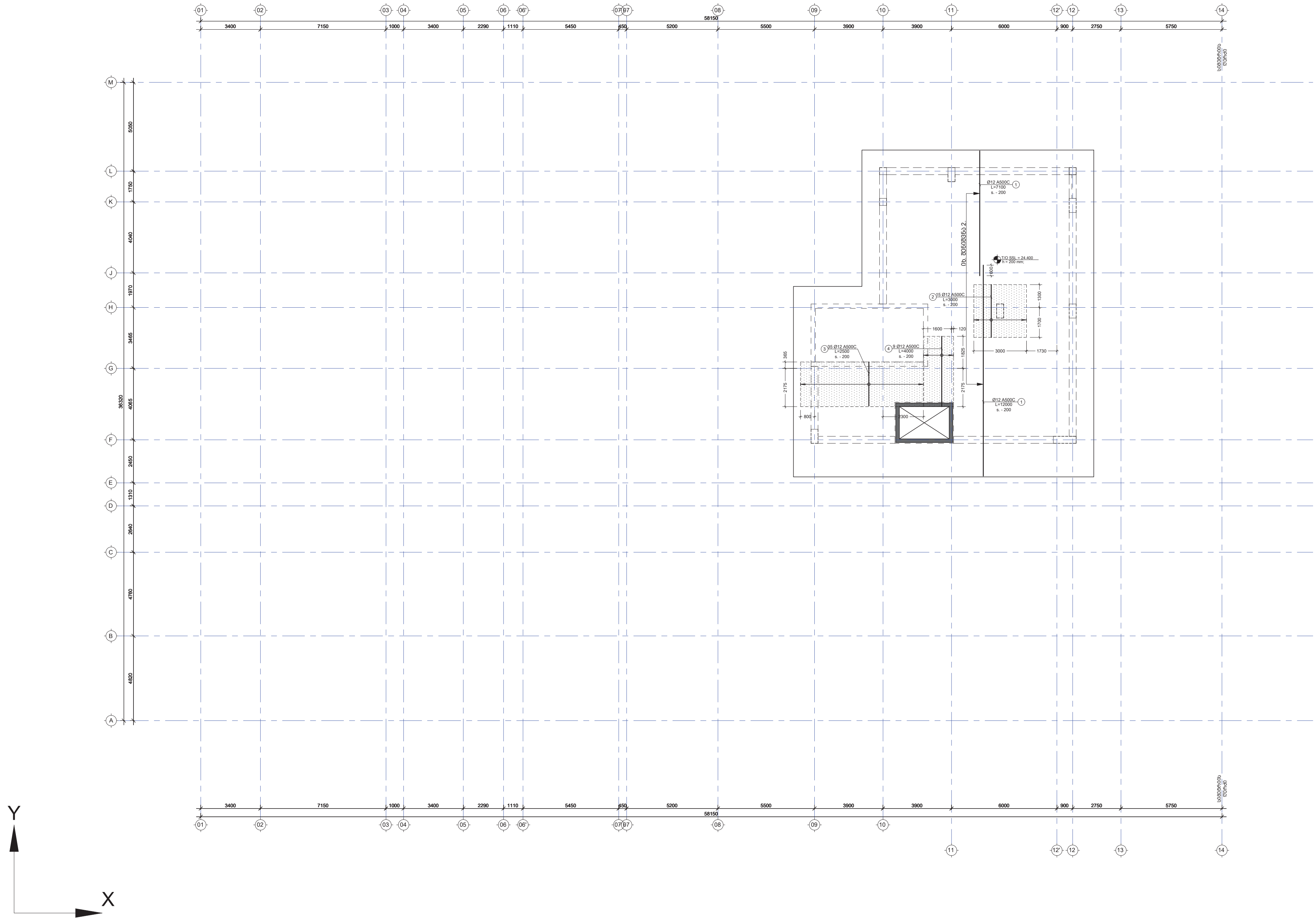

შენიშვნა:
NOTE:

1. ნახაზი სიმეტრიულია მე-14 ღერძის მიმართ ასაშენებელი ფლიგელის.
2. ყოველი შემდეგი რიგი შესრულდეს პოზიციების ადგილმონაცვლეობით.
3. კვეთების მარკირება იხილეთ საყალიბე გეგმაზე.

No	Date	Revision	Issued by

საორიენტაციო სქემა
KEY PLAN

მისამართი ADDRESS	ქ. თბილისი, მწვანე ქალაქი ლისზე, ფაზა N3. C4 საცხოვრებელი ბლოკი. ს.კ. N01.10.18.006.312
პროექტი PROJECT	მრავალბინიანი საცხოვრებელი სახლი
ნახაზი DRWG.	გად. ფილის არმირების გეგმა 24.40 ნიშნულზე (ქვედა შრე. Y მიმართ)

CUBICON DESIGN & BUILDING ENGINEERING

შპს "კუბიკონი", თბილისი, მარშალ გელოვანის გამზ. 13
ტელ: (+995 591) 116444 www.cubicon.ge

	შეასრულა: ISSUED BY: AN	შეამოწმა APPROVED BY: SHM
	ფაილი FILE L07 REINFORCEMENT	პროექტის #: PROJECT No 73A19
	ფორმატი PAPER SIZE A1	მასშტაბი SCALE 1:100
ნახ.კოდი DRWG. No S - 262	კორექტ. REVISION 00	სტადია STATUS C.D.

08.02.2022

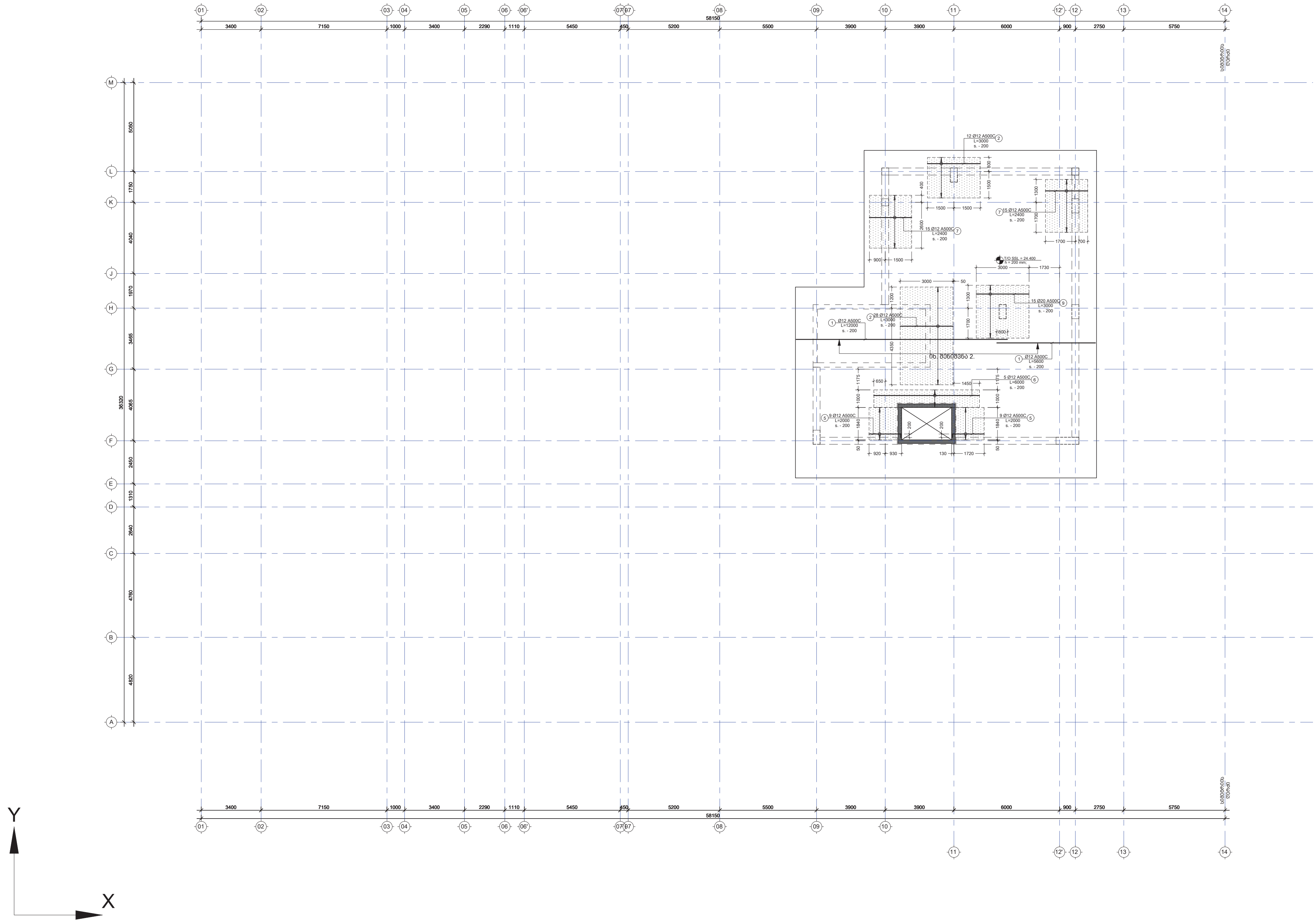

შენიშვნა:
NOTE:

1. ნახაზი სიმეტრიულია მე-14 ღერძის მიმართ ასაშენებელი ფლიგელის.
2. ყოველი შემდეგი რიგი შესრულდეს პოზიციების ადგილმონაცვლეობით.
3. კვეთების მარკირება იხილეთ საყალიბე გეგმაზე.

No	Date	Revision	Issued by

საკვანძო გეგმა
KEY PLAN

მისამართი ADDRESS	ქ. თბილისი, მწვანე ქალაქი ლისზე, ფაზა N3. C4 საცხოვრებელი ბლოკი. ს.კ. N01.10.18.006.312
პროექტი PROJECT	მრავალბინიანი საცხოვრებელი სახლი
ნახაზი DRWG.	გად. ფილის არმირების გეგმა 24.40 ნიშნულზე (ზედა შრე. X მიმართ.)

CUBICON DESIGN & BUILDING ENGINEERING
შპს "კუბიკონი", თბილისი, მარშალ გელოვანის გამზ. 13
ტელ: (+995 591) 116444 www.cubicon.ge

	შეასრულა: ISSUED BY: AN	შეამოწმა APPROVED BY: SHM
	ფაილი FILE L07 REINFORCEMENT	პროექტის #: PROJECT No 73A19
	ფორმატი PAPER SIZE A1	მასშტაბი SCALE 1:100
ნახ.კოდი DRWG. No S - 263	კორექტ. REVISION 00	სტადია STATUS C.D.

08.02.2022

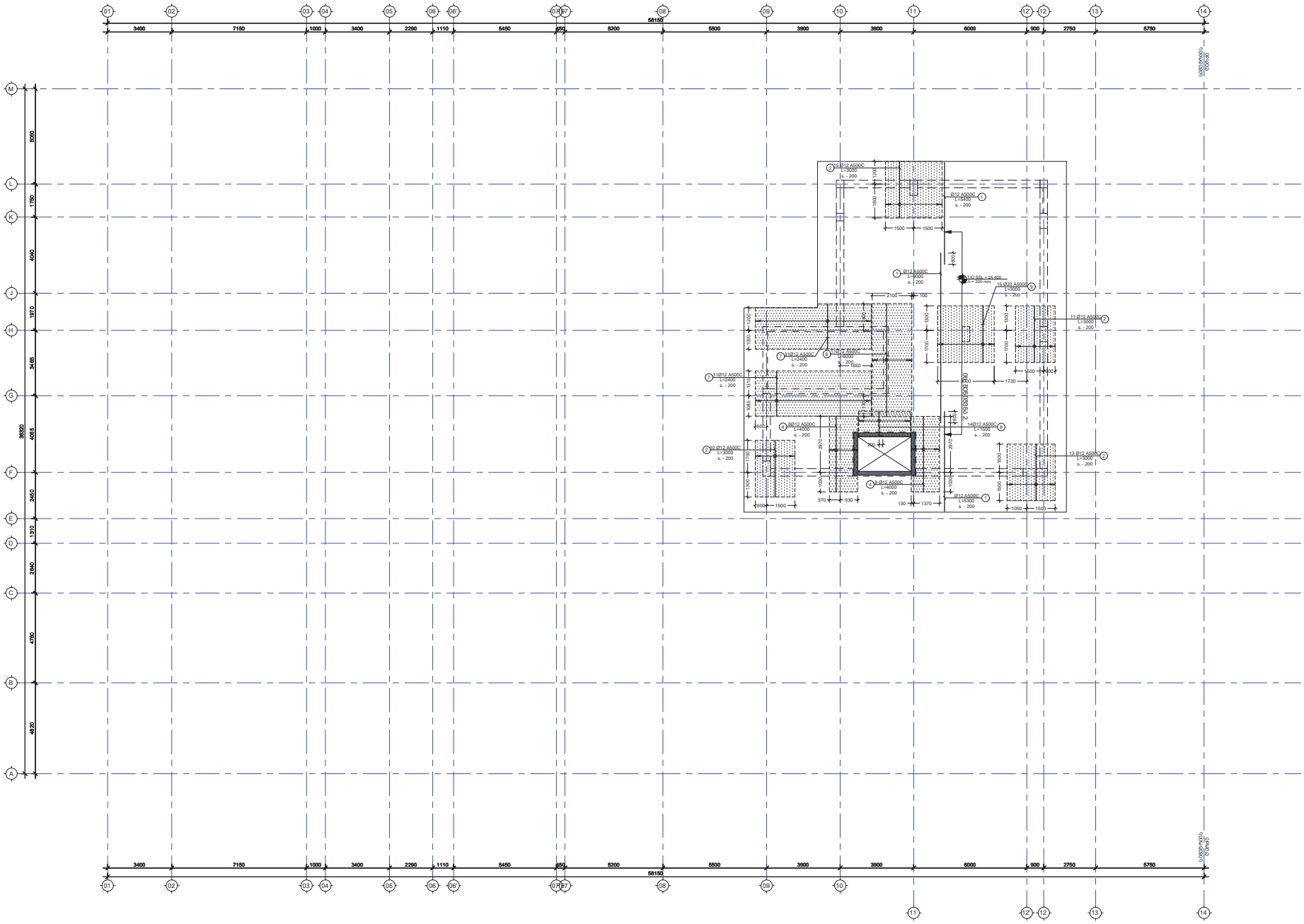
01 02 03 04 05 06 06 07 07 08 09 10 11 12 12 13 14
3400 7150 1000 3400 2290 1110 5450 650 5200 5500 3900 3900 6000 900 2750 5750
58150
M L K J H G F E D C B A
6090 1750 4040 1970 3485 4065 2460 1310 2540 4760 4820
39500
Ø12 A500C L=5400 s. - 200
Ø12 A500C L=4000 s. - 200
Ø12 A500C L=3000 s. - 200
Ø12 A500C L=2400 s. - 200
Ø12 A500C L=1500 s. - 200
15 Ø20 A500C L=3000 s. - 200
11 Ø12 A500C L=3000 s. - 200
13 Ø12 A500C L=3000 s. - 200
140 Ø12 A500C L=1500 s. - 200
8 Ø12 A500C L=4000 s. - 200
10 Ø12 A500C L=3000 s. - 200
31 Ø12 A500C L=2400 s. - 200
15 Ø12 A500C L=3000 s. - 200
PD 80 h = 24.400 d = 200 mm
2100 100 1500 1500 1600 1700 1300 1730 1000 650 570 930 130 1370 1050 1500 600 1500 2970 2970 1700 1300 1700 1300 1700 1300

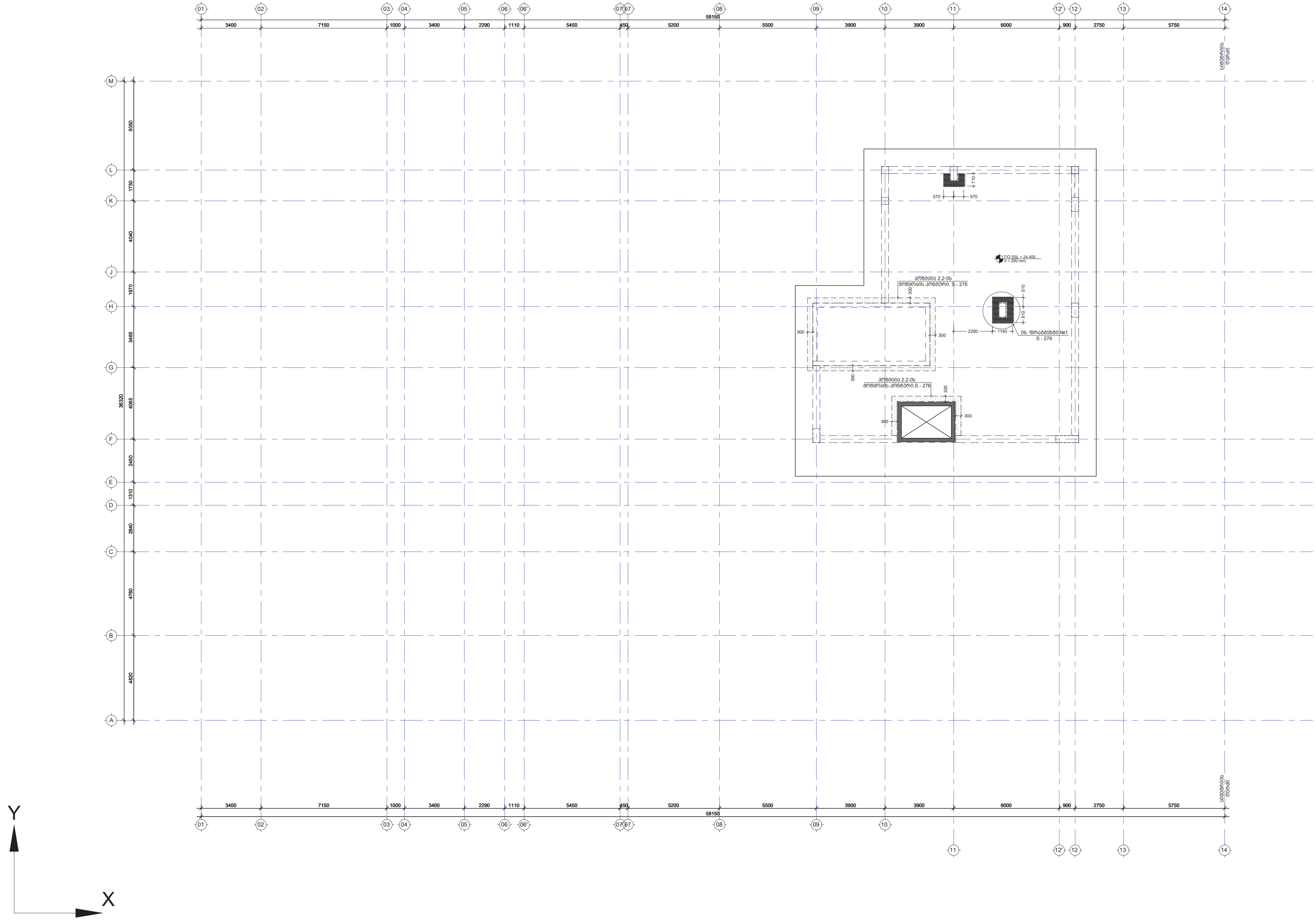

შენიშვნა:
NOTE:

1. ნახაზი სიმეტრიულია მე-14 ღერძის მიმართ ასაშენებელი ფლიგელის.
2. ყოველი შემდეგი რიგი შესრულდეს პოზიციების ადგილმონაცვლეობით.
3. კვეთების მარკირება იხილეთ საყალიბე გეგმაზე.

No	Date	Revision	Issued by

KEY PLAN

მისამართი
ADDRESS
ქ. თბილისი, მწვანე ქალაქი ლისზე, ფაზა N3. C4 საცხოვრებელი ბლოკი. ს.კ. N01.10.18.006.312

პროექტი
PROJECT
მრავალბინიანი საცხოვრებელი სახლი

ნახაზი
DRWG.
გადახურვის ფილის განივი არმირების გეგმა 24.40 ნიშნულზე.

DESIGN & BUILDING ENGINEERING
შპს "კუბიკონი", თბილისი, მარშალ გელოვანის გამზ. 13
ტელ: (+995 591) 116444 www.cubicon.ge

შეასრულა: ISSUED BY:	შეამოწმა APPROVED BY:
AN	SHM
ფაილი FILE L07 REINFORCEMENT	პროექტის #: PROJECT No 73A19
ფორმატი PAPER SIZE A1	მასშტაბი SCALE 1:100

ნახ.კოდი DRWG. No	კორექტ. REVISION	სტადია STATUS
S - 265	00	C.D.

08.02.2022

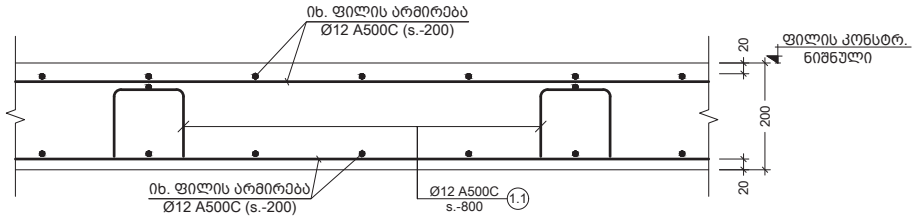

a კვეთი
Scale: 1:10

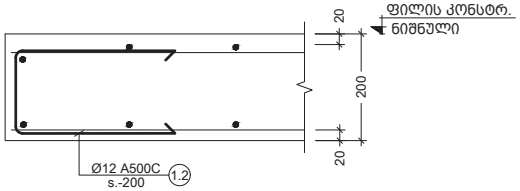

b კვეთი
Scale: 1:10

შენიშვნა:
NOTE:

1. ფილის ნახაზები განიხილეთ არქიტექტორის ნახაზებთან ერთად.

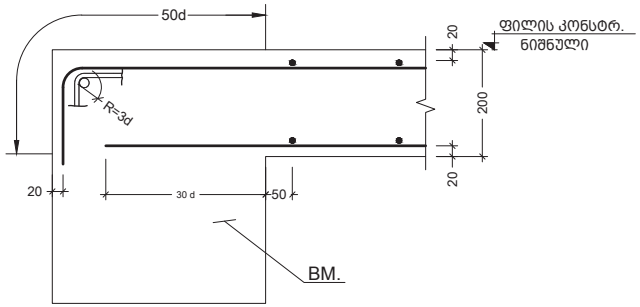

c კვეთი
Scale: 1:10

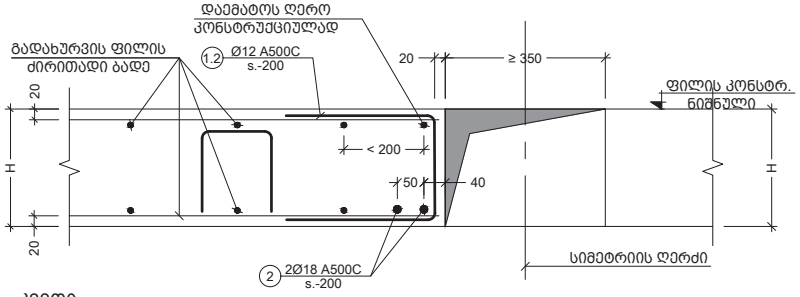

d კვეთი
Scale: 1:10

----	----	----	----
----	----	----	----
----	----	----	----
----	----	----	----
----	----	----	----
No	Date	Revision	Issued by

სიტუაციური სქემა
KEY PLAN

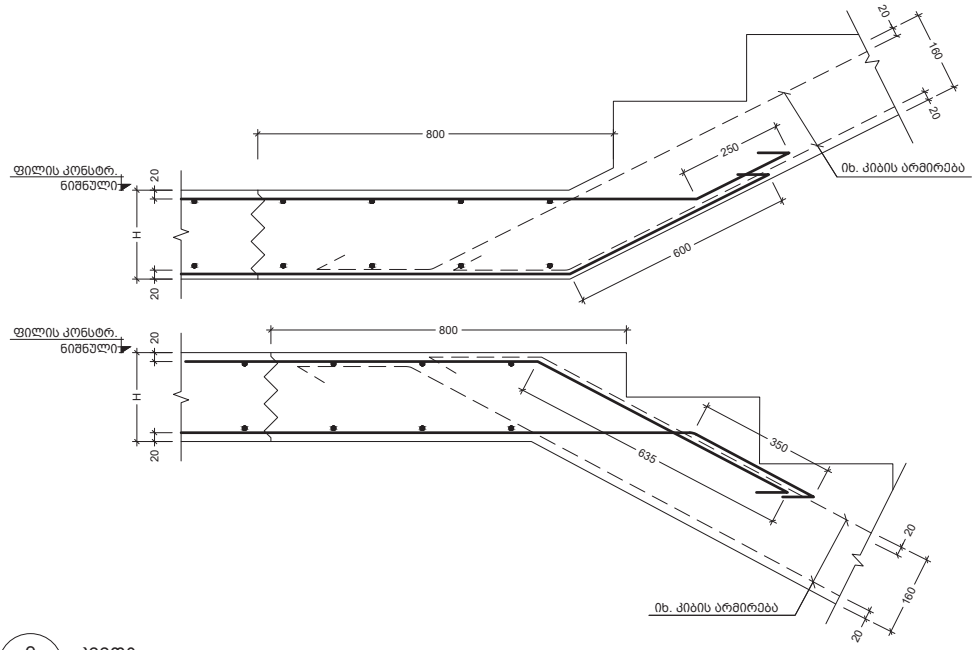

e კვეთი
Scale: 1:20

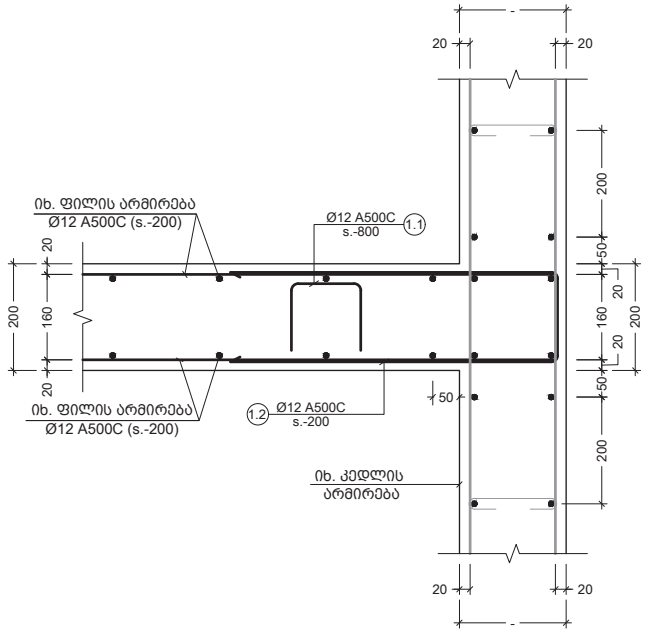

u კვეთი
Scale: 1:10

მისამართი
ADDRESS
ქ. თბილისი, მწვანე ქალაქი ლისზე, ფაზა N3. C4 საცხოვრებელი ბლოკი. ს.კ. N01.10.18.006.312

პროექტი
PROJECT
მრავალბინიანი საცხოვრებელი სახლი

ნახაზი
DRWG.
გადახურვის ფილის კვეთი a b c d e

CUBICON
DESIGN & BUILDING ENGINEERING
შპს "კუბიკონი", თბილისი, მარშალ გელოვანის გამზ. 13
ტელ: (+995 591) 116444 www.cubicon.ge

	შემსრულა: ISSUED BY:	შემოწმდა APPROVED BY:
	AN	SHM
ფაილი FILE 01_SLAB SECTION		პროექტის #: PROJECT No 73A19
	ფორმატი PAPER SIZE A3	მასშტაბი SCALE 1:10
ნახ.კოდი DRWG. No S - 266	კორექტ. REVISION 00	სტატუსი STATUS C.D.

08.02.2022

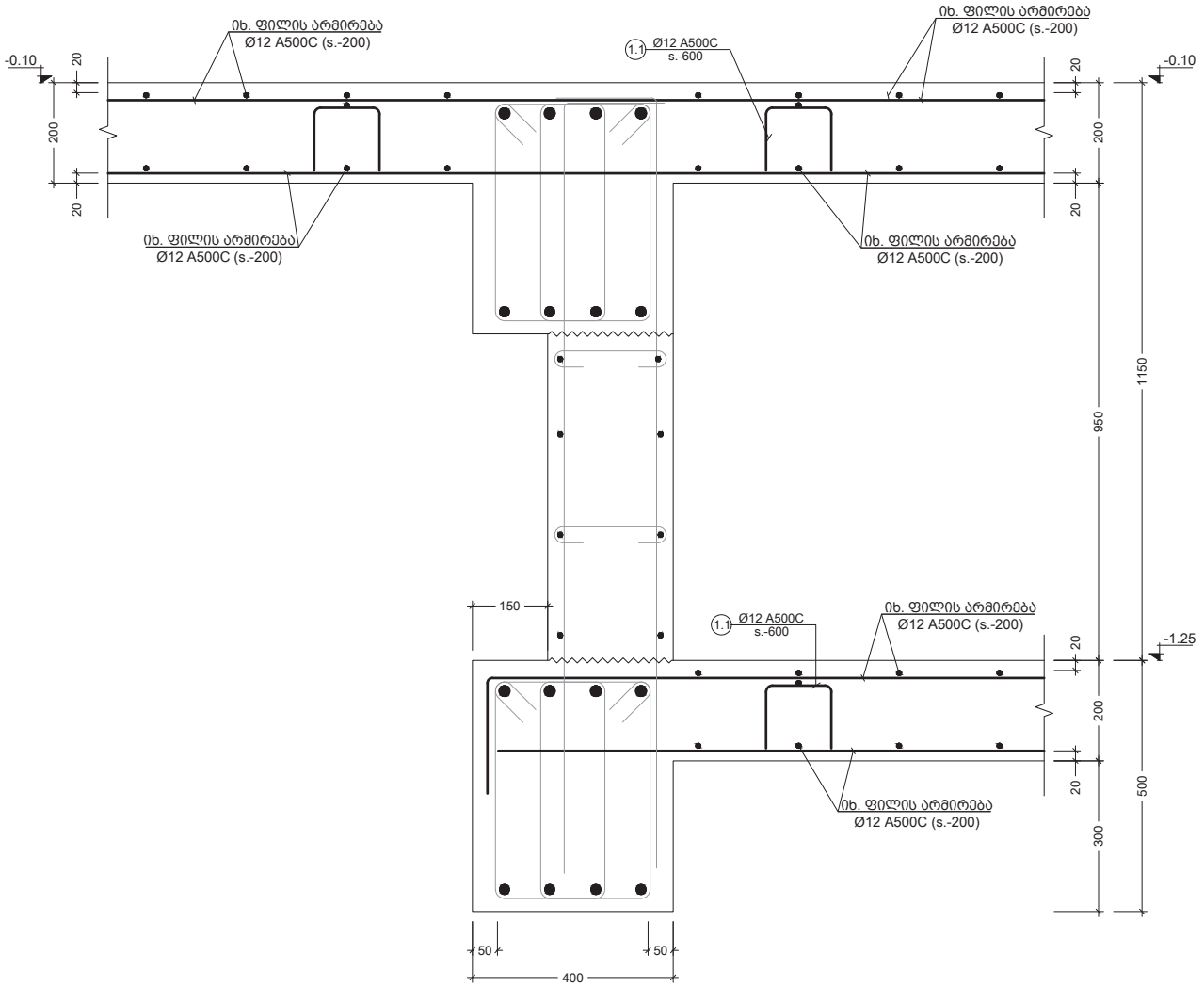

f
კვეთი
Scale: 1:10

შენიშვნა:
NOTE:

1. ფილის ნახაზები განიხილეთ ამფითეატრის ნახაზებთან ერთად.

----	----	----	----
----	----	----	----
----	----	----	----
----	----	----	----
----	----	----	----
No	Date	Revision	Issued by

სიტუაციური სქემა
KEY PLAN

მისამართი
ADDRESS
ქ. თბილისი, მწვანე ქალაქი ლისზე, ფაზა N3. C4 საცხოვრებელი ბლოკი. ს.კ. N01.10.18.006.312

პროექტი
PROJECT
მრავალბინიანი საცხოვრებელი სახლი

ნახაზი
DRWG.
გადახურვის ფილის კვეთი f

CUBICON
DESIGN & BUILDING ENGINEERING
შპს "კუბიკონი", თბილისი, მარშალ გელოვანის გამზ. 13
ტელ: (+995 591) 116444 www.cubicon.ge

	შეასრულა: ISSUED BY:	შეამოწმა APPROVED BY:
	AN	SHM
ფაილი FILE 01_SLAB SECTION	პროექტის #: PROJECT No 73A19	
ფორმატი PAPER SIZE A3	მასშტაბი SCALE 1:20	
ნახ.კოდი DRWG. No S - 267	კორექტ. REVISION 00	სტატუსი STATUS C.D.

08.02.2022

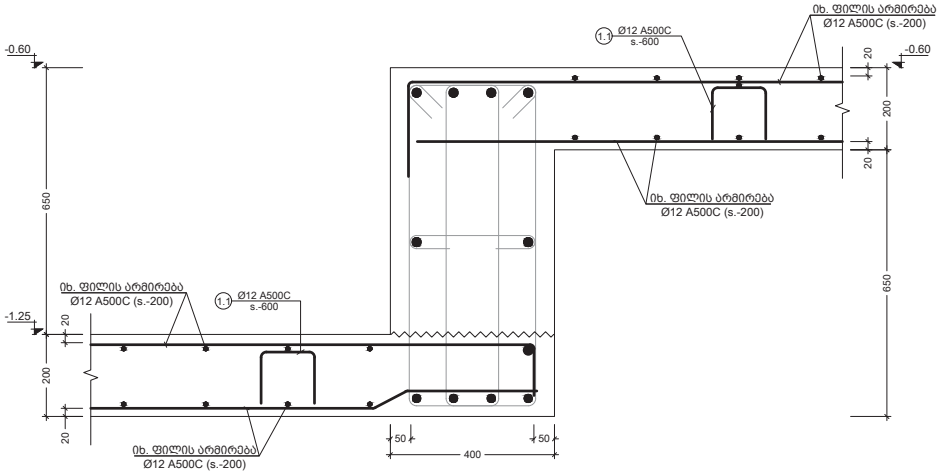

g კვეთი
Scale: 1:10

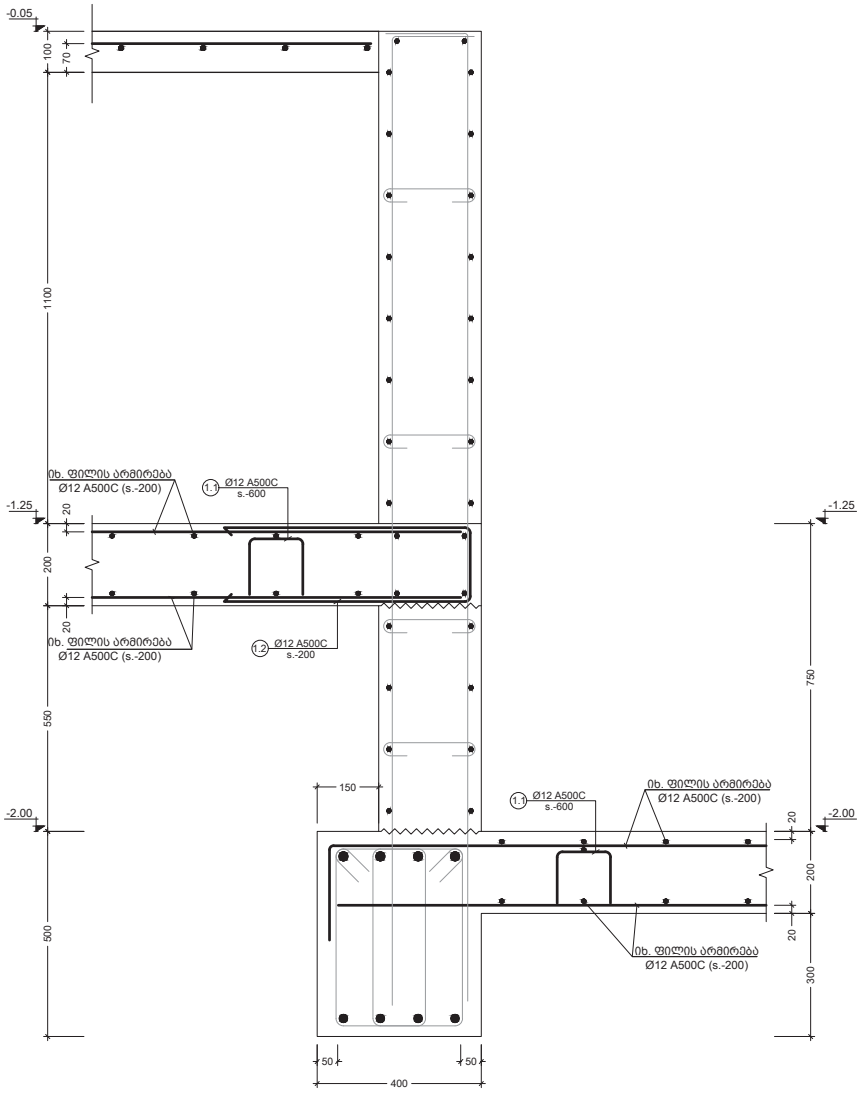

k კვეთი
Scale: 1:10

შენიშვნა:
NOTE:

1. ფილის ნახაზები განიხილეთ ამფითეატრის ნახაზებთან ერთად.

----	----	----	----
----	----	----	----
----	----	----	----
----	----	----	----
----	----	----	----
No	Date	Revision	Issued by

სიტუაციური სქემა
KEY PLAN

მისამართი
ADDRESS
ქ. თბილისი, მწვანე ქალაქი ლისზე, ფაზა N3. C4 საცხოვრებელი ბლოკი. ს.კ. N01.10.18.006.312

პროექტი
PROJECT
მრავალბინიანი საცხოვრებელი სახლი

ნახაზი
DRWG.
გადახურვის ფილის კვეთი g k

CUBICON
DESIGN & BUILDING ENGINEERING
შპს "კუბიკონი", თბილისი, მარშალ გელოვანის გამზ. 13
ტელ: (+995 591) 116444 www.cubicon.ge

	შეასრულა: ISSUED BY:	შეამოწმა APPROVED BY:
	AN	SHM
ფაილი FILE 01_SLAB SECTION	პროექტის #: PROJECT No 73A19	
ფორმატი PAPER SIZE A3	მასშტაბი SCALE 1:20	
ნახ.კოდი DRWG. No S - 268	კორექტ. REVISION 00	სტატუსი STATUS C.D.

08.02.2022

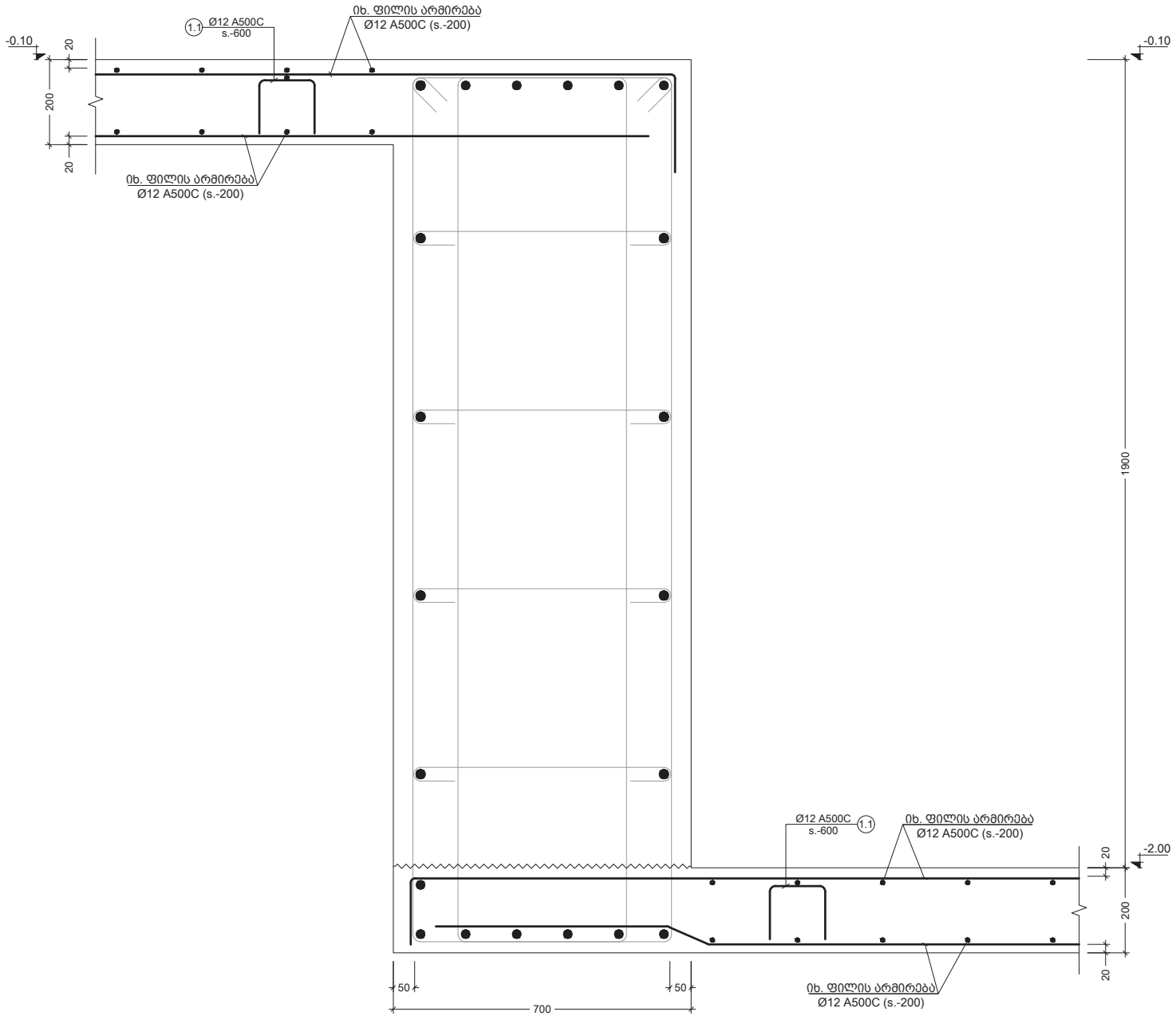

h
კვეთი
Scale: 1:10

შენიშვნა:
NOTE:

1. ფილის ნახაზები განიხილეთ ამფითეატრის ნახაზებთან ერთად.

No	Date	Revision	Issued by
----	----	----	----
----	----	----	----
----	----	----	----
----	----	----	----
----	----	----	----

სიტუაციური სქემა
KEY PLAN

მისამართი
ADDRESS
ქ. თბილისი, მწვანე ქალაქი ლისზე, ფაზა N3. C4 საცხოვრებელი ბლოკი. ს.კ. N01.10.18.006.312

პროექტი
PROJECT
მრავალბინიანი საცხოვრებელი სახლი

ნახაზი
DRWG.
გადახურვის ფილის კვეთი h

CUBICON DESIGN & BUILDING ENGINEERING
შპს "კუბიკონი". თბილისი, მარშალ გელოვანის გამზ. 13
ტელ: (+995 591) 116444 www.cubicon.ge

	შესრულა: ISSUED BY:	შეამოწმა APPROVED BY:
	AN	SHM
ფაილი FILE 01_SLAB SECTION	პროექტის #: PROJECT No 73A19	
ფორმატი PAPER SIZE A3	მასშტაბი SCALE 1:20	
ნახ.კოდი DRWG. No S - 269	კორექტ. REVISION 00	სტატუსი STATUS C.D.

08.02.2022

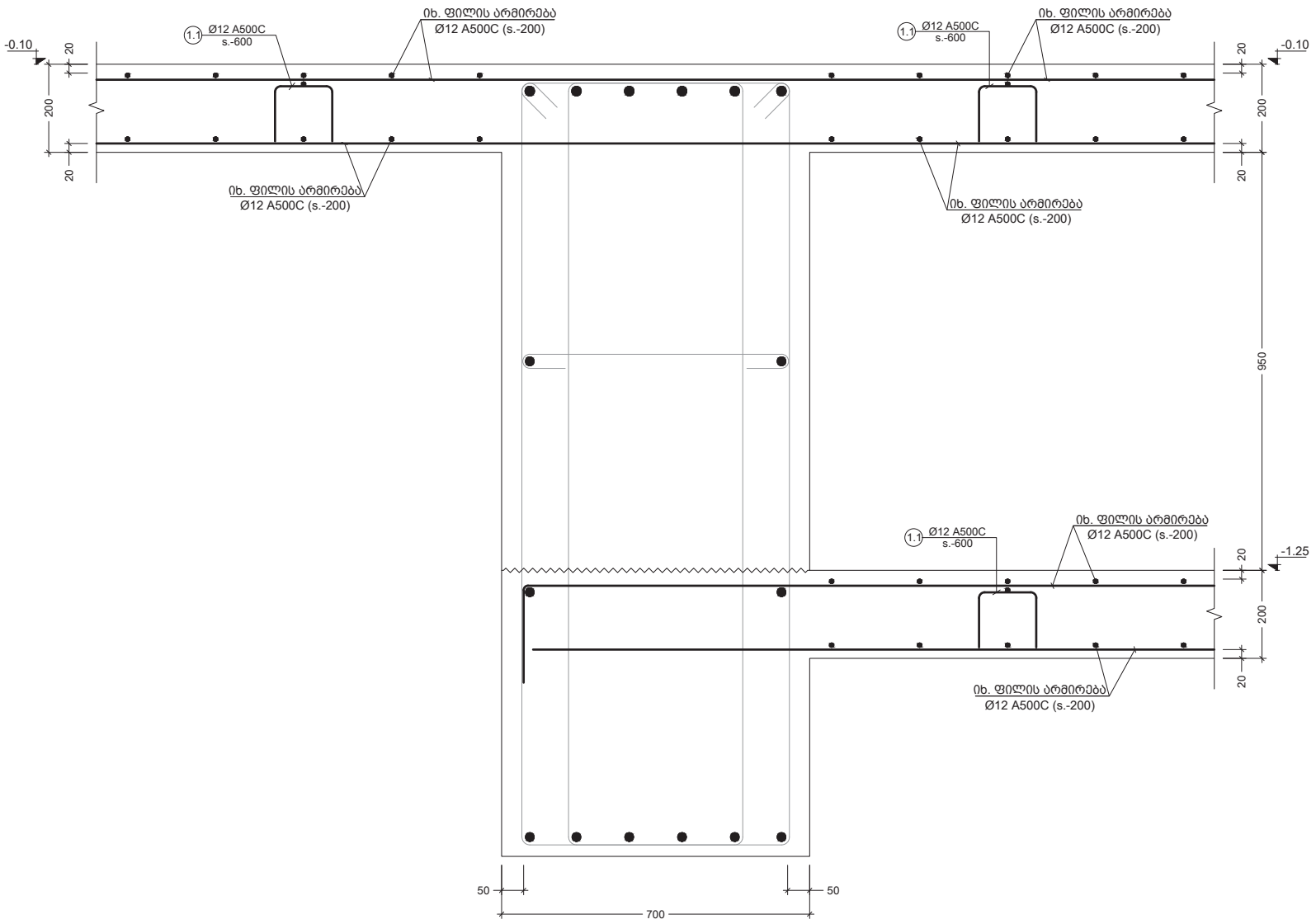

j კვეთი
Scale: 1:10

შენიშვნა:
NOTE:

1. ფილის ნახაზები განიხილეთ ამფითეატრის ნახაზებთან ერთად.

----	----	----	----
----	----	----	----
----	----	----	----
----	----	----	----
----	----	----	----
No	Date	Revision	Issued by

სიტუაციური სქემა
KEY PLAN

მისამართი
ADDRESS
ქ. თბილისი, მწვანე ქალაქი ლისზე, ფაზა N3. C4 საცხოვრებელი ბლოკი. ს.კ. N01.10.18.006.312

პროექტი
PROJECT
მრავალბინიანი საცხოვრებელი სახლი

ნახაზი
DRWG.
გადახურვის ფილის კვეთი j

CUBICON DESIGN & BUILDING ENGINEERING
შპს "კუბიკონი", თბილისი, მარშალ გელოვანის გამზ. 13
ტელ: (+995 591) 116444 www.cubicon.ge

	შესრულა: ISSUED BY:	შეამოწმა APPROVED BY:
	AN	SHM
	ფაილი FILE 01_SLAB SECTION	პროექტის #: PROJECT No 73A19
	ფორმატი PAPER SIZE A3	მასშტაბი SCALE 1:20
ნახ.კოდი DRWG. No S - 270	კორექტ. REVISION 00	სტატუსი STATUS C.D.

08.02.2022

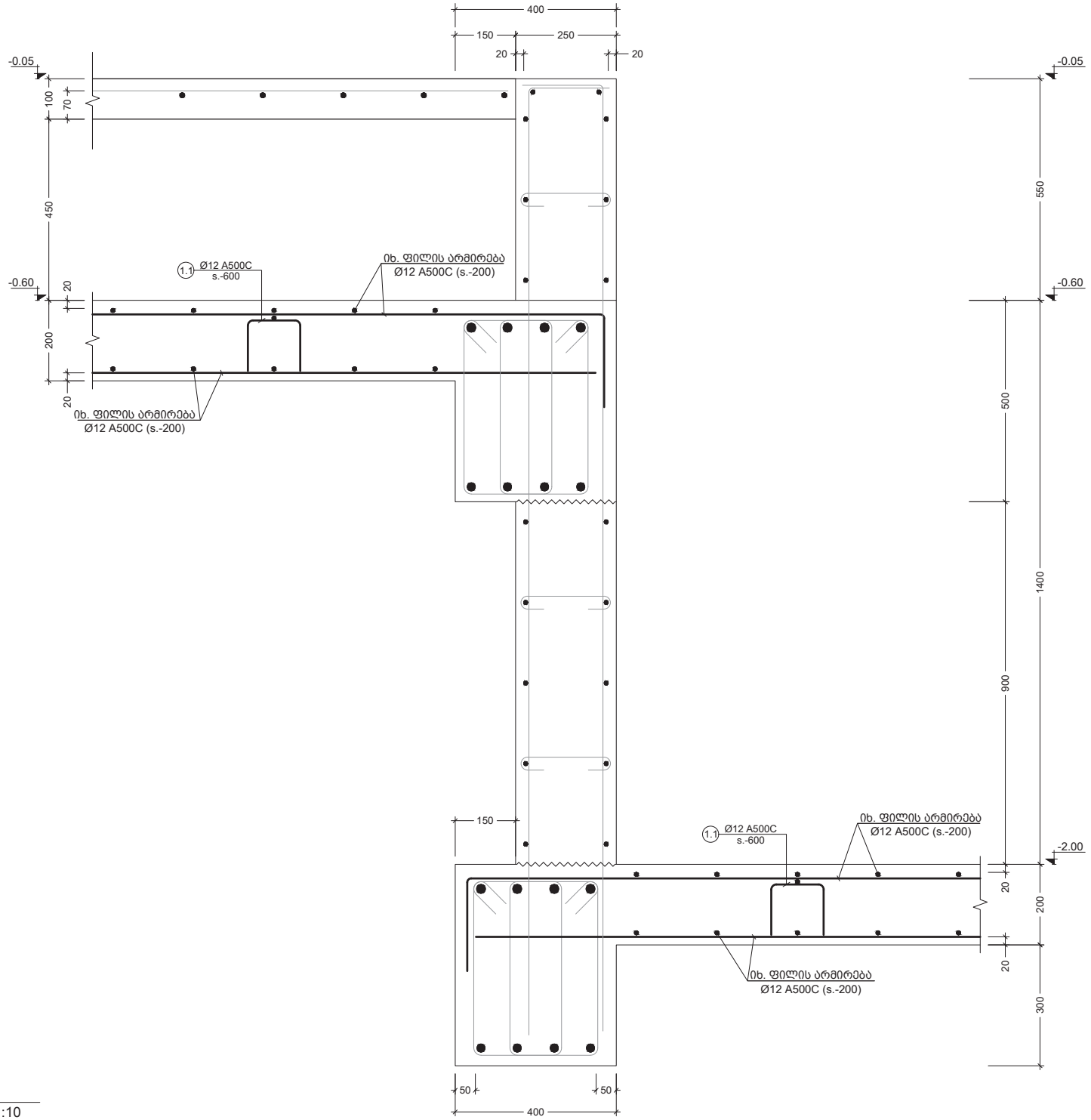

m კვეთი
Scale: 1:10

შენიშვნა:
NOTE:

1. ფილის ნახაზები მანიხილეთ ამფითეატრის ნახაზებთან ერთად.

No	Date	Revision	Issued by
----	----	----	----
----	----	----	----
----	----	----	----
----	----	----	----
----	----	----	----

სიტუაციური სქემა
KEY PLAN

მისამართი
ADDRESS
ქ. თბილისი, მწვანე ქალაქი ლისზე, ფაზა N3. C4 საცხოვრებელი ბლოკი. ს.კ. N01.10.18.006.312

პროექტი
PROJECT
მრავალბინიანი საცხოვრებელი სახლი

ნახაზი
DRWG.
გადახურვის ფილის კვეთი m

CUBICON DESIGN & BUILDING ENGINEERING
შპს "კუბიკონი", თბილისი, მარშალ გელოვანის გამზ. 13
ტელ: (+995 591) 116444 www.cubicon.ge

	შესრულა: ISSUED BY:	შეამოწმა APPROVED BY:
	AN	SHM
ფაილი FILE 01_SLAB SECTION	პროექტის #: PROJECT No 73A19	
ფორმატი PAPER SIZE A3	მასშტაბი SCALE 1:20	
ნახ.კოდი DRWG. No S - 271	კორექტ. REVISION 00	სტატუსი STATUS C.D.

08.02.2022

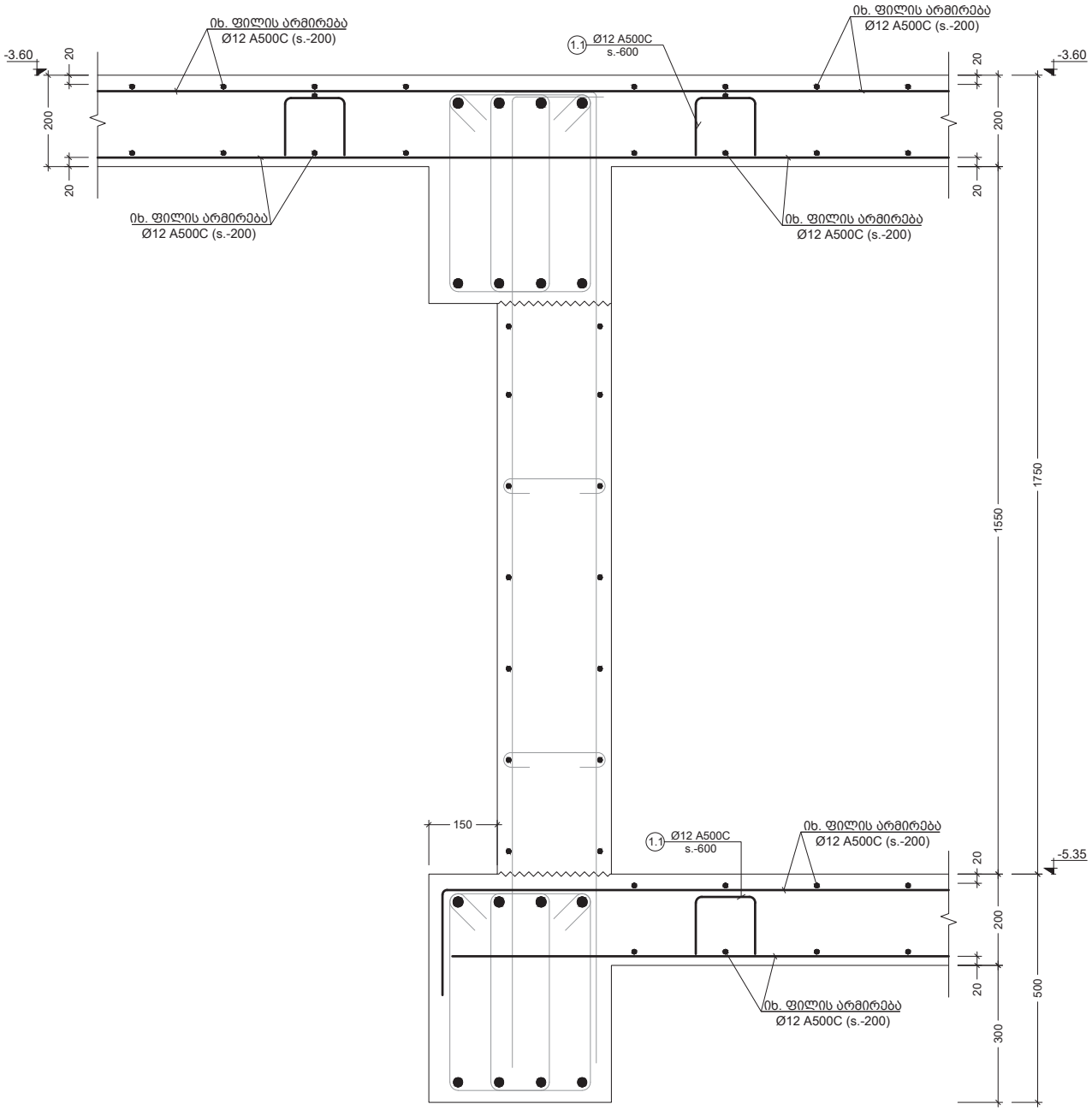

o კვეთი
Scale: 1:10

შენიშვნა:
NOTE:

1. ფილის ნახაზები განიხილეთ ამფითეატრის ნახაზებთან ერთად.

----	----	----	----
----	----	----	----
----	----	----	----
----	----	----	----
----	----	----	----
No	Date	Revision	Issued by

სიტუაციური სქემა
KEY PLAN

მისამართი
ADDRESS
ქ. თბილისი, მწვანე ქალაქი ლისზე, ფაზა N3. C4 საცხოვრებელი ბლოკი. ს.კ. N01.10.18.006.312

პროექტი
PROJECT
მრავალბინიანი საცხოვრებელი სახლი

ნახაზი
DRWG.
გადახურვის ფილის კვეთი o

CUBICON DESIGN & BUILDING ENGINEERING
შპს "კუბიკონი". თბილისი, მარშალ გელოვანის გამზ. 13
ტელ: (+995 591) 116444 www.cubicon.ge

	შეასრულა: ISSUED BY:	შეამოწმა APPROVED BY:
	AN	SHM
ფაილი FILE 01_SLAB SECTION	პროექტის #: PROJECT No 73A19	
ფორმატი PAPER SIZE A3	მასშტაბი SCALE 1:20	
ნახ.კოდი DRWG. No S - 272	კორექტ. REVISION 00	სტატუსი STATUS C.D.

08.02.2022

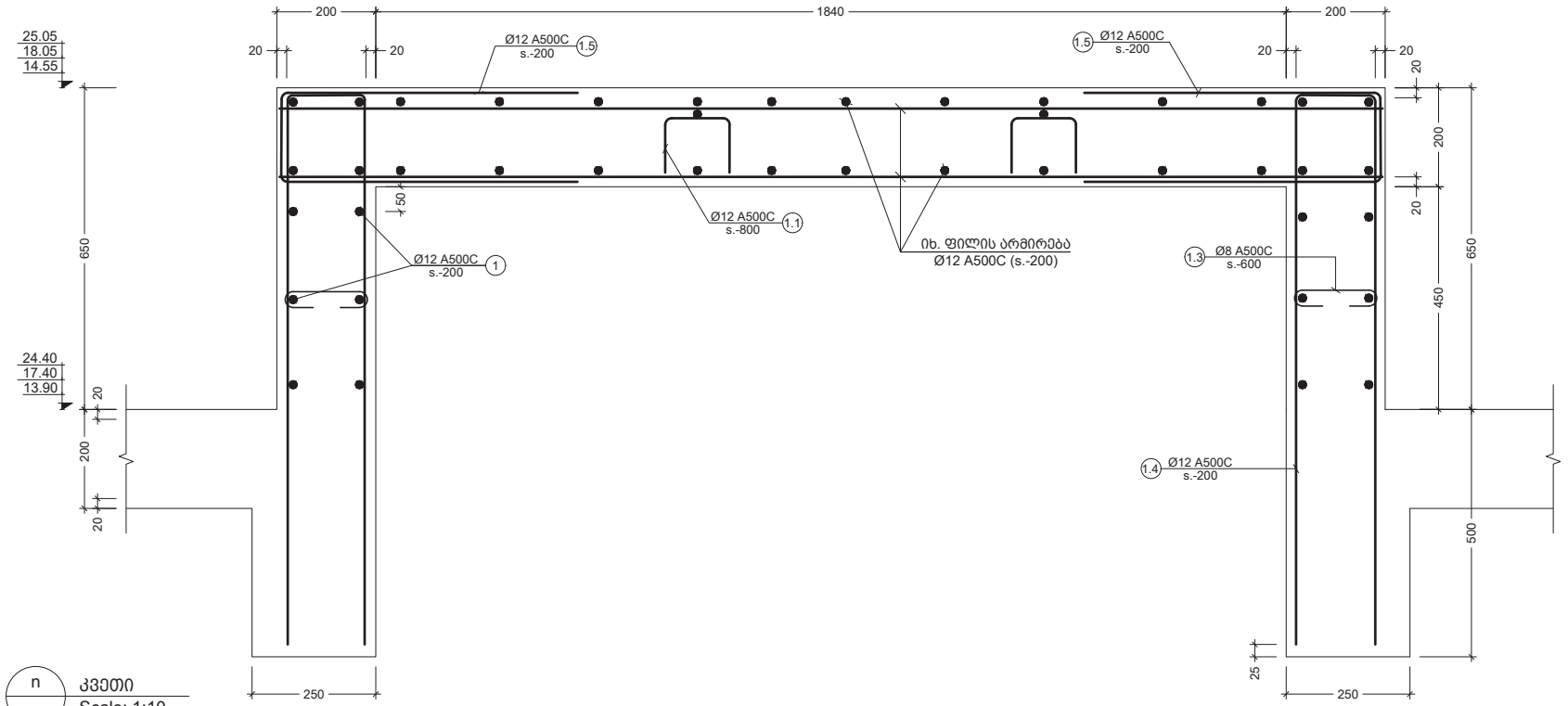

n

კვეთი
Scale: 1:10

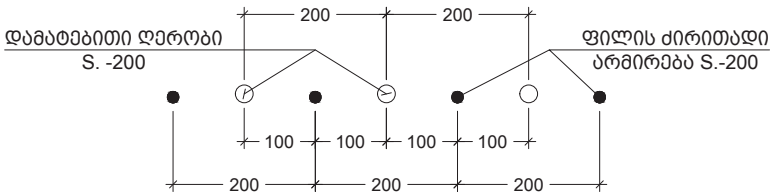

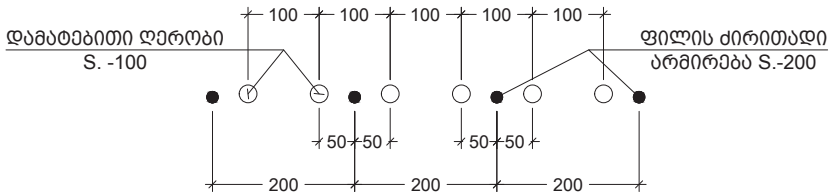

ძირითადი და დამატებითი ღეროების განაწილების სქემა.
Scale: 1:7.5

შენიშვნა:
NOTE:

1. სამომავლოდ შესაძლო ღიობის ამოჭრის ადგილი.
2. ფილის ნახაზები განიხილეთ ამფითეატრის ნახაზებთან ერთად.

No	Date	Revision	Issued by
----	----	----	----
----	----	----	----
----	----	----	----
----	----	----	----
----	----	----	----

სიტუაციური სქემა
KEY PLAN

მისამართი
ADDRESS
ქ. თბილისი, მწვანე ქალაქი ლისზე, ფაზა N3. C4 საცხოვრებელი ბლოკი. ს.კ. N01.10.18.006.312

პროექტი
PROJECT
მრავალბინიანი საცხოვრებელი სახლი

ნახაზი
DRWG.
გადახურვის ფილის კვეთი n

CUBICON DESIGN & BUILDING ENGINEERING
შპს "კუბიკონი", თბილისი, მარშალ გელოვანის გამზ. 13
ტელ: (+995 591) 116444 www.cubicon.ge

	შესრულა: ISSUED BY:	შეამოწმა APPROVED BY:
	AN	SHM
ფაილი FILE 01_SLAB SECTION	პროექტის #: PROJECT No 73A19	
ფორმატი PAPER SIZE A3	მასშტაბი SCALE 1:20	
ნახ.კოდი DRWG. No S - 273	კორექტ. REVISION 00	სტატუსი STATUS C.D.

08.02.2022

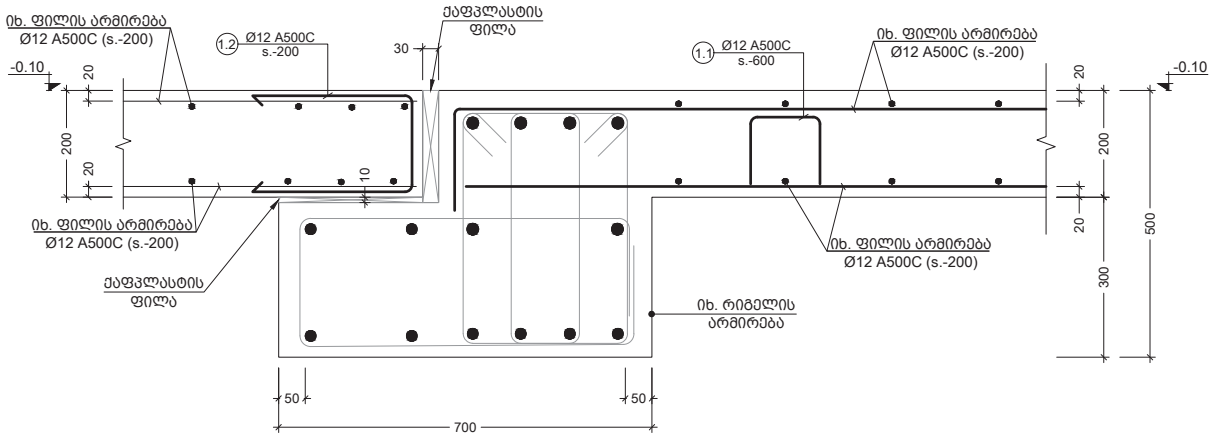

q
კვეთი
Scale: 1:10

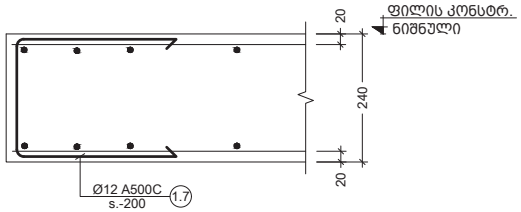

r
-
კვეთი
Scale: 1:10

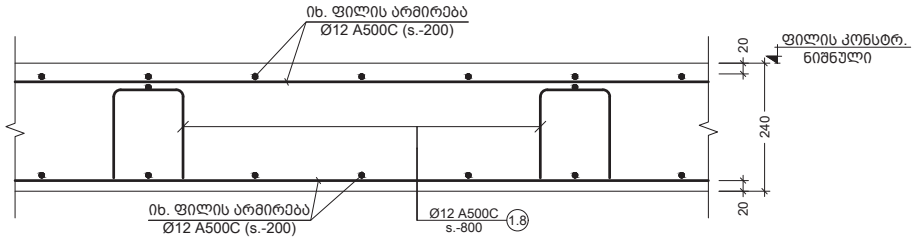

s
-
კვეთი
Scale: 1:10

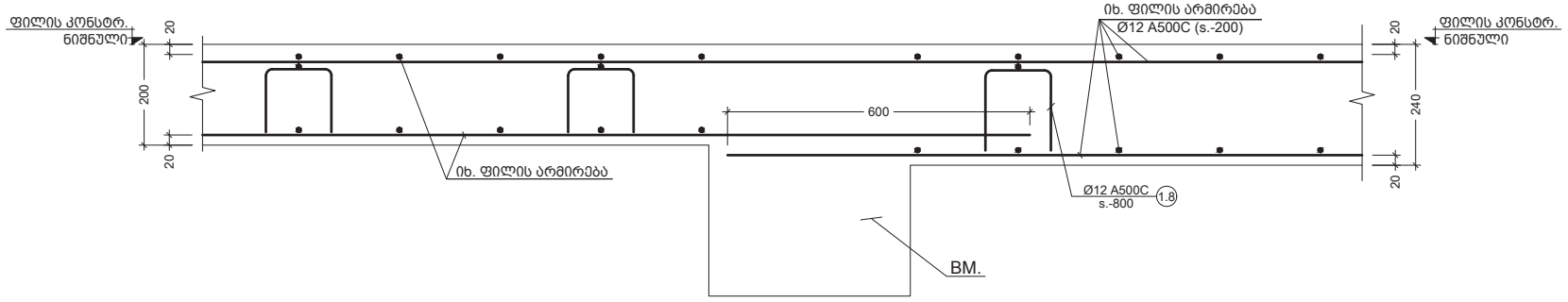

t
-
კვეთი
Scale: 1:10

შენიშვნა:
NOTE:

1. ფილის ნახაზები განიხილეთ ამფითეატრის ნახაზებთან ერთად.

----	----	----	----
----	----	----	----
----	----	----	----
----	----	----	----
----	----	----	----
No	Date	Revision	Issued by

სიტუაციური სქემა
KEY PLAN

მისამართი
ADDRESS
ქ. თბილისი, მწვანე ქალაქი ლისზე, ფაზა N3. C4 საცხოვრებელი ბლოკი. ს.კ. N01.10.18.006.312

პროექტი
PROJECT
მრავალბინიანი საცხოვრებელი სახლი

ნახაზი
DRWG.
გადახურვის ფილის კვეთი q r s t

CUBICON
DESIGN & BUILDING ENGINEERING
შპს "კუბიკონი", თბილისი, მარშალ გელოვანის გამზ. 13
ტელ: (+995 591) 116444 www.cubicon.ge

	შესრულა: ISSUED BY:	შეამოწმა APPROVED BY:
	AN	SHM
ფაილი FILE 01_SLAB SECTION	პროექტის #: PROJECT No 73A19	
ფორმატი PAPER SIZE A3	მასშტაბი SCALE 1:20	
ნახ.კოდი DRWG. No S - 274	კორექტ. REVISION 00	სტატუსი STATUS C.D.

08.02.2022

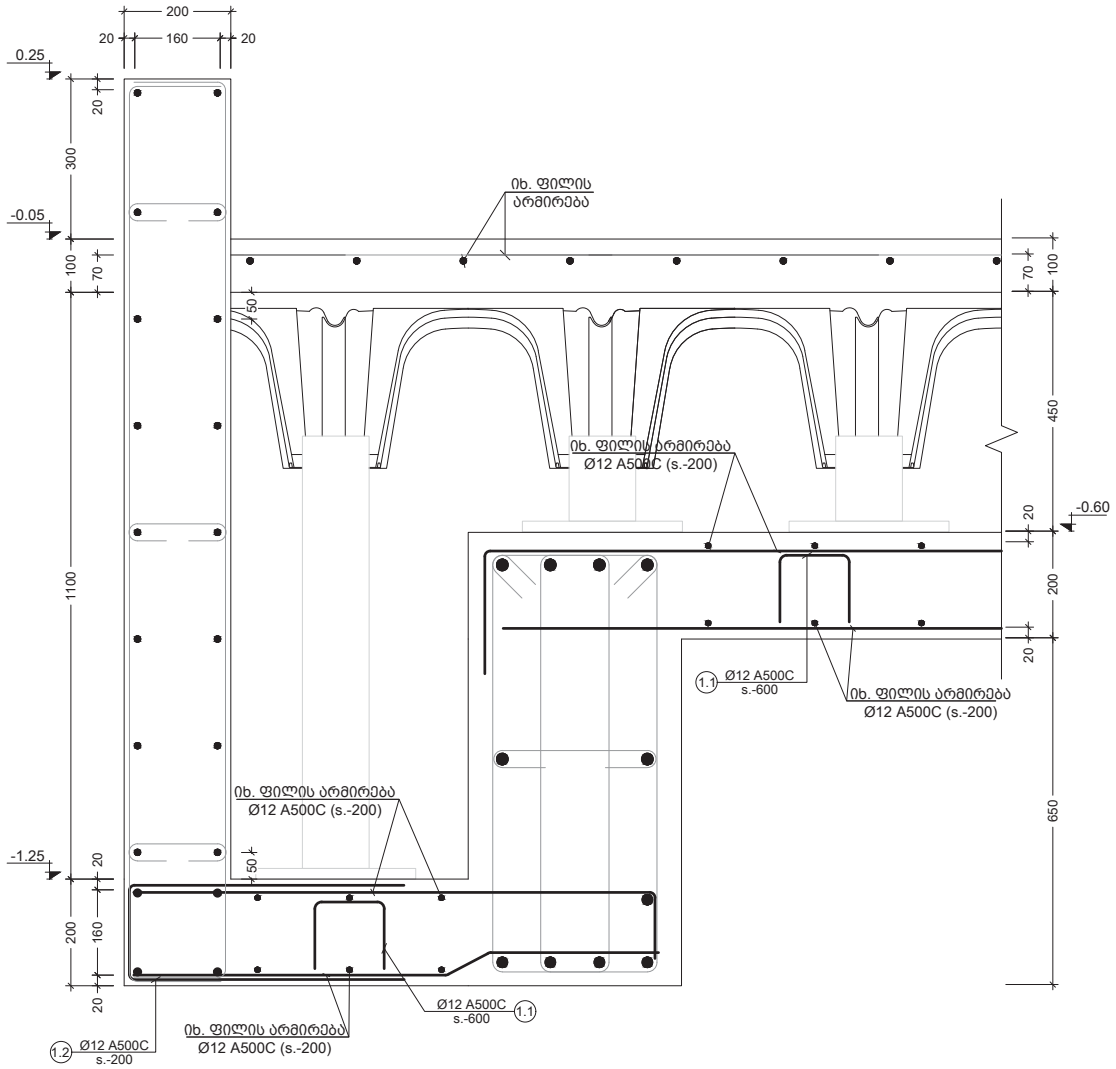

V კვეთი
Scale: 1:10

შენიშვნა:
NOTE:

1. ფილის ნახაზები განიხილეთ ამფითეატრის ნახაზებთან ერთად.

----	----	----	----
----	----	----	----
----	----	----	----
----	----	----	----
----	----	----	----
No	Date	Revision	Issued by

სიტუაციური სქემა
KEY PLAN

მისამართი
ADDRESS
ქ. თბილისი, მწვანე ქალაქი ლისზე, ფაზა N3. C4 საცხოვრებელი ბლოკი. ს.კ. N01.10.18.006.312

პროექტი
PROJECT
მრავალბინიანი საცხოვრებელი სახლი

ნახაზი
DRWG.
გადახურვის ფილის კვეთი v

CUBICON DESIGN & BUILDING ENGINEERING
შპს "კუბიკონი", თბილისი, მარშალ გელოვანის გამზ. 13
ტელ: (+995 591) 116444 www.cubicon.ge

	შეასრულა: ISSUED BY:	შეამოწმა APPROVED BY:
	AN	SHM
ფაილი FILE 01_SLAB SECTION	პროექტის #: PROJECT No 73A19	
ფორმატი PAPER SIZE A3	მასშტაბი SCALE 1:10	
ნახ.კოდი DRWG. No S - 275	კორექტ. REVISION 00	სტატუსი STATUS C.D.

08.02.2022

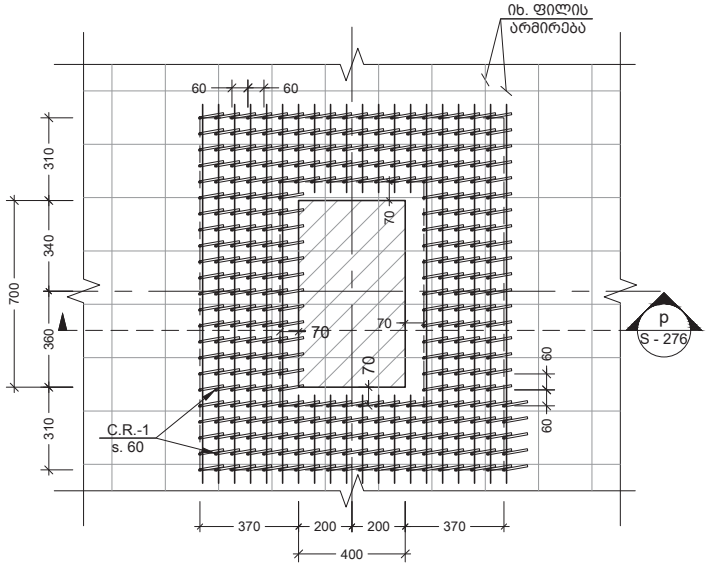

1 ფრაგმენტი
Scale: 1:20

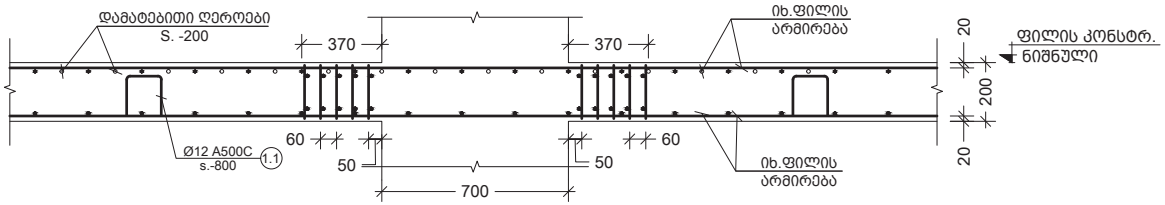

p კვეთი
Scale: 1:20

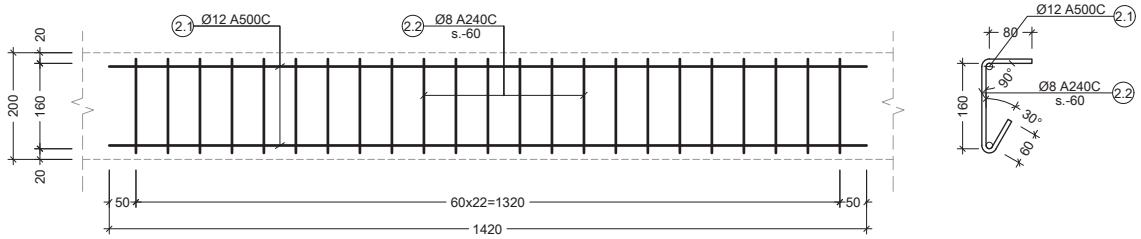

1 C.R.
Scale: 1:10

პოზ. №	ესკიზი	L მმ
1.1		1130
1.2	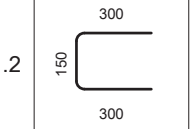	750
1.3	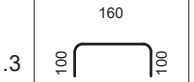	360
1.4	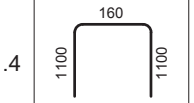	2360
1.5	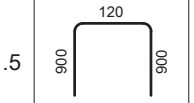	1920
1.6	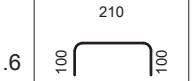	410
1.7	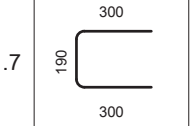	790
1.8	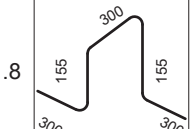	1210
2.2	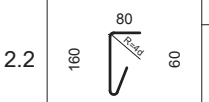	300

შენიშვნა:
NOTE:

1. ფილის ნახაზები განიხილეთ ამფითეატრის ნახაზებთან ერთად.

----	----	----	----
----	----	----	----
----	----	----	----
----	----	----	----
----	----	----	----
No	Date	Revision	Issued by

სიტუაციური სქემა
KEY PLAN

მისამართი
ADDRESS
ქ. თბილისი, მწვანე ქალაქი ლისზე, ფაზა N3. C4 საცხოვრებელი ბლოკი. ს.კ. N01.10.18.006.312

პროექტი
PROJECT
მრავალბინიანი საცხოვრებელი სახლი

ნახაზი
DRWG.
ფრაგმენტი 1 ; კვეთი p ; C.R. - 1

CUBICON DESIGN & BUILDING ENGINEERING
შპს "კუბიკონი", თბილისი, მარშალ გელოვანის გამზ. 13
ტელ: (+995 591) 116444 www.cubicon.ge

	შესრულა: ISSUED BY:	შეამოწმა APPROVED BY:
	AN	SHM
	ფაილი FILE: 01_SLAB SECTION	პროექტის #: PROJECT No: 73A19
	ფორმატი PAPER SIZE: A3	მასშტაბი SCALE: 1:20
ნახ.კოდი DRWG. No: S - 276	კორექტ. REVISION: 00	სტატუსი STATUS: C.D.

08.02.2022

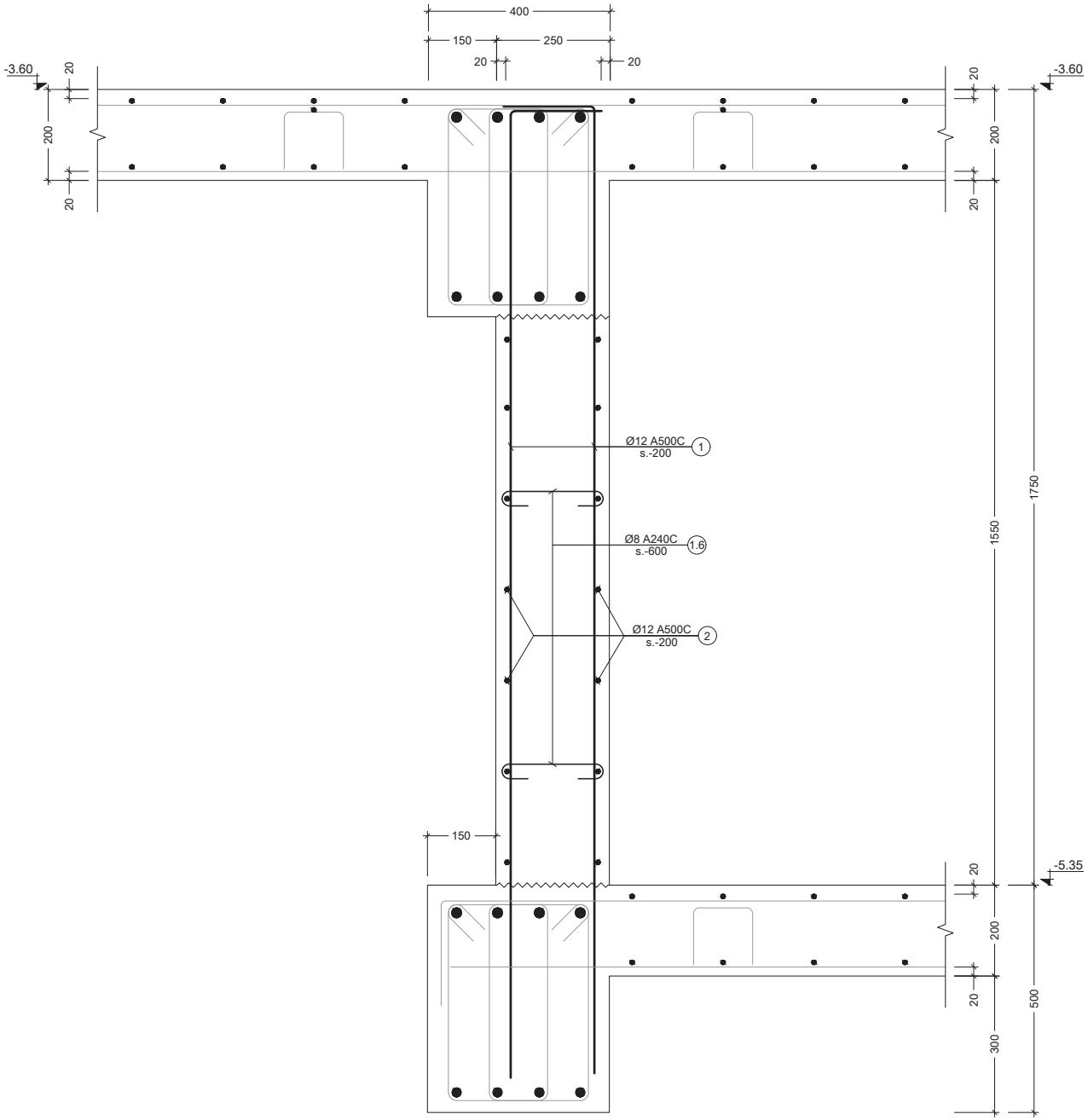

5 R.C.W.
Scale: 1:10

შენიშვნა:
NOTE:

No	Date	Revision	Issued by
----	----	----	----
----	----	----	----
----	----	----	----
----	----	----	----
----	----	----	----

სიტუაციური სქემა
KEY PLAN

მისამართი
ADDRESS
ქ. თბილისი, მწვანე ქალაქი ლისზე, ფაზა N3. C4 საცხოვრებელი ბლოკი. ს.კ. N01.10.18.006.312

პროექტი
PROJECT
მრავალბინიანი საცხოვრებელი სახლი

ნახაზი
DRWG.
R.C.W. - 5

CUBICON DESIGN & BUILDING ENGINEERING
შპს "კუბიკონი". თბილისი, მარშალ გელოვანის გამზ. 13
ტელ: (+995 591) 116444 www.cubicon.ge

	შესრულა: ISSUED BY:	შეამოწმა APPROVED BY:
	AN	SHM
ფაილი FILE 01_SLAB SECTION	პროექტის #: PROJECT No 73A19	
ფორმატი PAPER SIZE A3	მასშტაბი SCALE 1:20	
ნახ.კოდი DRWG. No S - 277	კორექტ. REVISION 00	სტატუსი STATUS C.D.

08.02.2022

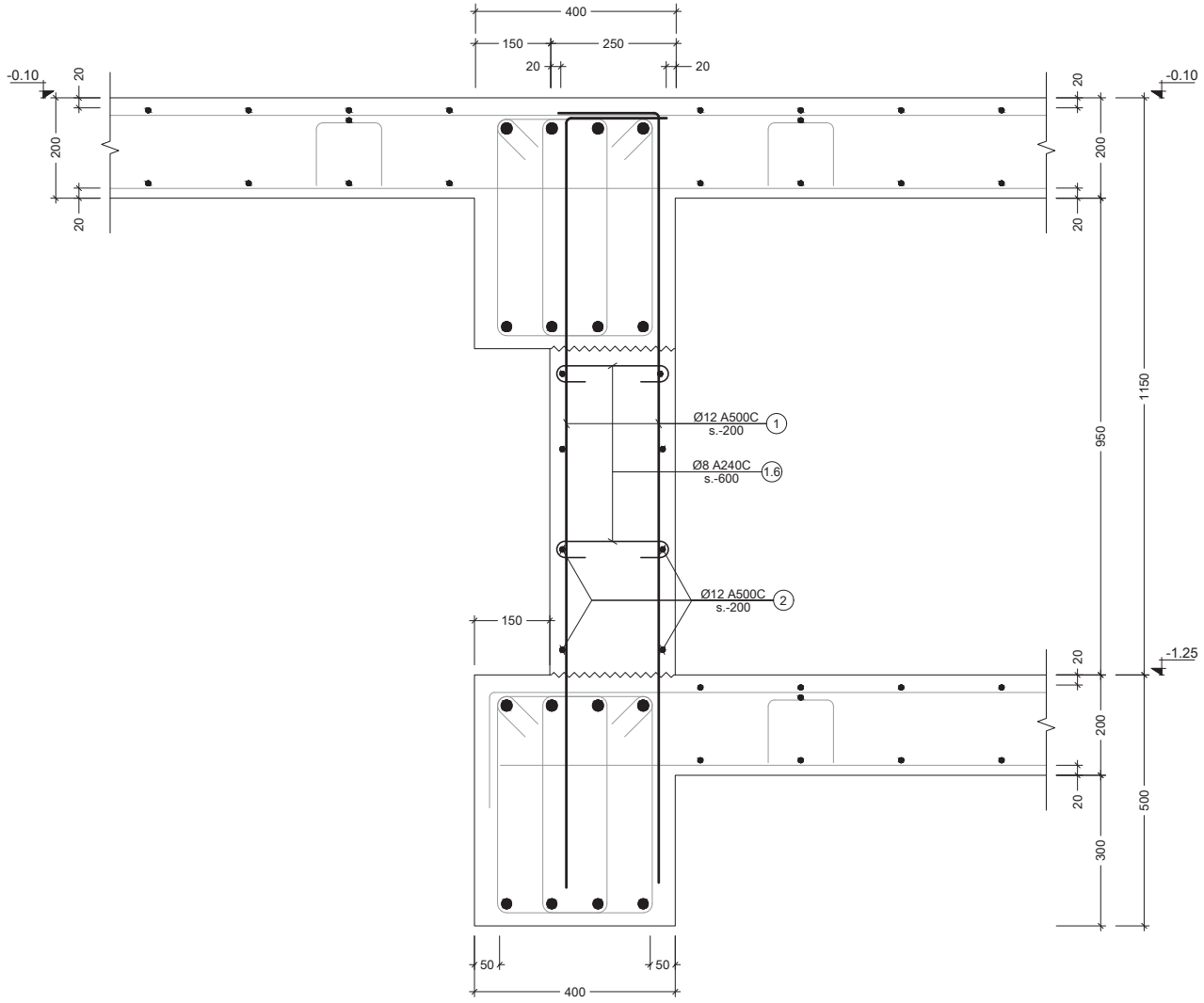

6 R.C.W.
Scale: 1:10

შენიშვნა:
NOTE:

No	Date	Revision	Issued by
----	----	----	----
----	----	----	----
----	----	----	----
----	----	----	----
----	----	----	----

სიტუაციური სქემა
KEY PLAN

მისამართი
ADDRESS
ქ. თბილისი, მწვანე ქალაქი ლისზე, ფაზა N3. C4 საცხოვრებელი ბლოკი. ს.კ. N01.10.18.006.312

პროექტი
PROJECT
მრავალბინიანი საცხოვრებელი სახლი

ნახაზი
DRWG.
R.C.W. - 6

CUBICON DESIGN & BUILDING ENGINEERING
შპს "კუბიკონი". თბილისი, მარშალ გელოვანის გამზ. 13
ტელ: (+995 591) 116444 www.cubicon.ge

	შეასრულა: ISSUED BY:	შეამოწმა APPROVED BY:
	AN	SHM
ფაილი FILE 01_SLAB SECTION	პროექტის #: PROJECT No 73A19	
ფორმატი PAPER SIZE A3	მასშტაბი SCALE 1:100	
ნახ.კოდი DRWG. No S - 278	კორექტ. REVISION 00	სტატუსი STATUS C.D.

08.02.2022

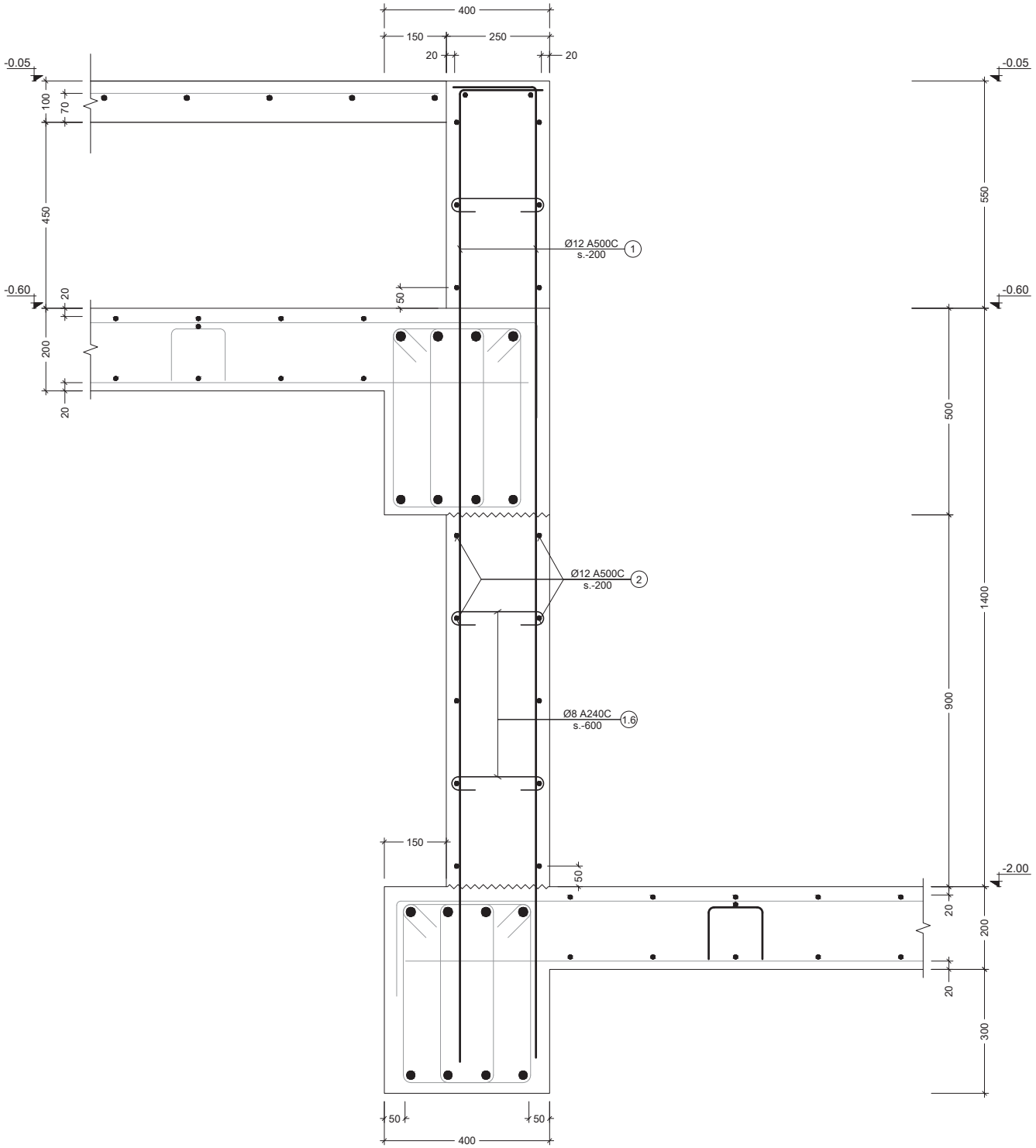

7 R.C.W.
Scale: 1:10

შენიშვნა:
NOTE:

No	Date	Revision	Issued by
----	----	----	----
----	----	----	----
----	----	----	----
----	----	----	----
----	----	----	----

სიტუაციური სქემა
KEY PLAN

მისამართი
ADDRESS
ქ. თბილისი, მწვანე ქალაქი ლისზე, ფაზა N3. C4 საცხოვრებელი ბლოკი. ს.კ. N01.10.18.006.312

პროექტი
PROJECT
მრავალბინიანი საცხოვრებელი სახლი

ნახაზი
DRWG.
R.C.W. - 7

CUBICON DESIGN & BUILDING ENGINEERING
შპს "კუბიკონი". თბილისი, მარშალ გელოვანის გამზ. 13
ტელ: (+995 591) 116444 www.cubicon.ge

	შეასრულა: ISSUED BY:	შეამოწმა APPROVED BY:
	AN	SHM
ფაილი FILE 01_SLAB SECTION	პროექტის #: PROJECT No 73A19	
ფორმატი PAPER SIZE A3	მასშტაბი SCALE 1:20	
ნახ.კოდი DRWG. No S - 279	კორექტ. REVISION 00	სტატუსი STATUS C.D.

08.02.2022

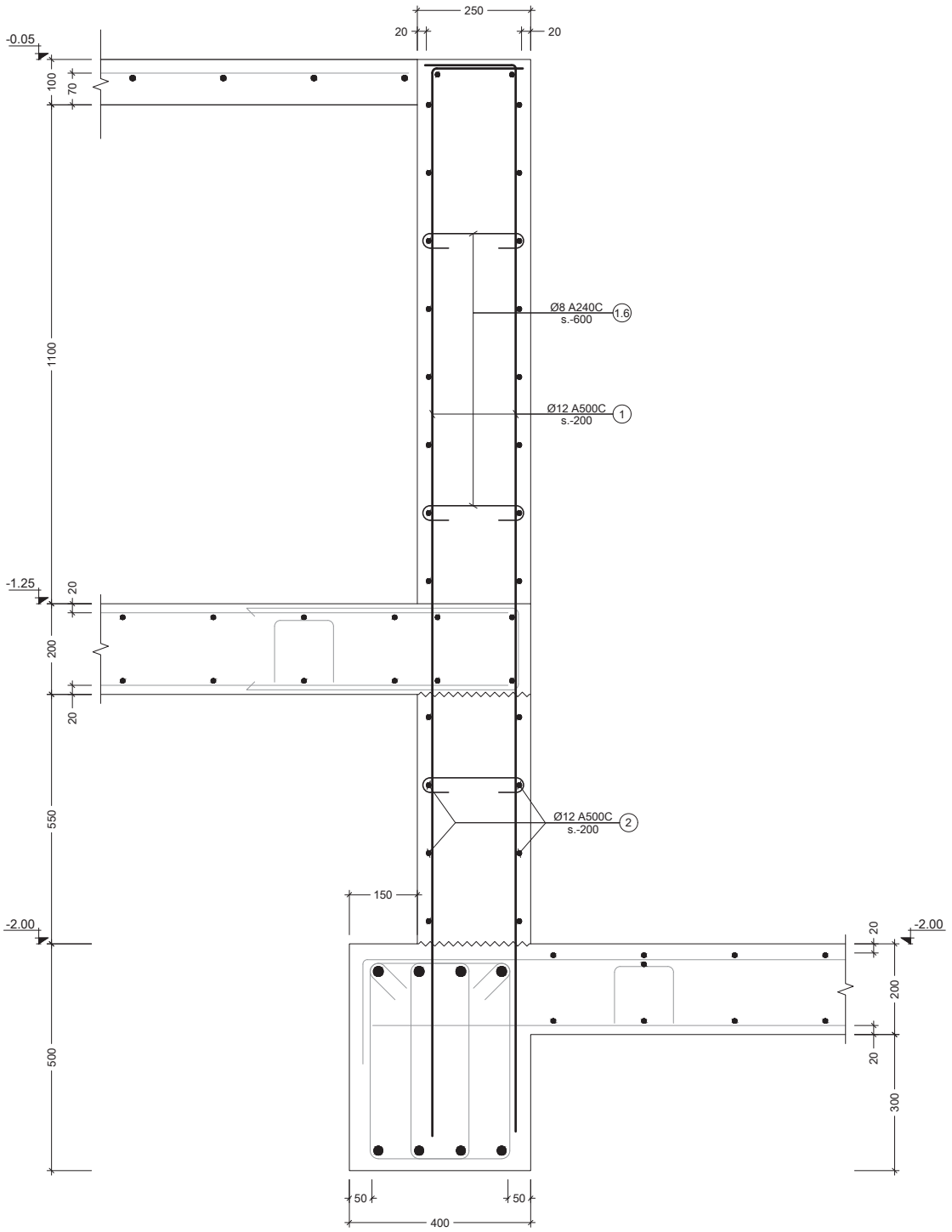

8 R.C.W.
Scale: 1:10

შენიშვნა:
NOTE:

No	Date	Revision	Issued by
----	----	----	----
----	----	----	----
----	----	----	----
----	----	----	----
----	----	----	----

სიტუაციური სქემა
KEY PLAN

მისამართი
ADDRESS
ქ. თბილისი, მწვანე ქალაქი ლისზე, ფაზა N3. C4 საცხოვრებელი ბლოკი. ს.კ. N01.10.18.006.312

პროექტი
PROJECT
მრავალბინიანი საცხოვრებელი სახლი

ნახაზი
DRWG.
R.C.W. - 8

CUBICON DESIGN & BUILDING ENGINEERING
შპს "კუბიკონი", თბილისი, მარშალ გელოვანის გამზ. 13
ტელ: (+995 591) 116444 www.cubicon.ge

	შესრულა: ISSUED BY:	შეამოწმა APPROVED BY:
	AN	SHM
ფაილი FILE 01_SLAB SECTION	პროექტის #: PROJECT No 73A19	
ფორმატი PAPER SIZE A3	მასშტაბი SCALE 1:20	
ნახ.კოდი DRWG. No S - 280	კორექტ. REVISION 00	სტატუსი STATUS C.D.

08.02.2022

კონსტრ. დასახ. და სართული	ელემენტის დასახ. და რაოდენობა	პოზ. №	დიამეტრი ან კვეთი (მმ)	ერთეულის სიგრძე (მმ.)	ხარჯი ერთ სართულზე		
					რაოდენობა (ც.)	სიგრძე (მ.)	წონა (კგ.)
გად. ფილის სპეციფიკაცია -5.35 ნიშნულზე (1 სართულზე)		1	Ø 12 A500C	დ.ა.	–	36256	32172
		2	Ø 12 A500C	5000	146 X 1	730.00	648
		3	Ø 12 A500C	4000	182 X 1	728.00	646
		4	Ø 12 A500C	2000	522 X 1	1044.00	926
		5	Ø 12 A500C	3000	82 X 1	246.00	218
		6	Ø 12 A500C	1800	52 X 1	93.60	83
		7	Ø 20 A500C	3000	367 X 1	1101.00	2714
		8	Ø 20 A500C	4000	885 X 1	3540.00	8726
		9	Ø 20 A500C	1800	28 X 1	50.40	124
		10	Ø 20 A500C	6000	120 X 1	720.00	1775
		11	Ø 20 A500C	3000	32 X 1	96.00	237
		1.1	Ø 12 A500C	1130	2501 X 1	2825.77	2507
		1.2	Ø 12 A500C	750	420 X 1	315.00	280
		1.7	Ø 12 A500C	790	190 X 1	150.10	133
		1.8	Ø 12 A500C	1210	70 X 1	84.94	75
		2.1	Ø 12 A500C	1420	40 X 38	2158.40	1915
		2.2	Ø 8 A240C	300	350 X 38	4005.00	1580
		მძიმე ბეტონი B25 V = 331.4 X 1 = 331.40 მ³					
R.C.W. - 5 (1 სართულზე)		1	Ø 12 A500C	2180	480 X 1	1046.40	929
		2	Ø 12 A500C	დ.ა.	–	739.20	656
		1.6	Ø 8 A240C	410	160 X 1	65.60	26
		მძიმე ბეტონი B25 V = 15.0 X 1 = 15.00 მ³					

შენიშვნა:
NOTE:

No	Date	Revision	Issued by
----	----	----	----
----	----	----	----
----	----	----	----
----	----	----	----
----	----	----	----

სიტუაციური სქემა
KEY PLAN

მისამართი
ADDRESS
ქ. თბილისი, მწვანე ქალაქი ლისზე, ფაზა N3. C4 საცხოვრებელი ბლოკი. ს.კ. N01.10.18.006.312

პროექტი
PROJECT
მრავალბინიანი საცხოვრებელი სახლი

ნახაზი
DRWG.
გადახურვის ფილის სპეციფიკაცია -5.35 ნიშნულზე.

CUBICON DESIGN & BUILDING ENGINEERING
შპს "კუბიკონი", თბილისი, მარშალ გელოვანის გამზ. 13
ტელ: (+995 591) 116444 www.cubicon.ge

შესრულა: ISSUED BY:	შეამოწმა APPROVED BY:
AN	SHM
ფაილი FILE: 01_SLAB SECTION	პროექტის #: PROJECT No: 73A19
ფორმატი PAPER SIZE: A3	მასშტაბი SCALE: ----
ნახ.კოდი DRWG. No: S - 281	კორექტ. REVISION: 00
	სტატუსი STATUS: C.D.

08.02.2022

კონსტრ. დასახ. და სართული	ელემენტის დასახ. და რაოდენობა	პოზ. №	დიამეტრი ან კვეთი (მმ)		ერთეულის სიგრძე (მმ.)	ხარაჩი ერთ სართულზე		
						რაოდენობა (ც.)	სიგრძე (მ.)	წონა (კგ.)
გად. ფილის სპეციფიკაცია -3.60 ნიშნულზე (1 სართულზე)		1	Ø 12	A500C	დ.ა.	–	47388	42050
		2	Ø 12	A500C	4000	464 X 1	1856.00	1647
		3	Ø 12	A500C	3000	285 X 1	855.00	759
		4	Ø 12	A500C	8000	46 X 1	368.00	327
		5	Ø 12	A500C	2000	627 X 1	1254.00	1113
		6	Ø 12	A500C	6000	46 X 1	276.00	245
		7	Ø 20	A500C	3000	557 X 1	1671.00	4119
		8	Ø 20	A500C	4000	280 X 1	1120.00	2761
		9	Ø 20	A500C	6000	68 X 1	408.00	1006
		10	Ø 20	A500C	3000	16 X 1	48.00	118
		11	Ø 20	A500C	2400	266 X 1	638.40	1574
		12	Ø 20	A500C	1800	16 X 1	28.80	71
		1.1	Ø 12	A500C	1130	3193 X 1	3608.45	3202
		1.2	Ø 12	A500C	750	760 X 1	570.00	506
		1.7	Ø 12	A500C	790	370 X 1	292.30	259
		1.8	Ø 12	A500C	1210	167 X 1	201.97	179
		2.1	Ø 12	A500C	1420	40 X 10	568.00	504
		2.2	Ø 8	A240C	300	350 X 10	1074.00	424
		მძიმე ბეტონი B25			V = 435.1 X 1		= 435.08 მ³	

შენიშვნა:
NOTE:

No	Date	Revision	Issued by
----	----	----	----
----	----	----	----
----	----	----	----
----	----	----	----
----	----	----	----

სიტუაციური სქემა
KEY PLAN

მისამართი
ADDRESS
ქ. თბილისი, მწვანე ქალაქი ლისზე, ფაზა N3. C4 საცხოვრებელი ბლოკი. ს.კ. N01.10.18.006.312

პროექტი
PROJECT
მრავალბინიანი საცხოვრებელი სახლი

ნახაზი
DRWG.
გადახურვის ფილის სპეციფიკაცია -3.60 ნიშნულზე.

CUBICON DESIGN & BUILDING ENGINEERING
შპს "კუბიკონი", თბილისი, მარშალ გელოვანის გამზ. 13
ტელ: (+995 591) 116444 www.cubicon.ge

	შესრულა: ISSUED BY:	შეამოწმა APPROVED BY:
	AN	SHM
ფაილი FILE 01_SLAB SECTION	პროექტის #: PROJECT No 73A19	
ფორმატი PAPER SIZE A3	მასშტაბი SCALE ----	
ნახ.კოდი DRWG. No S - 282	კორექტ. REVISION 00	სტატუსი STATUS C.D.

08.02.2022

კონსტრ. დასახ. და სართული	ელემენტის დასახ. და რაოდენობა	პოზ. №	დიამეტრი ან კვეთი (მმ)	ერთეულის სიგრძე (მმ.)	ხარჯი ერთ სართულზე		
					რაოდენობა (ც.)	სიგრძე (მ.)	წონა (კგ.)
გად. ფილის სპეციფიკაცია -1.25 ნიშნულზე (1 სართულზე)		1	Ø 12 A500C	დ.ბ.	–	21274	18878
		2	Ø 12 A500C	3000	276 X 1	828.00	735
		3	Ø 12 A500C	6000	16 X 1	96.00	85
		4	Ø 12 A500C	12000	14 X 1	168.00	149
		5	Ø 12 A500C	2000	524 X 1	1048.00	930
		6	Ø 20 A500C	2000	8 X 1	16.00	39
		1.1	Ø 12 A500C	1130	1509 X 1	1704.63	1513
		1.2	Ø 12 A500C	750	235 X 1	176.25	156
		მძიმე ბეტონი B25			V = 193.4 X 1	= 193.40 მ³	
R.C.W. - 6 (1 სართულზე)		1	Ø 12 A500C	1580	350 X 1	553.00	491
		2	Ø 12 A500C	დ.ბ.	–	308.00	273
		1.6	Ø 8 A240C	410	117 X 1	47.83	19
		მძიმე ბეტონი B25			V = 5.7 X 1	= 5.69 მ³	
R.C.W. - 7 (1 სართულზე)		1	Ø 12 A500C	2380	115 X 1	273.70	243
		2	Ø 12 A500C	დ.ბ.	–	227.70	202
		1.6	Ø 8 A240C	410	58 X 1	23.58	9
		მძიმე ბეტონი B25			V = 4.2 X 1	= 4.17 მ³	
R.C.W. - 8 (1 სართულზე)		1	Ø 12 A500C	2380	66 X 1	157.08	139
		2	Ø 12 A500C	დ.ბ.	–	188.76	167
		1.6	Ø 8 A240C	410	33 X 1	13.53	5
		მძიმე ბეტონი B25			V = 2.9 X 1	= 2.89 მ³	

შენიშვნა:
NOTE:

No	Date	Revision	Issued by
----	----	----	----
----	----	----	----
----	----	----	----
----	----	----	----
----	----	----	----

სიტუაციური სქემა
KEY PLAN

მისამართი
ADDRESS
ქ. თბილისი, მწვანე ქალაქი ლისზე, ფაზა N3. C4 საცხოვრებელი ბლოკი. ს.კ. N01.10.18.006.312

პროექტი
PROJECT
მრავალბინიანი საცხოვრებელი სახლი

ნახაზი
DRWG.
გადახურვის ფილის სპეციფიკაცია -1.25 ნიშნულზე.

CUBICON DESIGN & BUILDING ENGINEERING
შპს "კუბიკონი", თბილისი, მარშალ გელოვანის გამზ. 13
ტელ: (+995 591) 116444 www.cubicon.ge

შესრულა: ISSUED BY:	შეამოწმა APPROVED BY:
AN	SHM
ფაილი FILE: 01_SLAB SECTION	პროექტის #: PROJECT No: 73A19
ფორმატი PAPER SIZE: A3	მასშტაბი SCALE: ----
ნახ.კოდი DRWG. No: S - 283	კორექტ. REVISION: 00
	სტატუსი STATUS: C.D.

08.02.2022

კონსტრ. დასახ. და სართული	ელემენტის დასახ. და რაოდენობა	პოზ. №	დიამეტრი ან კვეთი (მმ)	ერთეულის სიგრძე (მმ.)	ხარჯი ერთ სართულზე		
					რაოდენობა (ც.)	სიგრძე (მ.)	წონა (კგ.)
გად. ფილის სპეციფიკაცია -0.10 ნიშნულზე (1 სართულზე)		1	Ø 12 A500C	დ.ა.	–	42284	37521
		2	Ø 12 A500C	3000	774 X 1	2322.00	2060
		3	Ø 12 A500C	9000	42 X 1	378.00	335
		4	Ø 12 A500C	2000	259 X 1	518.00	460
		5	Ø 12 A500C	1500	78 X 1	117.00	104
		6	Ø 12 A500C	6000	39 X 1	234.00	208
		7	Ø 12 A500C	4000	62 X 1	248.00	220
		8	Ø 20 A500C	3000	334 X 1	1002.00	2470
		9	Ø 20 A500C	2400	76 X 1	182.40	450
		10	Ø 20 A500C	1800	8 X 1	14.40	35
		1.1	Ø 12 A500C	1130	2669 X 1	3016.15	2676
		1.2	Ø 12 A500C	750	880 X 1	660.00	586
		1.7	Ø 12 A500C	790	835 X 1	659.65	585
		1.8	Ø 12 A500C	1210	329 X 1	398.28	353
		2.1	Ø 12 A500C	1420	40 X 12	681.60	605
		2.2	Ø 8 A240C	300	350 X 12	1285.00	507
		მძიმე ბეტონი B25			V = 392.8 X 1	= 392.84 მ³	

შენიშვნა:
NOTE:

No	Date	Revision	Issued by
----	----	----	----
----	----	----	----
----	----	----	----
----	----	----	----
----	----	----	----

სიტუაციური სქემა
KEY PLAN

მისამართი
ADDRESS
ქ. თბილისი, მწვანე ქალაქი ლისზე, ფაზა N3. C4 საცხოვრებელი ბლოკი. ს.კ. N01.10.18.006.312

პროექტი
PROJECT
მრავალბინიანი საცხოვრებელი სახლი

ნახაზი
DRWG.
გადახურვის ფილის სპეციფიკაცია -0.10 ნიშნულზე.

CUBICON DESIGN & BUILDING ENGINEERING
მპს "კუბიკონი", თბილისი, მარშალ გელოვანის გამზ. 13
ტელ: (+995 591) 116444 www.cubicon.ge

	შესრულა: ISSUED BY:	შეამოწმა APPROVED BY:
	AN	SHM
ფაილი FILE 01_SLAB SECTION	პროექტის #: PROJECT No 73A19	
ფორმატი PAPER SIZE A3	მასშტაბი SCALE ----	
ნახ.კოდი DRWG. No S - 284	კორექტ. REVISION 00	სტატუსი STATUS C.D.

08.02.2022

კონსტრ. დასახ. და სართული	ელემენტის დასახ. და რაოდენობა	პოზ. №	დიამეტრი ან კვეთი (მმ)	ერთეულის სიგრძე (მმ.)	ხარჯი ერთ სართულზე		
					რაოდენობა (ც.)	სიგრძე (მ.)	წონა (კგ.)
გად. ფილის სპეციფიკაცია 3.40 ნიშნულზე (1 სართულზე)		1	Ø 12 A500C	დ.ა.	–	50952	45213
		2	Ø 12 A500C	3000	680 X 2	4080.00	3620
		3	Ø 12 A500C	4000	59 X 2	472.00	419
		4	Ø 12 A500C	2400	23 X 2	110.40	98
		5	Ø 12 A500C	3550	10 X 2	71.00	63
		6	Ø 12 A500C	6000	52 X 2	624.00	554
		7	Ø 12 A500C	2000	150 X 2	600.00	532
		8	Ø 12 A500C	2500	8 X 2	40.00	35
		9	Ø 12 A500C	7000	9 X 2	126.00	112
		10	Ø 12 A500C	4600	30 X 2	276.00	245
		11	Ø 12 A500C	1500	45 X 2	135.00	120
		12	Ø 20 A500C	3000	216 X 2	1296.00	3195
		13	Ø 20 A500C	2400	33 X 2	158.40	390
		14	Ø 20 A500C	1800	8 X 2	28.80	71
		15	Ø 20 A500C	6000	3 X 2	36.00	89
		1.1	Ø 12 A500C	1130	1588 X 2	3589.06	3185
		1.2	Ø 12 A500C	750	755 X 2	1132.50	1005
		1.7	Ø 12 A500C	790	620 X 2	979.60	869
		1.8	Ø 12 A500C	1210	218 X 2	528.53	469
		2.1	Ø 12 A500C	1420	40 X 14	795.20	706
		2.2	Ø 8 A240C	300	350 X 14	1498.00	591
		მძიმე ბეტონი B25			V = 237.2 X 2	= 474.40 მ³	

შენიშვნა:
NOTE:

----	----	----	----
----	----	----	----
----	----	----	----
----	----	----	----
----	----	----	----
No	Date	Revision	Issued by

სიტუაციური სქემა
KEY PLAN

მისამართი
ADDRESS
ქ. თბილისი, მწვანე ქალაქი ლისზე, ფაზა N3. C4 საცხოვრებელი ბლოკი. ს.კ. N01.10.18.006.312

პროექტი
PROJECT
მრავალბინიანი საცხოვრებელი სახლი

ნახაზი
DRWG.
გადახურვის ფილის სპეციფიკაცია 3.40 ნიშნულზე.

CUBICON DESIGN & BUILDING ENGINEERING
შპს "კუბიკონი", თბილისი, მარშალ გელოვანის გამზ. 13
ტელ: (+995 591) 116444 www.cubicon.ge

	შესრულა: ISSUED BY:	შეამოწმა APPROVED BY:
	AN	SHM
	ფაილი FILE 01_SLAB SECTION	პროექტის #: PROJECT No 73A19
	ფორმატი PAPER SIZE A3	მასშტაბი SCALE ----
ნახ.კოდი DRWG. No S - 285	კორექტ. REVISION 00	სტატუსი STATUS C.D.

08.02.2022

კონსტრ. დასახ. და სართული	ელემენტის დასახ. და რაოდენობა	პოზ. №	დიამეტრი ან კვეთი (მმ)	ერთეულის სიგრძე (მმ.)	ხარჯი ერთ სართულზე		
					რაოდენობა (ც.)	სიგრძე (მ.)	წონა (კგ.)
გად. ფილის სპეციფიკაცია 6.90 ნიშნულზე (1 სართულზე)		1	Ø 12 A500C	დ.ა.	–	45628	40489
		2	Ø 12 A500C	3000	673 X 2	4038.00	3583
		3	Ø 12 A500C	4000	56 X 2	448.00	398
		4	Ø 12 A500C	2400	51 X 2	244.80	217
		5	Ø 12 A500C	6000	61 X 2	732.00	650
		6	Ø 12 A500C	2500	32 X 2	160.00	142
		7	Ø 12 A500C	2000	196 X 2	784.00	696
		8	Ø 12 A500C	1500	46 X 2	138.00	122
		9	Ø 20 A500C	1800	38 X 2	136.80	337
		10	Ø 12 A500C	4600	20 X 2	184.00	163
		11	Ø 20 A500C	3000	231 X 2	1386.00	3416
		12	Ø 20 A500C	2400	70 X 2	336.00	828
		13	Ø 20 A500C	6000	3 X 2	36.00	89
		1.1	Ø 12 A500C	1130	1363 X 2	3081.37	2734
		1.2	Ø 12 A500C	750	720 X 2	1080.00	958
		1.7	Ø 12 A500C	790	580 X 2	916.40	813
		1.8	Ø 12 A500C	1210	254 X 2	615.36	546
		2.1	Ø 12 A500C	1420	40 X 16	908.80	806
		2.2	Ø 8 A240C	300	350 X 16	1708.00	674
		მძიმე ბეტონი B25 V = 213.9 X 2 = 427.84 მ³					

შენიშვნა:
NOTE:

No	Date	Revision	Issued by
----	----	----	----
----	----	----	----
----	----	----	----
----	----	----	----
----	----	----	----

სიტუაციური სქემა
KEY PLAN

მისამართი
ADDRESS
ქ. თბილისი, მწვანე ქალაქი ლისზე, ფაზა N3. C4 საცხოვრებელი ბლოკი. ს.კ. N01.10.18.006.312

პროექტი
PROJECT
მრავალბინიანი საცხოვრებელი სახლი

ნახაზი
DRWG.
გადახურვის ფილის სპეციფიკაცია 6.90 ნიშნულზე.

CUBICON DESIGN & BUILDING ENGINEERING
შპს "კუბიკონი", თბილისი, მარშალ გელოვანის გამზ. 13
ტელ: (+995 591) 116444 www.cubicon.ge

შესრულა: ISSUED BY:	შეამოწმა APPROVED BY:
AN	SHM
ფაილი FILE 01_SLAB SECTION	პროექტის #: PROJECT No 73A19
ფორმატი PAPER SIZE A3	მასშტაბი SCALE ----
ნახ.კოდი DRWG. No S - 286	კორექტ. REVISION 00	სტატუსი STATUS C.D.

08.02.2022

კონსტრ. დასახ. და სართული	ელემენტის დასახ. და რაოდენობა	პოზ. №	დიამეტრი ან კვეთი (მმ)	ერთეულის სიგრძე (მმ.)	ხარპი ერთ სართულზე		
					რაოდენობა (ც.)	სიგრძე (მ.)	წონა (კგ.)
გად. ფილის სპეციფიკაცია 10.40 ნიშნულზე (1 სართულზე)		1	Ø 12 A500C	დ.ა.	–	46156	40957
		2	Ø 12 A500C	3000	620 X 2	3720.00	3301
		3	Ø 12 A500C	4000	52 X 2	416.00	369
		4	Ø 12 A500C	2400	51 X 2	244.80	217
		5	Ø 12 A500C	2500	32 X 2	160.00	142
		6	Ø 12 A500C	6000	43 X 2	516.00	458
		7	Ø 12 A500C	5000	9 X 2	90.00	80
		8	Ø 12 A500C	2000	205 X 2	820.00	728
		9	Ø 12 A500C	1500	28 X 2	84.00	75
		10	Ø 12 A500C	10300	17 X 2	350.20	311
		11	Ø 20 A500C	3000	244 X 2	1464.00	3609
		12	Ø 20 A500C	2400	47 X 2	225.60	556
		13	Ø 20 A500C	6000	3 X 2	36.00	89
		14	Ø 20 A500C	1800	8 X 2	28.80	71
		1.1	Ø 12 A500C	1130	1373 X 2	3102.53	2753
		1.2	Ø 12 A500C	750	675 X 2	1012.50	898
		1.7	Ø 12 A500C	790	705 X 2	1113.90	988
		1.8	Ø 12 A500C	1210	264 X 2	638.01	566
		2.1	Ø 12 A500C	1420	40 X 16	908.80	806
		2.2	Ø 8 A240C	300	350 X 16	1708.00	674
		მძიმე ბეტონი B25 V = 216.6 X 2 = 433.12 მ³					

შენიშვნა:
NOTE:

No	Date	Revision	Issued by
----	----	----	----
----	----	----	----
----	----	----	----
----	----	----	----
----	----	----	----

სიტუაციური სქემა
KEY PLAN

მისამართი
ADDRESS
ქ. თბილისი, მწვანე ქალაქი ლისზე, ფაზა N3. C4 საცხოვრებელი ბლოკი. ს.კ. N01.10.18.006.312

პროექტი
PROJECT
მრავალბინიანი საცხოვრებელი სახლი

ნახაზი
DRWG.
გადახურვის ფილის სპეციფიკაცია 10.40 ნიშნულზე.

CUBICON DESIGN & BUILDING ENGINEERING
შპს "კუბიკონი", თბილისი, მარშალ გელოვანის გამზ. 13
ტელ: (+995 591) 116444 www.cubicon.ge

შესრულა: ISSUED BY:	შეამოწმა APPROVED BY:
AN	SHM
ფაილი FILE: 01_SLAB SECTION	პროექტის #: PROJECT No: 73A19
ფორმატი PAPER SIZE: A3	მასშტაბი SCALE: ----
ნახ.კოდი DRWG. No: S - 287	კორექტ. REVISION: 00	სტატუსი STATUS: C.D.

08.02.2022

კონსტრ. დასახ. და სართული	ელემენტის დასახ. და რაოდენობა	პოზ. №	დიამეტრი ან კვეთი (მმ)	ერთეულის სიგრძე (მმ.)	ხარჯი ერთ სართულზე		
					რაოდენობა (ც.)	სიგრძე (მ.)	წონა (კგ.)
გად. ფილის სპეციფიკაცია 13.90 ნიშნულზე (1 სართულზე)		1	Ø 12 A500C	დ.ა.	–	38104	33812
		2	Ø 12 A500C	3000	530 X 2	3180.00	2822
		3	Ø 12 A500C	4000	73 X 2	584.00	518
		4	Ø 12 A500C	4300	18 X 2	154.80	137
		5	Ø 12 A500C	2400	106 X 2	508.80	451
		6	Ø 12 A500C	2500	32 X 2	160.00	142
		7	Ø 12 A500C	2000	136 X 2	544.00	483
		8	Ø 12 A500C	6000	24 X 2	288.00	256
		9	Ø 12 A500C	10300	17 X 2	350.20	311
		10	Ø 12 A500C	1500	28 X 2	84.00	75
		11	Ø 20 A500C	3000	234 X 2	1404.00	3461
		12	Ø 20 A500C	2400	35 X 2	168.00	414
		13	Ø 20 A500C	6000	3 X 2	36.00	89
		14	Ø 20 A500C	1800	8 X 2	28.80	71
		1.1	Ø 12 A500C	1130	1265 X 2	2859.26	2537
		1.2	Ø 12 A500C	750	925 X 2	1387.50	1231
		1.3	Ø 12 A500C	360	14 X 2	10.32	9
		1.4	Ø 12 A500C	2360	43 X 2	202.96	180
		1.5	Ø 12 A500C	1920	43 X 2	165.12	147
		1.7	Ø 12 A500C	790	215 X 2	339.70	301
		1.8	Ø 12 A500C	1210	86 X 2	207.64	184
		2.1	Ø 12 A500C	1420	40 X 12	681.60	605
		2.2	Ø 8 A240C	300	350 X 12	1282.00	506
		მძიმე ბეტონი B25 V = 175.4 X 2 = 350.80 მ³					

შენიშვნა:
NOTE:

No	Date	Revision	Issued by
----	----	----	----
----	----	----	----
----	----	----	----
----	----	----	----
----	----	----	----

სიტუაციური სქემა
KEY PLAN

მისამართი
ADDRESS
ქ. თბილისი, მწვანე ქალაქი ლისზე, ფაზა N3. C4 საცხოვრებელი ბლოკი. ს.კ. N01.10.18.006.312

პროექტი
PROJECT
მრავალბინიანი საცხოვრებელი სახლი

ნახაზი
DRWG.
გადახურვის ფილის სპეციფიკაცია 13.90 ნიშნულზე.

CUBICON DESIGN & BUILDING ENGINEERING
შპს "კუბიკონი", თბილისი, მარშალ გელოვანის გამზ. 13
ტელ: (+995 591) 116444 www.cubicon.ge

შესრულა: ISSUED BY:	შეამოწმა APPROVED BY:
AN	SHM
ფაილი FILE: 01_SLAB SECTION	პროექტის #: PROJECT No: 73A19
ფორმატი PAPER SIZE: A3	მასშტაბი SCALE: ----
ნახ.კოდი DRWG. No: S - 288	კორექტ. REVISION: 00
	სტატუსი STATUS: C.D.

08.02.2022

კონსტრ. დასახ. და სართული	ელემენტის დასახ. და რაოდენობა	პოზ. №	დიამეტრი ან კვეთი (მმ)	ერთეულის სიგრძე (მმ.)	ხარაჩი ერთ სართულზე		
					რაოდენობა (ც.)	სიგრძე (მ.)	წონა (კგ.)
გად. ფილის სპეციფიკაცია 17.40 ნიშნულზე (1 სართულზე)		1	Ø 12 A500C	დ.ა.	–	30536	27097
		2	Ø 12 A500C	3000	371 X 2	2226.00	1975
		3	Ø 12 A500C	4000	58 X 2	464.00	412
		4	Ø 12 A500C	2400	94 X 2	451.20	400
		5	Ø 12 A500C	2500	32 X 2	160.00	142
		6	Ø 12 A500C	2000	144 X 2	576.00	511
		7	Ø 12 A500C	6000	26 X 2	312.00	277
		8	Ø 12 A500C	10000	17 X 2	340.00	302
		9	Ø 12 A500C	1500	28 X 2	84.00	75
		10	Ø 20 A500C	3000	200 X 2	1200.00	2958
		11	Ø 20 A500C	2400	20 X 2	96.00	237
		12	Ø 20 A500C	6000	3 X 2	36.00	89
		13	Ø 20 A500C	1800	8 X 2	28.80	71
		1.1	Ø 12 A500C	1130	1019 X 2	2302.22	2043
		1.2	Ø 12 A500C	750	825 X 2	1237.50	1098
		1.3	Ø 12 A500C	360	17 X 2	12.42	11
		1.4	Ø 12 A500C	2360	52 X 2	244.26	217
		1.5	Ø 12 A500C	1920	52 X 2	198.72	176
		1.7	Ø 12 A500C	790	165 X 2	260.70	231
		1.8	Ø 12 A500C	1210	64 X 2	154.78	137
		2.1	Ø 12 A500C	1420	40 X 8	454.40	403
		2.2	Ø 8 A240C	300	350 X 8	864.00	341
		მძიმე ბეტონი B25 V = 140.4 X 2 = 280.88 მ³					

შენიშვნა:
NOTE:

No	Date	Revision	Issued by
----	----	----	----
----	----	----	----
----	----	----	----
----	----	----	----
----	----	----	----

სიტუაციური სქემა
KEY PLAN

მისამართი
ADDRESS
ქ. თბილისი, მწვანე ქალაქი ლისზე, ფაზა N3. C4 საცხოვრებელი ბლოკი. ს.კ. N01.10.18.006.312

პროექტი
PROJECT
მრავალბინიანი საცხოვრებელი სახლი

ნახაზი
DRWG.
გადახურვის ფილის სპეციფიკაცია 17.40 ნიშნულზე.

CUBICON DESIGN & BUILDING ENGINEERING
შპს "კუბიკონი", თბილისი, მარშალ გელოვანის გამზ. 13
ტელ: (+995 591) 116444 www.cubicon.ge

შესრულა: ISSUED BY:	შეამოწმა APPROVED BY:
AN	SHM
ფაილი FILE 01_SLAB SECTION	პროექტის #: PROJECT No 73A19
ფორმატი PAPER SIZE A3	მასშტაბი SCALE ----
ნახ.კოდი DRWG. No S - 289	კორექტ. REVISION 00	სტატუსი STATUS C.D.

08.02.2022

კონსტრ. დასახ. და სართული	ელემენტის დასახ. და რაოდენობა	პოზ. №	დიამეტრი ან კვეთი (მმ)	ერთეულის სიგრძე (მმ.)	ხარპი ერთ სართულზე		
					რაოდენობა (ც.)	სიგრძე (მ.)	წონა (კგ.)
გად. ფილის სპეციფიკაცია 20.90 ნიშნულზე (1 სართულზე)		1	Ø 12 A500C	დ.ა.	–	19580	17375
		2	Ø 12 A500C	3000	315 X 2	1890.00	1677
		3	Ø 12 A500C	2400	113 X 2	542.40	481
		4	Ø 12 A500C	2500	32 X 2	160.00	142
		5	Ø 12 A500C	4000	25 X 2	200.00	177
		6	Ø 12 A500C	2000	112 X 2	448.00	398
		7	Ø 12 A500C	6000	26 X 2	312.00	277
		8	Ø 12 A500C	1500	28 X 2	84.00	75
		9	Ø 20 A500C	3000	112 X 2	672.00	1656
		10	Ø 20 A500C	2400	33 X 2	158.40	390
		11	Ø 20 A500C	1800	4 X 2	14.40	35
		1.1	Ø 12 A500C	1130	530 X 2	1199	1064
		1.2	Ø 12 A500C	750	155 X 2	232.50	206
		1.7	Ø 12 A500C	790	420 X 2	663.60	589
		1.8	Ø 12 A500C	1210	164 X 2	396.40	352
		2.1	Ø 12 A500C	1420	40 X 6	340.80	302
		2.2	Ø 8 A240C	300	350 X 6	648.00	256
		მძიმე ბეტონი B25 V = 93.2 X 2 = 186.40 მ³					

შენიშვნა:
NOTE:

No	Date	Revision	Issued by
----	----	----	----
----	----	----	----
----	----	----	----
----	----	----	----
----	----	----	----

სიტუაციური სქემა
KEY PLAN

მისამართი
ADDRESS
ქ. თბილისი, მწვანე ქალაქი ლისზე, ფაზა N3. C4 საცხოვრებელი ბლოკი. ს.კ. N01.10.18.006.312

პროექტი
PROJECT
მრავალბინიანი საცხოვრებელი სახლი

ნახაზი
DRWG.
გადახურვის ფილის სპეციფიკაცია 20.90 ნიშნულზე.

CUBICON DESIGN & BUILDING ENGINEERING
შპს "კუბიკონი", თბილისი, მარშალ გელოვანის გამზ. 13
ტელ: (+995 591) 116444 www.cubicon.ge

	შესრულა: ISSUED BY:	შეამოწმა APPROVED BY:
	AN	SHM
ფაილი FILE 01_SLAB SECTION	პროექტის #: PROJECT No 73A19	
ფორმატი PAPER SIZE A3	მასშტაბი SCALE ----	
ნახ.კოდი DRWG. No S - 290	კორექტ. REVISION 00	სტატუსი STATUS C.D.

08.02.2022

კონსტრ. დასახ. და სართული	ელემენტის დასახ. და რაოდენობა	პოზ. №	დიამეტრი ან კვეთი (მმ)	ერთეულის სიგრძე (მმ.)	ხარაჩი ერთ სართულზე		
					რაოდენობა (ც.)	სიგრძე (მ.)	წონა (კგ.)
გად. ფილის სპეციფიკაცია 24.40 ნიშნულზე (1 სართულზე)		1	Ø 12 A500C	დ.ა.	–	12672	11245
		2	Ø 12 A500C	3000	119 X 2	714.00	634
		3	Ø 12 A500C	2500	35 X 2	175.00	155
		4	Ø 12 A500C	4000	25 X 2	200.00	177
		5	Ø 12 A500C	2000	18 X 2	72.00	64
		6	Ø 12 A500C	6000	16 X 2	192.00	170
		7	Ø 12 A500C	2400	92 X 2	441.60	392
		8	Ø 12 A500C	1500	14 X 2	42.00	37
		9	Ø 20 A500C	3000	30 X 2	180.00	444
		1.1	Ø 12 A500C	1130	449 X 2	1015.37	901
		1.2	Ø 12 A500C	750	405 X 2	607.50	539
		1.3	Ø 12 A500C	360	17 X 2	12.12	11
		1.4	Ø 12 A500C	2360	51 X 2	238.36	212
		1.5	Ø 12 A500C	1920	51 X 2	193.92	172
		2.1	Ø 12 A500C	1420	40 X 4	227.20	202
		2.2	Ø 8 A240C	300	350 X 4	435.00	172
		მძიმე ბეტონი B25 V = 57.6 X 2 = 115.20 მ³					

შენიშვნა:
NOTE:

No	Date	Revision	Issued by
----	----	----	----
----	----	----	----
----	----	----	----
----	----	----	----
----	----	----	----

სიტუაციური სქემა
KEY PLAN

მისამართი
ADDRESS
ქ. თბილისი, მწვანე ქალაქი ლისზე, ფაზა N3. C4 საცხოვრებელი ბლოკი. ს.კ. N01.10.18.006.312

პროექტი
PROJECT
მრავალბინიანი საცხოვრებელი სახლი

ნახაზი
DRWG.
გადახურვის ფილის სპეციფიკაცია 24.40 ნიშნულზე.

CUBICON DESIGN & BUILDING ENGINEERING
შპს "კუბიკონი", თბილისი, მარშალ გელოვანის გამზ. 13
ტელ: (+995 591) 116444 www.cubicon.ge

შესრულა: ISSUED BY:	შეამოწმა APPROVED BY:
AN	SHM
ფაილი FILE 01_SLAB SECTION	პროექტის #: PROJECT No 73A19
ფორმატი PAPER SIZE A3	მასშტაბი SCALE ----
ნახ.კოდი DRWG. No S - 291	კორექტ. REVISION 00	სტატუსი STATUS C.D.

08.02.2022

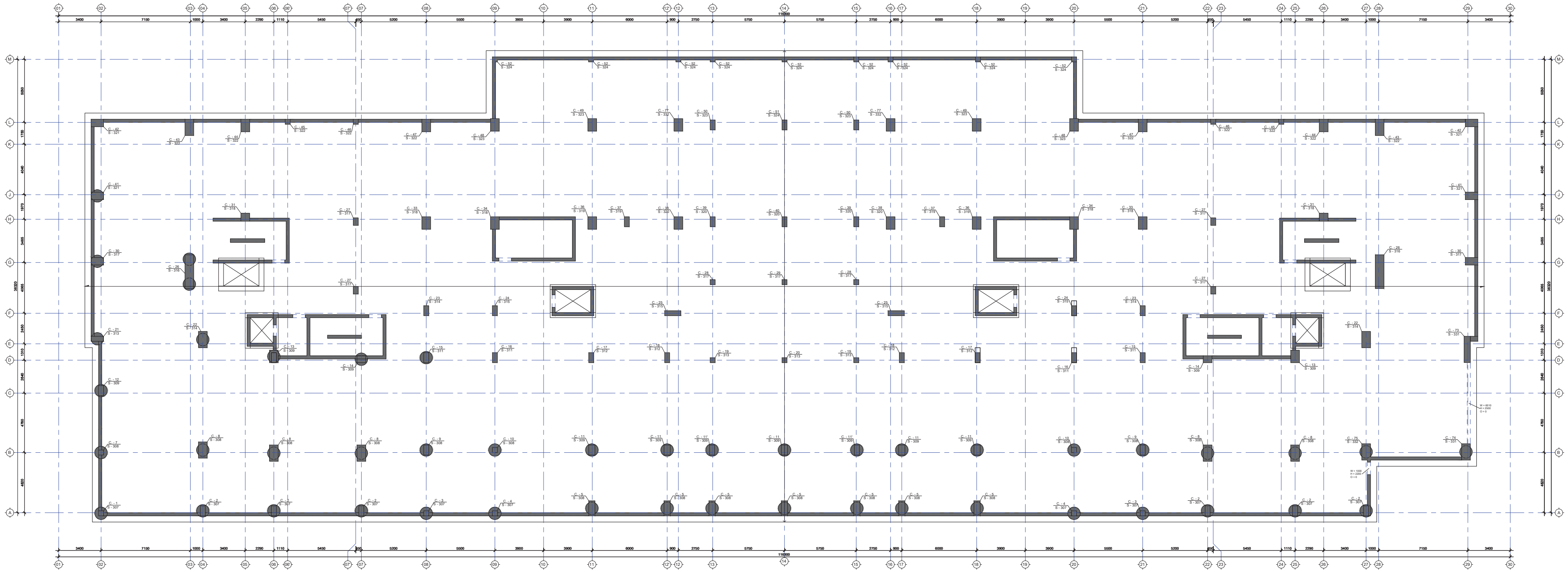

შენიშვნა:
NOTE:

No	Date	Revision	Issued by

სიტუაციური სქემა
KEY PLAN

მისამართი
ADDRESS

ქ. თბილისი, მწვანე ქალაქი
ლისზე, ფაზა N3. C4
საცხოვრებელი ბლოკი. ს.კ.
N01.10.18.006.312

პროექტი
PROJECT

მრავალბინიანი
საცხოვრებელი სახლი

ნახაზი
DRWG.

სვეტების მარკირების გეგმა -8.975 ნიშნულზე

CUBICON
DESIGN & BUILDING ENGINEERING

შპს "კუბიკონი", თბილისი, მარშალ გელოვანის გამზ. 13
ტელ: (+995 591) 116444 www.cubicon.ge

	შეასრულა: ISSUED BY:	შეამოწმა APPROVED BY:
	ფაილი FILE	პროექტის #: PROJECT No 73A19
	ფორმატი PAPER SIZE A0	მასშტაბი SCALE 1:100
ნახ.კოდი DRWG. No S - 301	კორექტ. REVISION 00	სტადია STATUS C.D.

08.02.2022

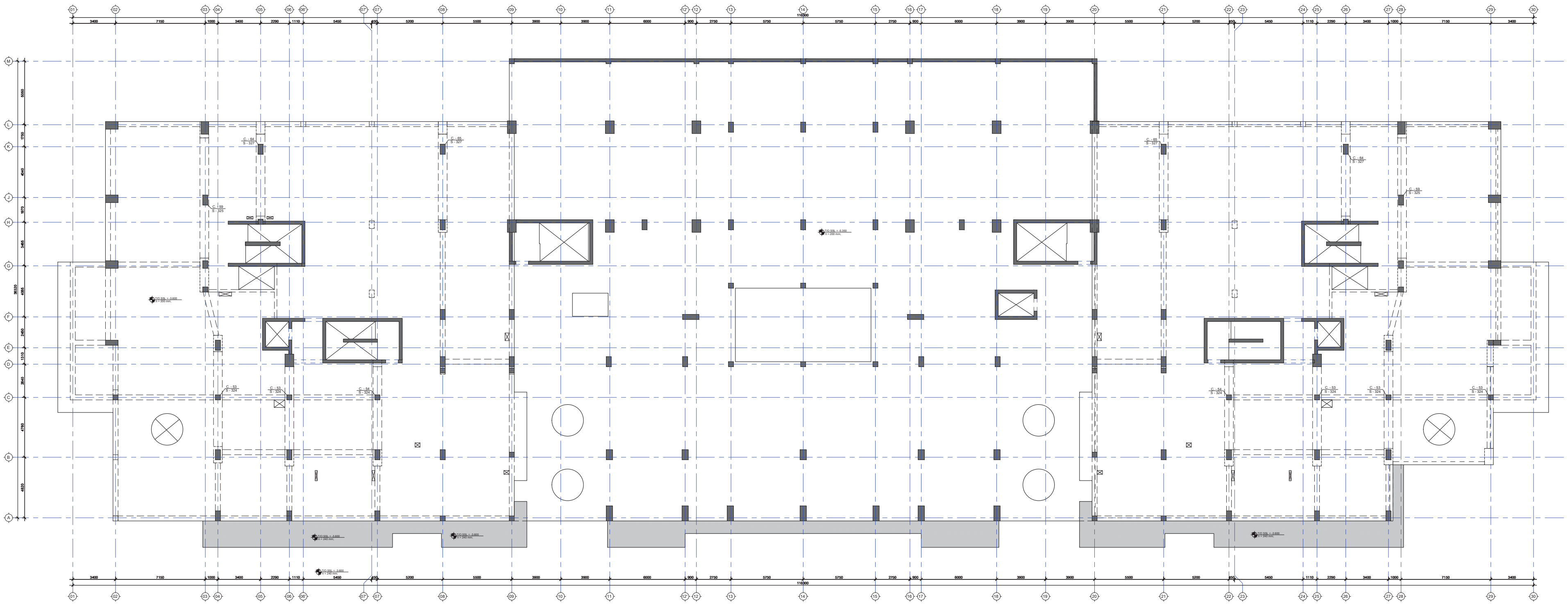

შენიშვნა:
NOTE:

No	Date	Revision	Issued by

სიტუაციური სქემა
KEY PLAN

მისამართი
ADDRESS

ქ. თბილისი, მწვანე ქალაქი
ლისზე, ფაზა N3. C4
საცხოვრებელი ბლოკი. ს.კ.
N01.10.18.006.312

პროექტი
PROJECT

მრავალბინიანი
საცხოვრებელი სახლი

ნახაზი
DRWG.

სვეტების მარკირების გეგმა -3.60 ნიშნულზე

CUBICON
DESIGN & BUILDING ENGINEERING
შპს "კუბიკონი", თბილისი, მარშალ გელოვანის გამზ. 13
ტელ: (+995 591) 116444 www.cubicon.ge

შესრულა: ISSUED BY:

შეამოწმა APPROVED BY:

ფაილი FILE

პროექტის #: PROJECT No 73A19

ფორმატი PAPER SIZE A0

მასშტაბი SCALE 1:100

ნახ.კოდი DRWG. No S - 302

კორექტ. REVISION 00

სტადია STATUS C.D.

08.02.2022

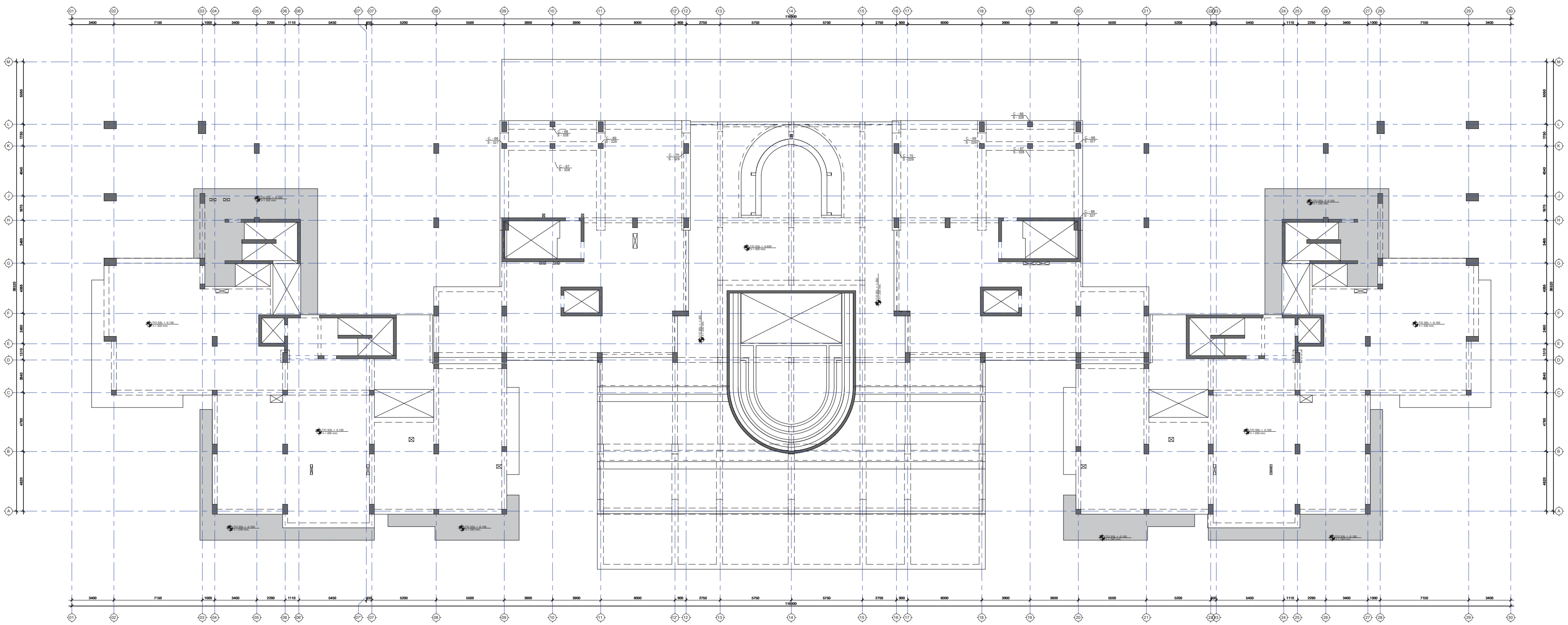

შენიშვნა:
NOTE:

No	Date	Revision	Issued by

სიტუაციური სქემა
KEY PLAN

მისამართი
ADDRESS
ქ. თბილისი, მწვანე ქალაქი
ლისზე, ფაზა N3. C4
საცხოვრებელი ბლოკი. ს.კ.
N01.10.18.006.312

პროექტი
PROJECT
მრავალბინიანი
საცხოვრებელი სახლი

ნახაზი
DRWG.

სვეტების მარკირების გეგმა -0.10 ნიშნულზე

CUBICON
DESIGN & BUILDING ENGINEERING

შპს "კუბიკონი", თბილისი, მარშალ გელოვანის გამზ. 13
ტელ: (+995 591) 116444 www.cubicon.ge

შეასრულა:
ISSUED BY:

შეამოწმა
APPROVED BY:

ფაილი
FILE

პროექტის #:
PROJECT No
73A19

ფორმატი
PAPER SIZE
A0

მასშტაბი
SCALE
1:100

ნახ.კოდი
DRWG. No
S - 303

კორექტ.
REVISION 00

სტადია
STATUS
C.D.

08.02.2022

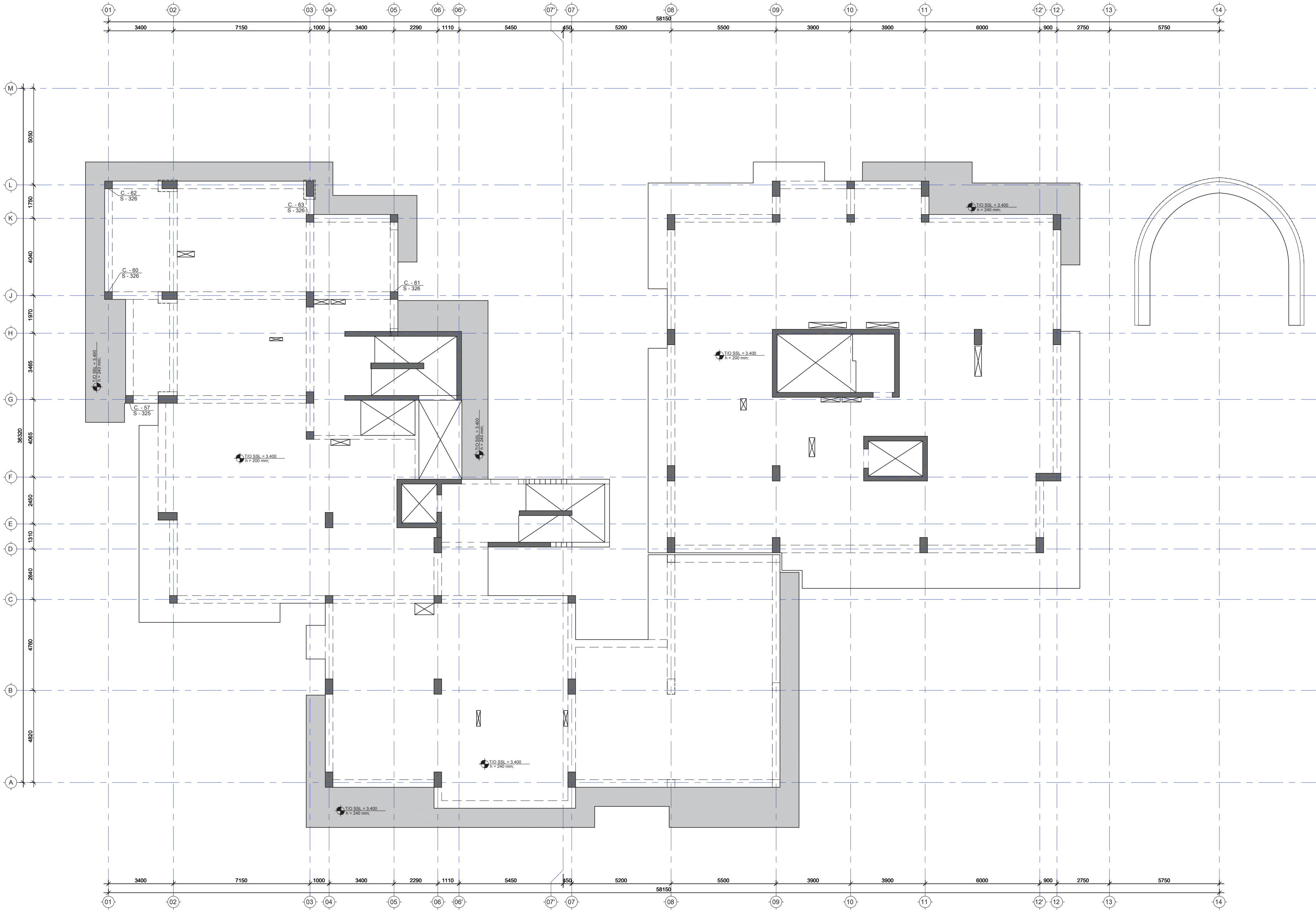

შენიშვნა:
NOTE:

No	Date	Revision	Issued by

საორიენტაციო სქემა
KEY PLAN

მისამართი ADDRESS	ქ. თბილისი, მწვანე ქალაქი ლისზე, ფაზა N3. C4 საცხოვრებელი ბლოკი. ს.კ. N01.10.18.006.312
პროექტი PROJECT	მრავალბინიანი საცხოვრებელი სახლი
ნახაზი DRWG.	სვეტების მარკირების გეგმა 3.40 ნიშნულზე

CUBICON
DESIGN & BUILDING ENGINEERING
შპს "კუბიკონი", თბილისი, მარშალ გელოვანის გამზ. 13
ტელ: (+995 591) 116444 www.cubicon.ge

	შეასრულა: ISSUED BY: LL	შეამოწმა APPROVED BY: SHM
	ფაილი FILE COLUMN MARK	პროექტის #: PROJECT No 73A19
	ფორმატი PAPER SIZE A1	მასშტაბი SCALE 1:100
ნახ.კოდი DRWG. No S - 304	კორექტ. REVISION 00	სტადია STATUS C.D.

08.02.2022

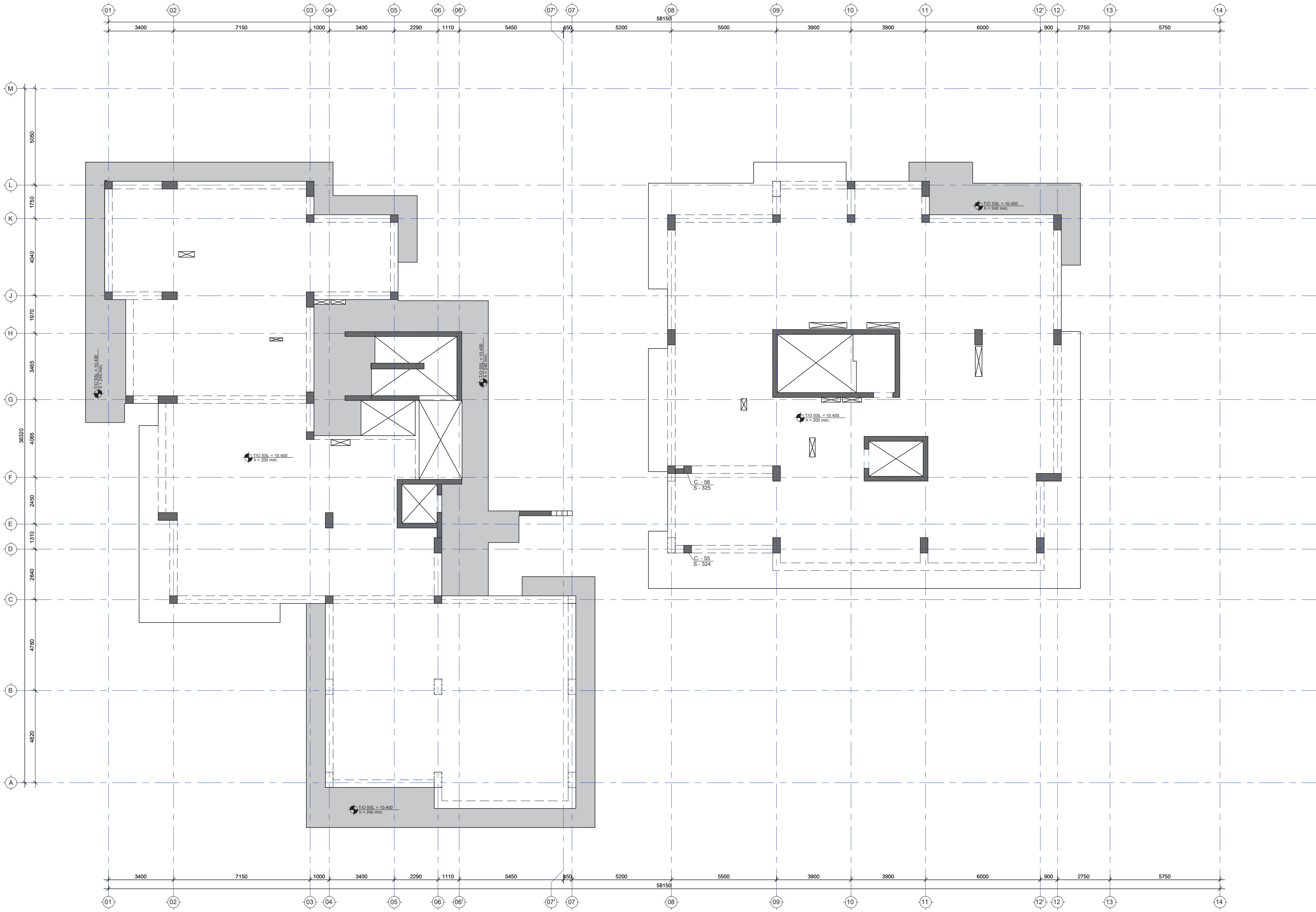

შენიშვნა:
NOTE:

No	Date	Revision	Issued by

სიტუაციური სქემა
KEY PLAN

მისამართი ADDRESS	ქ. თბილისი, მწვანე ქალაქი ლისზე, ფაზა N3. C4 საცხოვრებელი ბლოკი. ს.კ. N01.10.18.006.312
პროექტი PROJECT	მრავალბინიანი საცხოვრებელი სახლი
ნახაზი DRWG.	სვეტების მარკირების გეგმა 10.40 ნიშნულზე

CUBICON DESIGN & BUILDING ENGINEERING
შპს "კუბიკონი", თბილისი, მარშალ გელოვანის გამზ. 13
ტელ: (+995 591) 116444 www.cubicon.ge

	შეასრულა: ISSUED BY: LL	შეამოწმა APPROVED BY: SHM
	ფაილი FILE COLUMN MARK	პროექტის #: PROJECT No 73A19
	ფორმატი PAPER SIZE A1	მასშტაბი SCALE 1:100
ნახ.კოდი DRWG. No S - 305	კორექტ. REVISION 00	სტადია STATUS C.D.

08.02.2022

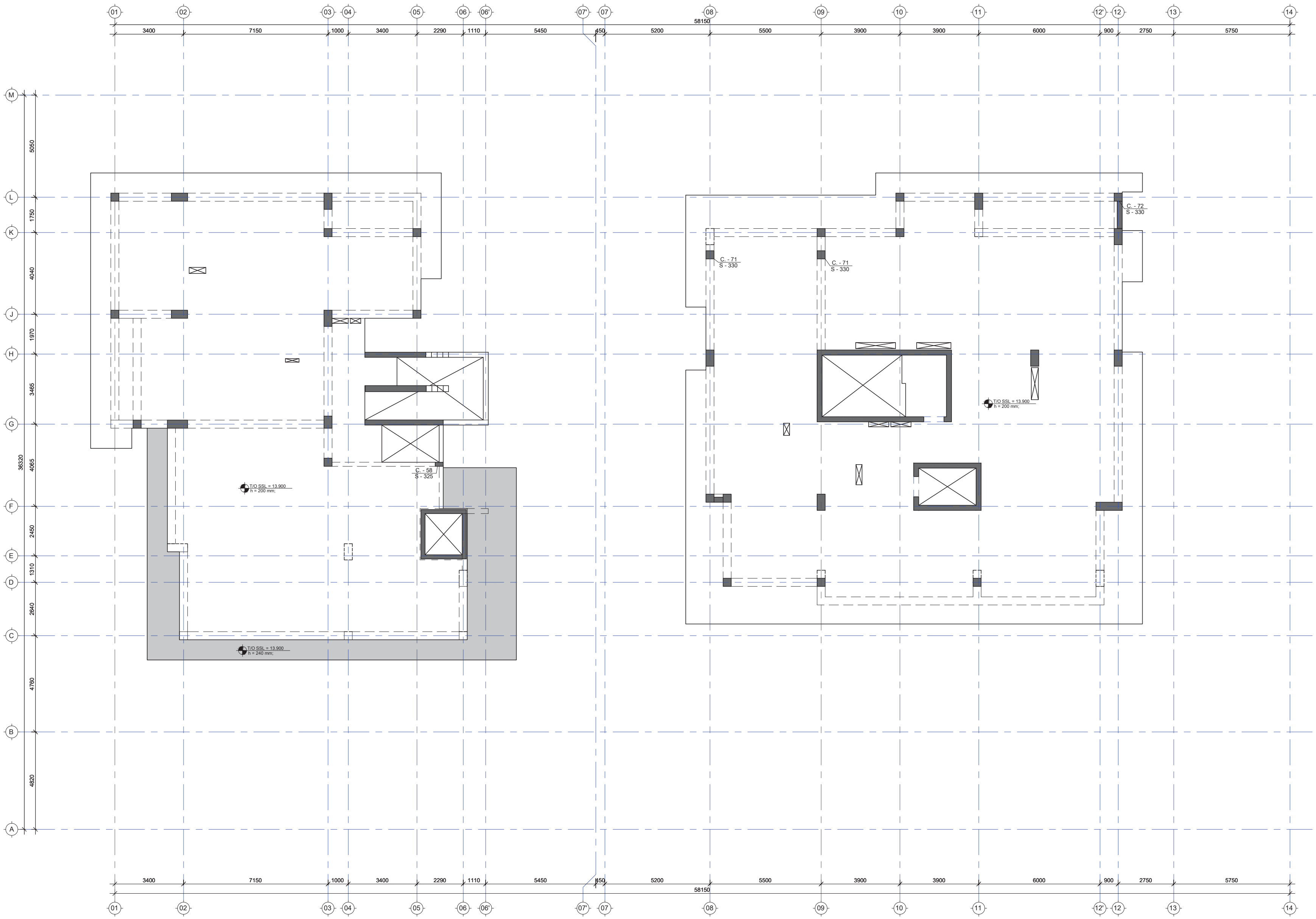

შენიშვნა:
NOTE:

No	Date	Revision	Issued by

საკვანძო გეგმა
KEY PLAN

მისამართი ADDRESS	ქ. თბილისი, მწვანე ქალაქი ლისზე, ფაზა N3. C4 საცხოვრებელი ბლოკი. ს.კ. N01.10.18.006.312
პროექტი PROJECT	მრავალბინიანი საცხოვრებელი სახლი
ნახაზი DRWG.	სვეტების მარკირების გეგმა 13.90 ნიშნულზე

CUBICON DESIGN & BUILDING ENGINEERING
შპს "კუბიკონი", თბილისი, მარშალ გელოვანის გამზ. 13
ტელ: (+995 591) 116444 www.cubicon.ge

	შეასრულა: ISSUED BY: LL	შეამოწმა APPROVED BY: SHM
	ფაილი FILE COLUMN MARK	პროექტის #: PROJECT No 73A19
	ფორმატი PAPER SIZE A1	მასშტაბი SCALE 1:100
ნახ.კოდი DRWG. No S - 306	კორექტ. REVISION 00	სტადია STATUS C.D.

08.02.2022

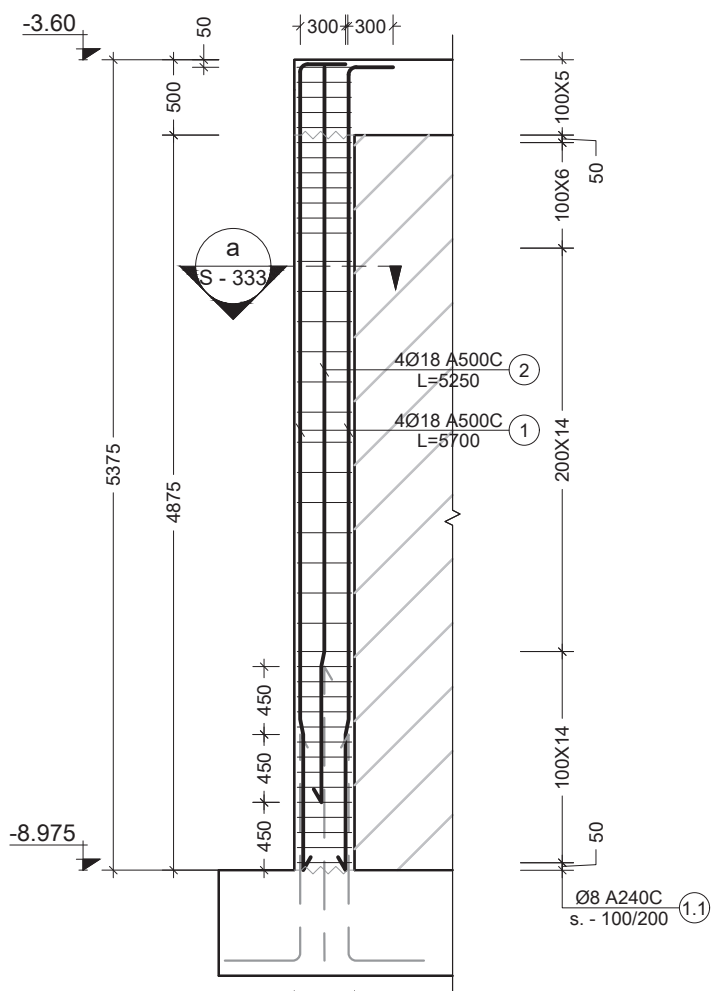

1 C.
Scale: 1:50

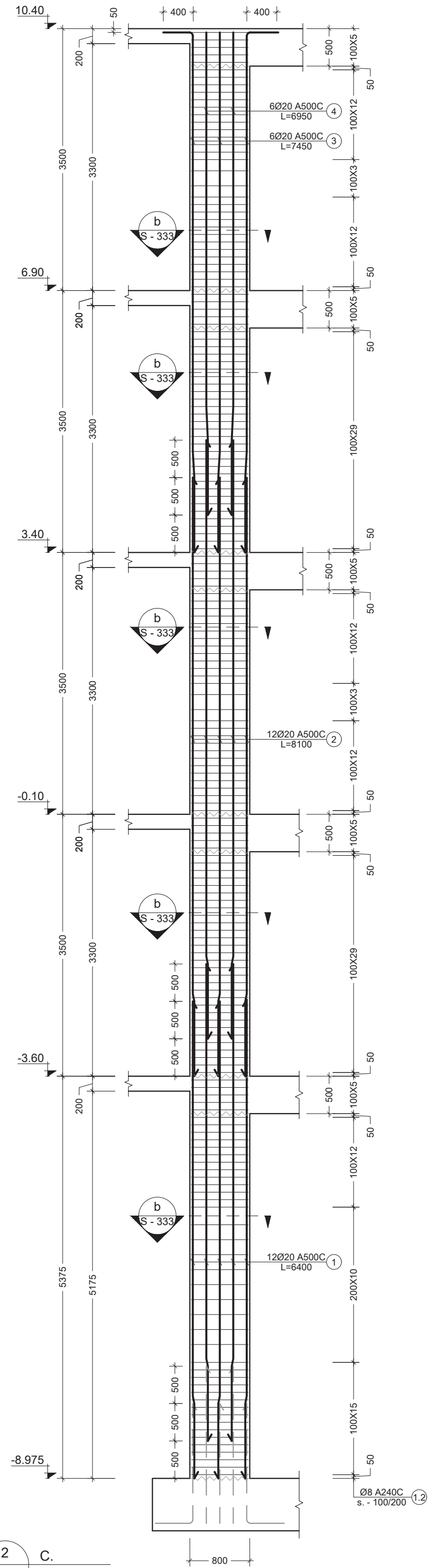

2 C.
Scale: 1:50

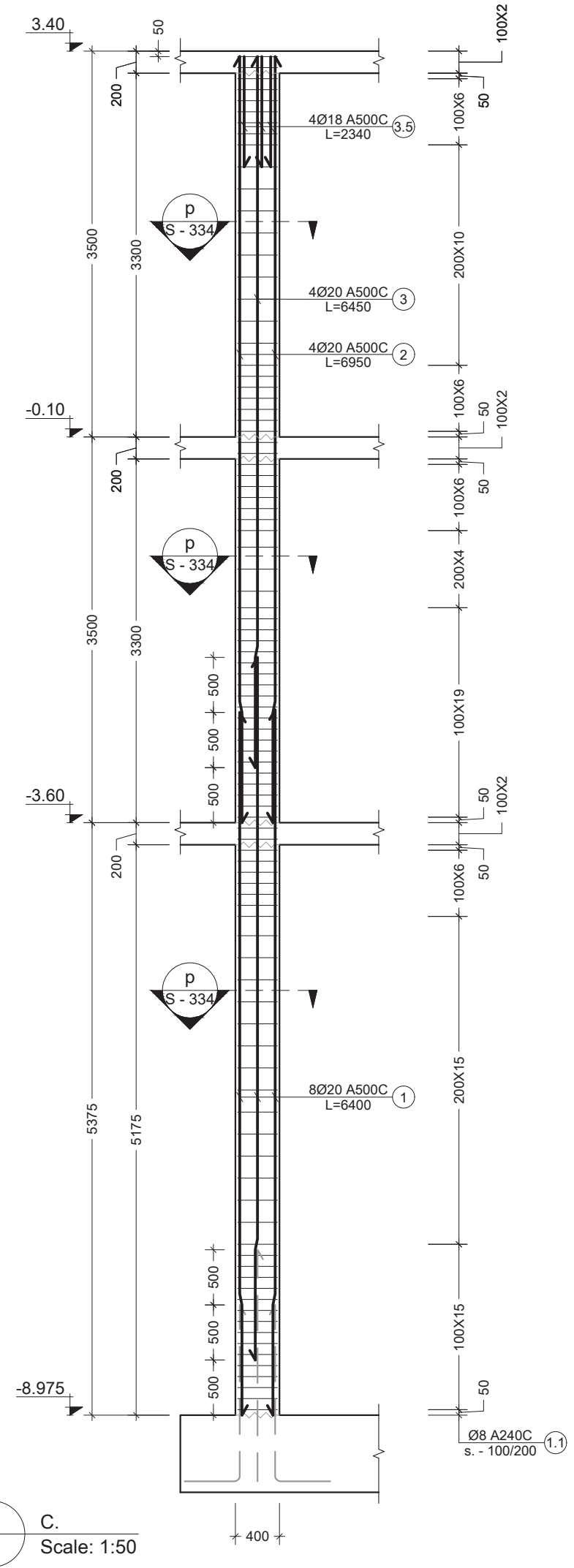

3 C.
Scale: 1:50

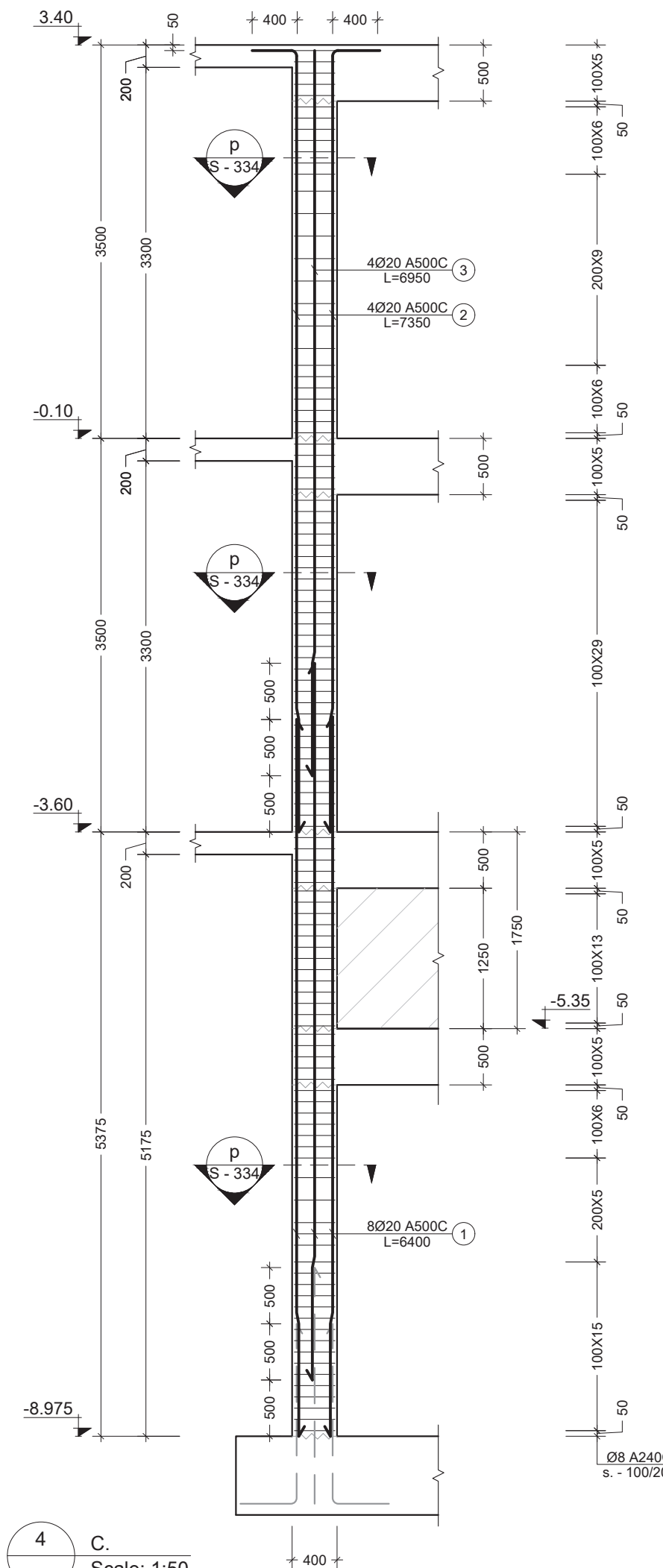

4 C.
Scale: 1:50

შენიშვნა:
NOTE:

1. სვეტების მარკირება იხილეთ სვეტების მარკირების გეგმებზე.
S - 301; S - 302; S - 303; S - 304; S - 305; S - 306

No	Date	Revision	Issued by
----	----	----	----
----	----	----	----
----	----	----	----
----	----	----	----
----	----	----	----

სიტუაციური სქემა
KEY PLAN

მისამართი
ADDRESS
ქ. თბილისი, მწვანე ქალაქი ლისზე, ფაზა N3. C4 საცხოვრებელი ბლოკი. ს.კ. N01.10.18.006.312

პროექტი
PROJECT
მრავალბინიანი საცხოვრებელი სახლი

ნახაზი
DRWG.
C.-1; 2; 3; 4

CUBICON
DESIGN & BUILDING ENGINEERING
შპს "კუბიკონი", თბილისი, მარშალ გელოვანის გამზ. 13
ტელ: (+995 591) 116444 www.cubicon.ge

	შესრულება: ISSUED BY: GO	შეამოწმა APPROVED BY: SHM
	ფაილი FILE COLUMN	პროექტის #: PROJECT No 73A19
	ფორმატი PAPER SIZE A2	მასშტაბი SCALE 1:50
ნახ.კოდი DRWG. No S - 307	კორექტ. REVISION 00	სტადია STATUS C.D.

08.02.2022

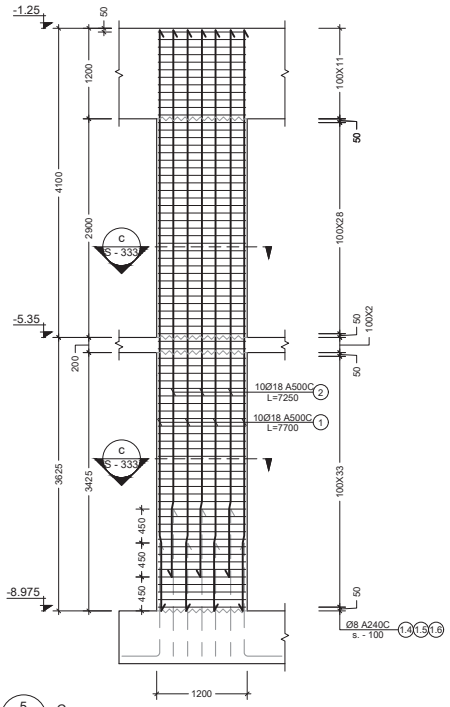

5 C.
Scale: 1:50

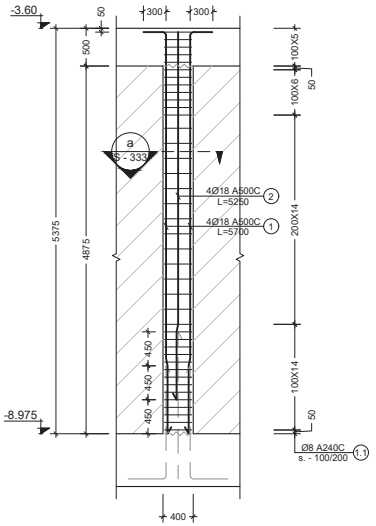

7 C.
Scale: 1:50

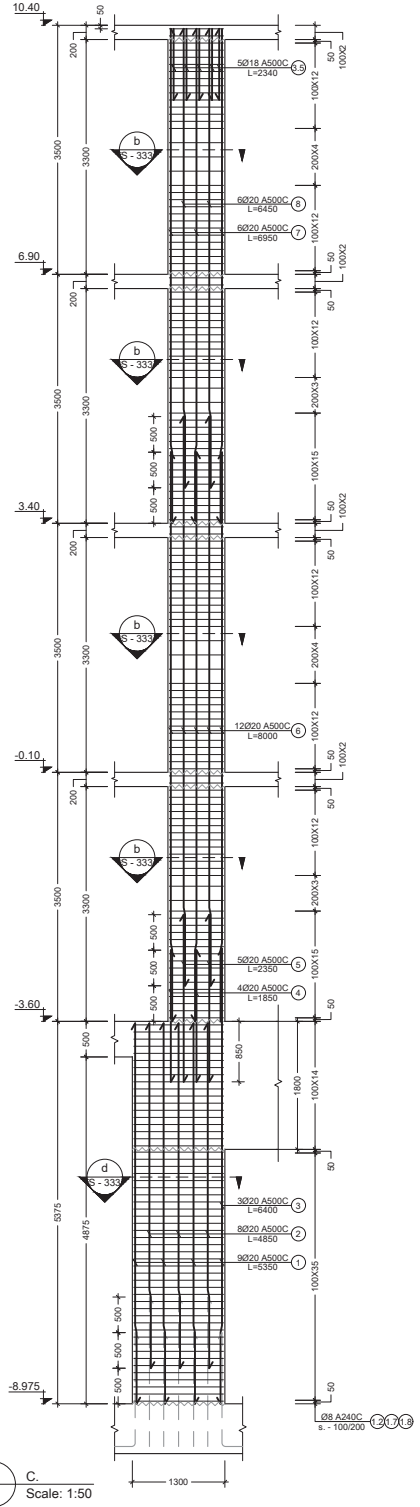

8 C.
Scale: 1:50

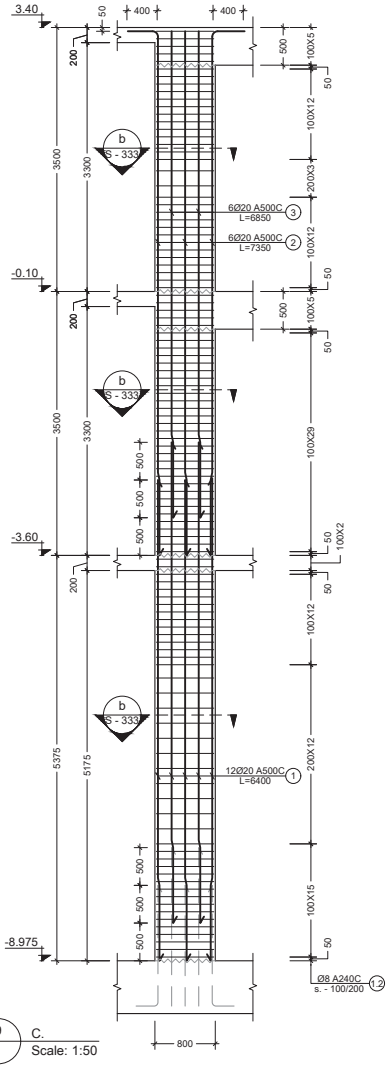

9 C.
Scale: 1:50

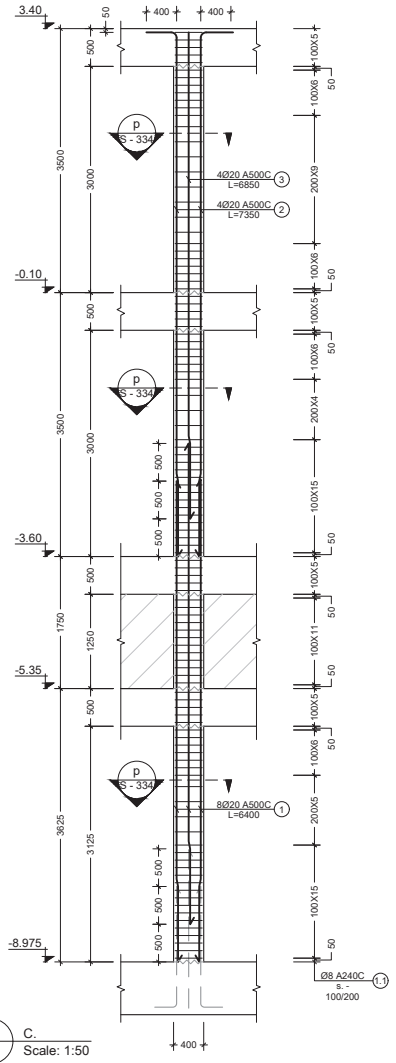

10 C.
Scale: 1:50

შენიშვნა:
NOTE:

1. სვეტების მარკირება იხილეთ სვეტების მარკირების ბებმებზე. S - 301; S - 302; S - 303; S - 304; S - 305; S - 306

No	Date	Revision	Issued by

საორიენტაციო სვეტი
KEY PLAN

მისამართი ADDRESS: ქ. თბილისი, მწვანე ქალაქი ლისზე, ფაზა N3, C4 საცხოვრებელი კლიკი. ს.კ. N01.10.18.006.312

პროექტი PROJECT: მრავალბინიანი საცხოვრებელი სახლი

ნახატის DRWG.: C.-5; 7; 8; 9; 10

CUBICON DESIGN & BUILDING ENGINEERING
შპს "კუბიკონი", მისამართი: ქ.თბილისი, ბაგრატ ბაგრატიონის ქუჩა, 13
ტელ: (+995 591) 116444 www.cubicon.ge

	გამოშვების ISSUED BY: GO	შემოწმება APPROVED BY: SHM
	ფაილი FILE / COLUMN	პროექტის # PROJECT No 73A19
	ფორმატი PAPER SIZE A2	მასშტაბი SCALE 1:50
ნახატის DRWG. No S - 308	კორექტ. REVISION 00	სტატუსი STATUS C.D.

08.02.2022

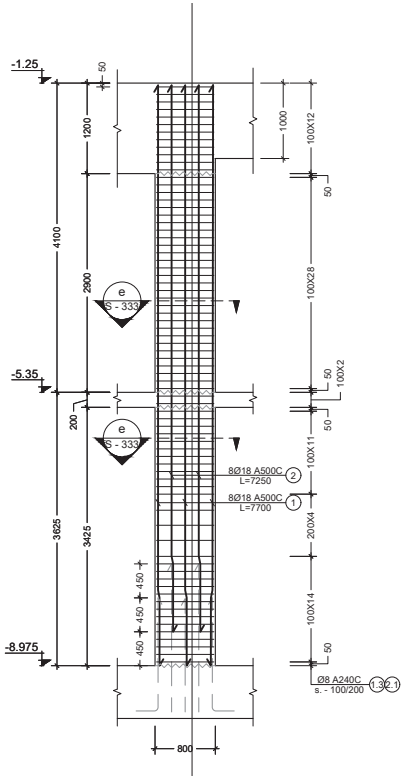

11
-
C.
Scale: 1:50

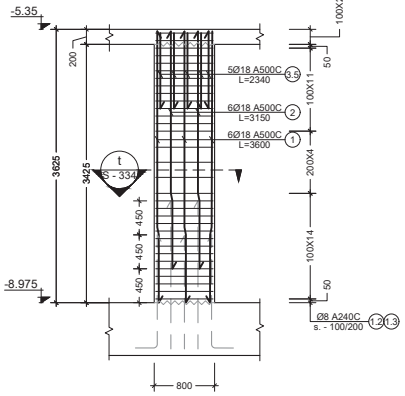

11'
-
C.
Scale: 1:50

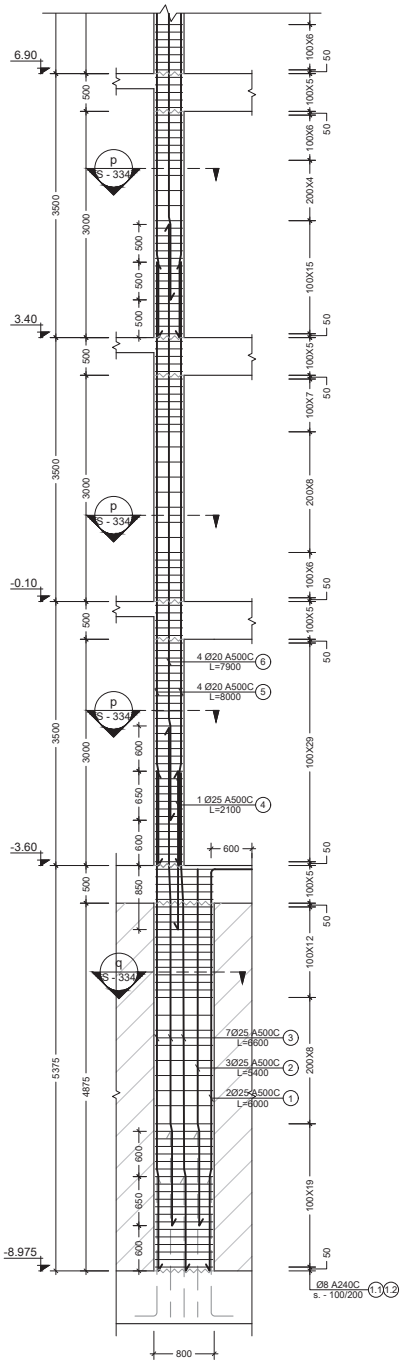

12
-
C.
Scale: 1:50

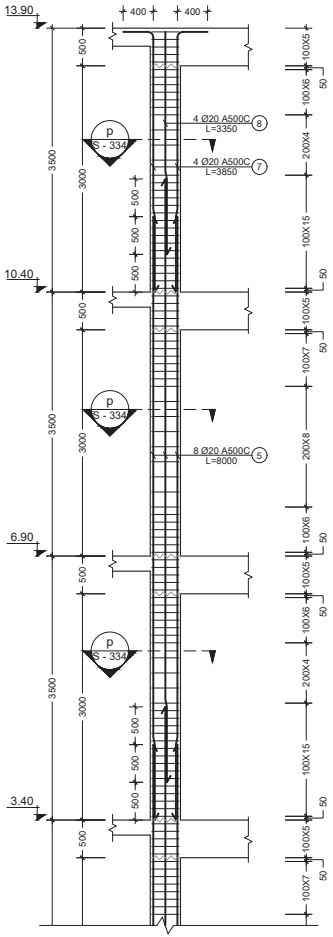

შენიშვნა:
NOTE:

1. სვეტების მარკირება იხილეთ სვეტების მარკირების ფრაგმენტზე. S - 301; S - 302; S - 303; S - 304; S - 305; S - 306

No	Date	Revision	Issued by

საორიენტაციო სვეტი
KEY PLAN

მშენებლობის ADDRESS: ქ. თბილისი, მწვანე ძალაძე ლისზე, ფარგ N3, C4 საცხოვრებელი კლიკი. ს.კ. N01.10.18.006.312

პროექტის PROJECT: მრავალბინიანი საცხოვრებელი სახლი

ნახაზის DRWG.: C.-11; 11'; 12

CUBICON
DESIGN & BUILDING ENGINEERING
შპს "კუბიკონი", მანიშნის ფერმერების ქ.№ 13
ტელ: (+995 591) 116444 www.cubicon.ge

	გამოშვება: ISSUED BY: GO	შეამოწმა APPROVED BY: SHM
	ფაილი FILE / COLUMN	პროექტის #: PROJECT No 73A19
	ფორმატი PAPER SIZE A2	მასშტაბი SCALE 1:50
ნახ.ნომერი DRWG. No S - 309	კორექტ. REVISION 00	სტატუსი STATUS C.D.

08.02.2022

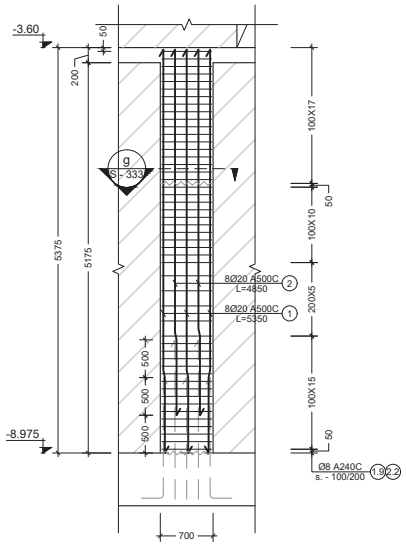

14 C.
- Scale: ####

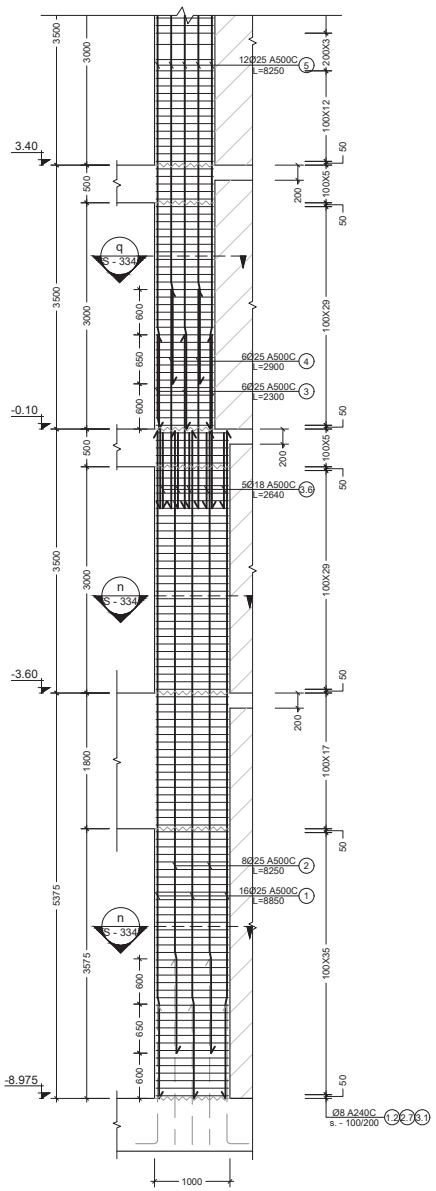

13 C.
- Scale: ####

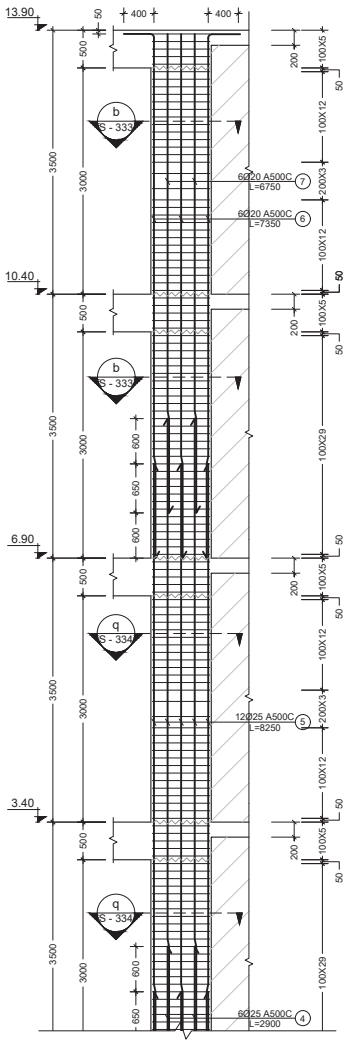

შენიშვნა:
NOTE:

1. სვეტების მარკირება იხილეთ სვეტების მარკირების ბებმებზე. S - 301; S - 302; S - 303; S - 304; S - 305; S - 306

No	Date	Revision	Issued by

საორიენტაციო სვეტი
KEY PLAN

მისამართი ADDRESS: ქ. თბილისი, მწვანე ძალაძე ლისზე, ფაზა N3, C4 საცხოვრებელი კლიკი. ს.კ. N01.10.18.006.312

პროექტი PROJECT: მრავალბინიანი საცხოვრებელი სახლი

ნახატის DRWG.: C.-13; 14

CUBICON DESIGN & BUILDING ENGINEERING
ქალაქ "ქობულეთი", ბაბაშვილის ქუჩა 13
ტელ: (+995 591) 116444 www.cubicon.ge

გამოშვება ISSUED BY: GO	მოწონება APPROVED BY: SHM
ფაილი FILE / COLUMN	პროექტის # PROJECT No: 73A19
ფორმატი PAPER SIZE: A2	მასშტაბი SCALE: 1:50
ნახატის DRWG. No: S - 310	კორექტ. REVISION: 00
სტატუსი STATUS: C.D.	

08.02.2022

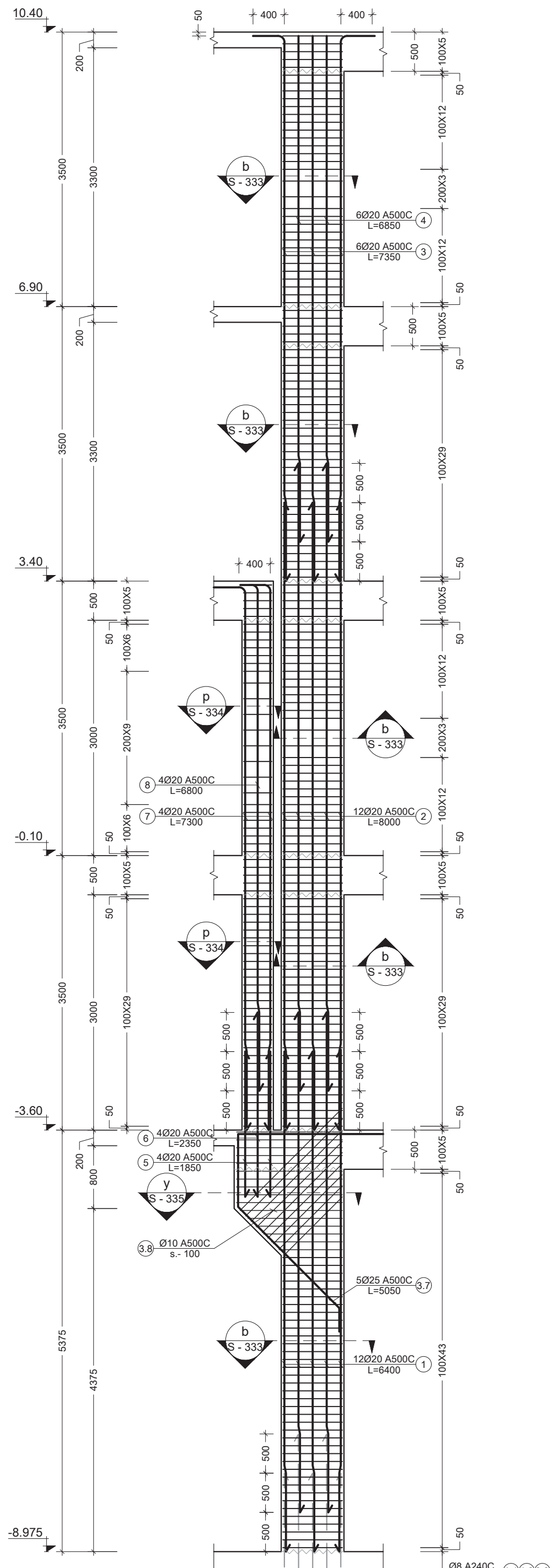

15 C.
Scale: 1:53

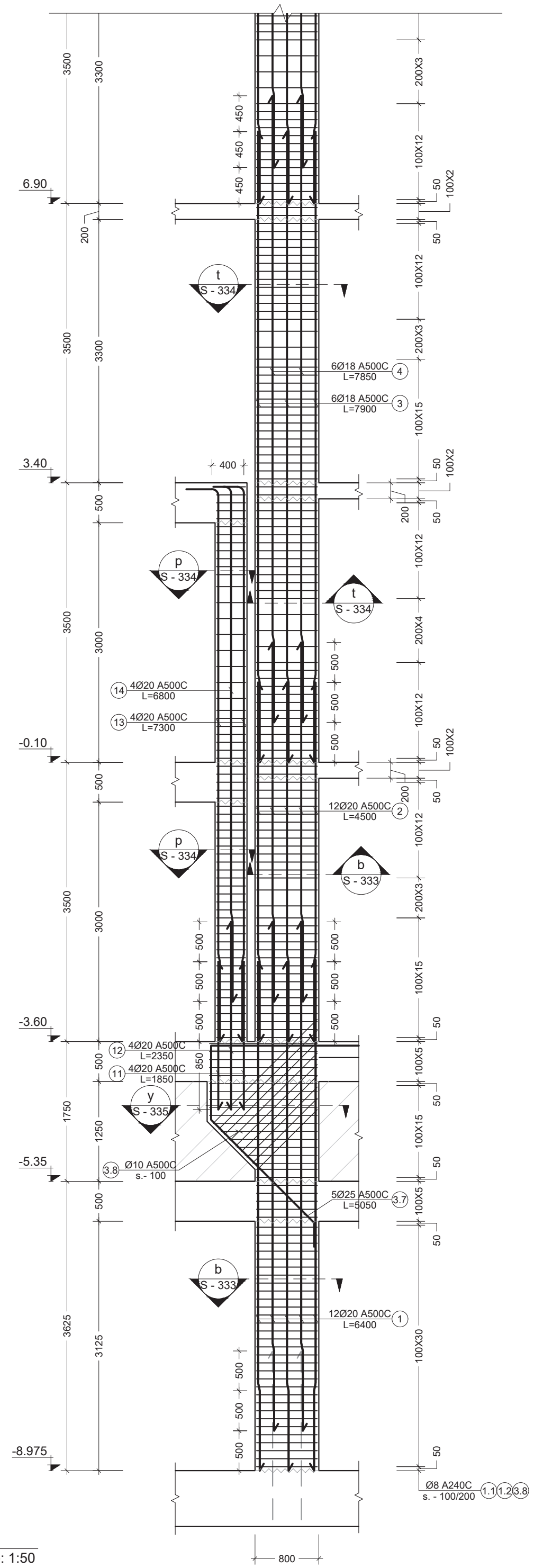

16 C.
Scale: 1:50

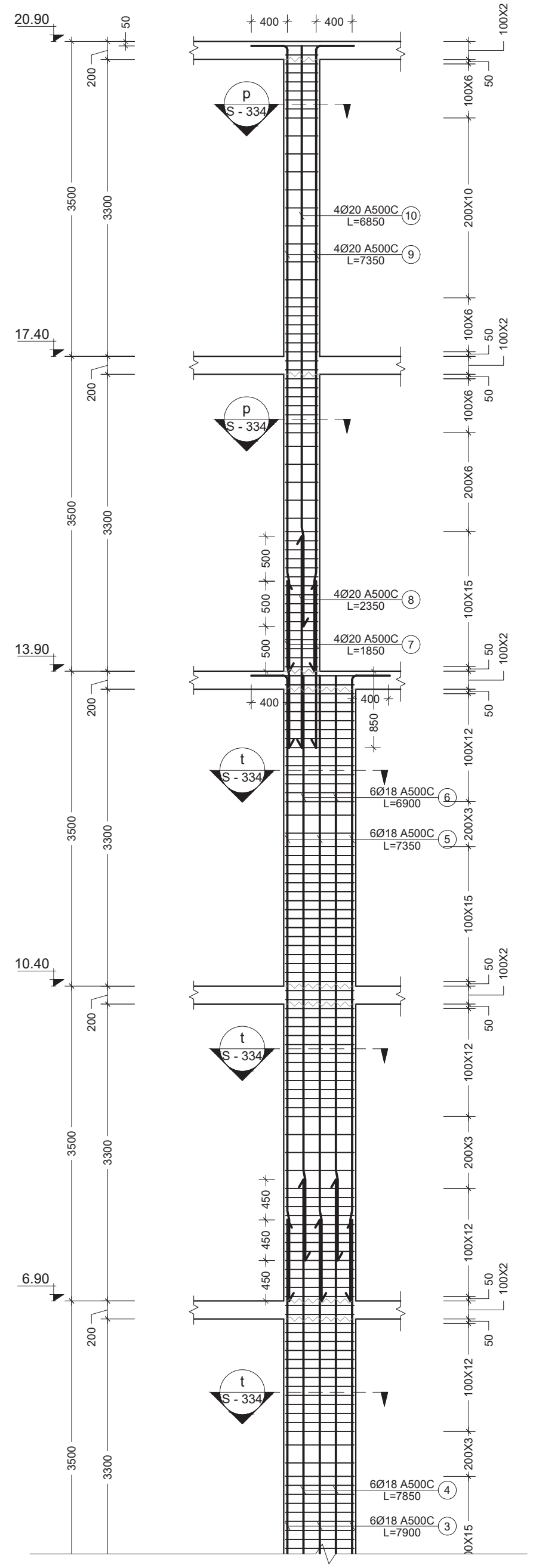

შენიშვნა:
NOTE:

1. სვეტების მარკირება იხილეთ სვეტების მარკირების გეგმებზე. S - 301; S - 302; S - 303; S - 304; S - 305; S - 306

No	Date	Revision	Issued by
----	----	----	----
----	----	----	----
----	----	----	----
----	----	----	----
----	----	----	----

სიტუაციური სქემა
KEY PLAN

მისამართი
ADDRESS
ქ. თბილისი, მწვანე ქალაქი ლისზე, ფაზა N3. C4 საცხოვრებელი ბლოკი. ს.კ. N01.10.18.006.312

პროექტი
PROJECT
მრავალბინიანი საცხოვრებელი სახლი

ნახაზი
DRWG.
C.-15; 16

CUBICON DESIGN & BUILDING ENGINEERING
შპს "კუბიკონი", თბილისი, მარშალ გელოვანის გამზ. 13
ტელ: (+995 591) 116444 www.cubicon.ge

შეასრულა: ISSUED BY: GO
შეამოწმა APPROVED BY: SHM
ფაილი FILE: COLUMN
პროექტის #: PROJECT No: 73A19
ფორმატი PAPER SIZE: A2
მასშტაბი SCALE: 1:50
ნახ.კოდი DRWG. No: S - 311
კორექტ. REVISION: 00
სტადია STATUS: C.D.
08.02.2022

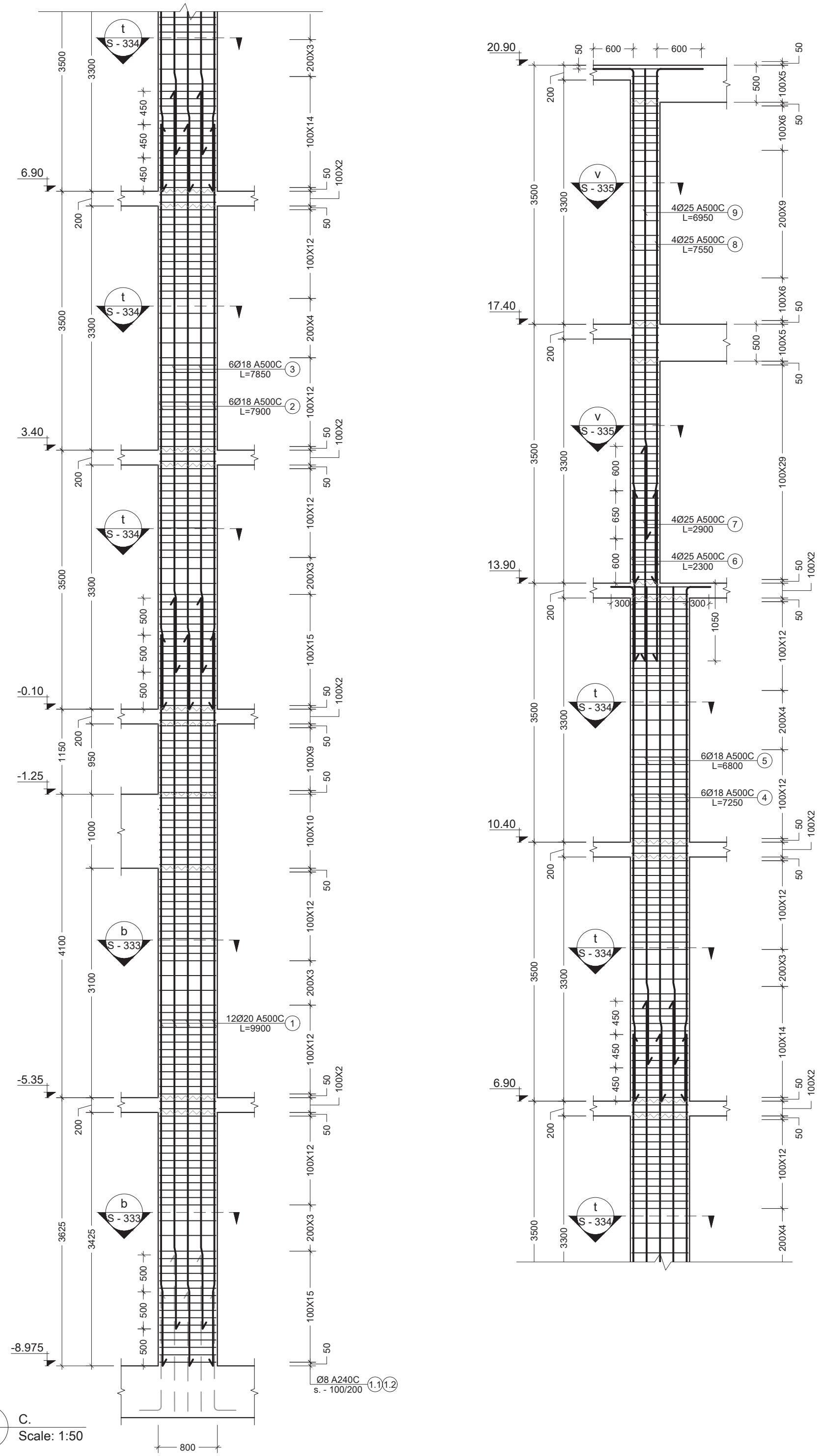

17
-
C.
Scale: 1:50

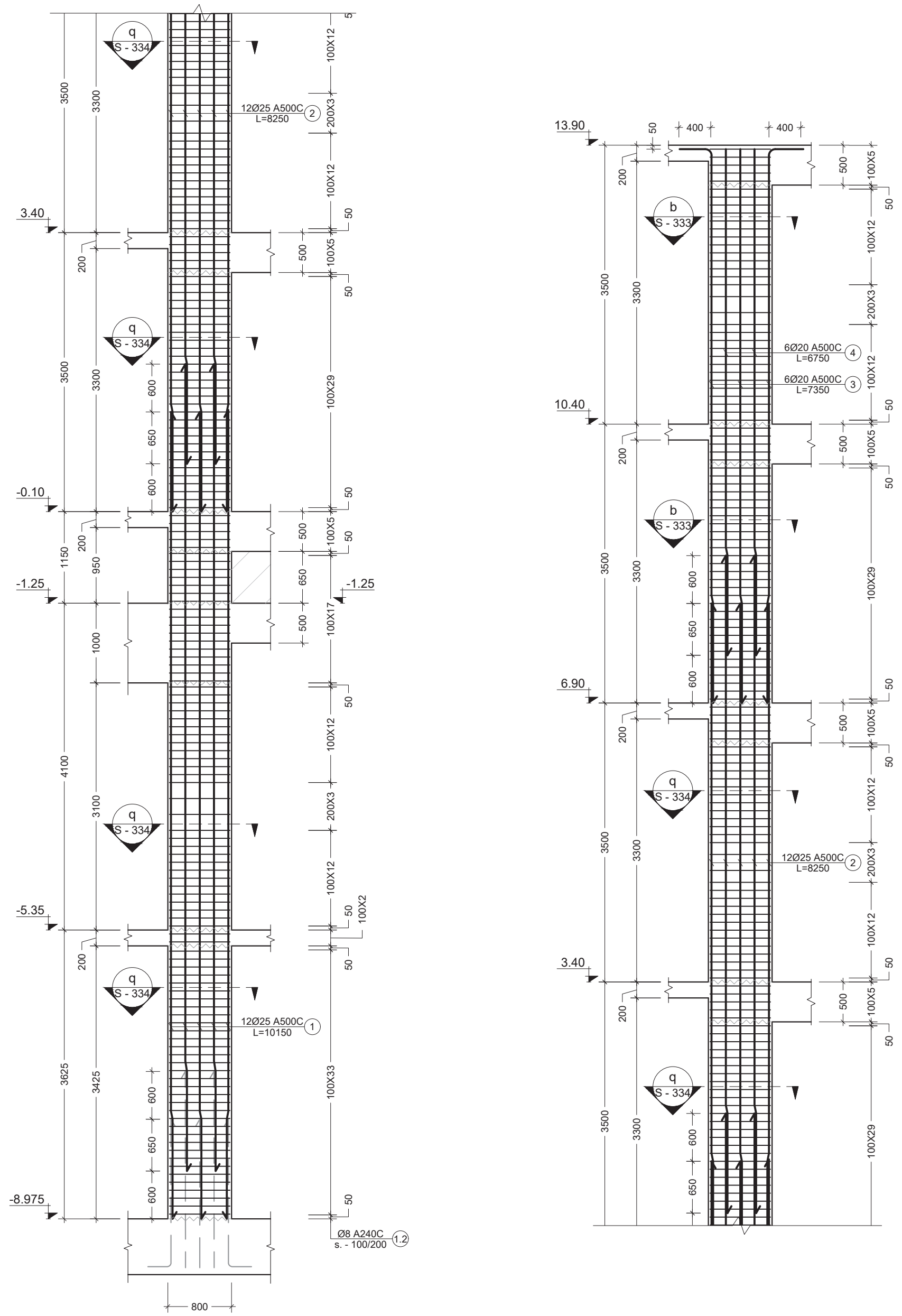

18
-
C.
Scale: 1:50

შენიშვნა:
NOTE:

1. სვეტების მარკირება იხილეთ სვეტების მარკირების გეგმებზე. S - 301; S - 302; S - 303; S - 304; S - 305; S - 306

No	Date	Revision	Issued by
----	----	----	----
----	----	----	----
----	----	----	----
----	----	----	----
----	----	----	----

სიტუაციური სქემა
KEY PLAN

მისამართი
ADDRESS
ქ. თბილისი, მწვანე ქალაქი ლისზე, ფაზა N3. C4 საცხოვრებელი ბლოკი. ს.კ. N01.10.18.006.312

პროექტი
PROJECT
მრავალბინიანი საცხოვრებელი სახლი

ნახაზი
DRWG.
C.-17; 18

CUBICON DESIGN & BUILDING ENGINEERING
შპს "კუბიკონი", თბილისი, მარშალ გელოვანის გამზ. 13
ტელ: (+995 591) 116444 www.cubicon.ge

შეასრულა: ISSUED BY: GO	შეამოწმა APPROVED BY: SHM
ფაილი FILE COLUMN	პროექტის #: PROJECT No 73A19
ფორმატი PAPER SIZE A2	მასშტაბი SCALE 1:50

ნახ.კოდი DRWG. No S - 312	კორექტ. REVISION 00	სტადია STATUS C.D.

08.02.2022

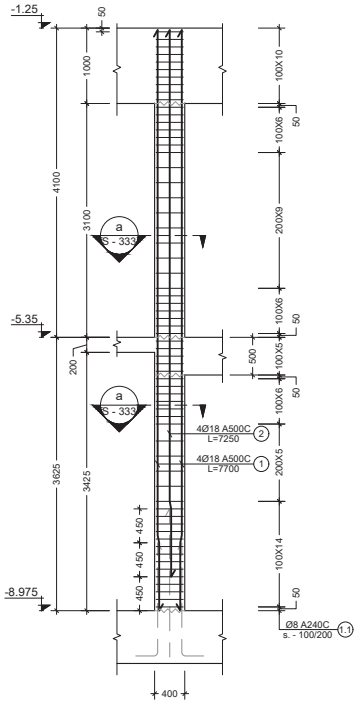

19 / - C.
Scale: 1:50

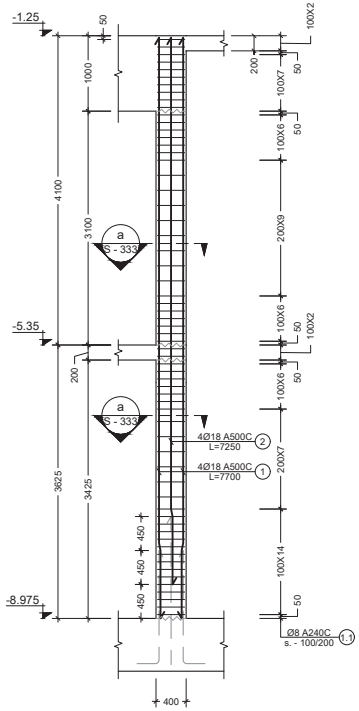

20 / - C.
Scale: 1:50

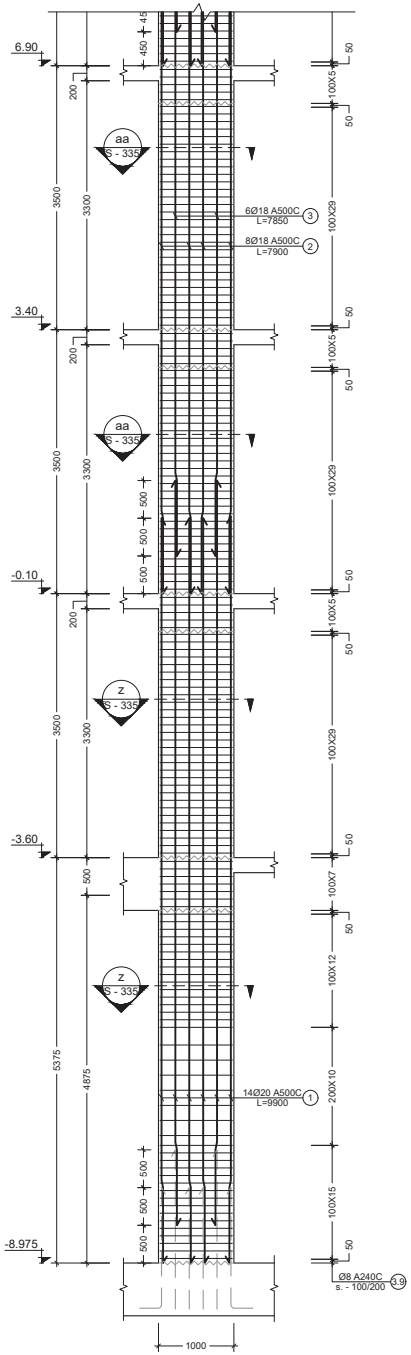

21 / - C.
Scale: 1:50

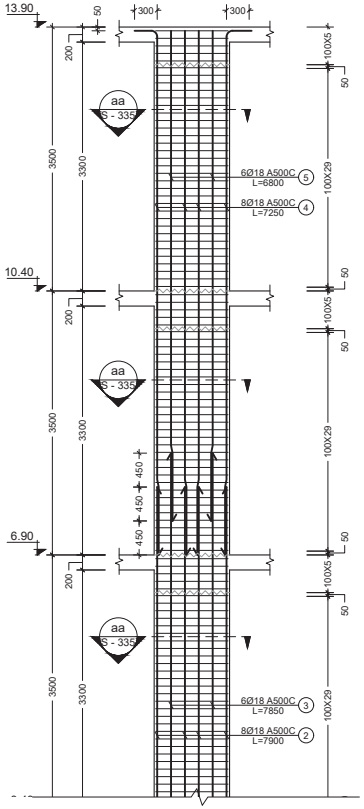

შენიშვნა:
NOTE:

1. სვეტების მარკირება იხილეთ სვეტების მარკირების ბებმებზე. S - 301; S - 302; S - 303; S - 304; S - 305; S - 306

No	Date	Revision	Issued by

სიტუაციური სქემა
KEY PLAN

მისამართი ADDRESS	ქ. თბილისი, მწვანე ძალადი ლისზე, ფარა N3, C4 საცხოვრებელი კლიკი. ს.კ. N01.10.18.006.312
პროექტი PROJECT	მრავალბინიანი საცხოვრებელი სახლი
ნახაზი DRWG.	C.-19; 20; 21

CUBICON DESIGN & BUILDING ENGINEERING
ქალაქ "კახაძორი", მაღალი მშენებლობის ბაზრ. 13
ტელ: (+995 591) 116444 www.cubicon.ge

	გამოშვება ISSUED BY: GO	შეთანხმება APPROVED BY: SHM
	ფაილი FILE / COLUMN	პროექტის #: PROJECT No 73A19
	ფორმატი PAPER SIZE A2	მასშტაბი SCALE 1:50
ნახ.ნომერი DRWG. No S - 313	კორექტ. REVISION 00	სტატუსი STATUS C.D.

08.02.2022

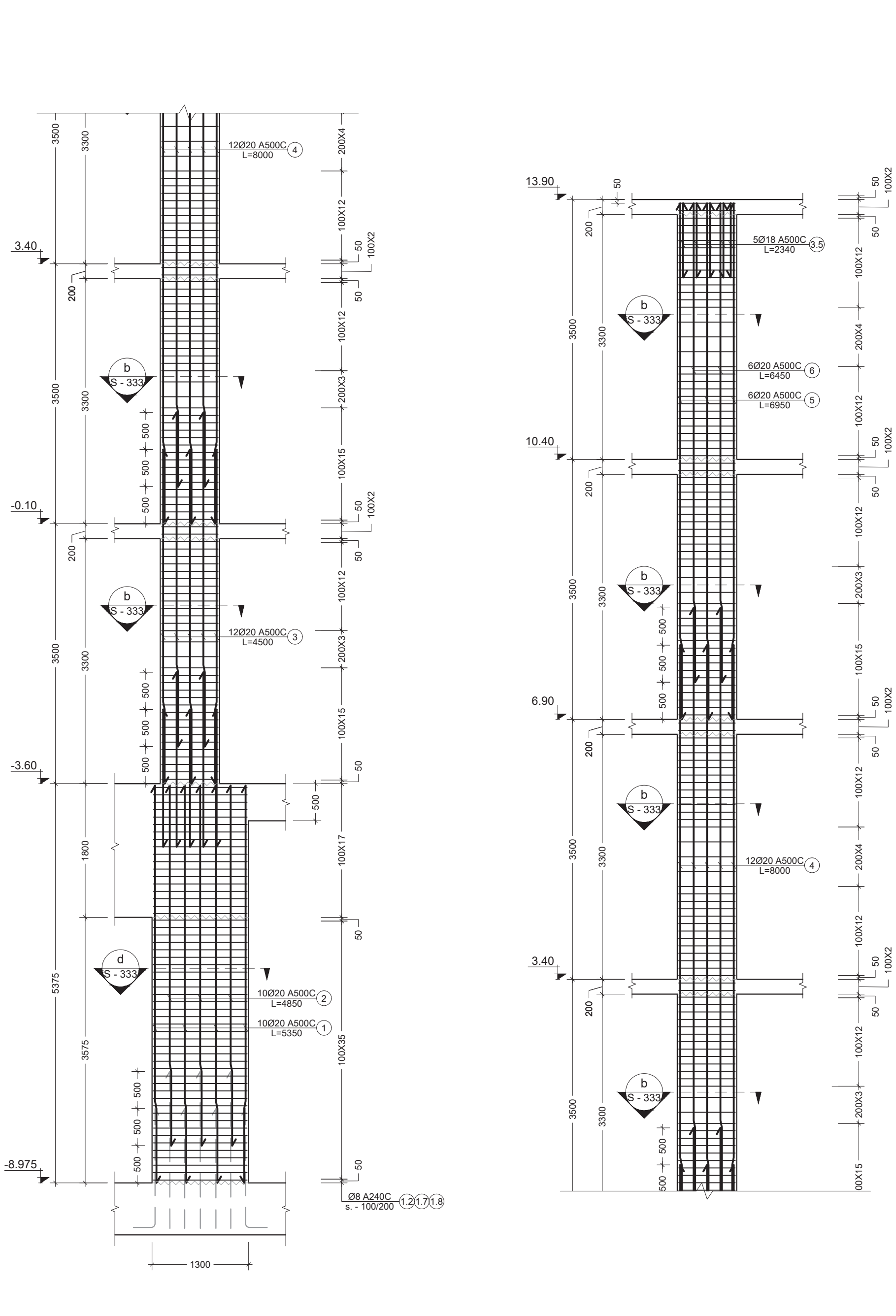

22 - C.
Scale: 1:50

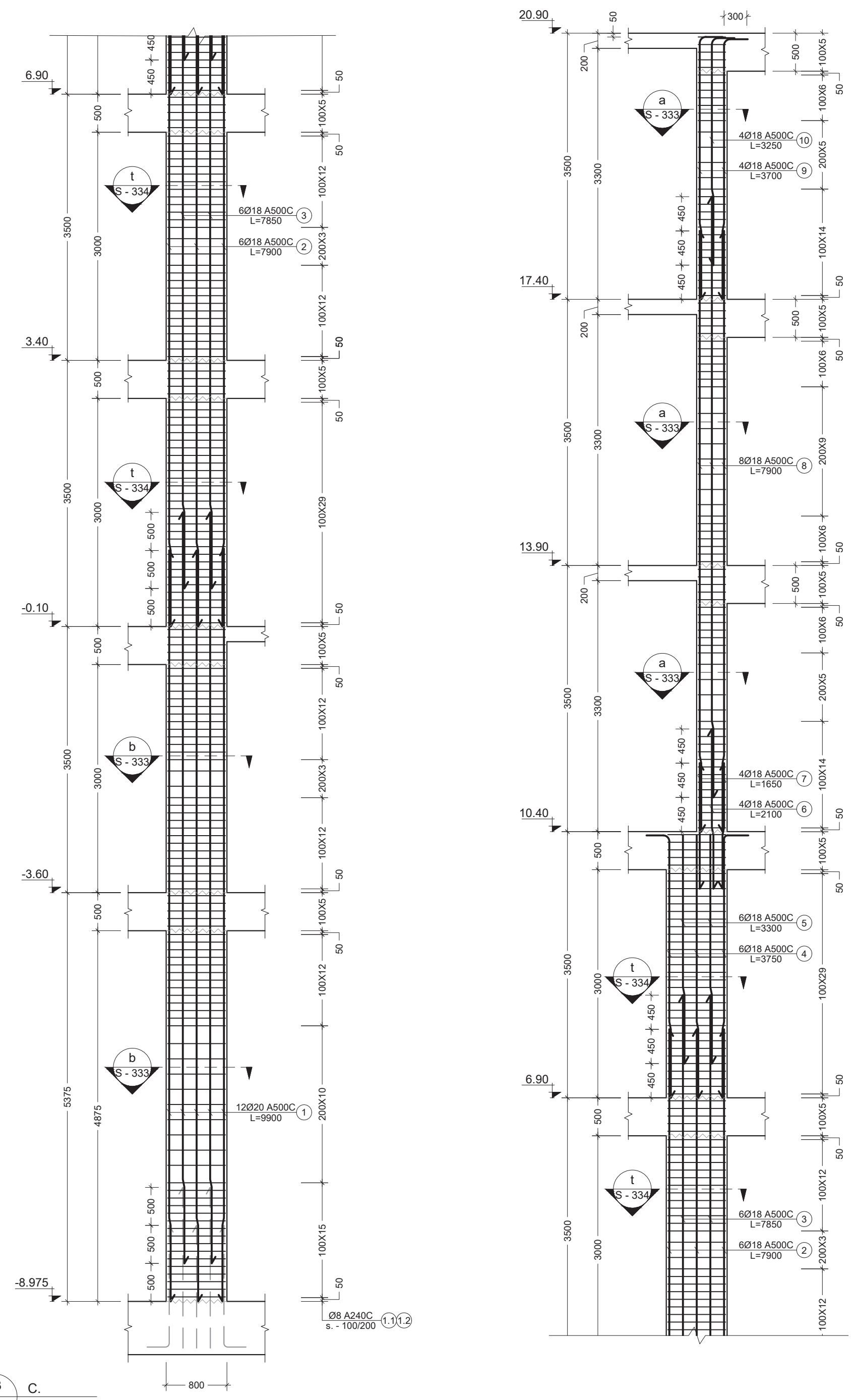

23 - C.
Scale: 1:50

შენიშვნა:
NOTE:

1. სვეტების მარკირება იხილეთ სვეტების მარკირების გეგმებზე. S - 301; S - 302; S - 303; S - 304; S - 305; S - 306

No	Date	Revision	Issued by
----	----	---	----
----	----	---	----
----	----	---	----
----	----	---	----
----	----	---	----

სიტუაციური სქემა
KEY PLAN

მისამართი
ADDRESS
ქ. თბილისი, მწვანე ქალაქი ლისზე, ფაზა N3. C4 საცხოვრებელი ბლოკი. ს.კ. N01.10.18.006.312

პროექტი
PROJECT
მრავალბინიანი საცხოვრებელი სახლი

ნახაზი
DRWG.
C.-22; 23

CUBICON
DESIGN & BUILDING ENGINEERING
შპს "კუბიკონი", თბილისი, მარშალ გელოვანის გამზ. 13
ტელ: (+995 591) 116444 www.cubicon.ge

შეასრულა: ISSUED BY:	შეამოწმა APPROVED BY:
GO	SHM
ფაილი FILE COLUMN	პროექტის #: PROJECT No 73A19
ფორმატი PAPER SIZE A2	მასშტაბი SCALE 1:50

ნახ.კოდი DRWG. No	კორექტ. REVISION	სტადია STATUS
S - 314	00	C.D.

08.02.2022

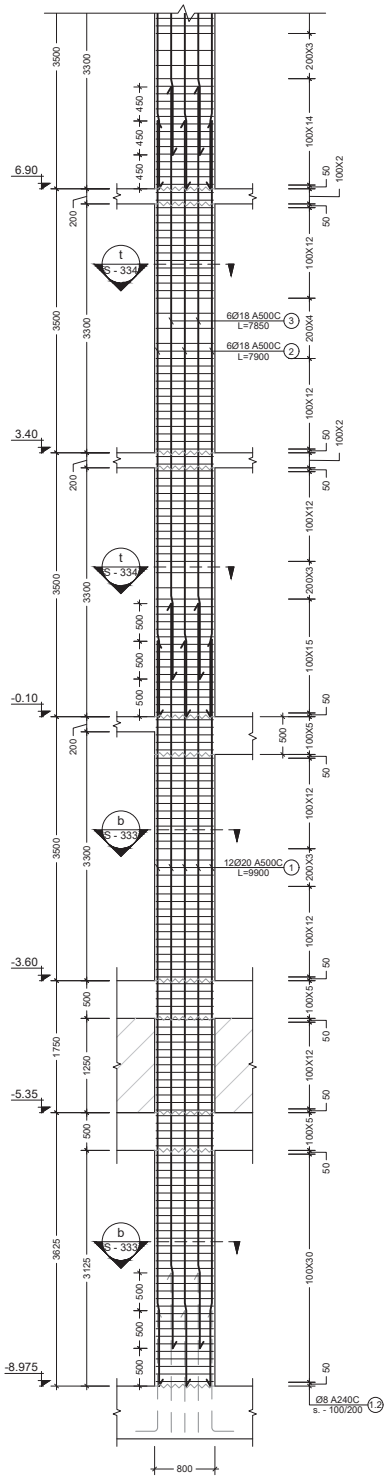

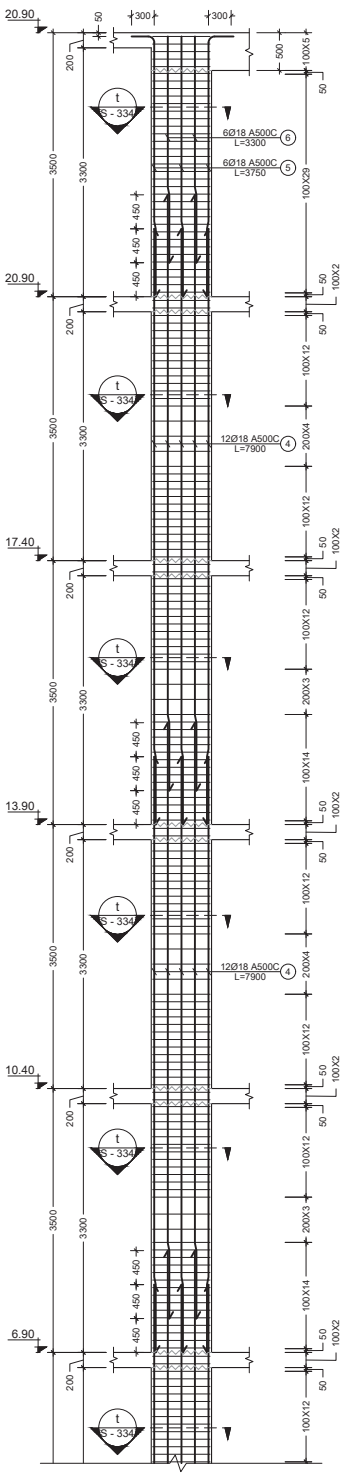

24 / - C.
Scale: 1:50

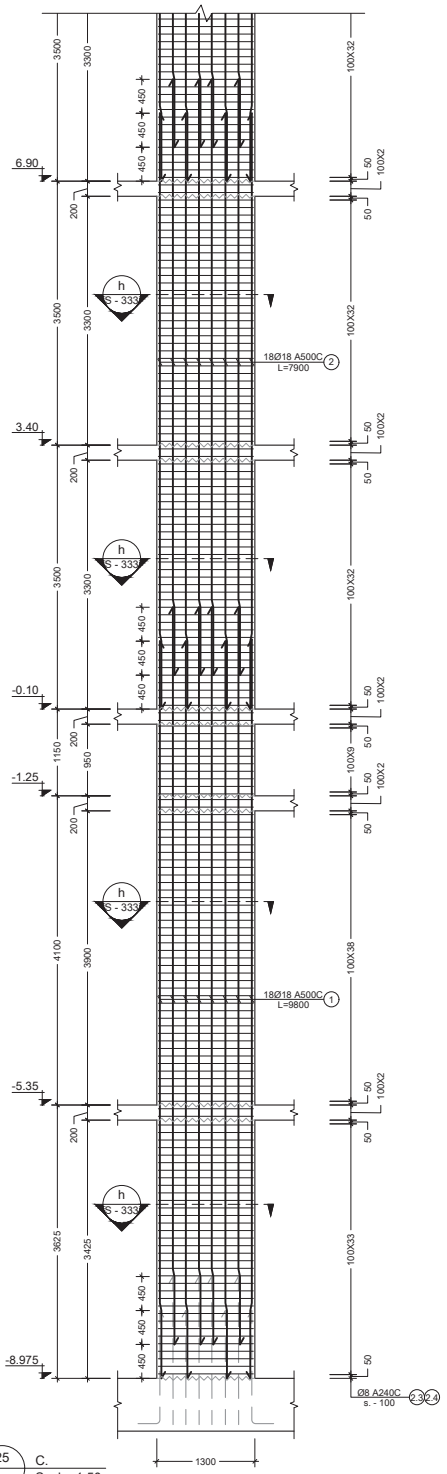

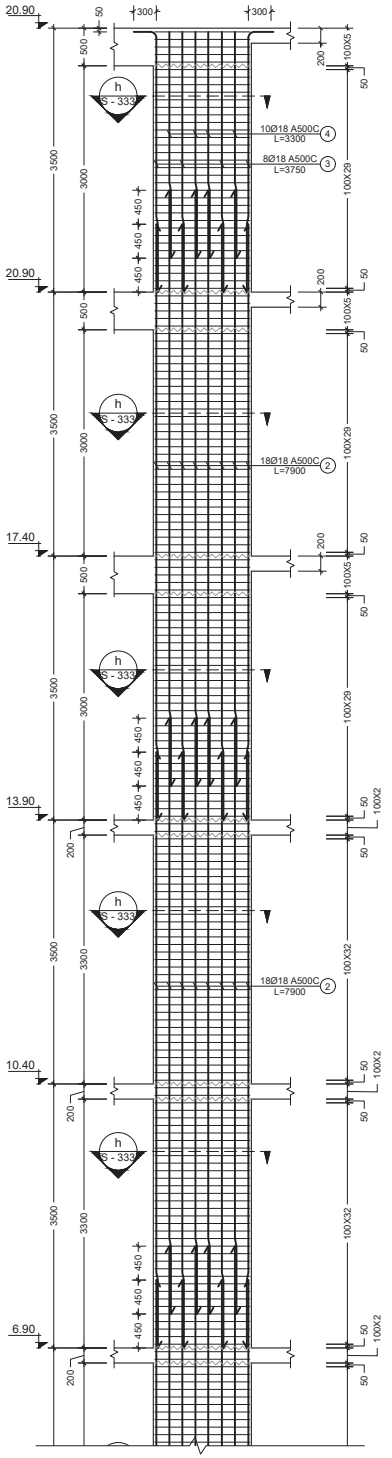

25 / - C.
Scale: 1:50

შენიშვნა:
NOTE:

1. სვეტების მარკირება იხილეთ სვეტების მარკირების ბეჭდებზე. S - 301; S - 302; S - 303; S - 304; S - 305; S - 306

No	Date	Revision	Issued by

საორიენტაციო სქემა
KEY PLAN

მისამართი ADDRESS: ქ. თბილისი, მწვანე ძალაძე ლისზე, ფაზა N3, C4 საცხოვრებელი კლიკი. ს.კ. N01.10.18.006.312

პროექტი PROJECT: მრავალბინიანი საცხოვრებელი სახლი

ნახაზის DRWG.: C.-24; 25

CUBICON DESIGN & BUILDING ENGINEERING
ქალაქ "კახაძორი", მაღალი ტექნოლოგიების პარკი, 13
ტელ: (+995 591) 116444 www.cubicon.ge

	გამოშვება ISSUED BY: GO	გამოშვება APPROVED BY: SHM
	ფაილი FILE / COLUMN	პროექტის # PROJECT No: 73A19
	ფორმატი PAPER SIZE: A2	მასშტაბი SCALE: 1:50
ნახ.ნომერი DRWG. No: S - 315	კორექტ. REVISION: 00	სტატუსი STATUS: C.D.

08.02.2022

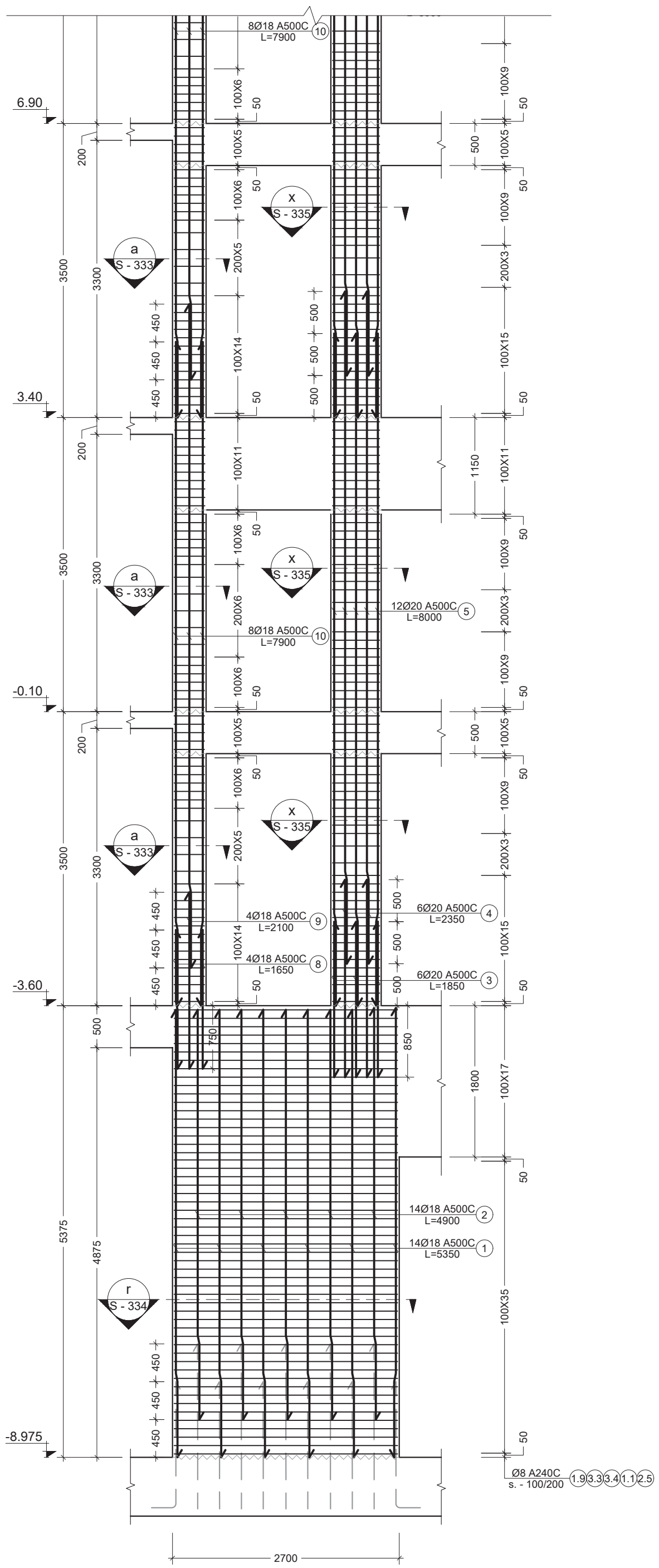

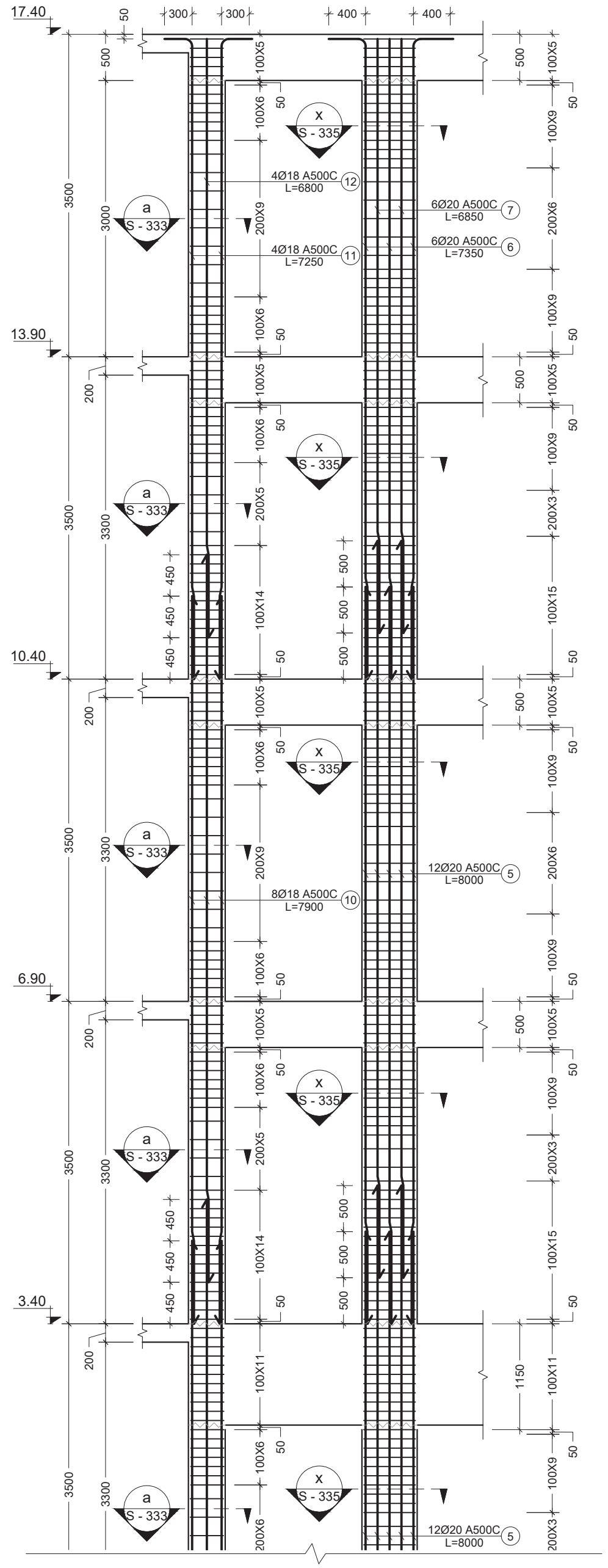

26 C.
Scale: 1:50

შენიშვნა:
NOTE:

1. სვეტების მარკირება იხილეთ სვეტების მარკირების გეგმებზე.
S - 301; S - 302; S - 303; S - 304; S - 305; S - 306

No	Date	Revision	Issued by
----	----	----	----
----	----	----	----
----	----	----	----
----	----	----	----
----	----	----	----

სიტუაციური სქემა
KEY PLAN

მისამართი
ADDRESS
ქ. თბილისი, მწვანე ქალაქი ლისზე, ფაზა N3. C4 საცხოვრებელი ბლოკი. ს.კ. N01.10.18.006.312

პროექტი
PROJECT
მრავალბინიანი საცხოვრებელი სახლი

ნახაზი
DRWG.
C.-26

CUBICON
DESIGN & BUILDING ENGINEERING

შპს "კუბიკონი", თბილისი, მარშალ გელოვანის გამზ. 13
ტელ: (+995 591) 116444 www.cubicon.ge

შეასრულა: ISSUED BY: GO	შეამოწმა APPROVED BY: SHM
ფაილი FILE COLUMN	პროექტის #: PROJECT No 73A19
ფორმატი PAPER SIZE A2	მასშტაბი SCALE 1:50
ნახ.კოდი DRWG. No S - 316	კორექტ. REVISION 00
სტადია STATUS C.D.	

08.02.2022

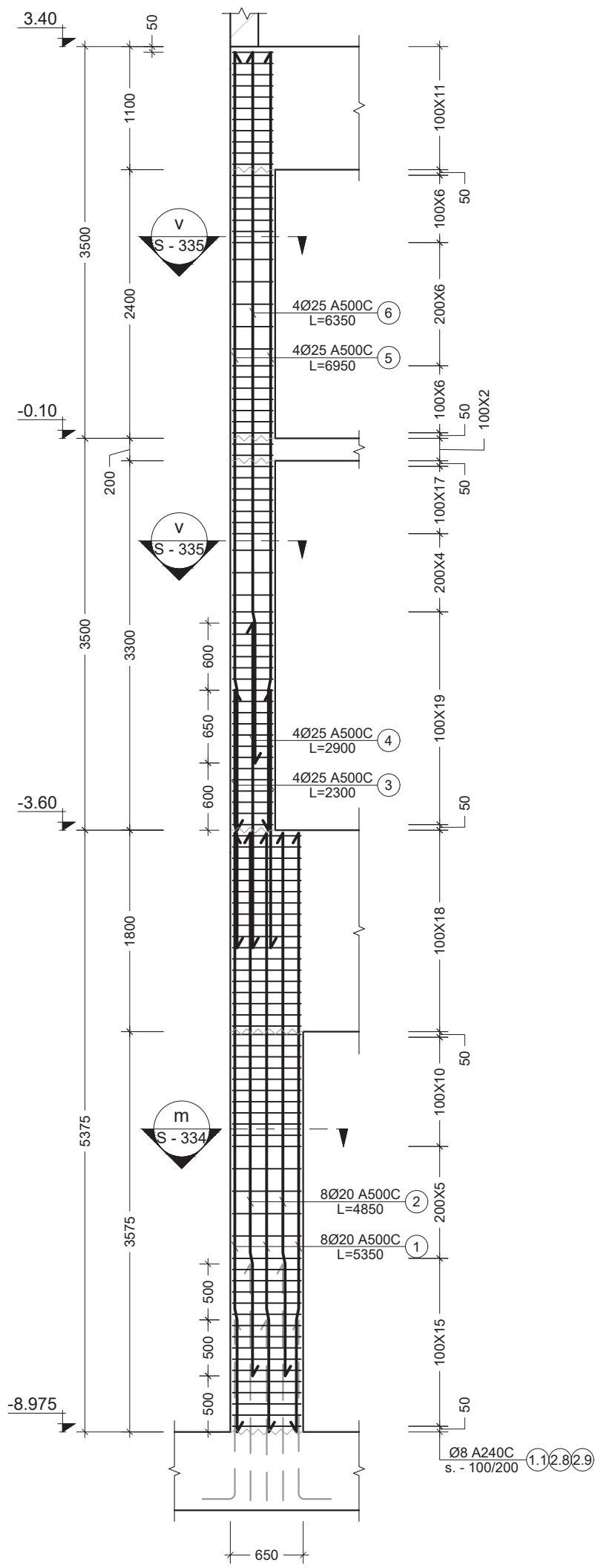

31
-
C.
Scale: 1:50

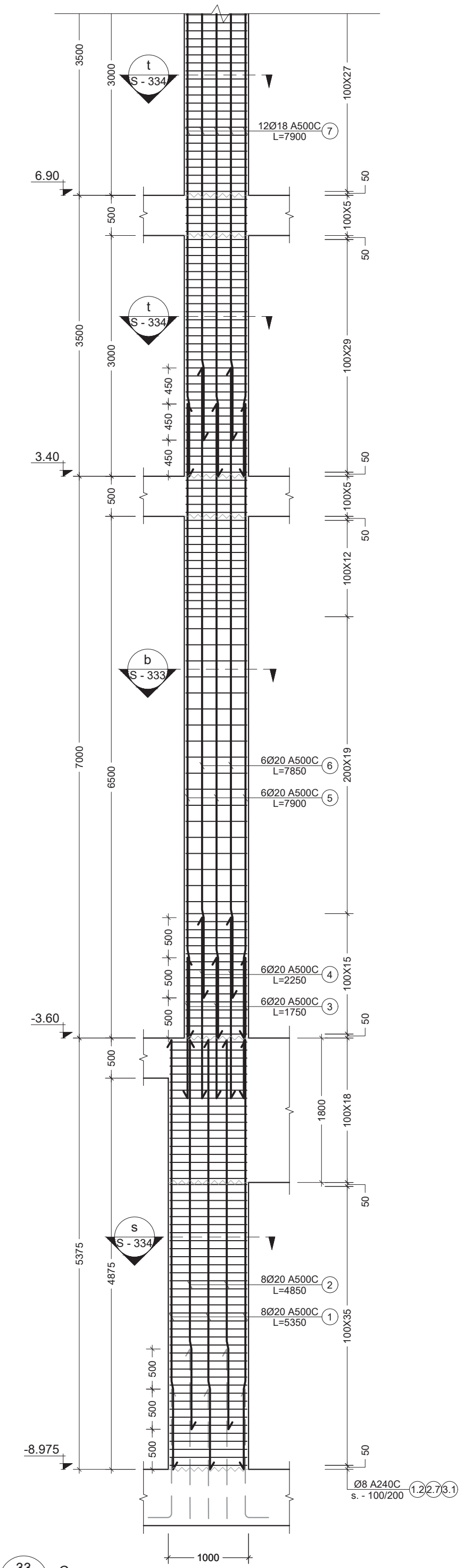

33
-
C.
Scale: 1:50

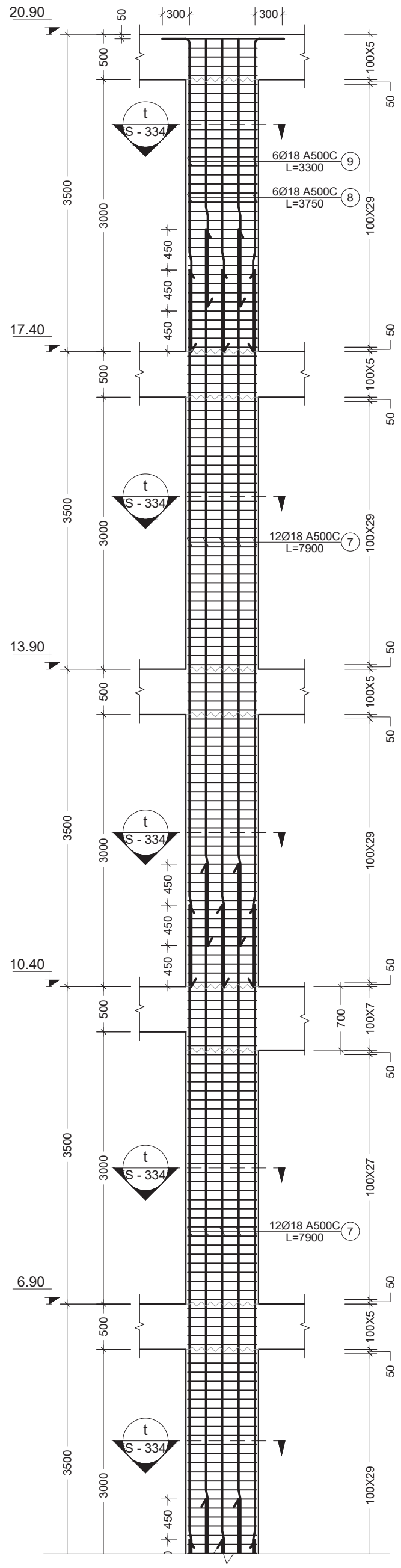

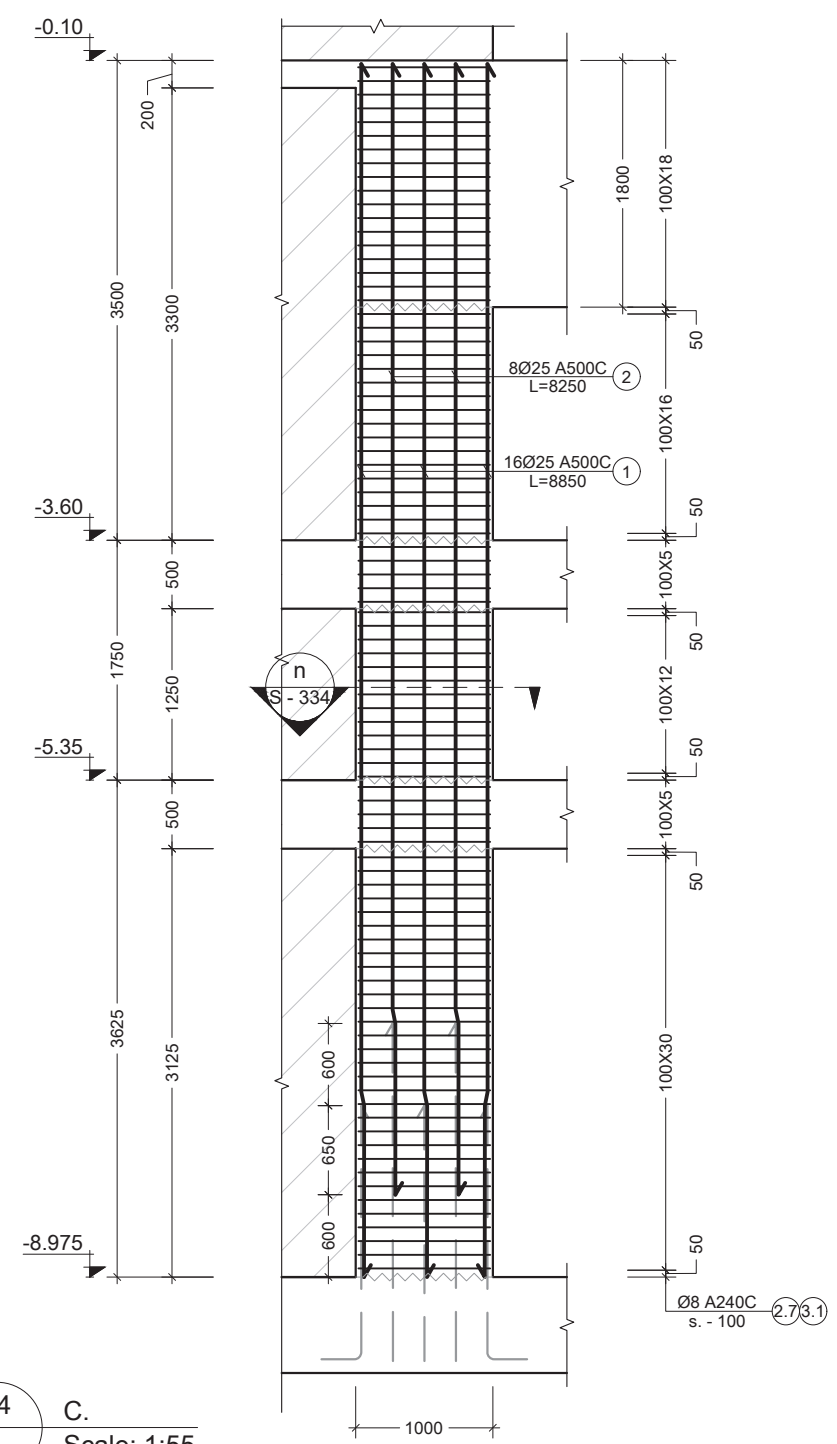

34
-
C.
Scale: 1:55

შენიშვნა:
NOTE:

1. სვეტების მარკირება იხილეთ სვეტების მარკირების გეგმებზე.
S - 301; S - 302; S - 303; S - 304; S - 305; S - 306

No	Date	Revision	Issued by
----	----	----	----
----	----	----	----
----	----	----	----
----	----	----	----
----	----	----	----

სიტუაციური სქემა
KEY PLAN

მისამართი
ADDRESS
ქ. თბილისი, მწვანე ქალაქი ლისზე, ფაზა N3. C4 საცხოვრებელი ბლოკი. ს.კ. N01.10.18.006.312

პროექტი
PROJECT
მრავალბინიანი საცხოვრებელი სახლი

ნახაზი
DRWG.
C.-27; 28; 29; 30

CUBICON
DESIGN & BUILDING ENGINEERING

შპს "კუბიკონი", თბილისი, მარშალ გელოვანის გამზ. 13
ტელ: (+995 591) 116444 www.cubicon.ge

შეასრულა: ISSUED BY:	შეამოწმა APPROVED BY:
GO	SHM
ფაილი FILE: COLUMN	პროექტის #: PROJECT No: 73A19
ფორმატი PAPER SIZE: A2	მასშტაბი SCALE: 1:50

ნახ.კოდი DRWG. No	კორექტ. REVISION	სტადია STATUS
S - 317	00	C.D.

08.02.2022

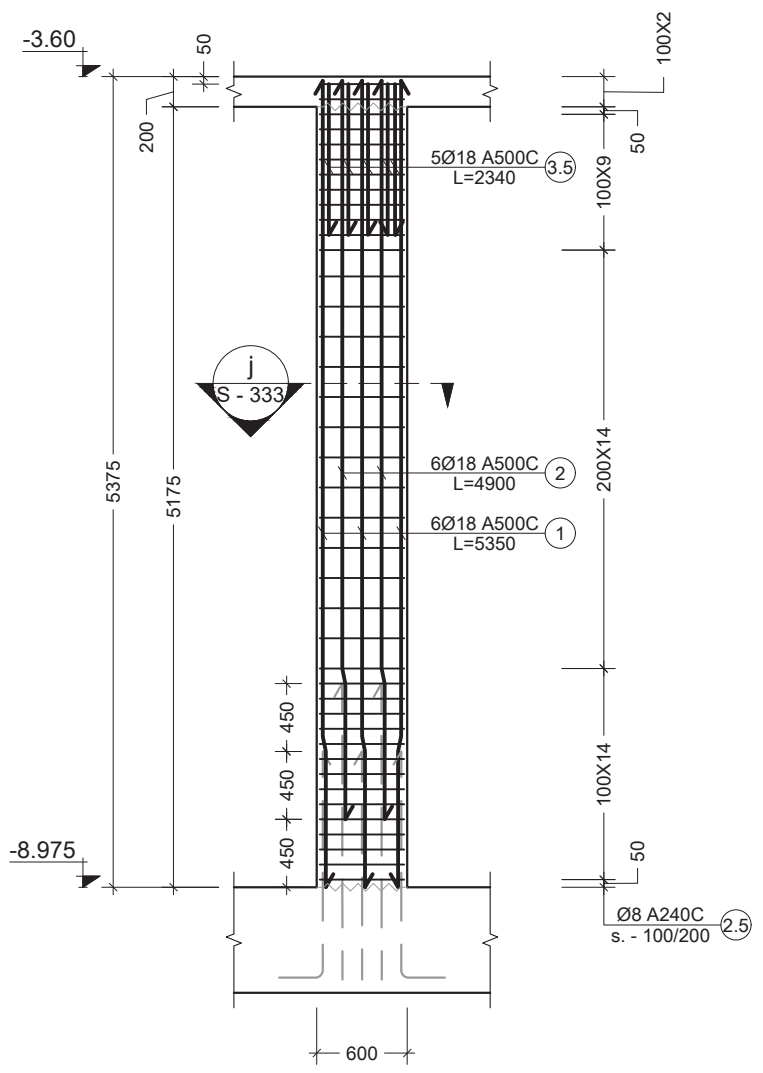

27 C.
Scale: 1:50

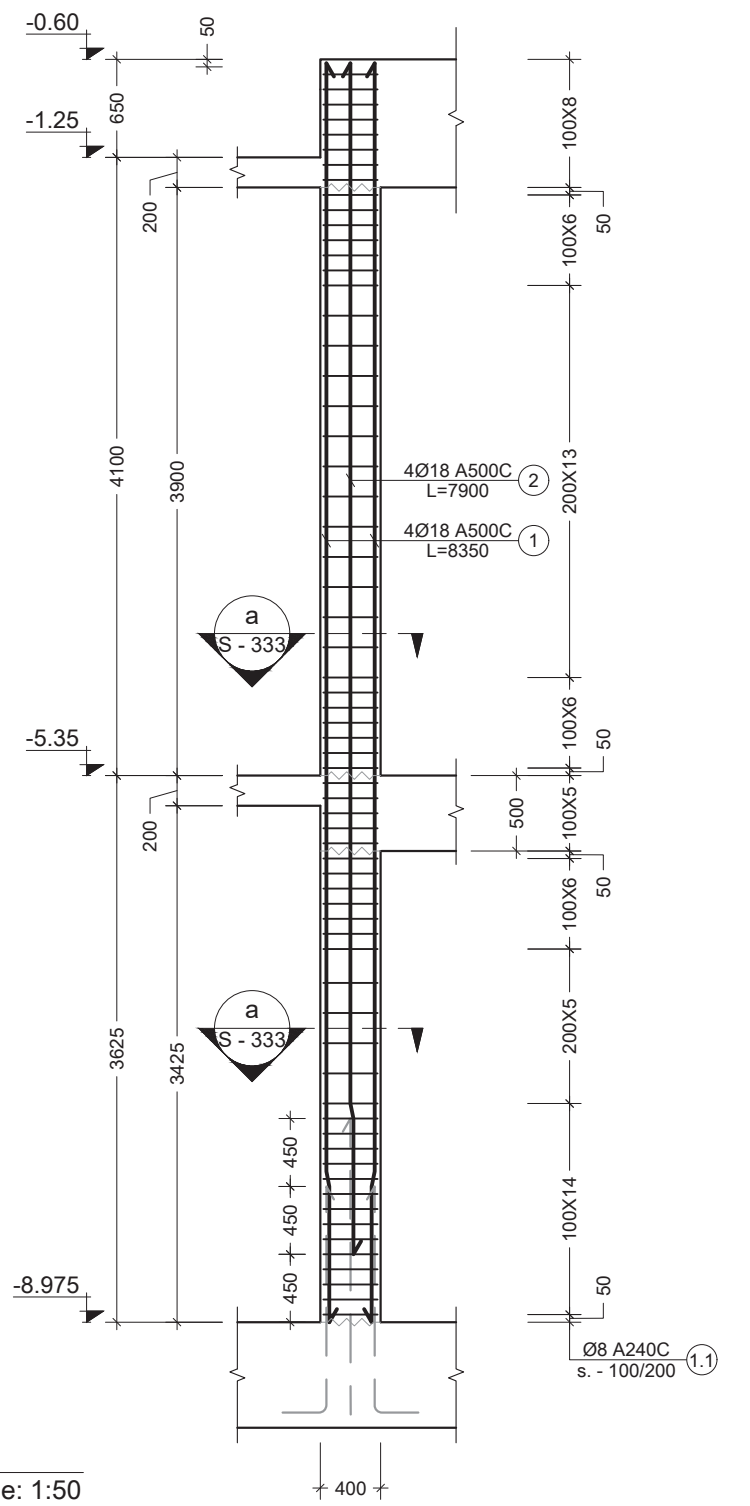

28 C.
Scale: 1:50

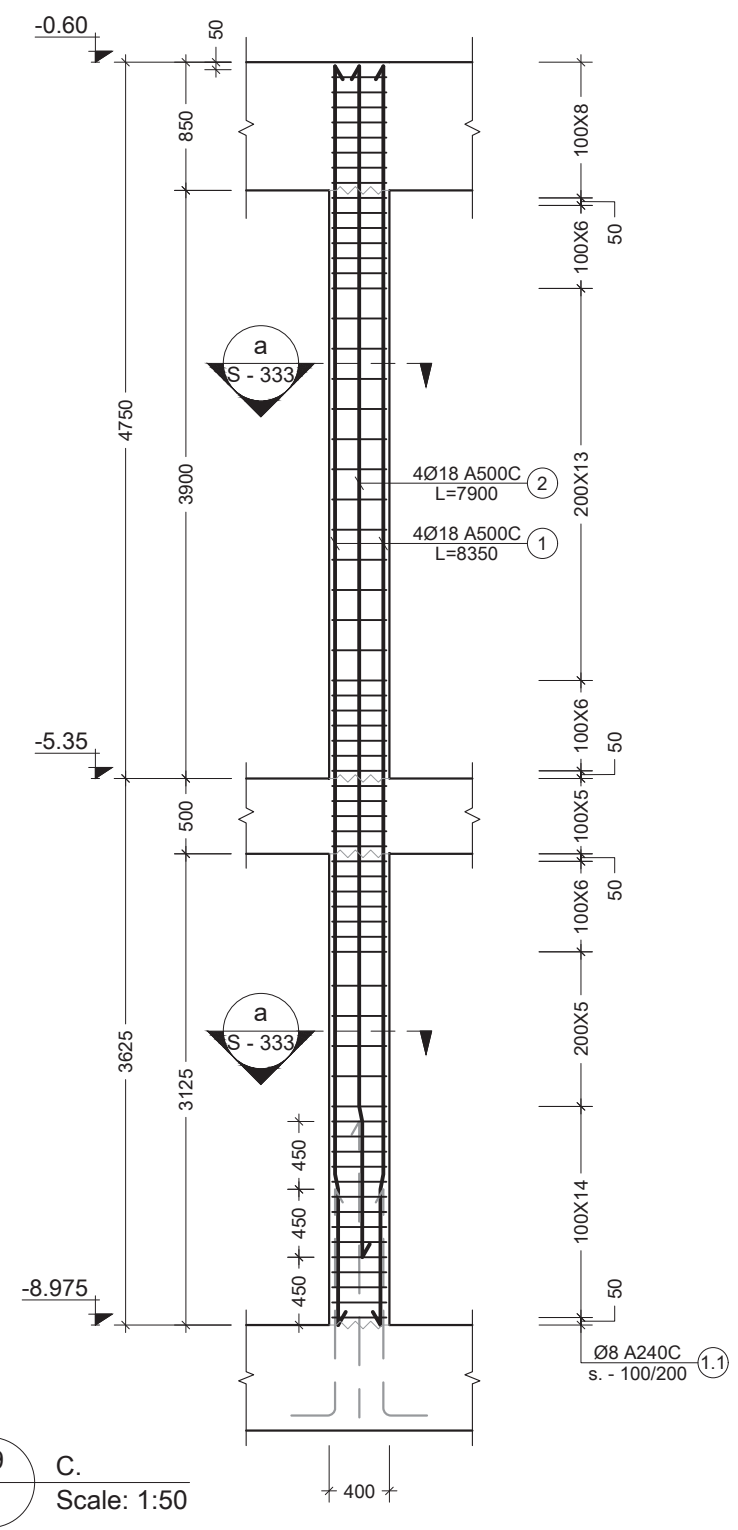

29 C.
Scale: 1:50

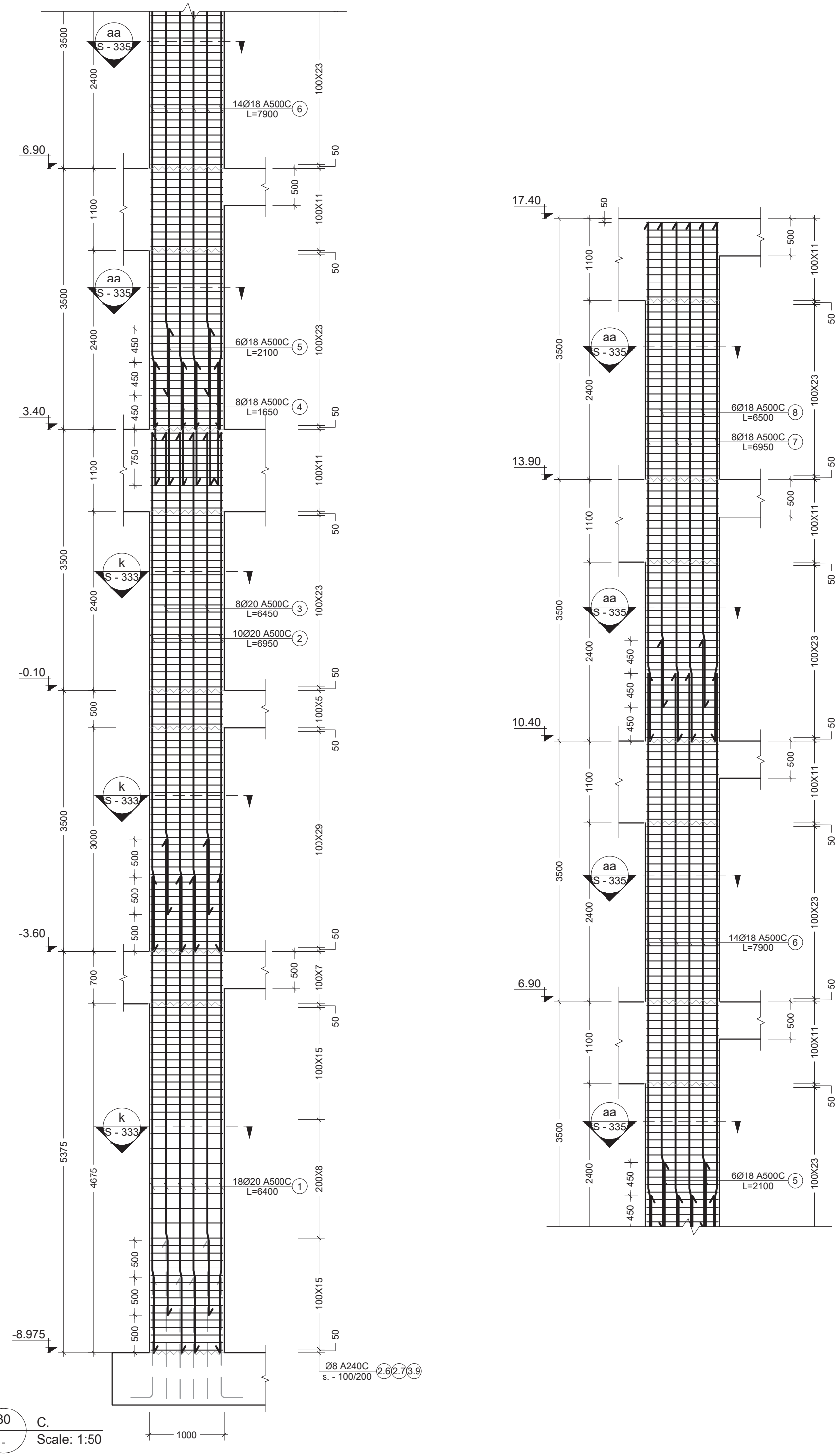

30 C.
Scale: 1:50

შენიშვნა:
NOTE:

1. სვეტების მარკირება იხილეთ სვეტების მარკირების გეგმებზე. S - 301; S - 302; S - 303; S - 304; S - 305; S - 306

No	Date	Revision	Issued by
----	----	----	----
----	----	----	----
----	----	----	----
----	----	----	----
----	----	----	----

სიტუაციური სქემა
KEY PLAN

მისამართი
ADDRESS
ქ. თბილისი, მწვანე ქალაქი ლისზე, ფაზა N3. C4 საცხოვრებელი ბლოკი. ს.კ. N01.10.18.006.312

პროექტი
PROJECT
მრავალბინიანი საცხოვრებელი სახლი

ნახაზი
DRWG.
C.-27; 28; 29; 30

CUBICON
DESIGN & BUILDING ENGINEERING
შპს "კუბიკონი", თბილისი, მარშალ გელოვანის გამზ. 13
ტელ: (+995 591) 116444 www.cubicon.ge

	შეასრულა: ISSUED BY: GO	შეამოწმა APPROVED BY: SHM
	ფაილი FILE COLUMN	პროექტის #: PROJECT No 73A19
	ფორმატი PAPER SIZE A2	მასშტაბი SCALE 1:50
ნახ.კოდი DRWG. No S - 317	კორექტ. REVISION 00	სტადია STATUS C.D.

08.02.2022

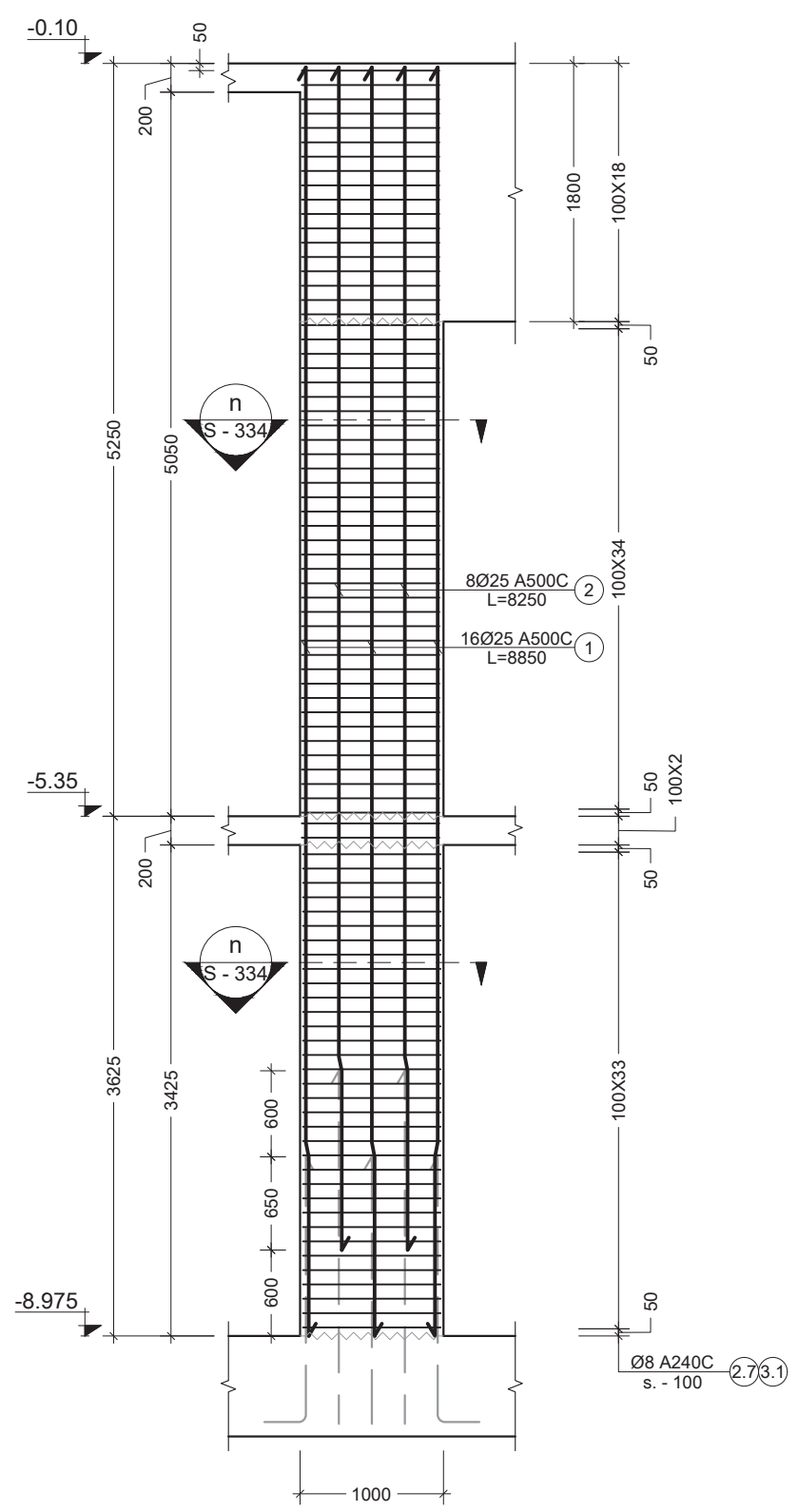

36 C.
Scale: 1:50

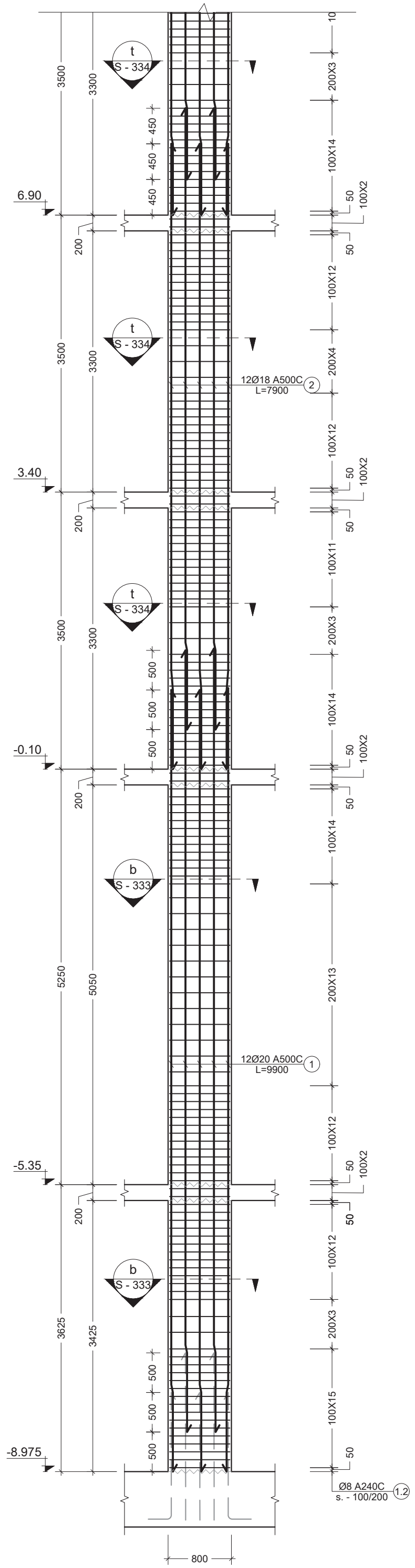

37 C.
Scale: 1:50

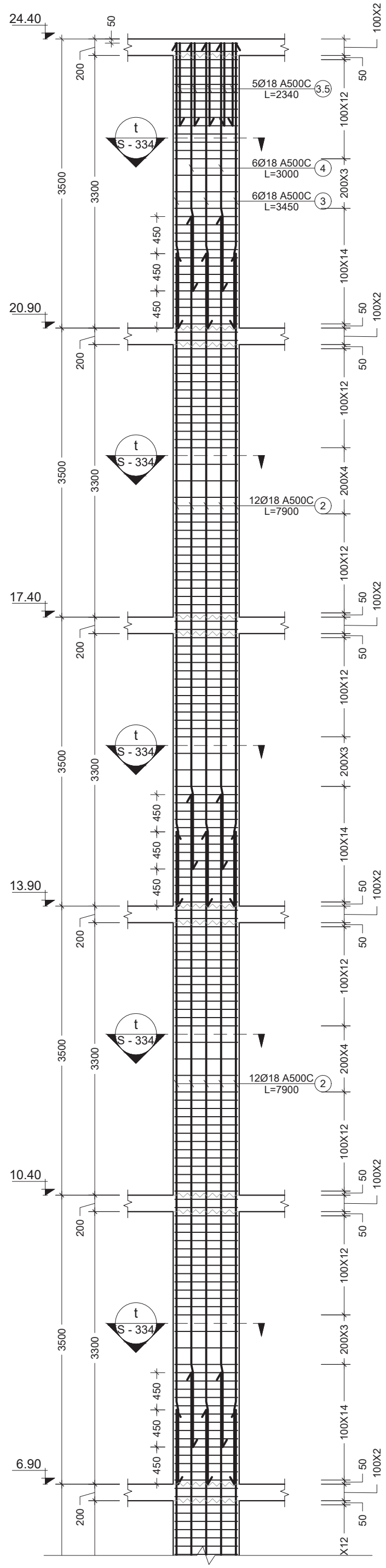

შენიშვნა:
NOTE:

1. სვეტების მარკირება იხილეთ სვეტების მარკირების გეგმებზე.
S - 301; S - 302; S - 303; S - 304; S - 305; S - 306

No	Date	Revision	Issued by
----	----	----	----
----	----	----	----
----	----	----	----
----	----	----	----
----	----	----	----

სიტუაციური სქემა
KEY PLAN

მისამართი
ADDRESS
ქ. თბილისი, მწვანე ქალაქი ლისზე, ფაზა N3. C4 საცხოვრებელი ბლოკი. ს.კ. N01.10.18.006.312

პროექტი
PROJECT
მრავალბინიანი საცხოვრებელი სახლი

ნახაზი
DRWG.
C.-36; 37

CUBICON
DESIGN & BUILDING ENGINEERING
შპს "კუბიკონი", თბილისი, მარშალ გელოვანის გამზ. 13
ტელ: (+995 591) 116444 www.cubicon.ge

	შეასრულა: ISSUED BY: GO	შეამოწმა APPROVED BY: SHM
	ფაილი FILE COLUMN	პროექტის #: PROJECT No 73A19
	ფორმატი PAPER SIZE A2	მასშტაბი SCALE 1:50
ნახ.კოდი DRWG. No S - 319	კორექტ. REVISION 00	სტადია STATUS C.D.

08.02.2022

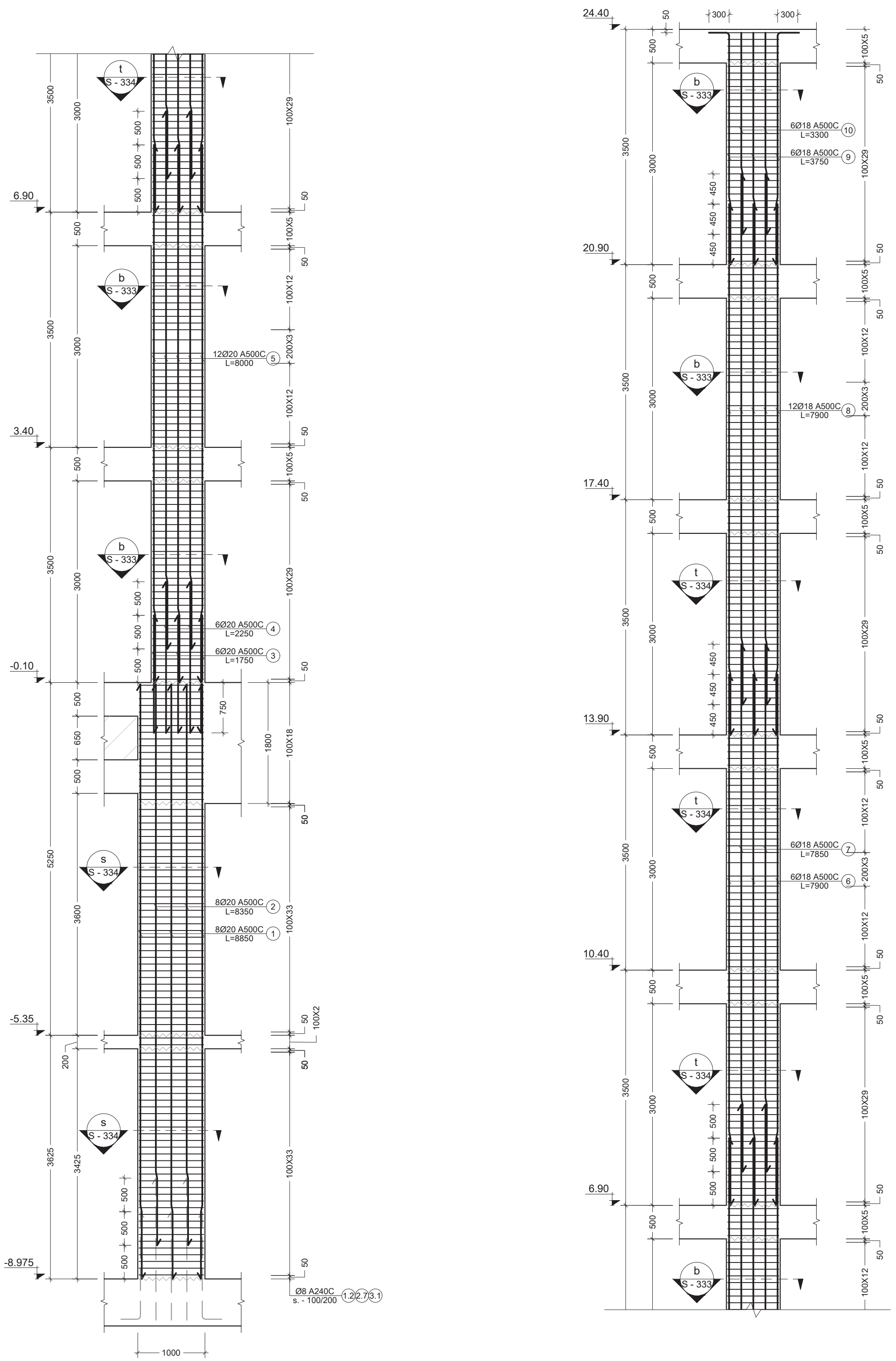

38 C.

Scale: 1:50

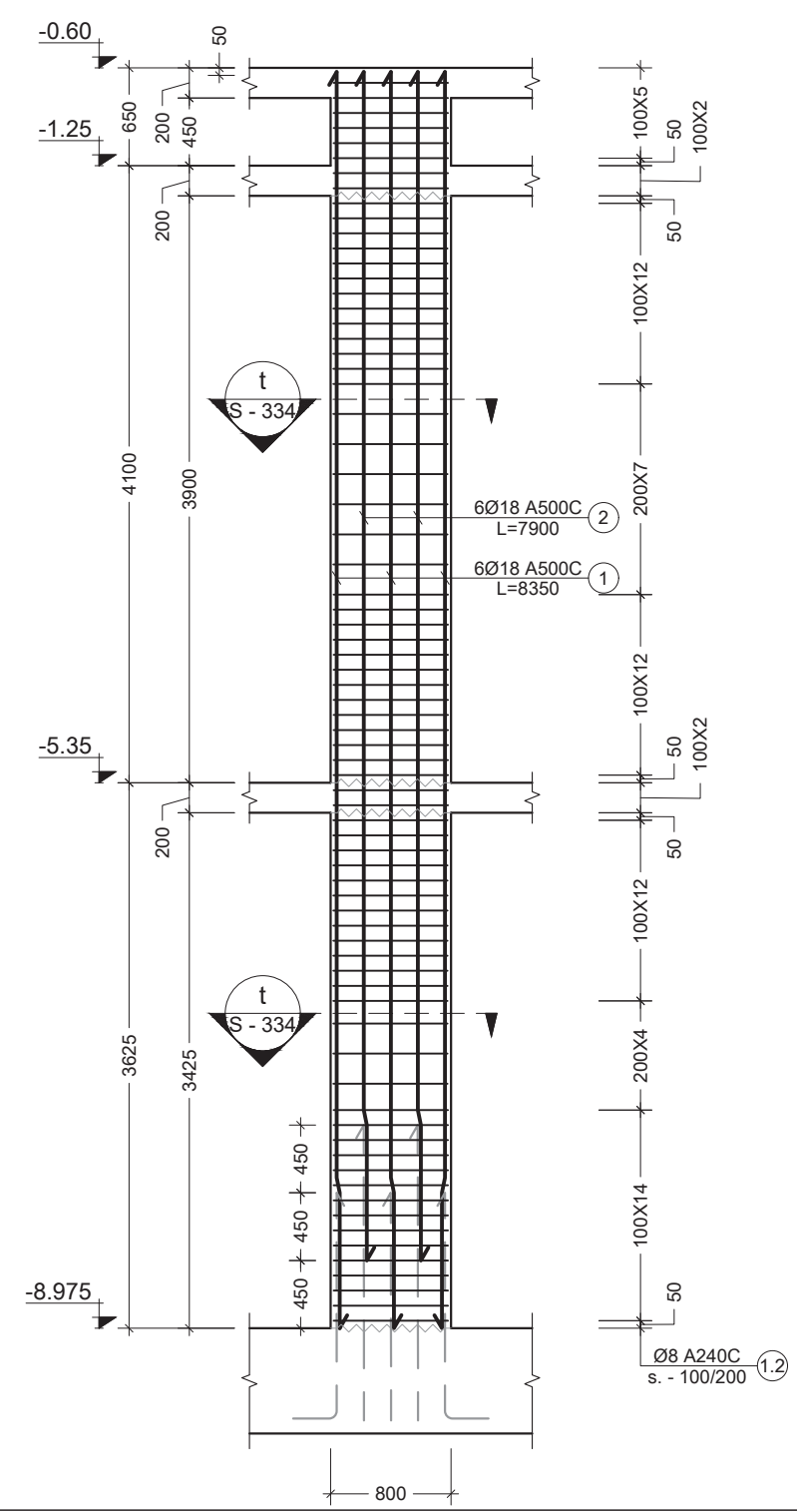

39 C.

Scale: 1:50

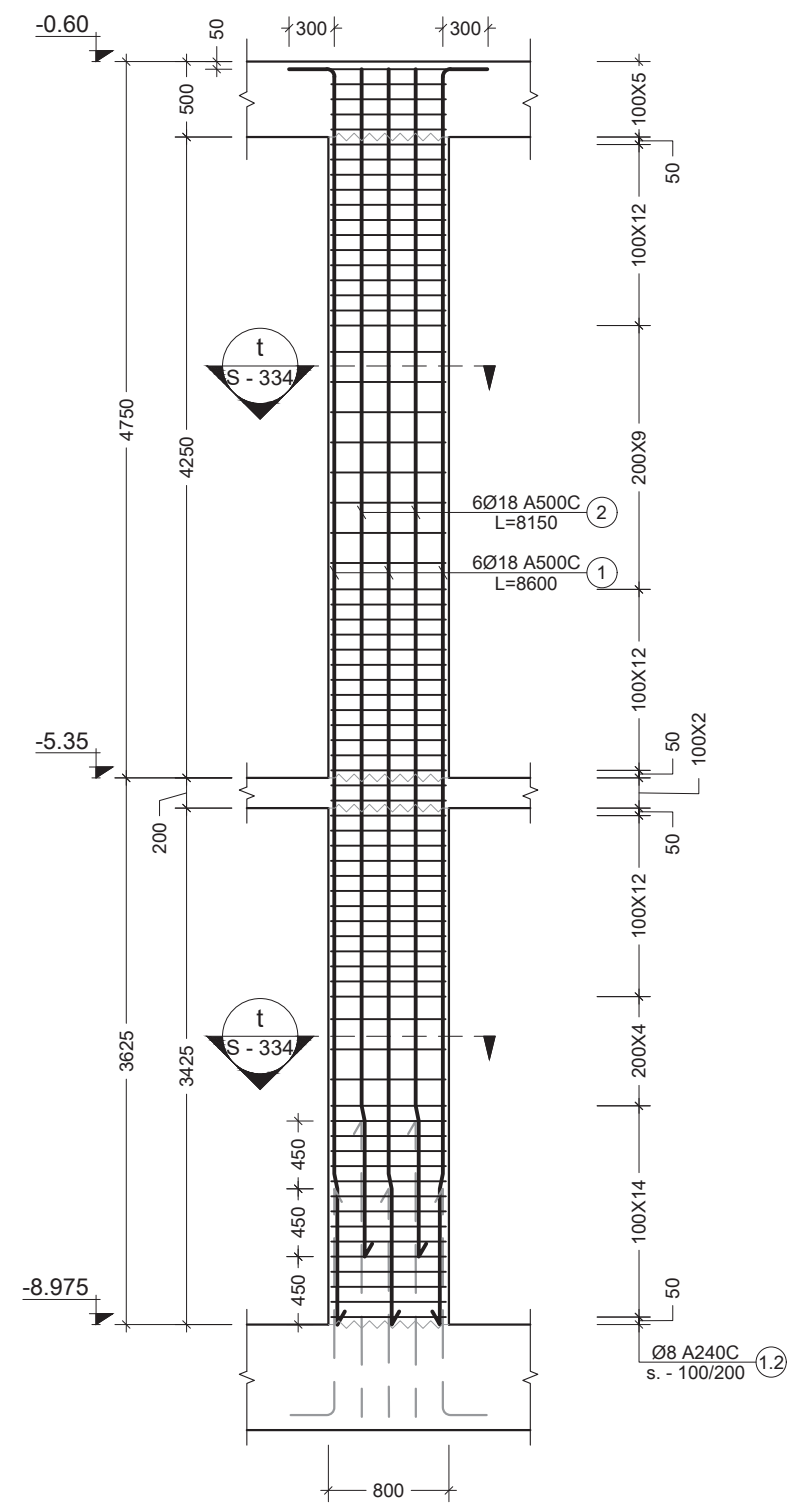

40 C.

Scale: 1:50

შენიშვნა:
NOTE:

1. სვეტების მარკირება იხილეთ სვეტების მარკირების გეგმებზე.
S - 301; S - 302; S - 303; S - 304; S - 305; S - 306

No	Date	Revision	Issued by
----	----	----	----
----	----	----	----
----	----	----	----
----	----	----	----
----	----	----	----

სიტუაციური სქემა
KEY PLAN

მისამართი
ADDRESS
ქ. თბილისი, მწვანე ქალაქი ლისზე, ფაზა N3. C4 საცხოვრებელი ბლოკი. ს.კ. N01.10.18.006.312

პროექტი
PROJECT
მრავალბინიანი საცხოვრებელი სახლი

ნახაზი
DRWG.
C.-38; 39; 40

CUBICON DESIGN & BUILDING ENGINEERING

შპს "კუბიკონი", თბილისი, მარშალ გელოვანის გამზ. 13
ტელ: (+995 591) 116444 www.cubicon.ge

	შეასრულა: ISSUED BY: GO	შეამოწმა APPROVED BY: SHM
	ფაილი FILE COLUMN	პროექტის #: PROJECT No 73A19
	ფორმატი PAPER SIZE A2	მასშტაბი SCALE 1:50
ნახ.კოდი DRWG. No S - 320	კორექტ. REVISION 00	სტადია STATUS C.D.

08.02.2022

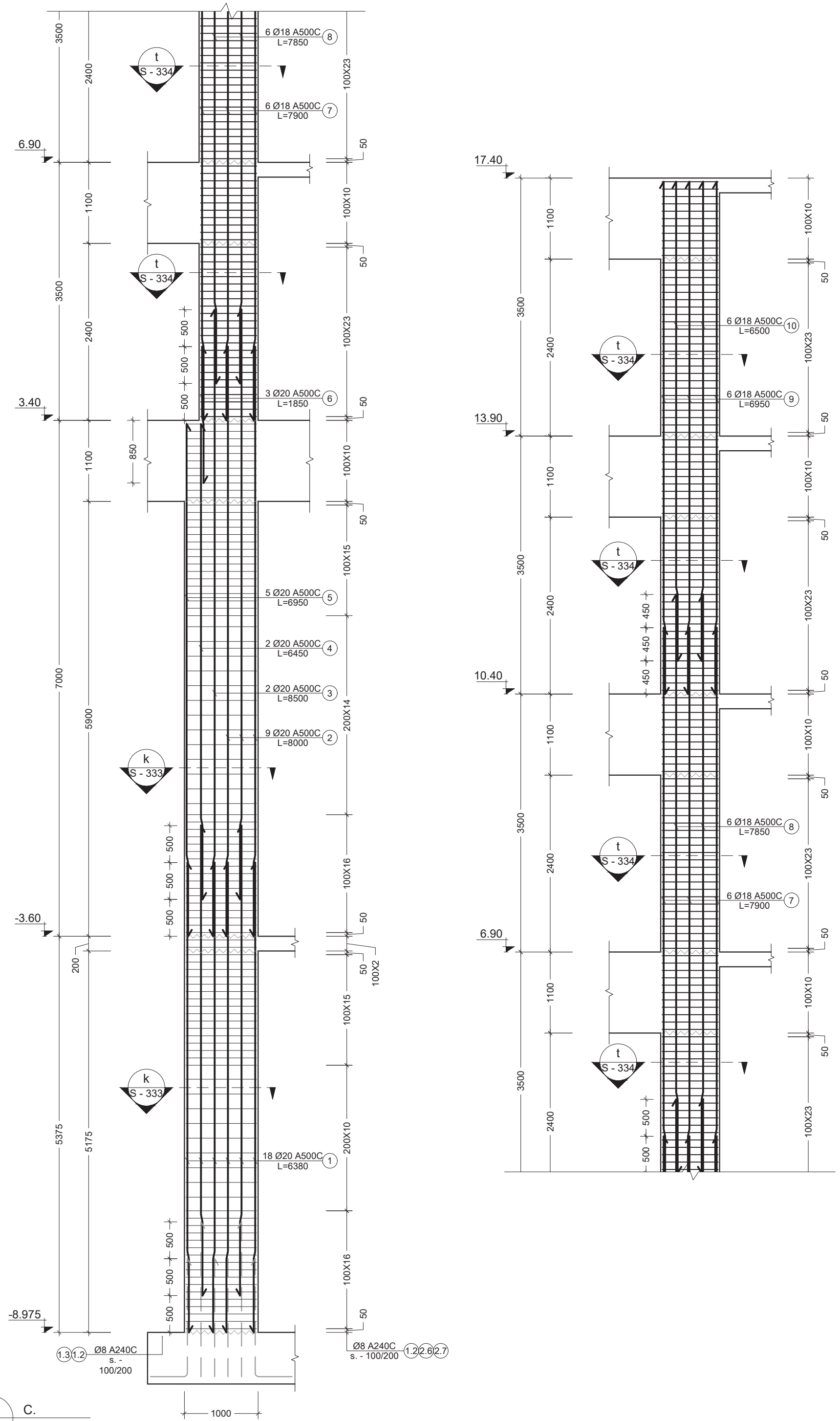

41 C. Scale: 1:50

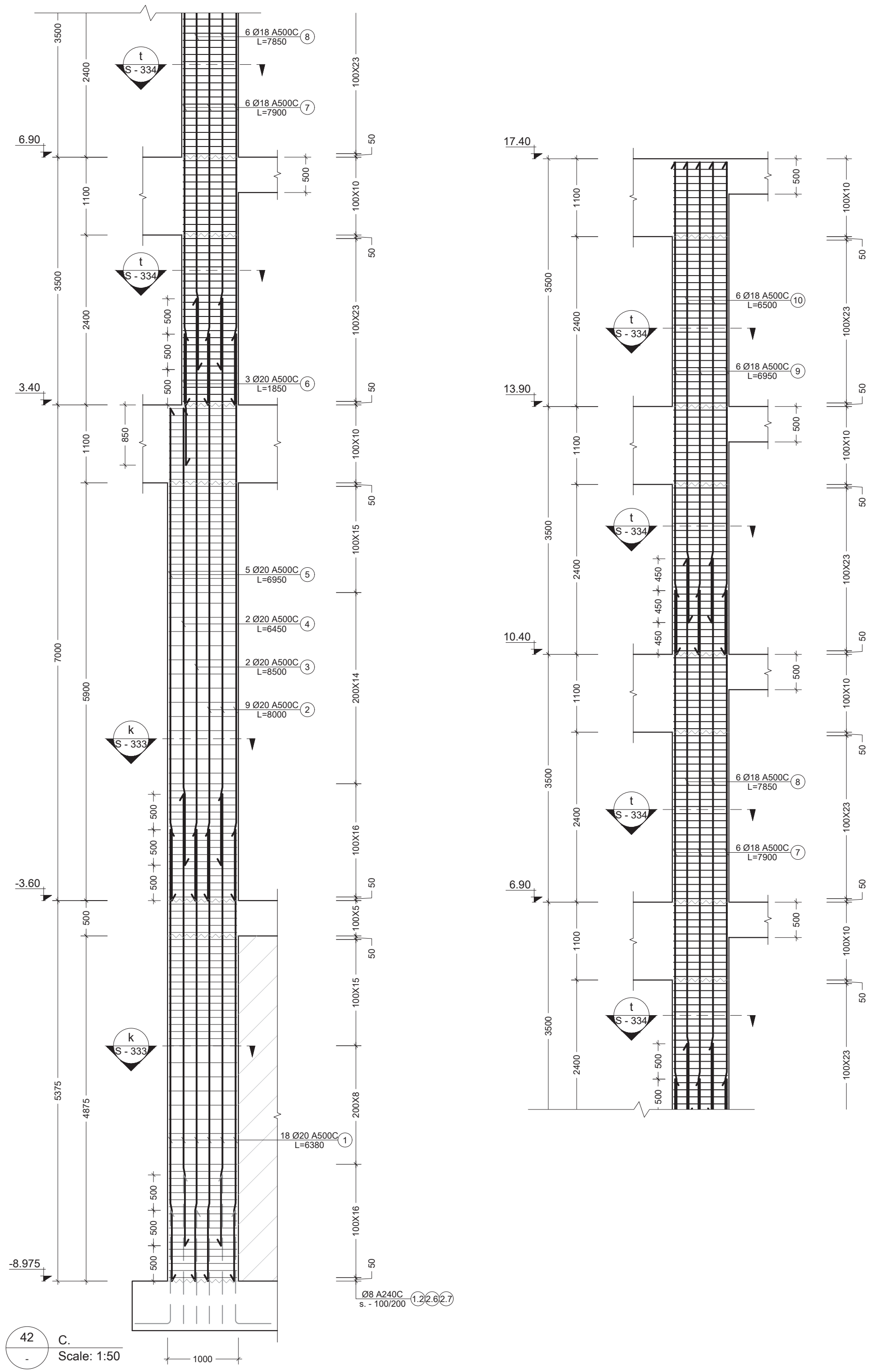

42 C. Scale: 1:50

შენიშვნა:
NOTE:

1. სვეტების მარკირება იხილეთ საყალიბე გეგმებზე.

No	Date	Revision	Issued by
----	----	---	----
----	----	---	----
----	----	---	----
----	----	---	----
----	----	---	----

სიტუაციური სქემა
KEY PLAN

მისამართი
ADDRESS
ქ. თბილისი, მწვანე ქალაქი ლისზე, ფაზა N3. C4 საცხოვრებელი ბლოკი. ს.კ. N01.10.18.006.312

პროექტი
PROJECT
მრავალბინიანი საცხოვრებელი სახლი

ნახაზი
DRWG.
C.-41; 42

CUBICON DESIGN & BUILDING ENGINEERING
შპს "კუბიკონი", თბილისი, მარშალ გელოვანის გამზ. 13
ტელ: (+995 591) 116444 www.cubicon.ge

შეასრულა: ISSUED BY:	შეამოწმა APPROVED BY:
LL	SHM
ფაილი FILE COLUMN_2	პროექტის #: PROJECT No 73A19
ფორმატი PAPER SIZE A2	მასშტაბი SCALE 1:50

ნახ.კოდი DRWG. No	კორექტ. REVISION	სტადია STATUS
S - 321	00	C.D.

08.02.2022

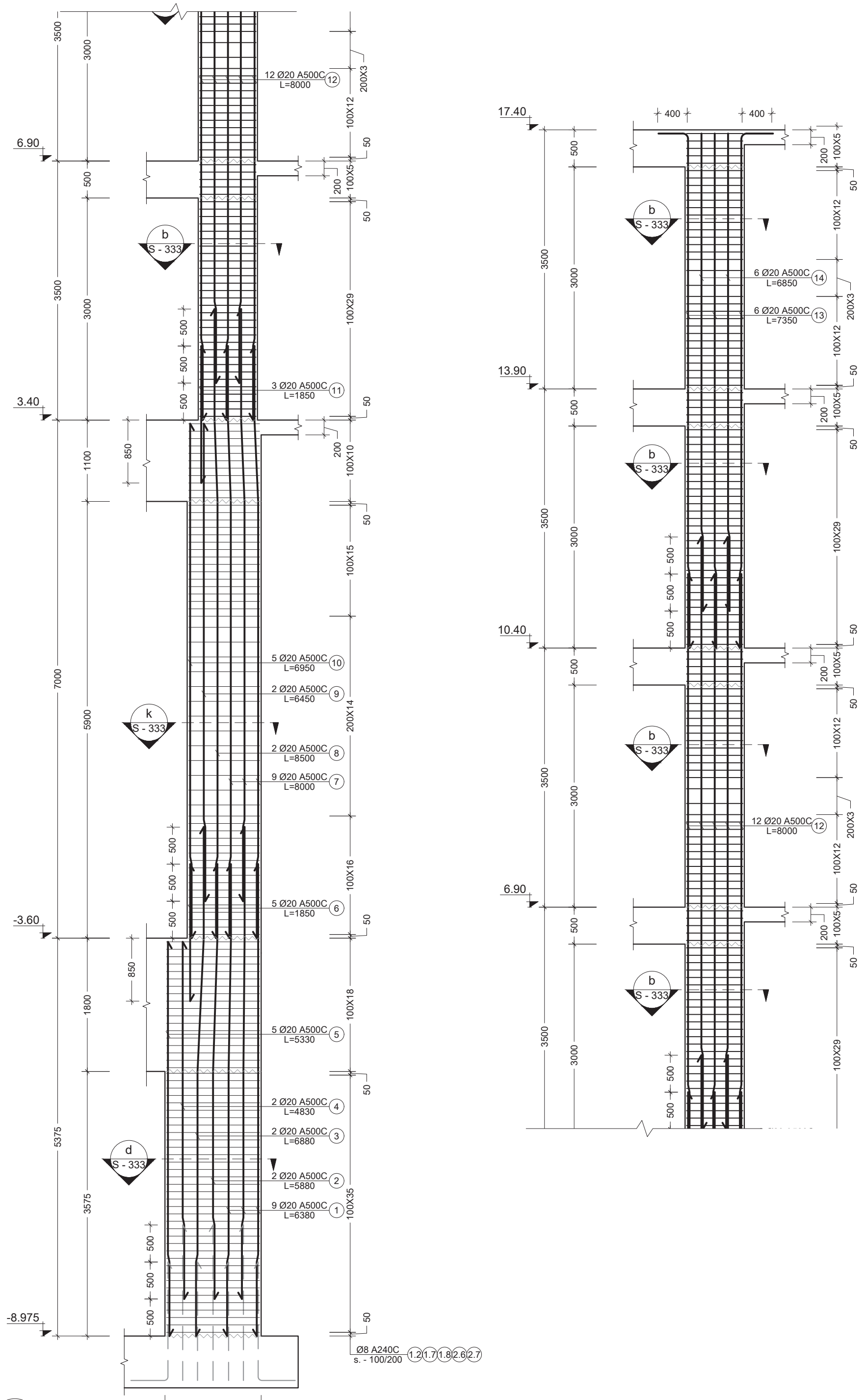

43 C.
Scale: 1:50

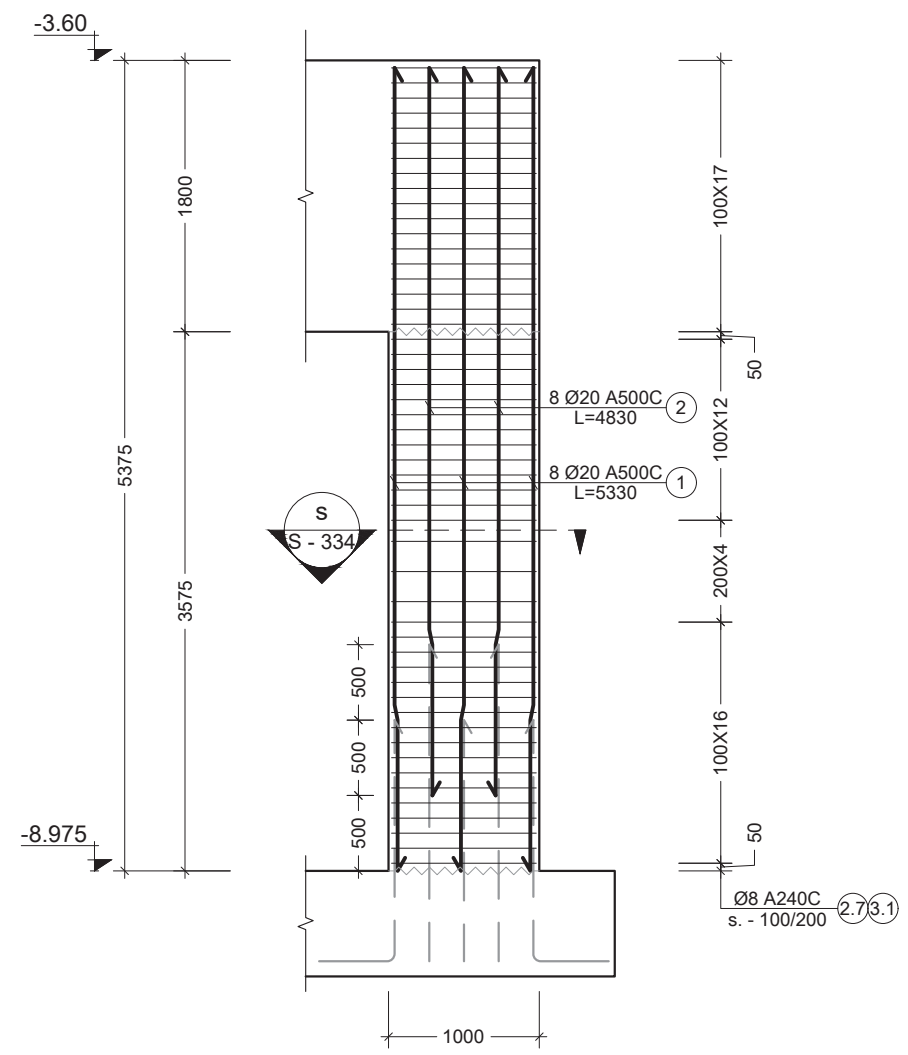

44 C.
Scale: 1:50

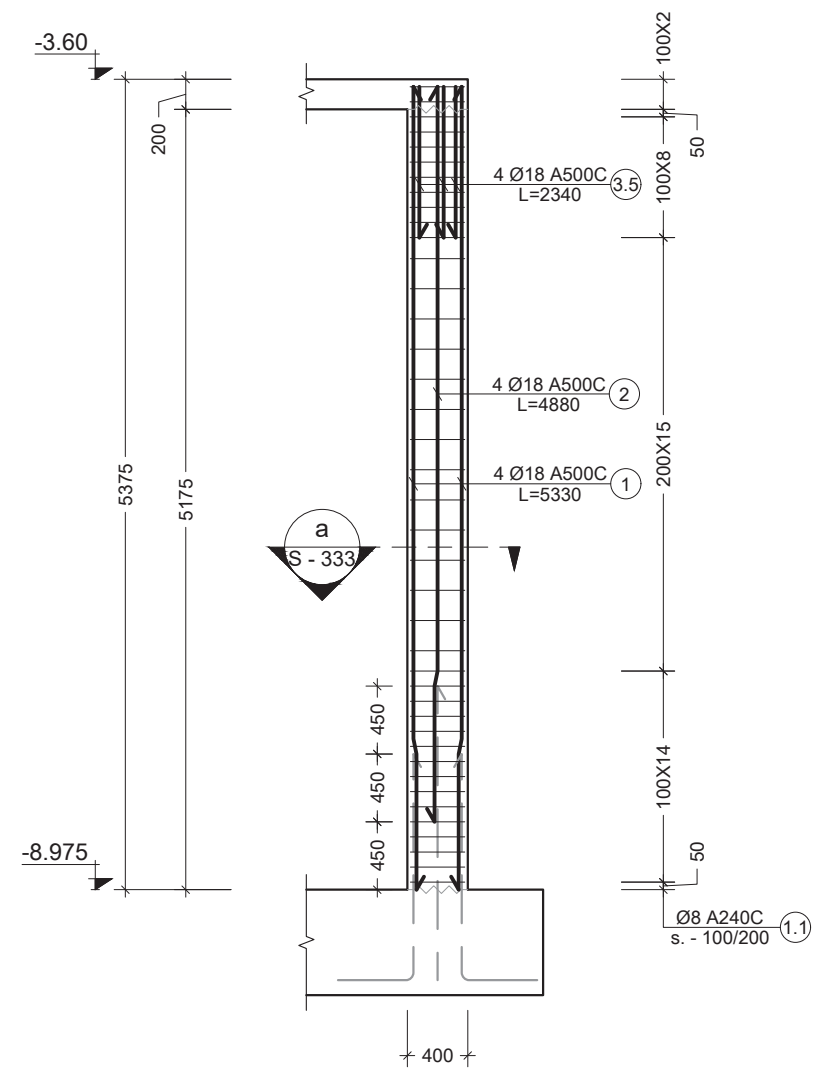

46 C.
Scale: 1:50

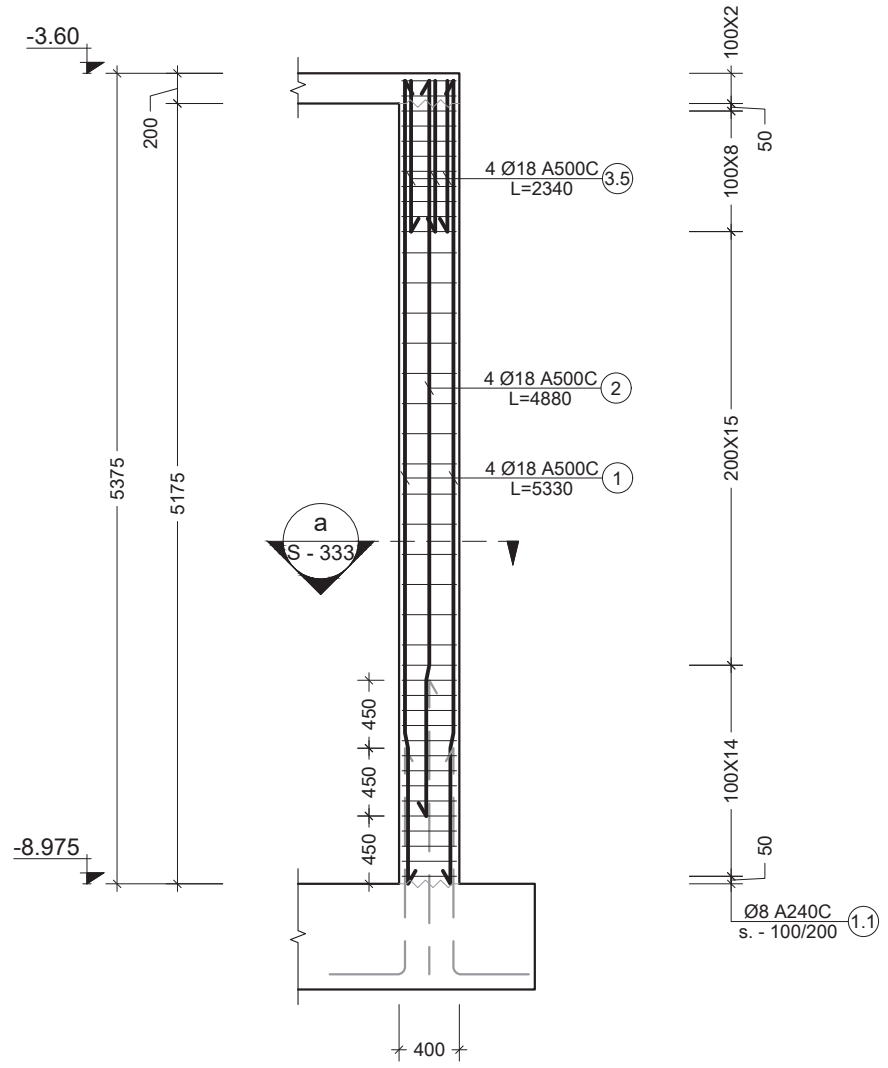

45 C.
Scale: 1:50

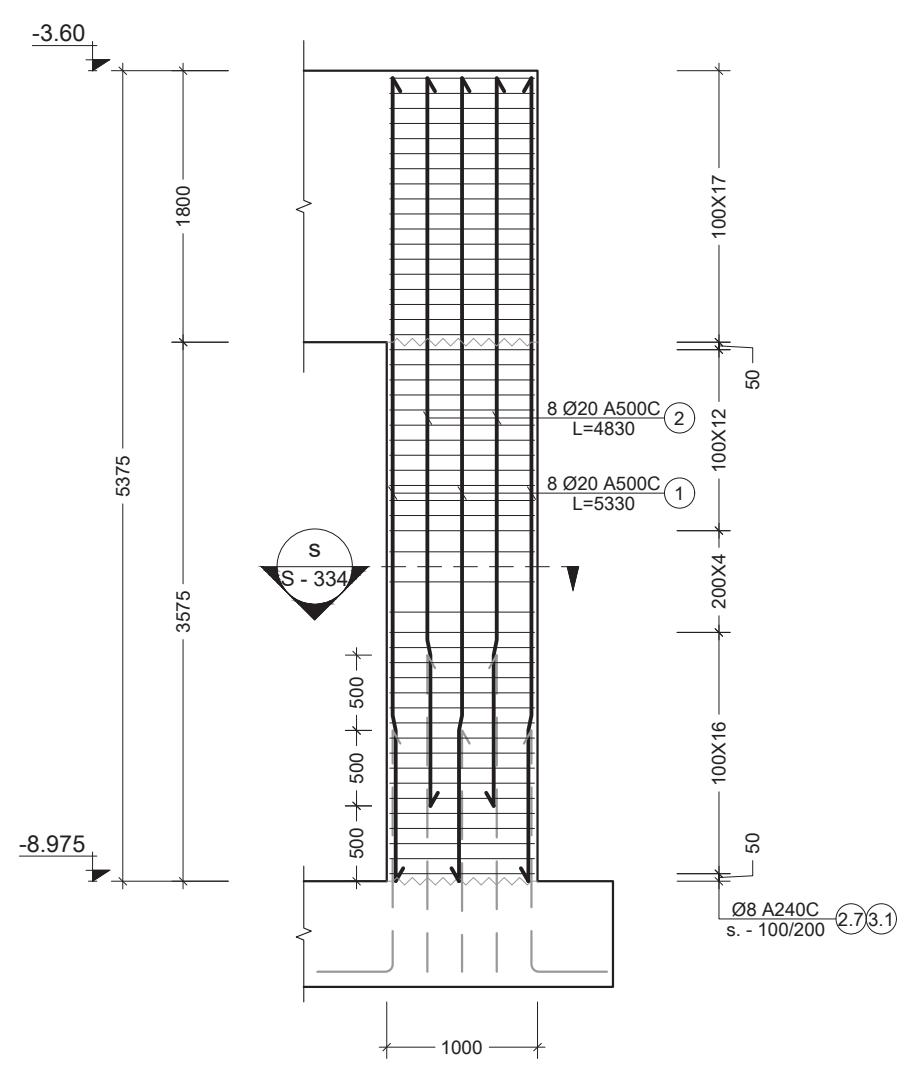

47 C.
Scale: 1:50

შენიშვნა:
NOTE:

1. სვეტების მარკირება იხილეთ საყალიბე გეგმებზე.

No	Date	Revision	Issued by
----	----	----	----
----	----	----	----
----	----	----	----
----	----	----	----
----	----	----	----

სიტუაციური სქემა
KEY PLAN

მისამართი
ADDRESS
ქ. თბილისი, მწვანე ქალაქი ლისზე, ფაზა N3. C4 საცხოვრებელი ბლოკი. ს.კ. N01.10.18.006.312

პროექტი
PROJECT
მრავალბინიანი საცხოვრებელი სახლი

ნახაზი
DRWG.
C.-43; 44; 45; 46; 47

CUBICON DESIGN & BUILDING ENGINEERING

შპს "კუბიკონი", თბილისი, მარშალ გელოვანის გამზ. 13
ტელ: (+995 591) 116444 www.cubicon.ge

შეასრულა: ISSUED BY: LL	შეამოწმა APPROVED BY: SHM
ფაილი FILE COLUMN_2	პროექტის #: PROJECT No 73A19
ფორმატი PAPER SIZE A2	მასშტაბი SCALE 1:50

ნახ.კოდი DRWG. No S - 322	კორექტ. REVISION 00	სტადია STATUS C.D.

08.02.2022

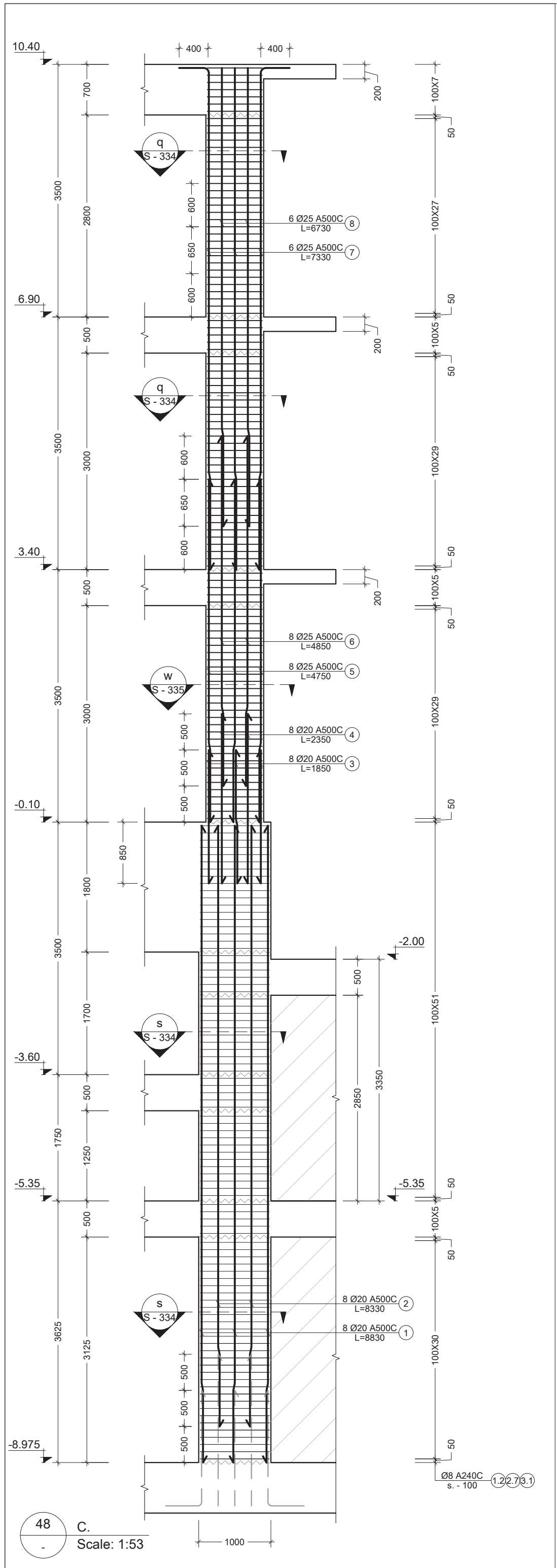

48 C.
Scale: 1:53

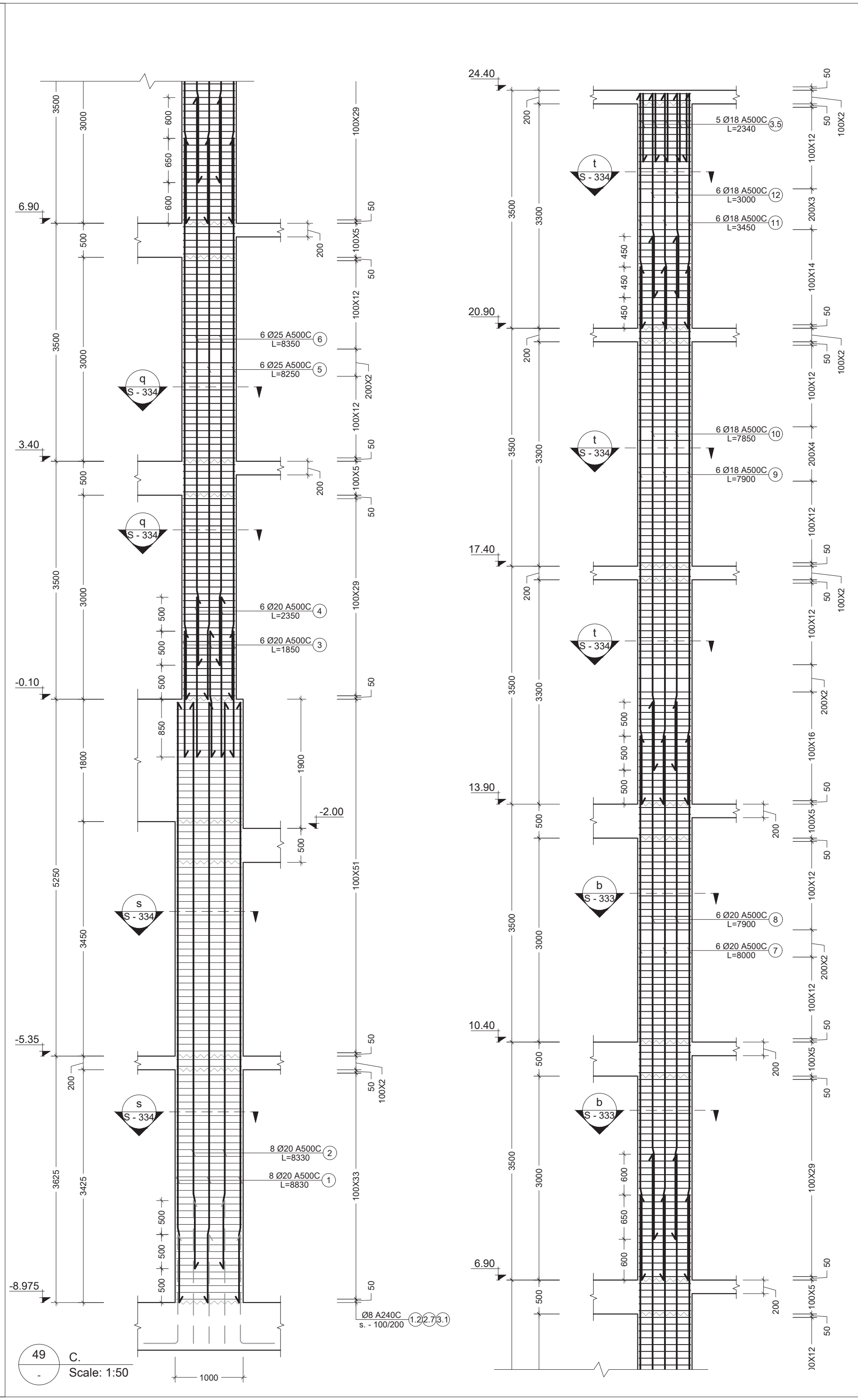

49 C.
Scale: 1:50

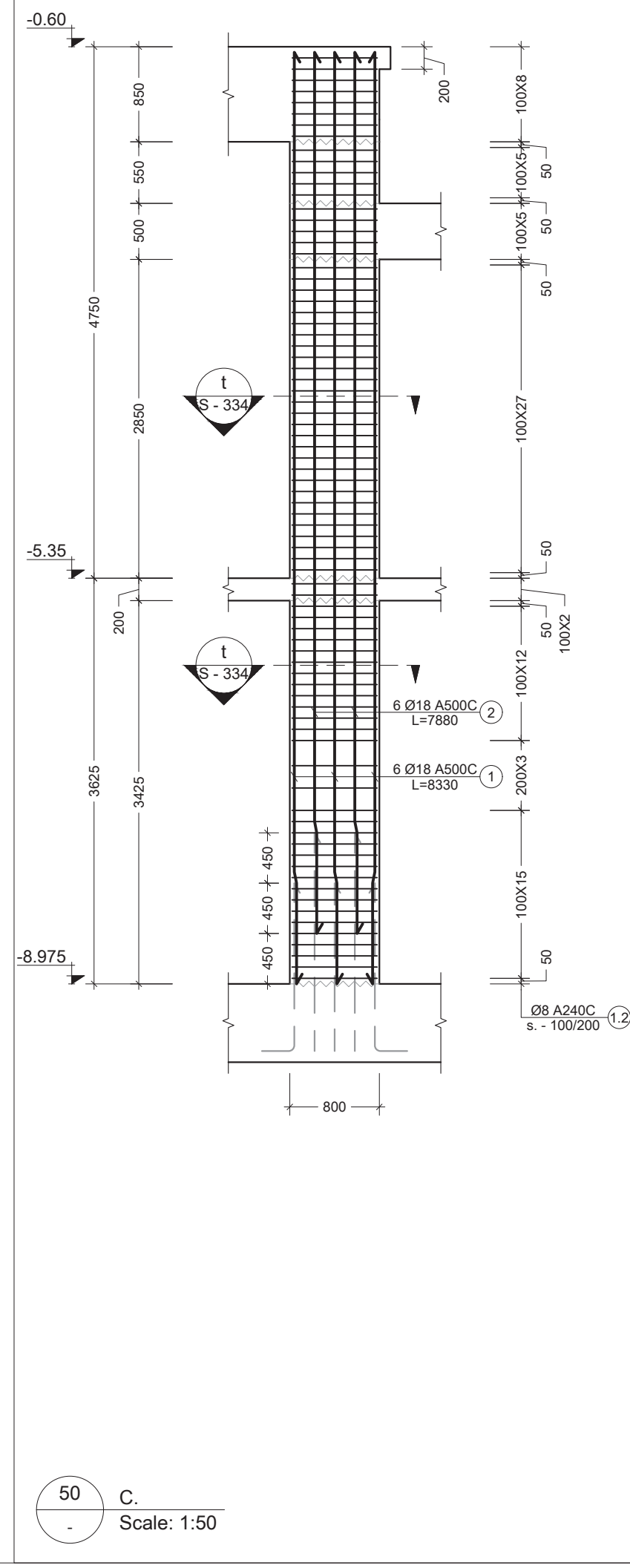

50 C.
Scale: 1:50

შენიშვნა:
NOTE:

1. სვეტების მარკირება იხილეთ საყალიბე გეგმებზე.

No	Date	Revision	Issued by
----	----	----	----
----	----	----	----
----	----	----	----
----	----	----	----
----	----	----	----

სიტუაციური სქემა
KEY PLAN

მისამართი
ADDRESS
ქ. თბილისი, მწვანე ქალაქი ლისზე, ფაზა N3. C4 საცხოვრებელი ბლოკი. ს.კ. N01.10.18.006.312

პროექტი
PROJECT
მრავალბინიანი საცხოვრებელი სახლი

ნახაზი
DRWG.
C.-48; 49; 50

CUBICON DESIGN & BUILDING ENGINEERING
შპს "კუბიკონი", თბილისი, მარშალ გელოვანის გამზ. 13
ტელ: (+995 591) 116444 www.cubicon.ge

შეასრულა: ISSUED BY:	შეამოწმა APPROVED BY:
LL	SHM
ფაილი FILE: COLUMN_2	პროექტის #: PROJECT No: 73A19
ფორმატი PAPER SIZE: A2	მასშტაბი SCALE: 1:50

ნახ.კოდი DRWG. No	კორექტ. REVISION	სტადია STATUS
S - 323	00	C.D.

08.02.2022

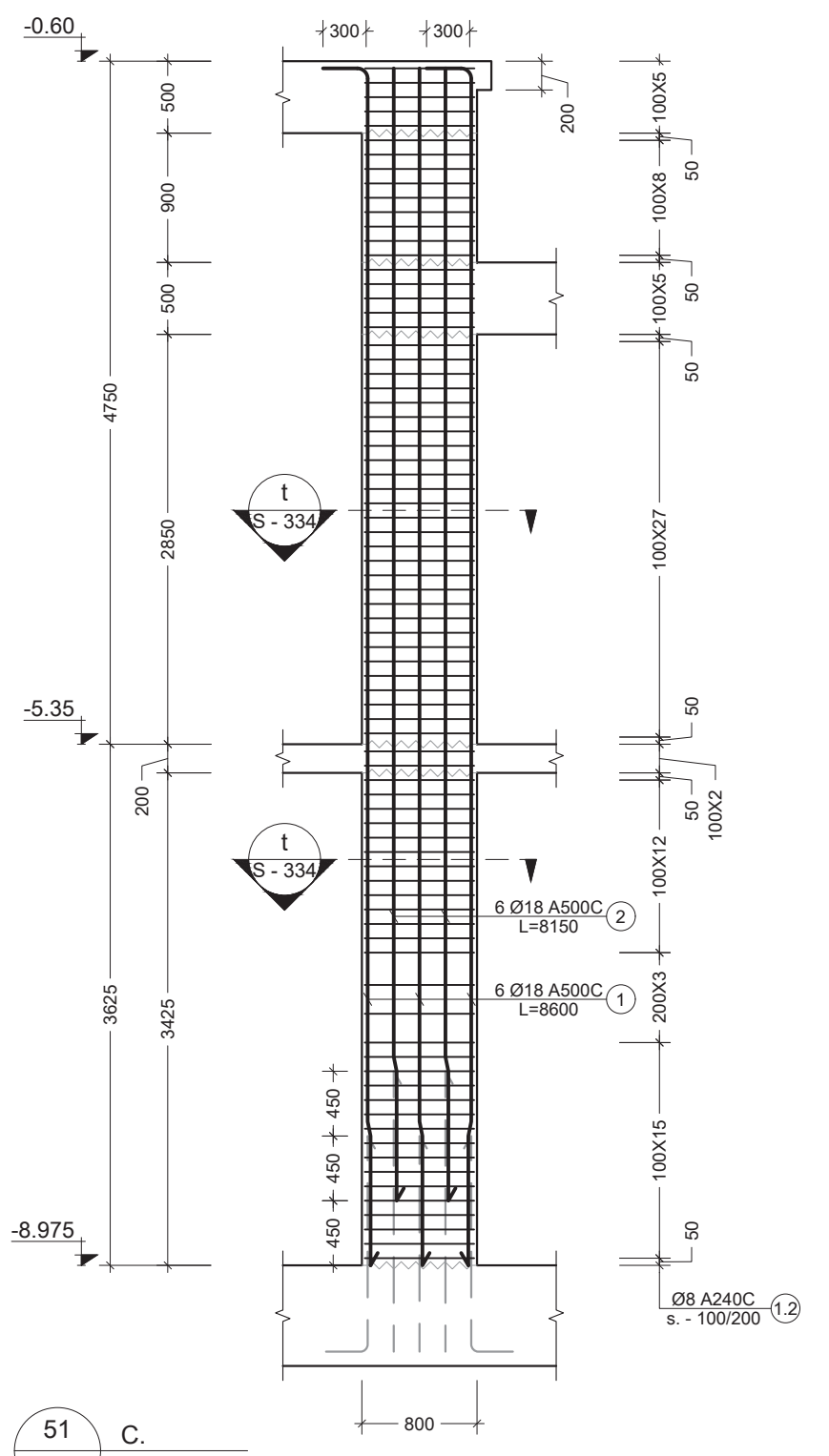

51 C.
Scale: 1:50

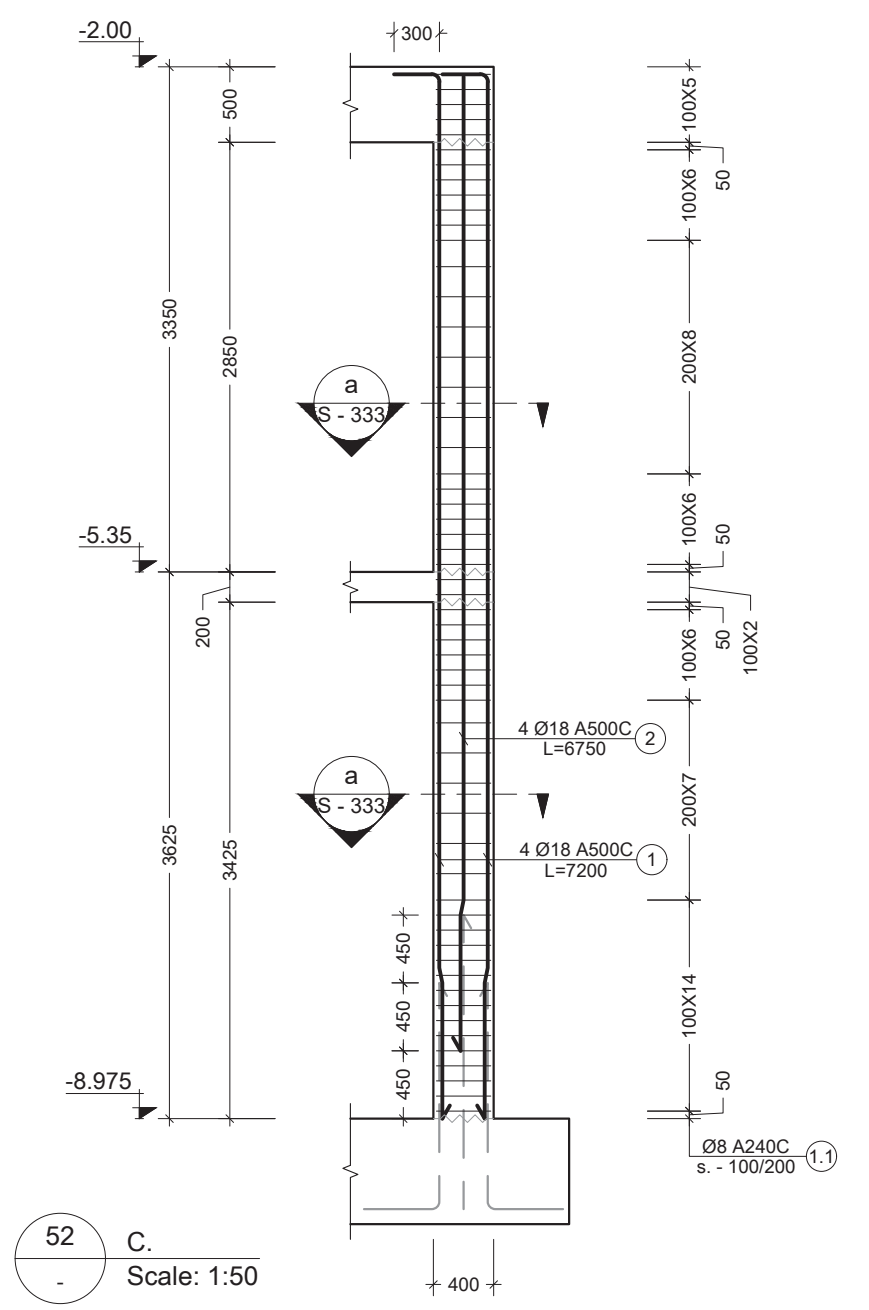

52 C.
Scale: 1:50

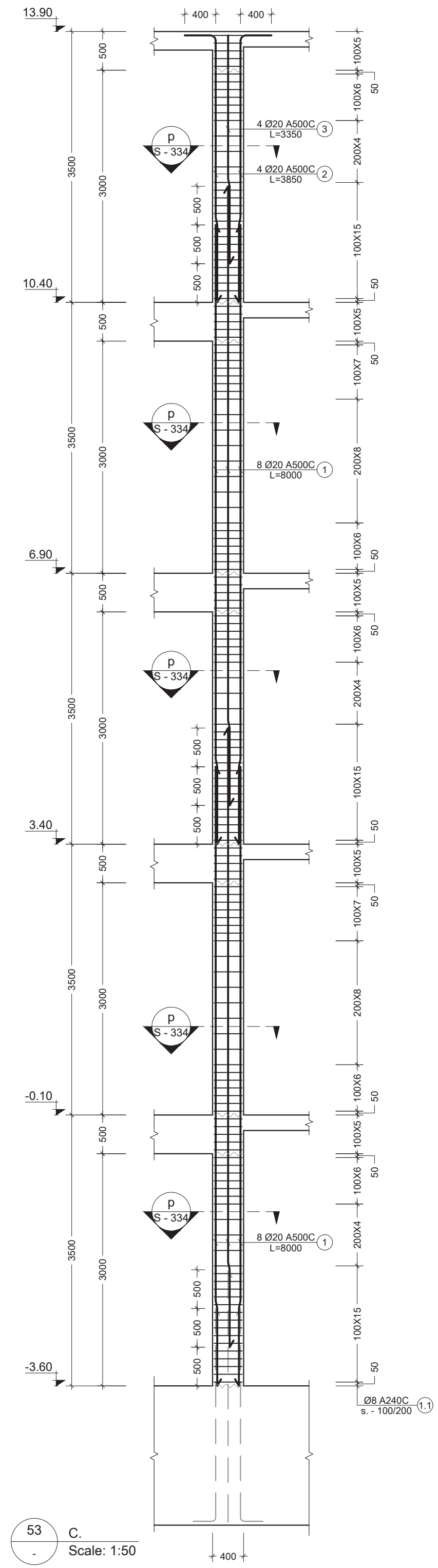

53 C.
Scale: 1:50

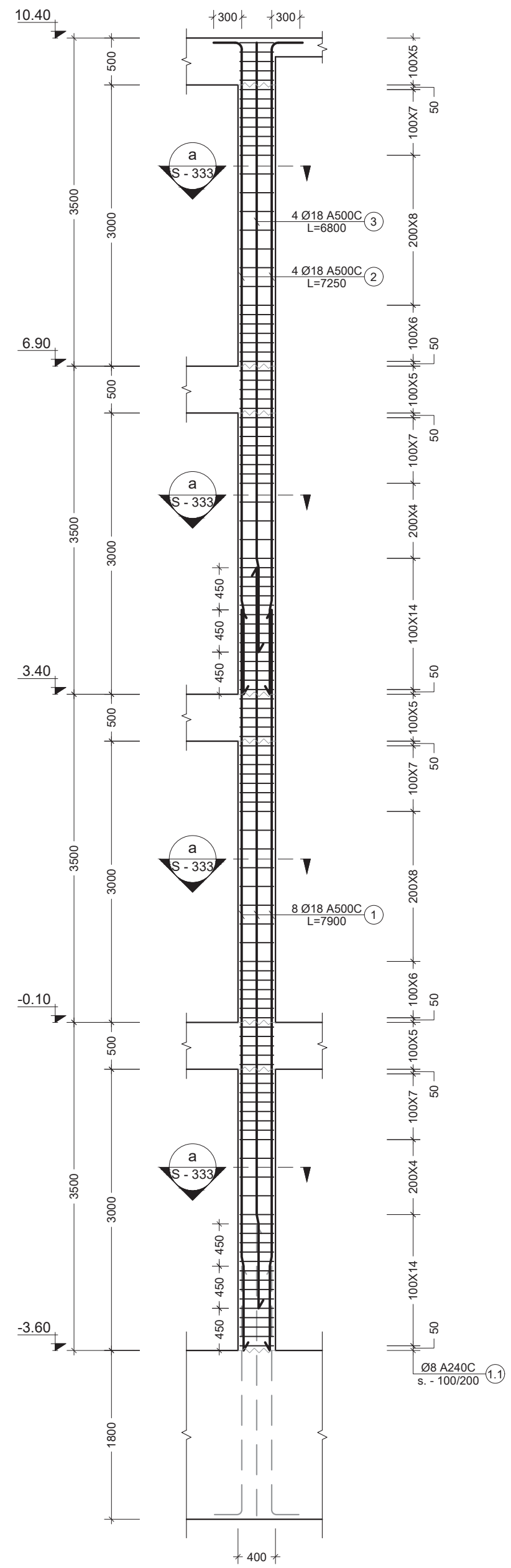

54 C.
Scale: 1:50

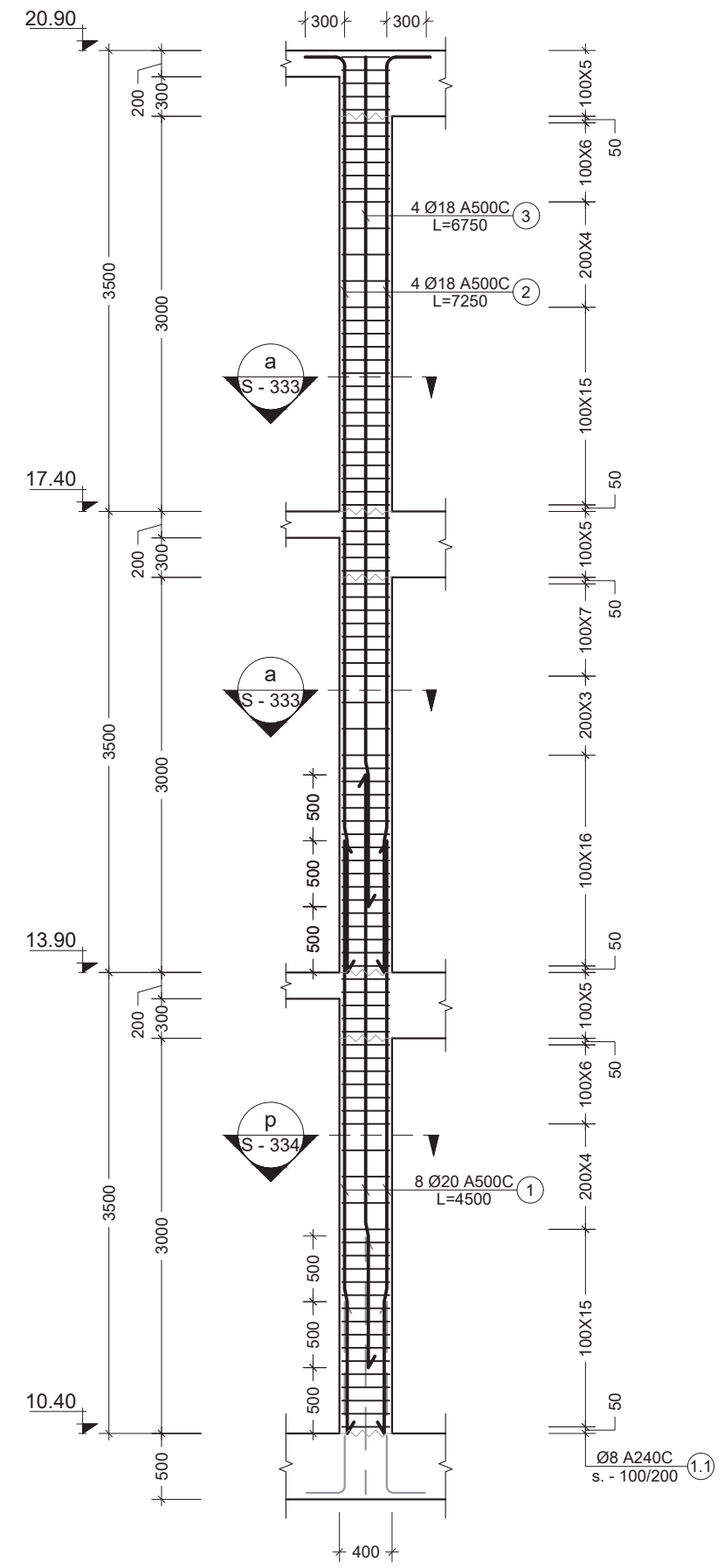

55 C.
Scale: 1:50

შენიშვნა:
NOTE:

1. სვეტების მარკირება იხილეთ სვეტების მარკირების გეგმებზე.
S - 301; S - 302; S - 303; S - 304; S - 305; S - 306

No	Date	Revision	Issued by
----	----	---	----
----	----	---	----
----	----	---	----
----	----	---	----
----	----	---	----

სიტუაციური სქემა
KEY PLAN

მისამართი
ADDRESS
ქ. თბილისი, მწვანე ქალაქი ლისზე, ფაზა N3. C4 საცხოვრებელი ბლოკი. ს.კ. N01.10.18.006.312

პროექტი
PROJECT
მრავალბინიანი საცხოვრებელი სახლი

ნახაზი
DRWG.
C.-51; 52; 53; 54; 55

CUBICON
DESIGN & BUILDING ENGINEERING
შპს "კუბიკონი", თბილისი, მარშალ გელოვანის გამზ. 13
ტელ: (+995 591) 116444 www.cubicon.ge

შეასრულა: ISSUED BY:	შეამოწმა APPROVED BY:
GO	SHM
ფაილი FILE: COLUMN_2	პროექტის #: PROJECT No: 73A19
ფორმატი PAPER SIZE: A2	მასშტაბი SCALE: 1:50

ნახ.კოდი DRWG. No	კორექტ. REVISION	სტადია STATUS
S - 324	00	C.D.

08.02.2022

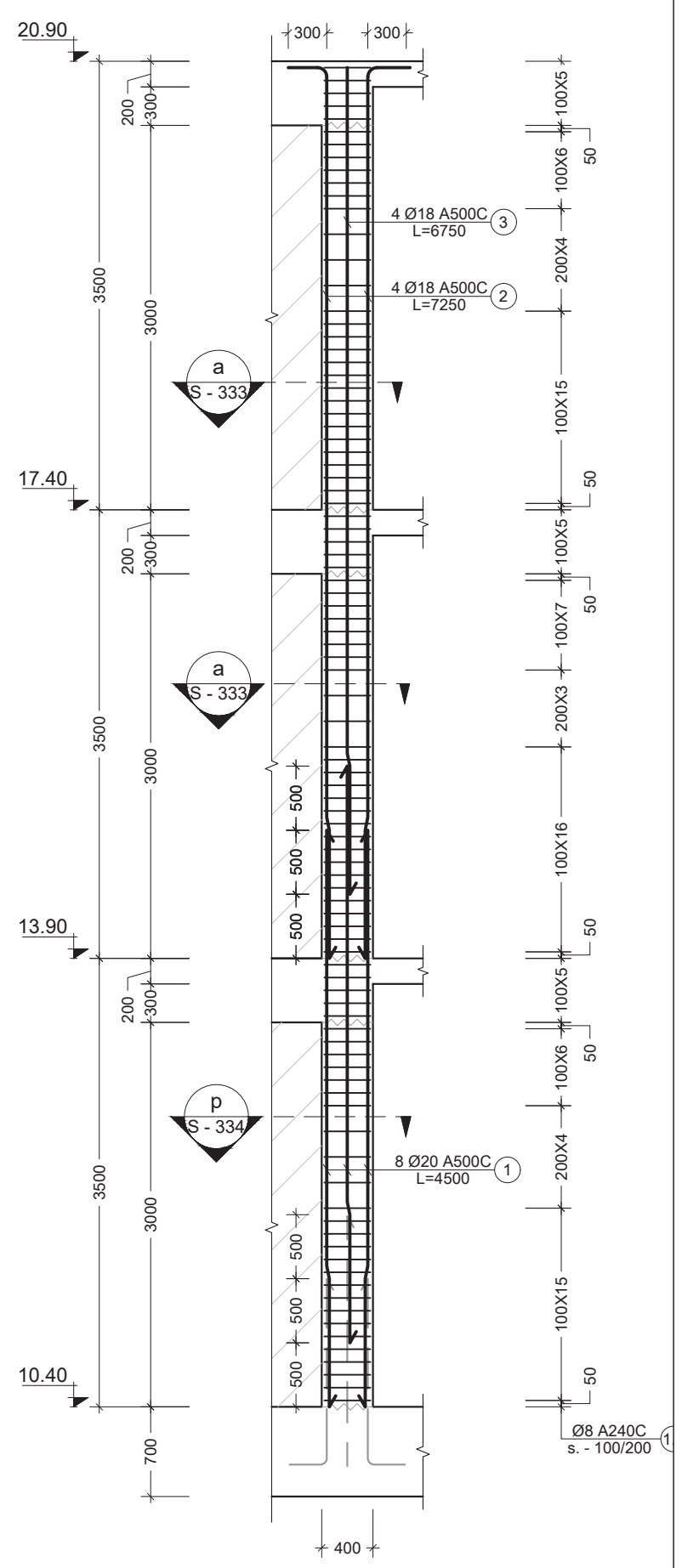

56 C.
Scale: 1:50

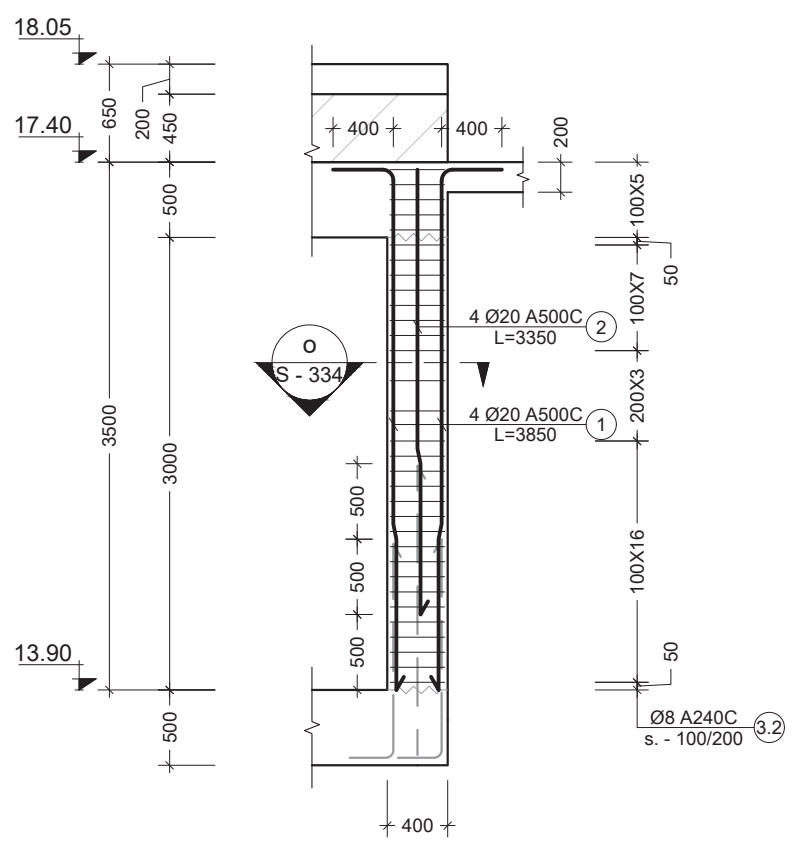

58 C.
Scale: 1:50

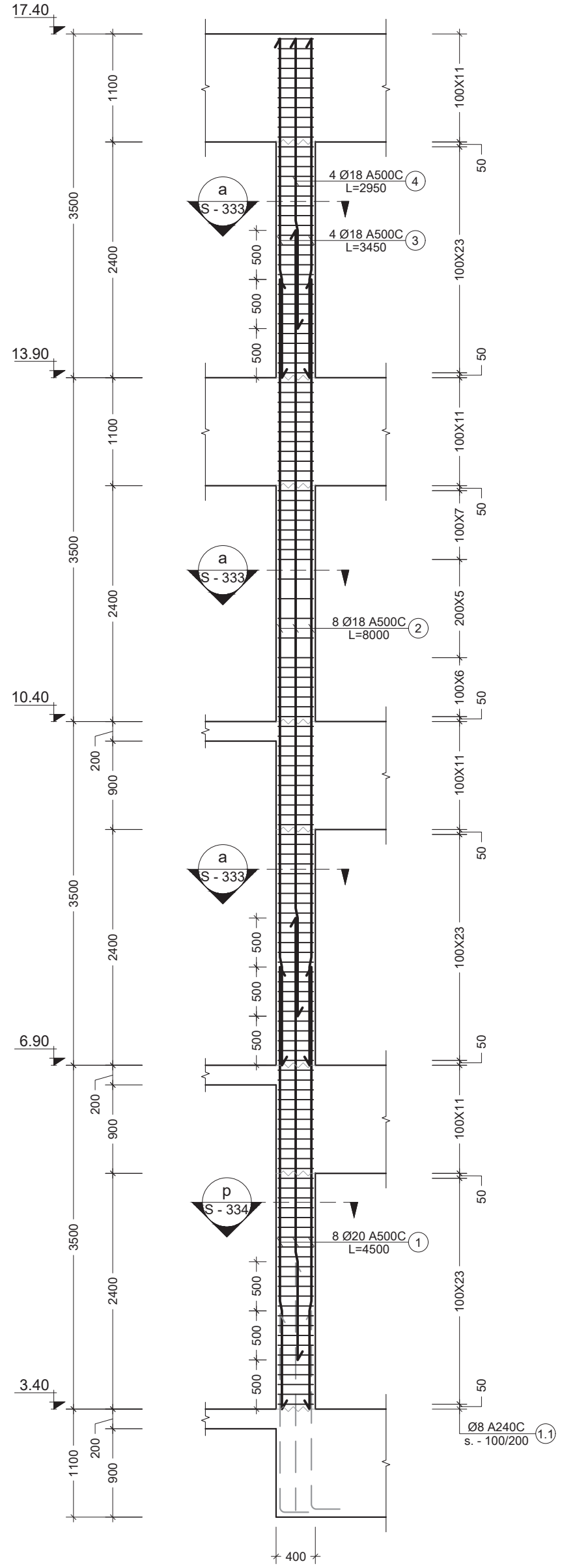

57 C.
Scale: 1:50

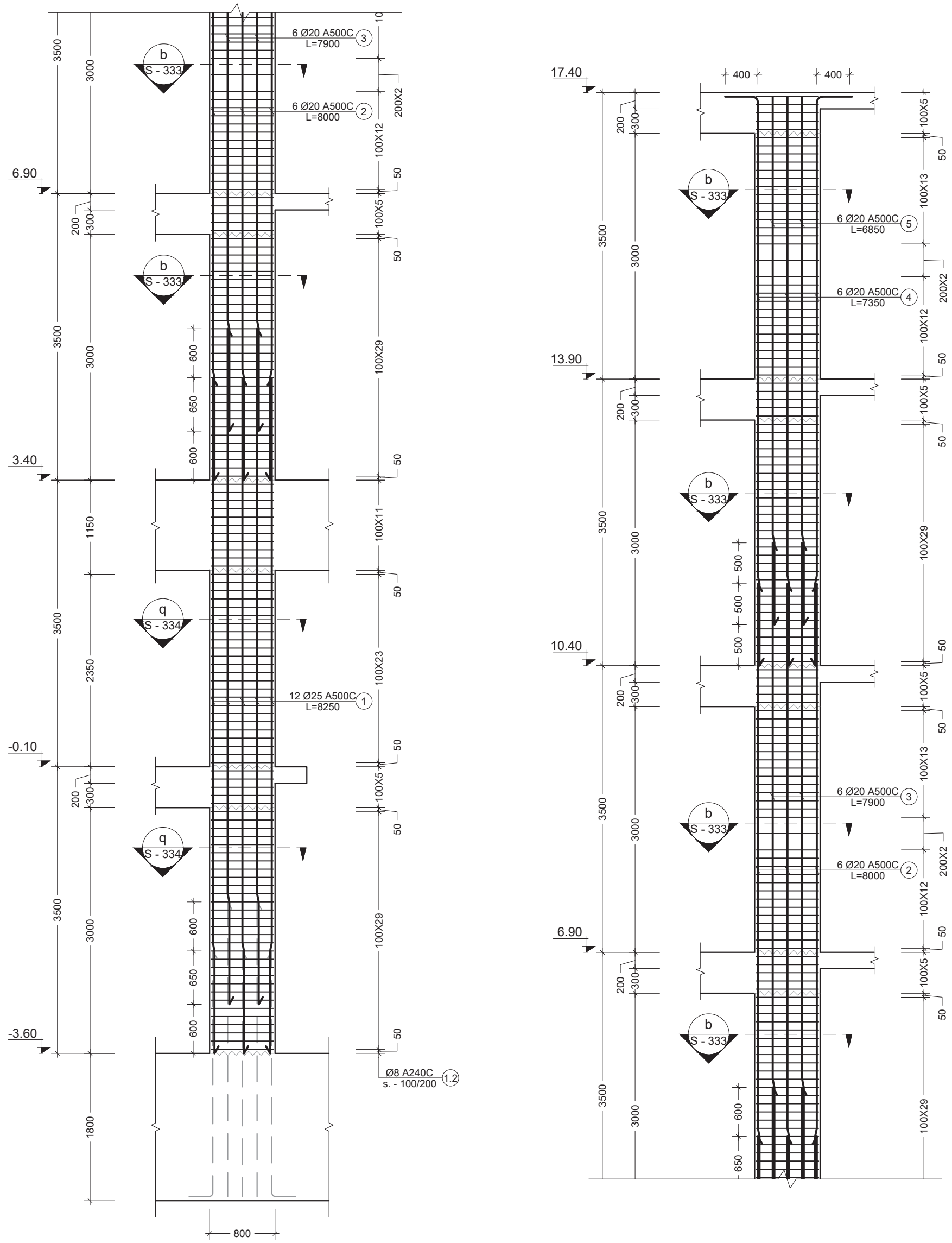

59 C.
Scale: 1:50

შენიშვნა:
NOTE:

1. სვეტების მარკირება იხილეთ სვეტების მარკირების გეგმებზე. S - 301; S - 302; S - 303; S - 304; S - 305; S - 306

No	Date	Revision	Issued by
----	----	----	----
----	----	----	----
----	----	----	----
----	----	----	----
----	----	----	----

სიტუაციური სქემა
KEY PLAN

მისამართი
ADDRESS
ქ. თბილისი, მწვანე ქალაქი ლისზე, ფაზა N3. C4 საცხოვრებელი ბლოკი. ს.კ. N01.10.18.006.312

პროექტი
PROJECT
მრავალბინიანი საცხოვრებელი სახლი

ნახაზი
DRWG.
C.-56; 57; 58; 59

CUBICON
DESIGN & BUILDING ENGINEERING
შპს "კუბიკონი", თბილისი, მარშალ გელოვანის გამზ. 13
ტელ: (+995 591) 116444 www.cubicon.ge

შესრულა: ISSUED BY:	შეამოწმა APPROVED BY:
LL	SHM
ფაილი FILE: COLUMN_2	პროექტის #: PROJECT No: 73A19
ფორმატი PAPER SIZE: A2	მასშტაბი SCALE: 1:50

ნახ.კოდი DRWG. No	კორექტ. REVISION	სტადია STATUS
S - 325	00	C.D.

08.02.2022

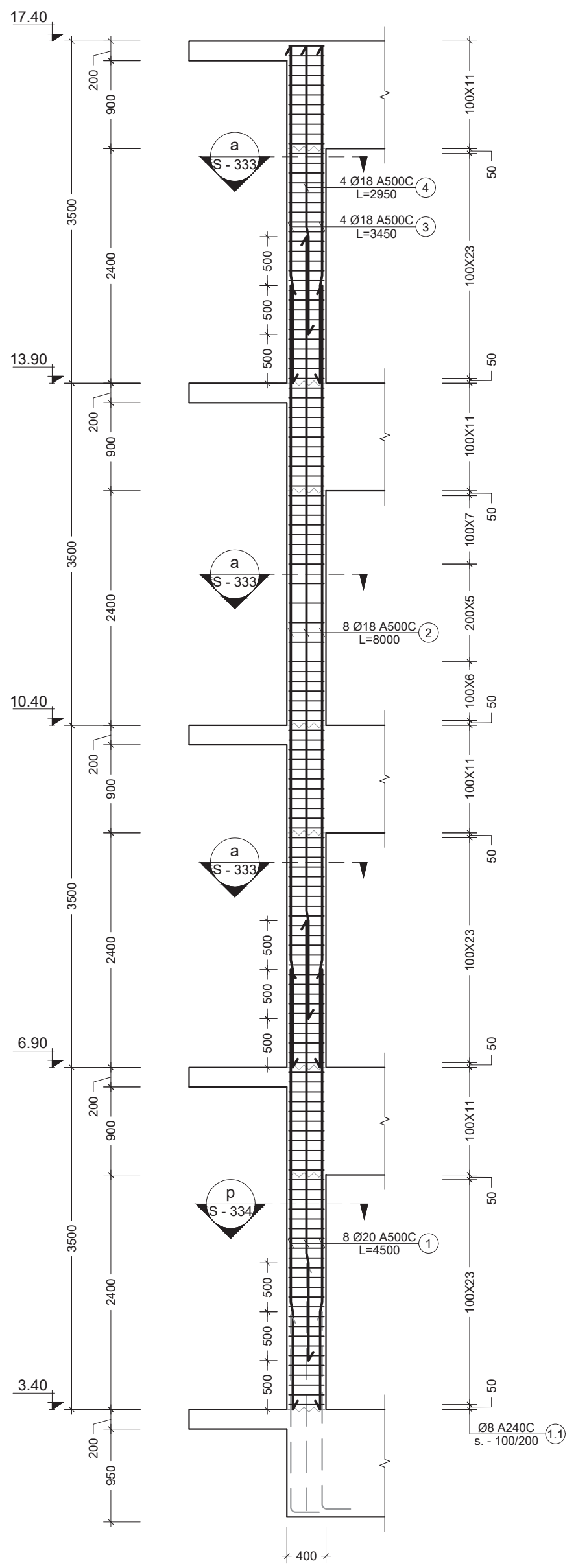

60 C.
Scale: 1:50

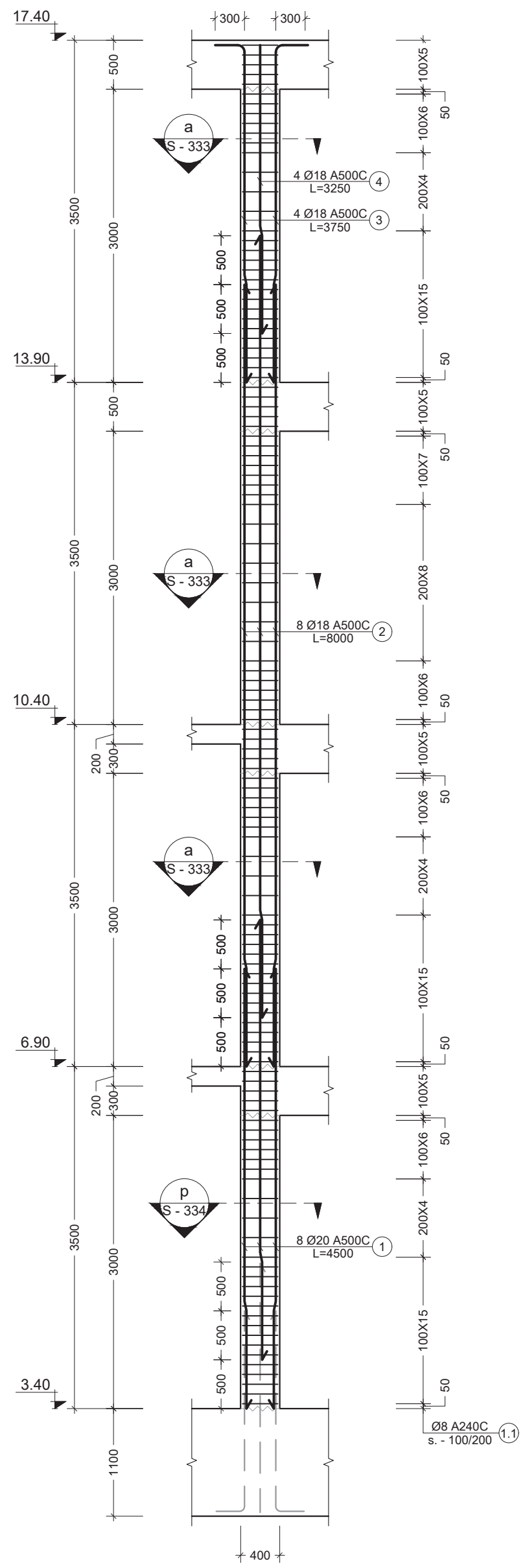

61 C.
Scale: 1:50

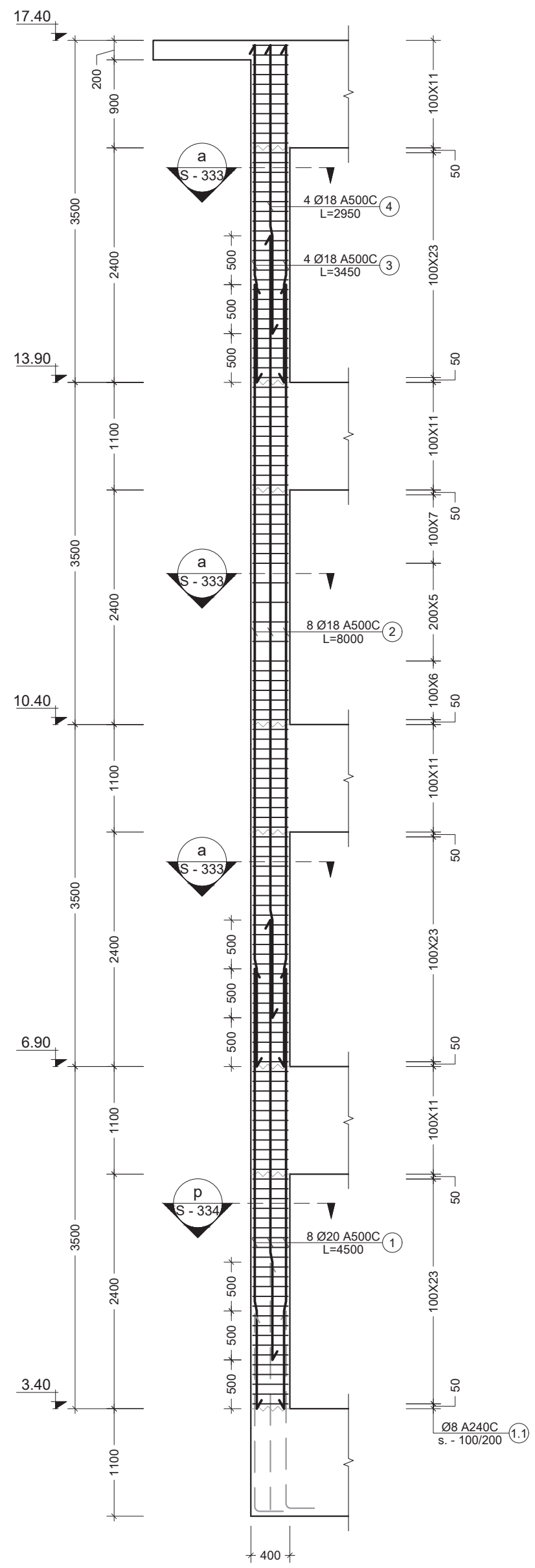

62 C.
Scale: 1:50

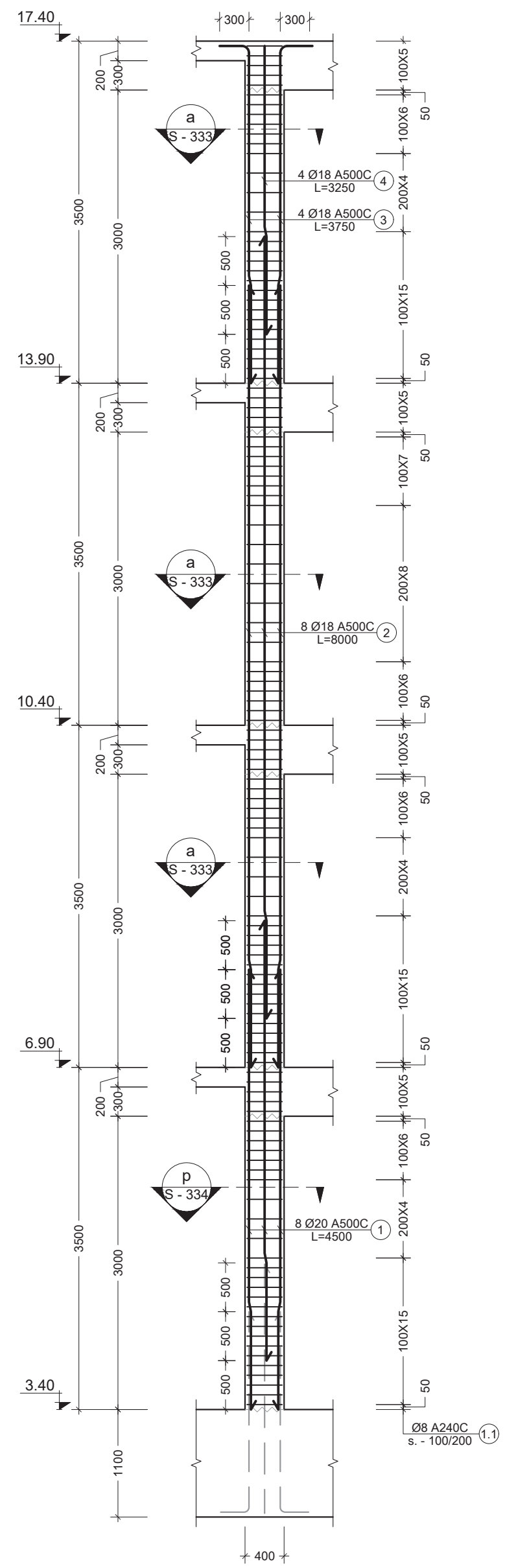

63 C.
Scale: 1:50

შენიშვნა:
NOTE:

1. სვეტების მარკირება იხილეთ სვეტების მარკირების გეგმებზე. S - 301; S - 302; S - 303; S - 304; S - 305; S - 306

No	Date	Revision	Issued by
----	----	----	----
----	----	----	----
----	----	----	----
----	----	----	----
----	----	----	----

სიტუაციური სქემა
KEY PLAN

მისამართი
ADDRESS
ქ. თბილისი, მწვანე ქალაქი ლისზე, ფაზა N3. C4 საცხოვრებელი ბლოკი. ს.კ. N01.10.18.006.312

პროექტი
PROJECT
მრავალბინიანი საცხოვრებელი სახლი

ნახაზი
DRWG.
C.-60; 61; 62; 63

DESIGN & BUILDING ENGINEERING
შპს "კუბიკონი", თბილისი, მარშალ გელოვანის გამზ. 13
ტელ: (+995 591) 116444 www.cubicon.ge

შეასრულა: ISSUED BY: LL	შეამოწმა APPROVED BY: SHM
ფაილი FILE COLUMN_2	პროექტის #: PROJECT No 73A19
ფორმატი PAPER SIZE A2	მასშტაბი SCALE 1:50
კორექტ. REVISION 00	სტადია STATUS C.D.

ნახ.კოდი
DRWG. No
S - 326

08.02.2022

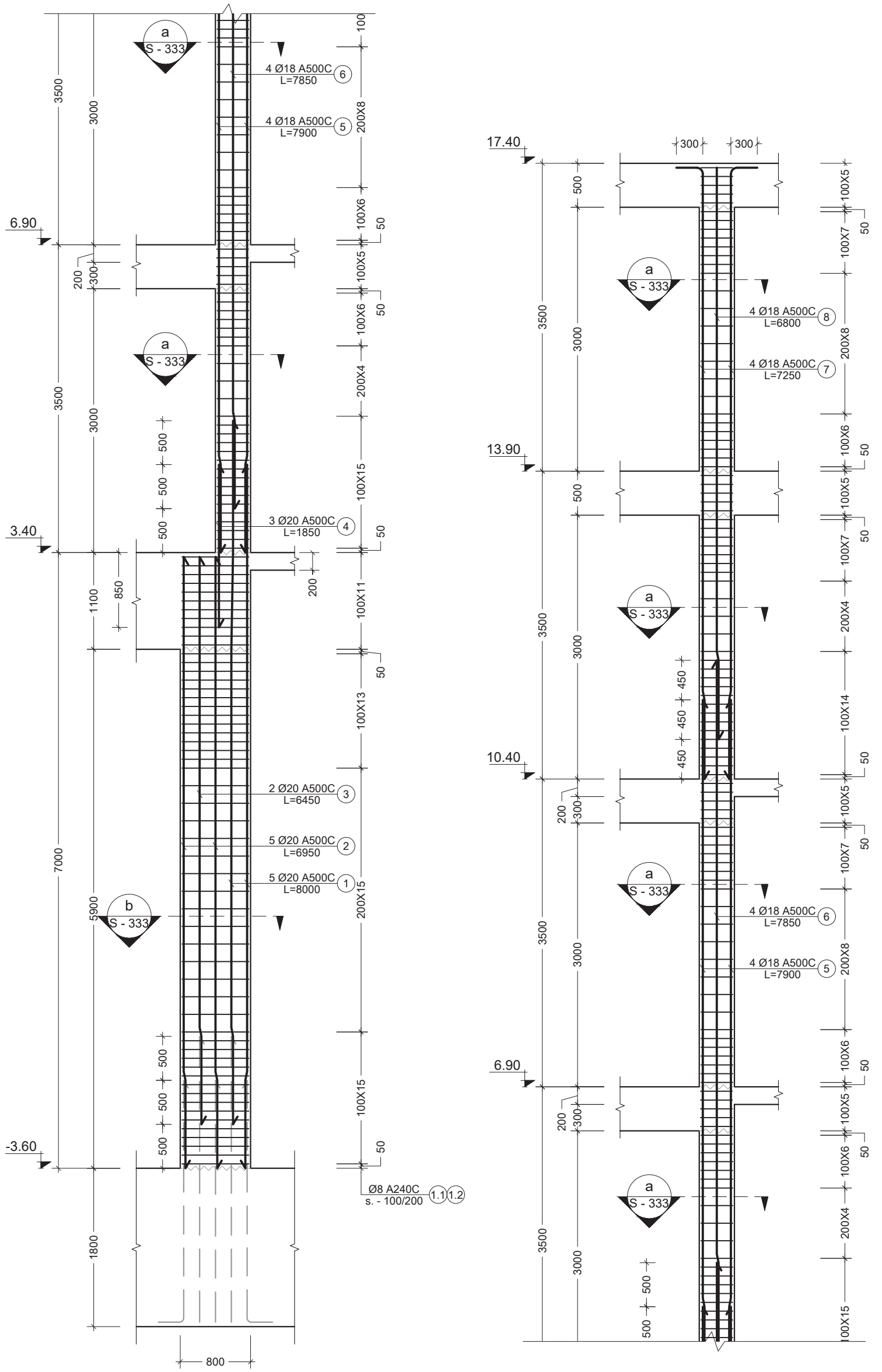

64 C.
Scale: 1:50

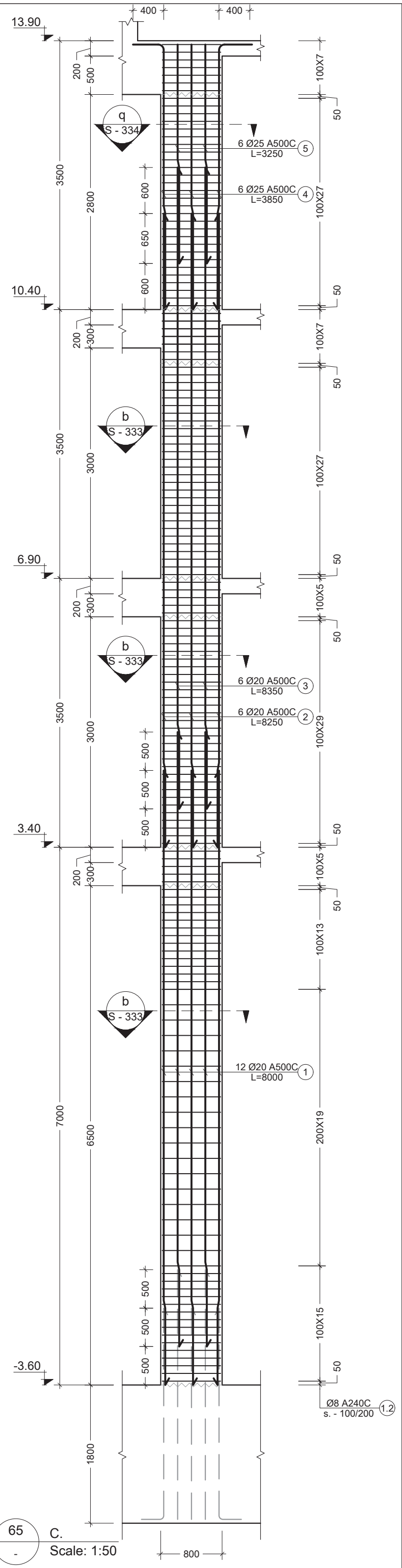

65 C.
Scale: 1:50

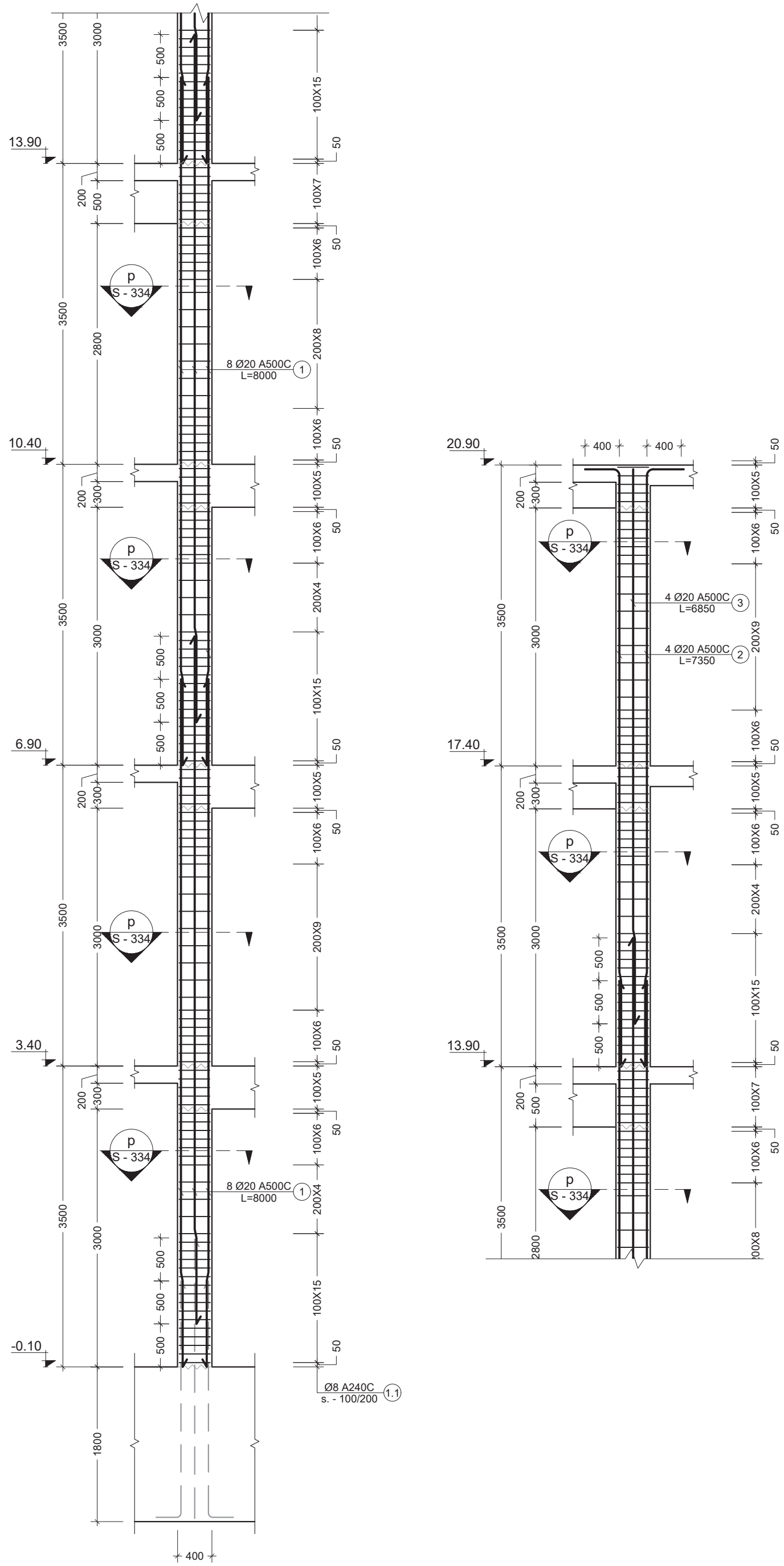

66 C.
Scale: 1:50

შენიშვნა:
NOTE:

1. სვეტების მარკირება იხილეთ სვეტების მარკირების გეგმებზე. S - 301; S - 302; S - 303; S - 304; S - 305; S - 306

No	Date	Revision	Issued by
----	----	----	----
----	----	----	----
----	----	----	----
----	----	----	----
----	----	----	----

სიტუაციური სქემა
KEY PLAN

მისამართი
ADDRESS
ქ. თბილისი, მწვანე ქალაქი ლისზე, ფაზა N3. C4 საცხოვრებელი ბლოკი. ს.კ. N01.10.18.006.312

პროექტი
PROJECT
მრავალბინიანი საცხოვრებელი სახლი

ნახაზი
DRWG.
C.-64; 65; 66

CUBICON DESIGN & BUILDING ENGINEERING
შპს "კუბიკონი", თბილისი, მარშალ გელოვანის გამზ. 13
ტელ: (+995 591) 116444 www.cubicon.ge

შესრულა: ISSUED BY:	შეამოწმა APPROVED BY:
GO	SHM
ფაილი FILE COLUMN_2	პროექტის #: PROJECT No 73A19
ფორმატი PAPER SIZE A2	მასშტაბი SCALE 1:50

ნახ.კოდი DRWG. No	კორექტ. REVISION	სტადია STATUS
S - 327	00	C.D.

08.02.2022

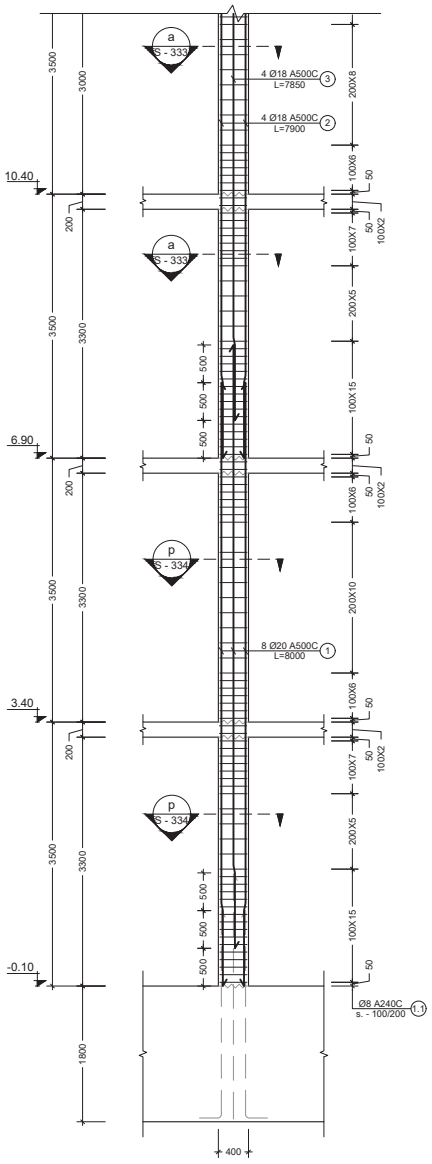

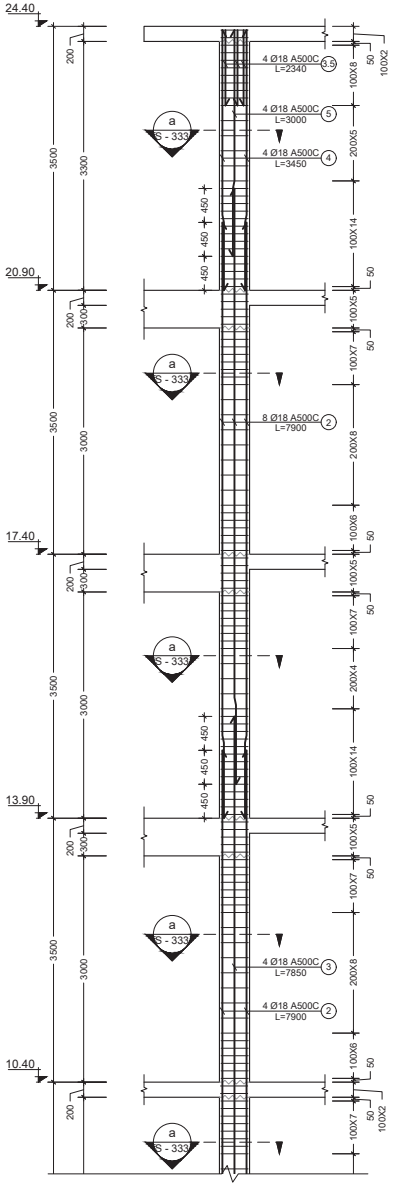

67 C.
- Scale: 1:50

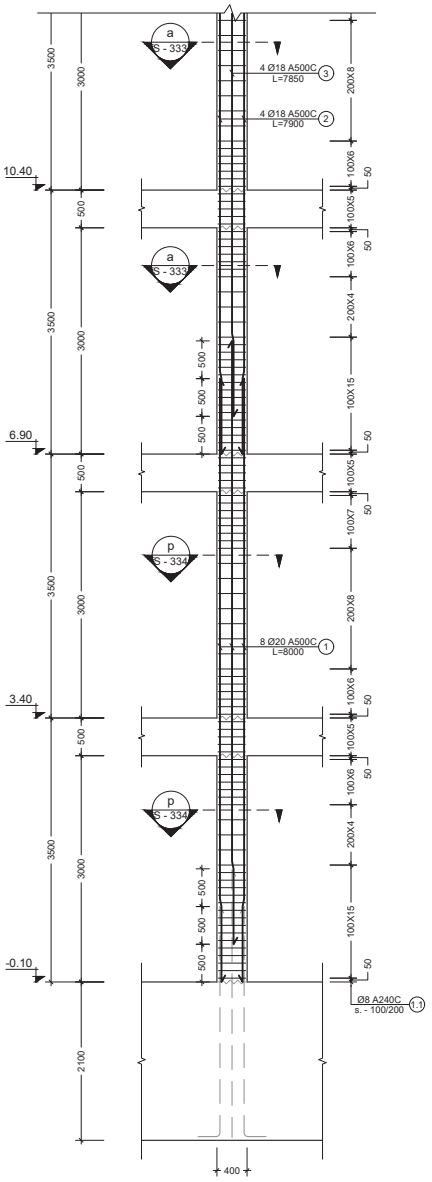

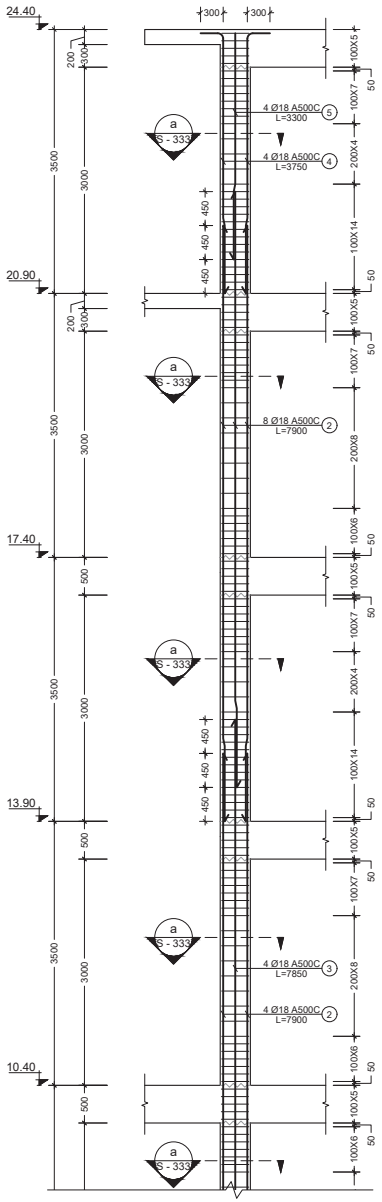

68 C.
- Scale: 1:50

NOTE:

1. სვეტების მარკირება იხილეთ სვეტების მარკირების გეგმებზე. S - 301; S - 302; S - 303; S - 304; S - 305; S - 306

No	Date	Revision	Issued by

KEY PLAN

ADDRESS: ქ. თბილისი, მწვანე ბალახი N3, C4 ლისზე, ფახა N3, C4 საცხოვრებელი ბლოკი. ს.კ. N01.10.18.006.312

PROJECT: მრავალბინიანი საცხოვრებელი სახლი

DRWG.: C.-67; 68

CUBICON DESIGN & BUILDING ENGINEERING

ISSUED BY: GO

APPROVED BY: SHM

FILE: COLUMN_2

PROJECT No: 73A19

PAPER SIZE: A2

SCALE: 1:50

DRWG. No: S - 328

REVISION: 00

STATUS: C.D.

08.02.2022

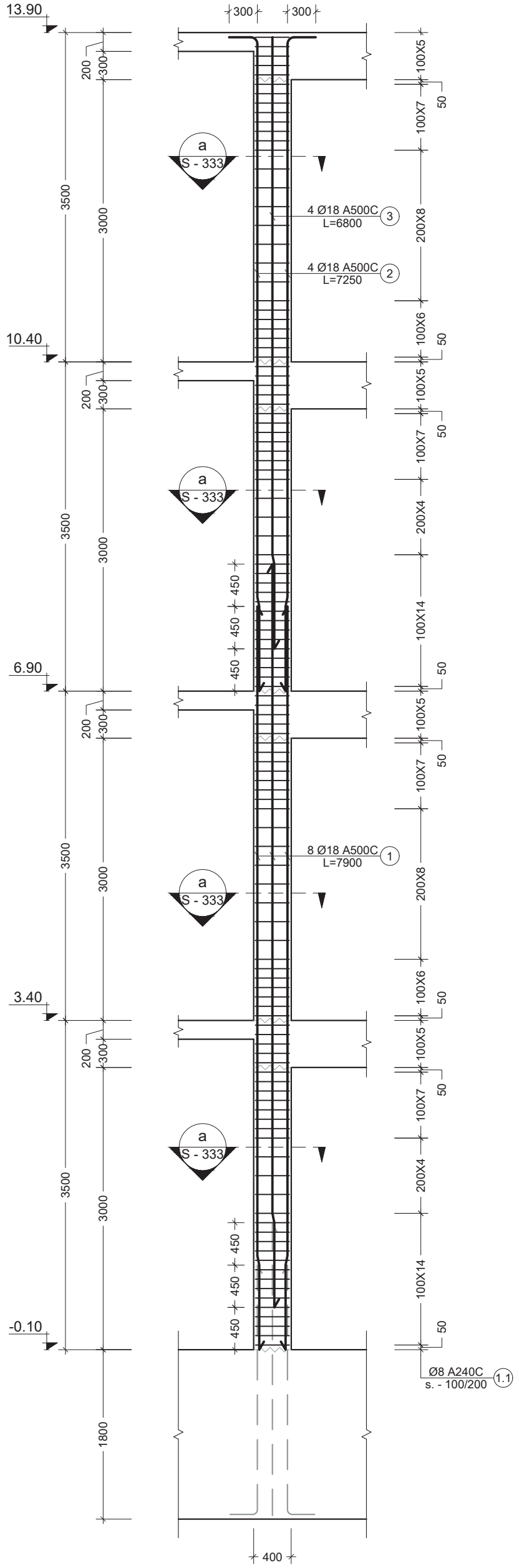

69 C.
- Scale: 1:50

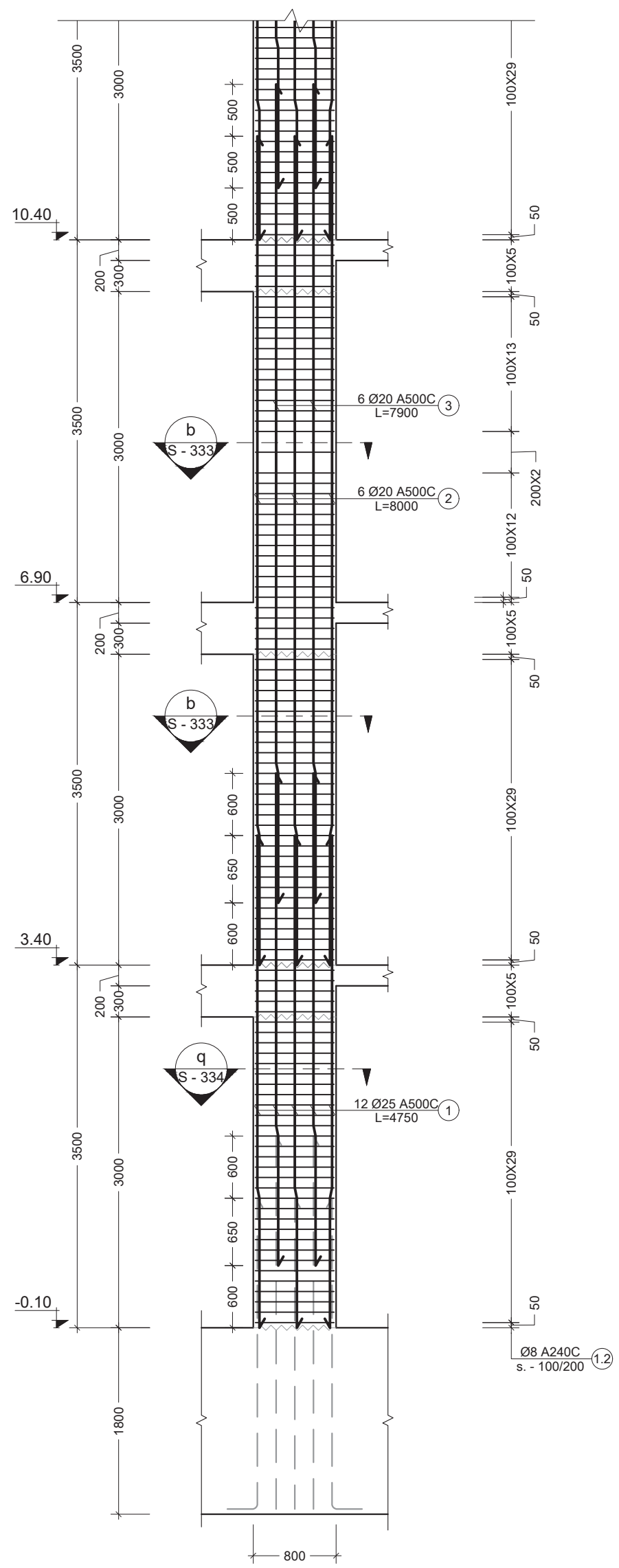

70 C.
- Scale: 1:50

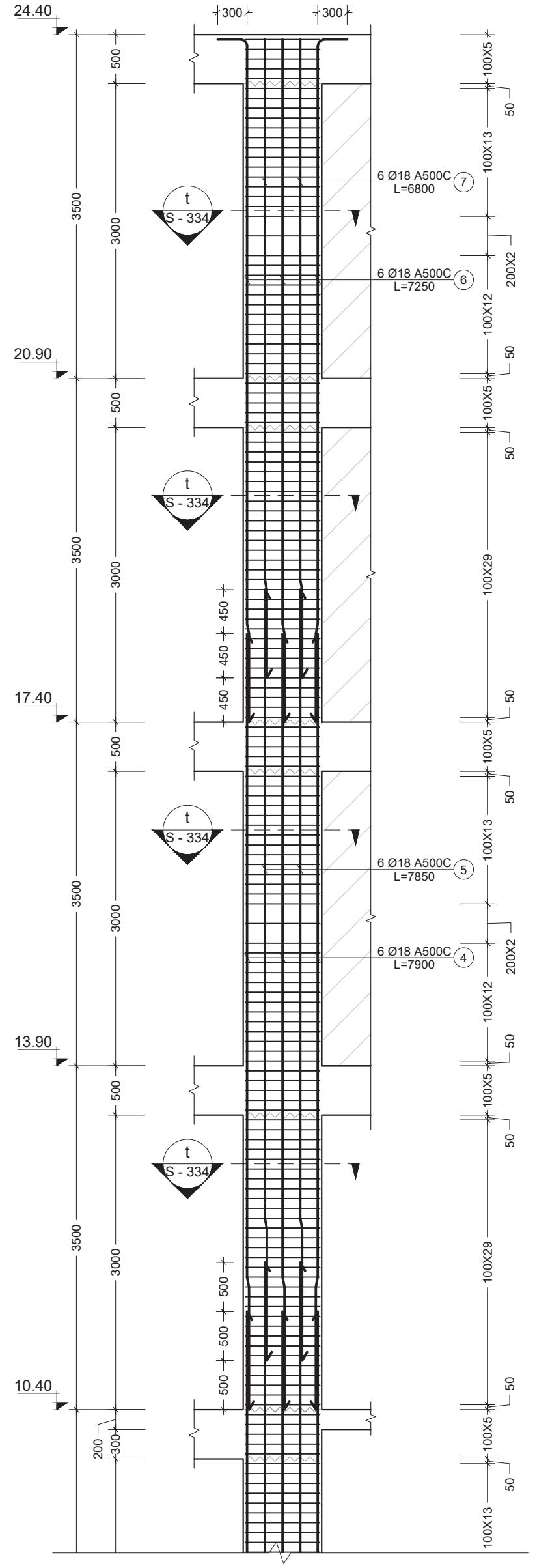

შენიშვნა:
NOTE:

1. სვეტების მარკირება იხილეთ სვეტების მარკირების გეგმებზე. S - 301; S - 302; S - 303; S - 304; S - 305; S - 306

No	Date	Revision	Issued by
----	----	----	----
----	----	----	----
----	----	----	----
----	----	----	----
----	----	----	----

სიტუაციური სქემა
KEY PLAN

მისამართი
ADDRESS
ქ. თბილისი, მწვანე ქალაქი ლისზე, ფაზა N3. C4 საცხოვრებელი ბლოკი. ს.კ. N01.10.18.006.312

პროექტი
PROJECT
მრავალბინიანი საცხოვრებელი სახლი

ნახაზი
DRWG.
C.-69; 70

CUBICON
DESIGN & BUILDING ENGINEERING

შპს "კუბიკონი", თბილისი, მარშალ გელოვანის გამზ. 13
ტელ: (+995 591) 116444 www.cubicon.ge

შესრულა: ISSUED BY:	შეამოწმა APPROVED BY:
LL	SHM
ფაილი FILE COLUMN_2	პროექტის #: PROJECT No 73A19
ფორმატი PAPER SIZE A2	მასშტაბი SCALE 1:50

ნახ.კოდი DRWG. No	კორექტ. REVISION	სტადია STATUS
S - 329	00	C.D.

08.02.2022

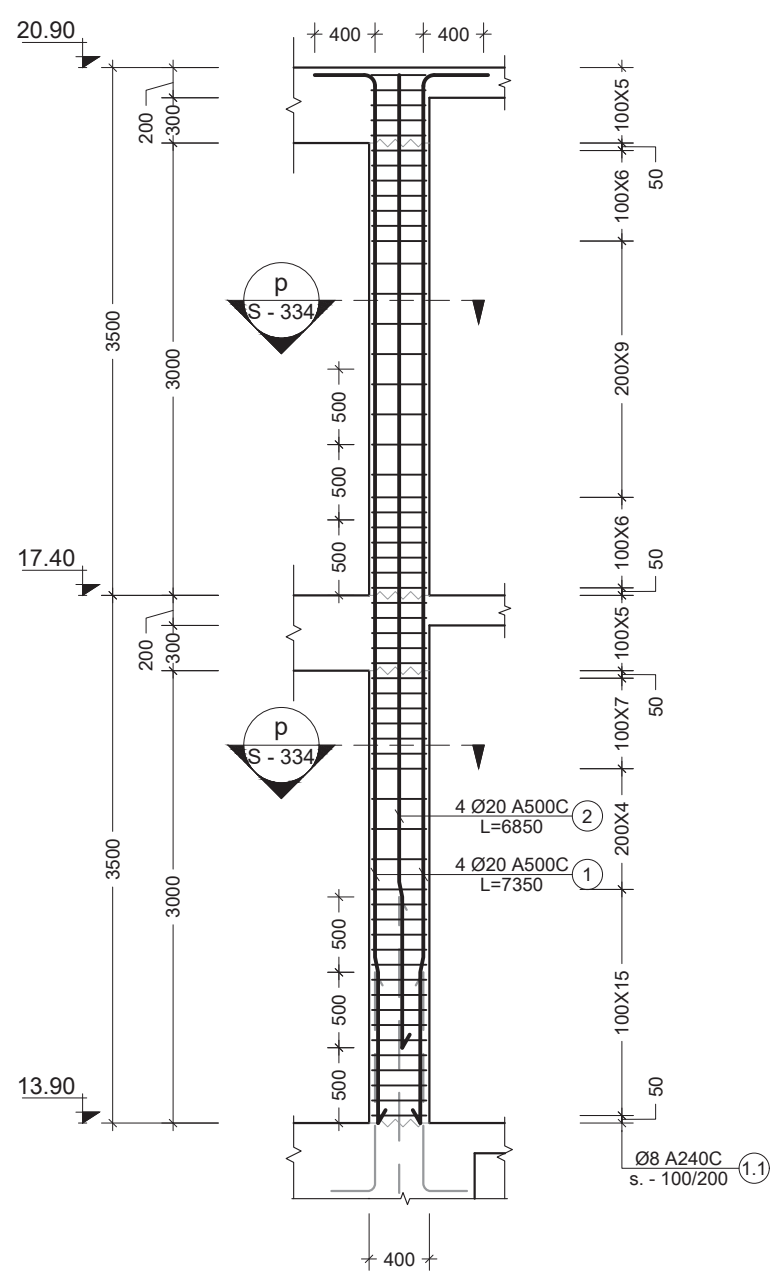

71 C.
- Scale: 1:50

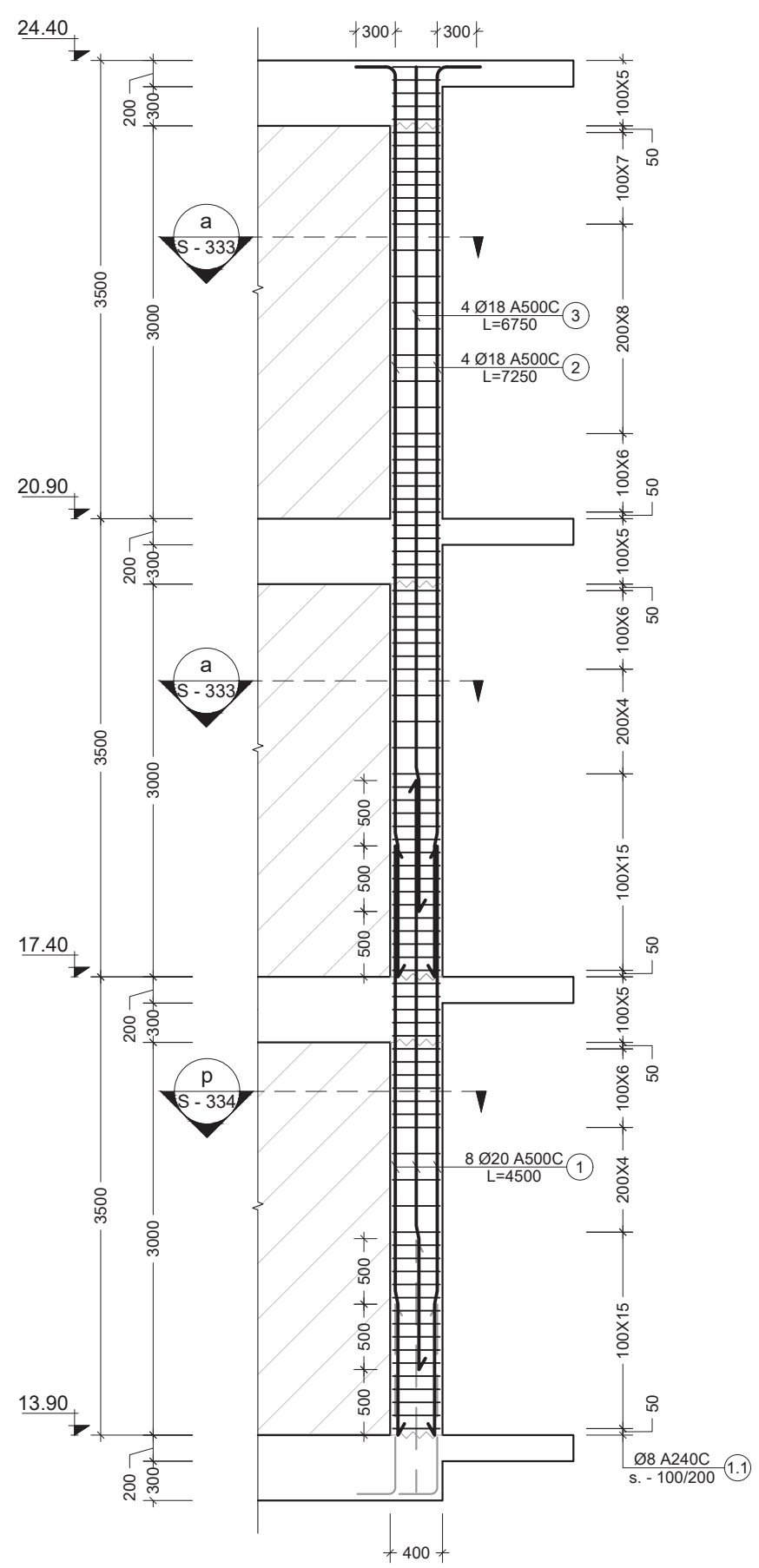

72 C.
- Scale: 1:50

შენიშვნა:
NOTE:

1. სვეტების მარკირება იხილეთ სვეტების მარკირების გეგმებზე. S - 301; S - 302; S - 303; S - 304; S - 305; S - 306

No	Date	Revision	Issued by
----	----	----	----
----	----	----	----
----	----	----	----
----	----	----	----
----	----	----	----

სიტუაციური სქემა
KEY PLAN

მისამართი ADDRESS	ქ. თბილისი, მწვანე ქალაქი ლისზე, ფაზა N3. C4 საცხოვრებელი ბლოკი. ს.კ. N01.10.18.006.312
პროექტი PROJECT	მრავალბინიანი საცხოვრებელი სახლი
ნახაზი DRWG.	C.- 71; 72

CUBICON DESIGN & BUILDING ENGINEERING

შპს "კუბიკონი", თბილისი, მარშალ გელოვანის გამზ. 13
ტელ: (+995 591) 116444 www.cubicon.ge

	შეასრულა: ISSUED BY: GO	შეამოწმა APPROVED BY: SHM
	ფაილი FILE COLUMN_2	პროექტის #: PROJECT No 73A19
	ფორმატი PAPER SIZE A2	მასშტაბი SCALE 1:50
ნახ.კოდი DRWG. No S - 330	კორექტ. REVISION 00	სტადია STATUS C.D.

08.02.2022

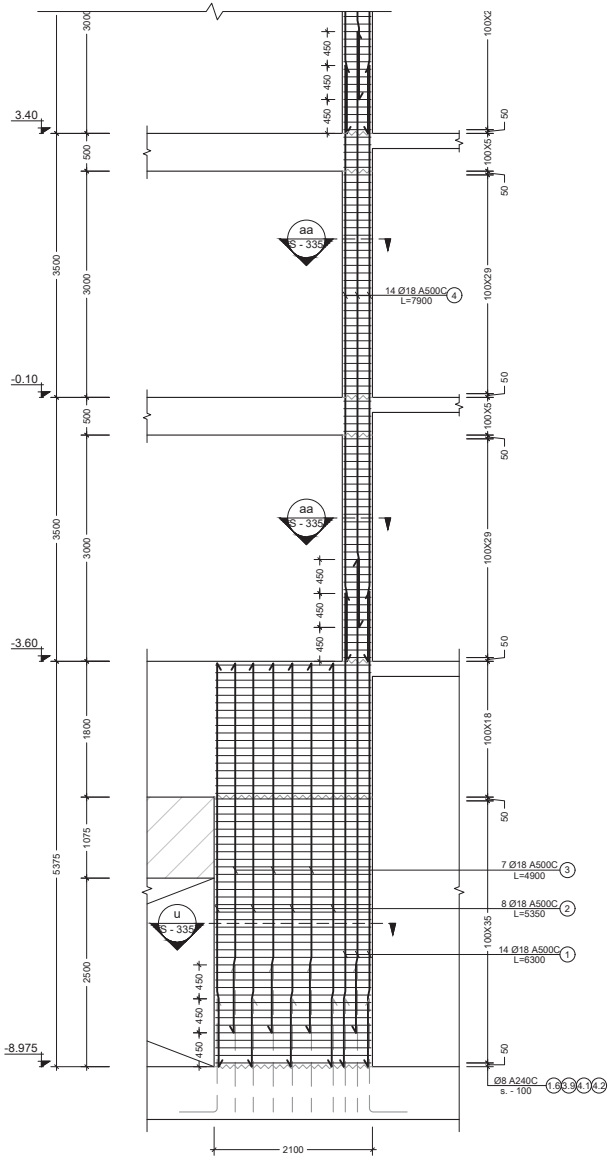

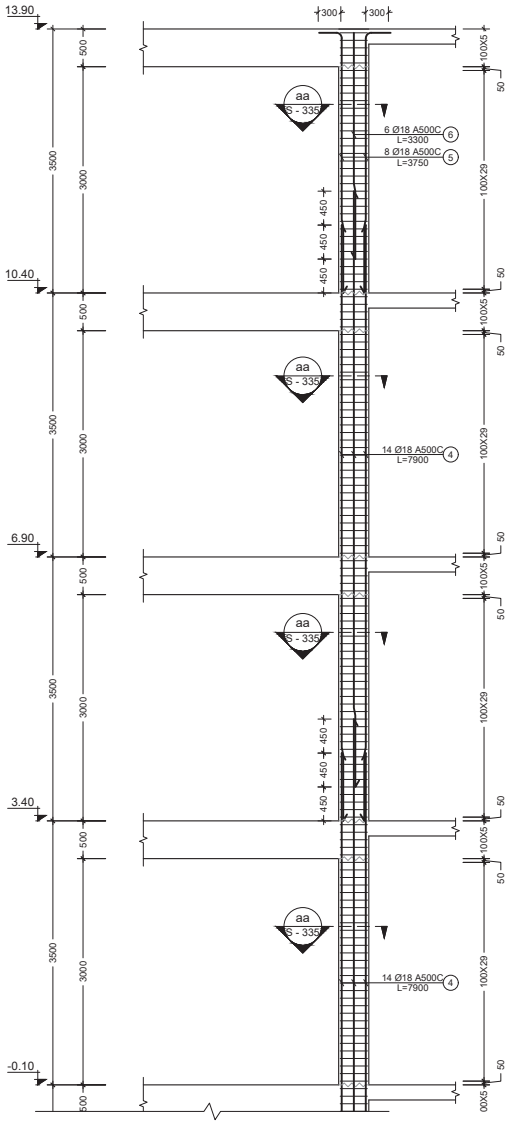

73
-
C.
Scale: 1:50

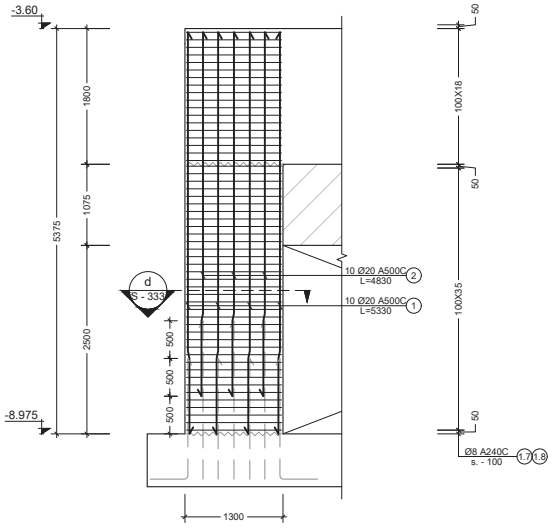

74
-
C.
Scale: 1:50

შენიშვნა:
NOTE:

1. სვეტების მარკირება იხილეთ სვეტების მარკირების ბებმებზე.
S - 301; S - 302; S - 303; S - 304; S - 305; S - 306

No	Date	Revision	Issued by

საორიენტაციო სქემა
KEY PLAN

მისამართი
ADDRESS
ქ. თბილისი, მწვანე ძალაძე ლისზე, ფარგ N3, C4
საცხოვრებელი კლიკი. ს.კ. N01.10.18.006.312

პროექტი
PROJECT
მრავალბინიანი საცხოვრებელი სახლი

ნახატის
DRWG.
C.-73; 74

CUBICON
DESIGN & BUILDING ENGINEERING
ქალაქ "ქობულეთი", ბაბიტის ქუჩის ნაკრძ. 13
ტელ: (+995 591) 116444 www.cubicon.ge

გამოშვება: ISSUED BY: GO	გამოშვება APPROVED BY: SHM
ფაილი FILE COLUMN_2	პროექტის #: PROJECT № 73A19
ფორმატი PAPER SIZE A2	მასშტაბი SCALE 1:50
ნახ.კოდი DRWG. No S - 331	კორექტ. REVISION 00	სტატუსი STATUS C.D.

06.02.2022

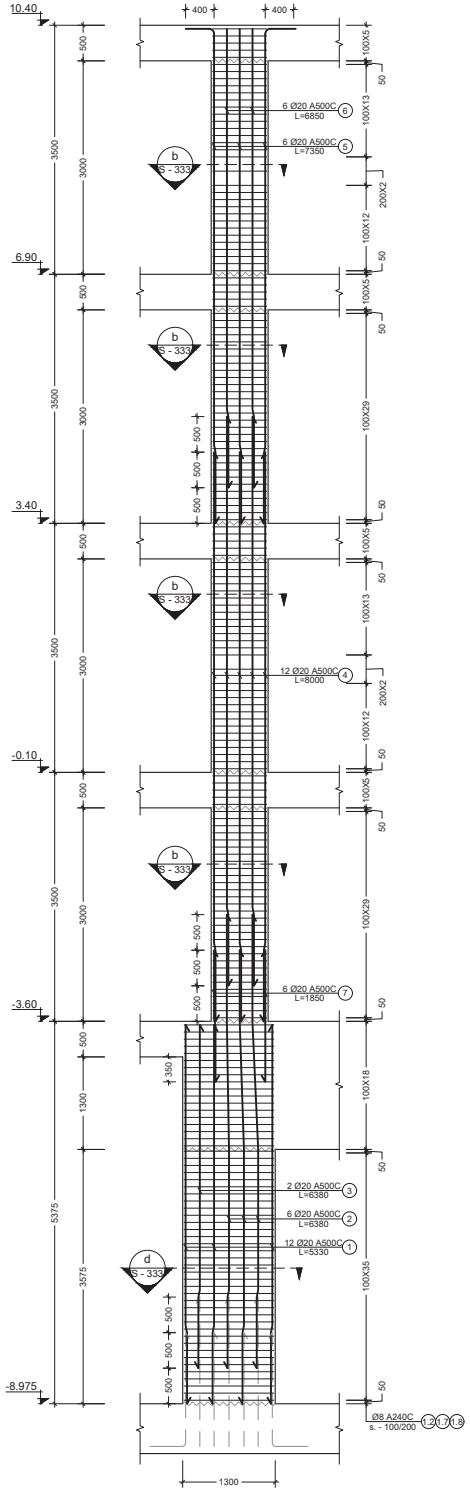

75 / - C.
Scale: 1:53

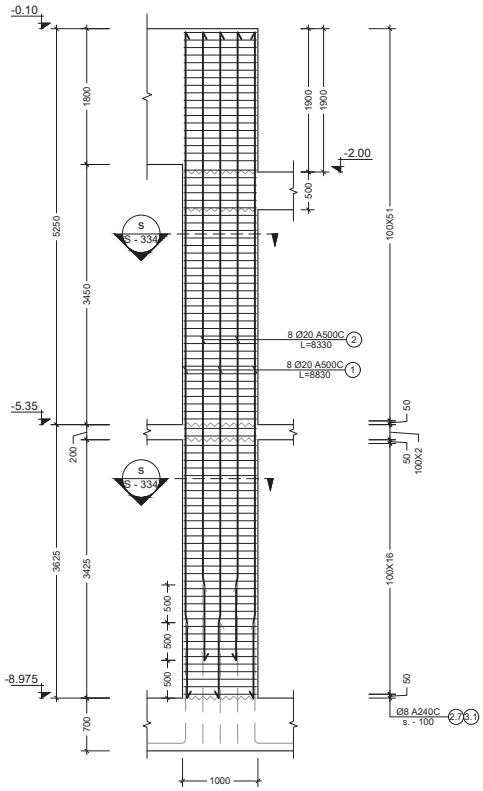

77 / - C.
Scale: 1:50

NOTE:

1. სვეტების მარკირება იხილეთ სვეტების მარკირების გეგმებზე. S - 301; S - 302; S - 303; S - 304; S - 305; S - 306

No	Date	Revision	Issued by

KEY PLAN

ADDRESS: ქ. თბილისი, მწვანე ქალაქი ლისზე, ფაზა N3, C4 საცხოვრებელი ბლოკი. ს.კ. N01.10.18.006.312

PROJECT: მრავალბინიანი საცხოვრებელი სახლი

DRWG.: C.-75; 77

CUBICON DESIGN & BUILDING ENGINEERING

ISSUED BY: GO
APPROVED BY: SHM
FILE: COLUMN_2
PROJECT No: 73A19
PAPER SIZE: A2
SCALE: 1:50
DRWG. No: S - 332
REVISION: 00
STATUS: C.D.

06.02.2022

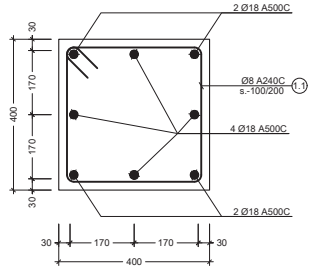

a
-
კვეთი
Scale: 1:10

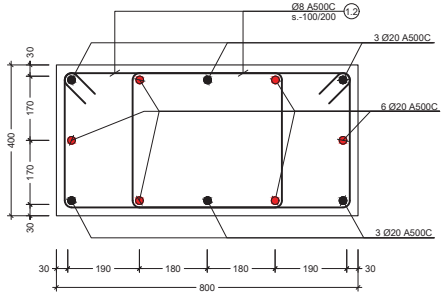

b
-
კვეთი
Scale: 1:10

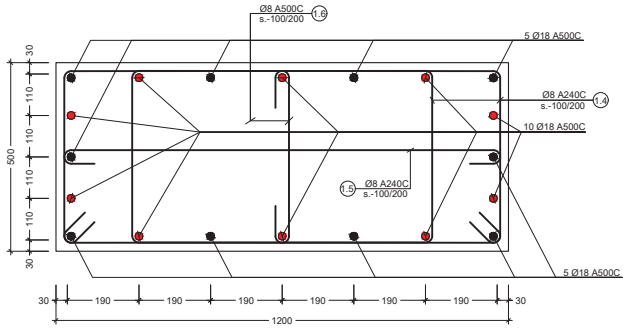

c
-
კვეთი
Scale: 1:10

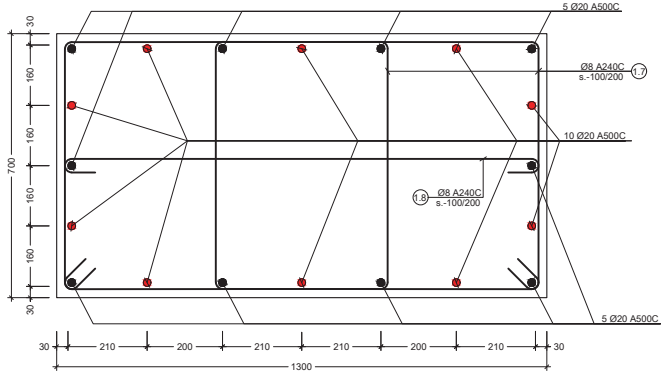

d
-
კვეთი
Scale: 1:10

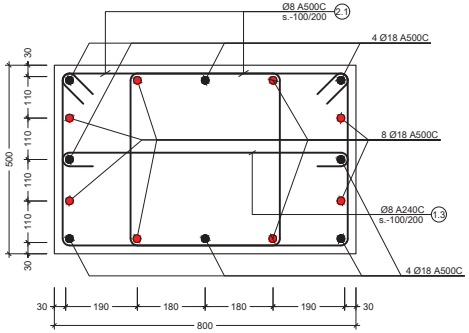

e
-
კვეთი
Scale: 1:10

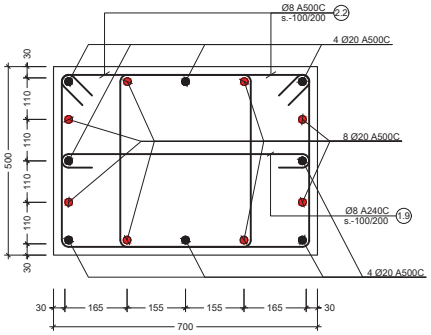

g
-
კვეთი
Scale: 1:10

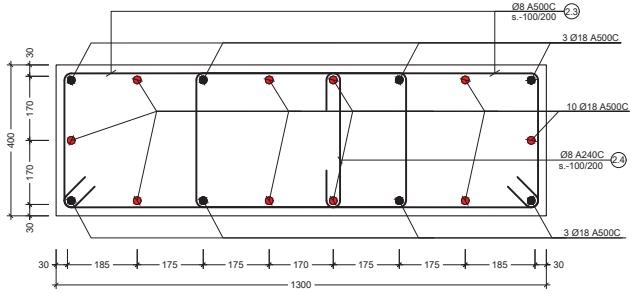

h
-
კვეთი
Scale: 1:10

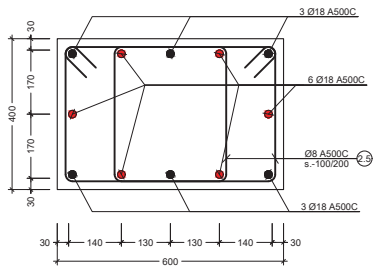

j
-
კვეთი
Scale: 1:10

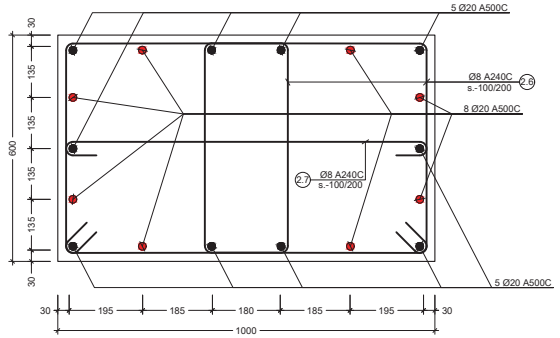

k
-
კვეთი
Scale: 1:10

შენიშვნა:
NOTE:

1. სვეტების მარკირება იხილეთ საყალიბე ბეტონებზე.

No	Date	Revision	Issued by
----	----	----	----
----	----	----	----
----	----	----	----
----	----	----	----
----	----	----	----
----	----	----	----
----	----	----	----

საკვანძო სქემა
KEY PLAN

მისამართი
ADDRESS
ქ. თბილისი, მწვანე ქალაქი ლისზე, ფაზა N3, C4 საცხოვრებელი კლიკი. ს.კ. N01.10.18.006.312

პროექტი
PROJECT
მრავალბინიანი საცხოვრებელი სახლი

ნახაზის
DRWG.
კვეთი a; b; c; d; e; g; h; j; k

CUBICON
DESIGN & BUILDING ENGINEERING

ქ.თბილისი, მაღლივი კომპლექსის ქაფრ. 13
ტელ: (+995 591) 116444 www.cubicon.ge

გამოშვების ISSUED BY:	GO
დამტკიცების APPROVED BY:	SHM
ფაილი FILE / COLUMN SECT	
პროექტის # PROJECT No	73A19
ფორმატი PAPER SIZE	A2
მასშტაბი SCALE	1:10
ნახ.კოდი DRWG. No	S - 333
კორექტირების REVISION	00
სტატუსი STATUS	C.D.

08.02.2022

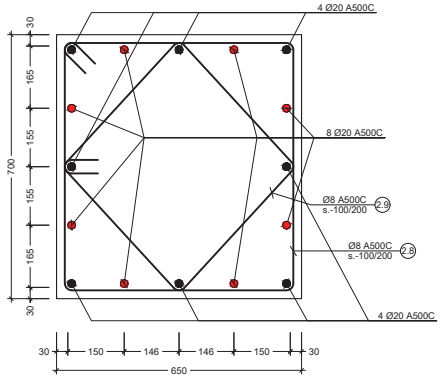

m
-
კვეთი
Scale: 1:10

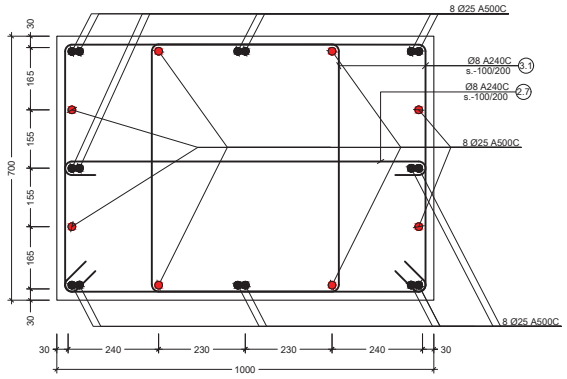

n
-
კვეთი
Scale: 1:10

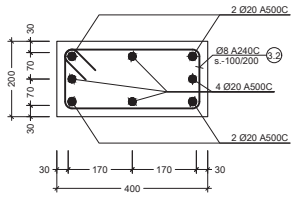

o
-
კვეთი
Scale: 1:10

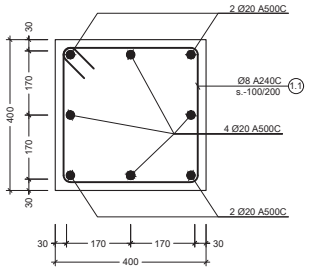

p
-
კვეთი
Scale: 1:10

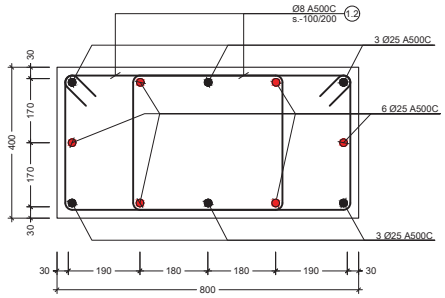

q
-
კვეთი
Scale: 1:10

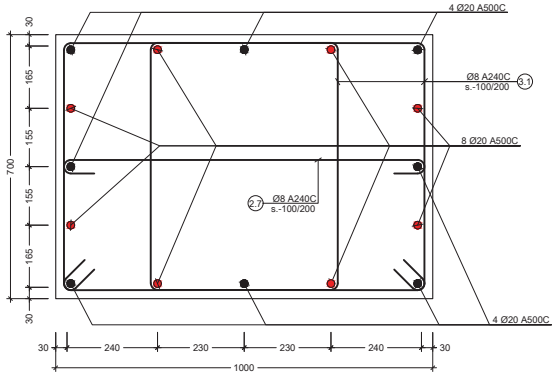

s
-
კვეთი
Scale: 1:10

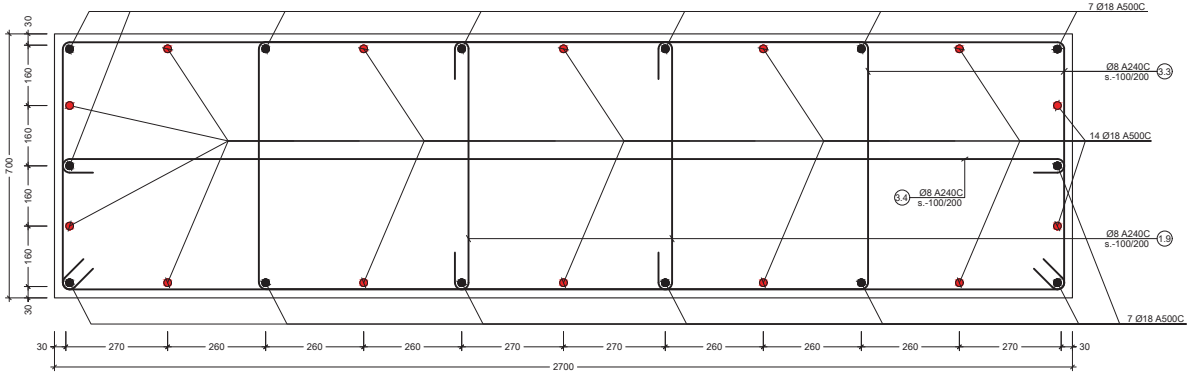

r
-
კვეთი
Scale: 1:10

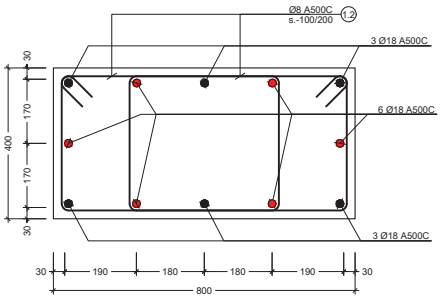

t
-
კვეთი
Scale: 1:10

შენიშვნა:
NOTE:

1. სვეტების მარკირება იხილეთ საყალიბე გეგმებზე.

No	Date	Revision	Issued by

საორიენტაციო სქემა
KEY PLAN

მისამართი
ADDRESS
ქ. თბილისი, მწვანე ქალაქი ლისზე, შახა N3, C4 საცხოვრებელი ალლაქი. ს.კ. N01.10.18.006.312

პროექტი
PROJECT
მრავალბინიანი საცხოვრებელი სახლი

ნახაზი
DRWG.
კვეთი m; n; o; p; q; r; s; t

CUBICON
DESIGN & BUILDING ENGINEERING
ქალაქ "ქობულეთი", მაისურაძის ქუჩა N13
ტელ: (+995 591) 116444 www.cubicon.ge

	შეასრულა: ISSUED BY: GO	შეამოწმა APPROVED BY: SHM
	ფაილი FILE COLUMN SECT	პროექტის #: PROJECT No 73A19
	ფორმატი PAPER SIZE A2	მასშტაბი SCALE 1:10
ნახ.ნომერი DRWG. No S - 334	კორექტ. REVISION 00	სტატუსი STATUS C.D.

08.02.2022

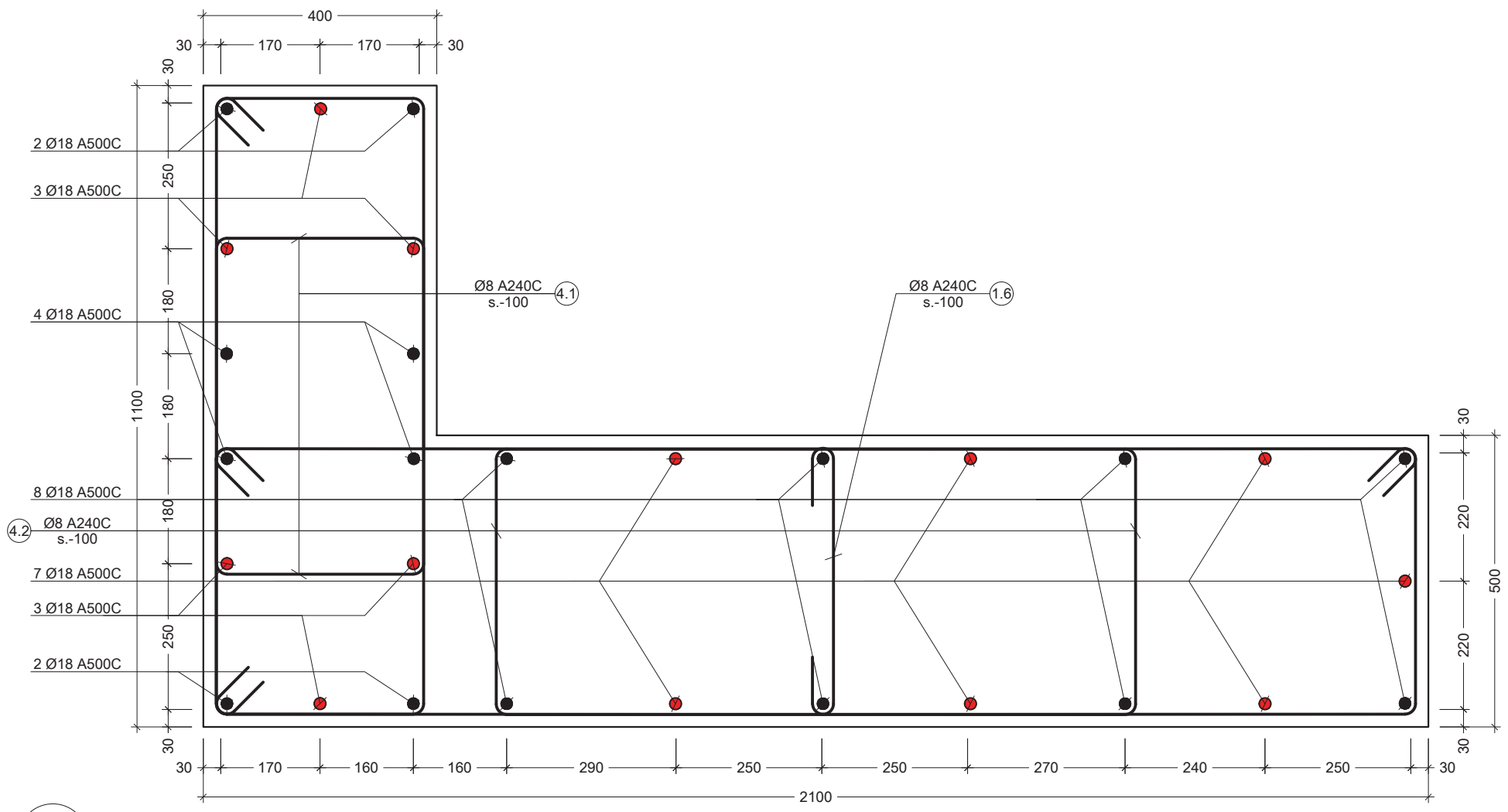

u
-
კვეთი
Scale: 1:10

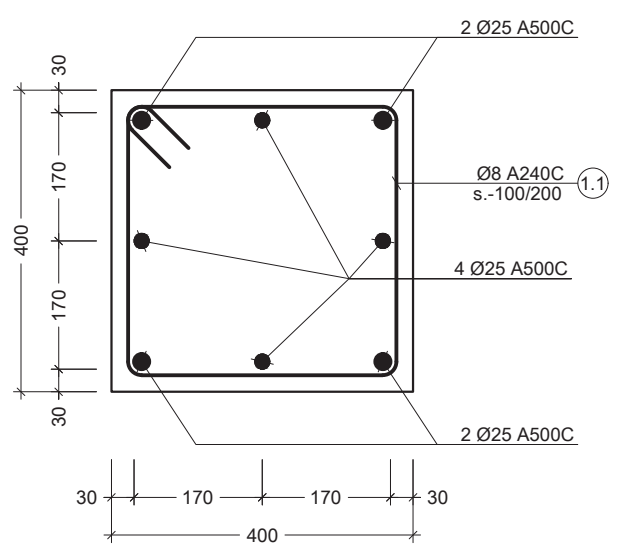

v
-
კვეთი
Scale: 1:10

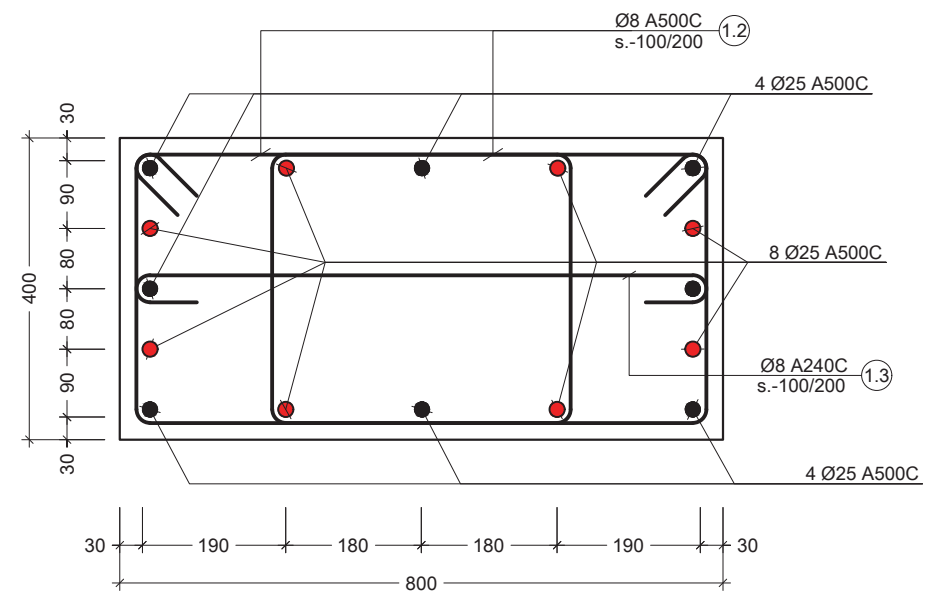

w
-
კვეთი
Scale: 1:10

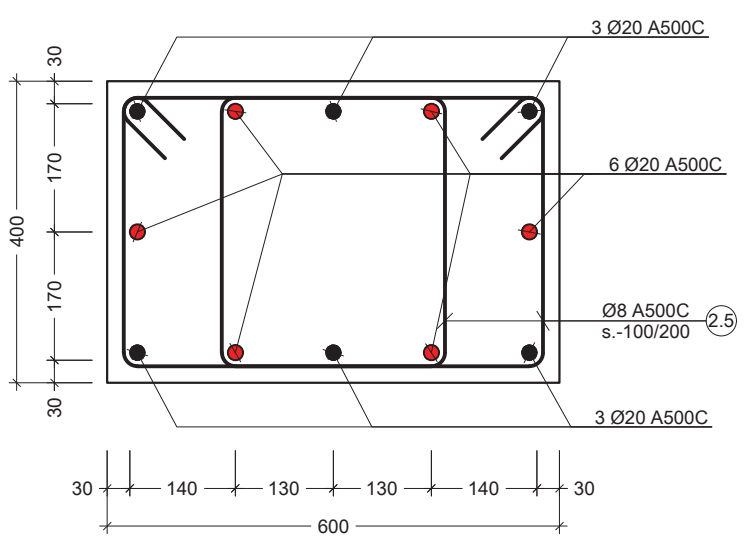

x
-
კვეთი
Scale: 1:10

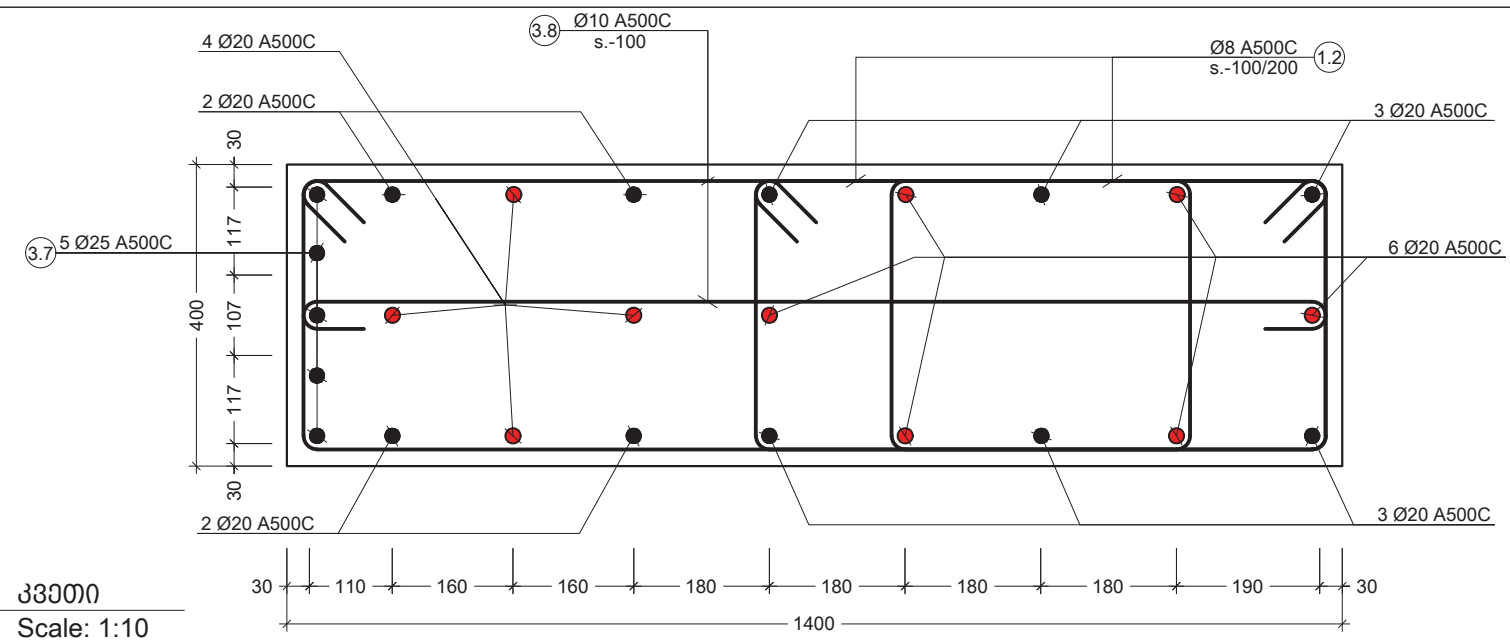

y
-
კვეთი
Scale: 1:10

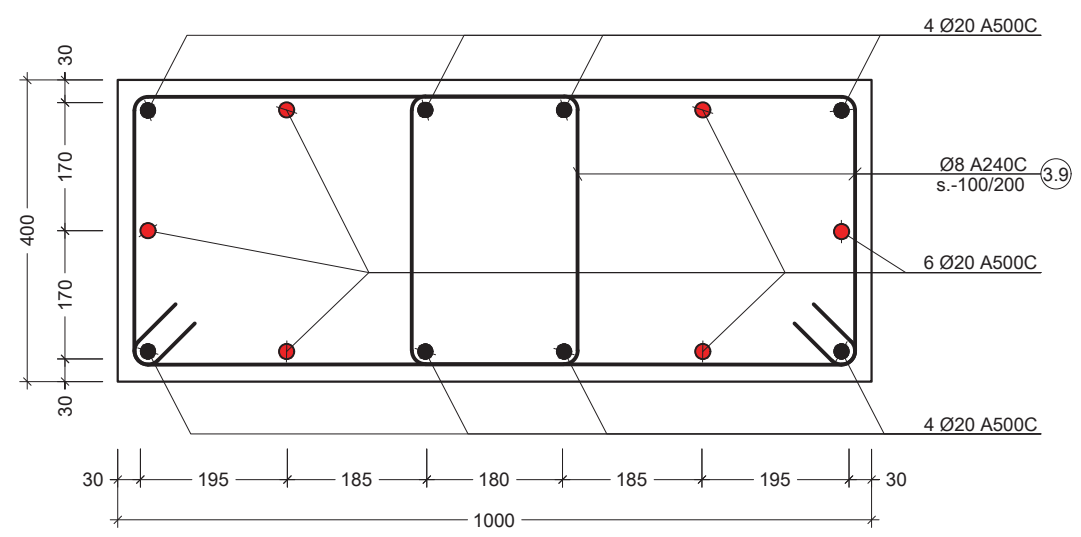

z
-
კვეთი
Scale: 1:10

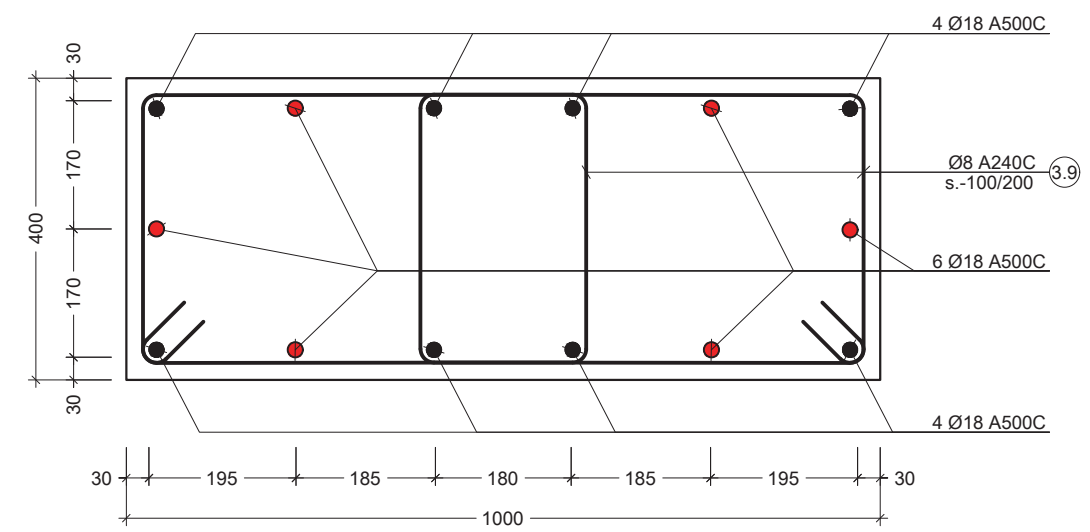

aa
-
კვეთი
Scale: 1:10

პოზ. №	ესკიზი	L მმ
1.1	440; 440, 340; 340	1560
1.2	660; 440, 340; 560	2000
1.3	740; 100, 100	940
1.4	1060; 540, 440; 960	3000
1.5	1140; 100, 100	1340
1.6	440; 100, 100	640
1.7	940; 740, 640; 840	3160
1.8	1240; 100, 100	1440
1.9	640; 100, 100	840
2.1	660; 540, 440; 560	2200
2.2	585; 540, 440; 485	2050
2.3	990; 440, 340; 890	2660
2.4	340; 100, 100	540
2.5	510; 440, 340; 410	1700
2.6	670; 640, 540; 570	2420
2.7	940; 100, 100	1140
2.8	690; 740, 640; 590	2660
2.9	540; 540, 440; 440	1960
3.1	810; 740, 640; 710	2900
3.2	440; 240, 140; 340	1160
3.3	440; 240, 140; 340	1160
3.4	1740; 540, 440; 1640	4360
3.5	340; 1000, 1000	2340
3.6	640; 1000, 1000	2640
3.7	1995; 930; 1825; 300	5050
3.9	670; 540, 440; 570	2220
4.1	900; 440, 340; 800	2480
4.2	1660; 540, 440; 1560	4200

შენიშვნა:
NOTE:

1. სვეტების მარკირება იხილეთ S - 301; S - 302; S - 303; S - 304; S - 305; S - 306

No	Date	Revision	Issued by
----	----	----	----
----	----	----	----
----	----	----	----
----	----	----	----
----	----	----	----

სიტუაციური სქემა
KEY PLAN

მისამართი
ADDRESS
ქ. თბილისი, მწვანე ქალაქი ლისზე, ფაზა N3. C4 საცხოვრებელი ბლოკი. ს.კ. N01.10.18.006.312

პროექტი
PROJECT
მრავალბინიანი საცხოვრებელი სახლი

ნახაზი
DRWG.
კვეთი u; v; w; x; y; ესკიზები

CUBICON
DESIGN & BUILDING ENGINEERING
შპს "კუბიკონი", თბილისი, მარშალ გელოვანის გამზ. 13
ტელ: (+995 591) 116444 www.cubicon.ge

შეასრულა: ISSUED BY:	შეამოწმა APPROVED BY:
GO	SHM
ფაილი FILE: COLUMN.SECT	პროექტის #: PROJECT No: 73A19
ფორმატი PAPER SIZE: A2	მასშტაბი SCALE: 1:10

ნახ.კოდი DRWG. No	კორექტ. REVISION	სტადია STATUS
S - 335	00	C.D.

08.02.2022

ელემენტის დასახელება, ღერძები და ნიშნულები	ელემენტის რაოდენობა ერთეულ ფენაში, ფენების რაოდენობა	პოზ. №	ფორმირების ესკიზი (მმ)	ბრტყელლერწოვანი სიმაღლე (მმ)	ჯამური ერთ. სიგრძე		
					რაოდენობა (ც.)	სიგრძე (მ.)	წონა (კგ.)
სვეტების ხვეულოვანები	C.-1 1 (ც.)	1	Ø 18 A500C	5700	4 X 1	22.80	46
		2	Ø 18 A500C	5250	4 X 1	21.00	42
		1.1	Ø 8 A240C	1560	40 X 1	62.40	25
			მძიმე ბეტონი B25		V = 0.8 X 1	= 0.8 მ³	
	C.-2 8 (ც.)	1	Ø 20 A500C	2	12 X 8	0.14	0
		2	Ø 20 A500C	8100	12 X 8	583.20	1438
		3	Ø 20 A500C	7450	6 X 8	268.20	661
		4	Ø 20 A500C	6950	6 X 8	250.20	617
		1.2	Ø 8 A240C	2000	358 X 8	4296.00	1694
			მძიმე ბეტონი B25		V = 5.4 X 8	= 32.4 მ³	
	C.-3 2 (ც.)	1	Ø 20 A500C	6400	8 X 2	102.40	252
		2	Ø 20 A500C	6950	4 X 2	55.60	137
		3	Ø 20 A500C	6450	4 X 2	51.60	127
		1.1	Ø 8 A240C	1560	97 X 2	302.64	119
		3.5	Ø 18 A500C	2340	4 X 2	18.72	37
			მძიმე ბეტონი B25		V = 1.9 X 2	= 3.8 მ³	
	C.-4 2 (ც.)	1	Ø 20 A500C	6400	8 X 2	102.40	252
		2	Ø 20 A500C	7350	4 X 2	58.80	145
		3	Ø 20 A500C	6950	4 X 2	55.60	137
		1.1	Ø 8 A240C	1560	112 X 2	349.44	138
			მძიმე ბეტონი B25		V = 1.8 X 2	= 3.6 მ³	
	C.-5 7 (ც.)	1	Ø 18 A500C	7700	10 X 7	539.00	1076
		2	Ø 18 A500C	7250	10 X 7	507.50	1013
		1.4	Ø 8 A240C	3000	154 X 7	3234.00	1275
		1.5	Ø 8 A240C	1340	77 X 7	722.26	285
		1.6	Ø 8 A240C	640	77 X 7	344.96	136
			მძიმე ბეტონი B25		V = 3.8 X 7	= 26.6 მ³	
	C.-7 1 (ც.)	1	Ø 18 A500C	5700	4 X 1	22.80	46
		2	Ø 18 A500C	5250	4 X 1	21.00	42
		1.1	Ø 8 A240C	1560	40 X 1	62.40	25
			მძიმე ბეტონი B25		V = 0.8 X 1	= 0.8 მ³	
	C.-8 5 (ც.)	1	Ø 20 A500C	5350	9 X 5	240.75	593
		2	Ø 20 A500C	4850	8 X 5	194.00	478
		3	Ø 20 A500C	6400	3 X 5	96.00	237
		4	Ø 20 A500C	1850	4 X 5	37.00	91
		5	Ø 20 A500C	2350	5 X 5	58.75	145
		6	Ø 20 A500C	8000	12 X 5	480.00	1183
		7	Ø 20 A500C	6950	6 X 5	208.50	514
		8	Ø 20 A500C	6450	6 X 5	193.50	477
		1.2	Ø 8 A240C	2000	256 X 5	2560.00	1010
		1.7	Ø 8 A240C	3160	108 X 5	1706.40	673
		1.8	Ø 8 A240C	1440	54 X 5	388.80	153
		3.6	Ø 18 A500C	2340	5 X 5	58.50	117
			მძიმე ბეტონი B25		V = 7.5 X 5	= 37.4 მ³	
	C.-9 2 (ც.)	1	Ø 20 A500C	6400	12 X 2	153.60	379
		2	Ø 20 A500C	7350	6 X 2	88.20	217
		3	Ø 20 A500C	6850	6 X 2	82.20	203
		1.2	Ø 8 A240C	2000	220 X 2	880.00	347
			მძიმე ბეტონი B25		V = 3.6 X 2	= 7.2 მ³	
	C.-10 2 (ც.)	1	Ø 20 A500C	6400	8 X 2	102.40	252
		2	Ø 20 A500C	7350	4 X 2	58.80	145
		3	Ø 20 A500C	6850	4 X 2	54.80	135
		1.1	Ø 8 A240C	1560	107 X 2	333.84	132
			მძიმე ბეტონი B25		V = 1.7 X 2	= 3.5 მ³	
	C.-11 5 (ც.)	1	Ø 18 A500C	7700	8 X 5	308.00	615
		2	Ø 18 A500C	7250	8 X 5	290.00	579
		1.3	Ø 8 A240C	940	73 X 5	343.10	135
		2.1	Ø 8 A240C	1980	146 X 5	1445.40	570
			მძიმე ბეტონი B25		V = 2.6 X 5	= 12.8 მ³	

ელემენტის დასახელება, ღერძები და ნიშნულები	ელემენტის რაოდენობა ერთეულ ფენაში, ფენების რაოდენობა	პოზ. №	ფორმირების ესკიზი (მმ)	ბრტყელლერწოვანი სიმაღლე (მმ)	ჯამური ერთ. სიგრძე		
					რაოდენობა (ც.)	სიგრძე (მ.)	წონა (კგ.)
სვეტების ხვეულოვანები	C.-11' 2 (ც.)	1	Ø 18 A500C	3600	6 X 2	43.20	86
		2	Ø 18 A500C	3150	6 X 2	37.80	75
		1.2	Ø 8 A240C	2000	64 X 2	256.00	101
		1.3	Ø 8 A240C	940	32 X 2	60.16	24
		3.5	Ø 18 A500C	2340	5 X 2	23.40	47
			მძიმე ბეტონი B25		V = 1.1 X 2	= 2.2 მ³	
	C.-12 1 (ც.)	1	Ø 25 A500C	8000	2 X 1	12.00	46
		2	Ø 25 A500C	5400	3 X 1	16.20	62
		3	Ø 25 A500C	6600	7 X 1	46.20	178
		4	Ø 25 A500C	2100	1 X 1	2.10	8
		5	Ø 20 A500C	8000	12 X 1	96.00	237
		6	Ø 20 A500C	7900	4 X 1	31.60	79
		7	Ø 20 A500C	3850	4 X 1	15.40	38
		8	Ø 20 A500C	3350	4 X 1	13.40	33
		1.1	Ø 8 A240C	1560	152 X 1	237.12	94
		1.2	Ø 8 A240C	2000	90 X 1	180.00	71
			მძიმე ბეტონი B25		V = 4.0 X 1	= 4.0 მ³	
	C.-13 2 (ც.)	1	Ø 25 A500C	8850	16 X 2	283.20	1091
		2	Ø 25 A500C	8250	8 X 2	132.00	508
		3	Ø 25 A500C	2300	6 X 2	27.60	106
		4	Ø 25 A500C	2900	6 X 2	34.80	134
		5	Ø 25 A500C	8250	12 X 2	198.00	763
		6	Ø 20 A500C	7350	6 X 2	88.20	217
		7	Ø 20 A500C	6750	6 X 2	81.00	200
		1.2	Ø 8 A240C	2000	272 X 2	1088.00	429
		2.7	Ø 8 A240C	1140	89 X 2	202.92	80
		3.1	Ø 8 A240C	2900	178 X 2	1032.40	407
		3.6	Ø 18 A500C	2640	5 X 2	26.40	53
			მძიმე ბეტონი B25		V = 8.4 X 2	= 16.9 მ³	
	C.-14 2 (ც.)	1	Ø 20 A500C	5350	8 X 2	85.60	211
		2	Ø 20 A500C	4850	8 X 2	77.60	191
		1.9	Ø 8 A240C	840	49 X 2	82.32	32
		2.2	Ø 8 A240C	2050	98 X 2	401.80	158
			მძიმე ბეტონი B25		V = 1.8 X 2	= 3.6 მ³	
	C.-15 2 (ც.)	1	Ø 20 A500C	6400	12 X 2	153.60	379
		2	Ø 20 A500C	8000	12 X 2	192.00	473
		3	Ø 20 A500C	7350	6 X 2	88.20	217
		4	Ø 20 A500C	6850	6 X 2	82.20	203
		5	Ø 20 A500C	1850	4 X 2	14.80	36
		6	Ø 20 A500C	2350	4 X 2	18.80	46
		7	Ø 20 A500C	7300	4 X 2	58.40	144
		8	Ø 20 A500C	6800	4 X 2	54.40	134
		1.1	Ø 8 A240C	1560	62 X 2	193.44	76
		1.2	Ø 8 A240C	2000	388 X 2	1552.00	612
		3.7	Ø 25 A500C	5000	3 X 2	30.00	184
		3.8	Ø 10 A500C	ფრ.	-	261.36	161
			მძიმე ბეტონი B25		V = 6.6 X 2	= 13.1 მ³	
	C.-16 2 (ც.)	1	Ø 20 A500C	6400	12 X 2	153.60	379
		2	Ø 20 A500C	4500	12 X 2	108.00	266
		3	Ø 18 A500C	7900	6 X 2	94.80	189
		4	Ø 18 A500C	7850	6 X 2	94.20	188
		5	Ø 18 A500C	7350	6 X 2	88.20	176
		6	Ø 18 A500C	6500	6 X 2	78.00	156
		7	Ø 20 A500C	1850	4 X 2	14.80	36
		8	Ø 20 A500C	2350	4 X 2	18.80	46
		9	Ø 20 A500C	7350	4 X 2	58.80	145
		10	Ø 20 A500C	6850	4 X 2	54.80	135
		11	Ø 20 A500C	1850	4 X 2	14.80	36
		12	Ø 20 A500C	2350	4 X 2	18.80	46
		13	Ø 20 A500C	7300	4 X 2	58.40	144
		14	Ø 20 A500C	6800	4 X 2	54.40	134
		1.1	Ø 8 A240C	1560	117 X 2	365.04	144
		1.2	Ø 8 A240C	2000	434 X 2	1736.00	685
		3.7	Ø 25 A500C	5000	3 X 2	30.00	184
		3.8	Ø 10 A500C	ფრ.	-	261.36	161
			მძიმე ბეტონი B25		V = 8.8 X 2	= 17.5 მ³	

ელემენტის დასახელება, ღერძები და ნიშნულები	ელემენტის რაოდენობა ერთეულ ფენაში, ფენების რაოდენობა	პოზ. №	ფორმირების ესკიზი (მმ)	ბრტყელლერწოვანი სიმაღლე (მმ)	ჯამური ერთ. სიგრძე		
					რაოდენობა (ც.)	სიგრძე (მ.)	წონა (კგ.)
სვეტების ხვეულოვანები	C.-17 2 (ც.)	1	Ø 20 A500C	9900	12 X 2	237.60	586
		2	Ø 18 A500C	7900	6 X 2	94.80	189
		3	Ø 18 A500C	7850	6 X 2	94.20	188
		4	Ø 18 A500C	7250	6 X 2	87.00	174
		5	Ø 18 A500C	6800	6 X 2	81.60	163
		6	Ø 25 A500C	2300	4 X 2	18.40	71
		7	Ø 25 A500C	2900	4 X 2	23.20	89
		8	Ø 25 A500C	7550	4 X 2	60.40	233
		9	Ø 25 A500C	6950	4 X 2	55.60	214
		1.1	Ø 8 A240C	1560	62 X 2	193.44	76
		1.2	Ø 8 A240C	2000	420 X 2	1680.00	663
			მძიმე ბეტონი B25		V = 7.6 X 2	= 15.2 მ³	
	C.-18 2 (ც.)	1	Ø 25 A500C	10150	12 X 2	243.60	938
		2	Ø 25 A500C	8250	12 X 2	198.00	763
		3	Ø 20 A500C	7350	6 X 2	88.20	217
		4	Ø 20 A500C	6750	6 X 2	81.00	200
		1.2	Ø 8 A240C	2000	444 X 2	1776.00	700
			მძიმე ბეტონი B25		V = 6.3 X 2	= 12.6 მ³	
	C.-19 2 (ც.)	1	Ø 18 A500C	7700	4 X 2	61.60	123
		2	Ø 18 A500C	7250	4 X 2	58.00	116
		1.1	Ø 8 A240C	1560	63 X 2	196.56	78
			მძიმე ბეტონი B25		V = 1.0 X 2	= 2.0 მ³	
	C.-20 1 (ც.)	1	Ø 18 A500C	7700	4 X 1	30.80	61
		2	Ø 18 A500C	7250	4 X 1	29.00	58
		1.1	Ø 8 A240C	1560	62 X 1	96.72	38
			მძიმე ბეტონი B25		V = 1.0 X 1	= 1.0 მ³	
	C.-21 1 (ც.)	1	Ø 20 A500C	9900	14 X 1	138.60	342
		2	Ø 18 A500C	7900	8 X 1	63.20	126
		3	Ø 18 A500C	7850	6 X 1	47.10	94
		4	Ø 18 A500C	7250	8 X 1	58.00	116
		5	Ø 18 A500C	6800	6 X 1	40.80	81
		3.9	Ø 8 A240C	2220	442 X 1	981.24	387
			მძიმე ბეტონი B25		V = 8.2 X 1	= 8.2 მ³	
	C.-22 2 (ც.)	1	Ø 20 A500C	5350	10 X 2	107.00	264
		2	Ø 20 A500C	4850	10 X 2	97.00	239
		3	Ø 20 A500C	4500	12 X 2	108.00	266
		4	Ø 20 A500C	8000	12 X 2	192.00	473
		5	Ø 20 A500C	6950	6 X 2	83.40	206
		6	Ø 20 A500C	6450	6 X 2	77.40	191
		1.2	Ø 8 A240C	2000	322 X 2	1288.00	508
		1.7	Ø 8 A240C	3160	108 X 2	682.56	269
		1.8	Ø 8 A240C	1440	54 X 2	155.52	61
		3.5	Ø 18 A500C	2340	5 X 2	23.40	47
			მძიმე ბეტონი B25		V = 8.5 X 2	= 17.1 მ³	
	C.-23 2 (ც.)	1	Ø 20 A500C	9900	12 X 2	237.60	586
		2	Ø 18 A500C	7900	6 X 2	94.80	189
		3	Ø 18 A500C	7850	6 X 2	94.20	188
		4	Ø 18 A500C	3750	6 X 2	45.00	90
		5	Ø 18 A500C	3300	6 X 2	39.60	79
		6	Ø 18 A500C	2100	4 X 2	16.80	34
		7	Ø 18 A500C	1650	4 X 2	13.20	26
		8	Ø 18 A500C	7900	8 X 2	126.40	252
		9	Ø 18 A500C	3700	4 X 2	29.60	59
		10	Ø 18 A500C	3250	4 X 2	26.00	52
		1.1	Ø 8 A240C	1560	89 X 2	277.68	110
		1.2	Ø 8 A240C	2000	358 X 2	1432.00	565
			მძიმე ბეტონი B25		V = 6.8 X 2	= 13.7 მ³	

შენიშვნა:
NOTE:

No	Date	Revision	Issued by

საკვანძო სქემა
KEY PLAN

მისამართი ADDRESS: ქ. თბილისი, მწვანე ძალაძე ლისზე, შახა N3, C4 საცხოვრებელი კლიენტ. ს.კ. N01.10.18.006.312

პროექტი PROJECT: მრავალბინიანი საცხოვრებელი სახლი

ნახაზის DRWG.: სვეტების ხვეულოვანების (C.-1; 23)

CUBICON DESIGN & BUILDING ENGINEERING
ქალაქ თბილისი, მაღლივი კომპლექსი ბაშნ. 13
ტელ: (+995 591) 116444 www.cubicon.ge

გამცემი: ISSUED BY:	შეათანხმა APPROVED BY:
GO	SHM
ფაილი FILE / COLUMN SECT	პროექტის #: PROJECT No: 73A19
ფორმატი PAPER SIZE: A2	მასშტაბი SCALE: -
ნახ.კოდი DRWG. No: S - 336	კორექტ. REVISION: 00
სტატუსი STATUS: C.D.	

06.02.2022

ელემენტის დასახელება და მარკირება	ელემენტების რაოდენობა ერთეულ მარკირებაზე	პოზ. №	დეტალების ესკიზები (მმ)	ბეტონის კლასი (მპა)	ბარის ჯამური სიგრძე		
					ტიპიური ელემენტის (მ.)	ელემენტის (მ.)	წონა (კგ.)
სვეტების სპეციფიკაცია	C - 24 2 (ც.)	1	Ø 20 A500C	9900	12 X 2	237.60	586
		2	Ø 18 A500C	7900	6 X 2	94.80	189
		3	Ø 18 A500C	7850	6 X 2	94.20	188
		4	Ø 18 A500C	7900	24 X 2	379.20	757
		5	Ø 18 A500C	3750	6 X 2	45.00	90
		6	Ø 18 A500C	3300	6 X 2	39.60	79
		1.2	Ø 8 A240C	2000	624 X 2	2496.00	984
		მძიმე ბეტონი B25 V = 9.9 X 2 = 19.8 მ³					
	C - 25 2 (ც.)	1	Ø 20 A500C	9800	18 X 2	352.80	870
		2	Ø 20 A500C	8000	54 X 2	864.00	2130
		3	Ø 20 A500C	3750	8 X 2	60.00	148
		4	Ø 20 A500C	3300	10 X 2	66.00	163
		2.3	Ø 8 A240C	2660	668 X 2	3553.76	1402
		2.4	Ø 8 A240C	540	334 X 2	360.72	142
		მძიმე ბეტონი B25 V = 15.9 X 2 = 31.7 მ³					
	C - 26 2 (ც.)	1	Ø 18 A500C	5350	14 X 2	149.80	299
		2	Ø 18 A500C	4900	14 X 2	137.20	274
		3	Ø 20 A500C	1850	6 X 2	22.20	55
		4	Ø 20 A500C	2350	6 X 2	28.20	70
		5	Ø 20 A500C	8000	24 X 2	384.00	947
		6	Ø 20 A500C	7350	6 X 2	88.20	217
		7	Ø 20 A500C	6850	6 X 2	82.20	203
		8	Ø 18 A500C	1650	4 X 2	13.20	26
		9	Ø 18 A500C	2100	4 X 2	16.80	34
		10	Ø 18 A500C	7900	16 X 2	252.80	505
		11	Ø 18 A500C	7250	4 X 2	58.00	116
		12	Ø 18 A500C	6800	4 X 2	54.40	109
		1.1	Ø 8 A240C	1560	177 X 2	552.24	218
		1.9	Ø 8 A240C	840	108 X 2	181.44	72
		2.5	Ø 8 A240C	1700	384 X 2	1305.60	515
		3.3	Ø 8 A240C	5720	108 X 2	1235.52	487
		3.4	Ø 8 A240C	2840	54 X 2	306.72	121
		მძიმე ბეტონი B25 V = 13.7 X 2 = 27.4 მ³					
	C - 27 4 (ც.)	1	Ø 18 A500C	5350	6 X 4	128.40	256
		2	Ø 18 A500C	4900	6 X 4	117.60	235
		2.5	Ø 8 A240C	1700	80 X 4	544.00	215
		3.5	Ø 18 A500C	2340	5 X 4	46.80	93
		მძიმე ბეტონი B25 V = 1.2 X 4 = 5.0 მ³					
	C - 28 2 (ც.)	1	Ø 18 A500C	8350	4 X 2	66.80	133
		2	Ø 18 A500C	7900	4 X 2	63.20	126
		1.1	Ø 8 A240C	1560	65 X 2	202.80	80
		მძიმე ბეტონი B25 V = 1.1 X 2 = 2.2 მ³					
	C - 29 1 (ც.)	1	Ø 18 A500C	8350	4 X 1	33.40	67
		2	Ø 18 A500C	7900	4 X 1	31.60	63
		1.1	Ø 8 A240C	1560	65 X 1	101.40	40
		მძიმე ბეტონი B25 V = 1.1 X 1 = 1.1 მ³					
	C - 30 2 (ც.)	1	Ø 20 A500C	6400	18 X 2	230.40	568
		2	Ø 20 A500C	6950	10 X 2	139.00	343
		3	Ø 20 A500C	6450	8 X 2	103.20	254
		4	Ø 18 A500C	1650	8 X 2	26.40	53
		5	Ø 18 A500C	2100	6 X 2	25.20	50
		6	Ø 18 A500C	7900	14 X 2	221.20	442
		7	Ø 18 A500C	6950	8 X 2	111.20	222
		8	Ø 18 A500C	6500	6 X 2	78.00	156
		2.6	Ø 8 A240C	2420	232 X 2	1122.88	443
		2.7	Ø 8 A240C	1140	116 X 2	264.48	104
		3.9	Ø 8 A240C	2220	280 X 2	1243.20	490
		მძიმე ბეტონი B25 V = 9.9 X 2 = 19.8 მ³					

ელემენტის დასახელება და მარკირება	ელემენტების რაოდენობა ერთეულ მარკირებაზე	პოზ. №	დეტალების ესკიზები (მმ)	ბეტონის კლასი (მპა)	ბარის ჯამური სიგრძე		
					ტიპიური ელემენტის (მ.)	ელემენტის (მ.)	წონა (კგ.)
სვეტების სპეციფიკაცია	C - 31 2 (ც.)	1	Ø 20 A500C	5350	8 X 2	85.60	211
		2	Ø 20 A500C	4850	8 X 2	77.60	191
		3	Ø 25 A500C	2300	4 X 2	18.40	71
		4	Ø 25 A500C	2900	4 X 2	23.20	89
		5	Ø 25 A500C	6950	4 X 2	55.60	214
		6	Ø 25 A500C	6350	4 X 2	50.80	196
		1.1	Ø 8 A240C	1560	62 X 2	193.44	76
		2.8	Ø 8 A240C	2660	98 X 2	521.36	206
		2.9	Ø 8 A240C	1960	49 X 2	192.08	76
		მძიმე ბეტონი B25 V = 2.5 X 2 = 5.1 მ³					
	C - 33 2 (ც.)	1	Ø 20 A500C	5350	8 X 2	85.60	211
		2	Ø 20 A500C	4850	8 X 2	77.60	191
		3	Ø 20 A500C	1750	6 X 2	21.00	52
		4	Ø 20 A500C	2250	6 X 2	27.00	67
		5	Ø 20 A500C	7900	6 X 2	94.80	234
		6	Ø 20 A500C	7850	6 X 2	94.20	232
		7	Ø 18 A500C	7900	24 X 2	379.20	757
		8	Ø 18 A500C	3750	6 X 2	45.00	90
		9	Ø 18 A500C	3300	6 X 2	39.60	79
		1.2	Ø 8 A240C	2000	454 X 2	1816.00	716
		2.7	Ø 8 A240C	1140	54 X 2	123.12	49
		3.1	Ø 8 A240C	2900	108 X 2	626.40	247
		მძიმე ბეტონი B25 V = 9.3 X 2 = 18.6 მ³					
	C - 34 2 (ც.)	1	Ø 25 A500C	8850	16 X 2	283.20	1091
		2	Ø 25 A500C	8250	8 X 2	132.00	508
		2.7	Ø 8 A240C	1140	89 X 2	202.92	80
		3.1	Ø 8 A240C	2900	178 X 2	1032.40	407
		მძიმე ბეტონი B25 V = 4.3 X 2 = 8.5 მ³					
	C - 36 2 (ც.)	1	Ø 25 A500C	8850	16 X 2	283.20	1091
		2	Ø 25 A500C	8250	8 X 2	132.00	508
		2.7	Ø 8 A240C	1140	89 X 2	202.92	80
		3.1	Ø 8 A240C	2900	178 X 2	1032.40	407
		მძიმე ბეტონი B25 V = 4.8 X 2 = 9.7 მ³					
	C - 37 2 (ც.)	1	Ø 20 A500C	9900	12 X 2	237.60	586
		2	Ø 20 A500C	7900	36 X 2	568.80	1402
		3	Ø 18 A500C	3450	6 X 2	41.40	83
		4	Ø 18 A500C	3000	6 X 2	36.00	72
		1.2	Ø 8 A240C	2000	588 X 2	2352.00	928
		3.5	Ø 18 A500C	2340	5 X 2	23.40	47
		მძიმე ბეტონი B25 V = 10.1 X 2 = 20.2 მ³					

ელემენტის დასახელება და მარკირება	ელემენტების რაოდენობა ერთეულ მარკირებაზე	პოზ. №	დეტალების ესკიზები (მმ)	ბეტონის კლასი (მპა)	ბარის ჯამური სიგრძე		
					ტიპიური ელემენტის (მ.)	ელემენტის (მ.)	წონა (კგ.)
სვეტების სპეციფიკაცია	C - 38 2 (ც.)	1	Ø 20 A500C	8850	8 X 2	141.60	349
		2	Ø 20 A500C	8350	8 X 2	133.60	329
		3	Ø 20 A500C	1750	6 X 2	21.00	52
		4	Ø 20 A500C	2250	6 X 2	27.00	67
		5	Ø 20 A500C	8000	12 X 2	192.00	473
		6	Ø 18 A500C	7900	6 X 2	94.80	189
		7	Ø 18 A500C	7850	6 X 2	94.20	188
		8	Ø 18 A500C	7900	12 X 2	189.60	379
		9	Ø 18 A500C	3750	6 X 2	45.00	90
		8	Ø 18 A500C	3300	6 X 2	39.60	79
		1.2	Ø 8 A240C	2000	478 X 2	1912.00	754
		2.7	Ø 8 A240C	1140	88 X 2	200.64	79
		3.1	Ø 8 A240C	2900	176 X 2	1020.80	403
		მძიმე ბეტონი B25 V = 11.6 X 2 = 23.1 მ³					
	C - 39 2 (ც.)	1	Ø 18 A500C	8350	6 X 2	100.20	200
		2	Ø 18 A500C	7900	6 X 2	94.80	189
		1.2	Ø 8 A240C	2000	146 X 2	584.00	230
		მძიმე ბეტონი B25 V = 2.4 X 2 = 4.7 მ³					
	C - 42 1 (ც.)	1	Ø 18 A500C	8600	6 X 1	51.60	103
		2	Ø 18 A500C	8150	6 X 1	48.90	98
		1.2	Ø 8 A240C	2000	144 X 1	288.00	114
		მძიმე ბეტონი B25 V = 2.5 X 1 = 2.5 მ³					

შენიშვნა:
NOTE:

No	Date	Revision	Issued by

საკვანძო სქემა
KEY PLAN

მშენებლობის ADDRESS: ქ. თბილისი, მწვანე ძალაძე ლისზე, შახა N3, C4
საცხოვრებელი კლიკი. ს.კ. N01.10.18.006.312

პროექტი PROJECT: მრავალბინიანი საცხოვრებელი სახლი

ნახაზის DRWG.: სვეტების სპეციფიკაცია {C.-24; 40}

CUBICON DESIGN & BUILDING ENGINEERING
ქალ. ქვიტაისი, მაისის ფერდობის ქუჩა 13
ტელ: (+995 591) 116444 www.cubicon.ge

	შეასრულა: ISSUED BY: GO	შეამოწმა APPROVED BY: SHM
	ფაილი FILE COLUMN SECT	პროექტის #: PROJECT No 73A19
	ფორმატი PAPER SIZE A2	მასშტაბი SCALE -
ნახ.ნომერი DRWG. No S - 337	პროექტ. REVISION 00	სტადია STATUS C.D.

08.02.2022

[illegible]		არმ. №	დიამეტრი და კლასი (მმ)	ერთეულის სიგრძე (მმ.)	[illegible]		
					რაოდენობა (ც.)	სიგრძე (მ.)	წონა (კგ.)
სვეტების სპეციფიკაცია	C.-41 2 (ც.)	1	Ø 20 A500C	6380	18 X 2	229.68	566
		2	Ø 20 A500C	8000	9 X 2	144.00	355
		3	Ø 20 A500C	8500	2 X 2	34.00	84
		4	Ø 20 A500C	6450	2 X 2	25.80	64
		5	Ø 20 A500C	6950	5 X 2	69.50	171
		6	Ø 20 A500C	1850	3 X 2	11.10	27
		7	Ø 18 A500C	7900	6 X 2	94.80	189
		8	Ø 18 A500C	7850	6 X 2	94.20	188
		9	Ø 18 A500C	6950	6 X 2	83.40	167
		10	Ø 18 A500C	6500	6 X 2	78.00	156
		1.2	Ø 8 A240C	2000	280 X 2	1120.00	442
		2.6	Ø 8 A240C	2420	202 X 2	977.68	386
		2.7	Ø 8 A240C	1140	101 X 2	230.28	91
		მძიმე ბეტონი	B25	V =	11.5 X 2	= 23.00	მ³
	C.-42 2 (ც.)	1	Ø 20 A500C	6380	18 X 2	229.68	566
		2	Ø 20 A500C	8000	9 X 2	144.00	355
		3	Ø 20 A500C	8500	2 X 2	34.00	84
		4	Ø 20 A500C	6450	2 X 2	25.80	64
		5	Ø 20 A500C	6950	5 X 2	69.50	171
		6	Ø 20 A500C	1850	3 X 2	11.10	27
		7	Ø 18 A500C	7900	6 X 2	94.80	189
		8	Ø 18 A500C	7850	6 X 2	94.20	188
		9	Ø 18 A500C	6950	6 X 2	83.40	167
		10	Ø 18 A500C	6500	6 X 2	78.00	156
		1.2	Ø 8 A240C	2000	280 X 2	1120.00	442
		2.6	Ø 8 A240C	2420	204 X 2	987.36	389
		2.7	Ø 8 A240C	1140	102 X 2	232.56	92
		მძიმე ბეტონი	B25	V =	11.5 X 2	= 23.00	მ³
	C.-43 2 (ც.)	1	Ø 20 A500C	6380	9 X 2	114.84	283
		2	Ø 20 A500C	5880	2 X 2	23.52	58
		3	Ø 20 A500C	6880	2 X 2	27.52	68
		4	Ø 20 A500C	4830	2 X 2	19.32	48
		5	Ø 20 A500C	5330	5 X 2	53.30	131
		6	Ø 20 A500C	1850	5 X 2	18.50	46
		7	Ø 20 A500C	8000	9 X 2	144.00	355
		8	Ø 20 A500C	8500	2 X 2	34.00	84
		9	Ø 20 A500C	6450	2 X 2	25.80	64
		10	Ø 20 A500C	6950	5 X 2	69.50	171
		11	Ø 20 A500C	1850	3 X 2	11.10	27
		12	Ø 20 A500C	8000	12 X 2	192.00	473
		13	Ø 20 A500C	7350	6 X 2	88.20	217
		14	Ø 20 A500C	6850	6 X 2	82.20	203
		1.2	Ø 8 A240C	2000	272 X 2	1088.00	429
		1.7	Ø 8 A240C	3160	108 X 2	682.56	269
		1.8	Ø 8 A240C	1140	54 X 2	123.12	49
		2.6	Ø 8 A240C	2420	114 X 2	551.76	218
		2.7	Ø 8 A240C	1140	57 X 2	129.96	51
		მძიმე ბეტონი	B25	V =	13.1 X 2	= 26.20	მ³

[illegible]		არმ. №	დიამეტრი და კლასი (მმ)	ერთეულის სიგრძე (მმ.)	[illegible]		
					რაოდენობა (ც.)	სიგრძე (მ.)	წონა (კგ.)
სვეტების სპეციფიკაცია	C.-44 2 (ც.)	1	Ø 20 A500C	5330	8 X 2	85.28	210
		2	Ø 20 A500C	4830	8 X 2	77.28	190
		2.7	Ø 8 A240C	1140	51 X 2	116.28	46
		3.1	Ø 8 A240C	2900	102 X 2	591.60	233
		მძიმე ბეტონი	B25	V =	3.7 X 2	= 7.40	მ³
	C.-45 2 (ც.)	1	Ø 18 A500C	5330	4 X 2	42.64	85
		2	Ø 18 A500C	4880	4 X 2	39.04	78
		1.1	Ø 8 A240C	1560	40 X 2	124.80	49
		3.5	Ø 18 A500C	2340	4 X 2	18.72	37
		მძიმე ბეტონი	B25	V =	0.83 X 2	= 1.66	მ³
	C.-46 2 (ც.)	1	Ø 18 A500C	5330	4 X 2	42.64	85
		2	Ø 18 A500C	4880	4 X 2	39.04	78
		1.1	Ø 8 A240C	1560	40 X 2	124.80	49
		3.5	Ø 18 A500C	2340	4 X 2	18.72	37
		მძიმე ბეტონი	B25	V =	0.83 X 2	= 1.66	მ³
	C.-47 2 (ც.)	1	Ø 20 A500C	5330	8 X 2	85.28	210
		2	Ø 20 A500C	4830	8 X 2	77.28	190
		2.7	Ø 8 A240C	1140	51 X 2	116.28	46
		3.1	Ø 8 A240C	2900	102 X 2	591.60	233
		მძიმე ბეტონი	B25	V =	3.63 X 2	= 7.26	მ³
	C.-48 2 (ც.)	1	Ø 20 A500C	8830	8 X 2	141.28	348
		2	Ø 20 A500C	8330	8 X 2	133.28	329
		3	Ø 20 A500C	1850	8 X 2	29.60	73
		4	Ø 20 A500C	2350	8 X 2	37.60	93
		5	Ø 25 A500C	4750	8 X 2	76.00	293
		6	Ø 25 A500C	4850	8 X 2	77.60	299
		7	Ø 25 A500C	7330	6 X 2	87.96	339
		8	Ø 25 A500C	6730	6 X 2	80.76	311
		1.2	Ø 8 A240C	2000	210 X 2	840.00	331
		2.7	Ø 8 A240C	1140	105 X 2	239.40	94
		3.1	Ø 8 A240C	2900	210 X 2	1218.00	480
		მძიმე ბეტონი	B25	V =	9.5 X 2	= 19.00	მ³
	C.-49 2 (ც.)	1	Ø 20 A500C	8830	8 X 2	141.28	348
		2	Ø 20 A500C	8330	8 X 2	133.28	329
		3	Ø 20 A500C	1850	6 X 2	22.20	55
		4	Ø 20 A500C	2350	6 X 2	28.20	70
		5	Ø 25 A500C	8250	6 X 2	99.00	381
		6	Ø 25 A500C	8350	6 X 2	100.20	386
		7	Ø 20 A500C	8000	6 X 2	96.00	237
		8	Ø 20 A500C	7900	6 X 2	94.80	234
		9	Ø 18 A500C	7900	6 X 2	94.80	189
		10	Ø 18 A500C	7850	6 X 2	94.20	188
		11	Ø 18 A500C	3450	6 X 2	41.40	83
		12	Ø 18 A500C	3000	6 X 2	36.00	72
		1.2	Ø 8 A240C	2000	466 X 2	1864.00	735
		2.7	Ø 8 A240C	1140	88 X 2	200.64	79
		3.1	Ø 8 A240C	2900	176 X 2	1020.80	403
		3.5	Ø 18 A500C	2340	5 X 2	23.40	47
		მძიმე ბეტონი	B25	V =	13.4 X 2	= 26.80	მ³

[illegible]		არმ. №	დიამეტრი და კლასი (მმ)	ერთეულის სიგრძე (მმ.)	[illegible]		
					რაოდენობა (ც.)	სიგრძე (მ.)	წონა (კგ.)
სვეტების სპეციფიკაცია	C.-50 2 (ც.)	1	Ø 18 A500C	8330	6 X 2	99.96	200
		2	Ø 18 A500C	7880	6 X 2	94.56	189
		1.2	Ø 8 A240C	2000	158 X 2	632.00	249
		მძიმე ბეტონი	B25	V =	2.50 X 2	= 5.00	მ³
	C.-51 1 (ც.)	1	Ø 18 A500C	5600	6 X 1	33.60	67
		2	Ø 18 A500C	8150	6 X 1	48.90	98
		1.2	Ø 8 A240C	2000	160 X 1	320.00	126
		მძიმე ბეტონი	B25	V =	2.60 X 1	= 2.60	მ³
	C.-52 9 (ც.)	1	Ø 18 A500C	7200	4 X 9	259.20	518
		2	Ø 18 A500C	6750	4 X 9	243.00	485
		1.1	Ø 8 A240C	1560	56 X 9	786.24	310
		მძიმე ბეტონი	B25	V =	1.06 X 9	= 9.54	მ³
	C.-53 6 (ც.)	1	Ø 20 A500C	8000	16 X 6	768.00	1893
		2	Ø 20 A500C	3850	4 X 6	92.40	228
		3	Ø 20 A500C	3350	4 X 6	80.40	198
		1.1	Ø 8 A240C	1560	147 X 6	1375.92	543
		მძიმე ბეტონი	B25	V =	2.65 X 6	= 15.90	მ³
	C.-54 2 (ც.)	1	Ø 18 A500C	7900	8 X 2	126.40	252
		2	Ø 18 A500C	7250	4 X 2	58.00	116
		3	Ø 18 A500C	6800	4 X 2	54.40	109
		1.1	Ø 8 A240C	1560	116 X 2	361.92	143
		მძიმე ბეტონი	B25	V =	2.20 X 2	= 4.40	მ³
	C.-55 2 (ც.)	1	Ø 20 A500C	4500	8 X 2	72.00	177
		2	Ø 18 A500C	7250	4 X 2	58.00	116
		3	Ø 18 A500C	6750	4 X 2	54.00	108
		1.1	Ø 8 A240C	1560	94 X 2	293.28	116
		მძიმე ბეტონი	B25	V =	1.60 X 2	= 3.20	მ³
	C.-56 2 (ც.)	1	Ø 20 A500C	4500	8 X 2	72.00	177
		2	Ø 18 A500C	7250	4 X 2	58.00	116
		3	Ø 18 A500C	6750	4 X 2	54.00	108
		1.1	Ø 8 A240C	1560	94 X 2	293.28	116
		მძიმე ბეტონი	B25	V =	1.60 X 2	= 3.20	მ³
	C.-57 2 (ც.)	1	Ø 20 A500C	4500	8 X 2	72.00	177
		2	Ø 18 A500C	8000	8 X 2	128.00	256
		3	Ø 18 A500C	3450	4 X 2	27.60	55
		4	Ø 18 A500C	2950	4 X 2	23.60	47
		1.1	Ø 8 A240C	1560	135 X 2	421.20	166
		მძიმე ბეტონი	B25	V =	2.20 X 2	= 4.40	მ³
	C.-58 2 (ც.)	1	Ø 20 A500C	3850	4 X 2	30.80	76
		2	Ø 20 A500C	3350	4 X 2	26.80	66
		3.2	Ø 8 A240C	1160	32 X 2	74.24	29
		მძიმე ბეტონი	B25	V =	0.30 X 2	= 0.60	მ³
	C.-59 2 (ც.)	1	Ø 25 A500C	8250	12 X 2	198.00	763
		2	Ø 20 A500C	8000	6 X 2	96.00	237
		3	Ø 20 A500C	7900	6 X 2	94.80	234
		4	Ø 20 A500C	7350	6 X 2	88.20	217
		5	Ø 20 A500C	6850	6 X 2	82.20	203
		1.2	Ø 8 A240C	2000	412 X 2	1648.00	650
		მძიმე ბეტონი	B25	V =	6.40 X 2	= 12.80	მ³

შენიშვნა:
NOTE:

No	Date	Revision	Issued by
----	----	----	----
----	----	----	----
----	----	----	----
----	----	----	----
----	----	----	----

სიტუაციური სქემა
KEY PLAN

მისამართი ADDRESS: ქ. თბილისი, მწვანე ქალაქი ლისზე, ფაზა N3. C4 საცხოვრებელი ბლოკი. ს.კ. N01.10.18.006.312

პროექტი PROJECT: მრავალბინიანი საცხოვრებელი სახლი

ნახაზი DRWG.: სვეტების სპეციფიკაცია {C.-41; 59}

CUBICON DESIGN & BUILDING ENGINEERING

შპს "კუბიკონი", თბილისი, მარშალ გელოვანის გამზ. 13
ტელ: (+995 591) 116444 www.cubicon.ge

შეასრულა: ISSUED BY: GO	შეამოწმა APPROVED BY: SHM
ფაილი FILE: COLUMN.SECT	პროექტის #: PROJECT No: 73A19
ფორმატი PAPER SIZE: A2	მასშტაბი SCALE: ----

ნახ.კოდი DRWG. No	კორექტ. REVISION	სტადია STATUS
S - 338	00	C.D.

08.02.2022

კონსტრ. ელემ. და სართულის დასახელება	ელემენტის ტიპი და რაოდენობა	პოზ. №	დიამეტრი და კლასი (მმ)	ერთეულის სიგრძე (მმ.)	ხარჯი ერთ სართულზე: რაოდენობა (ც.)	სიგრძე (მ.)	წონა (კგ.)
სვეტების სპეციფიკაცია	C.-60 2(ც.)	1	Ø 20 A500C	4500	8 X 2	72.00	177
		2	Ø 18 A500C	8000	8 X 2	128.00	256
		3	Ø 18 A500C	3450	4 X 2	27.60	55
		4	Ø 18 A500C	2950	4 X 2	23.60	47
		1.1	Ø 8 A240C	1560	135 X 2	421.20	166
		მძიმე ბეტონი	B25	V=	2.20 X 2	= 4.40	მ³
	C.-61 2(ც.)	1	Ø 20 A500C	4500	8 X 2	72.00	177
		2	Ø 18 A500C	8000	8 X 2	128.00	256
		3	Ø 18 A500C	3750	4 X 2	30.00	60
		4	Ø 18 A500C	3250	4 X 2	26.00	52
		1.1	Ø 8 A240C	1560	120 X 2	374.40	148
		მძიმე ბეტონი	B25	V=	2.20 X 2	= 4.40	მ³
	C.-62 2(ც.)	1	Ø 20 A500C	4500	8 X 2	72.00	177
		2	Ø 18 A500C	8000	8 X 2	128.00	256
		3	Ø 18 A500C	3450	4 X 2	27.60	55
		4	Ø 18 A500C	2950	4 X 2	23.60	47
		1.1	Ø 8 A240C	1560	135 X 2	421.20	166
		მძიმე ბეტონი	B25	V=	2.20 X 2	= 4.40	მ³
	C.-63 2(ც.)	1	Ø 20 A500C	4500	8 X 2	72.00	177
		2	Ø 18 A500C	8000	8 X 2	128.00	256
		3	Ø 18 A500C	3750	4 X 2	30.00	60
		4	Ø 18 A500C	3250	4 X 2	26.00	52
		1.1	Ø 8 A240C	1560	120 X 2	374.40	148
		მძიმე ბეტონი	B25	V=	2.20 X 2	= 4.40	მ³
	C.-64 2(ც.)	1	Ø 20 A500C	8000	5 X 2	80.00	197
		2	Ø 20 A500C	6950	5 X 2	69.50	171
		3	Ø 20 A500C	6450	2 X 2	25.80	64
		4	Ø 20 A500C	1850	3 X 2	11.10	27
		5	Ø 18 A500C	7900	4 X 2	63.20	126
		6	Ø 18 A500C	7850	4 X 2	62.80	125
		7	Ø 18 A500C	7250	4 X 2	58.00	116
		8	Ø 18 A500C	6800	4 X 2	54.40	109
		1.1	Ø 8 A240C	1560	116 X 2	361.92	143
		1.2	Ø 8 A240C	2000	110 X 2	440.00	174
		მძიმე ბეტონი	B25	V=	4.30 X 2	= 8.60	მ³
	C.-65 2(ც.)	1	Ø 20 A500C	8000	12 X 2	192.00	473
		2	Ø 20 A500C	8250	6 X 2	99.00	244
		3	Ø 20 A500C	8350	6 X 2	100.20	247
		4	Ø 25 A500C	3850	6 X 2	46.20	178
		5	Ø 25 A500C	3250	6 X 2	39.00	150
		1.2	Ø 8 A240C	2000	316 X 2	1264.00	499
		მძიმე ბეტონი	B25	V=	4.92 X 2	= 9.84	მ³
	C.-66 2(ც.)	1	Ø 20 A500C	8000	16 X 2	256.00	631
		2	Ø 20 A500C	7350	4 X 2	58.80	145
		3	Ø 20 A500C	6850	4 X 2	54.80	135
		1.1	Ø 8 A240C	1560	175 X 2	546.00	215
		მძიმე ბეტონი	B25	V=	2.85 X 2	= 5.70	მ³

კონსტრ. ელემ. და სართულის დასახელება	ელემენტის ტიპი და რაოდენობა	პოზ. №	დიამეტრი და კლასი (მმ)	ერთეულის სიგრძე (მმ.)	ხარჯი ერთ სართულზე: რაოდენობა (ც.)	სიგრძე (მ.)	წონა (კგ.)
სვეტების სპეციფიკაცია	C.-67 2(ც.)	1	Ø 20 A500C	8000	8 X 2	128.00	316
		2	Ø 18 A500C	7900	12 X 2	189.60	379
		3	Ø 18 A500C	7850	4 X 2	62.80	125
		4	Ø 18 A500C	3450	4 X 2	27.60	55
		5	Ø 18 A500C	3000	4 X 2	24.00	48
		1.1	Ø 8 A240C	1560	200 X 2	624.00	246
		3.5	Ø 18 A500C	2340	4 X 2	18.72	37
		მძიმე ბეტონი	B25	V=	3.70 X 2	= 7.40	მ³
	C.-68 2(ც.)	1	Ø 20 A500C	8000	8 X 2	128.00	316
		2	Ø 18 A500C	7900	12 X 2	189.60	379
		3	Ø 18 A500C	7850	4 X 2	62.80	125
		4	Ø 18 A500C	3750	4 X 2	30.00	60
		5	Ø 18 A500C	3300	4 X 2	26.40	53
		1.1	Ø 8 A240C	1560	205 X 2	639.60	252
		მძიმე ბეტონი	B25	V=	3.70 X 2	= 7.40	მ³
	C.-69 2(ც.)	1	Ø 18 A500C	7900	8 X 2	126.40	252
		2	Ø 18 A500C	7250	4 X 2	58.00	116
		3	Ø 18 A500C	6800	4 X 2	54.40	109
		1.1	Ø 8 A240C	1560	116 X 2	361.92	143
		მძიმე ბეტონი	B25	V=	2.20 X 2	= 4.40	მ³
	C.-70 2(ც.)	1	Ø 25 A500C	4750	12 X 2	114.00	439
		2	Ø 20 A500C	8000	6 X 2	96.00	237
		3	Ø 20 A500C	7900	6 X 2	94.80	234
		4	Ø 18 A500C	7900	6 X 2	94.80	189
		5	Ø 18 A500C	7850	6 X 2	94.20	188
		6	Ø 18 A500C	7250	6 X 2	87.00	174
		7	Ø 18 A500C	6800	6 X 2	81.60	163
		1.2	Ø 8 A240C	2000	478 X 2	1912.00	754
		მძიმე ბეტონი	B25	V=	7.40 X 2	= 14.80	მ³
	C.-71 4(ც.)	1	Ø 20 A500C	7350	4 X 4	117.60	290
		2	Ø 20 A500C	6850	4 X 4	109.60	270
		1.1	Ø 8 A240C	1560	58 X 4	361.92	143
		მძიმე ბეტონი	B25	V=	0.96 X 4	= 3.84	მ³
	C.-72 2(ც.)	1	Ø 20 A500C	4500	8 X 2	72.00	177
		2	Ø 18 A500C	6750	4 X 2	54.00	108
		3	Ø 18 A500C	7250	4 X 2	58.00	116
		1.1	Ø 8 A240C	1560	89 X 2	277.68	110
		მძიმე ბეტონი	B25	V=	1.60 X 2	= 3.20	მ³
	C.-73 1(ც.)	1	Ø 18 A500C	6300	14 X 1	88.20	176
		2	Ø 18 A500C	5350	8 X 1	42.80	85
		3	Ø 18 A500C	4900	7 X 1	34.30	68
		4	Ø 18 A500C	7900	28 X 1	221.20	442
		5	Ø 18 A500C	3750	8 X 1	30.00	60
		6	Ø 18 A500C	3300	6 X 1	19.80	40
		1.6	Ø 8 A240C	640	54 X 1	34.56	14
		3.9	Ø 8 A240C	2220	350 X 1	777.00	306
		4.1	Ø 8 A240C	2480	108 X 1	267.84	106
		4.2	Ø 8 A240C	4200	108 X 1	453.60	179
		მძიმე ბეტონი	B25	V=	10.86 X 1	= 10.86	მ³

კონსტრ. ელემ. და სართულის დასახელება	ელემენტის ტიპი და რაოდენობა	პოზ. №	დიამეტრი და კლასი (მმ)	ერთეულის სიგრძე (მმ.)	ხარჯი ერთ სართულზე: რაოდენობა (ც.)	სიგრძე (მ.)	წონა (კგ.)
სვეტების სპეციფიკაცია	C.-74 1(ც.)	1	Ø 20 A500C	5330	10 X 1	53.30	131
		2	Ø 20 A500C	4830	10 X 1	48.30	119
		1.7	Ø 8 A240C	3160	108 X 1	341.28	135
		1.8	Ø 8 A240C	1440	54 X 1	77.76	31
		მძიმე ბეტონი	B25	V=	4.80 X 1	= 4.80	მ³
	C.-75 1(ც.)	1	Ø 20 A500C	5330	12 X 1	63.96	158
		2	Ø 20 A500C	6380	6 X 1	38.28	94
		3	Ø 20 A500C	4830	2 X 1	9.66	24
		4	Ø 20 A500C	8000	12 X 1	96.00	237
		5	Ø 20 A500C	7350	6 X 1	44.10	109
		6	Ø 20 A500C	6850	6 X 1	41.10	101
		7	Ø 20 A500C	1850	6 X 1	11.10	27
		1.2	Ø 8 A240C	2000	272 X 1	544.00	215
		1.7	Ø 8 A240C	3160	108 X 1	341.28	135
		1.8	Ø 8 A240C	1440	54 X 1	77.76	31
		მძიმე ბეტონი	B25	V=	9.00 X 1	= 9.00	მ³
	C.-76 1(ც.)	1	Ø 25 A500C	4050	4 X 1	16.20	62
		2	Ø 25 A500C	3450	4 X 1	13.80	53
		1.1	Ø 8 A240C	1560	35 X 1	54.60	22
		მძიმე ბეტონი	B25	V=	0.48 X 1	= 0.48	მ³
	C.-77 2(ც.)	1	Ø 25 A500C	8830	8 X 2	141.28	544
		2	Ø 25 A500C	8330	8 X 2	133.28	513
		2.7	Ø 8 A240C	1140	88 X 2	200.64	79
		3.1	Ø 8 A240C	2900	176 X 2	1020.80	403
		მძიმე ბეტონი	B25	V=	5.90 X 2	= 11.80	მ³

შენიშვნა:
NOTE:

No	Date	Revision	Issued by
----	----	----	----
----	----	----	----
----	----	----	----
----	----	----	----
----	----	----	----

სიტუაციური სქემა
KEY PLAN

მისამართი
ADDRESS
ქ. თბილისი, მწვანე ქალაქი ლისზე, ფაზა N3. C4 საცხოვრებელი ბლოკი. ს.კ. N01.10.18.006.312

პროექტი
PROJECT
მრავალბინიანი საცხოვრებელი სახლი

ნახაზი
DRWG.
სვეტების სპეციფიკაცია {C.-60; 77}

CUBICON DESIGN & BUILDING ENGINEERING

შპს "კუბიკონი", თბილისი, მარშალ გელოვანის გამზ. 13
ტელ: (+995 591) 116444 www.cubicon.ge

შეასრულა: ISSUED BY:	დაამოწმა: APPROVED BY:
GO	SHM
ფაილი FILE: COLUMN SECT	პროექტის #: PROJECT No: 73A19
ფორმატი PAPER SIZE: A2	მასშტაბი SCALE: ----

ნახ.#: DRWG. No	ვერსია REVISION	სტატუსი STATUS
S - 339	00	C.D.

08.02.2022

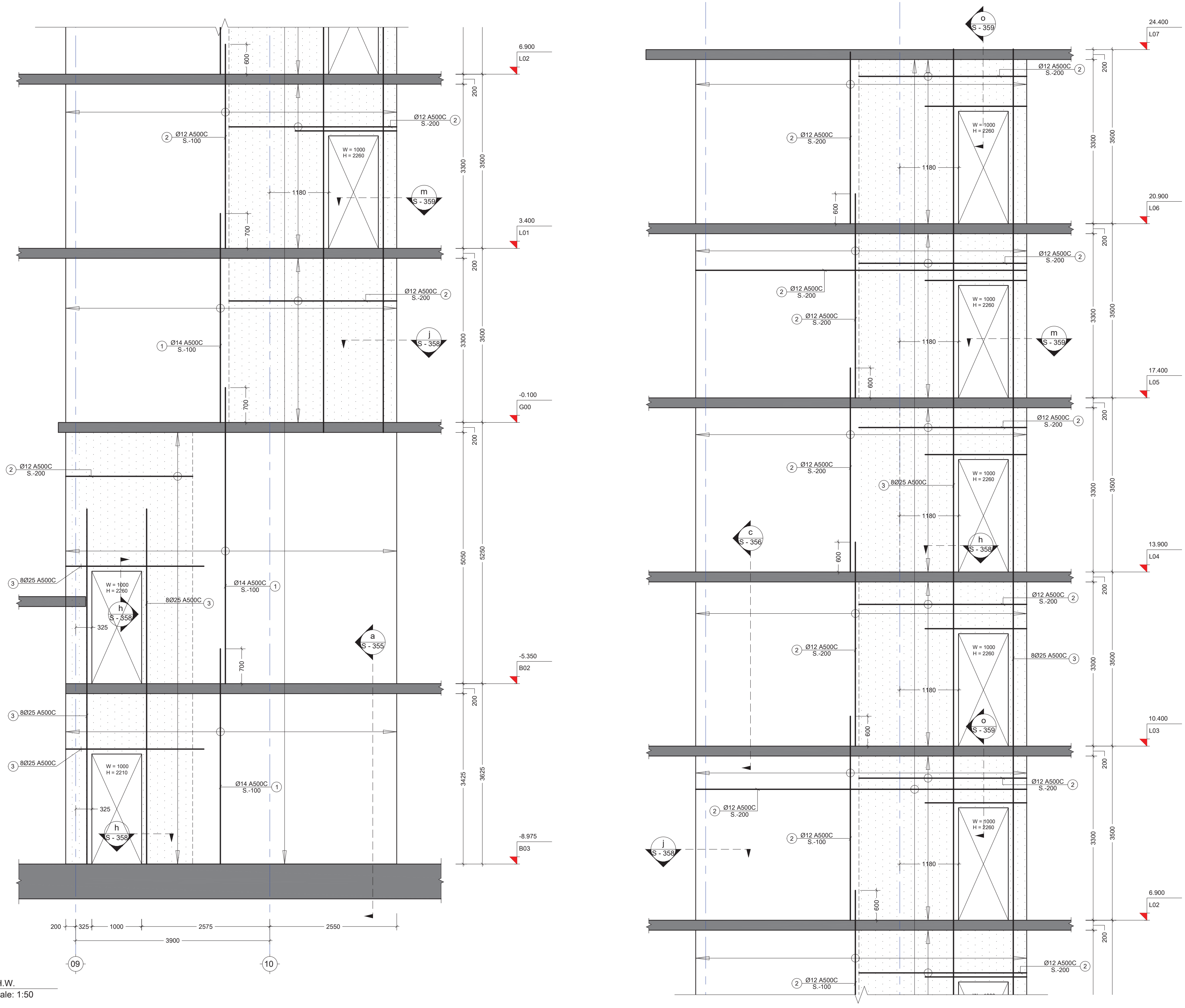

1 SH.W.
Scale: 1:50

შენიშვნა:
NOTE:

No	Date	Revision	Issued by
----	----	----	----
----	----	----	----
----	----	----	----
----	----	----	----
----	----	----	----

სიტუაციური სქემა
KEY PLAN

მისამართი
ADDRESS
ქ. თბილისი, მწვანე ქალაქი ლისზე, ფაზა N3. C4 საცხოვრებელი ბლოკი. ს.კ. N01.10.18.006.312

პროექტი
PROJECT
მრავალბინიანი საცხოვრებელი სახლი

ნახაზი
DRWG.
SH.W.-1

CUBICON DESIGN & BUILDING ENGINEERING
შპს "კუბიკონი", თბილისი, მარშალ გელოვანის გამზ. 13
ტელ: (+995 591) 116444 www.cubicon.ge

შესრულება: ISSUED BY:	შეამოწმა APPROVED BY:
TM	SHM
ფაილი FILE: SHEAR WALL	პროექტის #: PROJECT No: 73A19
ფორმატი PAPER SIZE: A2	მასშტაბი SCALE: 1:100

ნახ.კოდი DRWG. No	კორექტ. REVISION	სტადია STATUS
S - 339	00	C.D.

08.02.2022

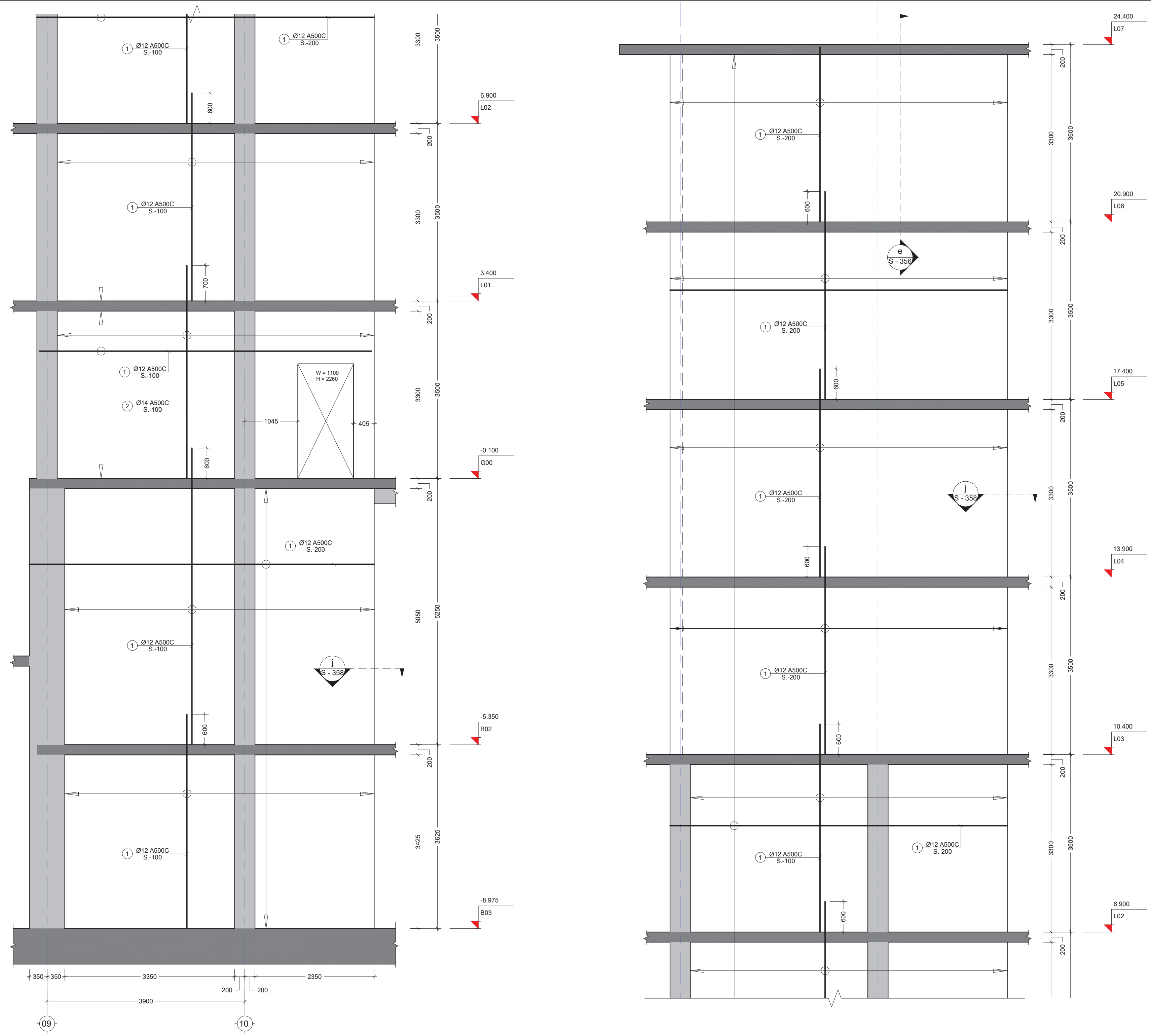

2 SH.W.
Scale: 1:50

შენიშვნა:
NOTE:

No	Date	Revision	Issued by
----	----	----	----
----	----	----	----
----	----	----	----
----	----	----	----
----	----	----	----

სიტუაციური სქემა
KEY PLAN

მისამართი
ADDRESS
ქ. თბილისი, მწვანე ქალაქი ლისზე, ფაზა N3. C4 საცხოვრებელი ბლოკი. ს.კ. N01.10.18.006.312

პროექტი
PROJECT
მრავალბინიანი საცხოვრებელი სახლი

ნახაზი
DRWG.
SH.W.-2

CUBICON
DESIGN & BUILDING ENGINEERING
შპს "კუბიკონი", თბილისი, მარშალ გელოვანის გამზ. 13
ტელ: (+995 591) 116444 www.cubicon.ge

შეასრულა: ISSUED BY: TM	შეამოწმა APPROVED BY: SHM
ფაილი FILE SHEAR WALL	პროექტის #: PROJECT No 73A19
ფორმატი PAPER SIZE A2	მასშტაბი SCALE 1:100
ნახ.კოდი DRWG. No S - 340	კორექტ. REVISION 00
სტადია STATUS C.D.	

08.02.2022

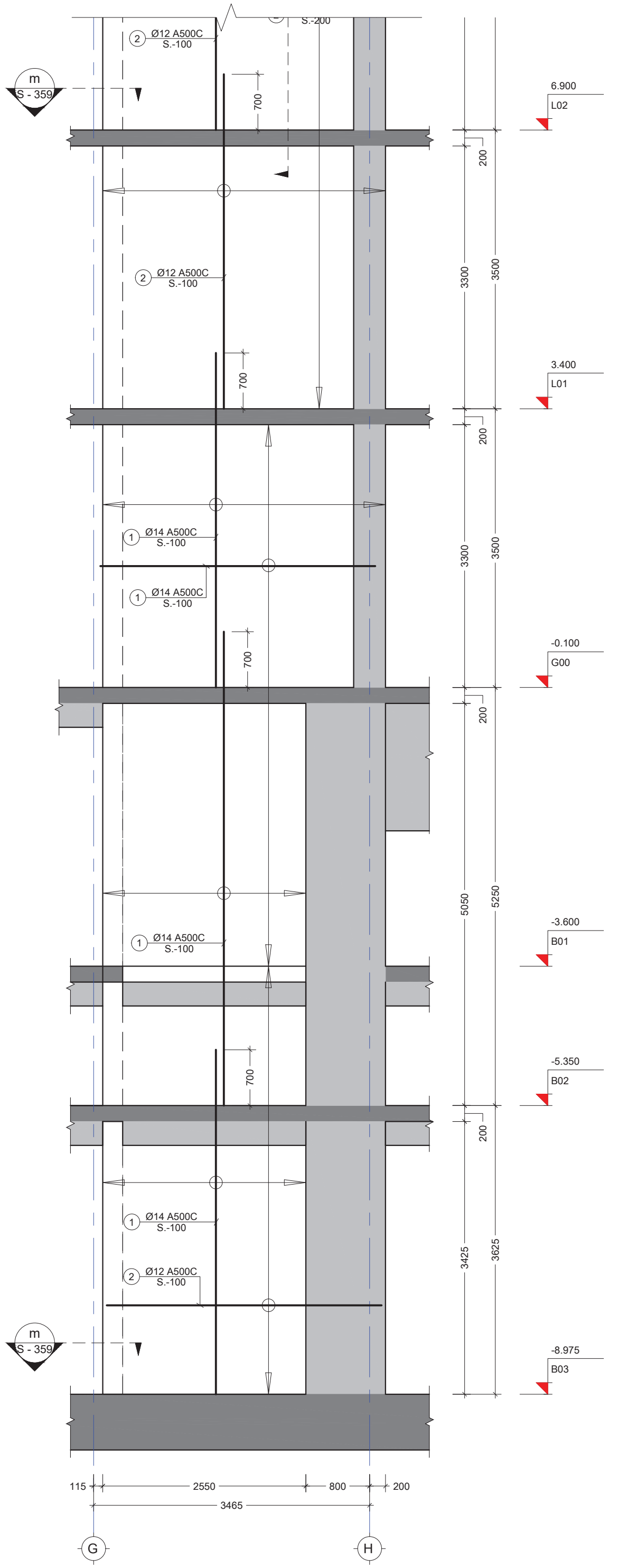

3 SH.W.
Scale: 1:50

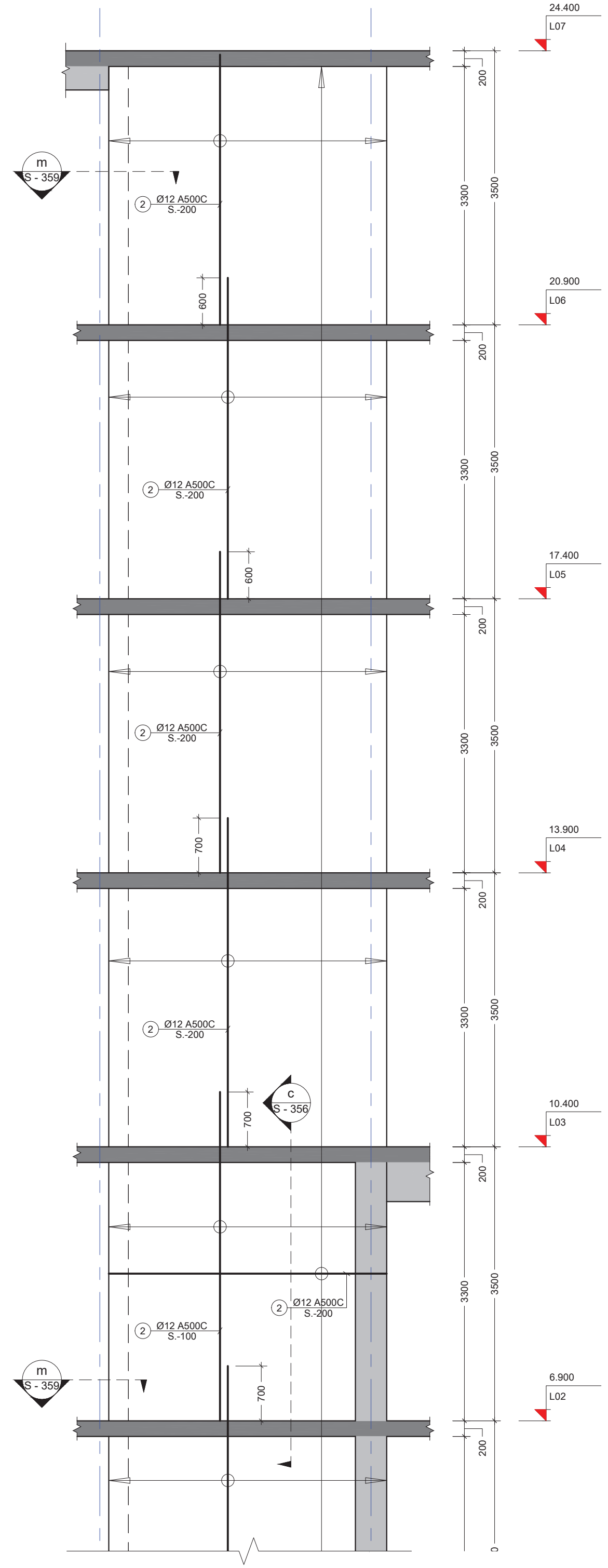

შენიშვნა:
NOTE:

----	----	----	----
----	----	----	----
----	----	----	----
----	----	----	----
----	----	----	----
No	Date	Revision	Issued by

სიტუაციური სქემა
KEY PLAN

მისამართი
ADDRESS
ქ. თბილისი, მწვანე ქალაქი ლისზე, ფაზა N3. C4 საცხოვრებელი ბლოკი. ს.კ. N01.10.18.006.312

პროექტი
PROJECT
მრავალბინიანი საცხოვრებელი სახლი

ნახაზი
DRWG.
SH.W.-3

CUBICON DESIGN & BUILDING ENGINEERING
შპს "კუბიკონი", თბილისი, მარშალ გელოვანის გამზ. 13
ტელ: (+995 591) 116444 www.cubicon.ge

შეასრულა: ISSUED BY: TM	შეამოწმა APPROVED BY: SHM
ფაილი FILE SHEAR WALL	პროექტის #: PROJECT No 73A19
ფორმატი PAPER SIZE A2	მასშტაბი SCALE 1:100
ნახ.კოდი DRWG. No S - 341	კორექტ. REVISION 00
სტადია STATUS C.D.	

08.02.2022

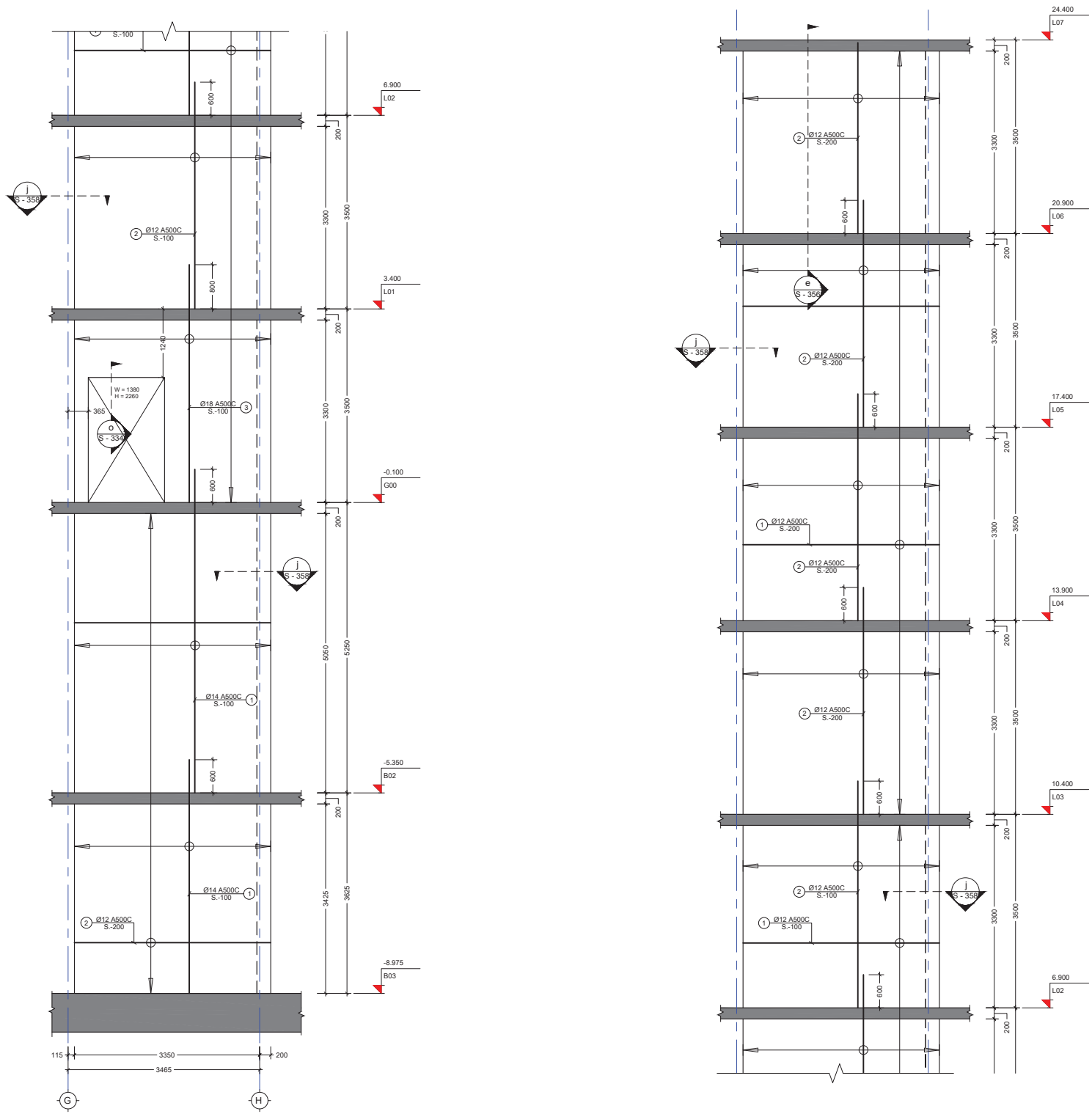

4
-
SH.W.
Scale: 1:50

შენიშვნა:
NOTE:

No	Date	Revision	Issued by
----	----	----	----
----	----	----	----
----	----	----	----
----	----	----	----
----	----	----	----
----	----	----	----

საორიენტაციო სქემა
KEY PLAN

მისამართი
ADDRESS
ქ. თბილისი, მწვანე ძალაძე ლისზე, ფაზა N3, C4 საცხოვრებელი კლიკი. ს.კ. N01.10.18.006.312

პროექტი
PROJECT
მრავალბინიანი საცხოვრებელი სახლი

ნახაზი
DRWG.
SH.W.-4

CUBICON
DESIGN & BUILDING ENGINEERING
ქ.ბათუმი, მაისურაძის ქუჩა 13
ტელ: (+995 591) 116444 www.cubicon.ge

შეასრულა ISSUED BY:	შეამოწმა APPROVED BY:
TM	SHM
ფაილი FILE: SHEAR WALL	პროექტის # PROJECT No: 73A19
ფორმატი PAPER SIZE:	მასშტაბი SCALE:
A2	1:100
ნახ.კოდი DRWG. No:	კორექტ. REVISION:
S - 342	00
სტატუსი STATUS: C.D.	

08.02.2022

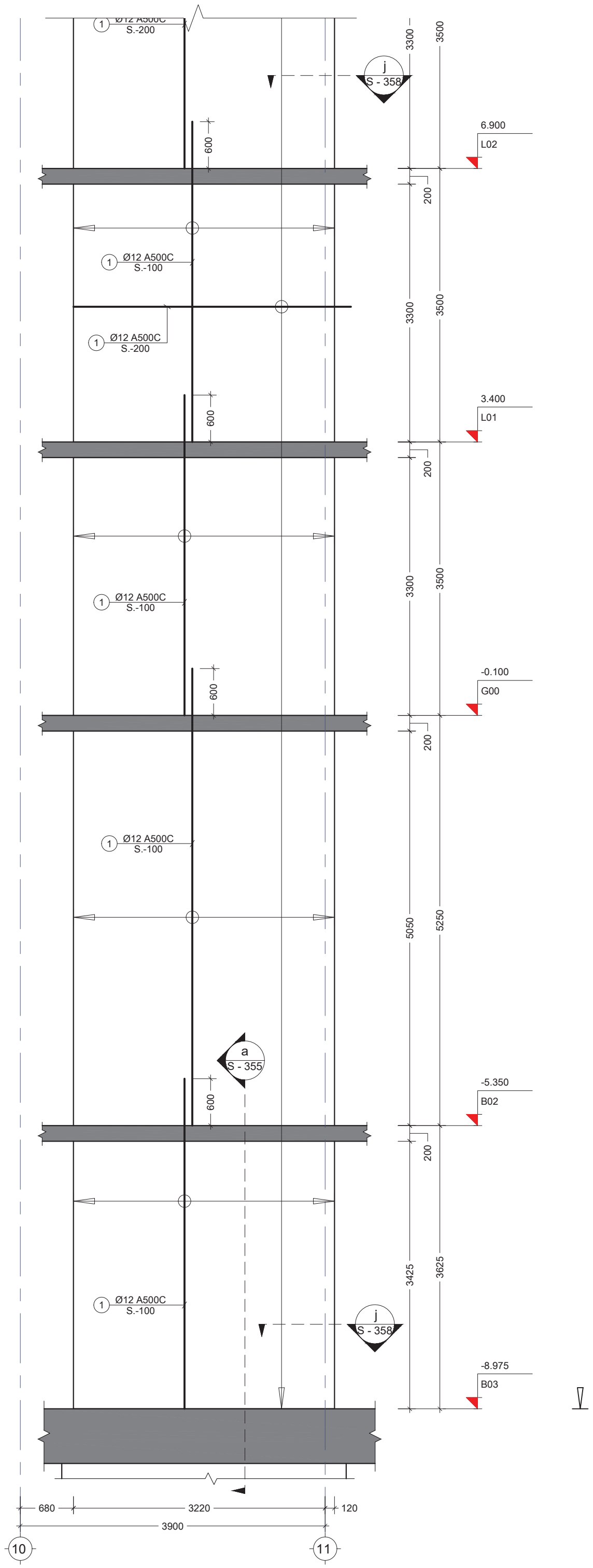

5 SH.W.
- Scale: 1:50

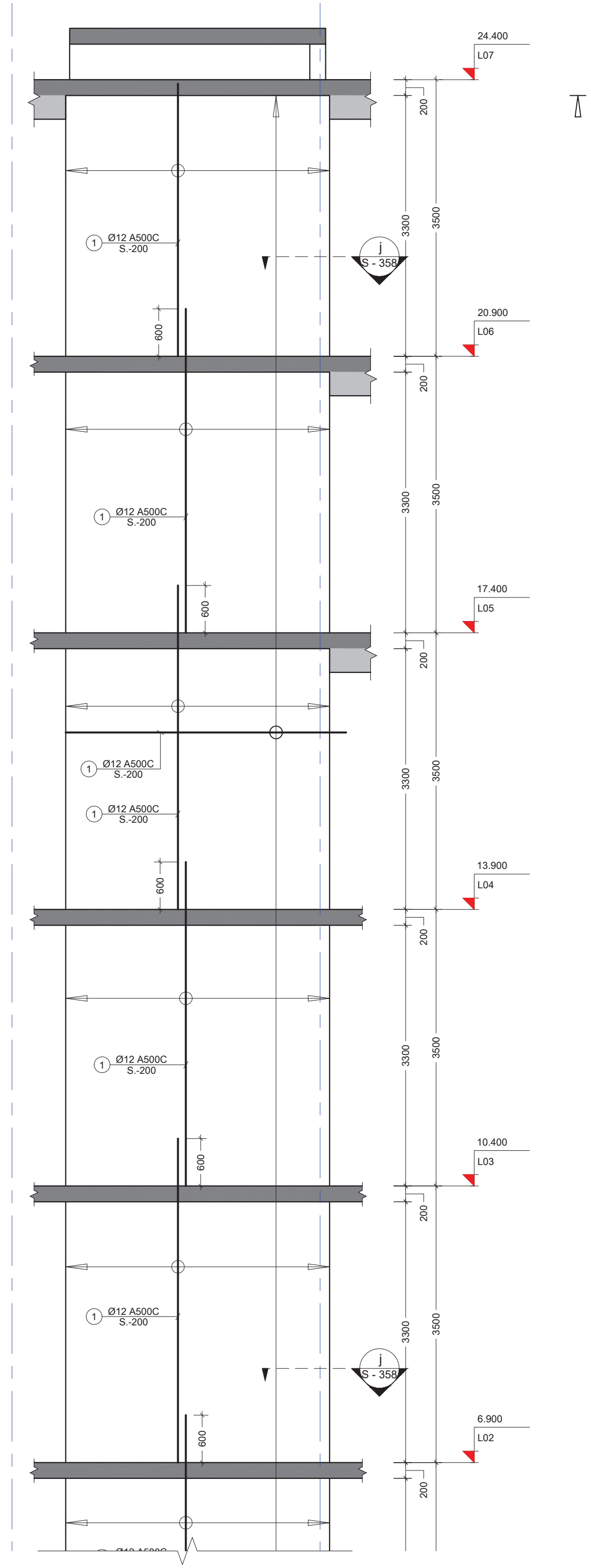

შენიშვნა:
NOTE:

----	----	----	----
----	----	----	----
----	----	----	----
----	----	----	----
----	----	----	----
No	Date	Revision	Issued by

სიტუაციური სქემა
KEY PLAN

მისამართი ADDRESS	ქ. თბილისი, მწვანე ქალაქი ლისზე, ფაზა N3. C4 საცხოვრებელი ბლოკი. ს.კ. N01.10.18.006.312
პროექტი PROJECT	მრავალბინიანი საცხოვრებელი სახლი
ნახაზი DRWG.	SH.W.-5

CUBICON
DESIGN & BUILDING ENGINEERING
შპს "კუბიკონი", თბილისი, მარშალ გელოვანის გამზ. 13
ტელ: (+995 591) 116444 www.cubicon.ge

	შეასრულა: ISSUED BY: TM	შეამოწმა APPROVED BY: SHM
	ფაილი FILE SHEAR WALL	პროექტის #: PROJECT No 73A19
	ფორმატი PAPER SIZE A2	მასშტაბი SCALE 1:100
ნახ.კოდი DRWG. No S - 343	კორექტ. REVISION 00	სტადია STATUS C.D.

08.02.2022

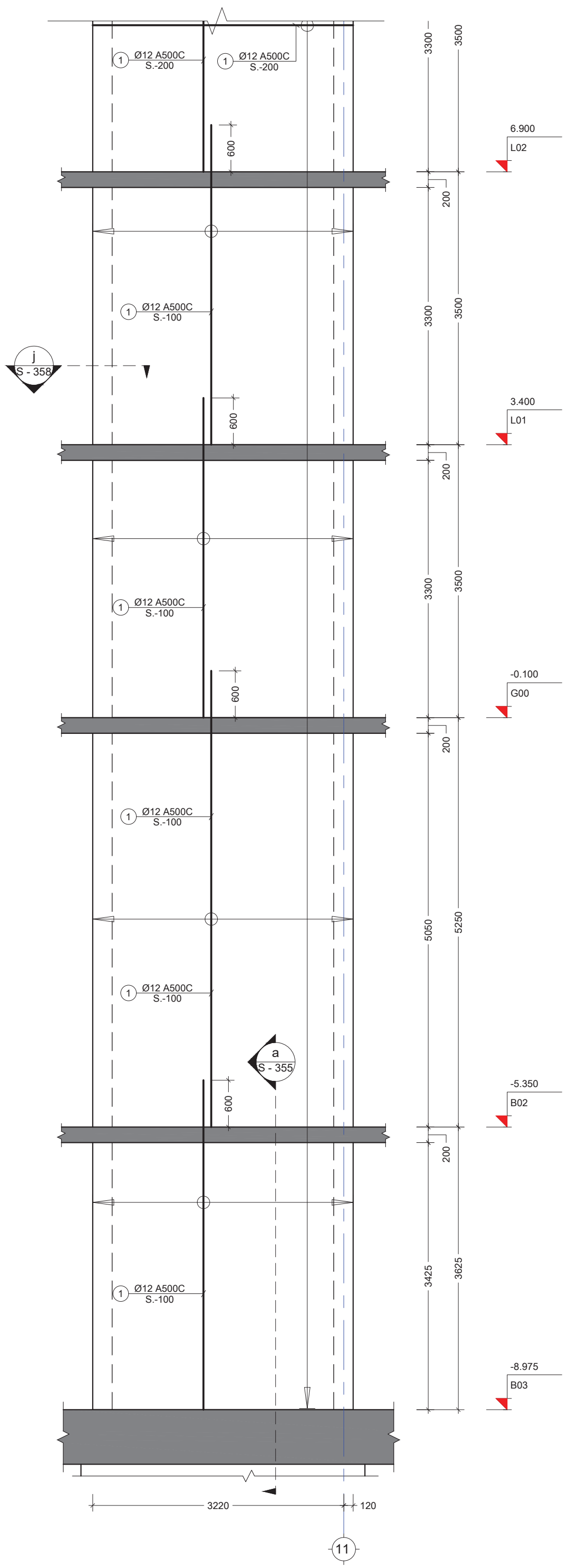

6 SH.W.
- Scale: 1:50

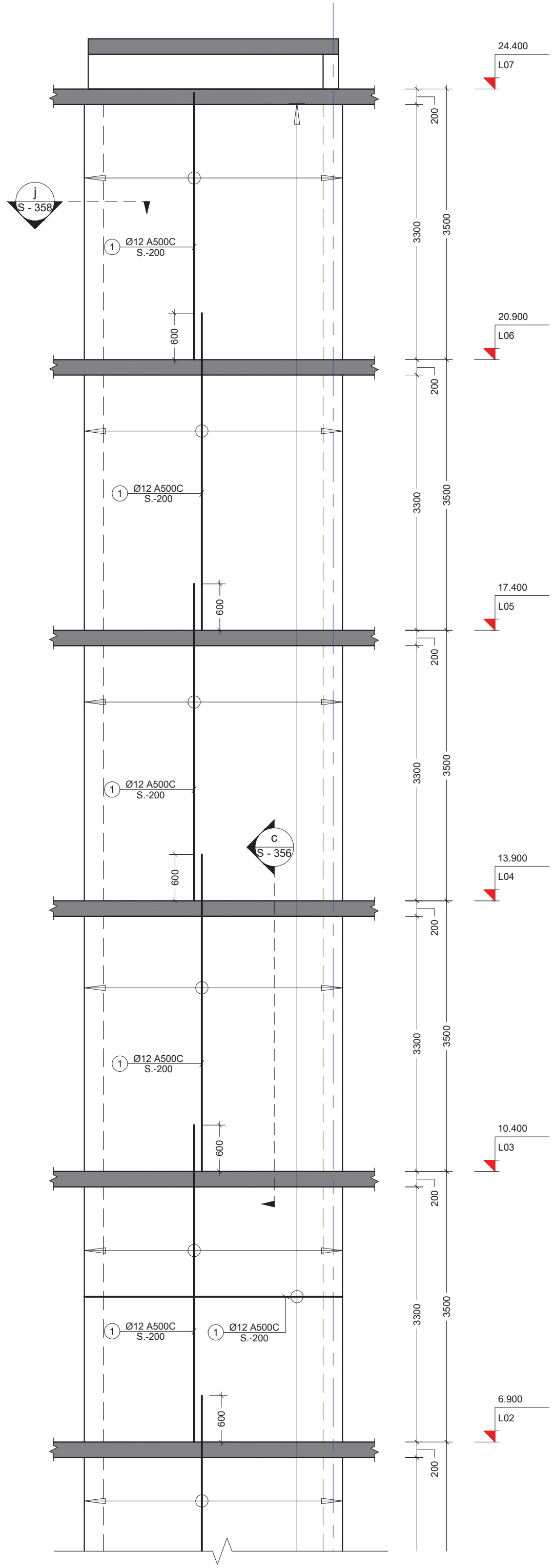

შენიშვნა:
NOTE:

No	Date	Revision	Issued by
----	----	----	----
----	----	----	----
----	----	----	----
----	----	----	----
----	----	----	----

სიტუაციური სქემა
KEY PLAN

მისამართი
ADDRESS
ქ. თბილისი, მწვანე ქალაქი ლისზე, ფაზა N3. C4 საცხოვრებელი ბლოკი. ს.კ. N01.10.18.006.312

პროექტი
PROJECT
მრავალბინიანი საცხოვრებელი სახლი

ნახაზი
DRWG.
SH.W.-6

CUBICON DESIGN & BUILDING ENGINEERING
შპს "კუბიკონი", თბილისი, მარშალ გელოვანის გამზ. 13
ტელ: (+995 591) 116444 www.cubicon.ge

	შეასრულა: ISSUED BY: TM	შეამოწმა APPROVED BY: SHM
	ფაილი FILE SHEAR WALL	პროექტის #: PROJECT No 73A19
	ფორმატი PAPER SIZE A2	მასშტაბი SCALE 1:100
ნახ.კოდი DRWG. No S - 344	კორექტ. REVISION 00	სტადია STATUS C.D.

08.02.2022

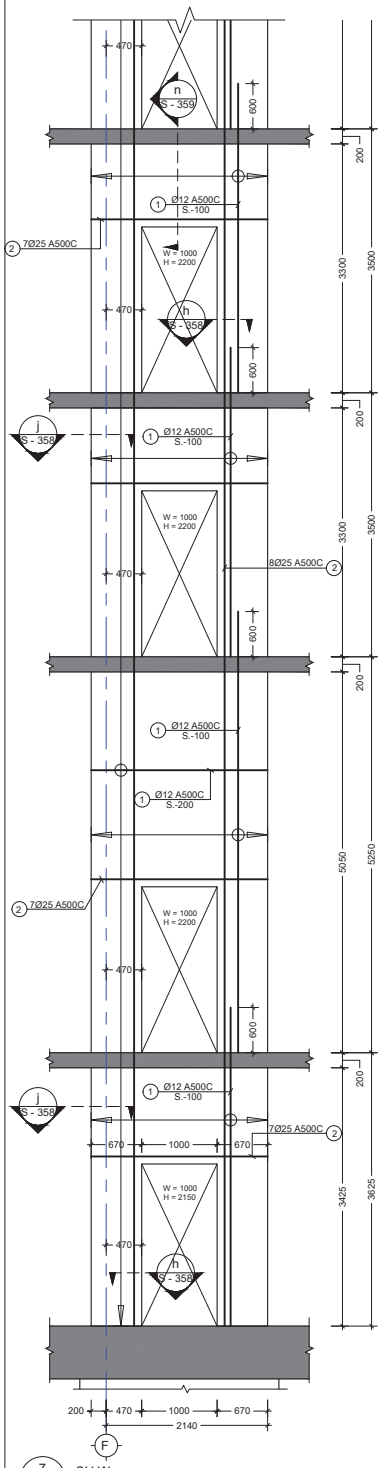

7 / - SH.W.
Scale: 1:50

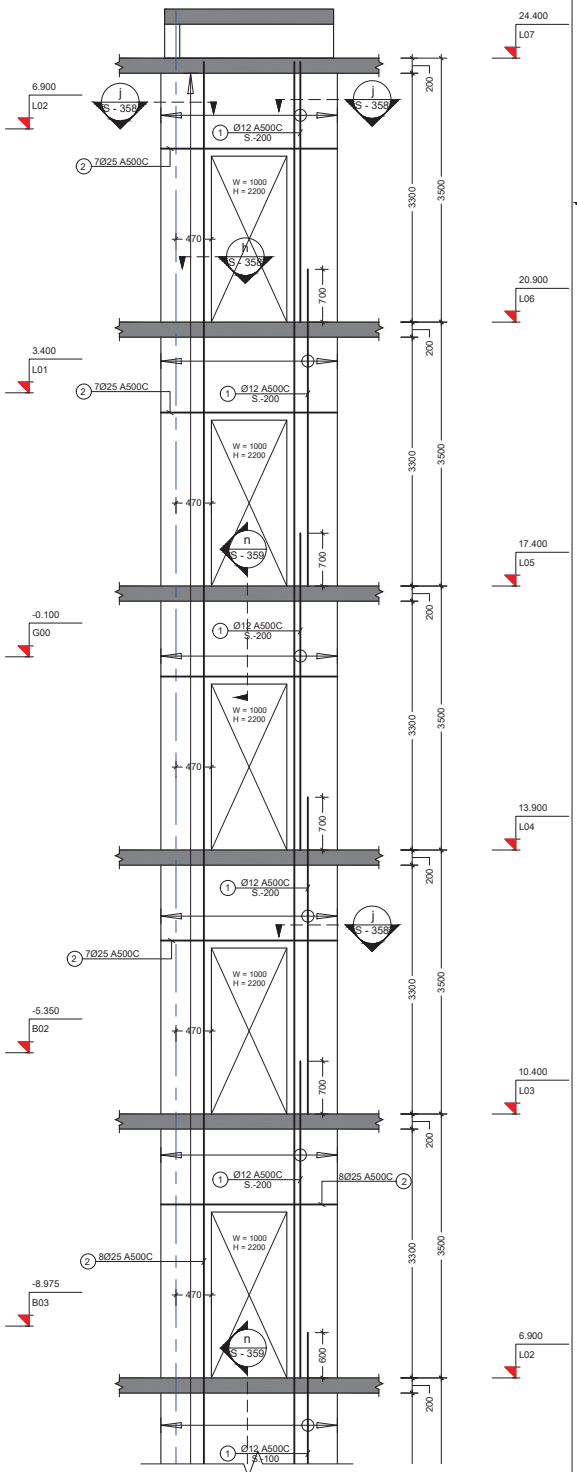

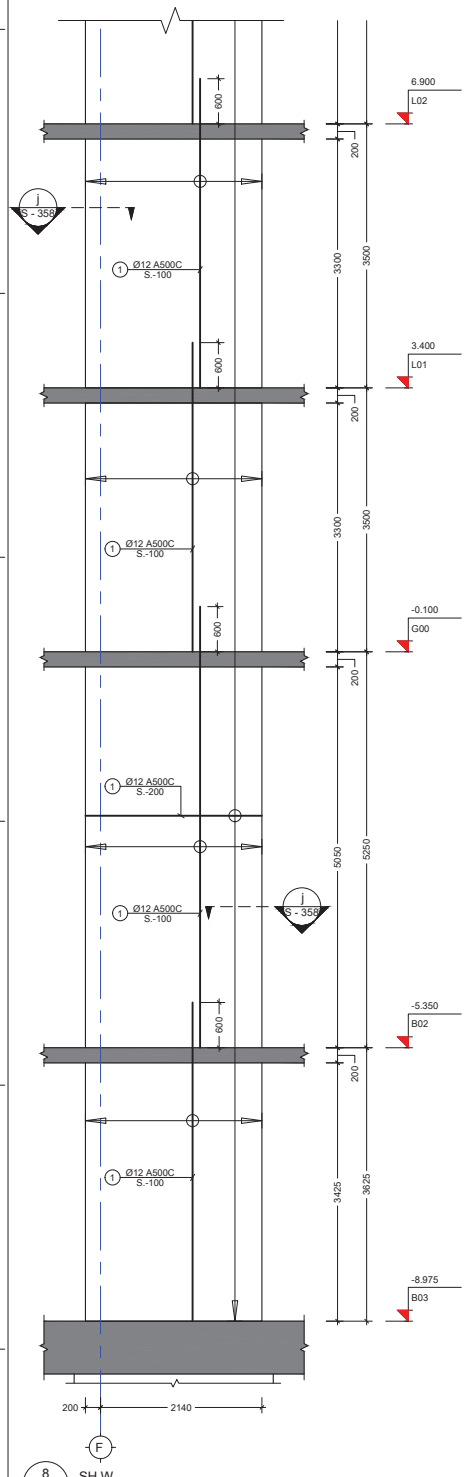

8 / - SH.W.
Scale: 1:50

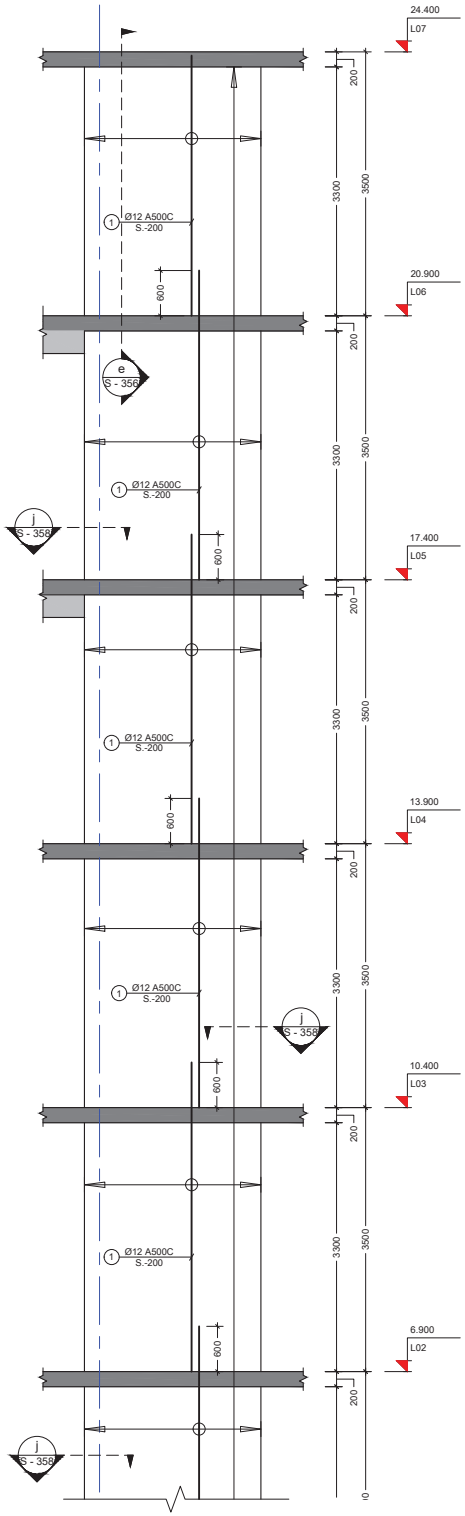

შენიშვნა:
NOTE:

No	Date	Revision	Issued by

საკვანძო სქემა
KEY PLAN

მისამართი ADDRESS: ქ. თბილისი, მწვანე ძალაძე ლისზე, ფარგ N3, C4 საცხოვრებელი კლიკი. ს.კ. N01.10.18.006.312

პროექტი PROJECT: მრავალბინიანი საცხოვრებელი სახლი

ნახაზის DRWG.: SH.W.-7; 8

CUBICON
DESIGN & BUILDING ENGINEERING
ქალაქ თბილისი, მანგლის გზატკეცილის ნაგრ. 13
ტელ: (+995 591) 116444 www.cubicon.ge

გამოშვების ISSUED BY:	დამტკიცა APPROVED BY:
TM	SHM
ფაილი FILE: SHEAR WALL	პროექტის # PROJECT No: 73A19
ფორმატი PAPER SIZE: A2	მასშტაბი SCALE: 1:100
ნახ.ნომერი DRWG. No: S - 345	კორექტი REVISION: 00
სტატუსი STATUS: C.D.	

08.02.2022

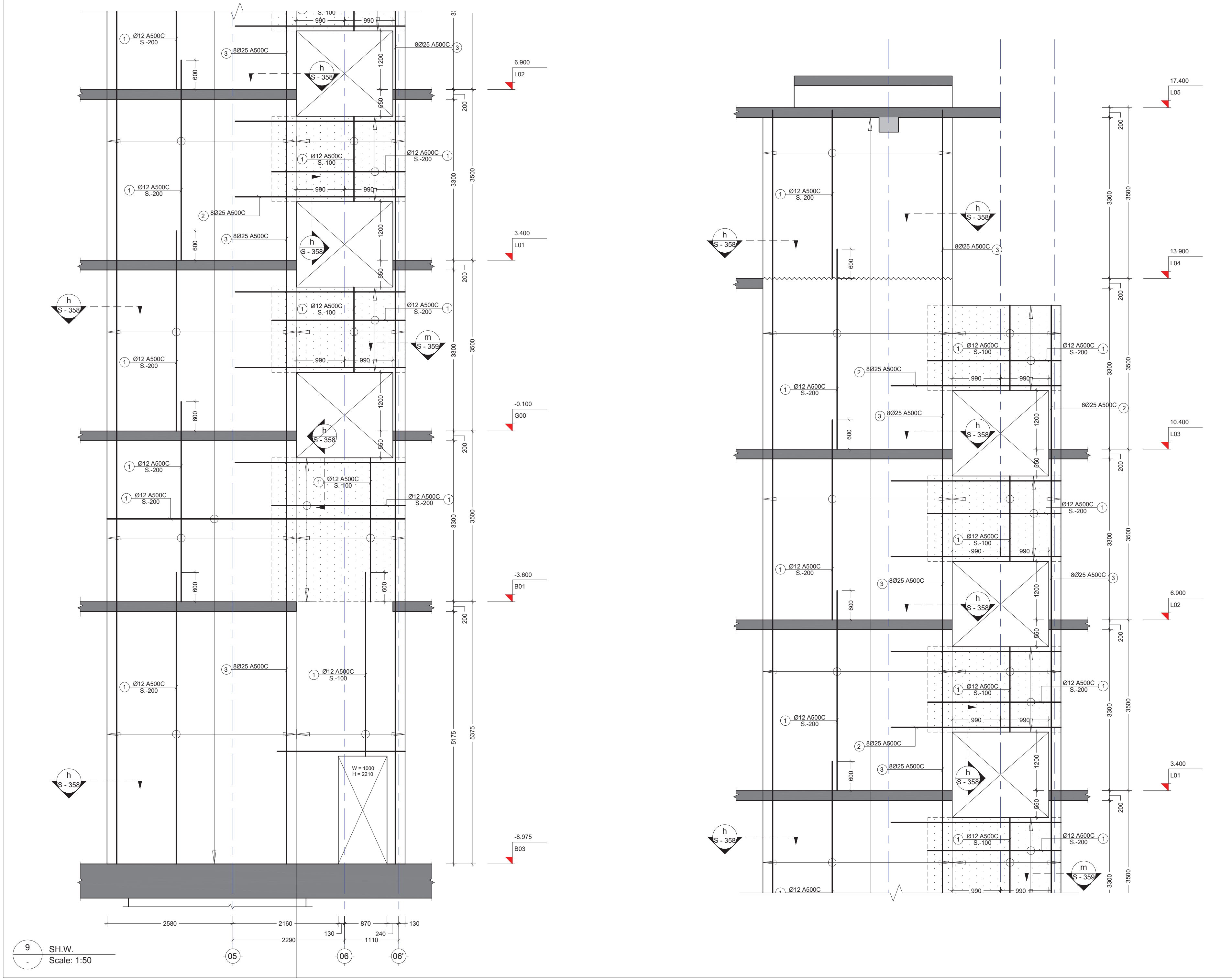

შენიშვნა:
NOTE:

No	Date	Revision	Issued by
----	----	----	----
----	----	----	----
----	----	----	----
----	----	----	----
----	----	----	----

სიტუაციური სქემა
KEY PLAN

მისამართი
ADDRESS
ქ. თბილისი, მწვანე ქალაქი ლისზე, ფაზა N3. C4 საცხოვრებელი ბლოკი. ს.კ. N01.10.18.006.312

პროექტი
PROJECT
მრავალბინიანი საცხოვრებელი სახლი

ნახაზი
DRWG.
SH.W.-9

CUBICON
DESIGN & BUILDING ENGINEERING
შპს "კუბიკონი", თბილისი, მარშალ გელოვანის გამზ. 13
ტელ: (+995 591) 116444 www.cubicon.ge

შეასრულა: ISSUED BY:	შეამოწმა APPROVED BY:
TM	SHM
ფაილი FILE: SHEAR WALL	პროექტის #: PROJECT No: 73A19
ფორმატი PAPER SIZE: A2	მასშტაბი SCALE: 1:100

ნახ.კოდი DRWG. No	კორექტ. REVISION	სტადია STATUS
S - 346	00	C.D.

08.02.2022

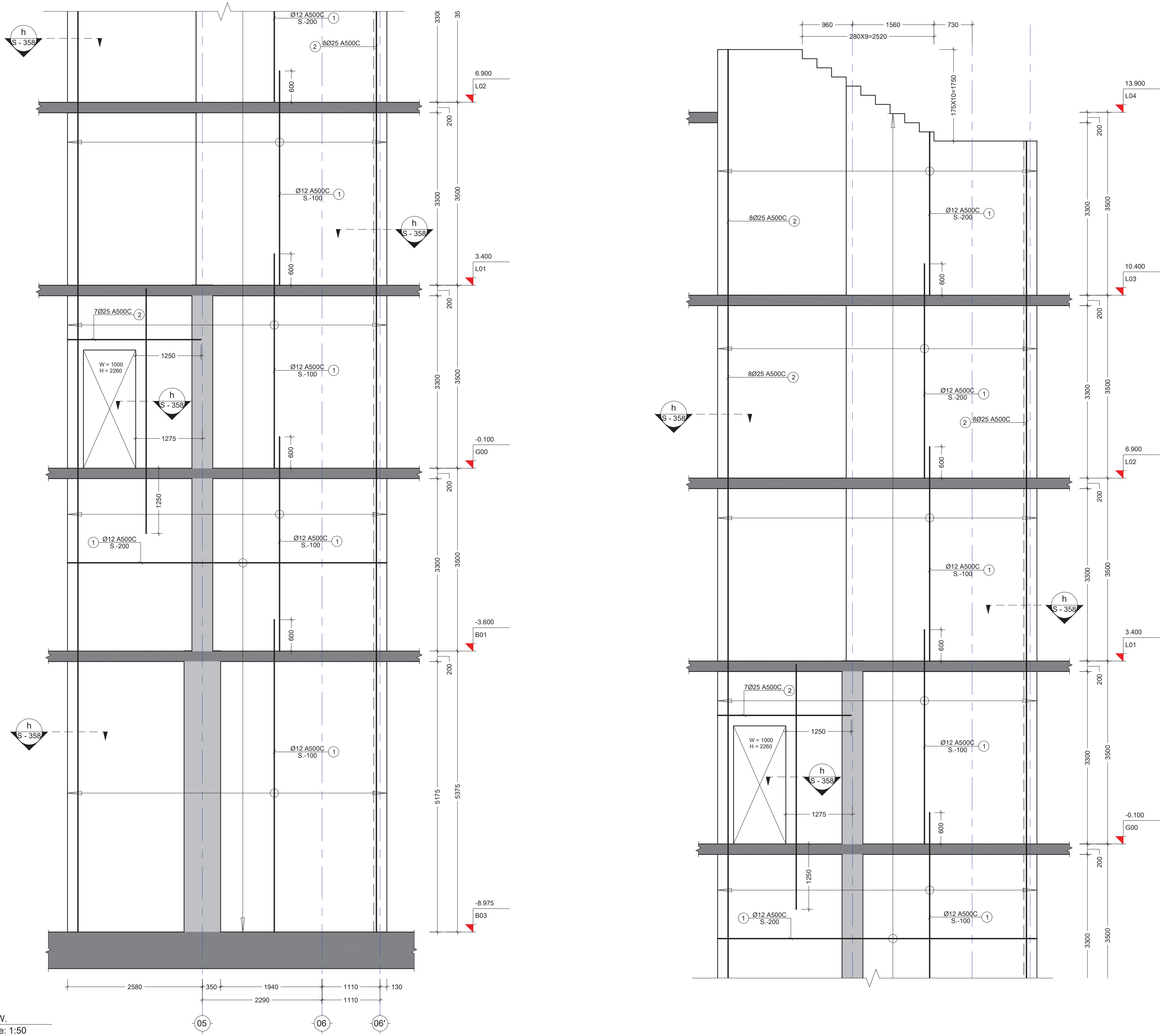

10 SH.W.
Scale: 1:50

შენიშვნა:
NOTE:

No	Date	Revision	Issued by
----	----	----	----
----	----	----	----
----	----	----	----
----	----	----	----
----	----	----	----

სიტუაციური სქემა
KEY PLAN

მისამართი
ADDRESS
ქ. თბილისი, მწვანე ქალაქი ლისზე, ფაზა N3. C4 საცხოვრებელი ბლოკი. ს.კ. N01.10.18.006.312

პროექტი
PROJECT
მრავალბინიანი საცხოვრებელი სახლი

ნახაზი
DRWG.
SH.W.-10

DESIGN & BUILDING ENGINEERING
შპს "კუბიკონი", თბილისი, მარშალ გელოვანის გამზ. 13
ტელ: (+995 591) 116444 www.cubicon.ge

შეასრულა: ISSUED BY:	შეამოწმა APPROVED BY:
TM	SHM
ფაილი FILE: SHEAR WALL	პროექტის #: PROJECT No: 73A19
ფორმატი PAPER SIZE: A2	მასშტაბი SCALE: 1:100

ნახ.კოდი DRWG. No	კორექტ. REVISION	სტადია STATUS
S - 347	00	C.D.

08.02.2022

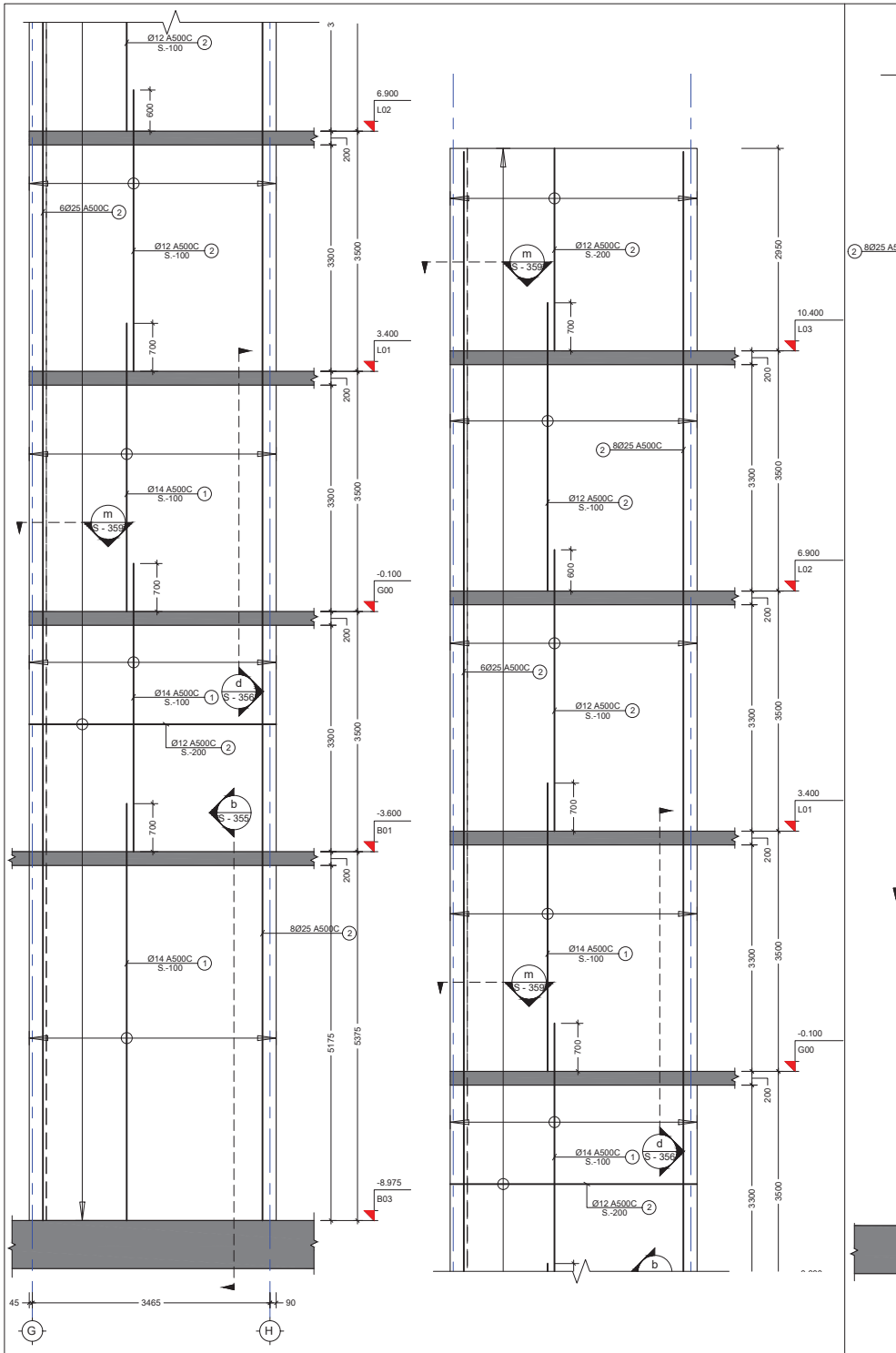
Ø12 A500C S.-100 (2)
6Ø25 A500C (2)
Ø12 A500C S.-100 (2)
Ø14 A500C S.-100 (1)
Ø14 A500C S.-100 (1)
Ø12 A500C S.-200 (2)
8Ø25 A500C (2)
Ø14 A500C S.-100 (1)
m S - 356
d S - 356
b S - 355
600
700
200
3300
3500
5175
5375
6.900 L02
3.400 L01
-0.100 G00
-3.600 B01
-8.975 B03
45
3465
90
G
H
Ø12 A500C S.-200 (2)
8Ø25 A500C (2)
Ø12 A500C S.-100 (2)
6Ø25 A500C (2)
Ø12 A500C S.-100 (2)
Ø14 A500C S.-100 (1)
Ø12 A500C S.-200 (2)
2950
3300
3500
10.400 L03
6.900 L02
3.400 L01
-0.100 G00
-8.975 B03
8Ø25 A500C (2)
Ø12 A500C S.-200 (2)
Ø12 A500C S.-200 (2)
Ø12 A500C S.-200

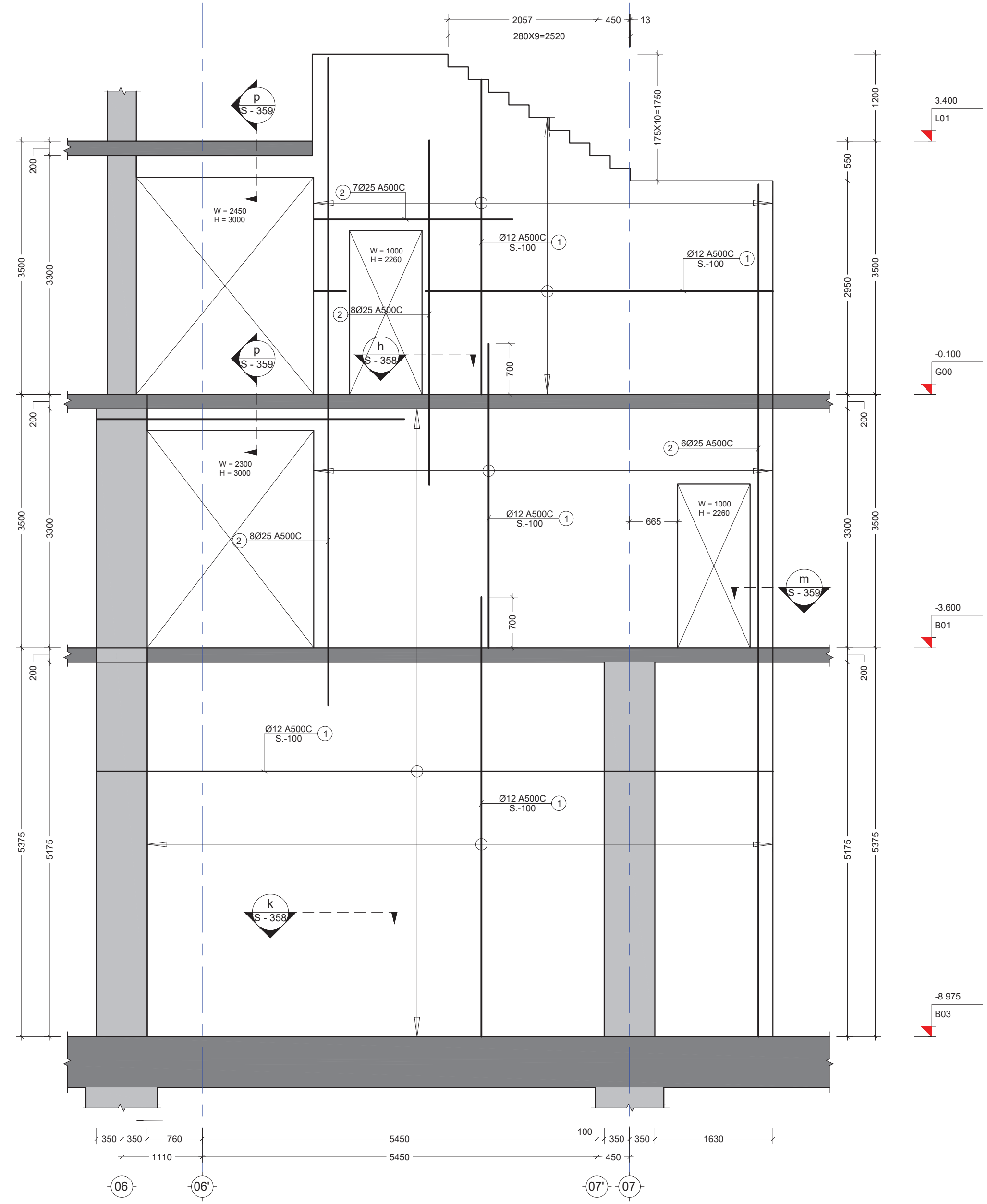

13 SH.W.
Scale: 1:50

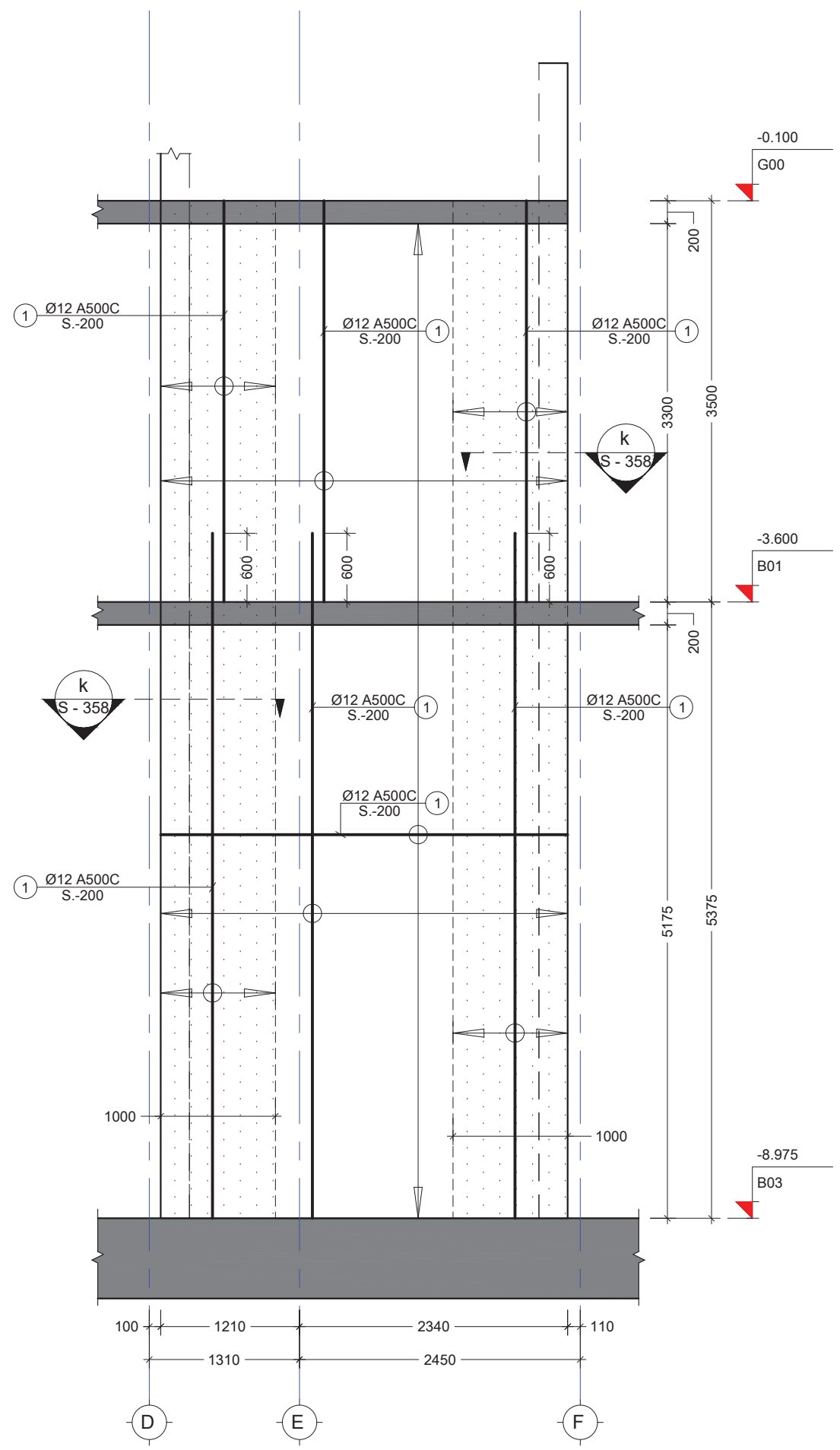

15 SH.W.
Scale: 1:50

შენიშვნა:
NOTE:

No	Date	Revision	Issued by
----	----	----	----
----	----	----	----
----	----	----	----
----	----	----	----
----	----	----	----

საკვანძო სქემა
KEY PLAN

მისამართი ADDRESS: ქ. თბილისი, მწვანე ქალაქი ლისზე, ფაზა N3. C4 საცხოვრებელი ბლოკი. ს.კ. N01.10.18.006.312

პროექტი PROJECT: მრავალბინიანი საცხოვრებელი სახლი

ნახაზი DRWG.: SH.W.-13; 15

CUBICON DESIGN & BUILDING ENGINEERING
შპს "კუბიკონი", თბილისი, მარშალ გელოვანის გამზ. 13
ტელ: (+995 591) 116444 www.cubicon.ge

შეასრულა: ISSUED BY:	შეამოწმა APPROVED BY:
TM	SHM
ფაილი FILE: SHEAR WALL	პროექტის #: PROJECT No: 73A19
ფორმატი PAPER SIZE: A2	მასშტაბი SCALE: 1:100

ნახ.კოდი DRWG. No	კორექტ. REVISION	სტადია STATUS
S - 349	00	C.D.

08.02.2022

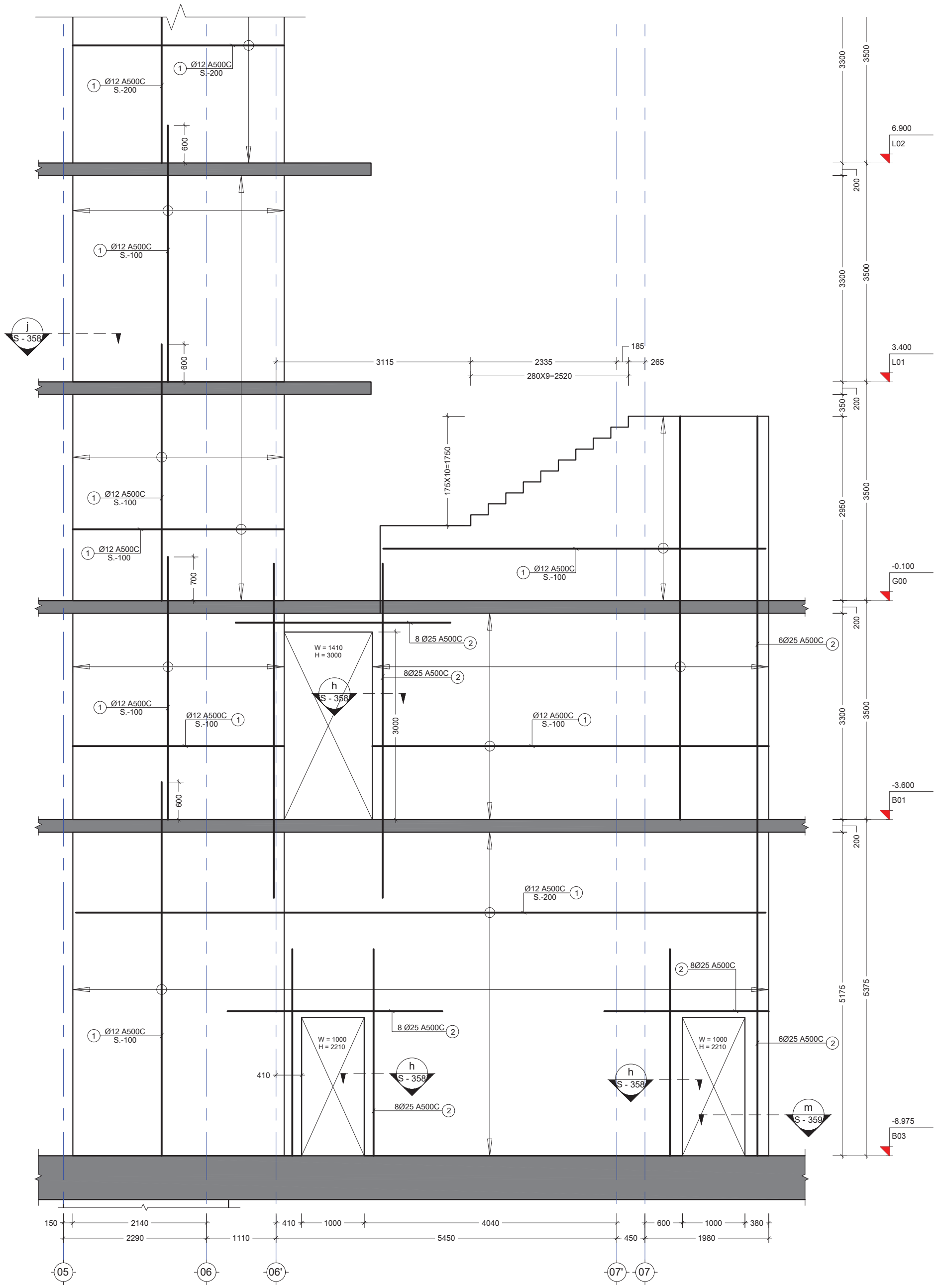

14
SH.W.
Scale: 1:60

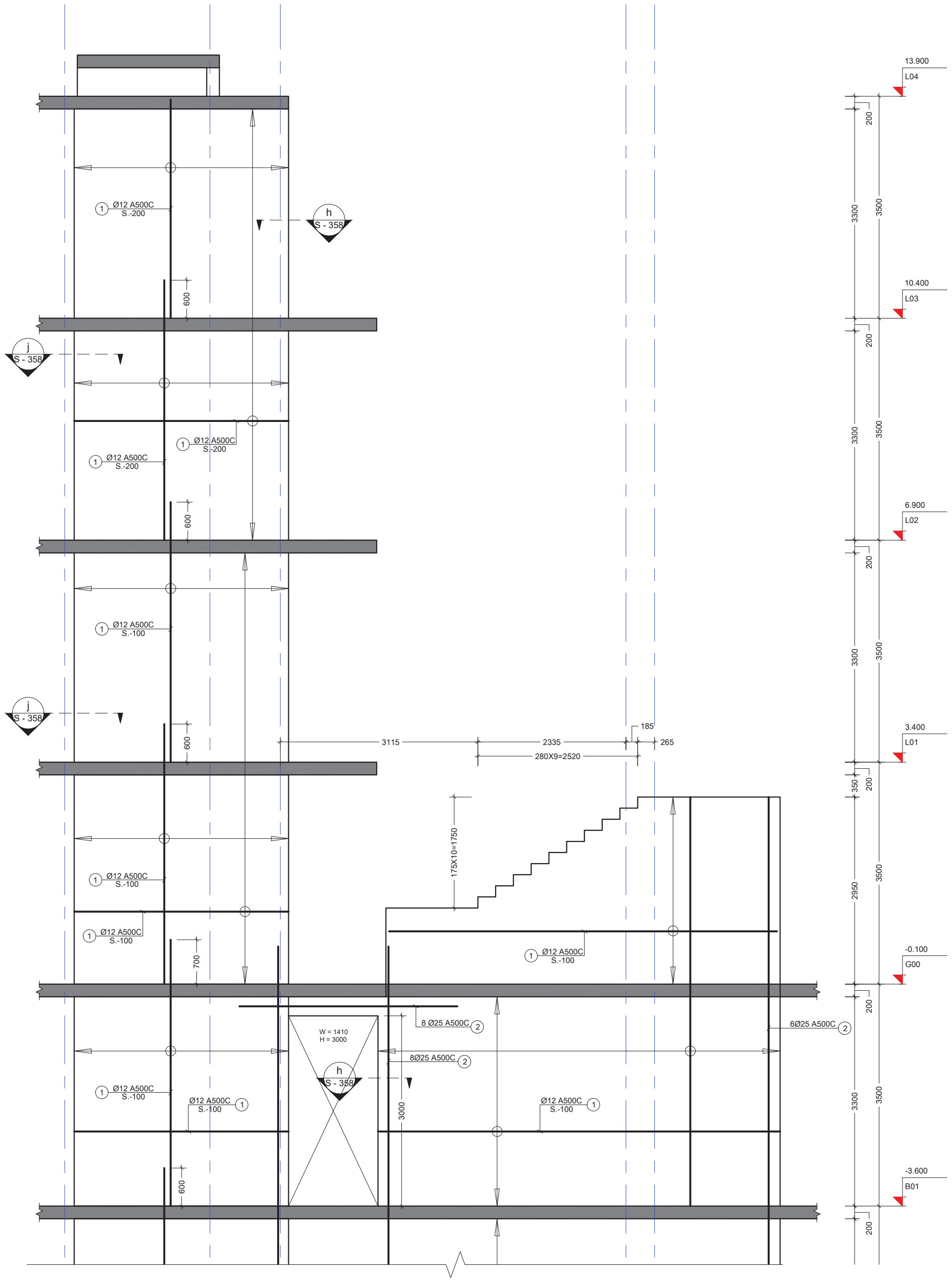

შენიშვნა:
NOTE:

----	----	----	----
----	----	----	----
----	----	----	----
----	----	----	----
----	----	----	----
No	Date	Revision	Issued by

სიტუაციური სქემა
KEY PLAN

მისამართი ADDRESS	ქ. თბილისი, მწვანე ქალაქი ლისზე, ფაზა N3. C4 საცხოვრებელი ბლოკი. ს.კ. N01.10.18.006.312
პროექტი PROJECT	მრავალბინიანი საცხოვრებელი სახლი
ნახაზი DRWG.	SH.W.-14

CUBICON
DESIGN & BUILDING ENGINEERING
შპს "კუბიკონი", თბილისი, მარშალ გელოვანის გამზ. 13
ტელ: (+995 591) 116444 www.cubicon.ge

	შესრულება: ISSUED BY: TM	შეამოწმა APPROVED BY: SHM
	ფაილი FILE SHEAR WALL	პროექტის #: PROJECT No 73A19
	ფორმატი PAPER SIZE A2	მასშტაბი SCALE 1:100
ნახ.კოდი DRWG. No S - 350	კორექტ. REVISION 00	სტადია STATUS C.D.

08.02.2022

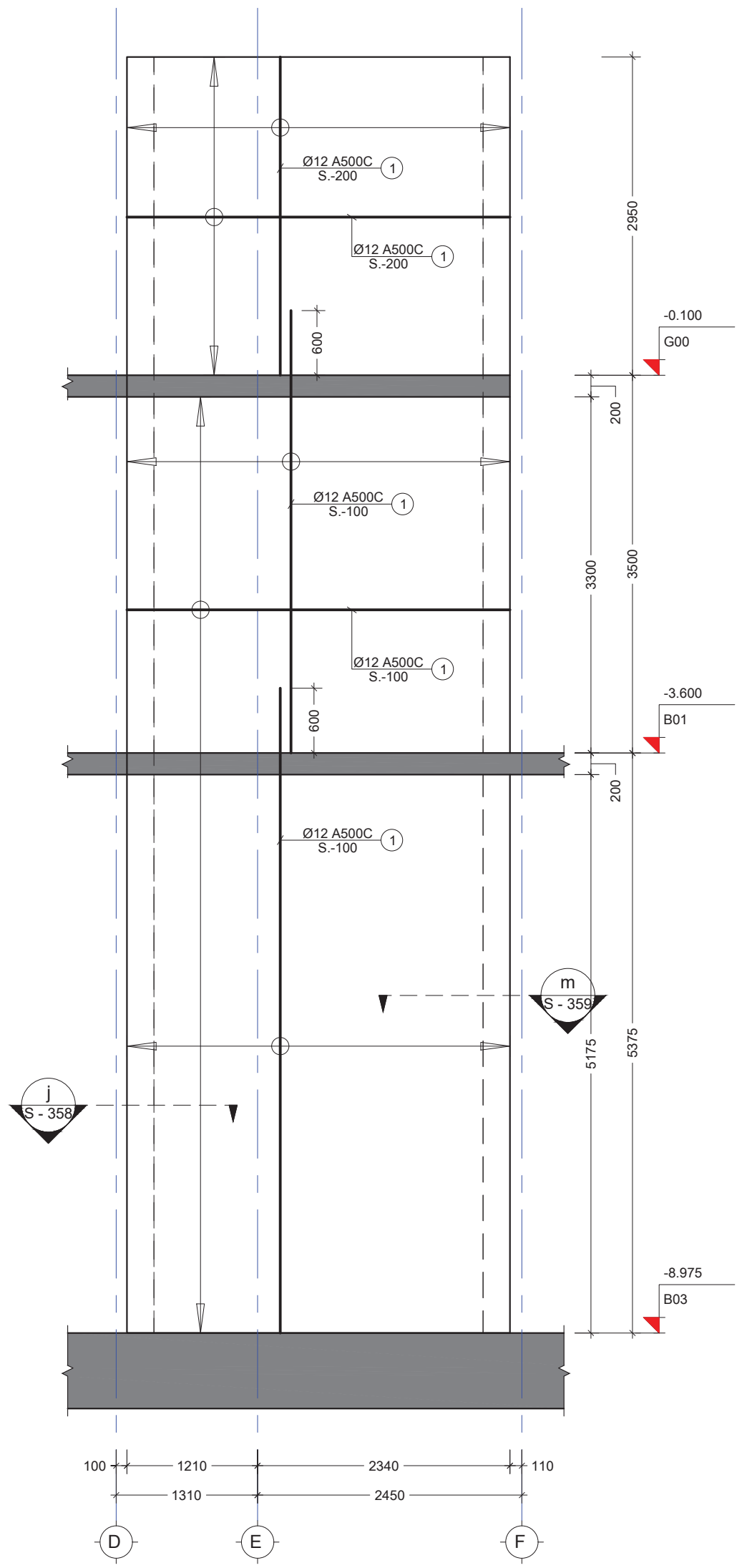

16 SH.W.
Scale: 1:50

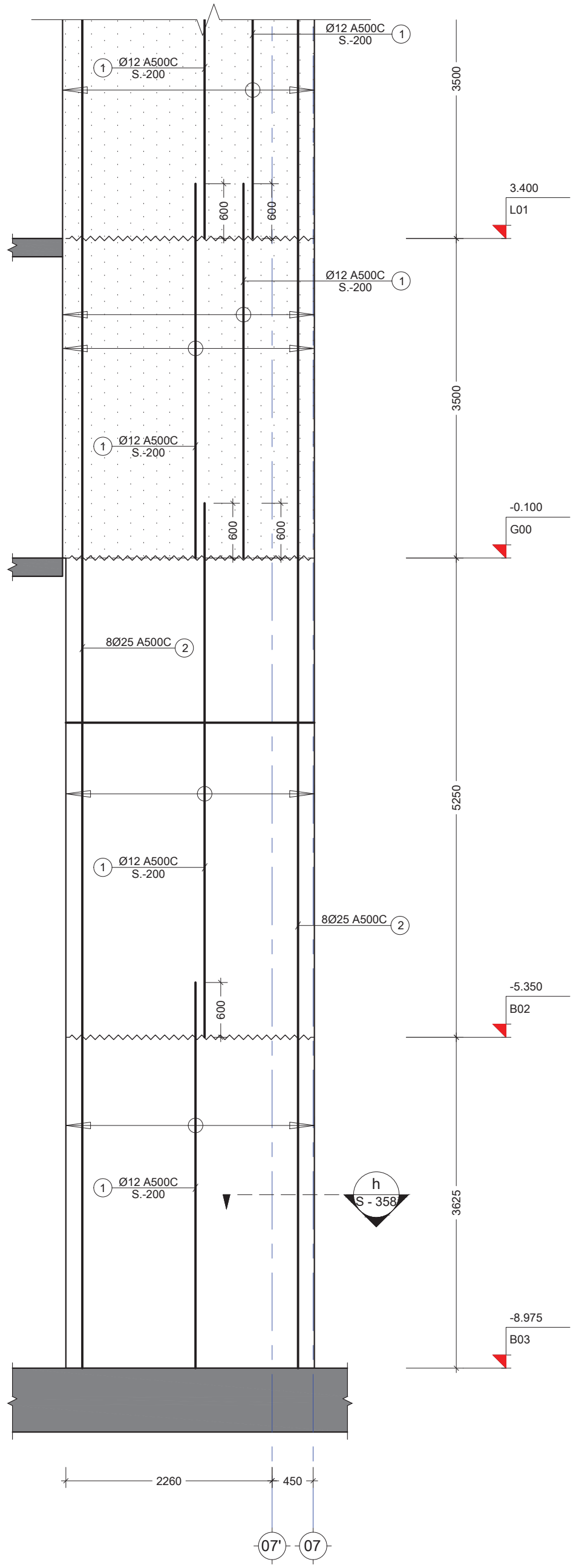

17 SH.W.
Scale: 1:50

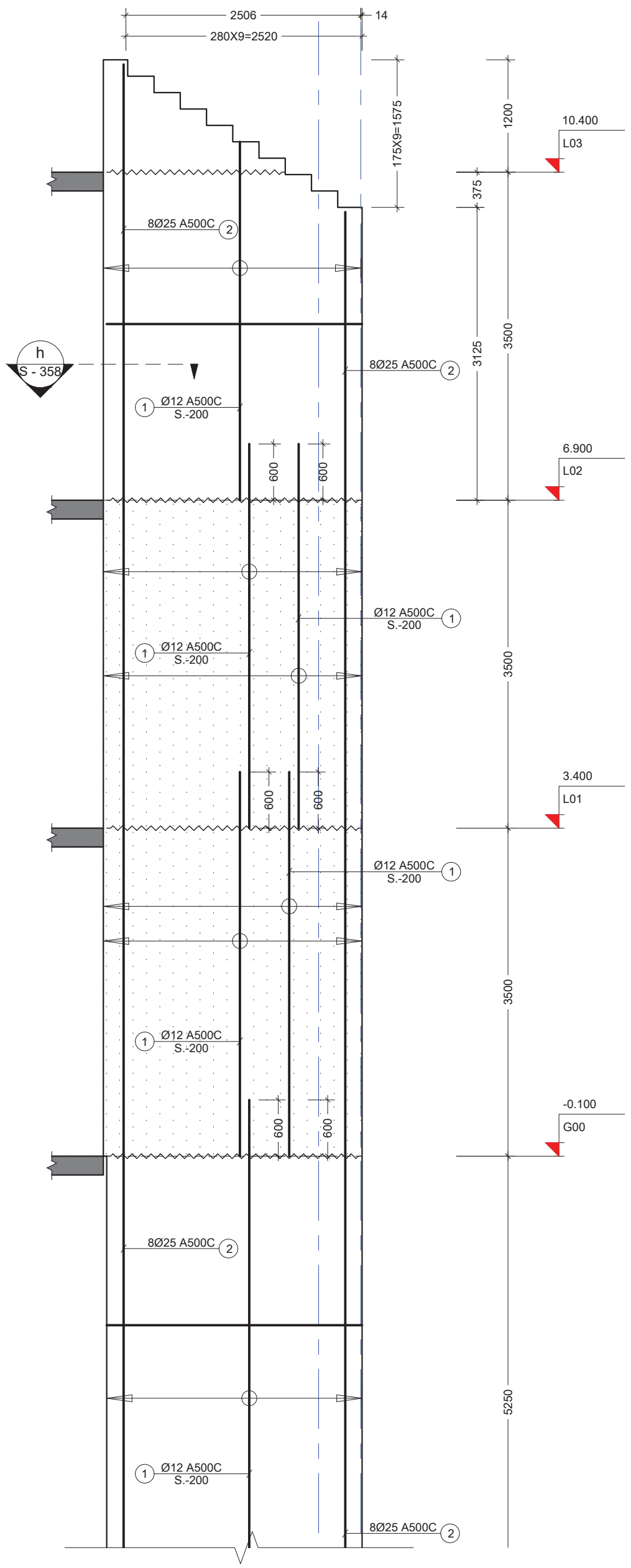

შენიშვნა:
NOTE:

No	Date	Revision	Issued by
----	----	----	----
----	----	----	----
----	----	----	----
----	----	----	----
----	----	----	----

სიტუაციური სქემა
KEY PLAN

მისამართი
ADDRESS
ქ. თბილისი, მწვანე ქალაქი ლისზე, ფაზა N3. C4 საცხოვრებელი ბლოკი. ს.კ. N01.10.18.006.312

პროექტი
PROJECT
მრავალბინიანი საცხოვრებელი სახლი

ნახაზი
DRWG.
SH.W.-16; 17

DESIGN & BUILDING ENGINEERING
შპს "კუბიკონი", თბილისი, მარშალ გელოვანის გამზ. 13
ტელ: (+995 591) 116444 www.cubicon.ge

	შეასრულა: ISSUED BY: TM	შეამოწმა APPROVED BY: SHM
	ფაილი FILE SHEAR WALL	პროექტის #: PROJECT No 73A19
	ფორმატი PAPER SIZE A2	მასშტაბი SCALE 1:100
ნახ.კოდი DRWG. No S - 351	კორექტ. REVISION 00	სტადია STATUS C.D.

08.02.2022

შენიშვნა:
NOTE:

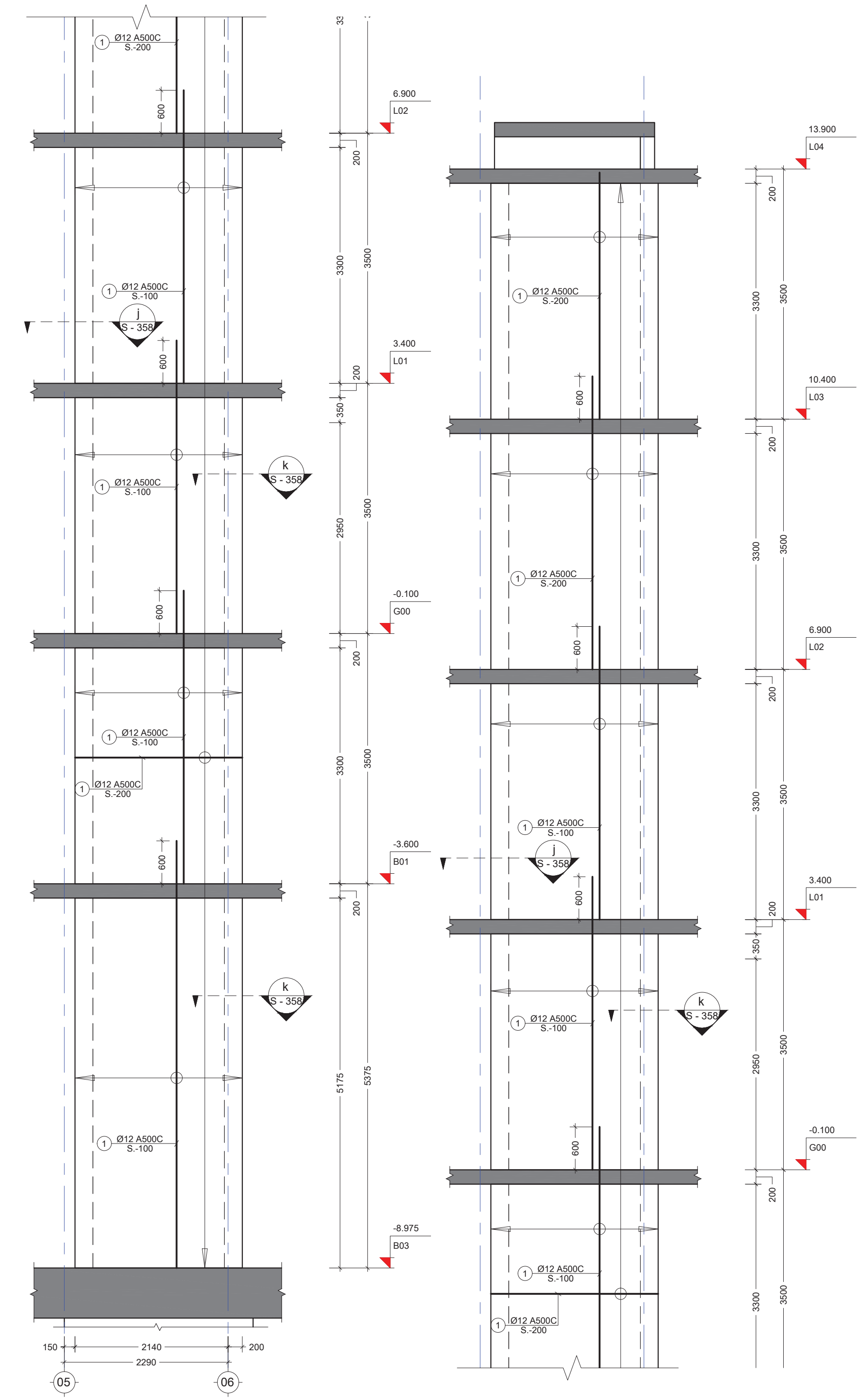

18 SH.W.
Scale: 1:50

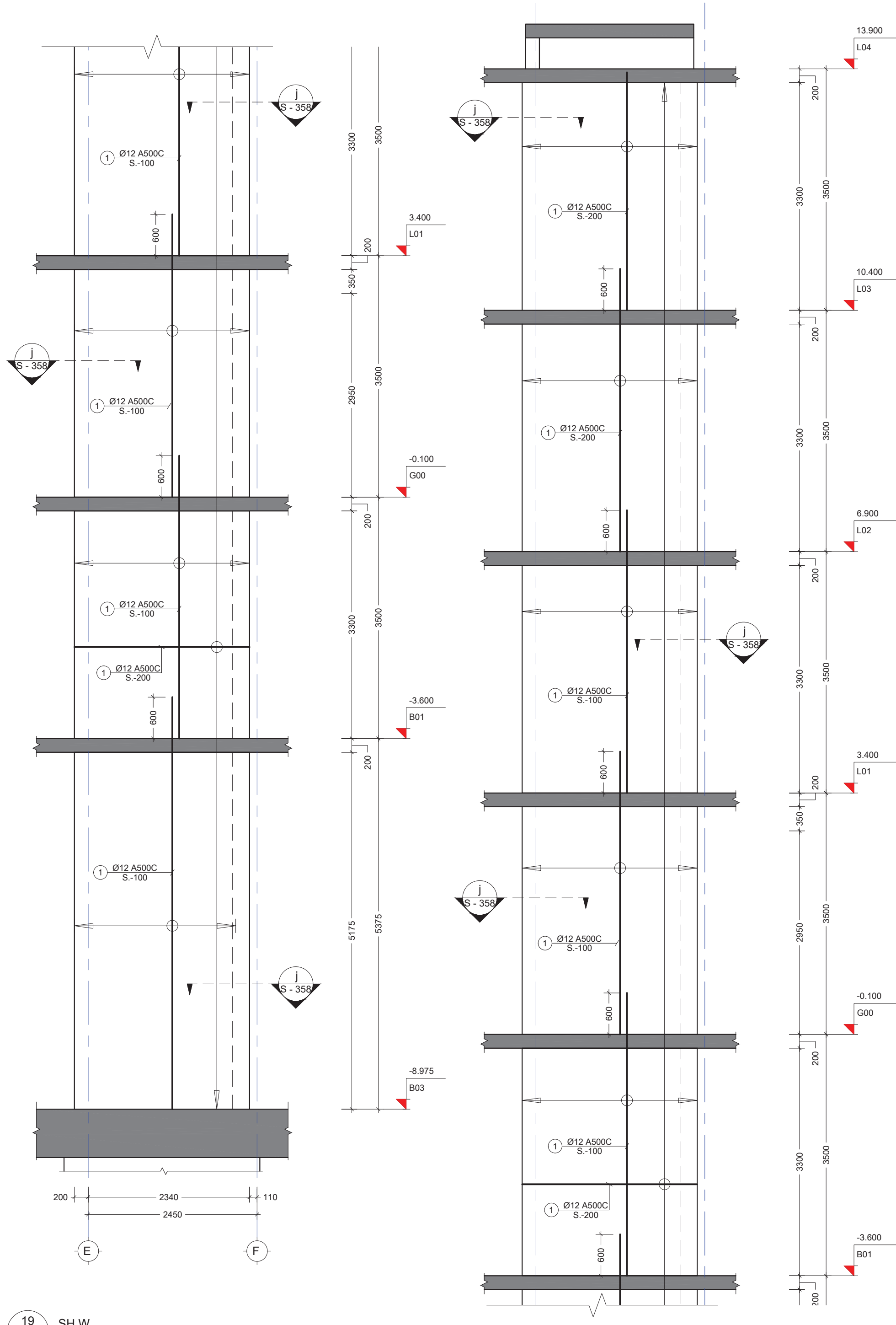

19 SH.W.
Scale: 1:50

No	Date	Revision	Issued by
----	----	----	----
----	----	----	----
----	----	----	----
----	----	----	----
----	----	----	----

სიტუაციური სქემა
KEY PLAN

მისამართი ADDRESS: ქ. თბილისი, მწვანე ქალაქი ლისზე, ფაზა N3. C4 საცხოვრებელი ბლოკი. ს.კ. N01.10.18.006.312

პროექტი PROJECT: მრავალბინიანი საცხოვრებელი სახლი

ნახაზი DRWG.: SH.W.-18; 19

CUBICON DESIGN & BUILDING ENGINEERING

შპს "კუბიკონი", თბილისი, მარშალ გელოვანის გამზ. 13
ტელ: (+995 591) 116444 www.cubicon.ge

შესრულა: ISSUED BY:	შეამოწმა APPROVED BY:
TM	SHM
ფაილი FILE: SHEAR WALL	პროექტის #: PROJECT No: 73A19
ფორმატი PAPER SIZE: A2	მასშტაბი SCALE: 1:100

ნახ.კოდი DRWG. No	კორექტ. REVISION	სტადია STATUS
S - 352	00	C.D.

08.02.2022

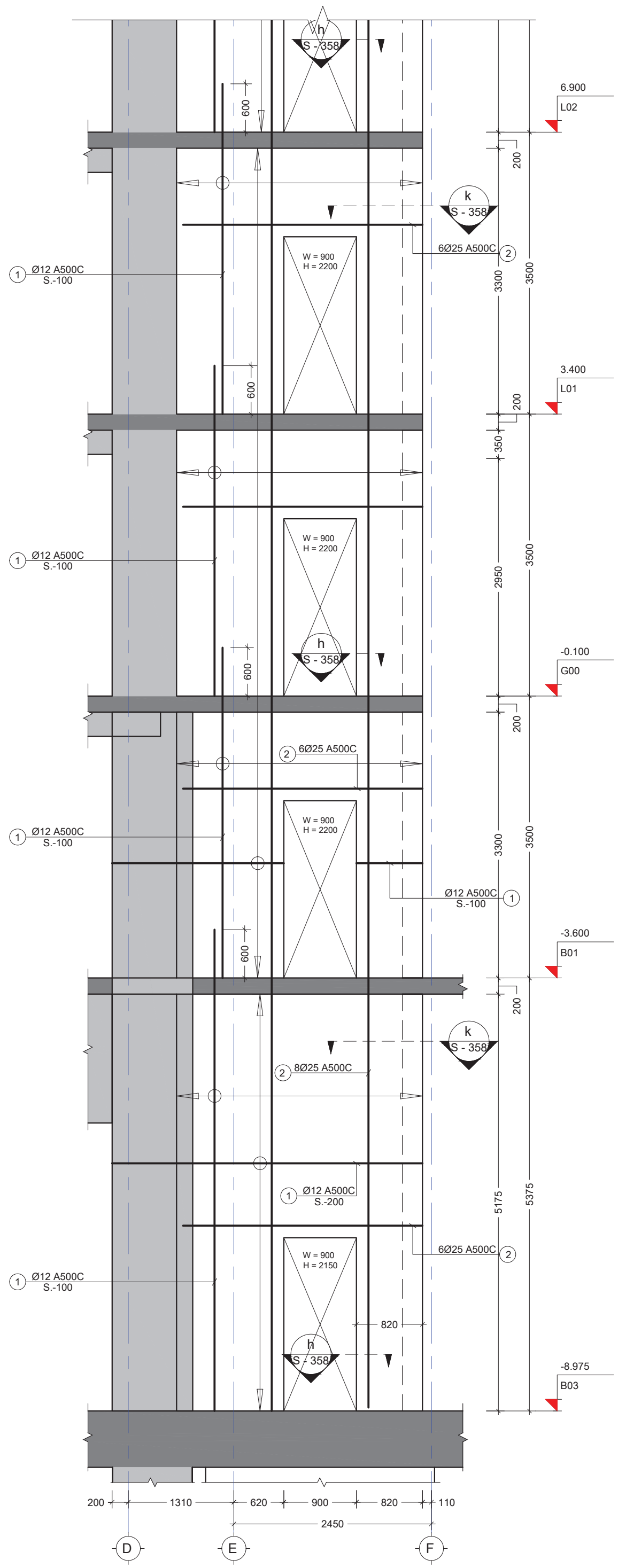

20
-
SH.W.
Scale: 1:50

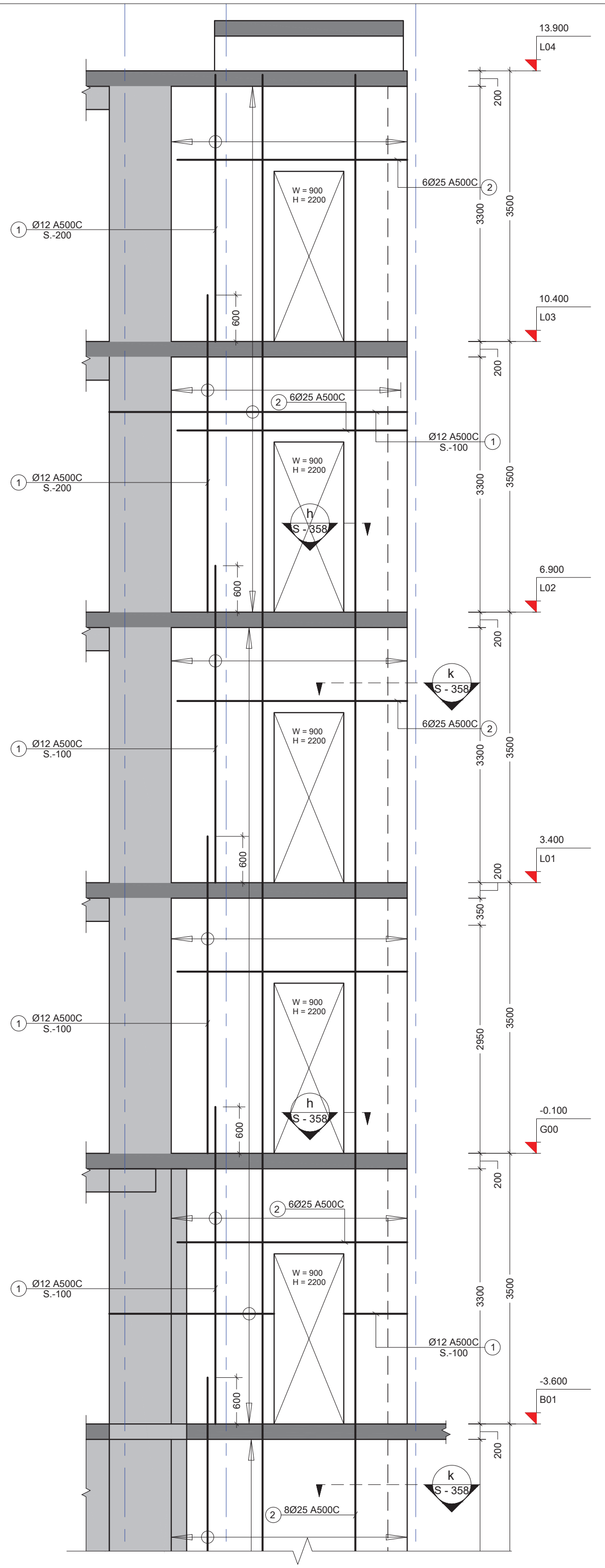

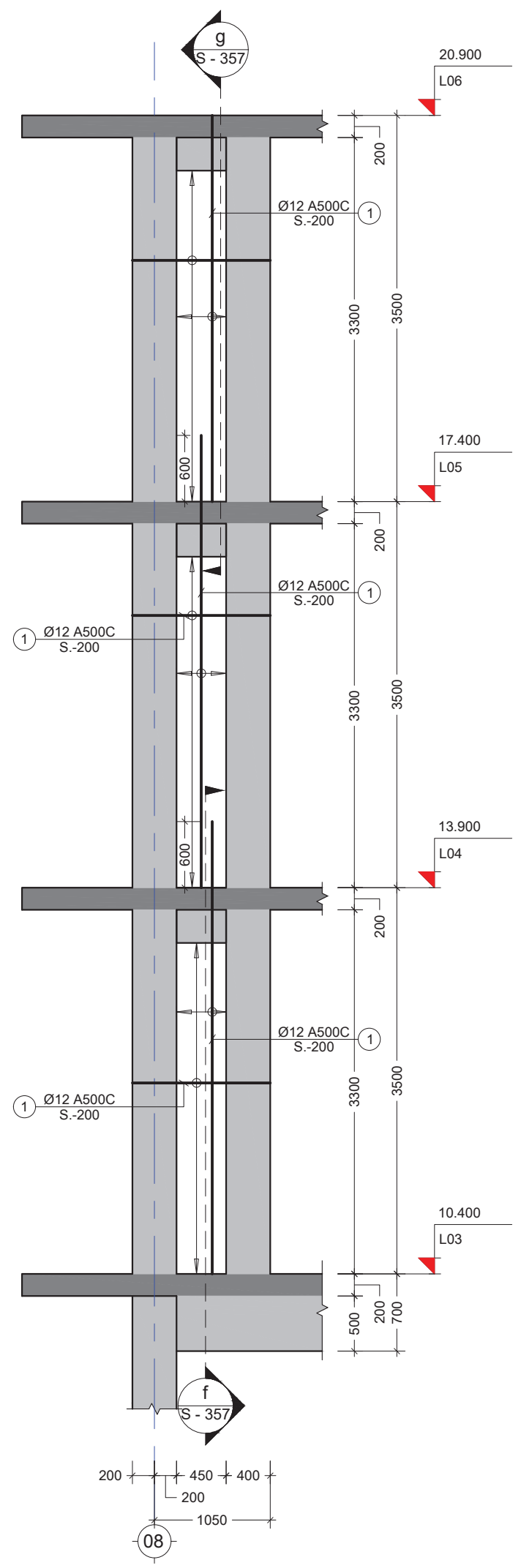

21
-
SH.W.
Scale: 1:50

შენიშვნა:
NOTE:

No	Date	Revision	Issued by
----	----	----	----
----	----	----	----
----	----	----	----
----	----	----	----
----	----	----	----

სიტუაციური სქემა
KEY PLAN

მისამართი
ADDRESS
ქ. თბილისი, მწვანე ქალაქი ლისზე, ფაზა N3. C4 საცხოვრებელი ბლოკი. ს.კ. N01.10.18.006.312

პროექტი
PROJECT
მრავალბინიანი საცხოვრებელი სახლი

ნახაზი
DRWG.
SH.W.-20; 21

CUBICON
DESIGN & BUILDING ENGINEERING
შპს "კუბიკონი", თბილისი, მარშალ გელოვანის გამზ. 13
ტელ: (+995 591) 116444 www.cubicon.ge

	შეასრულა: ISSUED BY: TM	შეამოწმა APPROVED BY: SHM
	ფაილი FILE SHEAR WALL	პროექტის #: PROJECT No 73A19
	ფორმატი PAPER SIZE A2	მასშტაბი SCALE 1:100
ნახ.კოდი DRWG. No S - 353	კორექტ. REVISION 00	სტადია STATUS C.D.

08.02.2022

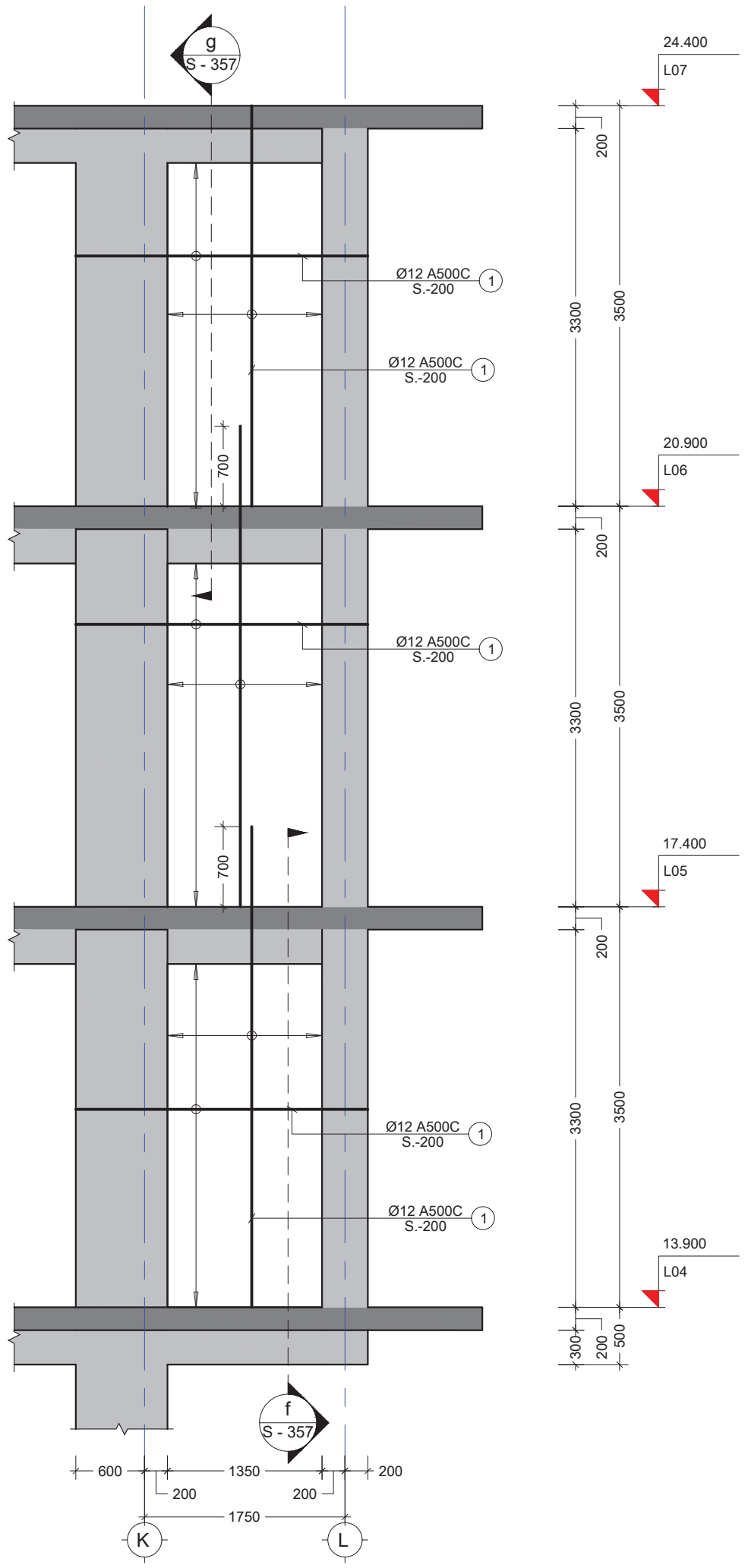

22
-
SH.W.
Scale: 1:50

შენიშვნა:
NOTE:

----	----	----	----
----	----	----	----
----	----	----	----
----	----	----	----
----	----	----	----
No	Date	Revision	Issued by

სიტუაციური სქემა
KEY PLAN

მისამართი
ADDRESS
ქ. თბილისი, მწვანე ქალაქი ლისზე, ფაზა N3. C4 საცხოვრებელი ბლოკი. ს.კ. N01.10.18.006.312

პროექტი
PROJECT
მრავალბინიანი საცხოვრებელი სახლი

ნახაზი
DRWG.
SH.W.-22

CUBICON
DESIGN & BUILDING ENGINEERING
შპს "კუბიკონი", თბილისი, მარშალ გელოვანის გამზ. 13
ტელ: (+995 591) 116444 www.cubicon.ge

შესრულა:
ISSUED BY:
TM

შეამოწმა
APPROVED BY:
SHM

ფაილი
FILE
SHEAR WALL

პროექტის #:
PROJECT No
73A19

ფორმატი
PAPER SIZE
A2

მასშტაბი
SCALE
1:100

ნახ.კოდი
DRWG. No
S - 354

კორექტ.
REVISION
00

სტადია
STATUS
C.D.

08.02.2022

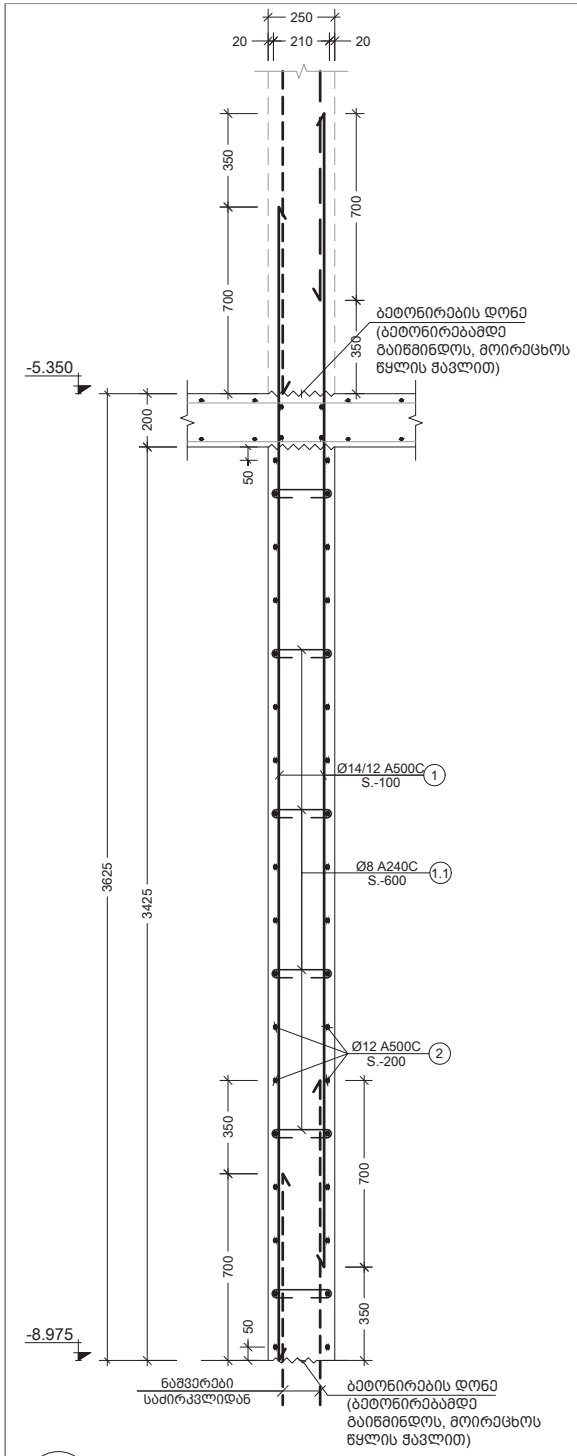

a
-
კვეთი
Scale: 1:20

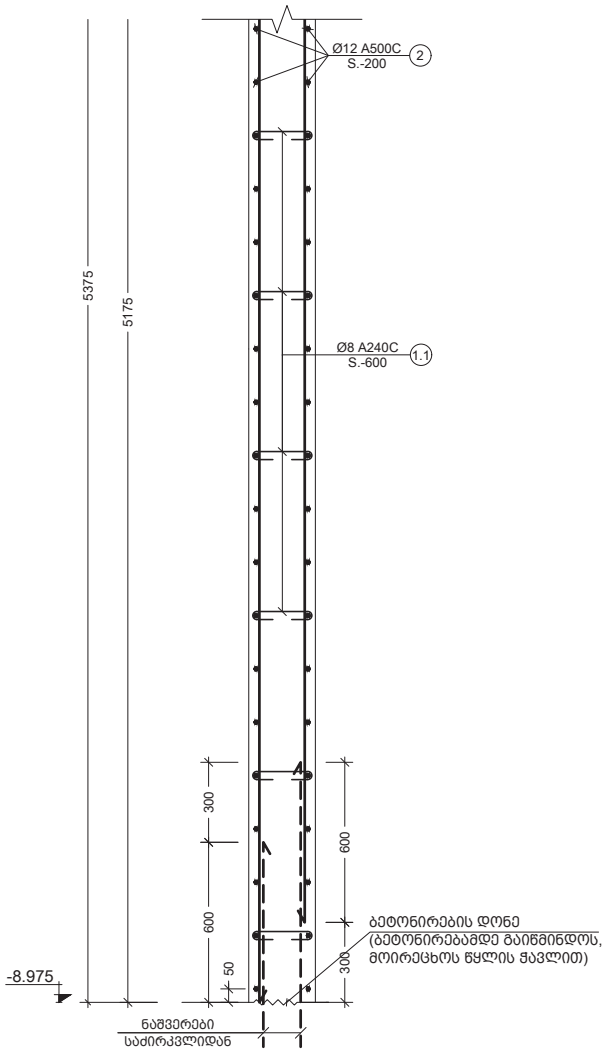

b
-
კვეთი
Scale: 1:20

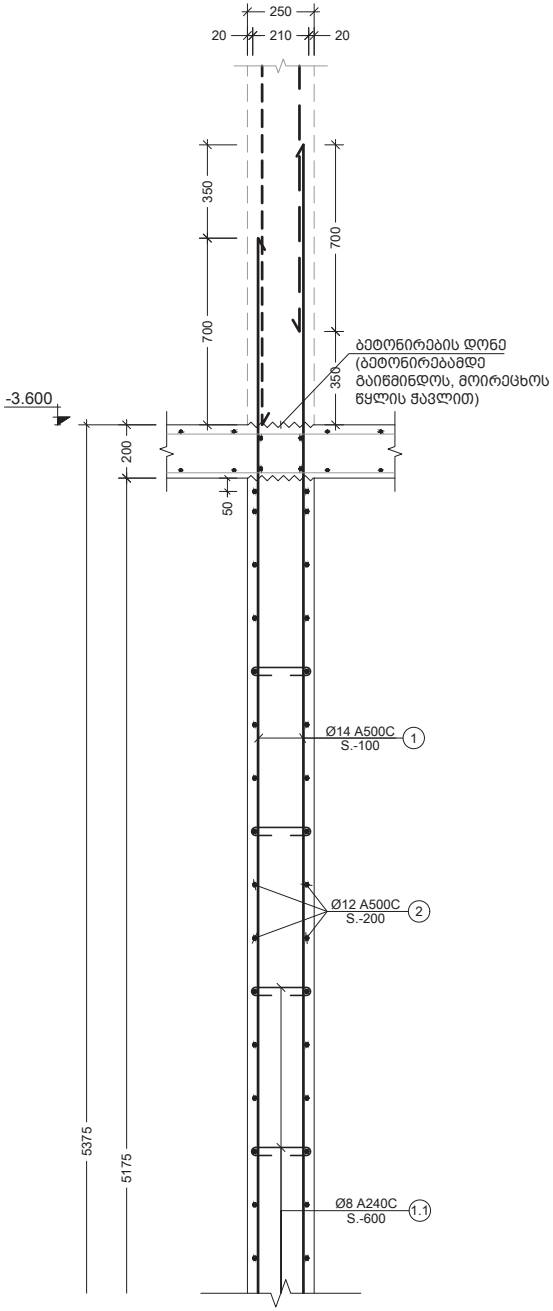

შენიშვნა:
NOTE:

----	----	----	----
----	----	----	----
----	----	----	----
----	----	----	----
----	----	----	----
No	Date	Revision	Issued by

სიტუაციური სქემა
KEY PLAN

მისამართი
ADDRESS
ქ. თბილისი, მწვანე ქალაქი ლისზე, ფაზა
N3. C4 საცხოვრებელი ბლოკი. ს.კ.
N01.10.18.006.312

პროექტი
PROJECT
მრავალბინიანი საცხოვრებელი სახლი

ნახაზი
DRWG.
კვეთი a; b

CUBICON
DESIGN & BUILDING ENGINEERING
შპს "კუბიკონი", თბილისი, მარშალ გელოვანის გამზ. 13
ტელ: (+995 591) 116444 www.cubicon.ge

	შემსრულა: ISSUED BY: TM	შეამოწმა APPROVED BY: SHM
	ფაილი FILE SH.W.SECT.	პროექტის #: PROJECT No 73A19
	ფორმატი PAPER SIZE A3	მასშტაბი SCALE 1:20
ნახ.კოდი DRWG. No S - 355	კორექტ. REVISION 00	სტატუსი STATUS C.D.

08.02.2022

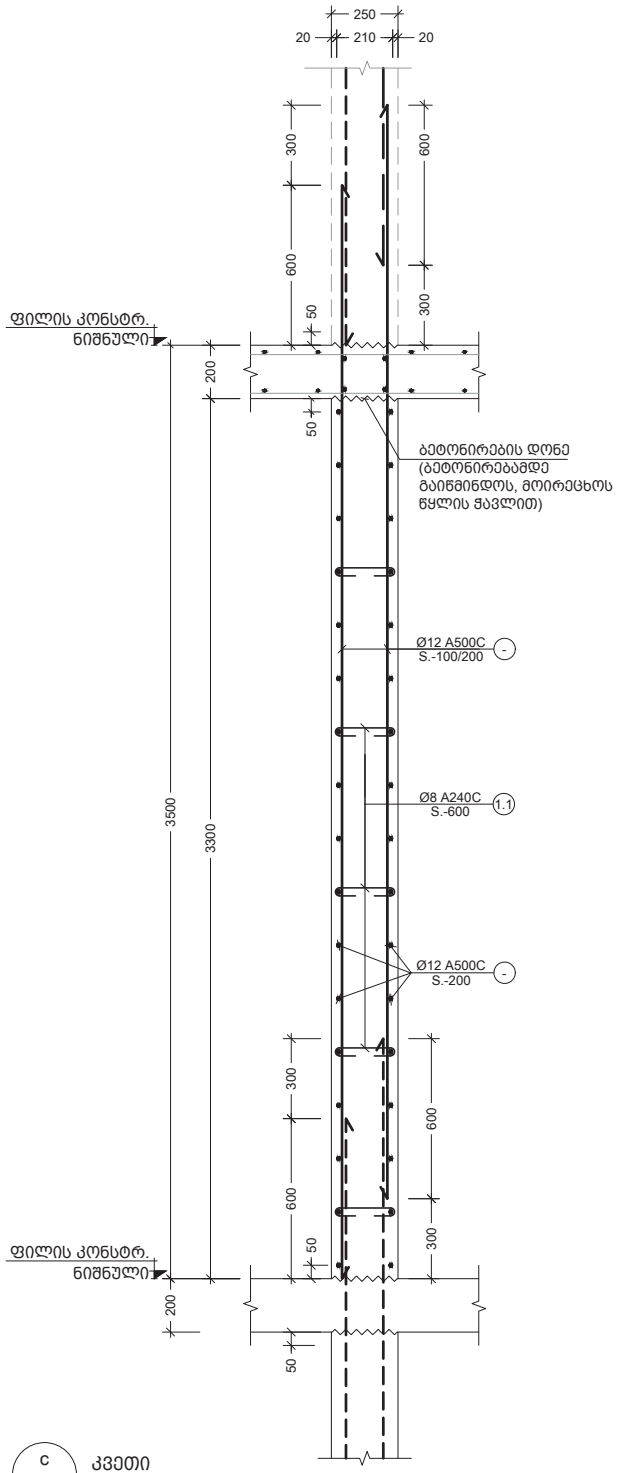

c
-

კვეთი
Scale: 1:20

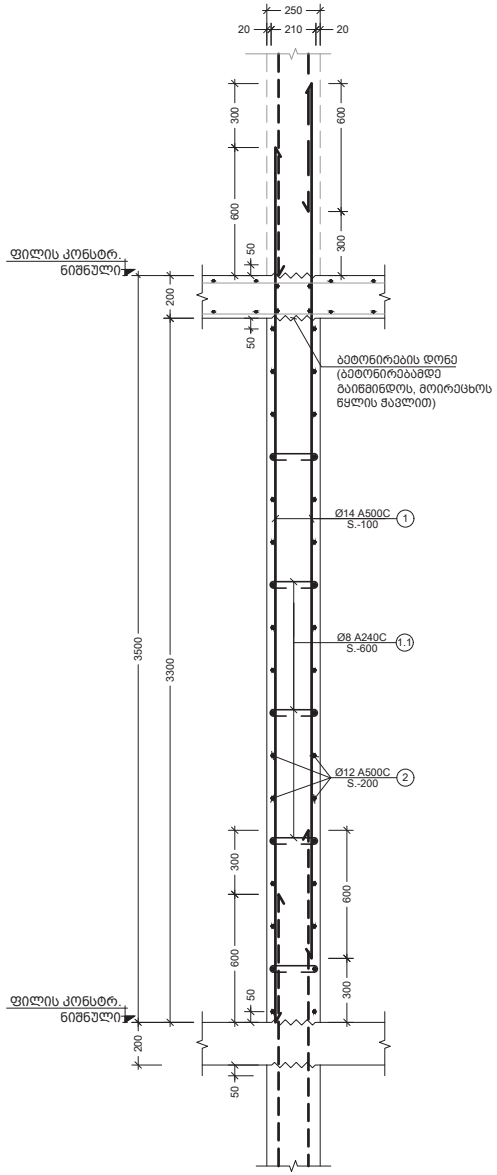

d
-

კვეთი
Scale: 1:25

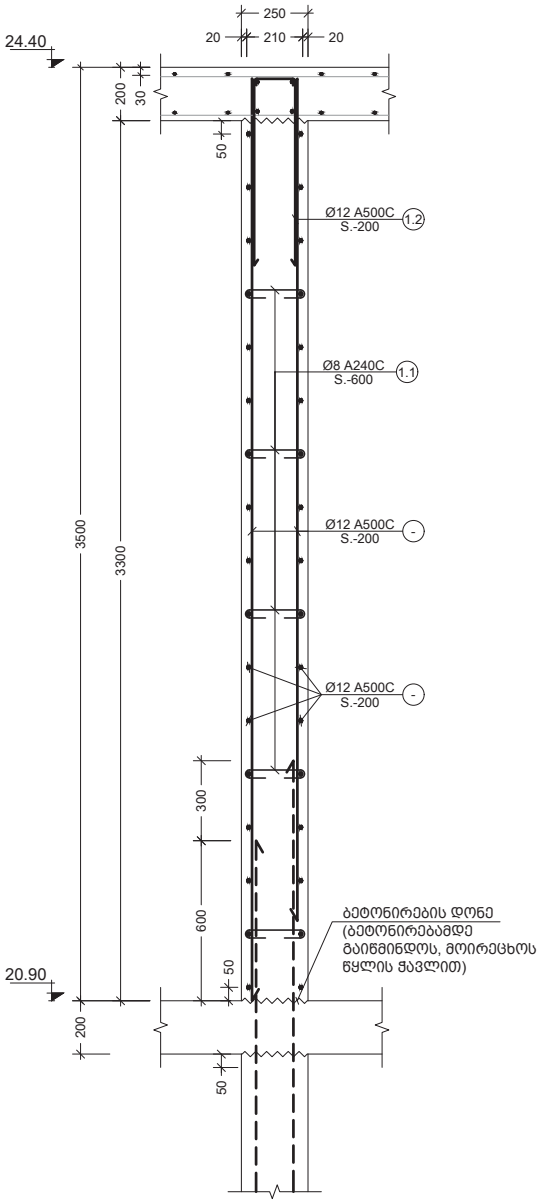

e
-

კვეთი
Scale: 1:20

შენიშვნა:
NOTE:

----	----	----	----
----	----	----	----
----	----	----	----
----	----	----	----
----	----	----	----
No	Date	Revision	Issued by

სიტუაციური სქემა
KEY PLAN

მისამართი
ADDRESS
ქ. თბილისი, მწვანე ქალაქი ლისზე, ფაზა
N3. C4 საცხოვრებელი ბლოკი. ს.კ.
N01.10.18.006.312

პროექტი
PROJECT
მრავალბინიანი საცხოვრებელი სახლი

ნახაზი
DRWG.
კვეთი c; d; e

CUBICON
DESIGN & BUILDING ENGINEERING
მპს "კუბიკონი". თბილისი, მარშალ გელოვანის გამზ. 13
ტელ: (+995 591) 116444 www.cubicon.ge

	შესრულა: ISSUED BY:	შეამოწმა APPROVED BY:
	TM	SHM
ფაილი FILE SH.W.SECT.	პროექტის #: PROJECT No	73A19
ფორმატი PAPER SIZE	მასშტაბი SCALE	A3 1:20
ნახ.კოდი DRWG. No	კორექტ. REVISION	სტატუსი STATUS
S - 356	00	C.D.

08.02.2022

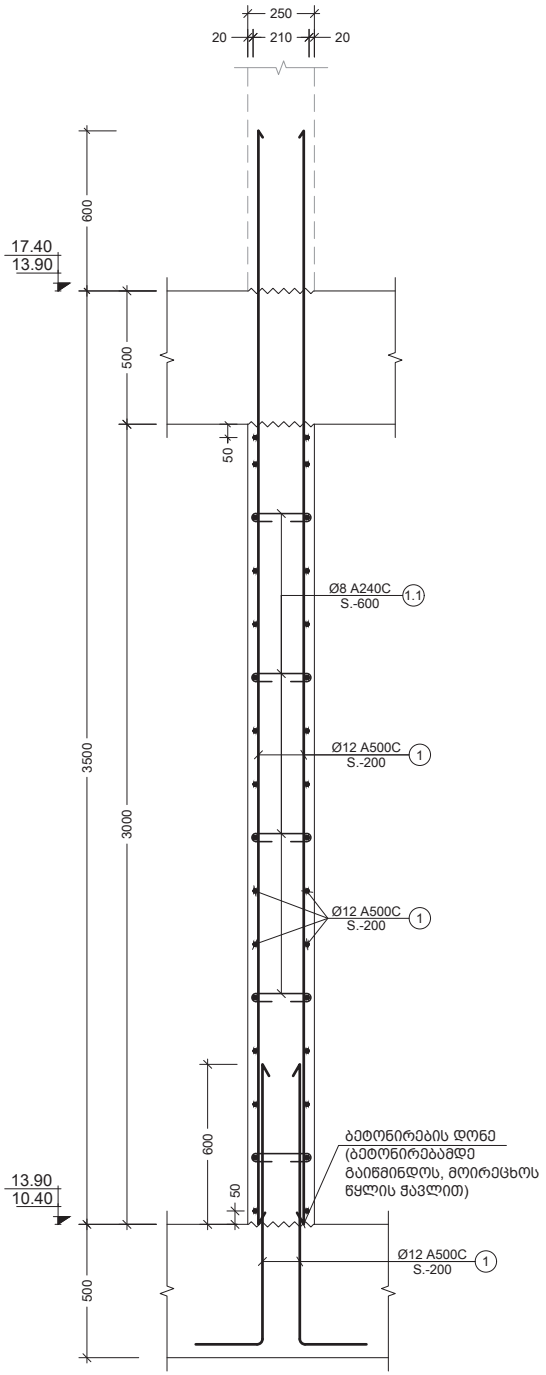

f
-
კვეთი
Scale: 1:20

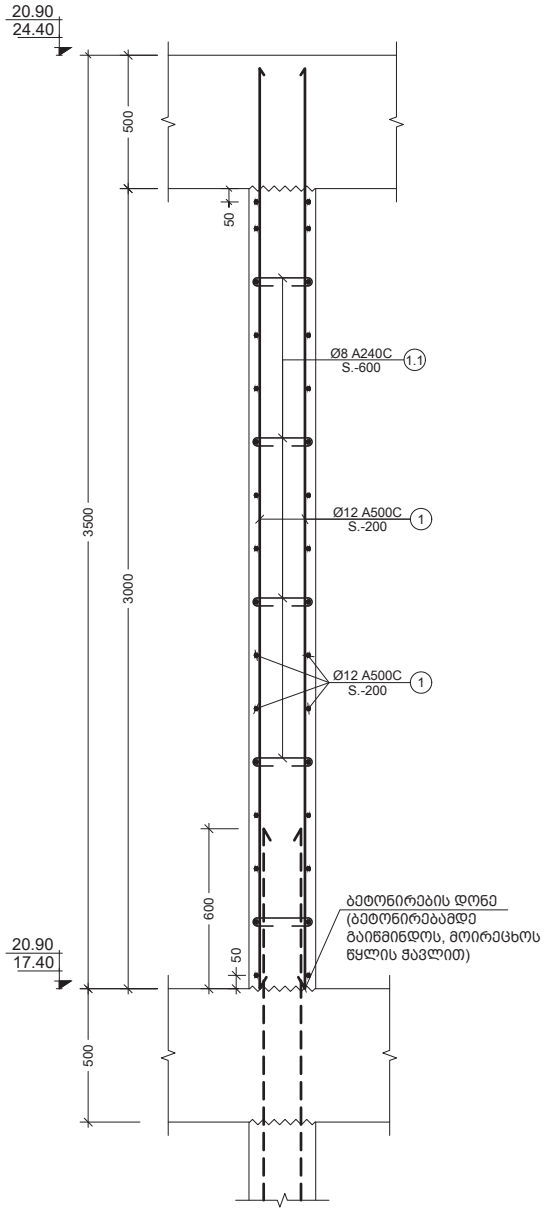

g
-
კვეთი
Scale: 1:20

შენიშვნა:
NOTE:

No	Date	Revision	Issued by
----	----	----	----
----	----	----	----
----	----	----	----
----	----	----	----
----	----	----	----

სიტუაციური სქემა
KEY PLAN

მისამართი
ADDRESS
ქ. თბილისი, მწვანე ქალაქი ლისზე, ფაზა
N3. C4 საცხოვრებელი ბლოკი. ს.კ.
N01.10.18.006.312

პროექტი
PROJECT
მრავალბინიანი საცხოვრებელი სახლი

ნახაზი
DRWG.
კვეთი f; g

CUBICON
DESIGN & BUILDING ENGINEERING
შპს "კუბიკონი". თბილისი, მარჯან გელოვანის გამზ. 13
ტელ: (+995 591) 116444 www.cubicon.ge

	შესრულა: ISSUED BY:	შეამოწმა APPROVED BY:
	TM	SHM
	ფაილი FILE SH.W.SECT.	პროექტის #: PROJECT No 73A19
	ფორმატი PAPER SIZE A3	მასშტაბი SCALE 1:20
ნახ.კოდი DRWG. No S - 357	კორექტ. REVISION 00	სტატუსი STATUS C.D.

08.02.2022

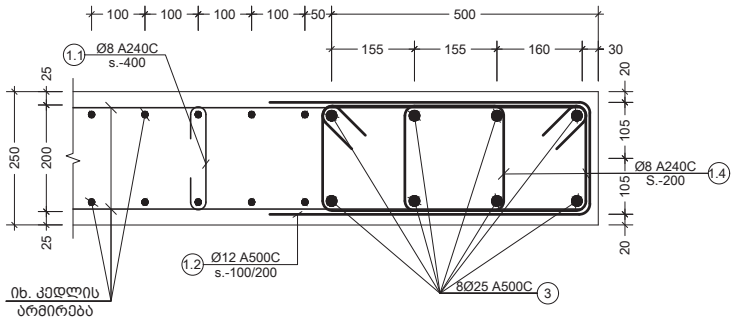

h
-
კვეთი
Scale: 1:10

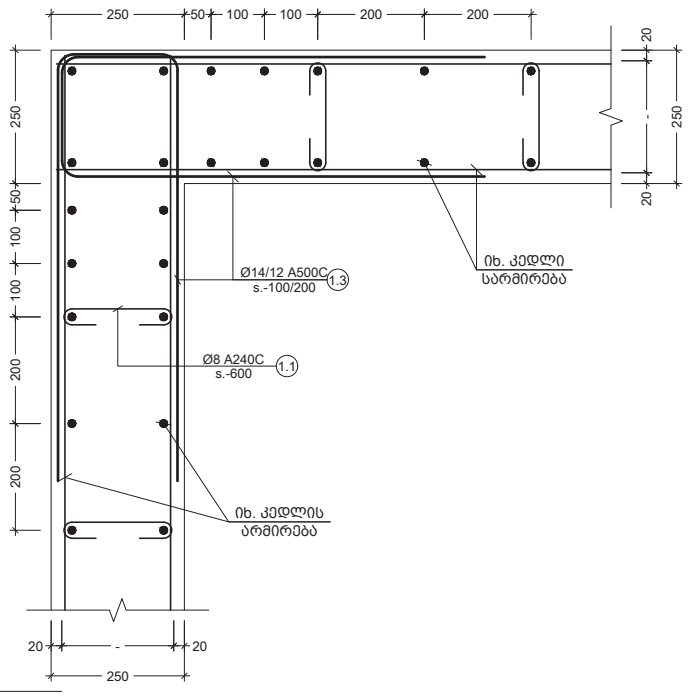

j
-
კვეთი
Scale: 1:10

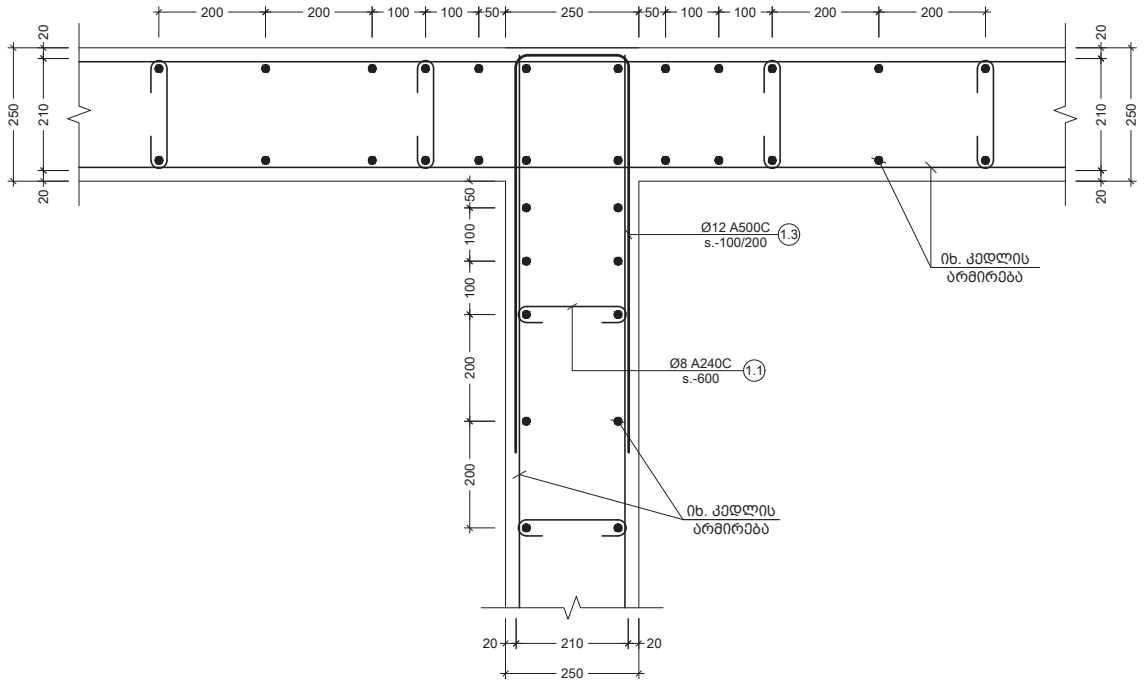

k
-
კვეთი
Scale: 1:10

შენიშვნა:
NOTE:

----	----	----	----
----	----	----	----
----	----	----	----
----	----	----	----
----	----	----	----
No	Date	Revision	Issued by

სიტუაციური სქემა
KEY PLAN

მისამართი
ADDRESS
ქ. თბილისი, მწვანე ქალაქი ლისზე, ფაზა N3. C4 საცხოვრებელი ბლოკი. ს.კ. N01.10.18.006.312

პროექტი
PROJECT
მრავალბინიანი საცხოვრებელი სახლი

ნახაზი
DRWG.
კვეთი h; j; k

CUBICON DESIGN & BUILDING ENGINEERING
შპს "კუბიკონი", თბილისი, მარშალ გელოვანის გამზ. 13
ტელ: (+995 591) 116444 www.cubicon.ge

	შესრულა: ISSUED BY:	შეამოწმა APPROVED BY:
	TM	SHM
	ფაილი FILE SH.W.SECT.	პროექტის #: PROJECT No 73A19
	ფორმატი PAPER SIZE A3	მასშტაბი SCALE 1:20
ნახ.კოდი DRWG. No S - 358	კორექტ. REVISION 00	სტატუსი STATUS C.D.

08.02.2022

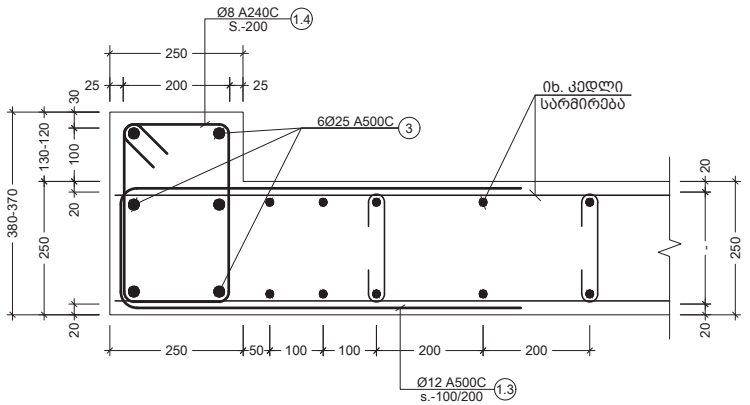

m
-
კვეთი
Scale: 1:10

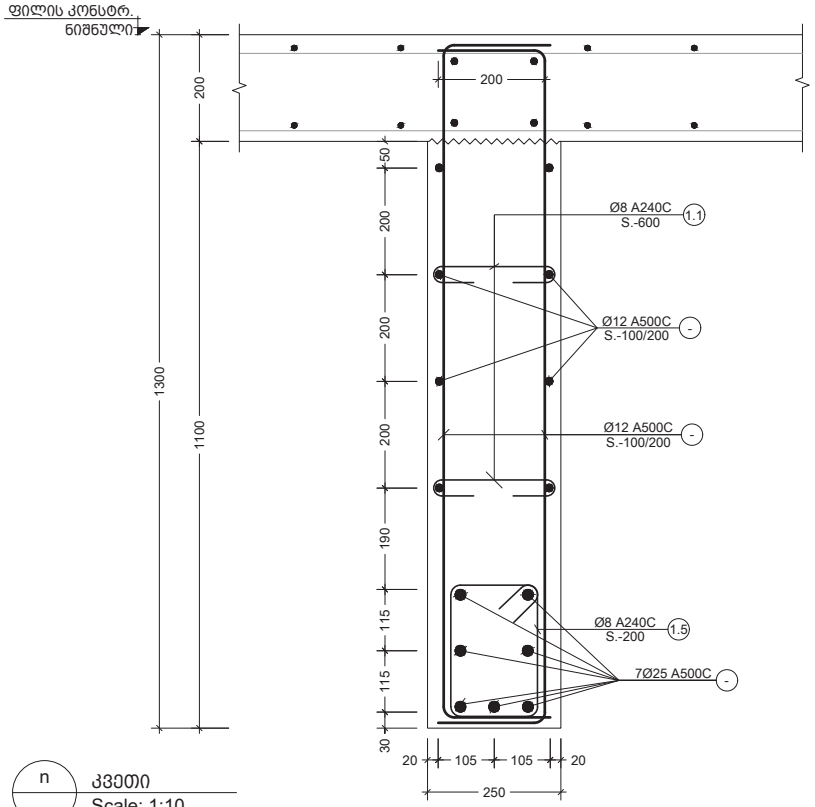

n
-
კვეთი
Scale: 1:10

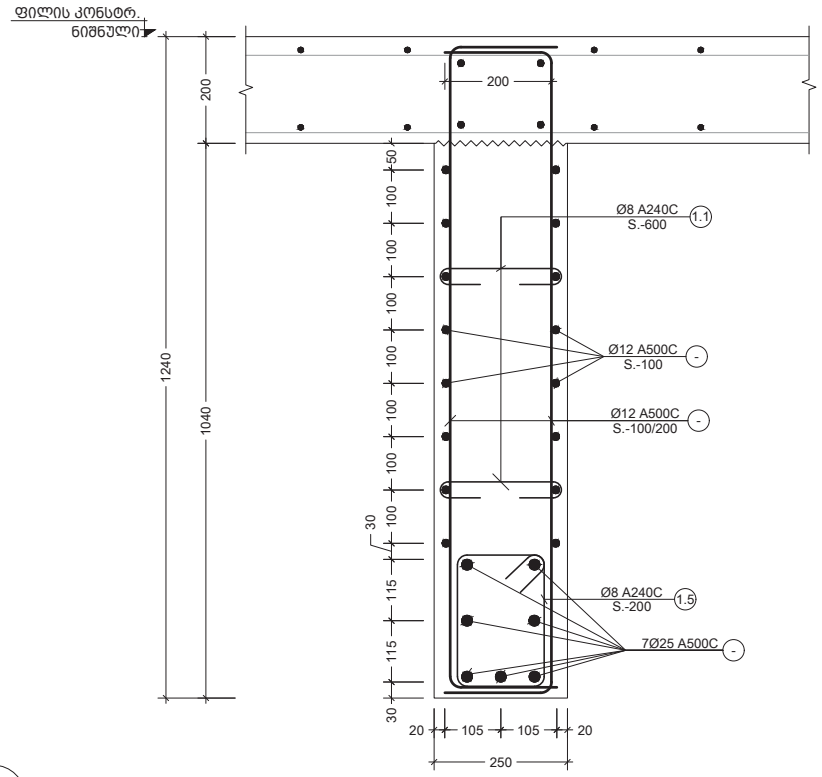

o
-
კვეთი
Scale: 1:10

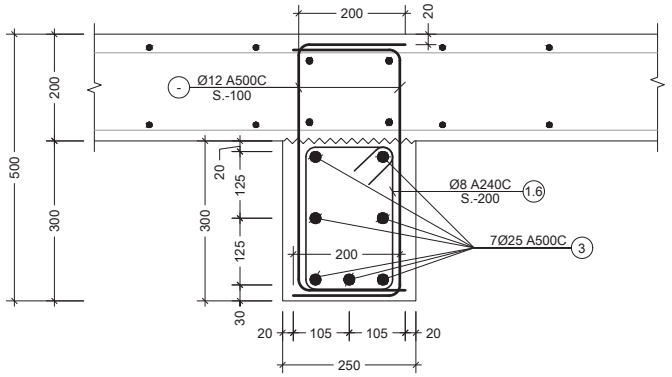

p
--
კვეთი
Scale: 1:10

შენიშვნა:
NOTE:

----	----	----	----
----	----	----	----
----	----	----	----
----	----	----	----
----	----	----	----
No	Date	Revision	Issued by

სიტუაციური სქემა
KEY PLAN

მისამართი
ADDRESS
ქ. თბილისი, მწვანე ქალაქი ლისზე, ფაზა N3. C4 საცხოვრებელი ბლოკი. ს.კ. N01.10.18.006.312

პროექტი
PROJECT
მრავალბინიანი საცხოვრებელი სახლი

ნახაზი
DRWG.
კვეთი m; n; o; p

CUBICON
DESIGN & BUILDING ENGINEERING
შპს "კუბიკონი". თბილისი, მარშალ გელოვანის გამზ. 13
ტელ: (+995 591) 116444 www.cubicon.ge

	შესრულა: ISSUED BY: TM	შეამოწმა APPROVED BY: SHM
	ფაილი FILE SH.W.SECT.	პროექტის #: PROJECT No 73A19
	ფორმატი PAPER SIZE A3	მასშტაბი SCALE 1:10
ნახ.კოდი DRWG. No S - 359	კორექტ. REVISION 00	სტატუსი STATUS C.D.

08.02.2022

პოზ. №	ესკიზი	L მმ
1.1	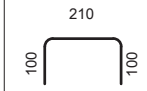	410
1.2	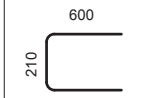	1410
1.3	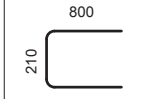	1810
1.4	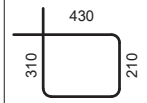	1280
1.5	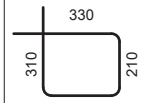	1080
1.6	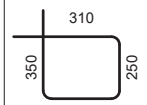	1120

კონსტრ. დასახ. და სართული	ელემენტის დასახ. და რაოდენობა	პოზ. №	დიამეტრი ან კვეთი (მმ)	ერთეულის სიმტკიცე (მპა.)	ხარჯი ერთ სართულზე			ხარჯი მთლიანად	
					რაოდენობა (ც.)	სიგრძე (მ.)	წონა (კგ.)	სართულის სიგრძე (მ.)	სართულის წონა (კგ.)
დიაფრაგმების სპეციფიკაცია -8.975 & -3.600 / -5.35 ნაგებობის შორის (1 სართულზე)	SH.W. - 1 2 (ც.)	1	Ø 14 A500C	წ.ბ.	–	1083	1308	1083.24	1308
		2	Ø 12 A500C	წ.ბ.	–	632	560	631.50	560
		3	Ø 25 A500C	წ.ბ.	–	229	881	228.80	881
		1.1	Ø 8 A240C	410	56 X 2	45.68	18	45.68	18
		1.2	Ø 12 A500C	1410	17 X 2	47.94	43	47.94	43
		1.4	Ø 8 A240C	1280	34 X 2	87.04	34	87.04	34
		მძიმე ბეტონი B25		V =	5.0 X 2	= 10.03 მ³		10.03 მ³	
	SH.W. - 2 2 (ც.)	1	Ø 12 A500C	წ.ბ.	–	1701	1509	1701.00	1509
		1.1	Ø 8 A240C	410	58 X 2	47.82	19	47.82	19
		1.3	Ø 12 A500C	1810	35 X 2	126.70	112	126.70	112
		მძიმე ბეტონი B25		V =	5.3 X 2	= 10.50 მ³		10.50 მ³	
	SH.W. - 3 2 (ც.)	1	Ø 14 A500C	წ.ბ.	–	400	483	400.00	483
		2	Ø 12 A500C	წ.ბ.	–	384	341	384.00	341
		3	Ø 25 A500C	წ.ბ.	–	53	202	52.50	202
		1.1	Ø 8 A240C	410	22 X 2	17.71	7	17.71	7
		1.3	Ø 12 A500C	1810	18 X 2	63.35	56	63.35	56
		1.4	Ø 8 A240C	1280	18 X 2	44.80	18	44.80	18
		მძიმე ბეტონი B25		V =	2.0 X 2	= 4.00 მ³		4.00 მ³	
	SH.W. - 4 2 (ც.)	1	Ø 14 A500C	წ.ბ.	–	610	737	610.00	737
		2	Ø 12 A500C	წ.ბ.	–	305	271	305.00	271
		1.1	Ø 8 A240C	410	34 X 2	27.79	11	27.79	11
		1.3	Ø 12 A500C	1810	34 X 2	123.08	109	123.08	109
		მძიმე ბეტონი B25		V =	3.1 X 2	= 6.10 მ³		6.10 მ³	
	SH.W. - 5 2 (ც.)	1	Ø 12 A500C	წ.ბ.	–	855	759	855.00	759
		1.1	Ø 8 A240C	410	32 X 2	25.96	10	25.96	10
		1.3	Ø 8 A240C	1810	34 X 2	123.08	49	123.08	49
		მძიმე ბეტონი B25		V =	2.9 X 2	= 5.70 მ³		5.70 მ³	
	SH.W. - 6 2 (ც.)	1	Ø 12 A500C	წ.ბ.	–	855	759	855.00	759
		1.1	Ø 8 A240C	410	32 X 2	25.96	10	25.96	10
		1.3	Ø 8 A240C	1810	34 X 2	123.08	49	123.08	49
		მძიმე ბეტონი B25		V =	2.9 X 2	= 5.70 მ³		5.70 მ³	
	SH.W. - 7 2 (ც.)	1	Ø 12 A500C	წ.ბ.	–	450	399	450.00	399
		2	Ø 25 A500C	წ.ბ.	–	165	634	164.64	634
		1.1	Ø 8 A240C	410	17 X 2	13.63	5	13.63	5
		1.3	Ø 12 A500C	1810	35 X 2	126.70	112	126.70	112
		1.4	Ø 8 A240C	1280	35 X 2	89.60	35	89.60	35
		მძიმე ბეტონი B25		V =	1.5 X 2	= 3.00 მ³		3.00 მ³	
	SH.W. - 8 2 (ც.)	1	Ø 12 A500C	წ.ბ.	–	600	532	600.00	532
		1.1	Ø 8 A240C	410	22 X 2	18.22	7	18.22	7
		1.3	Ø 12 A500C	1810	34 X 2	123.08	109	123.08	109
		მძიმე ბეტონი B25		V =	2.0 X 2	= 4.00 მ³		4.00 მ³	

შენიშვნა:
NOTE:

No	Date	Revision	Issued by
----	----	----	----
----	----	----	----
----	----	----	----
----	----	----	----
----	----	----	----

სიტუაციური სქემა
KEY PLAN

მისამართი
ADDRESS
ქ. თბილისი, მწვანე ქალაქი ლისზე, ფაზა N3. C4 საცხოვრებელი ბლოკი. ს.კ. N01.10.18.006.312

პროექტი
PROJECT
მრავალბინიანი საცხოვრებელი სახლი

ნახაზი
DRWG.
ესკიზი; დიაფრაგმების სპეც. -8.975 & -3.600 -5.35 ნ.-ებს შორის

CUBICON DESIGN & BUILDING ENGINEERING
შპს "კუბიკონი", თბილისი, მარშალ გელოვანის გამზ. 13
ტელ: (+995 591) 116444 www.cubicon.ge

	შესრულა: ISSUED BY:	შეამოწმა APPROVED BY:
	TM	SHM
	ფაილი FILE: SH.W.SECT.	პროექტის #: PROJECT No: 73A19
	ფორმატი PAPER SIZE: A3	მასშტაბი SCALE: ----
ნახ.კოდი DRWG. No: S - 360	კორექტ. REVISION: 00	სტატუსი STATUS: C.D.

08.02.2022

კონსტრ. დასახ. და სართული	ელემენტის დასახ. და რაოდენობა	პოზ. №	დიამეტრი ან კვეთი (მმ)	ბეტონის სიმტკიცე (მპა.)	ხარჯი ერთ სართულზე			ხარჯი მთლიანად	
					რაოდენობა (ც.)	სიმძიმე (კ.)	წონა (ტ.)	საერთო სიმძიმე (კ.)	საერთო წონა (ტ.)
დიაფრაგმების სპეციფიკაცია -8.975 & -3.600 / -5.35 ნიშნულებს შორის (1 სართულზე)	SH.W. - 9 2 (ც.)	1	Ø 12 A500C	წ.ბ.	–	1830	1624	1830.00	1624
		2	Ø 25 A500C	წ.ბ.	–	188	723	187.60	723
		1.1	Ø 8 A240C	460	83 X 2	76.65	30	76.65	30
		1.3	Ø 8 A240C	1810	52 X 2	188.24	74	188.24	74
		1.4	Ø 8 A240C	1280	80 X 2	204.80	81	204.80	81
		მძიმე ბეტონი B25 V =			7.5 X 2	= 15.00 მ³		15.00 მ³	
	SH.W. - 10 2 (ც.)	1	Ø 12 A500C	წ.ბ.	–	2400	2130	2400.00	2130
		2	Ø 25 A500C	წ.ბ.	–	208	801	208.00	801
		1.1	Ø 8 A240C	410	89 X 2	72.87	29	72.87	29
		1.3	Ø 12 A500C	1810	52 X 2	188.24	167	188.24	167
		1.4	Ø 8 A240C	1280	52 X 2	133.12	53	133.12	53
		მძიმე ბეტონი B25 V =			8.0 X 2	= 16.00 მ³		16.00 მ³	
	SH.W. - 11 2 (ც.)	1	Ø 14 A500C	წ.ბ.	–	950	1147	950.00	1147
		2	Ø 12 A500C	წ.ბ.	–	475	421	475.00	421
		3	Ø 25 A500C	წ.ბ.	–	156	601	156.00	601
		1.1	Ø 8 A240C	410	53 X 2	43.27	17	43.27	17
		1.2	Ø 12 A500C	1410	52 X 2	146.64	130	146.64	130
		1.4	Ø 8 A240C	1280	52 X 2	133.12	53	133.12	53
		მძიმე ბეტონი B25 V =			4.8 X 2	= 9.50 მ³		9.50 მ³	
	SH.W. - 12 2 (ც.)	1	Ø 12 A500C	წ.ბ.	–	500	444	500.00	444
		2	Ø 25 A500C	წ.ბ.	–	115	444	115.20	444
		1.1	Ø 8 A240C	410	28 X 2	22.77	9	22.77	9
		1.2	Ø 12 A500C	1410	36 X 2	101.52	90	101.52	90
		1.4	Ø 8 A240C	1280	36 X 2	92.16	36	92.16	36
		მძიმე ბეტონი B25 V =			2.5 X 2	= 5.00 მ³		5.00 მ³	
	SH.W. - 13 2 (ც.)	1	Ø 12 A500C	წ.ბ.	–	4500	3993	4500.00	3993
		2	Ø 25 A500C	წ.ბ.	–	123	474	123.20	474
		1.1	Ø 8 A240C	410	125 X 2	102.47	40	102.47	40
		1.2	Ø 12 A500C	1410	26 X 2	73.32	65	73.32	65
		1.4	Ø 8 A240C	1280	26 X 2	66.56	26	66.56	26
		მძიმე ბეტონი B25 V =			11.3 X 2	= 22.50 მ³		22.50 მ³	
	SH.W. - 14 2 (ც.)	1	Ø 12 A500C	წ.ბ.	–	4050	3594	4050.00	3594
		2	Ø 25 A500C	წ.ბ.	–	329	1266	328.64	1266
		1.1	Ø 8 A240C	410	150 X 2	123.00	49	123.00	49
		1.2	Ø 8 A240C	1410	75 X 2	211.50	83	211.50	83
		1.3	Ø 12 A500C	1810	26 X 2	94.12	84	94.12	84
		1.4	Ø 8 A240C	1280	120 X 2	307.20	121	307.20	121
		მძიმე ბეტონი B25 V =			13.5 X 2	= 27.00 მ³		27.00 მ³	

კონსტრ. დასახ. და სართული	ელემენტის დასახ. და რაოდენობა	პოზ. №	დიამეტრი ან კვეთი (მმ)	ბეტონის სიმტკიცე (მპა.)	ხარჯი ერთ სართულზე			ხარჯი მთლიანად	
					რაოდენობა (ც.)	სიმძიმე (კ.)	წონა (ტ.)	საერთო სიმძიმე (კ.)	საერთო წონა (ტ.)
დიაფრაგმების სპეციფიკაცია -8.975 & -3.600 / -5.35 ნიშნულებს შორის (1 სართულზე)	SH.W. - 15 2 (ც.)	1	Ø 12 A500C	წ.ბ.	–	1175	1043	1175.00	1043
		1.1	Ø 8 A240C	410	51 X 2	42.13	17	42.13	17
		1.3	Ø 12 A500C	1810	52 X 2	188.24	167	188.24	167
		მძიმე ბეტონი B25 V =			4.6 X 2	= 9.25 მ³		9.25 მ³	
	SH.W. - 16 2 (ც.)	1	Ø 12 A500C	წ.ბ.	–	1850	1642	1850.00	1642
		2	Ø 25 A500C	წ.ბ.	–	112	433	112.32	433
		1.1	Ø 8 A240C	410	51 X 2	42.13	17	42.13	17
		1.2	Ø 12 A500C	1410	52 X 2	146.64	130	146.64	130
		მძიმე ბეტონი B25 V =			4.6 X 2	= 9.25 მ³		9.25 მ³	
	SH.W. - 17 2 (ც.)	1	Ø 12 A500C	წ.ბ.	–	500	444	500.00	444
		2	Ø 25 A500C	წ.ბ.	–	155	597	154.88	597
		1.1	Ø 8 A240C	410	28 X 2	22.78	9	22.78	9
		1.3	Ø 12 A500C	1810	36 X 2	130.32	116	130.32	116
		1.4	Ø 8 A240C	1280	36 X 2	92.16	36	92.16	36
		მძიმე ბეტონი B25 V =			2.5 X 2	= 5.00 მ³		5.00 მ³	
	SH.W. - 18 2 (ც.)	1	Ø 12 A500C	წ.ბ.	–	908	805	907.50	805
		1.1	Ø 8 A240C	410	34 X 2	27.48	11	27.48	11
		1.2	Ø 12 A500C	1410	52 X 2	146.64	130	146.64	130
		მძიმე ბეტონი B25 V =			3.0 X 2	= 6.05 მ³		6.05 მ³	
	SH.W. - 19 2 (ც.)	1	Ø 12 A500C	წ.ბ.	–	983	872	982.50	872
		1.1	Ø 8 A240C	410	36 X 2	29.83	12	29.83	12
		1.3	Ø 12 A500C	1810	52 X 2	188.24	167	188.24	167
		მძიმე ბეტონი B25 V =			3.3 X 2	= 6.55 მ³		6.55 მ³	
	SH.W. - 20 2 (ც.)	1	Ø 12 A500C	წ.ბ.	–	960	852	960.00	852
		2	Ø 25 A500C	წ.ბ.	–	325	1253	325.28	1253
		1.1	Ø 8 A240C	410	36 X 2	29.15	11	29.15	11
		1.2	Ø 12 A500C	1410	52 X 2	146.64	130	146.64	130
		1.3	Ø 12 A500C	1410	26 X 2	73.32	65	73.32	65
		1.4	Ø 8 A240C	1280	52 X 2	133.12	53	133.12	53
		მძიმე ბეტონი B25 V =			3.2 X 2	= 6.40 მ³		6.40 მ³	

შენიშვნა:
NOTE:

----	----	----	----
----	----	----	----
----	----	----	----
----	----	----	----
----	----	----	----
No	Date	Revision	Issued by

სიტუაციური სქემა
KEY PLAN

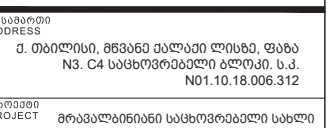

მისამართი
ADDRESS
ქ. თბილისი, მწვანე ქალაქი ლისზე, ფაზა N3. C4 საცხოვრებელი ბლოკი. ს.კ. N01.10.18.006.312

პროექტი
PROJECT
მრავალბინიანი საცხოვრებელი სახლი

ნახაზი
DRWG.
დიაფრაგმების სპეციფიკაცია -8.975 & -3.600 -5.35 ნ.-ებს შორის

CUBICON DESIGN & BUILDING ENGINEERING
შპს "კუბიკონი", თბილისი, მარშალ გელოვანის გამზ. 13
ტელ: (+995 591) 116444 www.cubicon.ge

	შესრულა: ISSUED BY: TM	შეამოწმა APPROVED BY: SHM
	ფაილი FILE SH.W.SECT.	პროექტის #: PROJECT No 73A19
	ფორმატი PAPER SIZE A3	მასშტაბი SCALE ----
ნახ.კოდი DRWG. No S - 361	კორექტ. REVISION 00	სტატუსი STATUS C.D.

08.02.2022

კონსტრ. დასახ. და სართული	ელემენტის დასახ. და რაოდენობა	პოზ. №	დიამეტრი ან კვეთი (მმ)	ბეტონის სიმტკიცე (მპა.)	ხარჯი ერთ სართულზე			ხარჯი მთლიანად	
					რაოდენობა (ც.)	სიმძიმე (კგ.)	წონა (ტ.)	საერთო სიმძიმე (კგ.)	საერთო წონა (ტ.)
დიაფრაგმების სპეციფიკაცია -3.600 / -5.35 & -0.100 ნიშნულებს შორის	(1 სართულზე)	SH.W. - 1 2 (ც.)	1 Ø 14 A500C	ფ.ბ.	–	1728	2087	1728.00	2087
			2 Ø 12 A500C	ფ.ბ.	–	930	825	930.00	825
			3 Ø 25 A500C	ფ.ბ.	–	229	881	228.80	881
			1.1 Ø 8 A240C	410	89 X 2	72.87	29	72.87	29
			1.2 Ø 12 A500C	1410	27 X 2	76.14	68	76.14	68
			1.4 Ø 8 A240C	1280	54 X 2	138.24	55	138.24	55
			მძიმე ბეტონი B25 V = 8.0 X 2 = 16.00 მ³					16.00 მ³	
		SH.W. - 2 2 (ც.)	1 Ø 12 A500C	ფ.ბ.	–	2511	2228	2511.00	2228
			1.1 Ø 8 A240C	410	86 X 2	70.59	28	70.59	28
			1.3 Ø 12 A500C	1810	50 X 2	181.00	161	181.00	161
			მძიმე ბეტონი B25 V = 7.8 X 2 = 15.50 მ³					15.50 მ³	
		SH.W. - 3 2 (ც.)	1 Ø 14 A500C	ფ.ბ.	–	1300	1570	1300.00	1570
			2 Ø 25 A500C	ფ.ბ.	–	77	295	76.50	295
			1.1 Ø 8 A240C	410	35 X 2	28.78	11	28.78	11
			1.3 Ø 12 A500C	1810	26 X 2	92.31	82	92.31	82
			1.4 Ø 8 A240C	1280	26 X 2	65.28	26	65.28	26
			მძიმე ბეტონი B25 V = 3.3 X 2 = 6.50 მ³					6.50 მ³	
		SH.W. - 4 2 (ც.)	1 Ø 14 A500C	ფ.ბ.	–	900	1087	900.00	1087
			2 Ø 12 A500C	ფ.ბ.	–	450	399	450.00	399
			1.1 Ø 8 A240C	410	50 X 2	41.00	16	41.00	16
			1.3 Ø 12 A500C	1810	52 X 2	188.24	167	188.24	167
			მძიმე ბეტონი B25 V = 4.5 X 2 = 9.00 მ³					9.00 მ³	
		SH.W. - 5 2 (ც.)	1 Ø 12 A500C	ფ.ბ.	–	1275	1131	1275.00	1131
			1.1 Ø 8 A240C	410	47 X 2	38.71	15	38.71	15
			1.3 Ø 12 A500C	1810	50 X 2	181.00	161	181.00	161
			მძიმე ბეტონი B25 V = 4.3 X 2 = 8.50 მ³					8.50 მ³	
		SH.W. - 6 2 (ც.)	1 Ø 12 A500C	ფ.ბ.	–	1275	1131	1275.00	1131
			1.1 Ø 8 A240C	410	47 X 2	38.71	15	38.71	15
			1.3 Ø 12 A500C	1810	50 X 2	181.00	161	181.00	161
			მძიმე ბეტონი B25 V = 4.3 X 2 = 8.50 მ³					8.50 მ³	
		SH.W. - 7 2 (ც.)	1 Ø 12 A500C	ფ.ბ.	–	750	666	750.00	666
			2 Ø 25 A500C	ფ.ბ.	–	208	802	208.32	802
			1.1 Ø 8 A240C	410	28 X 2	22.71	9	22.71	9
			1.3 Ø 12 A500C	1810	50 X 2	181.00	161	181.00	161
			1.4 Ø 8 A240C	1280	50 X 2	128.00	50	128.00	50
			მძიმე ბეტონი B25 V = 2.5 X 2 = 5.00 მ³					5.00 მ³	

კონსტრ. დასახ. და სართული	ელემენტის დასახ. და რაოდენობა	პოზ. №	დიამეტრი ან კვეთი (მმ)	ბეტონის სიმტკიცე (მპა.)	ხარჯი ერთ სართულზე			ხარჯი მთლიანად	
					რაოდენობა (ც.)	სიმძიმე (კგ.)	წონა (ტ.)	საერთო სიმძიმე (კგ.)	საერთო წონა (ტ.)
დიაფრაგმების სპეციფიკაცია -3.600 / -5.35 & -0.100 ნიშნულებს შორის	(1 სართულზე)	SH.W. - 8 2 (ც.)	1 Ø 12 A500C	ფ.ბ.	–	885	785	885.00	785
			1.1 Ø 8 A240C	410	33 X 2	26.87	11	26.87	11
			1.3 Ø 12 A500C	1810	50 X 2	181.00	161	181.00	161
			მძიმე ბეტონი B25 V = 3.0 X 2 = 5.90 მ³					5.90 მ³	
		SH.W. - 9 2 (ც.)	1 Ø 12 A500C	ფ.ბ.	–	1852	1643	1852.00	1643
			2 Ø 25 A500C	ფ.ბ.	–	188	723	187.60	723
			1.1 Ø 8 A240C	460	56 X 2	51.10	20	51.10	20
			1.3 Ø 12 A500C	1810	33 X 2	119.46	106	119.46	106
			1.4 Ø 8 A240C	1280	17 X 2	42.24	17	42.24	17
			მძიმე ბეტონი B25 V = 5.0 X 2 = 10.00 მ³					10.00 მ³	
		SH.W. - 10 2 (ც.)	1 Ø 12 A500C	ფ.ბ.	–	1515	1344	1515.00	1344
			2 Ø 25 A500C	ფ.ბ.	–	136	524	136.00	524
			1.1 Ø 8 A240C	410	56 X 2	46.00	18	46.00	18
			1.3 Ø 12 A500C	1810	34 X 2	123.08	109	123.08	109
			1.4 Ø 8 A240C	1280	34 X 2	87.04	34	87.04	34
			მძიმე ბეტონი B25 V = 5.1 X 2 = 10.10 მ³					10.10 მ³	
		SH.W. - 11 2 (ც.)	1 Ø 14 A500C	ფ.ბ.	–	600	725	600.00	725
			2 Ø 12 A500C	ფ.ბ.	–	300	266	300.00	266
			3 Ø 25 A500C	ფ.ბ.	–	156	601	156.00	601
			1.1 Ø 8 A240C	410	33 X 2	27.33	11	27.33	11
			1.2 Ø 12 A500C	1410	34 X 2	95.88	85	95.88	85
			1.4 Ø 8 A240C	1280	34 X 2	87.04	34	87.04	34
			მძიმე ბეტონი B25 V = 3.0 X 2 = 6.00 მ³					6.00 მ³	
		SH.W. - 12 2 (ც.)	1 Ø 12 A500C	ფ.ბ.	–	725	643	725.00	643
			2 Ø 25 A500C	ფ.ბ.	–	115	444	115.20	444
			1.1 Ø 8 A240C	410	40 X 2	33.02	13	33.02	13
			1.2 Ø 12 A500C	1410	52 X 2	146.64	130	146.64	130
			1.4 Ø 8 A240C	1280	52 X 2	133.12	53	133.12	53
			მძიმე ბეტონი B25 V = 3.6 X 2 = 7.25 მ³					7.25 მ³	
		SH.W. - 13 2 (ც.)	1 Ø 12 A500C	ფ.ბ.	–	2000	1775	2000.00	1775
			2 Ø 25 A500C	ფ.ბ.	–	274	1054	273.60	1054
			1.1 Ø 8 A240C	410	56 X 2	45.54	18	45.54	18
			1.2 Ø 12 A500C	1410	17 X 2	47.94	43	47.94	43
			1.4 Ø 8 A240C	1280	17 X 2	43.52	17	43.52	17
			მძიმე ბეტონი B25 V = 5.0 X 2 = 10.00 მ³					10.00 მ³	

შენიშვნა:
NOTE:

----	----	----	----
----	----	----	----
----	----	----	----
----	----	----	----
----	----	----	----
No	Date	Revision	Issued by

სიტუაციური სქემა
KEY PLAN

მისამართი
ADDRESS
ქ. თბილისი, მწვანე ქალაქი ლისზე, ფაზა N3. C4 საცხოვრებელი ბლოკი. ს.კ. N01.10.18.006.312

პროექტი
PROJECT
მრავალბინიანი საცხოვრებელი სახლი

ნახაზი
DRWG.
დიაფრაგმების სპეციფიკაცია -3.600 -5.35 & -0.100 ნ.-ებს შორის

CUBICON DESIGN & BUILDING ENGINEERING
შპს "კუბიკონი", თბილისი, მარშალ გელოვანის გამზ. 13
ტელ: (+995 591) 116444 www.cubicon.ge

შესრულა: ISSUED BY:	შეამოწმა APPROVED BY:
TM	SHM
ფაილი FILE: SH.W.SECT.	პროექტის #: PROJECT No: 73A19
ფორმატი PAPER SIZE: A3	მასშტაბი SCALE: ----
ნახ.კოდი DRWG. No: S - 362	კორექტ. REVISION: 00
	სტატუსი STATUS: C.D.

08.02.2022

კონსტრ. დასახ. და სართული	ელემენტის დასახ. და რაოდენობა	პოზ. №	დიამეტრი ან კვეთი (მმ)	ბეტონის სიმტკიცე (მპ.)	ხარჯი ერთ სართულზე			ხარჯი მთლიანად	
					რაოდენობა (ც.)	სიგრძე (მ.)	წონა (კგ.)	საერთო სიგრძე (მ.)	საერთო წონა (კგ.)
დიაფრაგმების სპეციფიკაცია -3.600 / -5.35 & -0.100 ნიშნულებს შორის	(1 სართულზე)	SH.W. - 14 2 (ც.)	1	Ø 12 A500C	ფ.ბ.	–	3300	2928	3300.00	2928
			2	Ø 25 A500C	ფ.ბ.	–	388	1496	388.48	1496
			1.1	Ø 8 A240C	410	92 X 2	75.16	30	75.16	30
			1.2	Ø 8 A240C	1410	75 X 2	211.50	83	211.50	83
			1.3	Ø 8 A240C	1810	17 X 2	61.54	24	61.54	24
			1.4	Ø 8 A240C	1280	120 X 2	307.20	121	307.20	121
			მძიმე ბეტონი B25		V =	8.3 X 2	= 16.50 მ³		16.50 მ³	
		SH.W. - 15 2 (ც.)	1	Ø 12 A500C	ფ.ბ.	–	785	697	785.00	697
			1.1	Ø 8 A240C	410	32 X 2	26.64	11	26.64	11
			1.3	Ø 12 A500C	1810	34 X 2	123.08	109	123.08	109
			მძიმე ბეტონი B25		V =	2.9 X 2	= 5.85 მ³		5.85 მ³	
		SH.W. - 16 2 (ც.)	1	Ø 12 A500C	ფ.ბ.	–	1200	1065	1200.00	1065
			2	Ø 25 A500C	ფ.ბ.	–	91	349	90.72	349
			1.1	Ø 8 A240C	410	33 X 2	27.33	11	27.33	11
			1.2	Ø 12 A500C	1410	34 X 2	95.88	85	95.88	85
			მძიმე ბეტონი B25		V =	3.0 X 2	= 6.00 მ³		6.00 მ³	
		SH.W. - 17 2 (ც.)	1	Ø 12 A500C	ფ.ბ.	–	710	630	710.00	630
			2	Ø 25 A500C	ფ.ბ.	–	222	854	221.76	854
			1.1	Ø 8 A240C	410	39 X 2	32.34	13	32.34	13
			1.3	Ø 12 A500C	1810	52 X 2	188.24	167	188.24	167
			1.4	Ø 8 A240C	1280	52 X 2	133.12	53	133.12	53
			მძიმე ბეტონი B25		V =	3.6 X 2	= 7.10 მ³		7.10 მ³	
		SH.W. - 18 2 (ც.)	1	Ø 12 A500C	ფ.ბ.	–	578	512	577.50	512
			1.1	Ø 8 A240C	410	21 X 2	17.49	7	17.49	7
			1.2	Ø 12 A500C	1410	34 X 2	95.88	85	95.88	85
			მძიმე ბეტონი B25		V =	1.9 X 2	= 3.85 მ³		3.85 მ³	
		SH.W. - 19 2 (ც.)	1	Ø 12 A500C	ფ.ბ.	–	630	559	630.00	559
			1.1	Ø 8 A240C	410	23 X 2	19.13	8	19.13	8
			1.3	Ø 12 A500C	1810	34 X 2	123.08	109	123.08	109
			მძიმე ბეტონი B25		V =	2.1 X 2	= 4.20 მ³		4.20 მ³	
		SH.W. - 20 2 (ც.)	1	Ø 12 A500C	ფ.ბ.	–	740	657	740.00	657
			2	Ø 25 A500C	ფ.ბ.	–	237	914	237.28	914
			1.1	Ø 8 A240C	410	21 X 2	16.85	7	16.85	7
			1.2	Ø 12 A500C	1410	52 X 2	146.64	130	146.64	130
			1.3	Ø 12 A500C	1410	17 X 2	47.94	43	47.94	43
			1.4	Ø 8 A240C	1280	34 X 2	87.04	34	87.04	34
			მძიმე ბეტონი B25		V =	1.9 X 2	= 3.70 მ³		3.70 მ³	

შენიშვნა:
NOTE:

No	Date	Revision	Issued by
----	----	----	----
----	----	----	----
----	----	----	----
----	----	----	----
----	----	----	----

სიტუაციური სქემა
KEY PLAN

მისამართი
ADDRESS
ქ. თბილისი, მწვანე ქალაქი ლისზე, ფაზა N3. C4 საცხოვრებელი ბლოკი. ს.კ. N01.10.18.006.312

პროექტი
PROJECT
მრავალბინიანი საცხოვრებელი სახლი

ნახაზი
DRWG.
დიაფრაგმების სპეციფიკაცია -3.600 -5.35 & -0.100 ნ.-ებს შორის

CUBICON DESIGN & BUILDING ENGINEERING
შპს "კუბიკონი", თბილისი, მარშალ გელოვანის გამზ. 13
0105: (+995 591) 116444 www.cubicon.ge

შესრულა: ISSUED BY:	შეამოწმა APPROVED BY:
TM	SHM
ფაილი FILE: SH.W.SECT.	პროექტის #: PROJECT No: 73A19
ფორმატი PAPER SIZE: A3	მასშტაბი SCALE: ----
ნახ.კოდი DRWG. No: S - 363	კორექტ. REVISION: 00
	სტატუსი STATUS: C.D.

08.02.2022

კონსტრ. დასახ. და სართული	ელემენტის დასახ. და რაოდენობა	პოზ. №	დიამეტრი ან კვეთი (მმ)	ბეტონის სიმტკიცე (მპა.)	ხარჯი ერთ სართულზე			ხარჯი მთლიანად	
					რაოდენობა (ც.)	სიგრძე (მ.)	წონა (კგ.)	საერთო სიგრძე (მ.)	საერთო წონა (კგ.)
დიაფრაგმების სპეციფიკაცია -0.100 & 3.400 ნიშნულებს შორის (1 სართულზე)	SH.W. - 1 2 (ც.)	1	Ø 14 A500C	წ.ბ.	–	1188	1435	1188.00	1435
		2	Ø 12 A500C	წ.ბ.	–	774	687	774.00	687
		3	Ø 25 A500C	წ.ბ.	–	229	881	228.80	881
		1.1	Ø 8 A240C	410	61 X 2	50.10	20	50.10	20
		1.2	Ø 12 A500C	1410	27 X 2	76.14	68	76.14	68
		1.4	Ø 8 A240C	1280	54 X 2	138.24	55	138.24	55
		მძიმე ბეტონი B25 V = 5.5 X 2 = 11.00 მ³						11.00 მ³	
	SH.W. - 2 2 (ც.)	1	Ø 12 A500C	წ.ბ.	–	910	808	910.00	808
		2	Ø 14 A500C	წ.ბ.	–	983	1187	982.80	1187
		1.1	Ø 8 A240C	410	51 X 2	41.44	16	41.44	16
		1.3	Ø 12 A500C	1810	80 X 2	289.60	257	289.60	257
		მძიმე ბეტონი B25 V = 4.6 X 2 = 9.10 მ³						9.10 მ³	
	SH.W. - 3 2 (ც.)	1	Ø 14 A500C	წ.ბ.	–	1040	1256	1040.00	1256
		2	Ø 25 A500C	წ.ბ.	–	45	173	45.00	173
		1.1	Ø 8 A240C	410	28 X 2	23.03	9	23.03	9
		1.3	Ø 12 A500C	1810	15 X 2	54.30	48	54.30	48
		1.4	Ø 8 A240C	1280	15 X 2	38.40	15	38.40	15
		მძიმე ბეტონი B25 V = 2.6 X 2 = 5.20 მ³						5.20 მ³	
	SH.W. - 4 2 (ც.)	2	Ø 12 A500C	წ.ბ.	–	430	382	430.00	382
		3	Ø 18 A500C	წ.ბ.	–	430	859	430.00	859
		4	Ø 25 A500C	წ.ბ.	–	65	250	64.80	250
		1.1	Ø 8 A240C	410	24 X 2	19.59	8	19.59	8
		1.3	Ø 12 A500C	1810	52 X 2	188.24	167	188.24	167
		1.4	Ø 8 A240C	1280	30 X 2	76.80	30	76.80	30
		მძიმე ბეტონი B25 V = 2.2 X 2 = 4.30 მ³						4.30 მ³	
	SH.W. - 5 2 (ც.)	1	Ø 12 A500C	წ.ბ.	–	825	732	825.00	732
		1.1	Ø 8 A240C	410	31 X 2	25.05	10	25.05	10
		1.3	Ø 12 A500C	1810	34 X 2	123.08	109	123.08	109
		მძიმე ბეტონი B25 V = 2.8 X 2 = 5.50 მ³						5.50 მ³	
	SH.W. - 6 2 (ც.)	1	Ø 12 A500C	წ.ბ.	–	825	732	825.00	732
		1.1	Ø 8 A240C	410	31 X 2	25.05	10	25.05	10
		1.3	Ø 12 A500C	1810	34 X 2	123.08	109	123.08	109
		მძიმე ბეტონი B25 V = 2.8 X 2 = 5.50 მ³						5.50 მ³	
	SH.W. - 7 2 (ც.)	1	Ø 12 A500C	წ.ბ.	–	413	366	412.50	366
		2	Ø 25 A500C	წ.ბ.	–	147	566	146.88	566
		1.1	Ø 8 A240C	410	15 X 2	12.49	5	12.49	5
		1.3	Ø 12 A500C	1810	34 X 2	123.08	109	123.08	109
		1.4	Ø 8 A240C	1280	34 X 2	87.04	34	87.04	34
		1.5	Ø 8 A240C	1280	10 X 2	25.60	10	25.60	10
		მძიმე ბეტონი B25 V = 1.4 X 2 = 2.75 მ³						2.75 მ³	

კონსტრ. დასახ. და სართული	ელემენტის დასახ. და რაოდენობა	პოზ. №	დიამეტრი ან კვეთი (მმ)	ბეტონის სიმტკიცე (მპა.)	ხარჯი ერთ სართულზე			ხარჯი მთლიანად	
					რაოდენობა (ც.)	სიგრძე (მ.)	წონა (კგ.)	საერთო სიგრძე (მ.)	საერთო წონა (კგ.)
დიაფრაგმების სპეციფიკაცია -0.100 & 3.400 ნიშნულებს შორის (1 სართულზე)	SH.W. - 8 2 (ც.)	1	Ø 12 A500C	წ.ბ.	–	578	512	577.50	512
		1.1	Ø 8 A240C	410	21 X 2	17.53	7	17.53	7
		1.3	Ø 12 A500C	1810	34 X 2	123.08	109	123.08	109
		მძიმე ბეტონი B25 V = 1.9 X 2 = 3.85 მ³						3.85 მ³	
	SH.W. - 9 2 (ც.)	1	Ø 12 A500C	წ.ბ.	–	975	865	975.00	865
		2	Ø 25 A500C	წ.ბ.	–	216	833	216.40	833
		1.1	Ø 8 A240C	460	47 X 2	43.69	17	43.69	17
		1.3	Ø 12 A500C	1810	33 X 2	119.46	106	119.46	106
		1.4	Ø 8 A240C	1280	53 X 2	135.68	54	135.68	54
		მძიმე ბეტონი B25 V = 4.3 X 2 = 8.55 მ³						8.55 მ³	
	SH.W. - 10 2 (ც.)	1	Ø 12 A500C	წ.ბ.	–	1343	1191	1342.50	1191
		2	Ø 25 A500C	წ.ბ.	–	187	721	187.20	721
		1.1	Ø 8 A240C	410	50 X 2	40.76	16	40.76	16
		1.3	Ø 12 A500C	1810	34 X 2	123.08	109	123.08	109
		1.4	Ø 8 A240C	1280	66 X 2	168.96	67	168.96	67
		მძიმე ბეტონი B25 V = 4.5 X 2 = 8.95 მ³						8.95 მ³	
	SH.W. - 11 2 (ც.)	1	Ø 14 A500C	წ.ბ.	–	600	725	600.00	725
		2	Ø 12 A500C	წ.ბ.	–	300	266	300.00	266
		3	Ø 25 A500C	წ.ბ.	–	156	601	156.00	601
		1.1	Ø 8 A240C	410	33 X 2	27.33	11	27.33	11
		1.2	Ø 12 A500C	1410	34 X 2	95.88	85	95.88	85
		1.4	Ø 8 A240C	1280	34 X 2	87.04	34	87.04	34
		მძიმე ბეტონი B25 V = 3.0 X 2 = 6.00 მ³						6.00 მ³	
	SH.W. - 12 2 (ც.)	1	Ø 12 A500C	წ.ბ.	–	485	430	485.00	430
		2	Ø 25 A500C	წ.ბ.	–	114	440	114.24	440
		1.1	Ø 8 A240C	410	27 X 2	22.09	9	22.09	9
		1.2	Ø 12 A500C	1410	34 X 2	95.88	85	95.88	85
		1.4	Ø 8 A240C	1280	34 X 2	87.04	34	87.04	34
		მძიმე ბეტონი B25 V = 2.4 X 2 = 4.85 მ³						4.85 მ³	
	SH.W. - 13 2 (ც.)	1	Ø 12 A500C	წ.ბ.	–	2300	2041	2300.00	2041
		2	Ø 25 A500C	წ.ბ.	–	274	1054	273.60	1054
		1.1	Ø 8 A240C	410	64 X 2	52.37	21	52.37	21
		1.2	Ø 12 A500C	1410	17 X 2	47.94	43	47.94	43
		1.4	Ø 8 A240C	1280	17 X 2	43.52	17	43.52	17
		მძიმე ბეტონი B25 V = 5.8 X 2 = 11.50 მ³						11.50 მ³	

შენიშვნა:
NOTE:

No	Date	Revision	Issued by
----	----	----	----
----	----	----	----
----	----	----	----
----	----	----	----
----	----	----	----

სიტუაციური სქემა
KEY PLAN

მისამართი
ADDRESS
ქ. თბილისი, მწვანე ქალაქი ლისზე, ფაზა N3. C4 საცხოვრებელი ბლოკი. ს.კ. N01.10.18.006.312

პროექტი
PROJECT
მრავალბინიანი საცხოვრებელი სახლი

ნახაზი
DRWG.
დიაფრაგმების სპეციფიკაცია -0.100 & 3.400 ნიშნულებს შორის

CUBICON DESIGN & BUILDING ENGINEERING
შპს "კუბიკონი", თბილისი, მარშალ გელოვანის გამზ. 13
ტელ: (+995 591) 116444 www.cubicon.ge

შესრულა: ISSUED BY:	შეამოწმა APPROVED BY:
TM	SHM
ფაილი FILE SH.W.SECT.	პროექტის #: PROJECT No 73A19
ფორმატი PAPER SIZE A3	მასშტაბი SCALE ----
ნახ.კოდი DRWG. No S - 364	კორექტ. REVISION 00
სტატუსი STATUS C.D.	

08.02.2022

კონსტრ. დასახ. და სართული	ელემენტის დასახ. და რაოდენობა	პოზ. №	დიამეტრი ან კვეთი (მმ)	ბეტონის სიმტკიცე (მპ.)	ხარჯი ერთ სართულზე			ხარჯი მთლიანად	
					რაოდენობა (ც.)	სიმაღლე (მ.)	წონა (კგ.)	საერთო სიმაღლე (მ.)	საერთო წონა (კგ.)
დიაფრაგმების სპეციფიკაცია -0.100 & 3.400 ნიშნულებს შორის (1 სართულზე)	SH.W. - 14 2 (ც.)	1	Ø 12 A500C	ფ.ბ.	–	2500	2218	2500.00	2218
		2	Ø 25 A500C	ფ.ბ.	–	60	230	59.84	230
		1.1	Ø 8 A240C	410	69 X 2	56.94	22	56.94	22
		1.2	Ø 8 A240C	1410	75 X 2	211.50	83	211.50	83
		1.3	Ø 8 A240C	1810	17 X 2	61.54	24	61.54	24
		1.4	Ø 8 A240C	1280	15 X 2	38.40	15	38.40	15
		მძიმე ბეტონი B25		V =	6.3 X 2	= 12.50 მ³		12.50 მ³	
	SH.W. - 16 2 (ც.)	1	Ø 12 A500C	ფ.ბ.	–	484	429	484.00	429
		2	Ø 25 A500C	ფ.ბ.	–	91	349	90.72	349
		1.1	Ø 8 A240C	410	31 X 2	25.05	10	25.05	10
		1.2	Ø 12 A500C	1410	34 X 2	95.88	85	95.88	85
		მძიმე ბეტონი B25		V =	2.8 X 2	= 5.50 მ³		5.50 მ³	
	SH.W. - 17 2 (ც.)	1	Ø 12 A500C	ფ.ბ.	–	720	639	720.00	639
		2	Ø 25 A500C	ფ.ბ.	–	120	461	119.68	461
		1.1	Ø 8 A240C	410	28 X 2	22.78	9	22.78	9
		1.3	Ø 12 A500C	1810	34 X 2	123.08	109	123.08	109
		1.4	Ø 8 A240C	1280	34 X 2	87.04	34	87.04	34
		მძიმე ბეტონი B25		V =	2.5 X 2	= 5.00 მ³		5.00 მ³	
	SH.W. - 18 2 (ც.)	1	Ø 12 A500C	ფ.ბ.	–	578	512	577.50	512
		1.1	Ø 8 A240C	410	21 X 2	17.49	7	17.49	7
		1.2	Ø 12 A500C	1410	34 X 2	95.88	85	95.88	85
		მძიმე ბეტონი B25		V =	1.9 X 2	= 3.85 მ³		3.85 მ³	
	SH.W. - 19 2 (ც.)	1	Ø 12 A500C	ფ.ბ.	–	630	559	630.00	559
		1.1	Ø 8 A240C	410	23 X 2	19.13	8	19.13	8
		1.3	Ø 12 A500C	1810	34 X 2	123.08	109	123.08	109
		მძიმე ბეტონი B25		V =	2.1 X 2	= 4.20 მ³		4.20 მ³	
	SH.W. - 20 2 (ც.)	1	Ø 12 A500C	ფ.ბ.	–	810	719	810.00	719
		2	Ø 25 A500C	ფ.ბ.	–	237	914	237.28	914
		1.1	Ø 8 A240C	410	22 X 2	18.44	7	18.44	7
		1.2	Ø 12 A500C	1410	52 X 2	146.64	130	146.64	130
		1.3	Ø 12 A500C	1410	17 X 2	47.94	43	47.94	43
		1.4	Ø 8 A240C	1280	34 X 2	87.04	34	87.04	34
		1.5	Ø 8 A240C	1080	5 X 2	10.80	4	10.80	4
		მძიმე ბეტონი B25		V =	2.0 X 2	= 4.05 მ³		4.05 მ³	

კონსტრ. დასახ. და სართული	ელემენტის დასახ. და რაოდენობა	პოზ. №	დიამეტრი ან კვეთი (მმ)	ბეტონის სიმტკიცე (მპ.)	ხარჯი ერთ სართულზე			ხარჯი მთლიანად	
					რაოდენობა (ც.)	სიმაღლე (მ.)	წონა (კგ.)	საერთო სიმაღლე (მ.)	საერთო წონა (კგ.)
დიაფრაგმების სპეციფიკაცია 3.400 & 6.900 ნიშნულებს შორის (1 სართულზე)	SH.W. - 1 2 (ც.)	2	Ø 12 A500C	ფ.ბ.	–	1844	1636	1844.00	1636
		3	Ø 25 A500C	ფ.ბ.	–	229	881	228.80	881
		1.1	Ø 8 A240C	410	56 X 2	45.54	18	45.54	18
		1.2	Ø 12 A500C	1410	27 X 2	76.14	68	76.14	68
		1.4	Ø 8 A240C	1280	54 X 2	138.24	55	138.24	55
		1.5	Ø 8 A240C	1080	5 X 2	10.80	4	10.80	4
		მძიმე ბეტონი B25		V =	5.0 X 2	= 10.00 მ³		10.00 მ³	
	SH.W. - 2 2 (ც.)	1	Ø 12 A500C	ფ.ბ.	–	1545	1371	1545.00	1371
		1.1	Ø 8 A240C	410	57 X 2	46.91	19	46.91	19
		1.3	Ø 12 A500C	1810	34 X 2	123.08	109	123.08	109
		მძიმე ბეტონი B25		V =	5.2 X 2	= 10.30 მ³		10.30 მ³	
	SH.W. - 3 2 (ც.)	2	Ø 12 A500C	ფ.ბ.	–	780	692	780.00	692
		3	Ø 25 A500C	ფ.ბ.	–	45	173	45.00	173
		1.1	Ø 8 A240C	410	28 X 2	23.03	9	23.03	9
		1.3	Ø 12 A500C	1810	15 X 2	54.30	48	54.30	48
		1.4	Ø 8 A240C	1280	15 X 2	38.40	15	38.40	15
		მძიმე ბეტონი B25		V =	2.6 X 2	= 5.20 მ³		5.20 მ³	
	SH.W. - 4 2 (ც.)	2	Ø 12 A500C	ფ.ბ.	–	1170	1038	1170.00	1038
		4	Ø 25 A500C	ფ.ბ.	–	65	250	64.80	250
		1.1	Ø 8 A240C	410	32 X 2	26.65	11	26.65	11
		1.3	Ø 12 A500C	1810	52 X 2	188.24	167	188.24	167
		მძიმე ბეტონი B25		V =	2.9 X 2	= 5.85 მ³		5.85 მ³	
	SH.W. - 5 2 (ც.)	1	Ø 12 A500C	ფ.ბ.	–	825	732	825.00	732
		1.1	Ø 8 A240C	410	31 X 2	25.05	10	25.05	10
		1.3	Ø 12 A500C	1810	34 X 2	123.08	109	123.08	109
		მძიმე ბეტონი B25		V =	2.8 X 2	= 5.50 მ³		5.50 მ³	
	SH.W. - 6 2 (ც.)	1	Ø 12 A500C	ფ.ბ.	–	825	732	825.00	732
		1.1	Ø 8 A240C	410	31 X 2	25.05	10	25.05	10
		1.3	Ø 12 A500C	1810	34 X 2	123.08	109	123.08	109
		მძიმე ბეტონი B25		V =	2.8 X 2	= 5.50 მ³		5.50 მ³	
	SH.W. - 7 2 (ც.)	1	Ø 12 A500C	ფ.ბ.	–	413	366	412.50	366
		2	Ø 25 A500C	ფ.ბ.	–	147	566	146.88	566
		1.1	Ø 8 A240C	410	15 X 2	12.49	5	12.49	5
		1.3	Ø 12 A500C	1810	34 X 2	123.08	109	123.08	109
		1.4	Ø 8 A240C	1280	34 X 2	87.04	34	87.04	34
		1.5	Ø 8 A240C	1280	10 X 2	25.60	10	25.60	10
		მძიმე ბეტონი B25		V =	1.4 X 2	= 2.75 მ³		2.75 მ³	

შენიშვნა:
NOTE:

No	Date	Revision	Issued by
----	----	----	----
----	----	----	----
----	----	----	----
----	----	----	----
----	----	----	----

სიტუაციური სქემა
KEY PLAN

მისამართი
ADDRESS
ქ. თბილისი, მწვანე ქალაქი ლისზე, ფაზა N3. C4 საცხოვრებელი ბლოკი. ს.კ. N01.10.18.006.312

პროექტი
PROJECT
მრავალბინიანი საცხოვრებელი სახლი

ნახაზი
DRWG.
დიაფრაგმების სპეციფიკაცია -0.100 & 6.900 ნიშნულებს შორის

CUBICON DESIGN & BUILDING ENGINEERING
შპს "კუბიკონი", თბილისი, მარშალ გელოვანის გამზ. 13
ტელ: (+995 591) 116444 www.cubicon.ge

შესრულა: ISSUED BY:	შეამოწმა APPROVED BY:
TM	SHM
ფაილი FILE: SH.W.SECT.	პროექტის #: PROJECT No: 73A19
ფორმატი PAPER SIZE: A3	მასშტაბი SCALE: ----
ნახ.კოდი DRWG. No: S - 365	კორექტ. REVISION: 00
	სტატუსი STATUS: C.D.

08.02.2022

კონსტრ. დასახ. და სართული	ელემენტის დასახ. და რაოდენობა	პოზ. №	დიამეტრი ან კვეთი (მმ)	ბეტონის სიმტკიცე (მპ.)	ხარჯი ერთ სართულზე			ხარჯი მთლიანად	
					რაოდენობა (ც.)	სიგრძე (მ.)	წონა (კგ.)	საერთო სიგრძე (მ.)	საერთო წონა (კგ.)
დიაფრაგმების სპეციფიკაცია 3.400 & 6.900 ნიშნულებს შორის (1 სართულზე)	SH.W. - 8 2 (ც.)	1	Ø 12 A500C	წ.ბ.	–	578	512	577.50	512
		1.1	Ø 8 A240C	410	21 X 2	17.53	7	17.53	7
		1.3	Ø 12 A500C	1810	34 X 2	123.08	109	123.08	109
		მძიმე ბეტონი B25 V = 1.9 X 2 = 3.85 მ³						3.85 მ³	
	SH.W. - 9 2 (ც.)	1	Ø 12 A500C	წ.ბ.	–	975	865	975.00	865
		2	Ø 25 A500C	წ.ბ.	–	216	833	216.40	833
		1.1	Ø 8 A240C	460	47 X 2	43.69	17	43.69	17
		1.3	Ø 12 A500C	1810	33 X 2	119.46	106	119.46	106
		1.4	Ø 8 A240C	1280	53 X 2	135.68	54	135.68	54
		მძიმე ბეტონი B25 V = 4.3 X 2 = 8.55 მ³						8.55 მ³	
	SH.W. - 10 2 (ც.)	1	Ø 12 A500C	წ.ბ.	–	1515	1344	1515.00	1344
		2	Ø 25 A500C	წ.ბ.	–	219	844	219.20	844
		1.1	Ø 8 A240C	410	56 X 2	46.00	18	46.00	18
		1.3	Ø 12 A500C	1810	34 X 2	123.08	109	123.08	109
		1.4	Ø 8 A240C	1280	86 X 2	220.16	87	220.16	87
		მძიმე ბეტონი B25 V = 5.1 X 2 = 10.10 მ³						10.10 მ³	
	SH.W. - 11 2 (ც.)	2	Ø 12 A500C	წ.ბ.	–	900	799	900.00	799
		3	Ø 25 A500C	წ.ბ.	–	156	601	156.00	601
		1.1	Ø 8 A240C	410	33 X 2	27.33	11	27.33	11
		1.2	Ø 12 A500C	1410	34 X 2	95.88	85	95.88	85
		1.4	Ø 8 A240C	1280	34 X 2	87.04	34	87.04	34
		მძიმე ბეტონი B25 V = 3.0 X 2 = 6.00 მ³						6.00 მ³	
	SH.W. - 12 2 (ც.)	1	Ø 12 A500C	წ.ბ.	–	485	430	485.00	430
		2	Ø 25 A500C	წ.ბ.	–	114	440	114.24	440
		1.1	Ø 8 A240C	410	27 X 2	22.09	9	22.09	9
		1.2	Ø 12 A500C	1410	34 X 2	95.88	85	95.88	85
		1.4	Ø 8 A240C	1280	34 X 2	87.04	34	87.04	34
		მძიმე ბეტონი B25 V = 2.4 X 2 = 4.85 მ³						4.85 მ³	
	SH.W. - 14 2 (ც.)	1	Ø 12 A500C	წ.ბ.	–	1120	994	1120.00	994
		2	Ø 25 A500C	წ.ბ.	–	38	147	38.08	147
		1.1	Ø 8 A240C	410	31 X 2	25.51	10	25.51	10
		1.2	Ø 8 A240C	1410	17 X 2	47.94	19	47.94	19
		1.3	Ø 8 A240C	1810	17 X 2	61.54	24	61.54	24
		1.4	Ø 8 A240C	1280	34 X 2	87.04	34	87.04	34
		მძიმე ბეტონი B25 V = 2.8 X 2 = 5.60 მ³						5.60 მ³	
	SH.W. - 17 2 (ც.)	1	Ø 12 A500C	წ.ბ.	–	720	639	720.00	639
		2	Ø 25 A500C	წ.ბ.	–	120	461	119.68	461
		1.1	Ø 8 A240C	410	28 X 2	22.78	9	22.78	9
		1.3	Ø 12 A500C	1810	34 X 2	123.08	109	123.08	109
		1.4	Ø 8 A240C	1280	34 X 2	87.04	34	87.04	34
		მძიმე ბეტონი B25 V = 2.5 X 2 = 5.00 მ³						5.00 მ³	

კონსტრ. დასახ. და სართული	ელემენტის დასახ. და რაოდენობა	პოზ. №	დიამეტრი ან კვეთი (მმ)	ბეტონის სიმტკიცე (მპ.)	ხარჯი ერთ სართულზე			ხარჯი მთლიანად	
					რაოდენობა (ც.)	სიგრძე (მ.)	წონა (კგ.)	საერთო სიგრძე (მ.)	საერთო წონა (კგ.)
დიაფრაგმების სპეციფიკაცია 3.400 & 6.900 ნიშნულებს შორის (1 სართულზე)	SH.W. - 18 2 (ც.)	1	Ø 12 A500C	წ.ბ.	–	578	512	577.50	512
		1.1	Ø 8 A240C	410	21 X 2	17.49	7	17.49	7
		1.2	Ø 12 A500C	1410	34 X 2	95.88	85	95.88	85
		მძიმე ბეტონი B25 V = 1.9 X 2 = 3.85 მ³						3.85 მ³	
	SH.W. - 19 2 (ც.)	1	Ø 12 A500C	წ.ბ.	–	630	559	630.00	559
		1.1	Ø 8 A240C	410	23 X 2	19.13	8	19.13	8
		1.3	Ø 12 A500C	1810	34 X 2	123.08	109	123.08	109
		მძიმე ბეტონი B25 V = 2.1 X 2 = 4.20 მ³						4.20 მ³	
	SH.W. - 20 2 (ც.)	1	Ø 12 A500C	წ.ბ.	–	810	719	810.00	719
		2	Ø 25 A500C	წ.ბ.	–	237	914	237.28	914
		1.1	Ø 8 A240C	410	22 X 2	18.44	7	18.44	7
		1.2	Ø 12 A500C	1410	52 X 2	146.64	130	146.64	130
		1.3	Ø 12 A500C	1410	17 X 2	47.94	43	47.94	43
		1.4	Ø 8 A240C	1280	34 X 2	87.04	34	87.04	34
		1.5	Ø 8 A240C	1080	5 X 2	10.80	4	10.80	4
		მძიმე ბეტონი B25 V = 2.0 X 2 = 4.05 მ³						4.05 მ³	

შენიშვნა:
NOTE:

No	Date	Revision	Issued by
----	----	----	----
----	----	----	----
----	----	----	----
----	----	----	----
----	----	----	----
----	----	----	----

სიტუაციური სქემა
KEY PLAN

მისამართი
ADDRESS
ქ. თბილისი, მწვანე ქალაქი ლისზე, ფაზა N3. C4 საცხოვრებელი ბლოკი. ს.კ. N01.10.18.006.312

პროექტი
PROJECT
მრავალბინიანი საცხოვრებელი სახლი

ნახაზი
DRWG.
დიაფრაგმების სპეციფიკაცია 3.400 & 6.900 ნიშნულებს შორის

CUBICON DESIGN & BUILDING ENGINEERING
შპს "კუბიკონი", თბილისი, მარშალ გელოვანის გამზ. 13
ტელ: (+995 591) 116444 www.cubicon.ge

შესრულა: ISSUED BY:	შეამოწმა APPROVED BY:
TM	SHM
ფაილი FILE: SH.W.SECT.	პროექტის #: PROJECT No: 73A19
ფორმატი PAPER SIZE: A3	მასშტაბი SCALE: ----
ნახ.კოდი DRWG. No: S - 366	კორექტ. REVISION: 00
	სტატუსი STATUS: C.D.

08.02.2022

კონსტრ. დასახ. და სართული	ელემენტის დასახ. და რაოდენობა	პოზ. №	დიამეტრი ან კვეთი (მმ)	ბეტონის სიმტკიცე (მპა.)	ხარჯი ერთ სართულზე			ხარჯი მთლიანად	
					რაოდენობა (ც.)	სიმძიმე (მ.)	წონა (კგ.)	საერთო სიმძიმე (მ.)	საერთო წონა (კგ.)
დიაფრაგმების სპეციფიკაცია 6.900 & 10.400 ნიშნულებს შორის (1 სართულზე)	SH.W. - 1 2 (ც.)	2	Ø 12 A500C	ფ.ბ.	–	1844	1636	1844.00	1636
		3	Ø 25 A500C	ფ.ბ.	–	229	881	228.80	881
		1.1	Ø 8 A240C	410	56 X 2	45.54	18	45.54	18
		1.2	Ø 12 A500C	1410	27 X 2	76.14	68	76.14	68
		1.4	Ø 8 A240C	1280	54 X 2	138.24	55	138.24	55
		1.5	Ø 8 A240C	1080	5 X 2	10.80	4	10.80	4
		მძიმე ბეტონი B25		V =	5.0 X 2	= 10.00 მ³		10.00 მ³	
	SH.W. - 2 2 (ც.)	1	Ø 12 A500C	ფ.ბ.	–	1545	1371	1545.00	1371
		1.1	Ø 8 A240C	410	57 X 2	46.91	19	46.91	19
		1.3	Ø 12 A500C	1810	34 X 2	123.08	109	123.08	109
		მძიმე ბეტონი B25		V =	5.2 X 2	= 10.30 მ³		10.30 მ³	
	SH.W. - 3 2 (ც.)	2	Ø 12 A500C	ფ.ბ.	–	780	692	780.00	692
		3	Ø 25 A500C	ფ.ბ.	–	45	173	45.00	173
		1.1	Ø 8 A240C	410	28 X 2	23.03	9	23.03	9
		1.3	Ø 12 A500C	1810	15 X 2	54.30	48	54.30	48
		1.4	Ø 8 A240C	1280	15 X 2	38.40	15	38.40	15
		მძიმე ბეტონი B25		V =	2.6 X 2	= 5.20 მ³		5.20 მ³	
	SH.W. - 4 2 (ც.)	2	Ø 12 A500C	ფ.ბ.	–	1170	1038	1170.00	1038
		4	Ø 25 A500C	ფ.ბ.	–	65	250	64.80	250
		1.1	Ø 8 A240C	410	32 X 2	26.65	11	26.65	11
		1.3	Ø 12 A500C	1810	52 X 2	188.24	167	188.24	167
		მძიმე ბეტონი B25		V =	2.9 X 2	= 5.85 მ³		5.85 მ³	
	SH.W. - 5 2 (ც.)	1	Ø 12 A500C	ფ.ბ.	–	550	488	550.00	488
		1.1	Ø 8 A240C	410	31 X 2	25.05	10	25.05	10
		1.3	Ø 12 A500C	1810	34 X 2	123.08	109	123.08	109
		მძიმე ბეტონი B25		V =	2.8 X 2	= 5.50 მ³		5.50 მ³	
	SH.W. - 6 2 (ც.)	1	Ø 12 A500C	ფ.ბ.	–	550	488	550.00	488
		1.1	Ø 8 A240C	410	31 X 2	25.05	10	25.05	10
		1.3	Ø 12 A500C	1810	34 X 2	123.08	109	123.08	109
		მძიმე ბეტონი B25		V =	2.8 X 2	= 5.50 მ³		5.50 მ³	
	SH.W. - 7 2 (ც.)	1	Ø 12 A500C	ფ.ბ.	–	275	244	275.00	244
		2	Ø 25 A500C	ფ.ბ.	–	147	566	146.88	566
		1.1	Ø 8 A240C	410	15 X 2	12.49	5	12.49	5
		1.3	Ø 12 A500C	1810	34 X 2	123.08	109	123.08	109
		1.4	Ø 8 A240C	1280	34 X 2	87.04	34	87.04	34
		1.5	Ø 8 A240C	1280	10 X 2	25.60	10	25.60	10
		მძიმე ბეტონი B25		V =	1.4 X 2	= 2.75 მ³		2.75 მ³	
	SH.W. - 8 2 (ც.)	1	Ø 12 A500C	ფ.ბ.	–	385	342	385.00	342
		1.1	Ø 8 A240C	410	21 X 2	17.53	7	17.53	7
		1.3	Ø 12 A500C	1810	34 X 2	123.08	109	123.08	109
		მძიმე ბეტონი B25		V =	1.9 X 2	= 3.85 მ³		3.85 მ³	

კონსტრ. დასახ. და სართული	ელემენტის დასახ. და რაოდენობა	პოზ. №	დიამეტრი ან კვეთი (მმ)	ბეტონის სიმტკიცე (მპა.)	ხარჯი ერთ სართულზე			ხარჯი მთლიანად	
					რაოდენობა (ც.)	სიმძიმე (მ.)	წონა (კგ.)	საერთო სიმძიმე (მ.)	საერთო წონა (კგ.)
დიაფრაგმების სპეციფიკაცია 6.900 & 10.400 ნიშნულებს შორის (1 სართულზე)	SH.W. - 9 2 (ც.)	1	Ø 12 A500C	ფ.ბ.	–	975	865	975.00	865
		2	Ø 25 A500C	ფ.ბ.	–	216	833	216.40	833
		1.1	Ø 8 A240C	460	47 X 2	43.69	17	43.69	17
		1.3	Ø 12 A500C	1810	33 X 2	119.46	106	119.46	106
		1.4	Ø 8 A240C	1280	53 X 2	135.68	54	135.68	54
		მძიმე ბეტონი B25		V =	4.3 X 2	= 8.55 მ³		8.55 მ³	
	SH.W. - 10 2 (ც.)	1	Ø 12 A500C	ფ.ბ.	–	1010	896	1010.00	896
		2	Ø 25 A500C	ფ.ბ.	–	219	844	219.20	844
		1.1	Ø 8 A240C	410	56 X 2	46.00	18	46.00	18
		1.3	Ø 12 A500C	1810	34 X 2	123.08	109	123.08	109
		1.4	Ø 8 A240C	1280	86 X 2	220.16	87	220.16	87
		მძიმე ბეტონი B25		V =	5.1 X 2	= 10.10 მ³		10.10 მ³	
	SH.W. - 11 2 (ც.)	2	Ø 12 A500C	ფ.ბ.	–	900	799	900.00	799
		3	Ø 25 A500C	ფ.ბ.	–	156	601	156.00	601
		1.1	Ø 8 A240C	410	33 X 2	27.33	11	27.33	11
		1.2	Ø 12 A500C	1410	34 X 2	95.88	85	95.88	85
		1.4	Ø 8 A240C	1280	34 X 2	87.04	34	87.04	34
		მძიმე ბეტონი B25		V =	3.0 X 2	= 6.00 მ³		6.00 მ³	
	SH.W. - 12 2 (ც.)	1	Ø 12 A500C	ფ.ბ.	–	485	430	485.00	430
		2	Ø 25 A500C	ფ.ბ.	–	114	440	114.24	440
		1.1	Ø 8 A240C	410	27 X 2	22.09	9	22.09	9
		1.2	Ø 12 A500C	1410	34 X 2	95.88	85	95.88	85
		1.4	Ø 8 A240C	1280	34 X 2	87.04	34	87.04	34
		მძიმე ბეტონი B25		V =	2.4 X 2	= 4.85 მ³		4.85 მ³	
	SH.W. - 14 2 (ც.)	1	Ø 12 A500C	ფ.ბ.	–	560	497	560.00	497
		2	Ø 25 A500C	ფ.ბ.	–	38	147	38.08	147
		1.1	Ø 8 A240C	410	31 X 2	25.51	10	25.51	10
		1.2	Ø 8 A240C	1410	17 X 2	47.94	19	47.94	19
		1.3	Ø 8 A240C	1810	17 X 2	61.54	24	61.54	24
		1.4	Ø 8 A240C	1280	34 X 2	87.04	34	87.04	34
		მძიმე ბეტონი B25		V =	2.8 X 2	= 5.60 მ³		5.60 მ³	
	SH.W. - 17 2 (ც.)	1	Ø 12 A500C	ფ.ბ.	–	770	683	770.00	683
		2	Ø 25 A500C	ფ.ბ.	–	120	461	119.68	461
		1.1	Ø 8 A240C	410	31 X 2	25.05	10	25.05	10
		1.3	Ø 12 A500C	1810	34 X 2	123.08	109	123.08	109
		1.4	Ø 8 A240C	1280	34 X 2	87.04	34	87.04	34
		მძიმე ბეტონი B25		V =	2.8 X 2	= 5.50 მ³		5.50 მ³	

შენიშვნა:
NOTE:

No	Date	Revision	Issued by
----	----	----	----
----	----	----	----
----	----	----	----
----	----	----	----
----	----	----	----

სიტუაციური სქემა
KEY PLAN

მისამართი
ADDRESS
ქ. თბილისი, მწვანე ქალაქი ლისზე, ფაზა N3. C4 საცხოვრებელი ბლოკი. ს.კ. N01.10.18.006.312

პროექტი
PROJECT
მრავალბინიანი საცხოვრებელი სახლი

ნახაზი
DRWG.
დიაფრაგმების სპეციფიკაცია 6.900 & 10.400 ნიშნულებს შორის

CUBICON
DESIGN & BUILDING ENGINEERING
მპს "კუბიკონი", თბილისი, მარშალ გელოვანის გამზ. 13
ტელ: (+995 591) 116444 www.cubicon.ge

	შესრულა: ISSUED BY:	შეამოწმა APPROVED BY:
	TM	SHM
ფაილი FILE	SH.W.SECT.	პროექტის #: PROJECT No 73A19
ფორმატი PAPER SIZE	A3	მასშტაბი SCALE ----
ნახ.კოდი DRWG. No	S - 367	კორექტ. REVISION 00
სტადია STATUS	C.D.	08.02.2022

კონსტრ. დასახ. და სართული	ელემენტის დასახ. და რაოდენობა	პოზ. №	დიამეტრი ან კვეთი (მმ)	ფოლადის სიმტკიცე (მპა.)	ხარჯი ერთ სართულზე			ხარჯი მთლიანად	
					რაოდენობა (ც.)	სიგრძე (მ.)	წონა (კგ.)	საერთო სიგრძე (მ.)	საერთო წონა (კგ.)
დიაფრაგმების სპეციფიკაცია 6.900 & 10.400 ნიშნულებს შორის (1 სართულზე)	SH.W. - 18 2 (ც.)	1	Ø 12 A500C	ფ.ბ.	–	385	342	385.00	342
		1.1	Ø 8 A240C	410	21 X 2	17.49	7	17.49	7
		1.2	Ø 12 A500C	1410	34 X 2	95.88	85	95.88	85
		მძიმე ბეტონი B25 V = 1.9 X 2 = 3.85 მ³						3.85 მ³	
	SH.W. - 19 2 (ც.)	1	Ø 12 A500C	ფ.ბ.	–	420	373	420.00	373
		1.1	Ø 8 A240C	410	23 X 2	19.13	8	19.13	8
		1.3	Ø 12 A500C	1810	34 X 2	123.08	109	123.08	109
		მძიმე ბეტონი B25 V = 2.1 X 2 = 4.20 მ³						4.20 მ³	
	SH.W. - 20 2 (ც.)	1	Ø 12 A500C	ფ.ბ.	–	405	359	405.00	359
		2	Ø 25 A500C	ფ.ბ.	–	237	914	237.28	914
		1.1	Ø 8 A240C	410	22 X 2	18.44	7	18.44	7
		1.2	Ø 12 A500C	1410	52 X 2	146.64	130	146.64	130
		1.3	Ø 12 A500C	1410	17 X 2	47.94	43	47.94	43
		1.4	Ø 8 A240C	1280	34 X 2	87.04	34	87.04	34
		1.5	Ø 8 A240C	1080	5 X 2	10.80	4	10.80	4
		მძიმე ბეტონი B25 V = 2.0 X 2 = 4.05 მ³						4.05 მ³	

კონსტრ. დასახ. და სართული	ელემენტის დასახ. და რაოდენობა	პოზ. №	დიამეტრი ან კვეთი (მმ)	ფოლადის სიმტკიცე (მპა.)	ხარჯი ერთ სართულზე			ხარჯი მთლიანად	
					რაოდენობა (ც.)	სიგრძე (მ.)	წონა (კგ.)	საერთო სიგრძე (მ.)	საერთო წონა (კგ.)
დიაფრაგმების სპეციფიკაცია 10.400 & 13.900 ნიშნულებს შორის (1 სართულზე)	SH.W. - 1 2 (ც.)	2	Ø 12 A500C	ფ.ბ.	–	1304	1157	1304.00	1157
		3	Ø 25 A500C	ფ.ბ.	–	229	881	228.80	881
		1.1	Ø 8 A240C	410	56 X 2	45.54	18	45.54	18
		1.2	Ø 12 A500C	1410	27 X 2	76.14	68	76.14	68
		1.4	Ø 8 A240C	1280	54 X 2	138.24	55	138.24	55
		1.5	Ø 8 A240C	1080	5 X 2	10.80	4	10.80	4
		მძიმე ბეტონი B25 V = 5.0 X 2 = 10.00 მ³						10.00 მ³	
	SH.W. - 2 2 (ც.)	1	Ø 12 A500C	ფ.ბ.	–	1095	972	1095.00	972
		1.1	Ø 8 A240C	410	61 X 2	49.87	20	49.87	20
		1.3	Ø 12 A500C	1810	34 X 2	123.08	109	123.08	109
		მძიმე ბეტონი B25 V = 5.5 X 2 = 10.95 მ³						10.95 მ³	
	SH.W. - 3 2 (ც.)	2	Ø 12 A500C	ფ.ბ.	–	585	519	585.00	519
		3	Ø 25 A500C	ფ.ბ.	–	45	173	45.00	173
		1.1	Ø 8 A240C	410	32 X 2	25.90	10	25.90	10
		1.3	Ø 12 A500C	1810	15 X 2	54.30	48	54.30	48
		1.4	Ø 8 A240C	1280	15 X 2	38.40	15	38.40	15
		მძიმე ბეტონი B25 V = 2.9 X 2 = 5.85 მ³						5.85 მ³	
	SH.W. - 4 2 (ც.)	2	Ø 12 A500C	ფ.ბ.	–	585	519	585.00	519
		4	Ø 25 A500C	ფ.ბ.	–	65	250	64.80	250
		1.1	Ø 8 A240C	410	32 X 2	26.65	11	26.65	11
		1.3	Ø 12 A500C	1810	52 X 2	188.24	167	188.24	167
		მძიმე ბეტონი B25 V = 2.9 X 2 = 5.85 მ³						5.85 მ³	
	SH.W. - 5 2 (ც.)	1	Ø 12 A500C	ფ.ბ.	–	550	488	550.00	488
		1.1	Ø 8 A240C	410	31 X 2	25.05	10	25.05	10
		1.3	Ø 12 A500C	1810	34 X 2	123.08	109	123.08	109
		მძიმე ბეტონი B25 V = 2.8 X 2 = 5.50 მ³						5.50 მ³	
	SH.W. - 6 2 (ც.)	1	Ø 12 A500C	ფ.ბ.	–	550	488	550.00	488
		1.1	Ø 8 A240C	410	31 X 2	25.05	10	25.05	10
		1.3	Ø 12 A500C	1810	34 X 2	123.08	109	123.08	109
		მძიმე ბეტონი B25 V = 2.8 X 2 = 5.50 მ³						5.50 მ³	
	SH.W. - 7 2 (ც.)	1	Ø 12 A500C	ფ.ბ.	–	275	244	275.00	244
		2	Ø 25 A500C	ფ.ბ.	–	147	566	146.88	566
		1.1	Ø 8 A240C	410	15 X 2	12.49	5	12.49	5
		1.3	Ø 12 A500C	1810	34 X 2	123.08	109	123.08	109
		1.4	Ø 8 A240C	1280	34 X 2	87.04	34	87.04	34
		1.5	Ø 8 A240C	1280	10 X 2	25.60	10	25.60	10
		მძიმე ბეტონი B25 V = 1.4 X 2 = 2.75 მ³						2.75 მ³	

შენიშვნა:
NOTE:

No	Date	Revision	Issued by
----	----	----	----
----	----	----	----
----	----	----	----
----	----	----	----
----	----	----	----

სიტუაციური სქემა
KEY PLAN

მისამართი
ADDRESS
ქ. თბილისი, მწვანე ქალაქი ლისზე, ფაზა N3. C4 საცხოვრებელი ბლოკი. ს.კ. N01.10.18.006.312

პროექტი
PROJECT
მრავალბინიანი საცხოვრებელი სახლი

ნახაზი
DRWG.
დიაფრაგმების სპეციფიკაცია 6.900 & 13.900 ნიშნულებს შორის

CUBICON DESIGN & BUILDING ENGINEERING
შპს "კუბიკონი", თბილისი, მარშალ გელოვანის გამზ. 13
ტელ: (+995 591) 116444 www.cubicon.ge

შესრულა: ISSUED BY:	შეამოწმა APPROVED BY:
TM	SHM
ფაილი FILE: SH.W.SECT.	პროექტის #: PROJECT No: 73A19
ფორმატი PAPER SIZE: A3	მასშტაბი SCALE: ----
ნახ.კოდი DRWG. No: S - 368	კორექტ. REVISION: 00
	სტატუსი STATUS: C.D.

08.02.2022

კონსტრ. დასახ. და სართული	ელემენტის დასახ. და რაოდენობა	პოზ. №	დიამეტრი ან კვეთი (მმ)	ბეტონის სიმტკიცე (მპა.)	ხარჯი ერთ სართულზე			ხარჯი მთლიანად	
					რაოდენობა (ც.)	სიგრძე (მ.)	წონა (კგ.)	საერთო სიგრძე (მ.)	საერთო წონა (კგ.)
დიაფრაგმების სპეციფიკაცია 10.400 & 13.900 ნიშნულებს შორის (1 სართულზე)	SH.W. - 8 2 (ც.)	1	Ø 12 A500C	წ.ბ.	–	385	342	385.00	342
		1.1	Ø 8 A240C	410	21 X 2	17.53	7	17.53	7
		1.3	Ø 12 A500C	1810	34 X 2	123.08	109	123.08	109
		მძიმე ბეტონი B25			V = 1.9 X 2	= 3.85 მ³		3.85 მ³	
	SH.W. - 9 2 (ც.)	1	Ø 12 A500C	წ.ბ.	–	975	865	975.00	865
		2	Ø 25 A500C	წ.ბ.	–	216	833	216.40	833
		1.1	Ø 8 A240C	460	47 X 2	43.69	17	43.69	17
		1.3	Ø 12 A500C	1810	33 X 2	119.46	106	119.46	106
		1.4	Ø 8 A240C	1280	53 X 2	135.68	54	135.68	54
		მძიმე ბეტონი B25			V = 4.3 X 2	= 8.55 მ³		8.55 მ³	
	SH.W. - 10 2 (ც.)	1	Ø 12 A500C	წ.ბ.	–	1165	1034	1165.00	1034
		2	Ø 25 A500C	წ.ბ.	–	219	844	219.20	844
		1.1	Ø 8 A240C	410	65 X 2	53.06	21	53.06	21
		1.3	Ø 12 A500C	1810	34 X 2	123.08	109	123.08	109
		1.4	Ø 8 A240C	1280	86 X 2	220.16	87	220.16	87
		მძიმე ბეტონი B25			V = 5.8 X 2	= 11.65 მ³		11.65 მ³	
	SH.W. - 11 2 (ც.)	2	Ø 12 A500C	წ.ბ.	–	530	470	530.00	470
		3	Ø 25 A500C	წ.ბ.	–	156	601	156.00	601
		1.1	Ø 8 A240C	410	29 X 2	24.14	10	24.14	10
		1.2	Ø 12 A500C	1410	34 X 2	95.88	85	95.88	85
		1.4	Ø 8 A240C	1280	34 X 2	87.04	34	87.04	34
		მძიმე ბეტონი B25			V = 2.7 X 2	= 5.30 მ³		5.30 მ³	
	SH.W. - 12 2 (ც.)	1	Ø 12 A500C	წ.ბ.	–	705	626	705.00	626
		2	Ø 25 A500C	წ.ბ.	–	114	440	114.24	440
		1.1	Ø 8 A240C	410	39 X 2	32.11	13	32.11	13
		1.2	Ø 12 A500C	1410	34 X 2	95.88	85	95.88	85
		1.4	Ø 8 A240C	1280	34 X 2	87.04	34	87.04	34
		მძიმე ბეტონი B25			V = 3.5 X 2	= 7.05 მ³		7.05 მ³	
	SH.W. - 14 2 (ც.)	1	Ø 12 A500C	წ.ბ.	–	560	497	560.00	497
		2	Ø 25 A500C	წ.ბ.	–	38	147	38.08	147
		1.1	Ø 8 A240C	410	31 X 2	25.51	10	25.51	10
		1.2	Ø 8 A240C	1410	17 X 2	47.94	19	47.94	19
		1.3	Ø 8 A240C	1810	17 X 2	61.54	24	61.54	24
		1.4	Ø 8 A240C	1280	34 X 2	87.04	34	87.04	34
		მძიმე ბეტონი B25			V = 2.8 X 2	= 5.60 მ³		5.60 მ³	
	SH.W. - 18 2 (ც.)	1	Ø 12 A500C	წ.ბ.	–	385	342	385.00	342
		1.1	Ø 8 A240C	410	21 X 2	17.49	7	17.49	7
		1.2	Ø 12 A500C	1410	34 X 2	95.88	85	95.88	85
		მძიმე ბეტონი B25			V = 1.9 X 2	= 3.85 მ³		3.85 მ³	

კონსტრ. დასახ. და სართული	ელემენტის დასახ. და რაოდენობა	პოზ. №	დიამეტრი ან კვეთი (მმ)	ბეტონის სიმტკიცე (მპა.)	ხარჯი ერთ სართულზე			ხარჯი მთლიანად	
					რაოდენობა (ც.)	სიგრძე (მ.)	წონა (კგ.)	საერთო სიგრძე (მ.)	საერთო წონა (კგ.)
დიაფრაგმების სპეციფიკაცია 10.400 & 13.900 ნიშნულებს შორის (1 სართულზე)	SH.W. - 19 2 (ც.)	1	Ø 12 A500C	წ.ბ.	–	420	373	420.00	373
		1.1	Ø 8 A240C	410	23 X 2	19.13	8	19.13	8
		1.3	Ø 12 A500C	1810	34 X 2	123.08	109	123.08	109
		მძიმე ბეტონი B25			V = 2.1 X 2	= 4.20 მ³		4.20 მ³	
	SH.W. - 20 2 (ც.)	1	Ø 12 A500C	წ.ბ.	–	405	359	405.00	359
		2	Ø 25 A500C	წ.ბ.	–	237	914	237.28	914
		1.1	Ø 8 A240C	410	22 X 2	18.44	7	18.44	7
		1.2	Ø 12 A500C	1410	52 X 2	146.64	130	146.64	130
		1.3	Ø 12 A500C	1410	17 X 2	47.94	43	47.94	43
		1.4	Ø 8 A240C	1280	34 X 2	87.04	34	87.04	34
		1.5	Ø 8 A240C	1080	5 X 2	10.80	4	10.80	4
		მძიმე ბეტონი B25			V = 2.0 X 2	= 4.05 მ³		4.05 მ³	
	SH.W. - 21 2 (ც.)	1	Ø 12 A500C	წ.ბ.	–	62	55	61.60	55
		1.1	Ø 8 A240C	410	4 X 1	1.59	1	1.59	1
		მძიმე ბეტონი B25			V = 0.4 X 1	= 0.35 მ³		0.35 მ³	

შენიშვნა:
NOTE:

No	Date	Revision	Issued by
----	----	----	----
----	----	----	----
----	----	----	----
----	----	----	----
----	----	----	----

სიტუაციური სქემა
KEY PLAN

მისამართი
ADDRESS
ქ. თბილისი, მწვანე ქალაქი ლისზე, ფაზა N3. C4 საცხოვრებელი ბლოკი. ს.კ. N01.10.18.006.312

პროექტი
PROJECT
მრავალბინიანი საცხოვრებელი სახლი

ნახაზი
DRWG.
დიაფრაგმების სპეციფიკაცია 10.400 & 13.900 ნიშნულებს შორის

CUBICON DESIGN & BUILDING ENGINEERING
შპს "კუბიკონი", თბილისი, მარშალ გელოვანის გამზ. 13
ტელ: (+995 591) 116444 www.cubicon.ge

შესრულა: ISSUED BY:	შეამოწმა APPROVED BY:
TM	SHM
ფაილი FILE: SH.W.SECT.	პროექტის #: PROJECT No: 73A19
ფორმატი PAPER SIZE: A3	მასშტაბი SCALE: ----
ნახ.კოდი DRWG. No: S - 369	კორექტ. REVISION: 00
სტატუსი STATUS: C.D.	

08.02.2022

კონსტრ. ელემ. და სართული	ელემენტის დასახ. და რაოდენობა	პოზ. №	დიამეტრი ან კვეთი (მმ)	ერთეულის სიგრძე (მმ.)	ხარჯი ერთ სართულზე: რაოდენობა (ც.)	სიგრძე (მ.)	წონა (კგ.)	ხარჯი მთლიანად: საერთო სიგრძე (მ.)	საერთო წონა (კგ.)
დიაფრაგმების სპეციფიკაცია 13.900 & 17.400 ნიშნულებს შორის (1 სართულზე)	SH.W. - 1 1 (ც.)	2	Ø 12 A500C	ფ.ბ.	–	1304	1157	1304.00	1157
		3	Ø 25 A500C	ფ.ბ.	–	229	881	228.80	881
		1.1	Ø 8 A240C	410	56 X 2	45.54	18	45.54	18
		1.2	Ø 12 A500C	1410	27 X 2	76.14	68	76.14	68
		1.4	Ø 8 A240C	1280	54 X 2	138.24	55	138.24	55
		1.5	Ø 8 A240C	1080	5 X 2	10.80	4	10.80	4
		მძიმე ბეტონი	B25	V =	5.0 X 2	= 10.00	მ³	10.00 მ³	
	SH.W. - 2 2 (ც.)	1	Ø 12 A500C	ფ.ბ.	–	1095	972	1095.00	972
		1.1	Ø 8 A240C	410	61 X 2	49.87	20	49.87	20
		1.3	Ø 12 A500C	1810	34 X 2	123.08	109	123.08	109
		მძიმე ბეტონი	B25	V =	5.5 X 2	= 10.95	მ³	10.95 მ³	
	SH.W. - 3 2 (ც.)	2	Ø 12 A500C	ფ.ბ.	–	585	519	585.00	519
		3	Ø 25 A500C	ფ.ბ.	–	45	173	45.00	173
		1.1	Ø 8 A240C	410	32 X 2	25.90	10	25.90	10
		1.3	Ø 12 A500C	1810	15 X 2	54.30	48	54.30	48
		1.4	Ø 8 A240C	1280	15 X 2	38.40	15	38.40	15
		მძიმე ბეტონი	B25	V =	2.9 X 2	= 5.85	მ³	5.85 მ³	
	SH.W. - 4 2 (ც.)	2	Ø 12 A500C	ფ.ბ.	–	585	519	585.00	519
		4	Ø 25 A500C	ფ.ბ.	–	65	250	64.80	250
		1.1	Ø 8 A240C	410	32 X 2	26.65	11	26.65	11
		1.3	Ø 12 A500C	1810	52 X 2	188.24	167	188.24	167
		მძიმე ბეტონი	B25	V =	2.9 X 2	= 5.85	მ³	5.85 მ³	
	SH.W. - 5 2 (ც.)	1	Ø 12 A500C	ფ.ბ.	–	550	488	550.00	488
		1.1	Ø 8 A240C	410	31 X 2	25.05	10	25.05	10
		1.3	Ø 12 A500C	1810	34 X 2	123.08	109	123.08	109
		მძიმე ბეტონი	B25	V =	2.8 X 2	= 5.50	მ³	5.50 მ³	
	SH.W. - 6 2 (ც.)	1	Ø 12 A500C	ფ.ბ.	–	550	488	550.00	488
		1.1	Ø 8 A240C	410	31 X 2	25.05	10	25.05	10
		1.3	Ø 12 A500C	1810	34 X 2	123.08	109	123.08	109
		მძიმე ბეტონი	B25	V =	2.8 X 2	= 5.50	მ³	5.50 მ³	
	SH.W. - 7 2 (ც.)	1	Ø 12 A500C	ფ.ბ.	–	275	244	275.00	244
		2	Ø 25 A500C	ფ.ბ.	–	147	566	146.88	566
		1.1	Ø 8 A240C	410	15 X 2	12.49	5	12.49	5
		1.3	Ø 12 A500C	1810	34 X 2	123.08	109	123.08	109
		1.4	Ø 8 A240C	1280	34 X 2	87.04	34	87.04	34
		1.5	Ø 8 A240C	1280	10 X 2	25.60	10	25.60	10
		მძიმე ბეტონი	B25	V =	1.4 X 2	= 2.75	მ³	2.75 მ³	

კონსტრ. ელემ. და სართული	ელემენტის დასახ. და რაოდენობა	პოზ. №	დიამეტრი ან კვეთი (მმ)	ერთეულის სიგრძე (მმ.)	ხარჯი ერთ სართულზე: რაოდენობა (ც.)	სიგრძე (მ.)	წონა (კგ.)	ხარჯი მთლიანად: საერთო სიგრძე (მ.)	საერთო წონა (კგ.)
დიაფრაგმების სპეციფიკაცია 13.900 & 17.400 ნიშნულებს შორის (1 სართულზე)	SH.W. - 8 2 (ც.)	1	Ø 12 A500C	ფ.ბ.	–	385	342	385.00	342
		1.1	Ø 8 A240C	410	21 X 2	17.53	7	17.53	7
		1.3	Ø 12 A500C	1810	34 X 2	123.08	109	123.08	109
		მძიმე ბეტონი	B25	V =	1.9 X 2	= 3.85	მ³	3.85 მ³	
	SH.W. - 9 2 (ც.)	1	Ø 12 A500C	ფ.ბ.	–	640	568	640.00	568
		2	Ø 25 A500C	ფ.ბ.	–	130	501	130.00	501
		1.1	Ø 8 A240C	460	36 X 2	32.70	13	32.70	13
		1.3	Ø 12 A500C	1810	33 X 2	119.46	106	119.46	106
		1.4	Ø 8 A240C	1280	53 X 2	135.68	54	135.68	54
		მძიმე ბეტონი	B25	V =	3.6 X 2	= 7.17	მ³	7.17 მ³	
	SH.W. - 21 2 (ც.)	1	Ø 12 A500C	ფ.ბ.	–	57	51	57.20	51
		1.1	Ø 8 A240C	410	4 X 1	1.48	1	1.48	1
		მძიმე ბეტონი	B25	V =	X 1	=	მ³	მ³	
	SH.W. - 22 2 (ც.)	1	Ø 12 A500C	ფ.ბ.	–	180	160	180.40	160
		1.1	Ø 8 A240C	410	11 X 1	4.67	2	4.67	2
		მძიმე ბეტონი	B25	V =	X 1	=	მ³	მ³	

შენიშვნა:
NOTE:

No	Date	Revision	Issued by
----	----	----	----
----	----	----	----
----	----	----	----
----	----	----	----
----	----	----	----

სიტუაციური სქემა
KEY PLAN

მისამართი
ADDRESS
ქ. თბილისი, მწვანე ქალაქი ლისზე, ფაზა N3. C4 საცხოვრებელი ბლოკი. ს.კ. N01.10.18.006.312

პროექტი
PROJECT
მრავალბინიანი საცხოვრებელი სახლი

ნახაზი
DRWG.
დიაფრაგმების სპეციფიკაცია 13.900 & 17.400 ნიშნულებს შორის

CUBICON
DESIGN & BUILDING ENGINEERING
შპს "კუბიკონი", თბილისი, ბარბარე ჟღენტის ქუჩ. 13
ტელ: (+995 591) 116444 www.cubicon.ge

შეასრულა: ISSUED BY: TM	შეამოწმა: APPROVED BY: SHM
ფაილი FILE SH.W.SECT.	პროექტის #: PROJECT No 73A19
ფორმატი PAPER SIZE A3	მასშტაბი SCALE ----
ნახ.კოდი DRWG. No S - 370	
რევიზ. REVISION 00	სტატუსი STATUS C.D.

08.02.2022

კონსტრ. დასახ. და სართული	ელემენტის დასახ. და რაოდენობა	პოზ. №	დიამეტრი ან კვეთი (მმ)	ბეტონის სიმტკიცე (მპა.)	ხარჯი ერთ სართულზე			ხარჯი მთლიანად	
					რაოდენობა (ც.)	სიმძიმე (მ.)	წონა (კგ.)	საერთო სიმძიმე (მ.)	საერთო წონა (კგ.)
დიაფრაგმების სპეციფიკაცია 17.400 & 20.900 ნიშნულებს შორის (1 სართულზე)	SH.W. - 1 2 (ც.)	2	Ø 12 A500C	ფ.ბ.	–	1304	1157	1304.00	1157
		3	Ø 25 A500C	ფ.ბ.	–	229	881	228.80	881
		1.1	Ø 8 A240C	410	56 X 2	45.54	18	45.54	18
		1.2	Ø 12 A500C	1410	27 X 2	76.14	68	76.14	68
		1.4	Ø 8 A240C	1280	54 X 2	138.24	55	138.24	55
		1.5	Ø 8 A240C	1080	5 X 2	10.80	4	10.80	4
		მძიმე ბეტონი B25		V =	5.0 X 2	= 10.00 მ³		10.00 მ³	
	SH.W. - 2 2 (ც.)	1	Ø 12 A500C	ფ.ბ.	–	1095	972	1095.00	972
		1.1	Ø 8 A240C	410	61 X 2	49.87	20	49.87	20
		1.3	Ø 12 A500C	1810	34 X 2	123.08	109	123.08	109
		მძიმე ბეტონი B25		V =	5.5 X 2	= 10.95 მ³		10.95 მ³	
	SH.W. - 3 2 (ც.)	2	Ø 12 A500C	ფ.ბ.	–	585	519	585.00	519
		3	Ø 25 A500C	ფ.ბ.	–	45	173	45.00	173
		1.1	Ø 8 A240C	410	32 X 2	25.90	10	25.90	10
		1.3	Ø 12 A500C	1810	15 X 2	54.30	48	54.30	48
		1.4	Ø 8 A240C	1280	15 X 2	38.40	15	38.40	15
		მძიმე ბეტონი B25		V =	2.9 X 2	= 5.85 მ³		5.85 მ³	
	SH.W. - 4 2 (ც.)	2	Ø 12 A500C	ფ.ბ.	–	585	519	585.00	519
		4	Ø 25 A500C	ფ.ბ.	–	65	250	64.80	250
		1.1	Ø 8 A240C	410	32 X 2	26.65	11	26.65	11
		1.3	Ø 12 A500C	1810	52 X 2	188.24	167	188.24	167
		მძიმე ბეტონი B25		V =	2.9 X 2	= 5.85 მ³		5.85 მ³	
	SH.W. - 5 2 (ც.)	1	Ø 12 A500C	ფ.ბ.	–	550	488	550.00	488
		1.1	Ø 8 A240C	410	31 X 2	25.05	10	25.05	10
		1.3	Ø 12 A500C	1810	34 X 2	123.08	109	123.08	109
		მძიმე ბეტონი B25		V =	2.8 X 2	= 5.50 მ³		5.50 მ³	
	SH.W. - 6 2 (ც.)	1	Ø 12 A500C	ფ.ბ.	–	550	488	550.00	488
		1.1	Ø 8 A240C	410	31 X 2	25.05	10	25.05	10
		1.3	Ø 12 A500C	1810	34 X 2	123.08	109	123.08	109
		მძიმე ბეტონი B25		V =	2.8 X 2	= 5.50 მ³		5.50 მ³	
	SH.W. - 7 2 (ც.)	1	Ø 12 A500C	ფ.ბ.	–	275	244	275.00	244
		2	Ø 25 A500C	ფ.ბ.	–	147	566	146.88	566
		1.1	Ø 8 A240C	410	15 X 2	12.49	5	12.49	5
		1.3	Ø 12 A500C	1810	34 X 2	123.08	109	123.08	109
		1.4	Ø 8 A240C	1280	34 X 2	87.04	34	87.04	34
		1.5	Ø 8 A240C	1280	10 X 2	25.60	10	25.60	10
		მძიმე ბეტონი B25		V =	1.4 X 2	= 2.75 მ³		2.75 მ³	

კონსტრ. დასახ. და სართული	ელემენტის დასახ. და რაოდენობა	პოზ. №	დიამეტრი ან კვეთი (მმ)	ბეტონის სიმტკიცე (მპა.)	ხარჯი ერთ სართულზე			ხარჯი მთლიანად	
					რაოდენობა (ც.)	სიმძიმე (მ.)	წონა (კგ.)	საერთო სიმძიმე (მ.)	საერთო წონა (კგ.)
დიაფრაგმების სპეციფიკაცია 17.400 & 20.900 ნიშნულებს შორის (1 სართულზე)	SH.W. - 8 2 (ც.)	1	Ø 12 A500C	ფ.ბ.	–	385	342	385.00	342
		1.1	Ø 8 A240C	410	21 X 2	17.53	7	17.53	7
		1.3	Ø 12 A500C	1810	34 X 2	123.08	109	123.08	109
		მძიმე ბეტონი B25		V =	1.9 X 2	= 3.85 მ³		3.85 მ³	
	SH.W. - 21 2 (ც.)	1	Ø 12 A500C	ფ.ბ.	–	57	51	57.20	51
		1.1	Ø 8 A240C	410	4 X 1	1.48	1	1.48	1
		მძიმე ბეტონი B25		V =	X 1	=		მ³	
	SH.W. - 22 2 (ც.)	1	Ø 12 A500C	ფ.ბ.	–	176	156	176.00	156
		1.1	Ø 8 A240C	410	11 X 1	4.56	2	4.56	2
		მძიმე ბეტონი B25		V =	X 1	=		მ³	

შენიშვნა:
NOTE:

No	Date	Revision	Issued by
----	----	----	----
----	----	----	----
----	----	----	----
----	----	----	----
----	----	----	----
----	----	----	----

სიტუაციური სქემა
KEY PLAN

მისამართი
ADDRESS
ქ. თბილისი, მწვანე ქალაქი ლისზე, ფაზა N3. C4 საცხოვრებელი ბლოკი. ს.კ. N01.10.18.006.312

პროექტი
PROJECT
მრავალბინიანი საცხოვრებელი სახლი

ნახაზი
DRWG.
დიაფრაგმების სპეციფიკაცია 17.400 & 20.900 ნიშნულებს შორის

CUBICON DESIGN & BUILDING ENGINEERING
შპს "კუბიკონი", თბილისი, მარშალ გელოვანის გამზ. 13
ტელ: (+995 591) 116444 www.cubicon.ge

შემსრულა: ISSUED BY:	შემოწმდა APPROVED BY:
TM	SHM
ფაილი FILE: SH.W.SECT.	პროექტის #: PROJECT No: 73A19
ფორმატი PAPER SIZE: A3	მასშტაბი SCALE: ----
ნახ.კოდი DRWG. No: S - 371	კორექტ. REVISION: 00
სტატუსი STATUS: C.D.	08.02.2022

კონსტრ. დასახ. და სართული	ელემენტის დასახ. და რაოდენობა	პოზ. №	დიამეტრი ან კვეთი (მმ)	ბეტონის სიმტკიცე (მპა.)	ხარჯი ერთ სართულზე			ხარჯი მთლიანად	
					რაოდენობა (ც.)	სიმაღლე (მ.)	წონა (კგ.)	საერთო სიმაღლე (მ.)	საერთო წონა (კგ.)
დიაფრაგმების სპეციფიკაცია 20.900 & 24.40 ნიშნულებს შორის (1 სართულზე)	SH.W. - 1 2 (ც.)	2	Ø 12 A500C	ფ.ბ.	–	1104	980	1104.00	980
		3	Ø 25 A500C	ფ.ბ.	–	229	881	228.80	881
		1.1	Ø 8 A240C	410	56 X 2	45.54	18	45.54	18
		1.2	Ø 12 A500C	1410	60 X 2	169.20	150	169.20	150
		1.4	Ø 8 A240C	1280	54 X 2	138.24	55	138.24	55
		1.5	Ø 8 A240C	1080	5 X 2	10.80	4	10.80	4
		მძიმე ბეტონი B25		V =	5.0 X 2	= 10.00 მ³		10.00 მ³	
	SH.W. - 2 2 (ც.)	1	Ø 12 A500C	ფ.ბ.	–	964	855	963.60	855
		1.1	Ø 8 A240C	410	61 X 2	49.87	20	49.87	20
		1.2	Ø 12 A500C	1410	33 X 2	93.06	83	93.06	83
		1.3	Ø 12 A500C	1810	34 X 2	123.08	109	123.08	109
		მძიმე ბეტონი B25		V =	5.5 X 2	= 10.95 მ³		10.95 მ³	
	SH.W. - 3 2 (ც.)	2	Ø 12 A500C	ფ.ბ.	–	515	457	514.80	457
		3	Ø 25 A500C	ფ.ბ.	–	45	173	45.00	173
		1.1	Ø 8 A240C	410	32 X 2	25.90	10	25.90	10
		1.2	Ø 12 A500C	1410	18 X 2	50.76	45	50.76	45
		1.3	Ø 12 A500C	1810	15 X 2	54.30	48	54.30	48
		1.4	Ø 8 A240C	1280	15 X 2	38.40	15	38.40	15
		მძიმე ბეტონი B25		V =	0.0 X 2	= მ³		მ³	
	SH.W. - 4 2 (ც.)	2	Ø 12 A500C	ფ.ბ.	–	515	457	514.80	457
		4	Ø 25 A500C	ფ.ბ.	–	65	250	64.80	250
		1.1	Ø 8 A240C	410	32 X 2	26.65	11	26.65	11
		1.2	Ø 12 A500C	1410	18 X 2	50.76	45	50.76	45
		1.3	Ø 12 A500C	1810	52 X 2	188.24	167	188.24	167
		მძიმე ბეტონი B25		V =	2.9 X 2	= 5.85 მ³		5.85 მ³	
	SH.W. - 5 2 (ც.)	1	Ø 12 A500C	ფ.ბ.	–	484	429	484.00	429
		1.1	Ø 8 A240C	410	31 X 2	25.05	10	25.05	10
		1.3	Ø 12 A500C	1810	34 X 2	123.08	109	123.08	109
		მძიმე ბეტონი B25		V =	2.8 X 2	= 5.50 მ³		5.50 მ³	
	SH.W. - 6 2 (ც.)	1	Ø 12 A500C	ფ.ბ.	–	484	429	484.00	429
		1.1	Ø 8 A240C	410	31 X 2	25.05	10	25.05	10
		1.3	Ø 12 A500C	1810	34 X 2	123.08	109	123.08	109
		მძიმე ბეტონი B25		V =	2.8 X 2	= 5.50 მ³		5.50 მ³	

კონსტრ. დასახ. და სართული	ელემენტის დასახ. და რაოდენობა	პოზ. №	დიამეტრი ან კვეთი (მმ)	ბეტონის სიმტკიცე (მპა.)	ხარჯი ერთ სართულზე			ხარჯი მთლიანად	
					რაოდენობა (ც.)	სიმაღლე (მ.)	წონა (კგ.)	საერთო სიმაღლე (მ.)	საერთო წონა (კგ.)
დიაფრაგმების სპეციფიკაცია 20.900 & 24.40 ნიშნულებს შორის (1 სართულზე)	SH.W. - 7 2 (ც.)	1	Ø 12 A500C	ფ.ბ.	–	242	215	242.00	215
		2	Ø 25 A500C	ფ.ბ.	–	147	566	146.88	566
		1.1	Ø 8 A240C	410	15 X 2	12.49	5	12.49	5
		1.3	Ø 12 A500C	1810	34 X 2	123.08	109	123.08	109
		1.4	Ø 8 A240C	1280	34 X 2	87.04	34	87.04	34
		1.5	Ø 8 A240C	1280	10 X 2	25.60	10	25.60	10
		მძიმე ბეტონი B25		V =	1.4 X 2	= 2.75 მ³		2.75 მ³	
	SH.W. - 8 2 (ც.)	1	Ø 12 A500C	ფ.ბ.	–	339	301	338.80	301
		1.1	Ø 8 A240C	410	21 X 2	17.53	7	17.53	7
		1.3	Ø 12 A500C	1810	34 X 2	123.08	109	123.08	109
		მძიმე ბეტონი B25		V =	1.9 X 2	= 3.85 მ³		3.85 მ³	
	SH.W. - 22 2 (ც.)	1	Ø 12 A500C	ფ.ბ.	–	180	160	180.40	160
		1.1	Ø 8 A240C	410	11 X 1	4.67	2	4.67	2
		მძიმე ბეტონი B25		V =	X 1	= მ³		მ³	

შენიშვნა:
NOTE:

No	Date	Revision	Issued by
----	----	----	----
----	----	----	----
----	----	----	----
----	----	----	----
----	----	----	----

სიტუაციური სქემა
KEY PLAN

მისამართი
ADDRESS
ქ. თბილისი, მწვანე ქალაქი ლისზე, ფაზა N3. C4 საცხოვრებელი ბლოკი. ს.კ. N01.10.18.006.312

პროექტი
PROJECT
მრავალბინიანი საცხოვრებელი სახლი

ნახაზი
DRWG.
დიაფრაგმების სპეციფიკაცია 20.900 & 24.40 ნიშნულებს შორის

CUBICON DESIGN & BUILDING ENGINEERING
შპს "კუბიკონი", თბილისი, მარშალ გელოვანის გამზ. 13
ტელ: (+995 591) 116444 www.cubicon.ge

შესრულა: ISSUED BY:	შეამოწმა APPROVED BY:
TM	SHM
ფაილი FILE: SH.W.SECT.	პროექტის #: PROJECT No: 73A19
ფორმატი PAPER SIZE: A3	მასშტაბი SCALE: ----
ნახ.კოდი DRWG. No: S - 372	კორექტ. REVISION: 00
	სტატუსი STATUS: C.D.

08.02.2022

შენიშვნა:
NOTE:

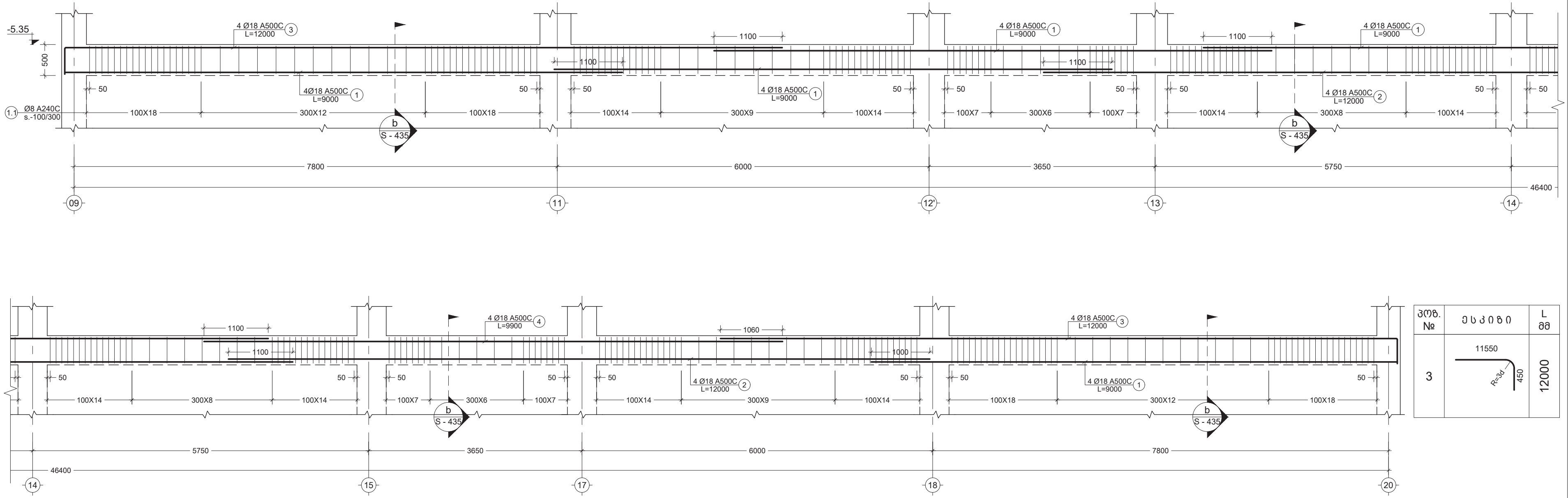

პოზ. №	ესკიზი	L მმ
3	11550 R=3d 450	12000

1 B.M.
- Scale: 1:50

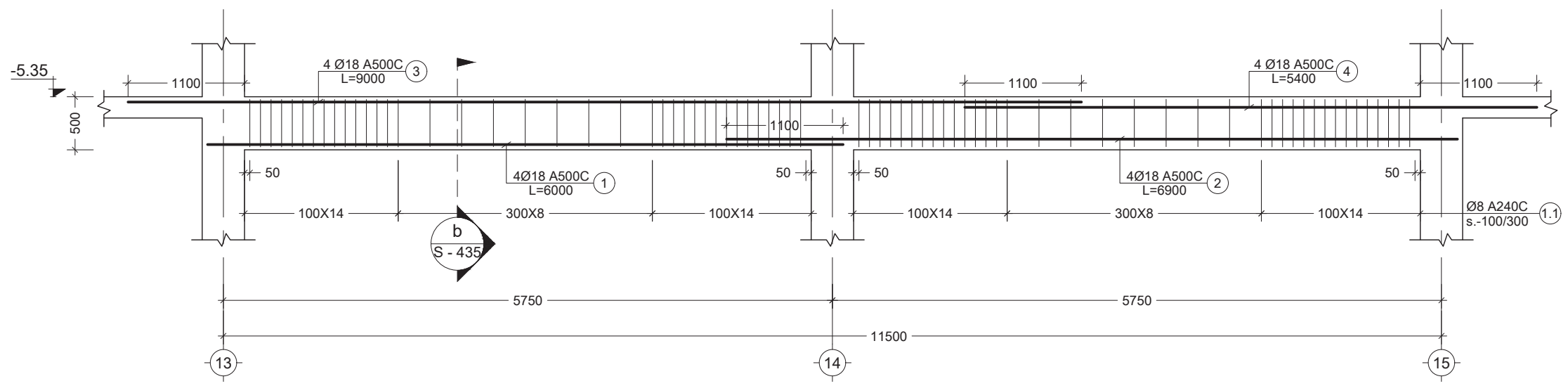

2 B.M.
- Scale: 1:50

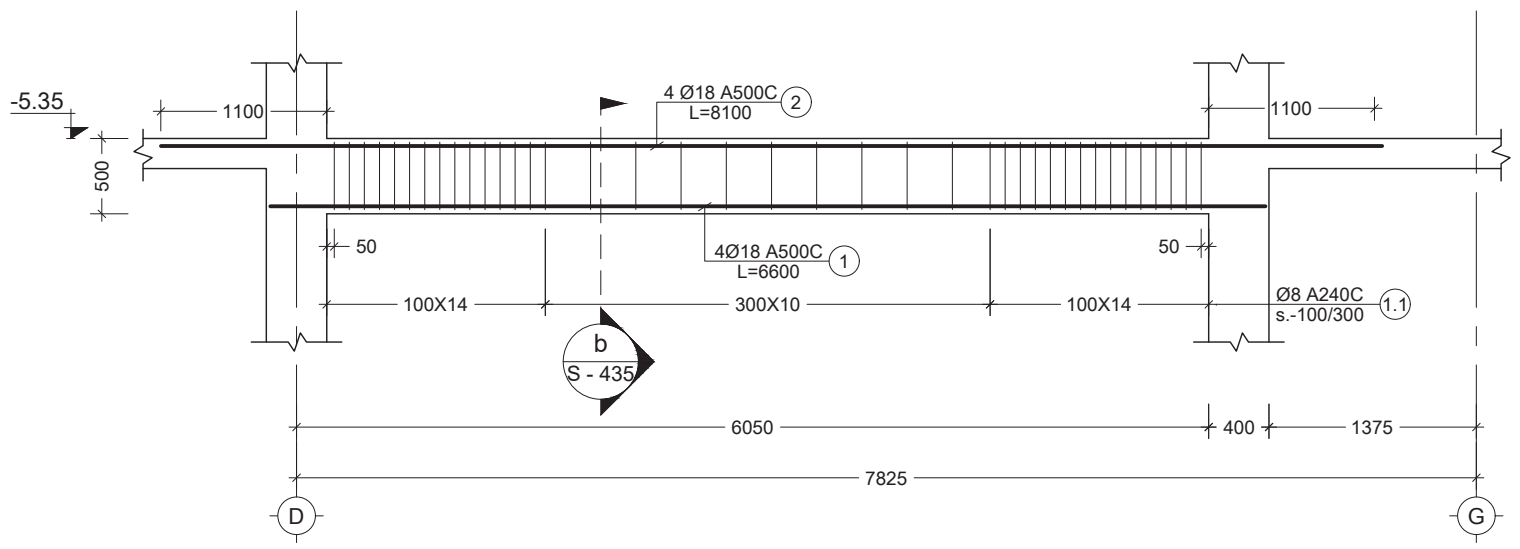

5 B.M.
- Scale: 1:50

No	Date	Revision	Issued by
----	----	----	----
----	----	----	----
----	----	----	----
----	----	----	----
----	----	----	----

სიტუაციური სქემა
KEY PLAN

მისამართი ADDRESS: ქ. თბილისი, მწვანე ქალაქი ლისზე, ფაზა N3. C4 საცხოვრებელი ბლოკი. ს.კ. N01.10.18.006.312

პროექტი PROJECT: მრავალბინიანი საცხოვრებელი სახლი

ნახაზი DRWG.: Beam -1;2;5

CUBICON DESIGN & BUILDING ENGINEERING
შპს "კუბიკონი", თბილისი, მარშალ გელოვანის გამზ. 13
ტელ: (+995 591) 116444 www.cubicon.ge

შეასრულა: ISSUED BY:	შეამოწმა APPROVED BY:
GG	SHM
ფაილი FILE: BEAM_1	პროექტის #: PROJECT No: 73A19
ფორმატი PAPER SIZE: A2	მასშტაბი SCALE: 1:50

ნახ.კოდი DRWG. No	კორექტ. REVISION	სტადია STATUS
S - 401	00	C.D.

08.02.2022

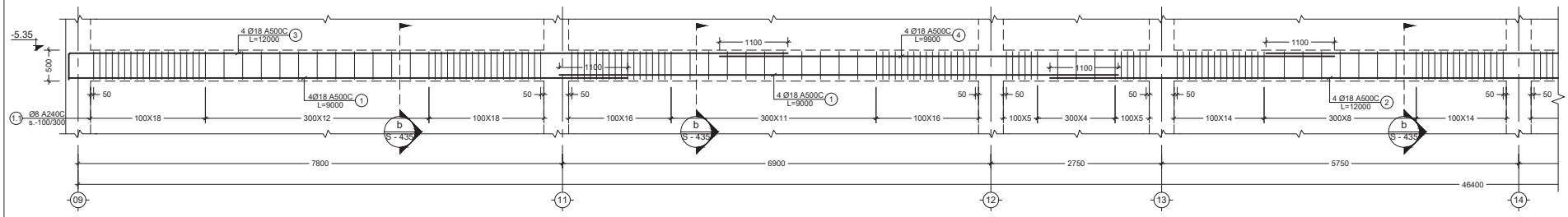

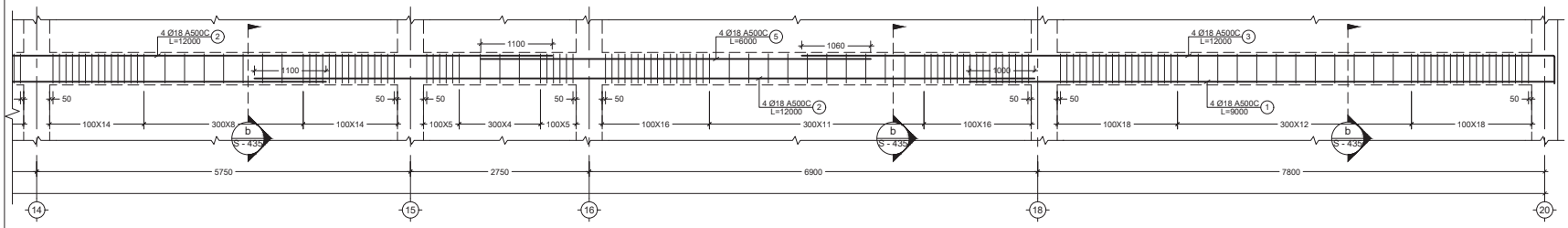

პოზ. №	ესკიზი	L მმ
3	11550, R=3d, 450	12000

3 B.M.
Scale: 1:50

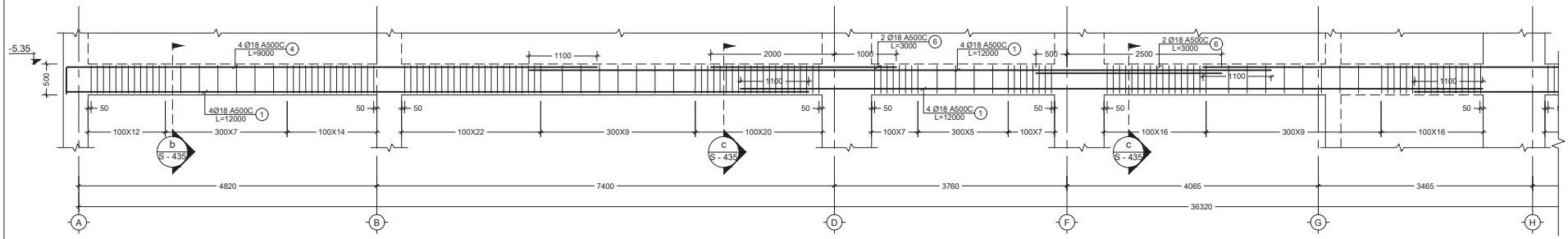

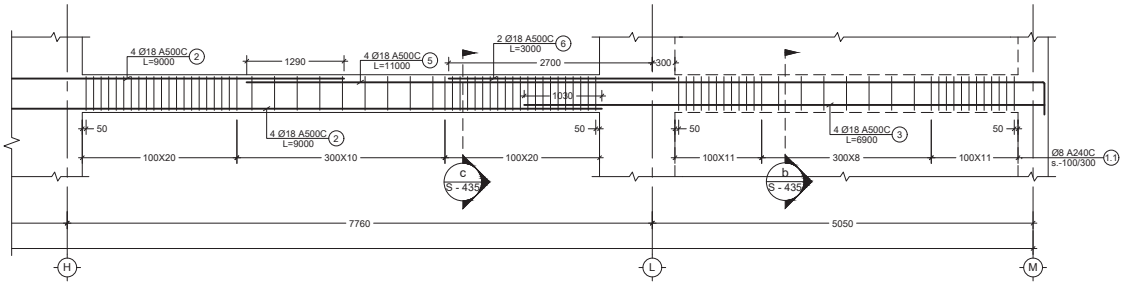

პოზ. №	ესკიზი	L მმ
4	8550, R=4d, 450	9000
5	10550, R=4d, 450	11000

4 B.M.
Scale: 1:50

შენიშვნა:
NOTE:

No	Date	Revision	Issued by

საორიენტაციო სქემა
KEY PLAN

მისამართი ADDRESS: ქ. თბილისი, მწვანე ბალახი ლისზე, ფაზა N3, C4 საცხოვრებელი ბლოკი. ს.კ. N01.10.18.006.312

პროექტი PROJECT: მრავალბინიანი საცხოვრებელი სახლი

ნახაზის DRWG.: Beam -3;4

CUBICON DESIGN & BUILDING ENGINEERING
მისამართი: ქ.თბილისი, მარჯანიშვილის ქუჩა 13
ტელ: (+995 591) 116444 www.cubicon.ge

გამოშვება ISSUED BY:	GG
დამტკიცება APPROVED BY:	SHM
ფაილი FILE	BEAM_1
პროექტის # PROJECT No	73A19
ფორმატი PAPER SIZE	A2
მასშტაბი SCALE	1:50
ნახ.კოდი DRWG. No	S - 402
კორექტ. REVISION	00
სტატუსი STATUS	C.D.

08.02.2022

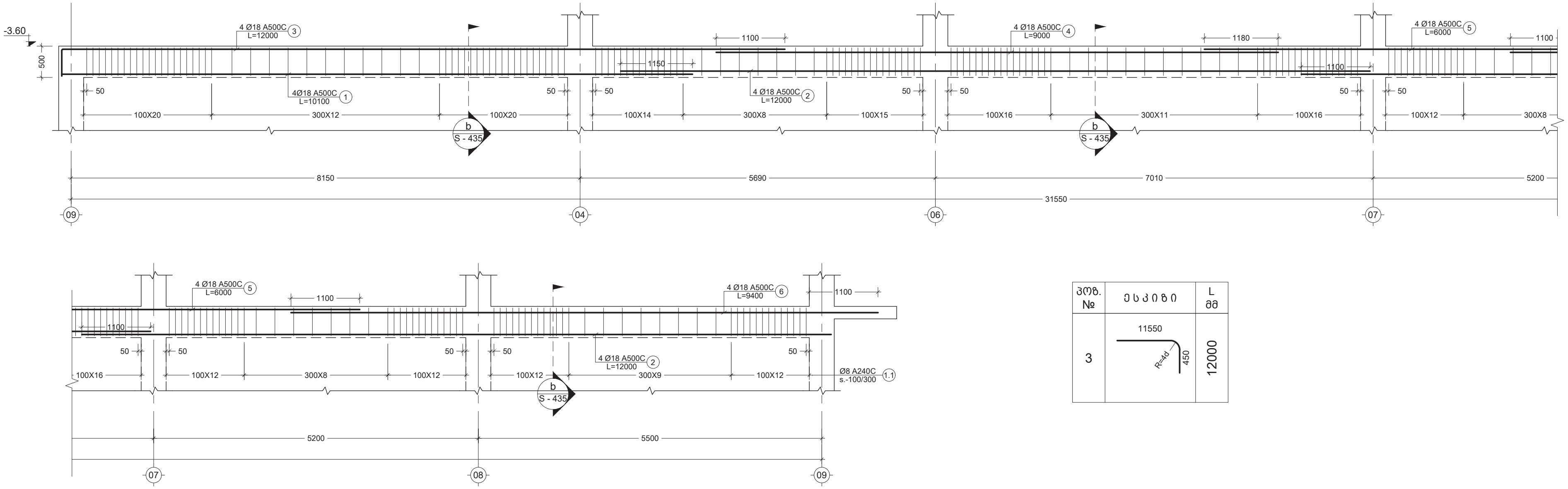

6 B.M.
Scale: 1:50

პოზ. №	ესკიზი	L მმ
3	11550, R=4d, 450	12000

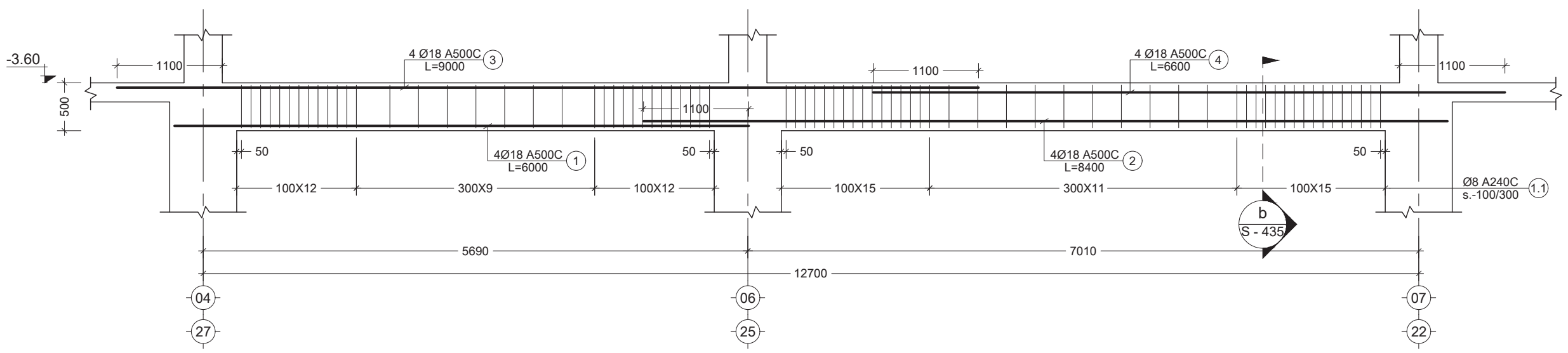

7 B.M.
Scale: 1:50

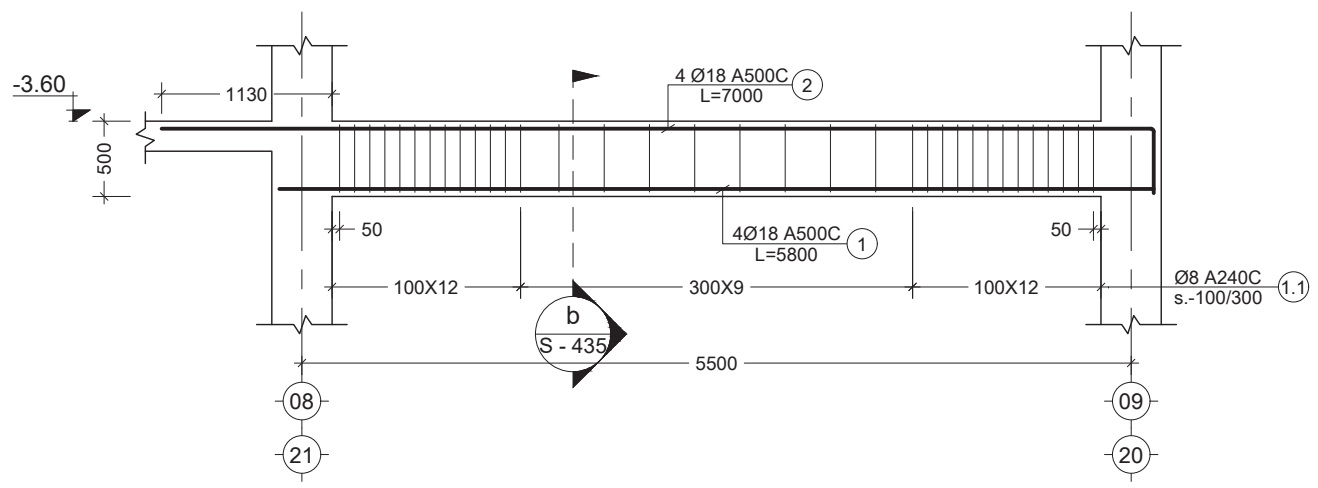

პოზ. №	ესკიზი	L მმ
2	6550, R=4d, 450	7000

9 B.M.
Scale: 1:50

შენიშვნა:
NOTE:

No	Date	Revision	Issued by
----	----	----	----
----	----	----	----
----	----	----	----
----	----	----	----
----	----	----	----

სიტუაციური სქემა
KEY PLAN

მისამართი
ADDRESS
ქ. თბილისი, მწვანე ქალაქი ლისზე, ფაზა N3. C4 საცხოვრებელი ბლოკი. ს.კ. N01.10.18.006.312

პროექტი
PROJECT
მრავალბინიანი საცხოვრებელი სახლი

ნახაზი
DRWG.
Beam - 6;7;9

CUBICON DESIGN & BUILDING ENGINEERING
შპს "კუბიკონი", თბილისი, მარშალ გელოვანის გამზ. 13
ტელ: (+995 591) 116444 www.cubicon.ge

შეასრულა: ISSUED BY:	შეამოწმა APPROVED BY:
GG	SHM
ფაილი FILE BEAM_1	პროექტის #: PROJECT No 73A19
ფორმატი PAPER SIZE A2	მასშტაბი SCALE 1:50

ნახ.კოდი DRWG. No S - 403
კორექტ. REVISION 00
სტადია STATUS C.D.
08.02.2022

შენიშვნა:
NOTE:

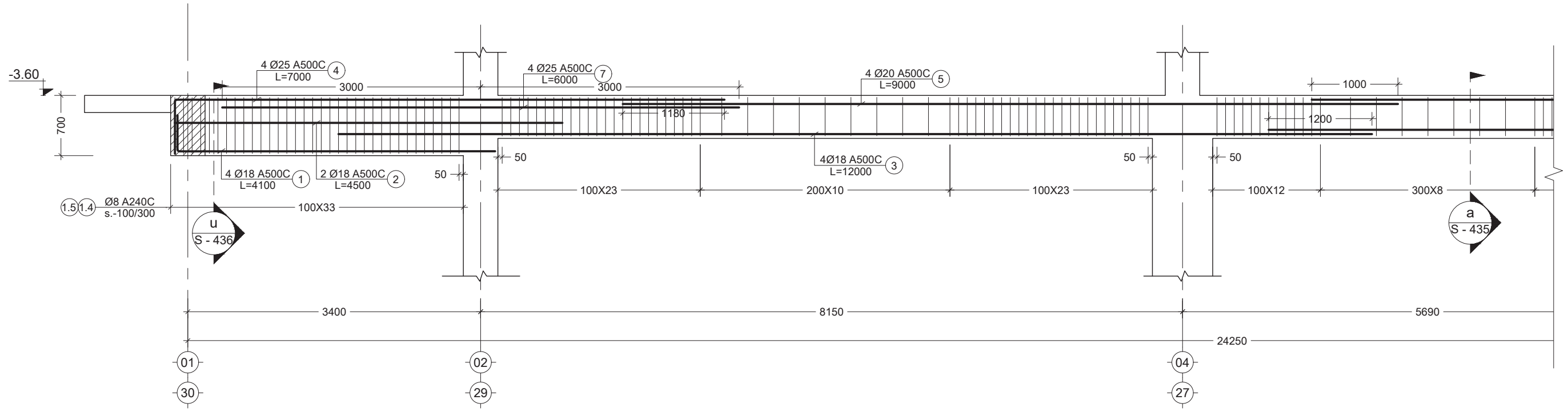

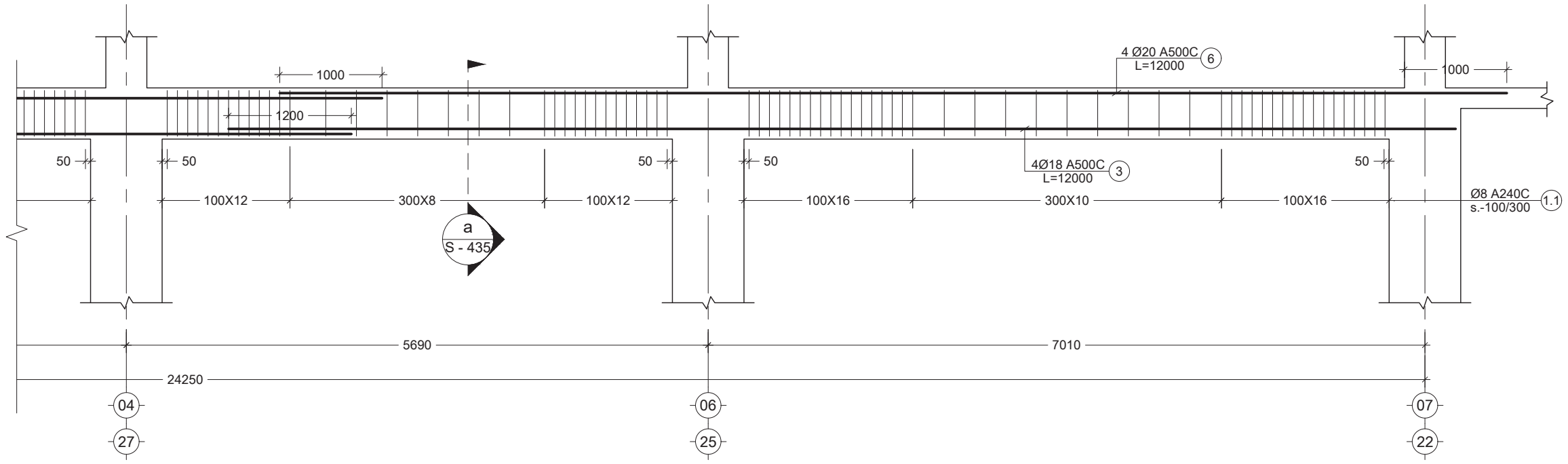

კოზ. №	ესკიზი	L მმ
1	3650; R=4d; 450	4100
4	6400; R=4d; 600	7000

8 B.M.
Scale: 1:50

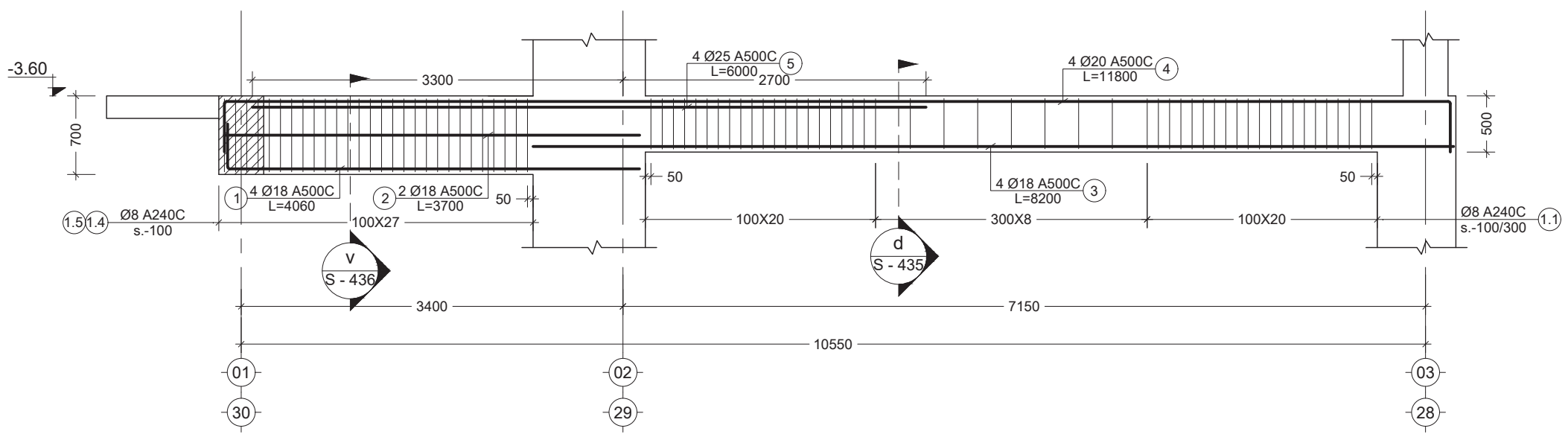

კოზ. №	ესკიზი	L მმ
1	3610; R=4d; 450	4060
4	450; 10900; R=4d; 450	11800

10 B.M.
Scale: 1:50

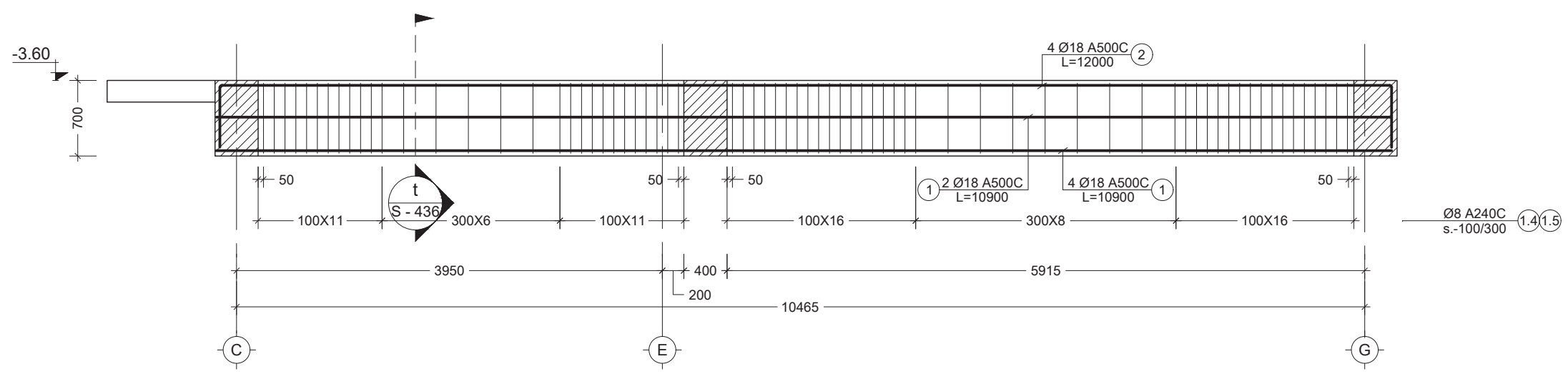

კოზ. №	ესკიზი	L მმ
2	550; 10900; R=4d; 550	12000

115 B.M.
Scale: 1:50

No	Date	Revision	Issued by
----	----	----	----
----	----	----	----
----	----	----	----
----	----	----	----
----	----	----	----

სიტუაციური სქემა
KEY PLAN

მისამართი
ADDRESS
ქ. თბილისი, მწვანე ქალაქი ლისზე, ფაზა N3. C4 საცხოვრებელი ბლოკი. ს.კ. N01.10.18.006.312

პროექტი
PROJECT
მრავალბინიანი საცხოვრებელი სახლი

ნახაზი
DRWG.
Beam - 8;10;115

CUBICON
DESIGN & BUILDING ENGINEERING
შპს "კუბიკონი", თბილისი, მარშალ გელოვანის გამზ. 13
ტელ: (+995 591) 116444 www.cubicon.ge

შეასრულა: ISSUED BY: GG	შეამოწმა APPROVED BY: SHM
ფაილი FILE BEAM_1	პროექტის #: PROJECT No 73A19
ფორმატი PAPER SIZE A2	მასშტაბი SCALE 1:50
ნახ.კოდი DRWG. No S - 404	კორექტ. REVISION 00
სტადია STATUS C.D.	

08.02.2022

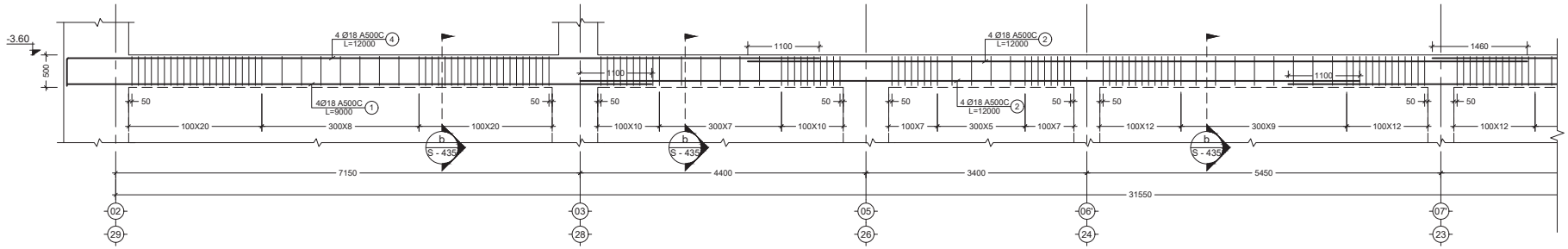

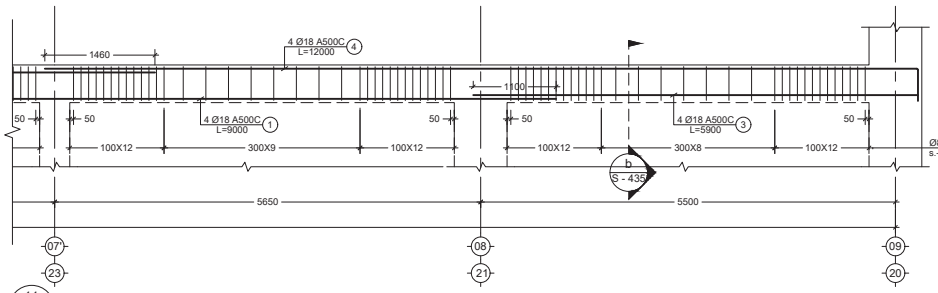

პოზ. №	ესკიზი	L მმ
4	11550 R=4d 450	12000

11 - B.M.
Scale: 1:50

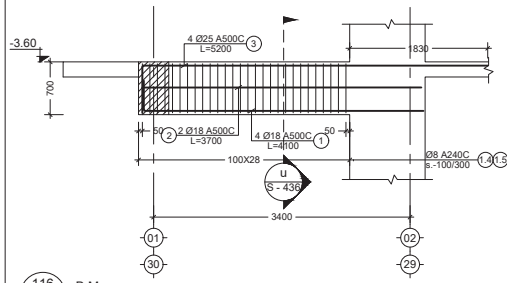

პოზ. №	ესკიზი	L მმ
1	3650 R=3d 450	4100
3	4650 R=3d 550	5200

116 - B.M.
Scale: 1:50

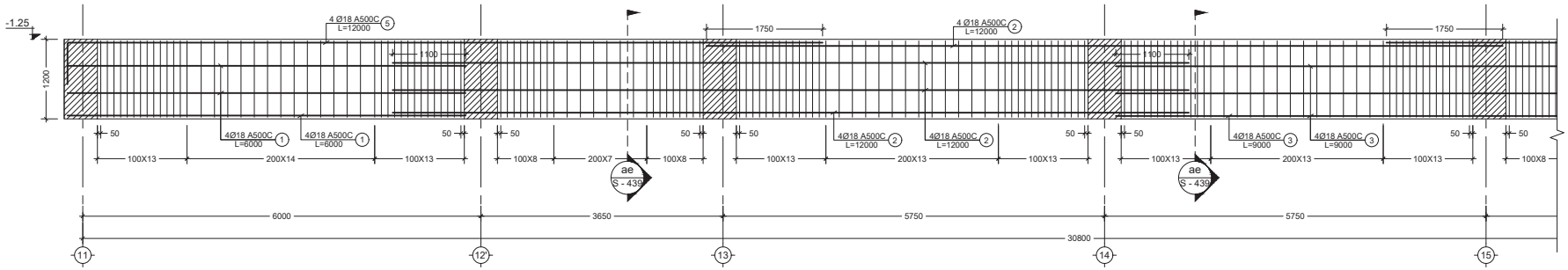

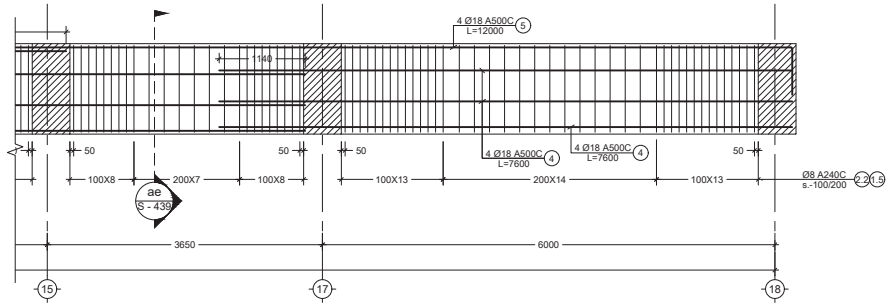

პოზ. №	ესკიზი	L მმ
5	11350 R=4d 650	12000

118 - B.M.
Scale: 1:50

შენიშვნა: NOTE:

No	Date	Revision	Issued by
----	----	----	----

საკვანძო სქემა KEY PLAN

მისამართი ADDRESS: ქ. თბილისი, მწვანე ძალაძე ლისზე, შახა N3, C4 საცხოვრებელი კლიკი. ს.კ. N01.10.18.006.312

პროექტი PROJECT: მრავალბინიანი საცხოვრებელი სახლი

ნახაზის DRWG.: Beam - 11;118;116

CUBICON DESIGN & BUILDING ENGINEERING
მისამართი: თბილისი, მარჯანიშვილის ქუჩა 13
ტელ: (+995 591) 116444 www.cubicon.ge

შემსრულებელი ISSUED BY:	შემოწმებული APPROVED BY:
GG	SHM
ფაილი FILE: BEAM_1	პროექტის #: PROJECT No: 73A19
ფორმატი PAPER SIZE: A2	მასშტაბი SCALE: 1:50
ნახ.ნომერი DRWG. No: S - 405	კორექტ. REVISION: 00
სტატუსი STATUS: C.D.	08.02.2022

შენიშვნა:
NOTE:

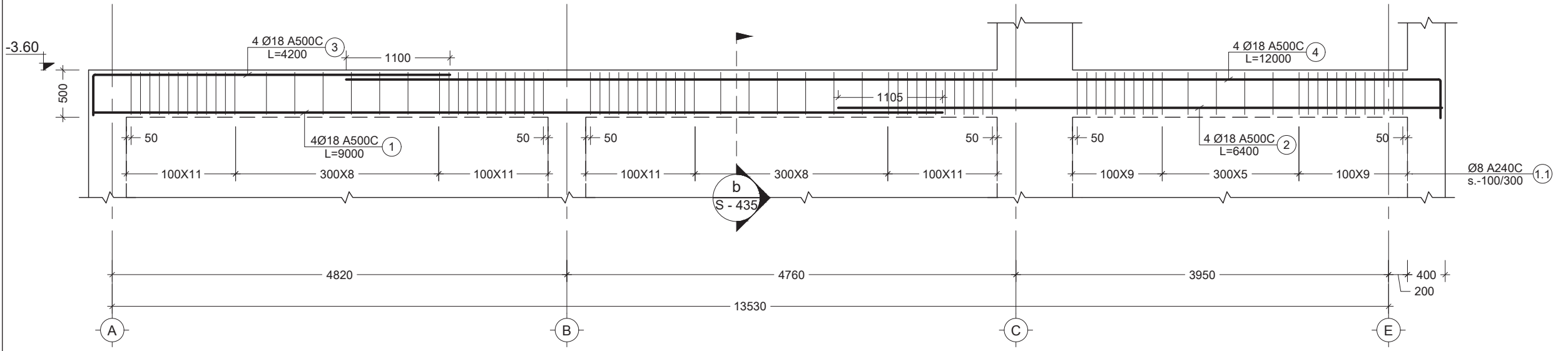

12 - B.M. Scale: 1:50

პოზ. №	ესკიზი	L მმ
3	3750; R=4d; 450	4200
4	11550; R=4d; 450	12000

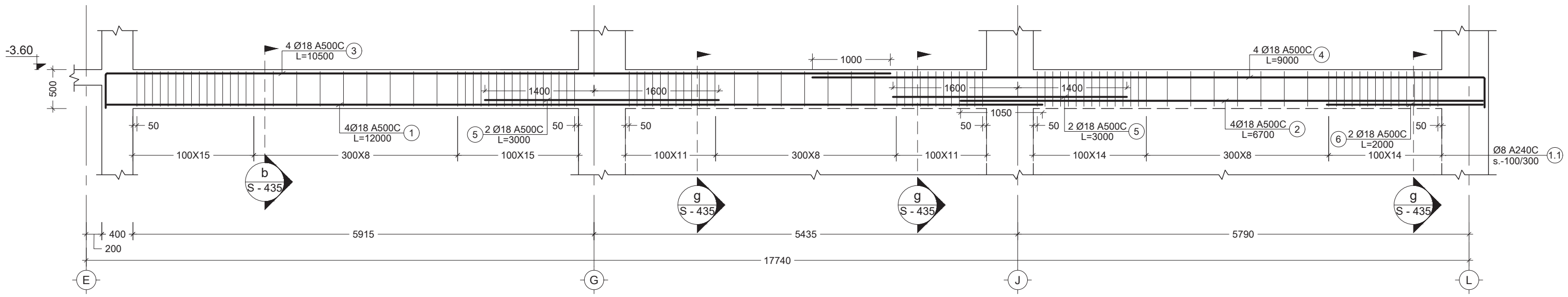

13 - B.M. Scale: 1:50

პოზ. №	ესკიზი	L მმ
3	10050; R=4d; 450	10500
4	8550; R=4d; 450	9000

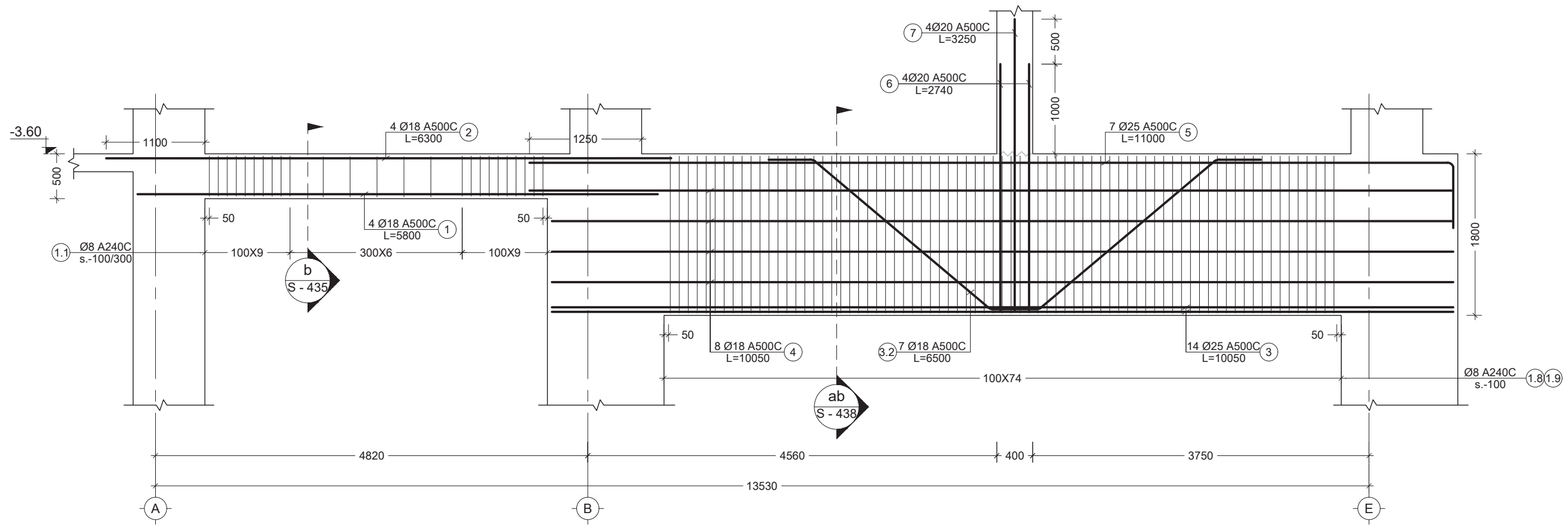

14 - B.M. Scale: 1:50

პოზ. №	ესკიზი	L მმ
5	10400; R=4d; 600	11000
3.2	500; 500; 2500; 2500; 500; 45°	6500

No	Date	Revision	Issued by
----	----	----	----
----	----	----	----
----	----	----	----
----	----	----	----
----	----	----	----

საორიენტაციო სქემა
KEY PLAN

მისამართი
ADDRESS
ქ. თბილისი, მწვანე ქალაქი ლისზე, ფაზა N3. C4 საცხოვრებელი ბლოკი. ს.კ. N01.10.18.006.312

პროექტი
PROJECT
მრავალბინიანი საცხოვრებელი სახლი

ნახაზი
DRWG.
Beam - 12;13;14

CUBICON DESIGN & BUILDING ENGINEERING
შპს "კუბიკონი", თბილისი, მარშალ გელოვანის გამზ. 13
ტელ: (+995 591) 116444 www.cubicon.ge

	შეასრულა: ISSUED BY: GG	შეამოწმა APPROVED BY: SHM
	ფაილი FILE BEAM_1	პროექტის #: PROJECT No 73A19
	ფორმატი PAPER SIZE A2	მასშტაბი SCALE 1:50
ნახ.კოდი DRWG. No S - 406	კორექტ. REVISION 00	სტადია STATUS C.D.

08.02.2022

შენიშვნა:
NOTE:

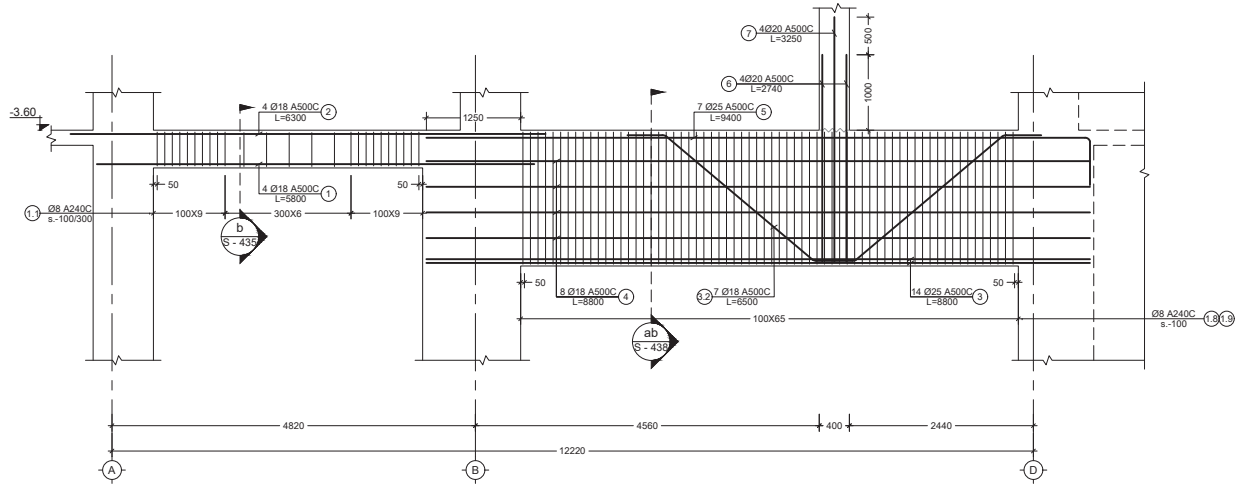

პოზ. №	ესკიზი	L მმ
5	8800, R=40, 600	9400
3.2	500, 500, 2500, 500, 90°, 45°	6500

15 B.M.
Scale: 1:50

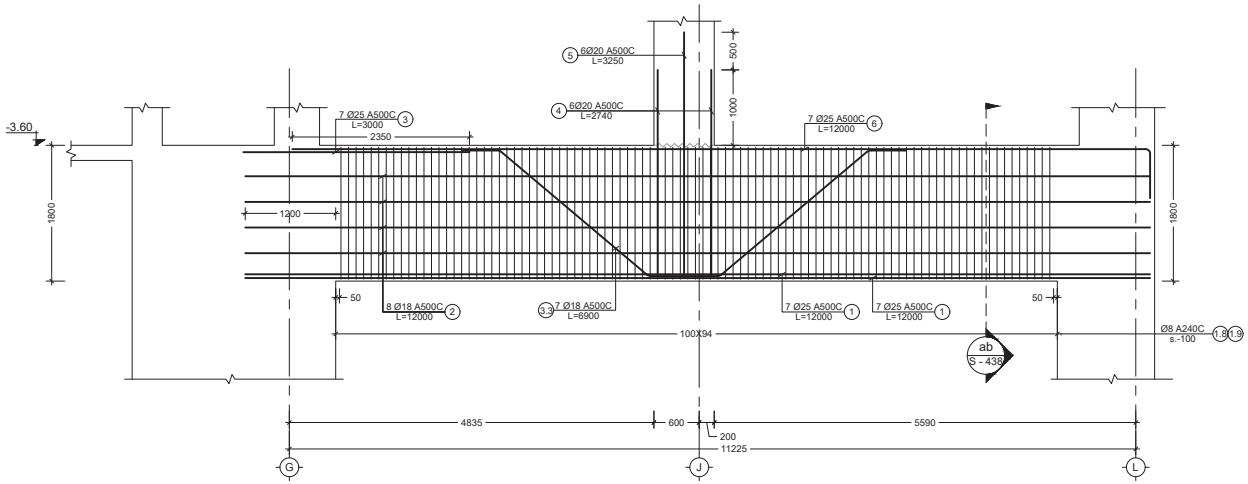

პოზ. №	ესკიზი	L მმ
6	11400, R=40, 600	12000
3.3	500, 500, 2500, 900, 90°, 45°	6900

16 B.M.
Scale: 1:50

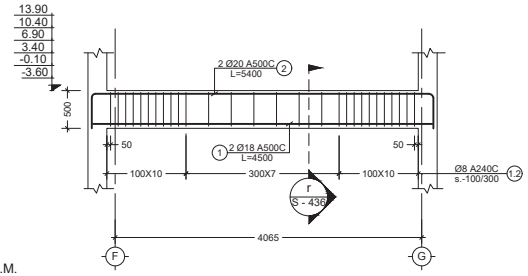

პოზ. №	ესკიზი	L მმ
2	4500, 450, R=40, 450	5400

19 B.M.
Scale: 1:50

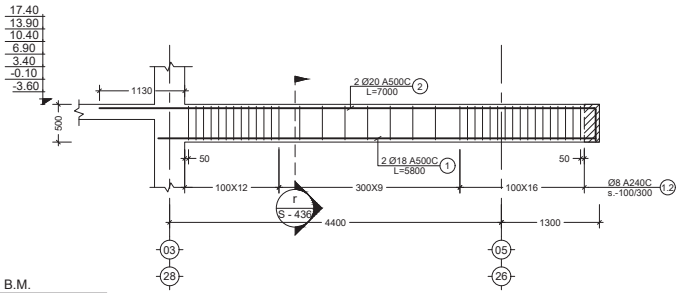

პოზ. №	ესკიზი	L მმ
2	6550, R=40, 450	7000

20 B.M.
Scale: 1:50

No	Date	Revision	Issued by
----	----	----	----

საორიენტაციო სქემა
KEY PLAN

მშენებლობის ADDRESS: ქ. თბილისი, მწვანე ძალაძე ლისზე, ფაზა N3, C4
საცხოვრებელი კლიკი. ს.კ. N01.10.18.006.312

პროექტის PROJECT: მრავალბინიანი საცხოვრებელი სახლი

ნახაზის DRWG.: Beam - 15;16;19;20

CUBICON DESIGN & BUILDING ENGINEERING
ქ.თბილისი, მარჯანიშვილის ქ.№ 13
ტელ: (+995 591) 116444 www.cubicon.ge

	შეასრულა: ISSUED BY: GG	შეამოწმა: APPROVED BY: SHM
	ფაილი FILE: BEAM_1	პროექტის #: PROJECT № 73A19
	ფორმატი PAPER SIZE: A2	მასშტაბი SCALE: 1:50
	ნახ.კოდი DRWG. No: S - 407	კორექტ. REVISION: 00	სტატუსი STATUS: C.D.

08.02.2022

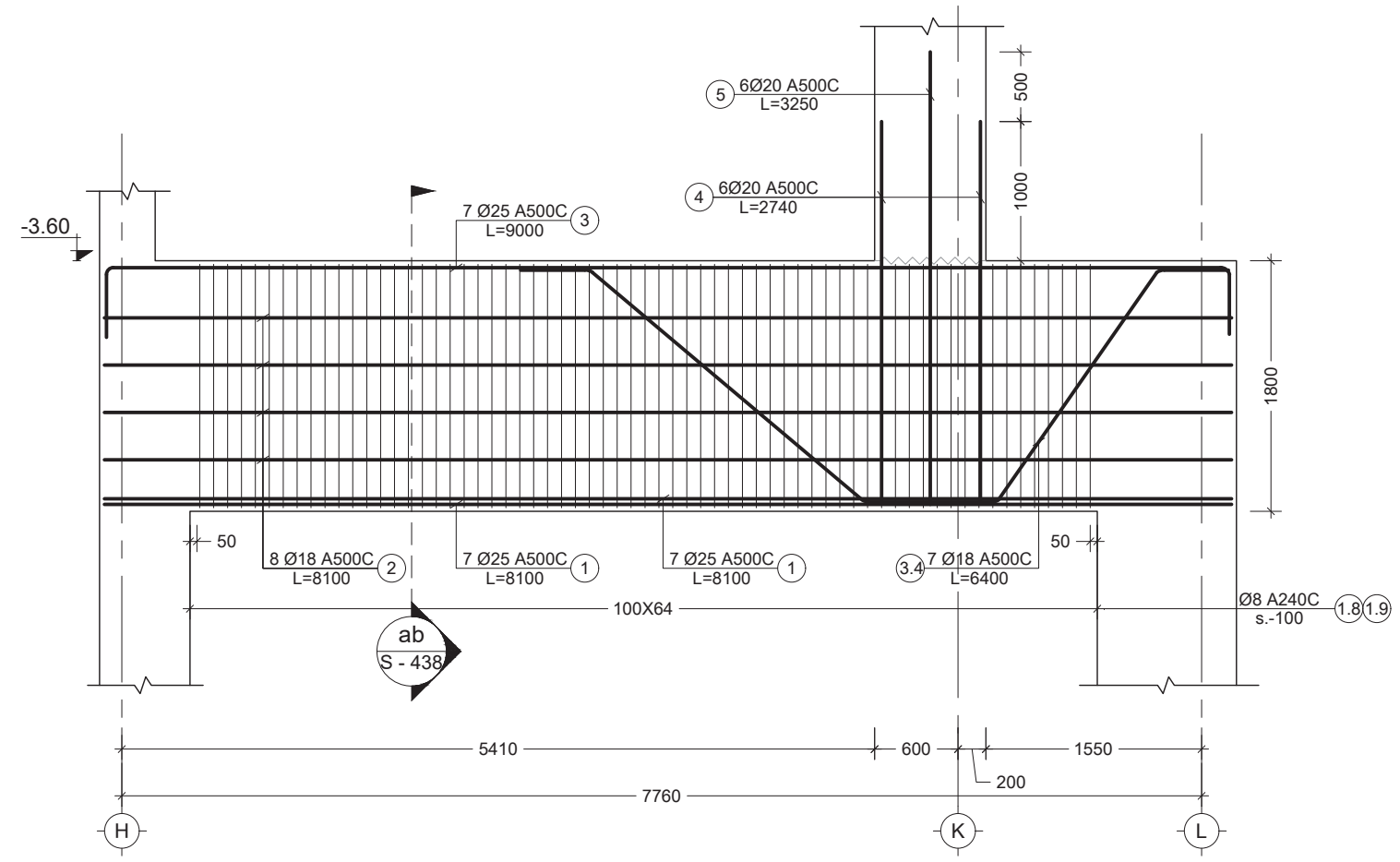

17 B.M. Scale: 1:50

პოზ. №	ესკიზი	L მმ
3	7800; 600; R=4d; 600	9000
3.4	500; 500; 2500; 45°; 2000; 900	6400

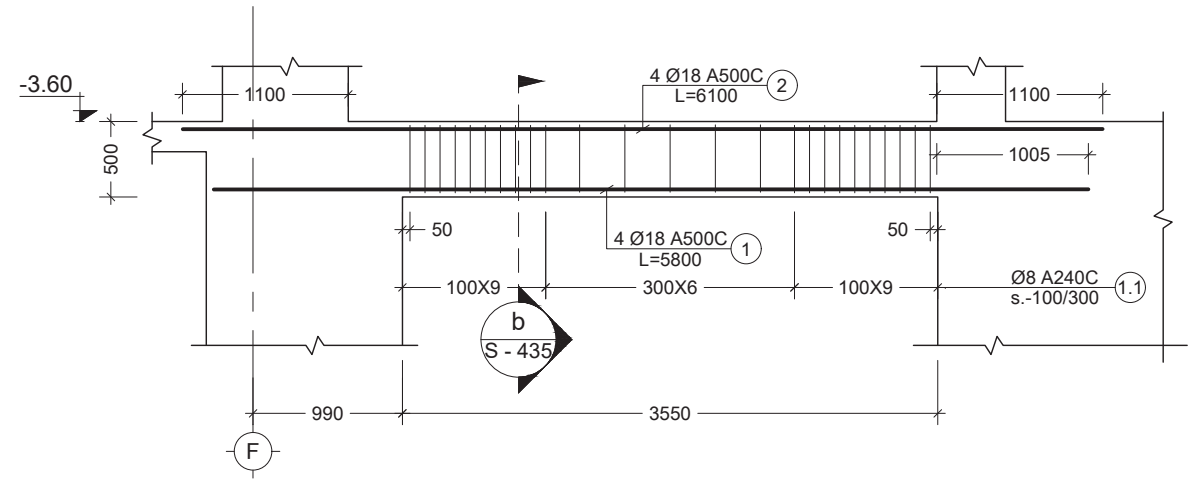

21 B.M. Scale: 1:50

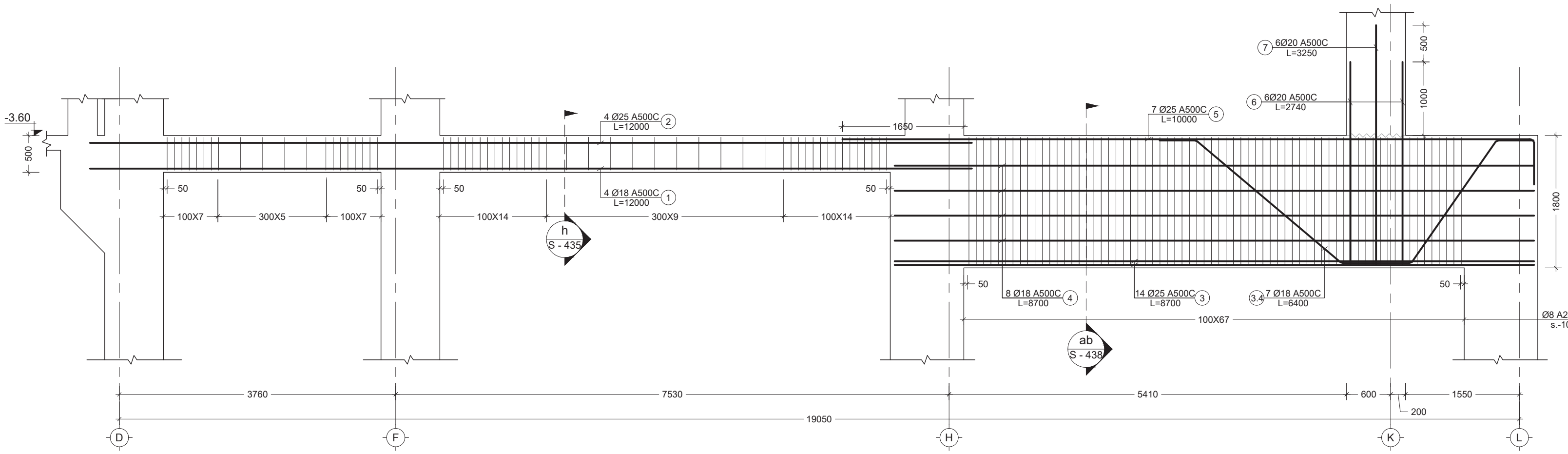

18 B.M. Scale: 1:50

პოზ. №	ესკიზი	L მმ
5	9400; R=4d; 600	10000
3.4	500; 500; 2500; 45°; 2000; 900	6400

შენიშვნა:
NOTE:

No	Date	Revision	Issued by
----	----	----	----
----	----	----	----
----	----	----	----
----	----	----	----
----	----	----	----

სიტუაციური სქემა
KEY PLAN

მისამართი
ADDRESS
ქ. თბილისი, მწვანე ქალაქი ლისზე, ფაზა N3. C4 საცხოვრებელი ბლოკი. ს.კ. N01.10.18.006.312

პროექტი
PROJECT
მრავალბინიანი საცხოვრებელი სახლი

ნახაზი
DRWG.
Beam - 17;18;21

CUBICON
DESIGN & BUILDING ENGINEERING
შპს "კუბიკონი", თბილისი, მარშალ გელოვანის გამზ. 13
ტელ: (+995 591) 118444 www.cubicon.ge

	გასცა: ISSUED BY: GG	დაამტკიცა: APPROVED BY: SHM
	ფაილი FILE BEAM_1	პროექტის #: PROJECT No 73A19
	ფორმატი PAPER SIZE A2	მასშტაბი SCALE 1:50
ნახ.კოდი DRWG. No S - 408	ვერსია REVISION 00	სტატუსი STATUS C.D.

08.02.2022

შენიშვნა:
NOTE:

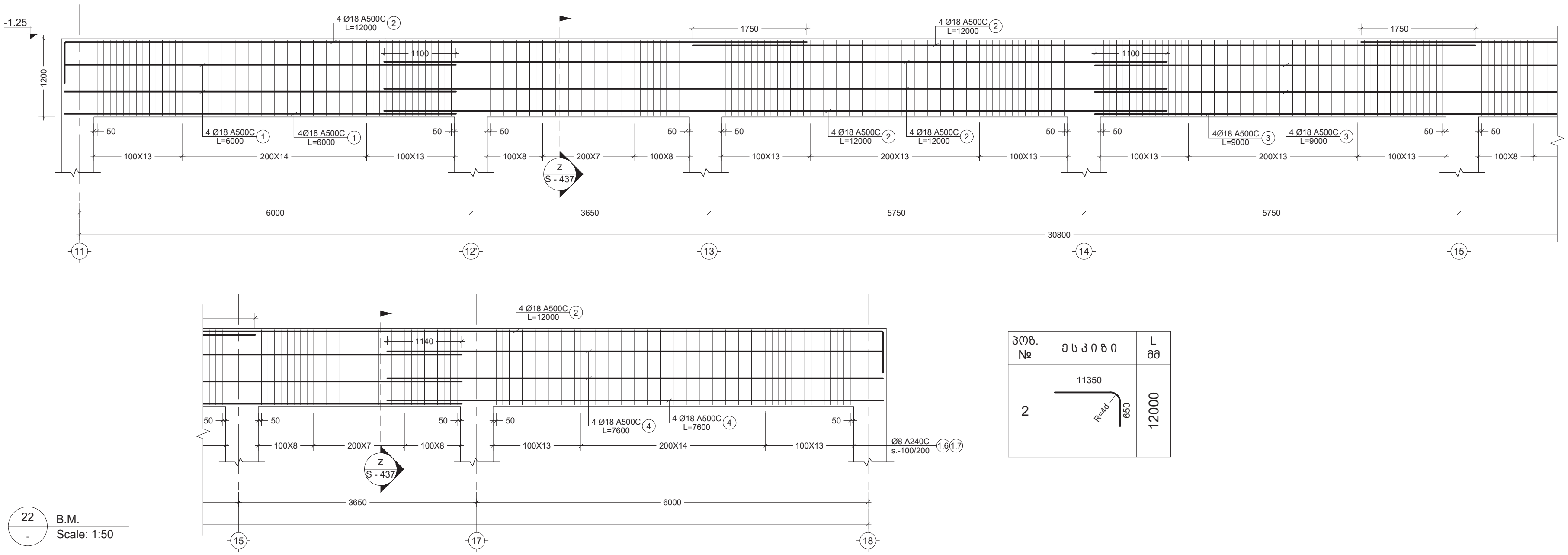

22 B.M.
Scale: 1:50

პოზ. №	ესკიზი	L მმ
2	11350 R=4d 650	12000

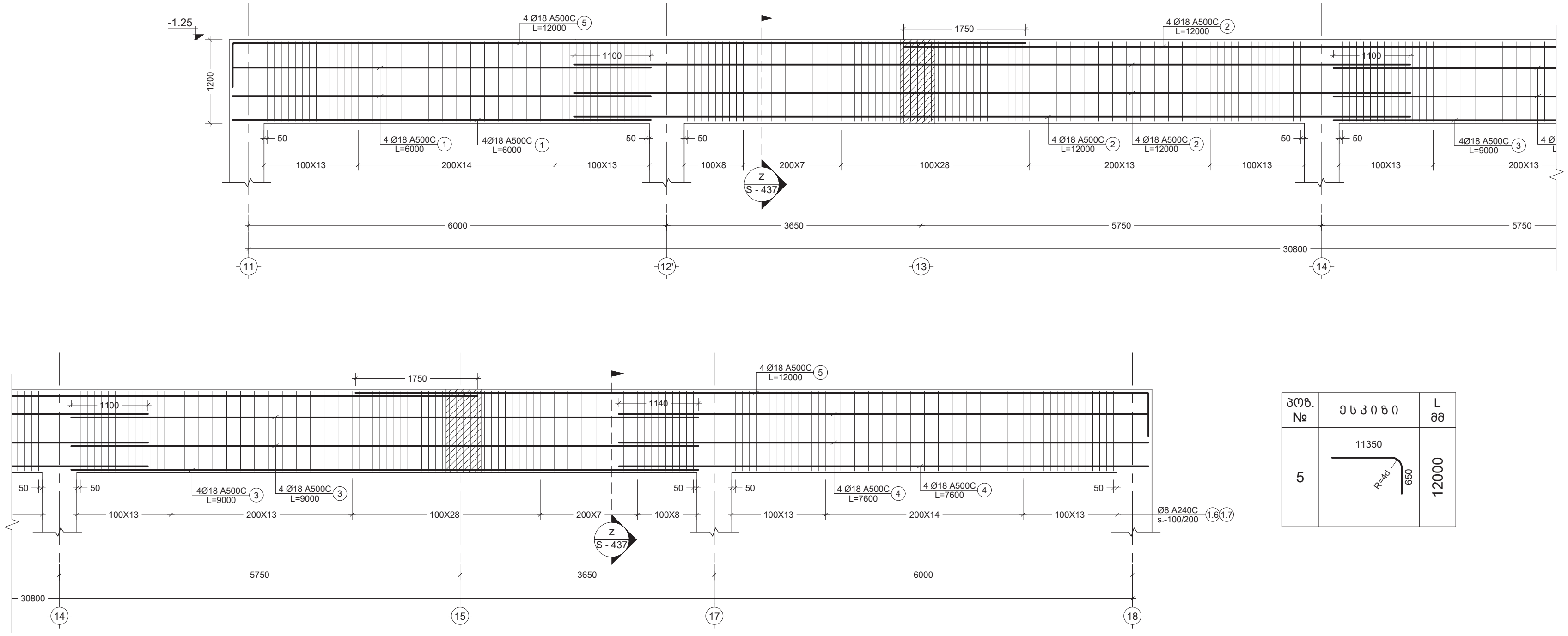

23 B.M.
Scale: 1:50

პოზ. №	ესკიზი	L მმ
5	11350 R=4d 650	12000

No	Date	Revision	Issued by
----	----	----	----
----	----	----	----
----	----	----	----
----	----	----	----
----	----	----	----

სიტუაციური სქემა
KEY PLAN

მისამართი
ADDRESS
ქ. თბილისი, მწვანე ქალაქი ლისზე, ფაზა N3. C4 საცხოვრებელი ბლოკი. ს.კ. N01.10.18.006.312

პროექტი
PROJECT
მრავალბინიანი საცხოვრებელი სახლი

ნახაზი
DRWG.
Beam - 22;23

CUBICON DESIGN & BUILDING ENGINEERING
შპს "კუბიკონი", თბილისი, მარშალ გელოვანის გამზ. 13
ტელ: (+995 591) 116444 www.cubicon.ge

შესრულა: ISSUED BY:	შეამოწმა APPROVED BY:
GG	SHM
ფაილი FILE: BEAM_1	პროექტის #: PROJECT No: 73A19
ფორმატი PAPER SIZE: A2	მასშტაბი SCALE: 1:50

ნახ.კოდი DRWG. No	კორექტ. REVISION	სტადია STATUS
S - 409	00	C.D.

08.02.2022

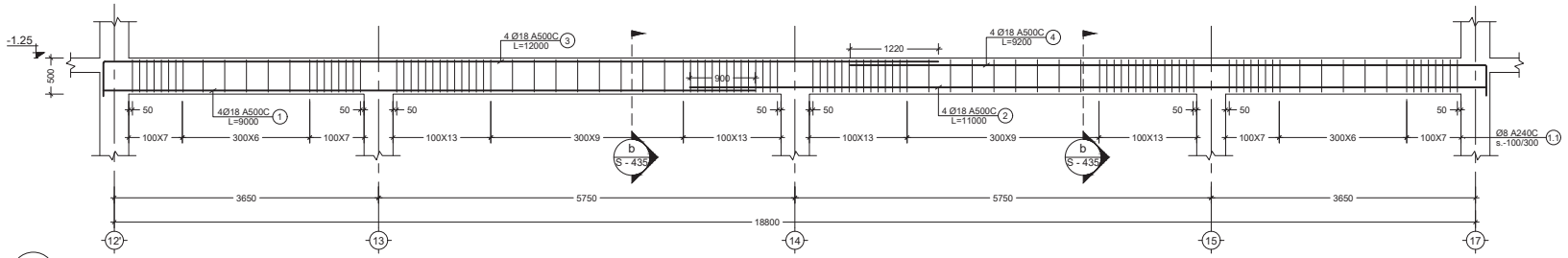

პოზ. №	ესკიზი	L მმ
3	11550 R=4d 450	12000
4	8750 R=4d 450	9200

24 B.M.
Scale: 1:50

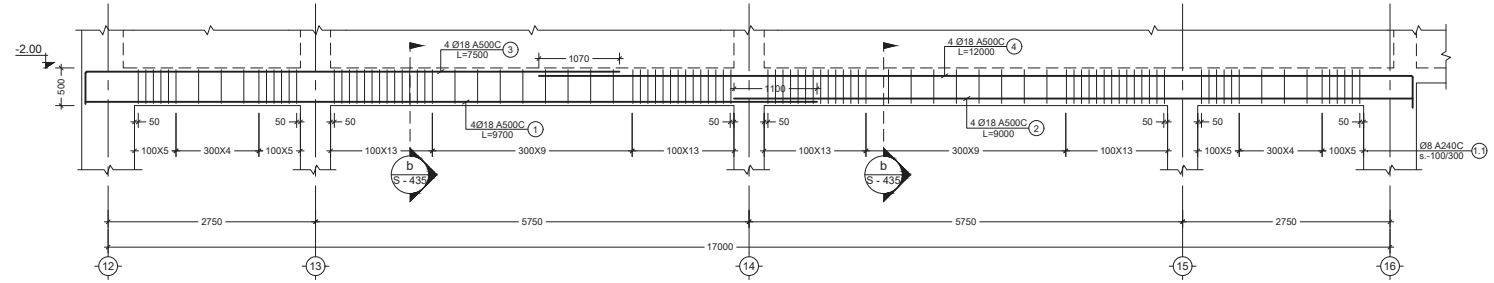

პოზ. №	ესკიზი	L მმ
3	7050 R=4d 450	7500
4	11550 R=4d 450	12000

25 B.M.
Scale: 1:50

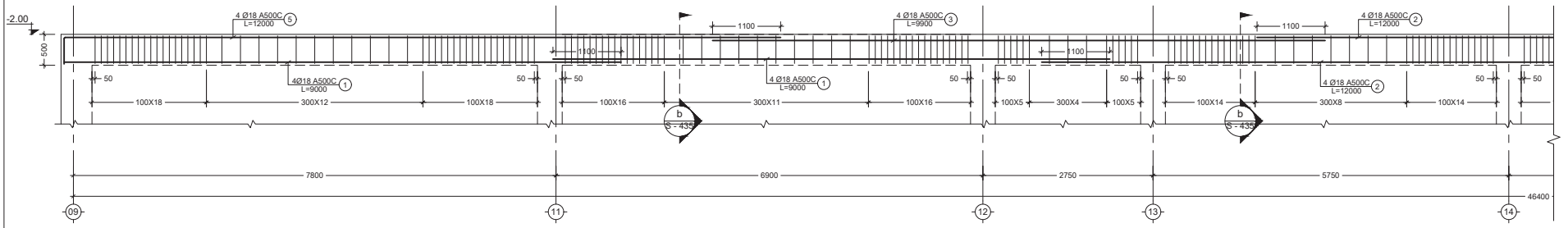

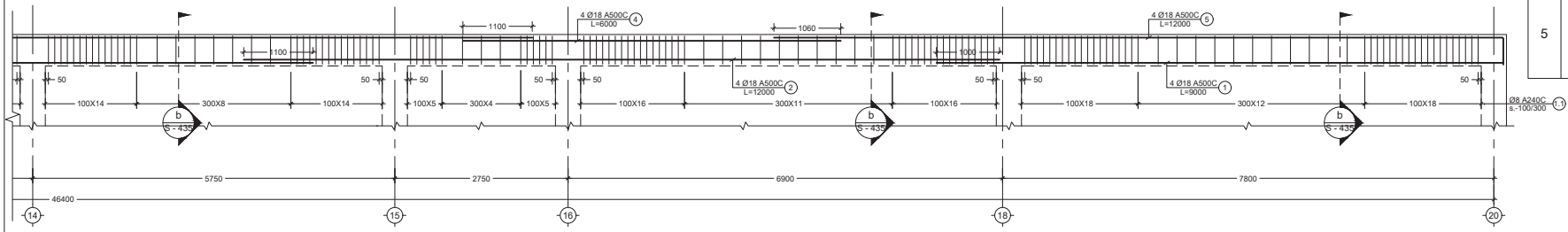

პოზ. №	ესკიზი	L მმ
5	11550 R=4d 450	12000

26 B.M.
Scale: 1:50

შენიშვნა:
NOTE:

No	Date	Revision	Issued by

საორიენტაციო სქემა
KEY PLAN

მშენებლობის ADDRESS: ქ. თბილისი, მწვანე ბაღების დასახლება, ლისზე, დაახ N3, C4 საცხოვრებელი კლიკი. ს.კ. N01.10.18.006.312

პროექტის PROJECT: მრავალბინიანი საცხოვრებელი სახლი

ნახაზის DRWG.: Beam - 24;25;26

CUBICON DESIGN & BUILDING ENGINEERING
ქალაქ თბილისი, მთაწმინდის რაიონი, ზ. 13
ტელ: (+995 591) 116444 www.cubicon.ge

გამოშვება ISSUED BY:	დამტკიცება APPROVED BY:
GG	SHM
ფაილი FILE: BEAM_1	პროექტის # PROJECT No: 73A19
ფორმატი PAPER SIZE: A2	მასშტაბი SCALE: 1:50
ნახ.კოდი DRWG. No: S - 410	კორექტ. REVISION: 00
სტატუსი STATUS: C.D.	08.02.2022

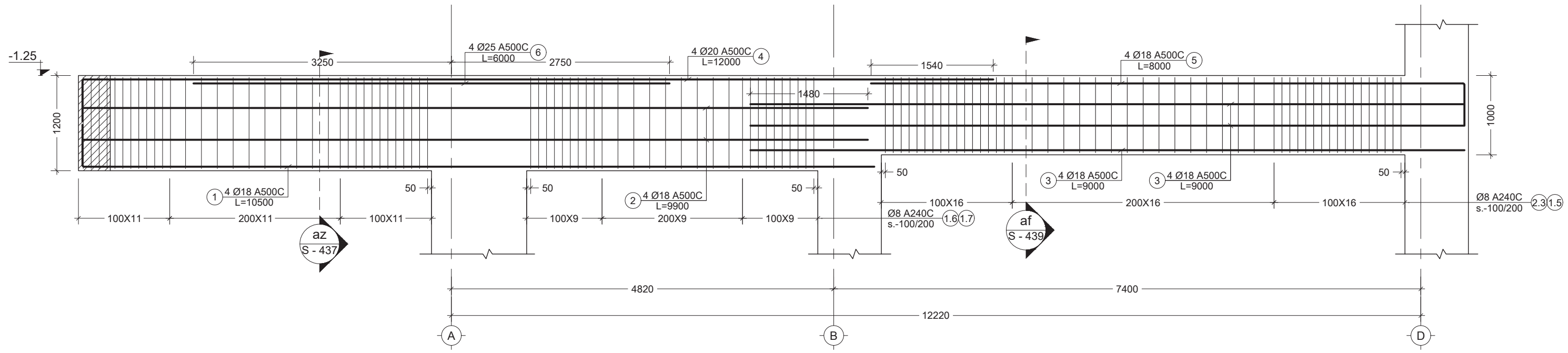

27 - B.M. Scale: 1:50

პოზ. №	ესკიზი	L მმ
1	9950 R=4d 550	10500
4	11450 R=4d 550	12000
5	7450 R=4d 550	8000

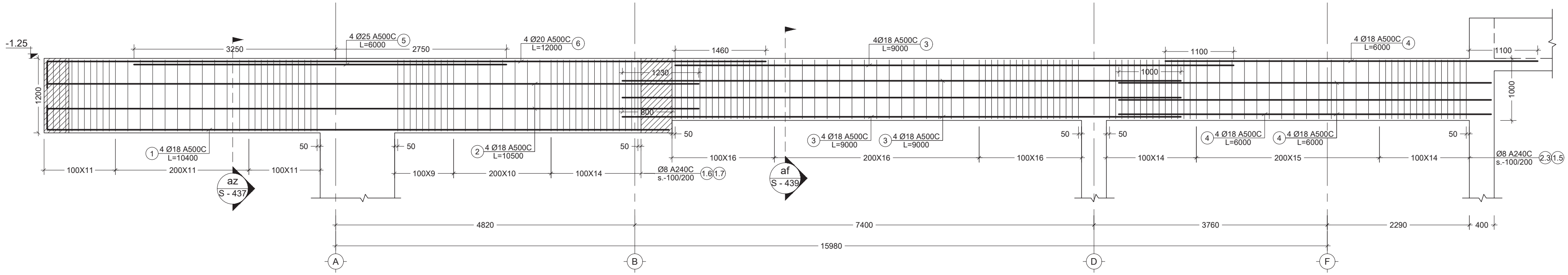

28 - B.M. Scale: 1:50

პოზ. №	ესკიზი	L მმ
1	9850 R=4d 550	10400
6	11450 R=4d 550	12000

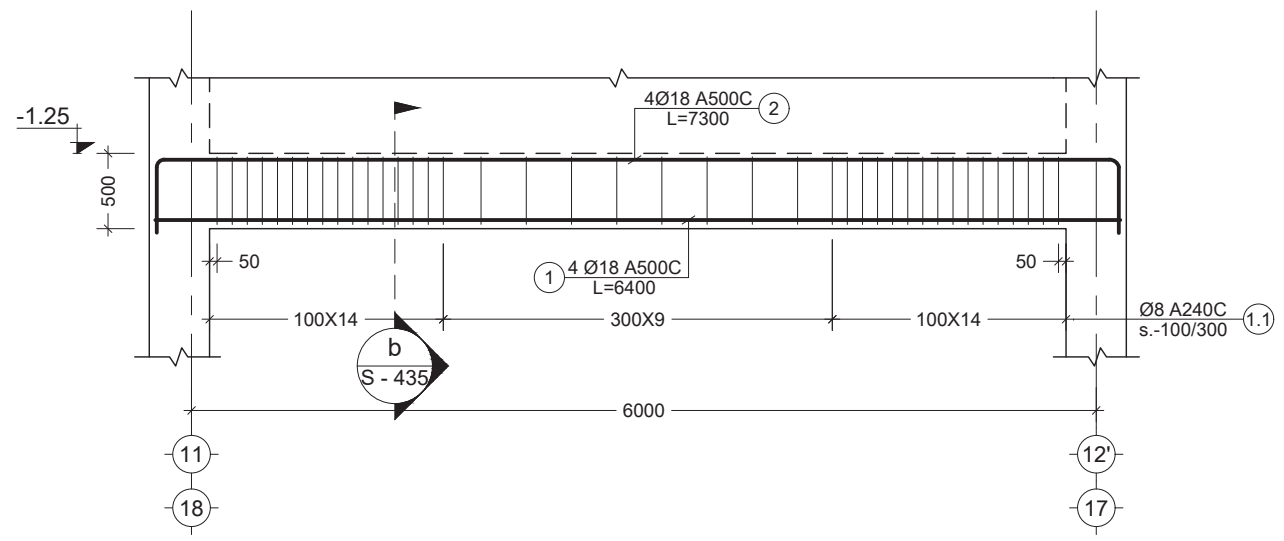

პოზ. №	ესკიზი	L მმ
2	6400 450 R=4d 450	7300

30 - B.M. Scale: 1:50

შენიშვნა:
NOTE:

No	Date	Revision	Issued by
----	----	----	----
----	----	----	----
----	----	----	----
----	----	----	----
----	----	----	----

სიტუაციური სქემა
KEY PLAN

მისამართი ADDRESS: ქ. თბილისი, მწვანე ქალაქი ლისზე, ფაზა N3. C4 საცხოვრებელი ბლოკი. ს.კ. N01.10.18.006.312

პროექტი PROJECT: მრავალბინიანი საცხოვრებელი სახლი

ნახაზი DRWG.: Beam - 27;28;30

CUBICON® DESIGN & BUILDING ENGINEERING

შეასრულა: ISSUED BY:	დაამტკიცა: APPROVED BY:
GG	SHM
ფაილი FILE: BEAM_1	პროექტის #: PROJECT No: 73A19
ფორმატი PAPER SIZE: A2	მასშტაბი SCALE: 1:50
რევიზია REVISION: 00	სტატუსი STATUS: C.D.

ნახ.ნომერი DRWG. No: S - 411

08.02.2022

შენიშვნა:
NOTE:

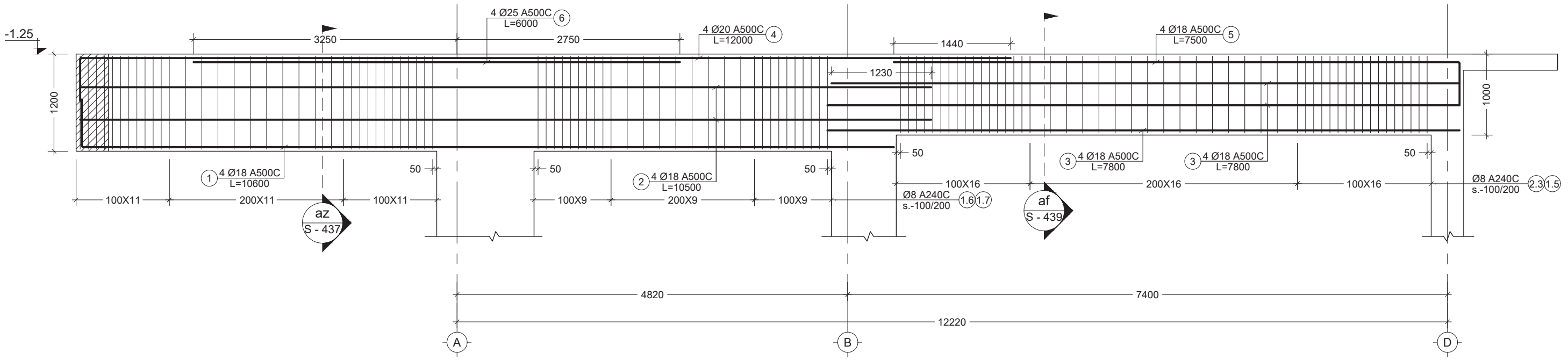

29 B.M.
Scale: 1:50

პოზ. №	ესკიზი	L მმ
1	10050; R=4d; 550	10600
4	11450; R=4d; 550	12000
5	6950; R=4d; 550	7500

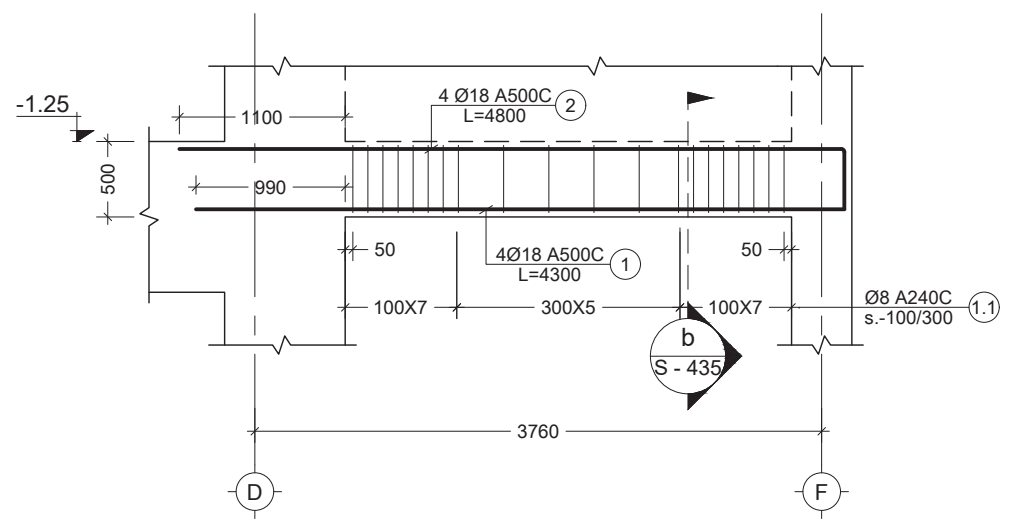

პოზ. №	ესკიზი	L მმ
2	4350; R=4d; 450	4800

31 B.M.
Scale: 1:50

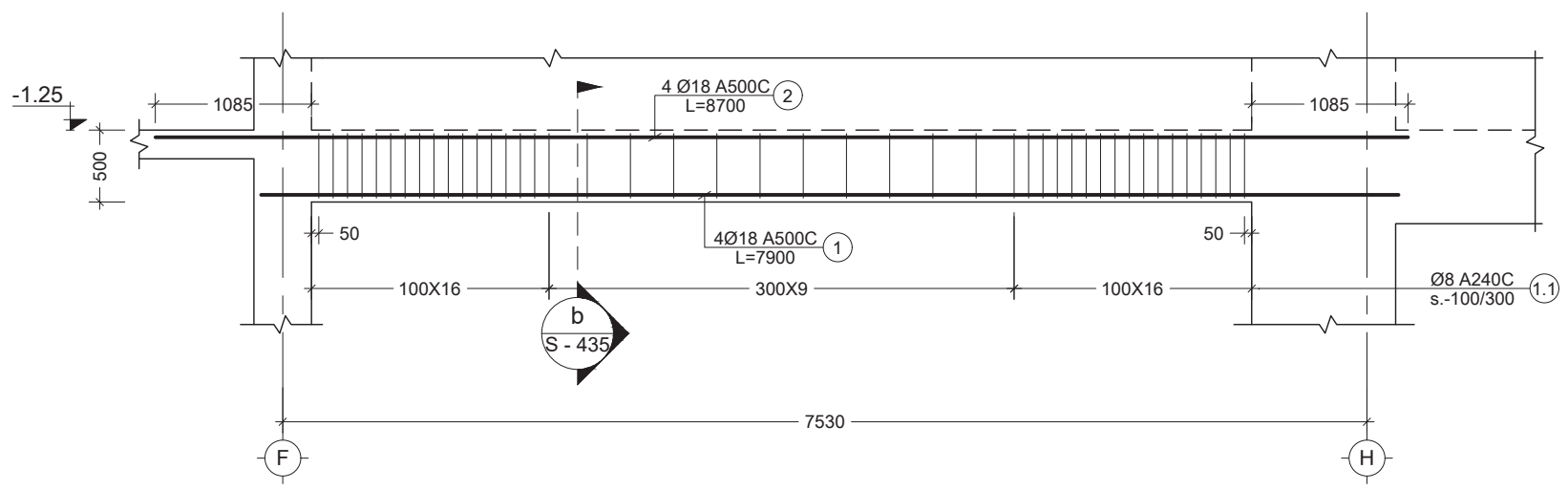

32 B.M.
Scale: 1:50

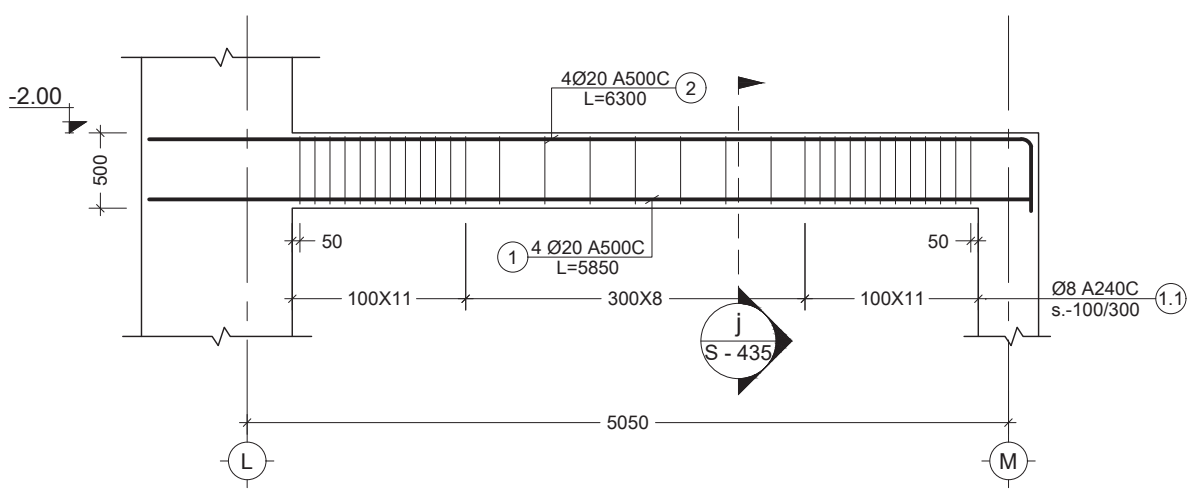

პოზ. №	ესკიზი	L მმ
2	5850; R=4d; 450	6300

33 B.M.
Scale: 1:50

No	Date	Revision	Issued by
----	----	----	----
----	----	----	----
----	----	----	----
----	----	----	----
----	----	----	----

სიტუაციური სქემა
KEY PLAN

მისამართი
ADDRESS
ქ. თბილისი, მწვანე ქალაქი ლისზე, ფაზა N3. C4 საცხოვრებელი ბლოკი. ს.კ. N01.10.18.006.312

პროექტი
PROJECT
მრავალბინიანი საცხოვრებელი სახლი

ნახაზი
DRWG.
Beam - 29;31;32;33

CUBICON DESIGN & BUILDING ENGINEERING
შპს "კუბიკონი", თბილისი, მარშალ გელოვანის გამზ. 13
ტელ: (+995 591) 116444 www.cubicon.ge

შეასრულა: ISSUED BY:	შეამოწმა APPROVED BY:
GG	SHM
ფაილი FILE: BEAM_1	პროექტის #: PROJECT No: 73A19
ფორმატი PAPER SIZE: A2	მასშტაბი SCALE: 1:50

ნახ.კოდი DRWG. No	კორექტ. REVISION	სტადია STATUS
S - 412	00	C.D.

08.02.2022

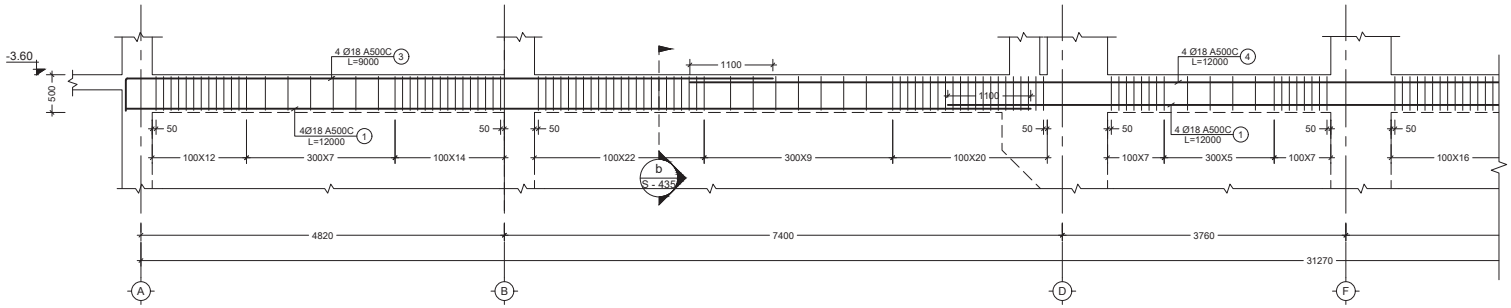

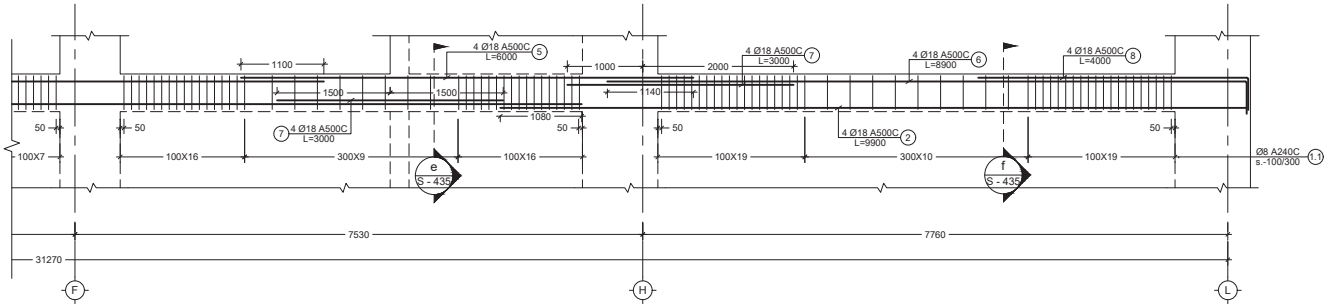

პოზ. №	ესკიზი	L მმ
6	8450, R=40, 450	8900
8	3550, R=40, 450	4000

120 B.M
Scale: 1:50

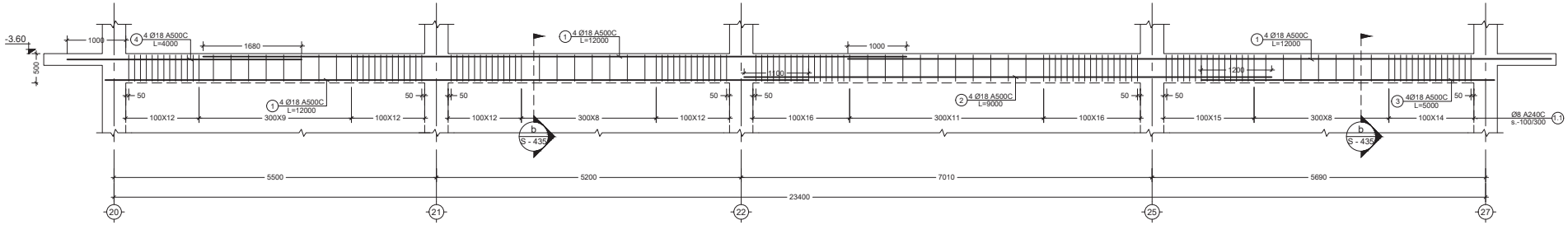

121 B.M.
Scale: 1:50

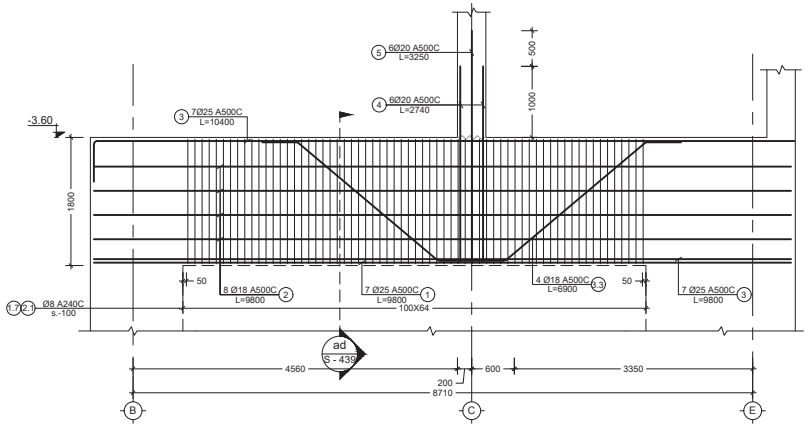

პოზ. №	ესკიზი	L მმ
3	9800, R=40, 600	10400
3.3	500, 500, 2600, 900, 600	6900

122 B.M.
Scale: 1:53

შენიშვნა:
NOTE:

No	Date	Revision	Issued by

საკვანძო სქემა
KEY PLAN

მისამართი ADDRESS: ქ. თბილისი, მწვანე ძალაძე ლისზე, შახა N3, C4 საცხოვრებელი ბლოკი. ს.კ. N01.10.18.006.312

პროექტი PROJECT: მრავალბინიანი საცხოვრებელი სახლი

ნახატის DRWG.: Beam - 120;121;122

CUBICON DESIGN & BUILDING ENGINEERING
ქალაქ თბილისი, მიხეილ წერეთლის ქუჩა 13
ტელ: (+995 591) 116444 www.cubicon.ge

გამოშვება ISSUED BY:	დამტკიცება APPROVED BY:
GG	SHM
ფაილი FILE: BEAM_1	პროექტის # PROJECT No: 73A19
ფორმატი PAPER SIZE: A2	მასშტაბი SCALE: 1:50
ნახატის DRWG. No: S - 413	კორექტირება REVISION: 00
სტატუსი STATUS: C.D.	

08.02.2022

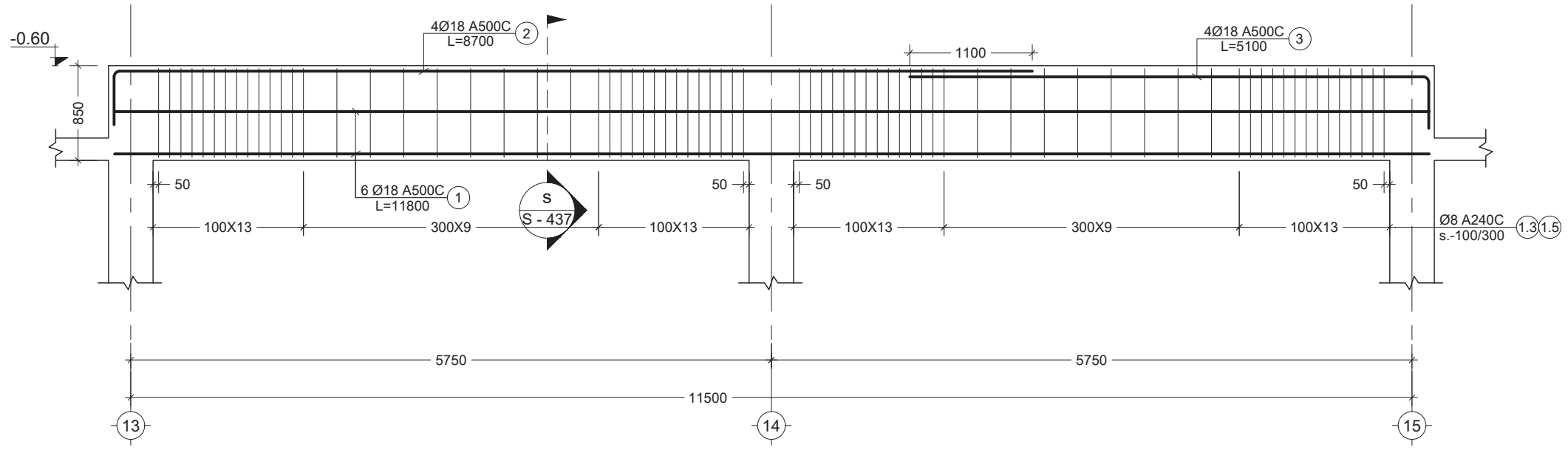

34 B.M. Scale: 1:50

პოზ. №	ესკიზი	L მმ
2	8250, R=4d, 450	8700
3	4650, R=4d, 450	5100

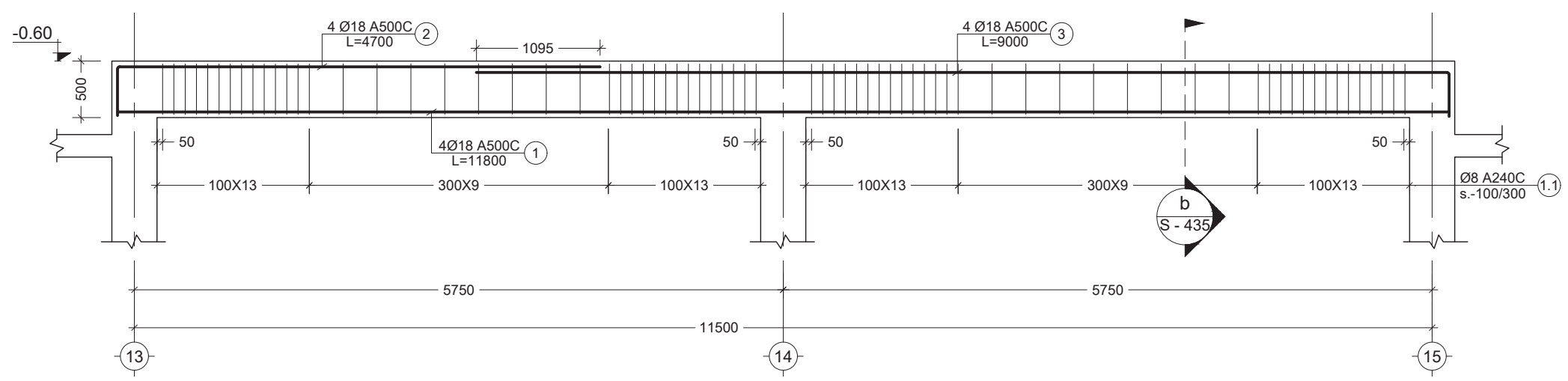

35 B.M. Scale: 1:50

პოზ. №	ესკიზი	L მმ
2	4250, R=4d, 450	4700
3	8550, R=4d, 450	9000

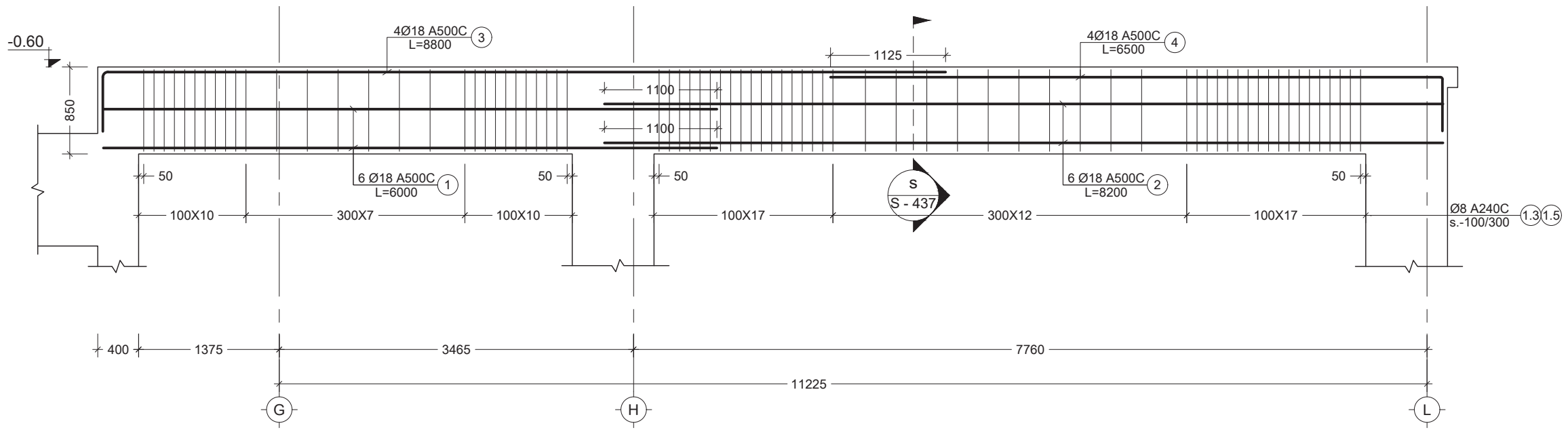

36 B.M. Scale: 1:50

პოზ. №	ესკიზი	L მმ
3	8350, R=4d, 450	8800
4	6050, R=4d, 450	6500

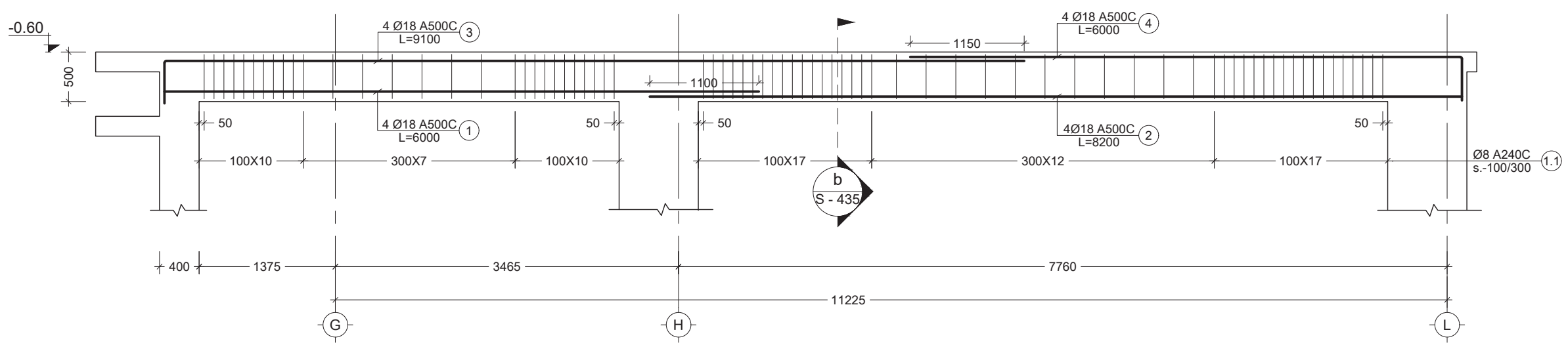

37 B.M. Scale: 1:50

პოზ. №	ესკიზი	L მმ
3	8650, R=4d, 450	9100
4	5550, R=4d, 450	6000

შენიშვნა:
NOTE:

No	Date	Revision	Issued by
----	----	----	----
----	----	----	----
----	----	----	----
----	----	----	----
----	----	----	----

სიტუაციური სქემა
KEY PLAN

მისამართი ADDRESS: ქ. თბილისი, მწვანე ქალაქი ლისზე, ფაზა N3. C4 საცხოვრებელი ბლოკი. ს.კ. N01.10.18.006.312

პროექტი PROJECT: მრავალბინიანი საცხოვრებელი სახლი

ნახაზი DRWG.: Beam - 34;35;36;37

CUBICON DESIGN & BUILDING ENGINEERING

შპს "კუბიკონი", თბილისი, ... 13 ტელ: (+995 591) 118444 www.cubicon.ge

შეასრულა: ISSUED BY: GG	შეამოწმა: APPROVED BY: SHM
ფაილი FILE: BEAM _2	პროექტის #: PROJECT No: 73A19
ფორმატი PAPER SIZE: A2	მასშტაბი SCALE: 1:50
ნახ.ნომერი DRWG. No: S - 414	რევიზ. REVISION: 00
სტადია STATUS: C.D.	08.02.2022

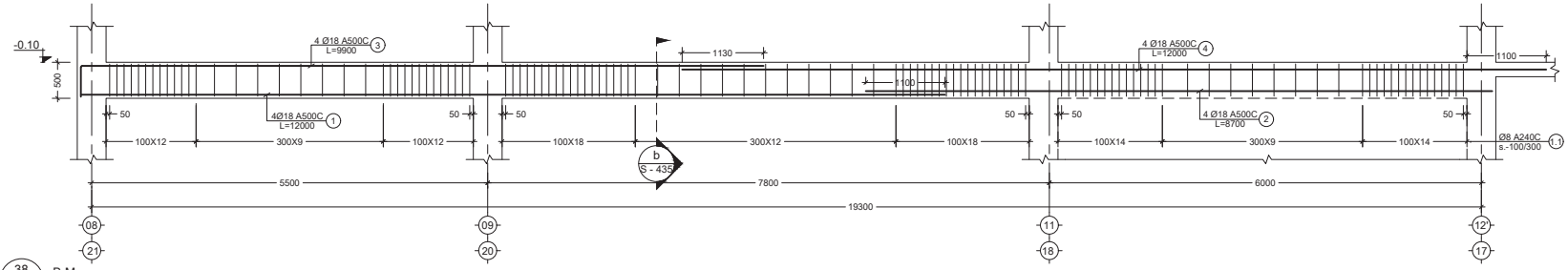

38 B.M.
Scale: 1:50

პოზ. №	ესკიზი	L მმ
3	9450, R=4d, 450	9900

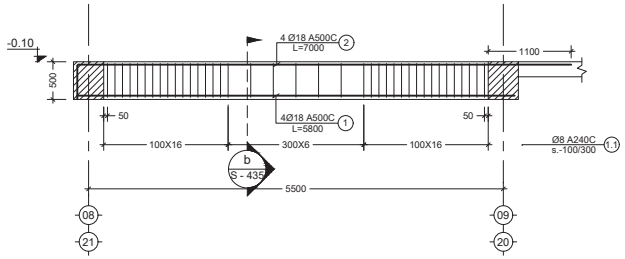

39 B.M.
Scale: 1:50

პოზ. №	ესკიზი	L მმ
2	6550, R=4d, 450	7000

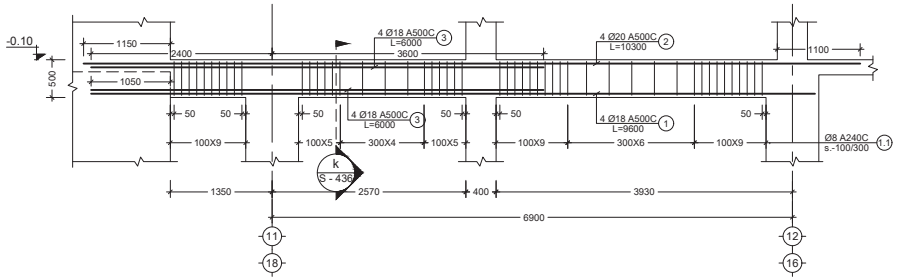

40 B.M.
Scale: 1:50

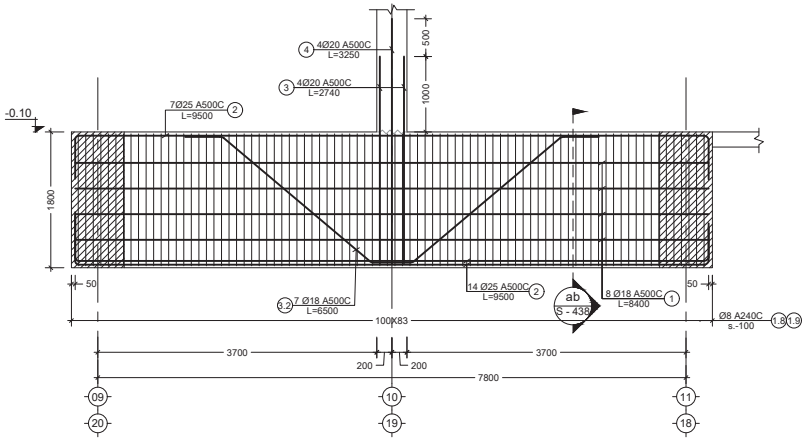

41 B.M.
Scale: 1:50

პოზ. №	ესკიზი	L მმ
2	8300, 600, R=4d, 600	9500
3.2	500, 500, 2500, 45°, 500	6500

შენიშვნა:
NOTE:

No	Date	Revision	Issued by

საკვანძო სქემა
KEY PLAN

მისამართი ADDRESS: ქ. თბილისი, მწვანე ძალაძე ლისზე, ფაზა N3, C4 საცხოვრებელი ბლოკი. ს.კ. N01.10.18.006.312

პროექტი PROJECT: მრავალბინიანი საცხოვრებელი სახლი

ნახატის DRWG.: Beam - 38;39;40;41

CUBICON DESIGN & BUILDING ENGINEERING
ქალაქ თბილისი, მანგლისის ქუჩა 13
ტელ: (+995 591) 116444 www.cubicon.ge

გამოშვება ISSUED BY:	გამოშვება APPROVED BY:
GG	SHM
ფაილი FILE: BEAM _2	პროექტის # PROJECT No: 73A19
ფორმატი PAPER SIZE: A2	მასშტაბი SCALE: 1:50
ნახ.კოდი DRWG. No: S - 415	კორექტ. REVISION: 00
სტატუსი STATUS: C.D.	

08.02.2022

შენიშვნა:
NOTE:

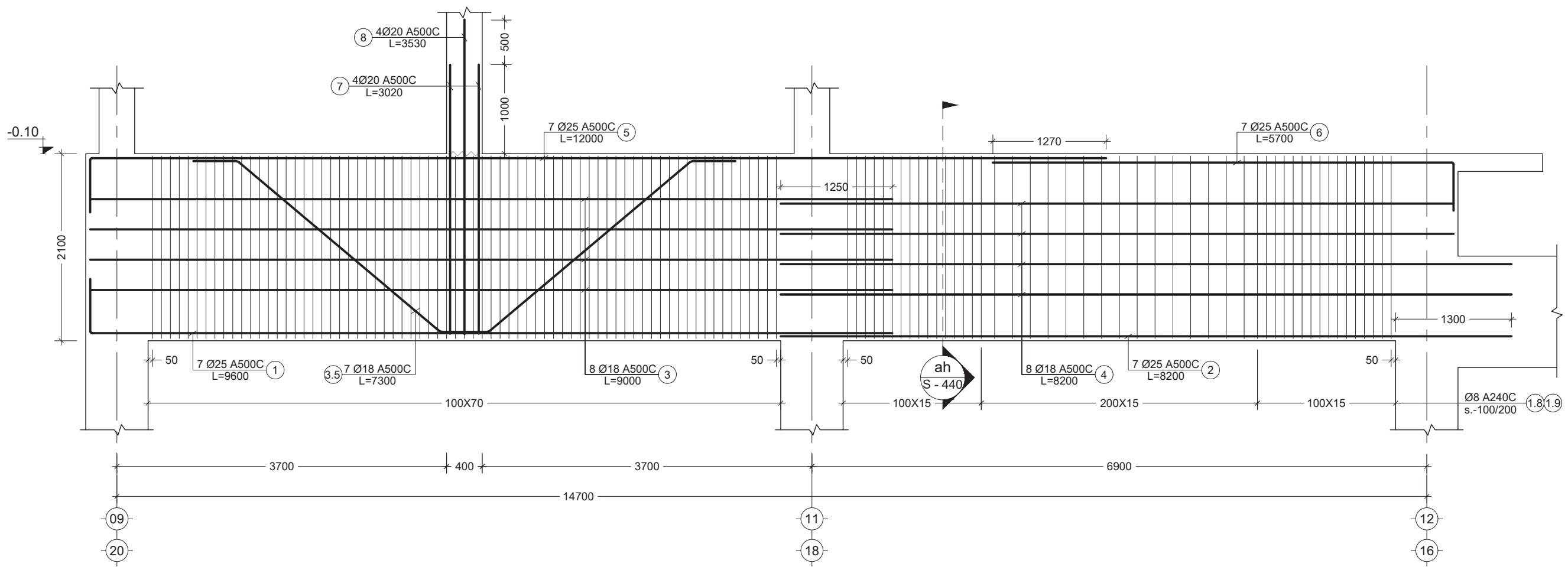

პოზ. №	ესკიზი	L მმ
1	9000; R=4d; 600	9600
5	11400; R=4d; 600	12000
6	5100; R=4d; 600	5700
3.5	500; 500; 2900; 2900; 45°; 500	7300

42 B.M.
Scale: 1:50

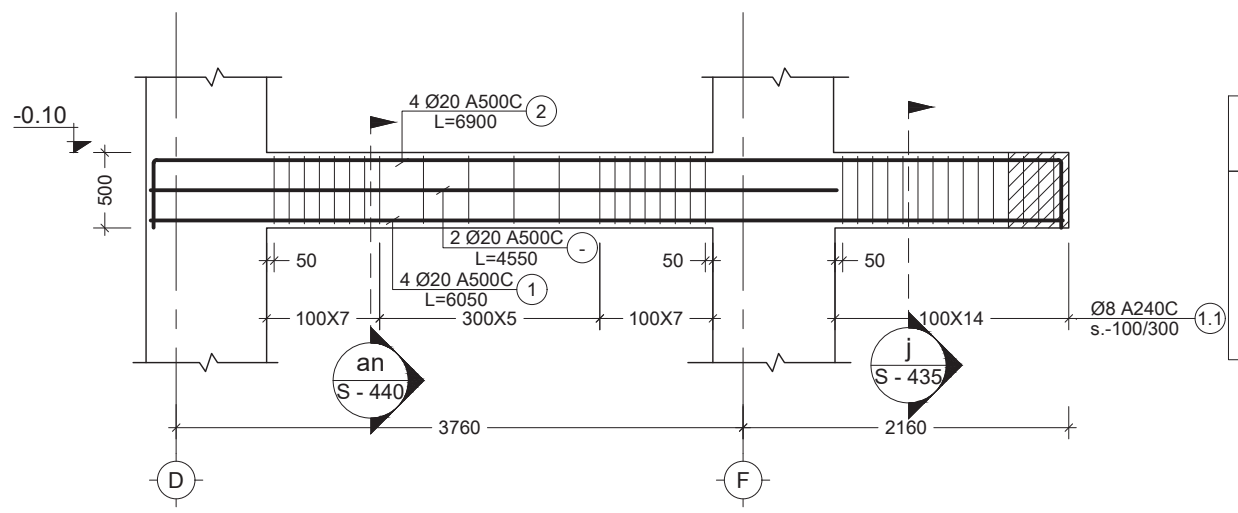

პოზ. №	ესკიზი	L მმ
2	6000; 450; R=4d; 450	6900

43 B.M.
Scale: 1:50

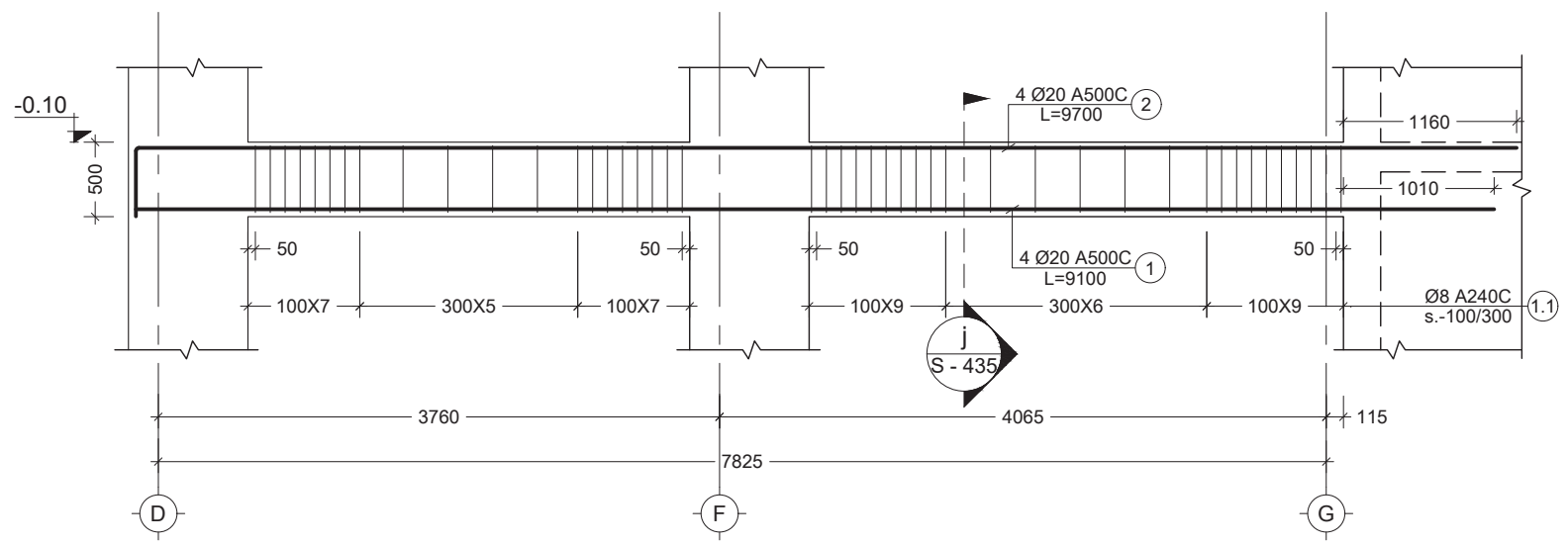

პოზ. №	ესკიზი	L მმ
2	9250; R=4d; 450	9700

44 B.M.
Scale: 1:50

No	Date	Revision	Issued by
----	----	----	----
----	----	----	----
----	----	----	----
----	----	----	----
----	----	----	----

სიტუაციური სქემა
KEY PLAN

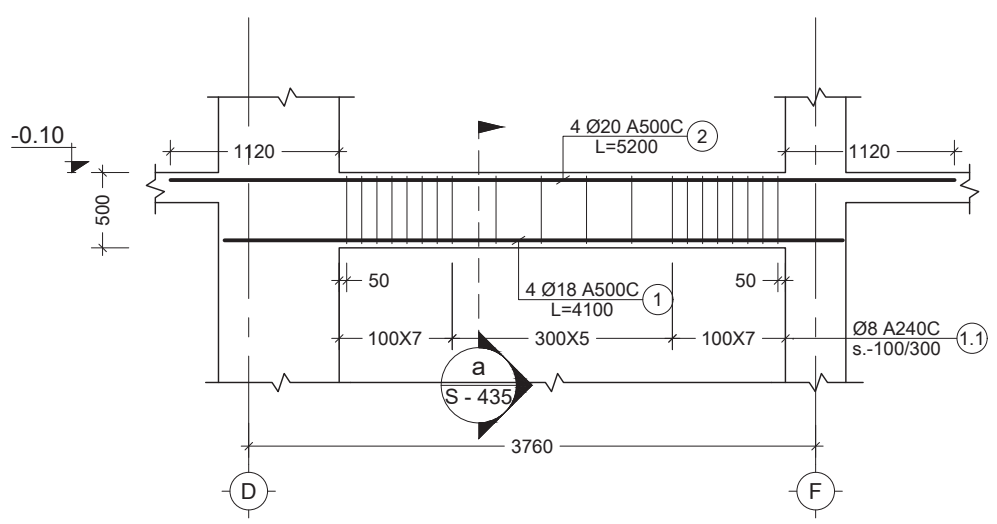

45 B.M.
Scale: 1:50

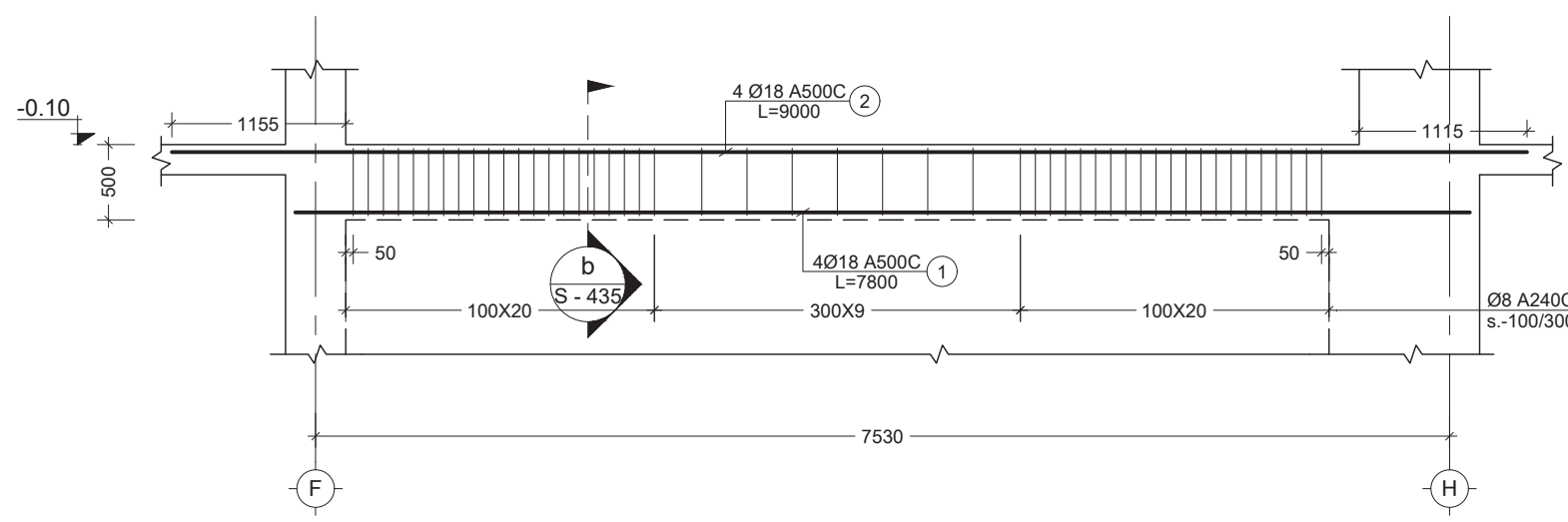

46 B.M.
Scale: 1:50

მისამართი
ADDRESS
ქ. თბილისი, მწვანე ქალაქი ლისზე, ფაზა N3. C4 საცხოვრებელი ბლოკი. ს.კ. N01.10.18.006.312

პროექტი
PROJECT
მრავალბინიანი საცხოვრებელი სახლი

ნახაზი
DRWG.
Beam - 42;43;44;45;46

CUBICON DESIGN & BUILDING ENGINEERING

შპს "კუბიკონი", თბილისი, მარშალ გელოვანის გამზ. 13
ტელ: (+995 591) 116444 www.cubicon.ge

შეასრულა: ISSUED BY:	შეამოწმა APPROVED BY:
GG	SHM
ფაილი FILE: BEAM _2	პროექტის #: PROJECT No: 73A19
ფორმატი PAPER SIZE: A2	მასშტაბი SCALE: 1:50

ნახ.კოდი DRWG. No	კორექტ. REVISION	სტადია STATUS
S - 416	00	C.D.

08.02.2022

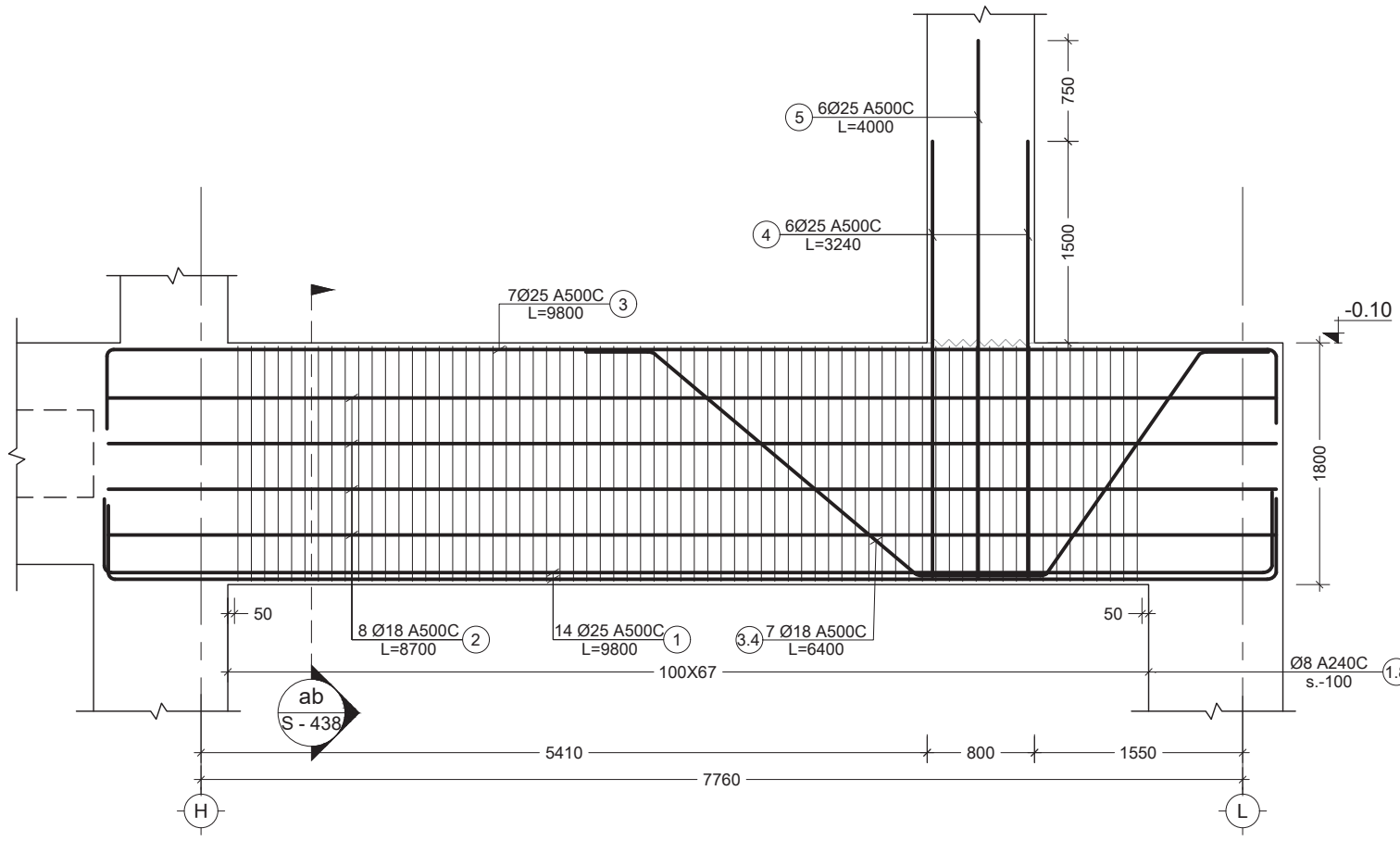

47 B.M.
Scale: 1:50

პოზ. №	ესკიზი	L მმ
1	8600, 600, 600, R=4d	9800
3	8600, 600, 600, R=4d	9800
3.4	500, 500, 2500, 2000, 45°, 900	6400

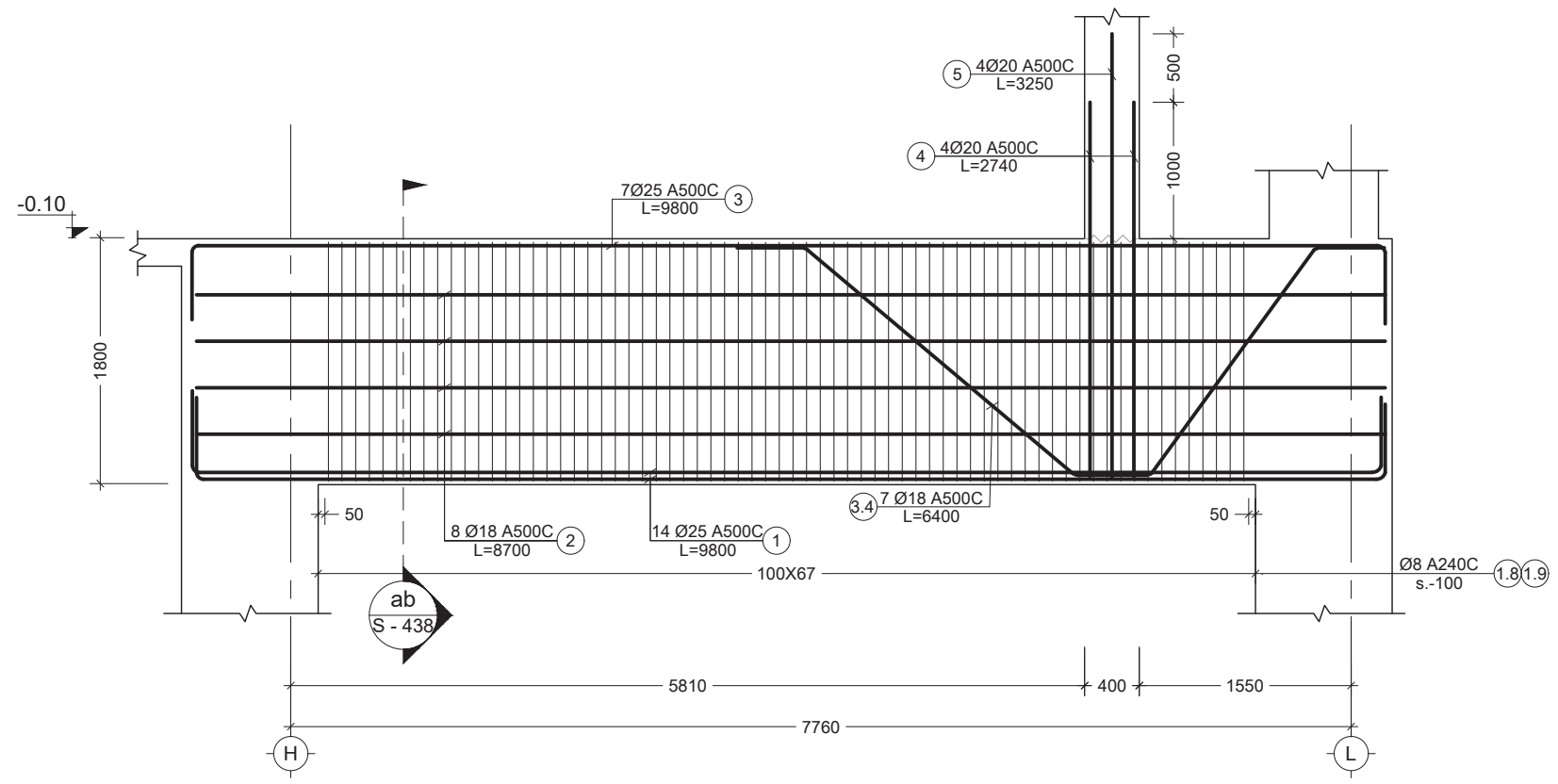

48 B.M.
Scale: 1:50

პოზ. №	ესკიზი	L მმ
1	8600, 600, 600, R=4d	9800
3	8600, 600, 600, R=4d	9800
3.4	500, 500, 2500, 2000, 45°, 900	6400

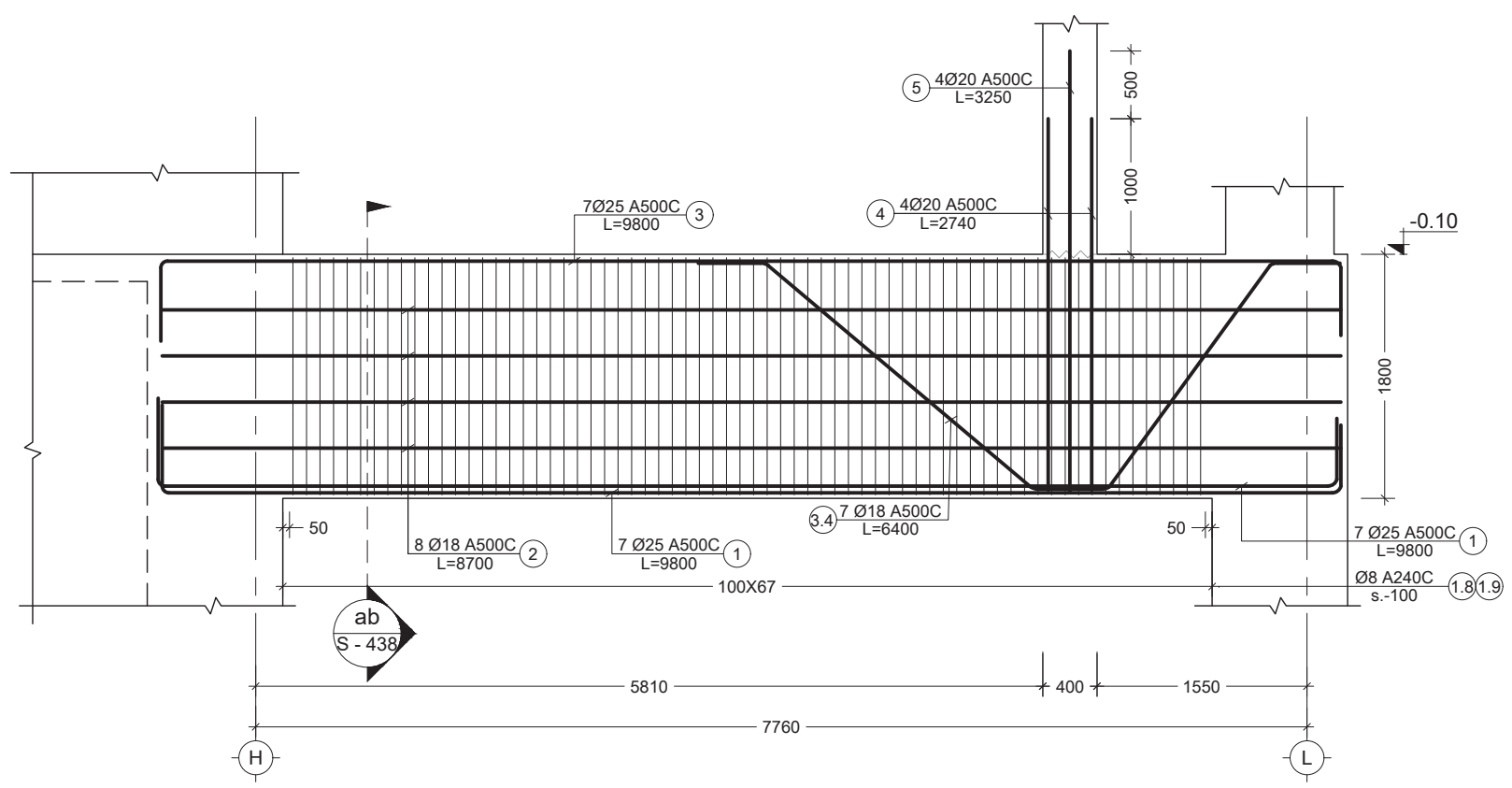

49 B.M.
Scale: 1:50

პოზ. №	ესკიზი	L მმ
1	8600, 600, 600, R=4d	9800
3	8600, 600, 600, R=4d	9800
3.4	500, 500, 2500, 2000, 45°, 900	6400

შენიშვნა:
NOTE:

No	Date	Revision	Issued by
----	----	----	----
----	----	----	----
----	----	----	----
----	----	----	----
----	----	----	----

სიტუაციური სქემა
KEY PLAN

მისამართი ADDRESS: ქ. თბილისი, მწვანე ქალაქი ლისზე, ფაზა N3. C4 საცხოვრებელი ბლოკი. ს.კ. N01.10.18.006.312

პროექტი PROJECT: მრავალბინიანი საცხოვრებელი სახლი

ნახაზი DRWG.: Beam - 47;48;49

CUBICON
DESIGN & BUILDING ENGINEERING
შპს "კუბიკონი", თბილისი, ტელ: (+995 591) 118444 www.cubicon.ge

გამოსცა: ISSUED BY: GG	დაამტკიცა: APPROVED BY: SHM
ფაილი FILE: BEAM _2	პროექტის #: PROJECT No: 73A19
ფორმატი PAPER SIZE: A2	მასშტაბი SCALE: 1:50
ნახ.კოდი DRWG. No: S - 417	რევიზ. REVISION: 00
სტატუსი STATUS: C.D.	08.02.2022

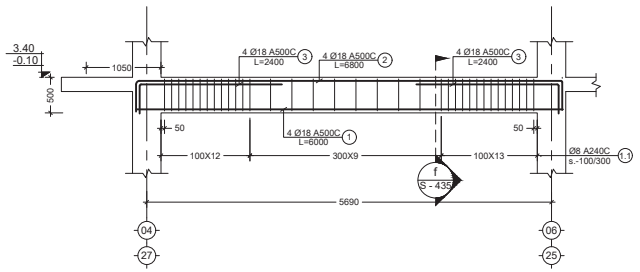

პოზ. №	ესკიზი	L მმ
2	5900 (450, R=4d, 450)	6800
3	1950 (R=4d, 450)	2400

50
-
B.M.
Scale: 1:50

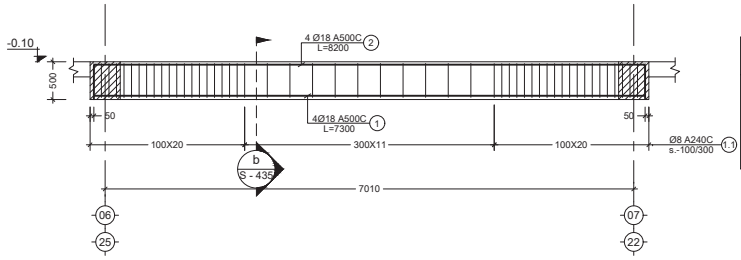

პოზ. №	ესკიზი	L მმ
2	7300 (450, R=4d, 450)	8200

50'
-
B.M.
Scale: 1:50

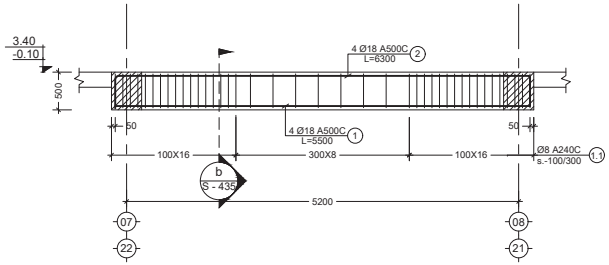

პოზ. №	ესკიზი	L მმ
2	5400 (450, R=4d, 450)	6300

51
-
B.M.
Scale: 1:50

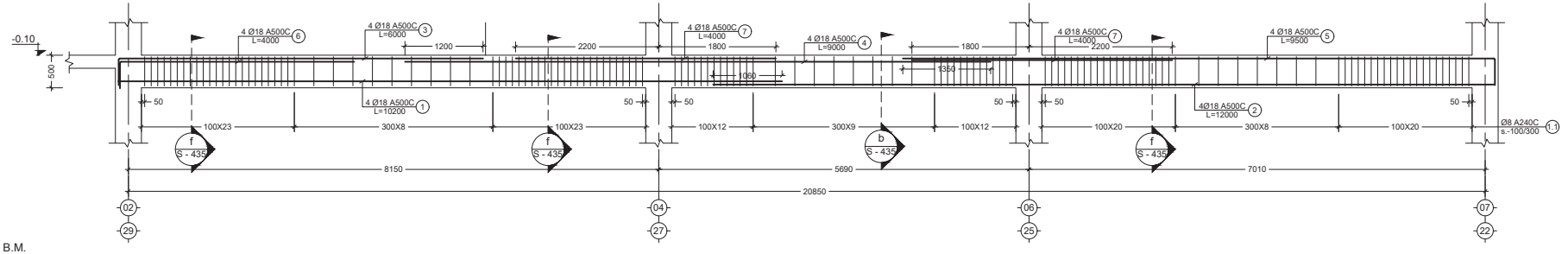

52
-
B.M.
Scale: 1:50

პოზ. №	ესკიზი	L მმ
3	5550 (R=4d, 450)	6000
5	9050 (R=4d, 450)	9500
6	3550 (R=4d, 450)	4000

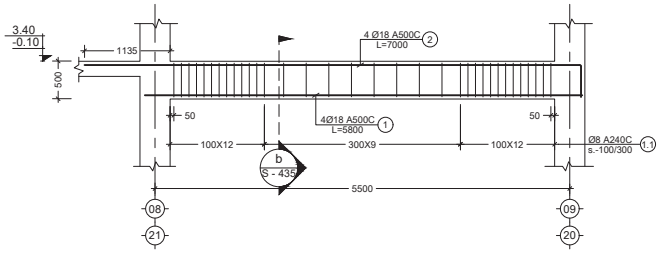

პოზ. №	ესკიზი	L მმ
2	6550 (R=4d, 450)	7000

53
-
B.M.
Scale: 1:50

შენიშვნა:
NOTE:

No	Date	Revision	Issued by

საორიენტაციო სქემა
KEY PLAN

მისამართი ADDRESS: ქ. თბილისი, მწვანე ბალახი ლისზე, დახა N3, C4 საცხოვრებელი ბლოკი. ს.კ. N01.10.18.006.312

პროექტი PROJECT: მრავალბინიანი საცხოვრებელი სახლი

ნახაზის DRWG.: Beam - 50;51;52;53

CUBICON DESIGN & BUILDING ENGINEERING
ქალაქ ბათუმი, მაისურაძის ქუჩა 13
ტელ: (+995 591) 116444 www.cubicon.ge

გამოშვება ISSUED BY:	GG
დამტკიცება APPROVED BY:	SHM
ფაილი FILE	BEAM _2
პროექტის # PROJECT №	73A19
ფორმატი PAPER SIZE	A2
მასშტაბი SCALE	1:50
ნახ.კოდი DRWG. No	S - 418
კორექტ. REVISION	00
სტატუსი STATUS	C.D.

08.02.2022

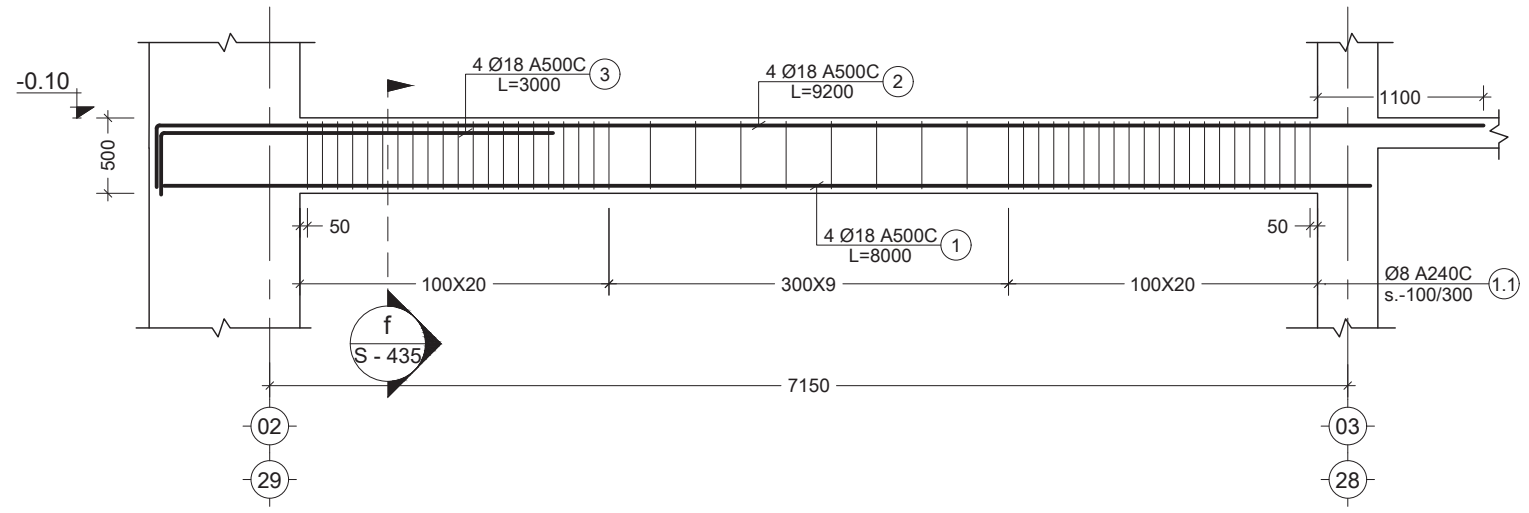

54 B.M.
Scale: 1:50

პოზ. №	ესკიზი	L მმ
2	8750, R=4d, 450	9200
3	2550, R=4d, 450	3000

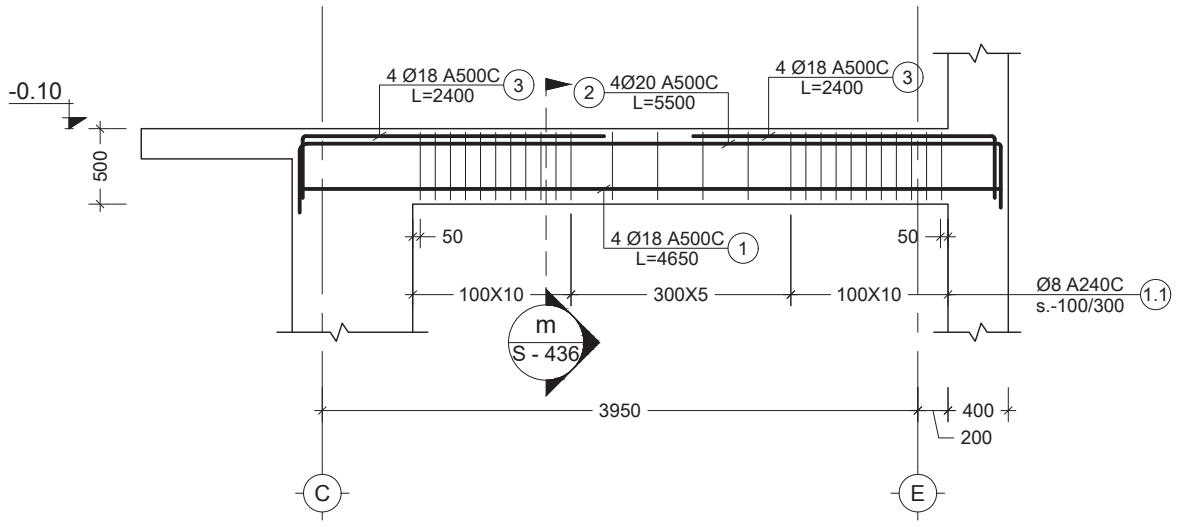

55 B.M.
Scale: 1:50

პოზ. №	ესკიზი	L მმ
2	450, 4600, R=4d, 450	5500
3	1950, R=4d, 450	2400

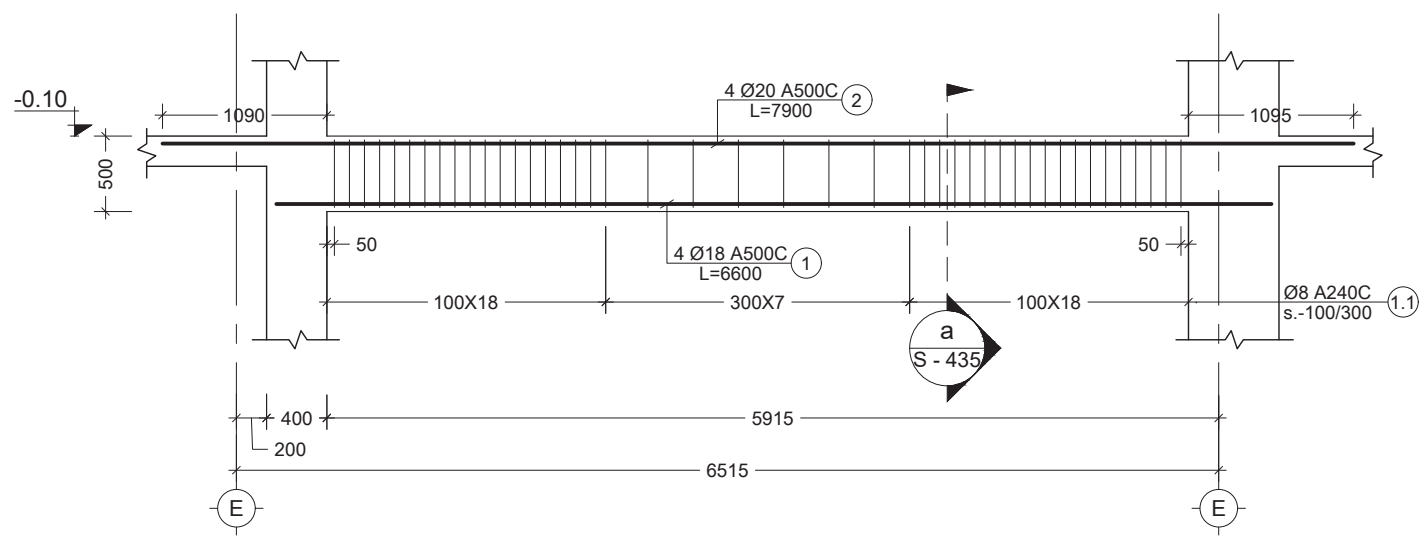

55' B.M.
Scale: 1:50

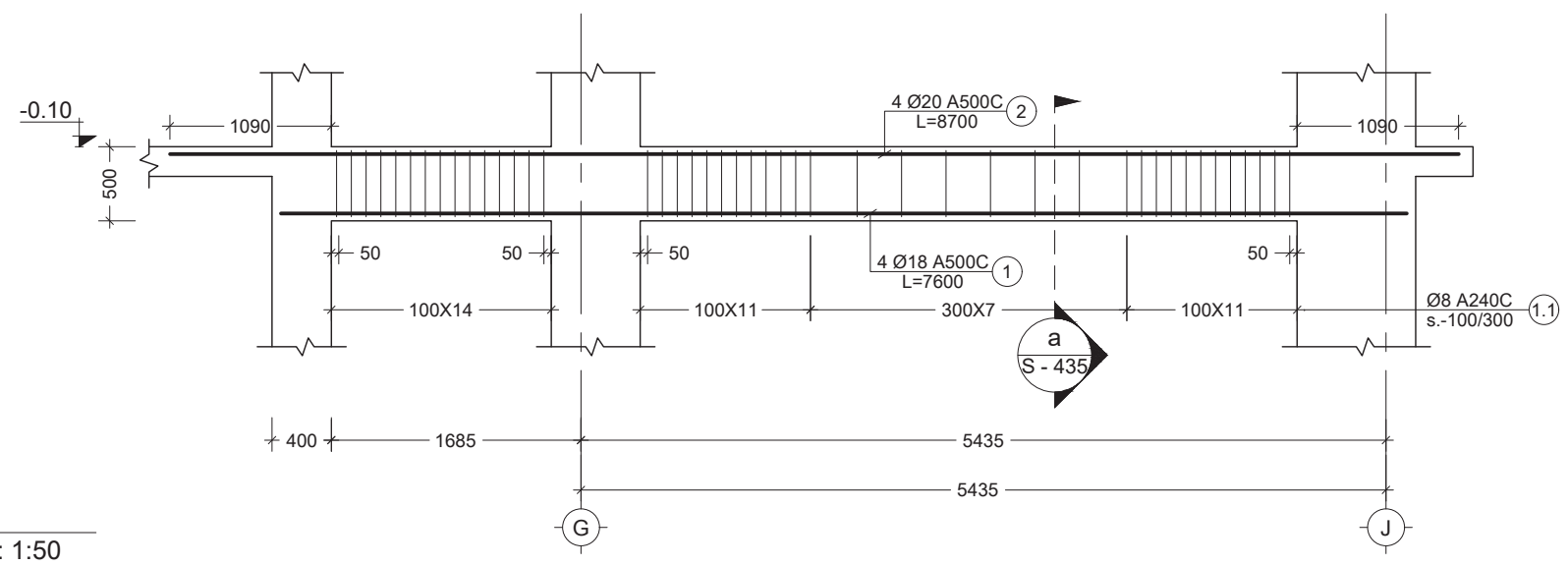

56 B.M.
Scale: 1:50

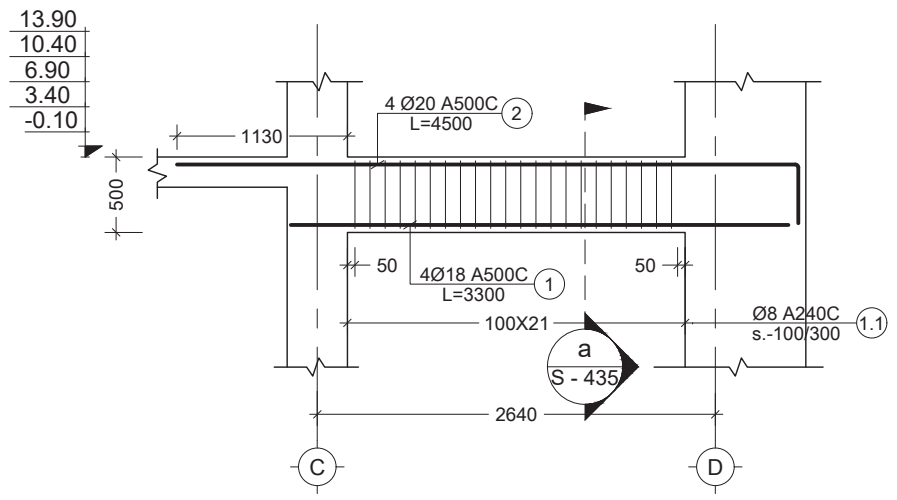

58 B.M.
Scale: 1:50

პოზ. №	ესკიზი	L მმ
4	4050, R=4d, 450	4500

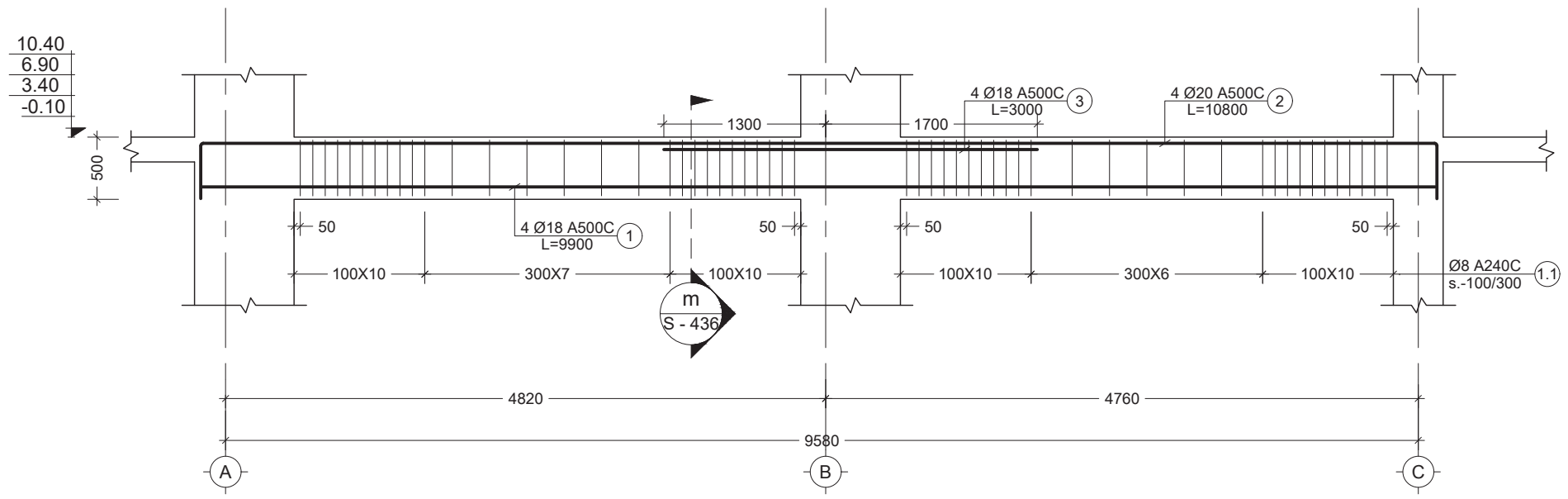

57 B.M.
Scale: 1:50

პოზ. №	ესკიზი	L მმ
2	450, 9900, R=4d, 450	10800

შენიშვნა:
NOTE:

No	Date	Revision	Issued by
----	----	----	----
----	----	----	----
----	----	----	----
----	----	----	----
----	----	----	----

სიტუაციური სქემა
KEY PLAN

მისამართი
ADDRESS
ქ. თბილისი, მწვანე ქალაქი ლისზე, ფაზა N3. C4 საცხოვრებელი ბლოკი. ს.კ. N01.10.18.006.312

პროექტი
PROJECT
მრავალბინიანი საცხოვრებელი სახლი

ნახაზი
DRWG.
Beam - 54;55;56;57;58

CUBICON DESIGN & BUILDING ENGINEERING
შპს "კუბიკონი", თბილისი, მარშალ გელოვანის გამზ. 13
ტელ: (+995 591) 116444 www.cubicon.ge

შეასრულა: ISSUED BY: GG	შეამოწმა APPROVED BY: SHM
ფაილი FILE BEAM _2	პროექტის #: PROJECT No 73A19
ფორმატი PAPER SIZE A2	მასშტაბი SCALE 1:50

ნახ.კოდი DRWG. No	კორექტ. REVISION	სტადია STATUS
S - 419	00	C.D.

08.02.2022

შენიშვნა:
NOTE:

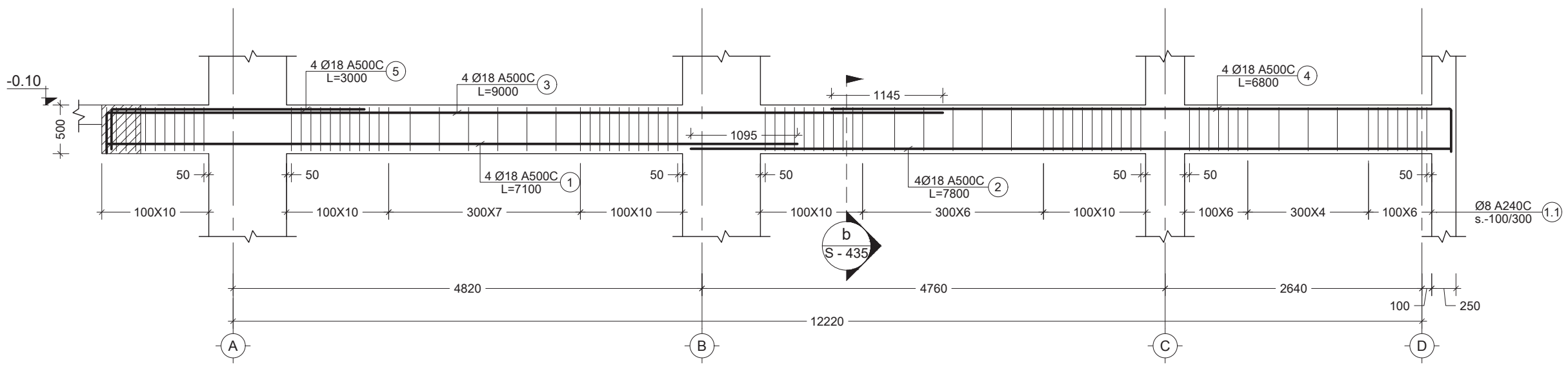

59 - B.M. Scale: 1:50

პოზ. №	ესკიზი	L მმ
3	8550 / R=4d / 450	9000
4	6350 / R=4d / 450	6800
5	2550 / R=4d / 450	3000

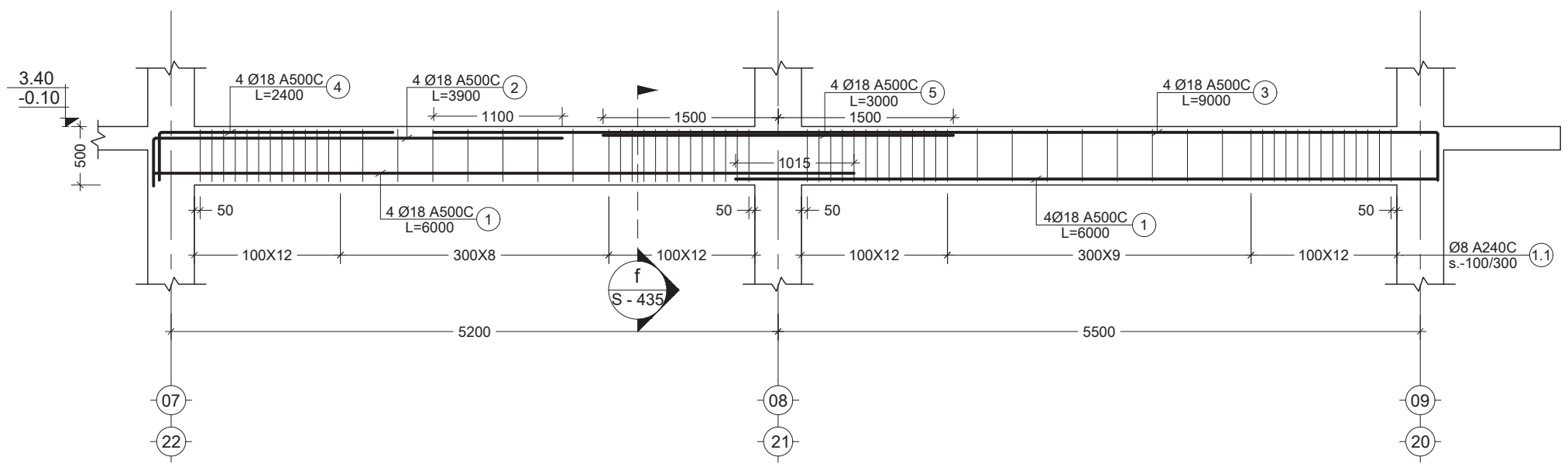

61' - B.M. Scale: 1:50

პოზ. №	ესკიზი	L მმ
3	3450 / R=4d / 450	3900
4	8550 / R=4d / 450	9000
5	1950 / R=4d / 450	2400

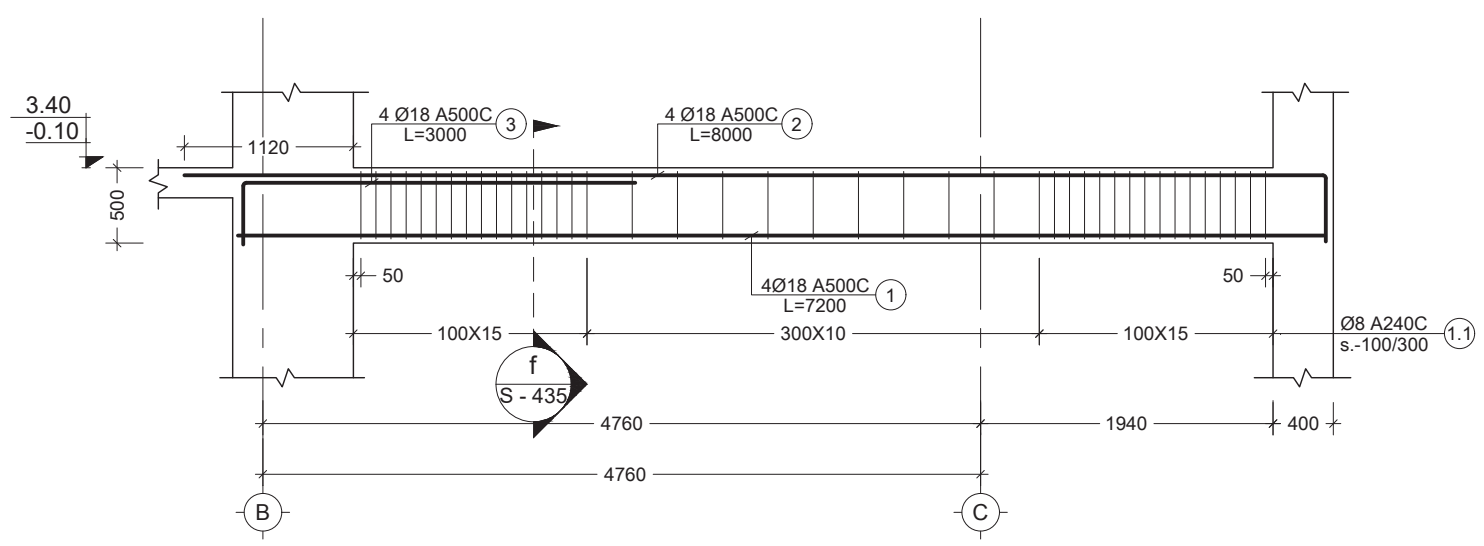

პოზ. №	ესკიზი	L მმ
2	7550 / R=4d / 450	8000
3	2550 / R=4d / 450	3000

60 - B.M. Scale: 1:50

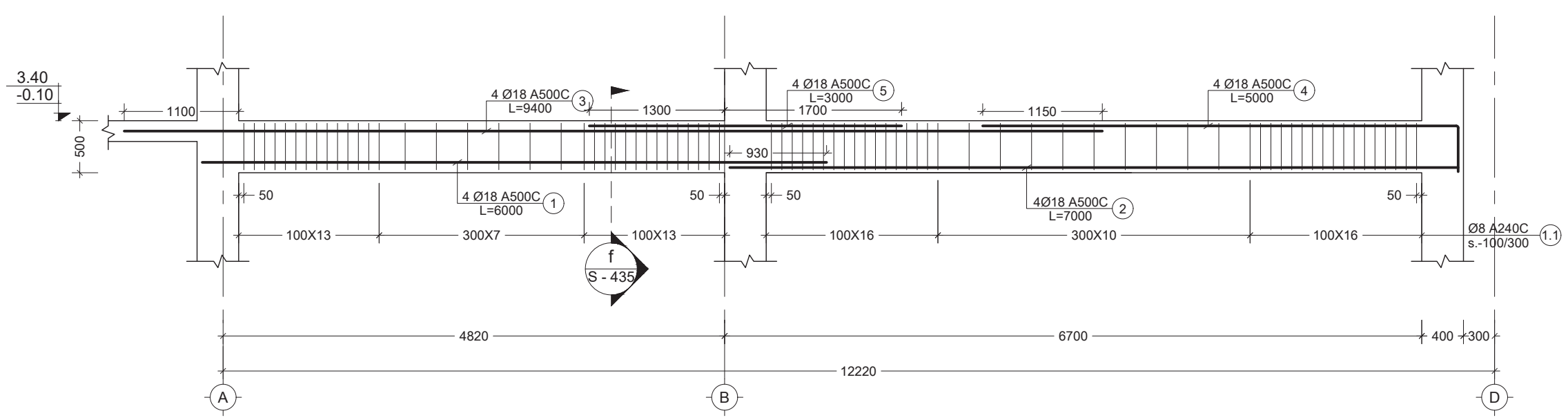

პოზ. №	ესკიზი	L მმ
4	4550 / R=4d / 450	5000

61 - B.M. Scale: 1:50

No	Date	Revision	Issued by

სიტუაციური სქემა
KEY PLAN

მისამართი
ADDRESS
ქ. თბილისი, მწვანე ქალაქი ლისზე, ფაზა N3. C4 საცხოვრებელი ბლოკი. ს.კ. N01.10.18.006.312

პროექტი
PROJECT
მრავალბინიანი საცხოვრებელი სახლი

ნახაზი
DRWG.
Beam - 59;60;61

CUBICON
DESIGN & BUILDING ENGINEERING
ტელ: (+995 591) 116444 www.cubicon.ge

შეასრულა: ISSUED BY: GG	დამტკიცა: APPROVED BY: SHM
ფაილი FILE: BEAM _2	პროექტის #: PROJECT No: 73A19
ფორმატი PAPER SIZE: A2	მასშტაბი SCALE: 1:50
ნახ.ნომერი DRWG. No: S - 420	რევიზ. REVISION: 00 / სტატუსი STATUS: C.D.

08.02.2022

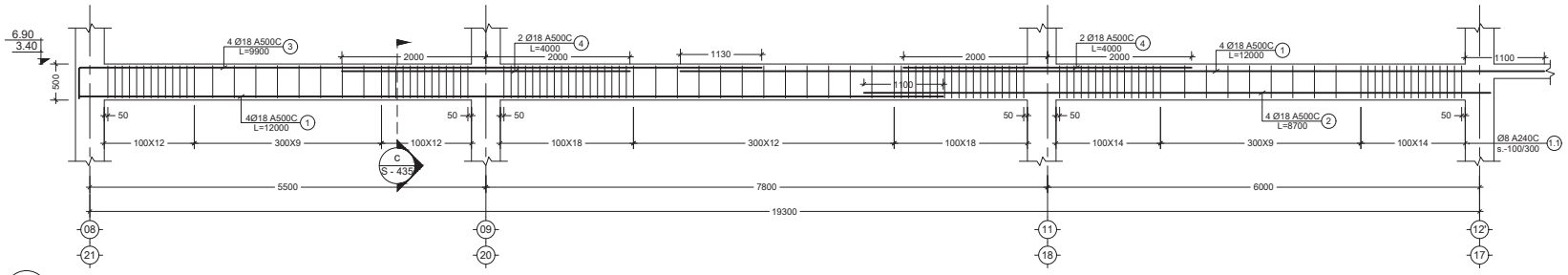

პოზ. №	ესკიზი	L მმ
3	9450, R=4d, 450	9900

62 B.M.
Scale: 1:50

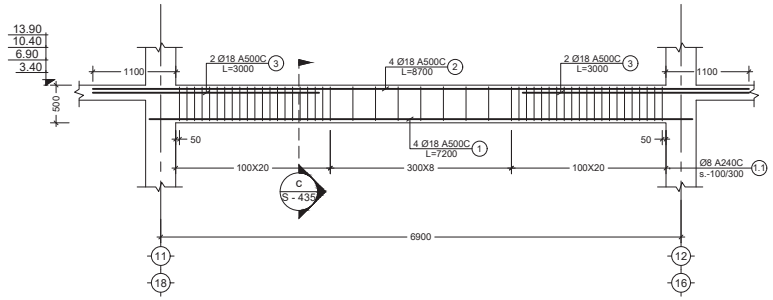

63 B.M.
Scale: 1:50

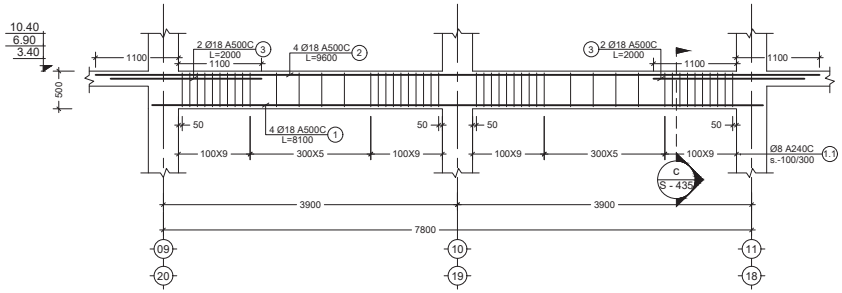

64 B.M.
Scale: 1:50

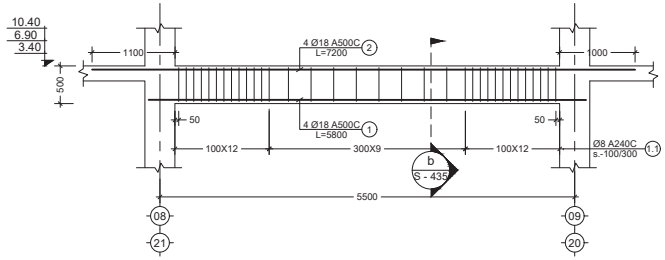

65 B.M.
Scale: 1:50

შენიშვნა:
NOTE:

----	----	----	----
----	----	----	----
----	----	----	----
----	----	----	----
----	----	----	----
----	----	----	----
No	Date	Revision	Issued by

საორიენტაციო სქემა
KEY PLAN

მისამართი
ADDRESS
ქ. თბილისი, მწვანე ძალაძე ლისზე, ფაზა N3, C4 საცხოვრებელი ბლოკი. ს.კ. N01.10.18.006.312

პროექტი
PROJECT
მრავალბინიანი საცხოვრებელი სახლი

ნახატის
DRWG.
Beam - 62;63;64;65

CUBICON
DESIGN & BUILDING ENGINEERING
ქალაქ თბილისი, მარშალ გელოვანის ქუჩა 13
ტელ: (+995 591) 116444 www.cubicon.ge

გაცემული: ISSUED BY:	გამოშვება APPROVED BY:
GG	SHM
ფაილი FILE	პროექტის #: PROJECT No
BEAM_3	73A19
ფორმატი PAPER SIZE	მასშტაბი SCALE
A2	1:50
ნახ.კოდი DRWG. No	კორექტ. REVISION	სტატუსი STATUS
S - 421	00	C.D.

08.02.2022

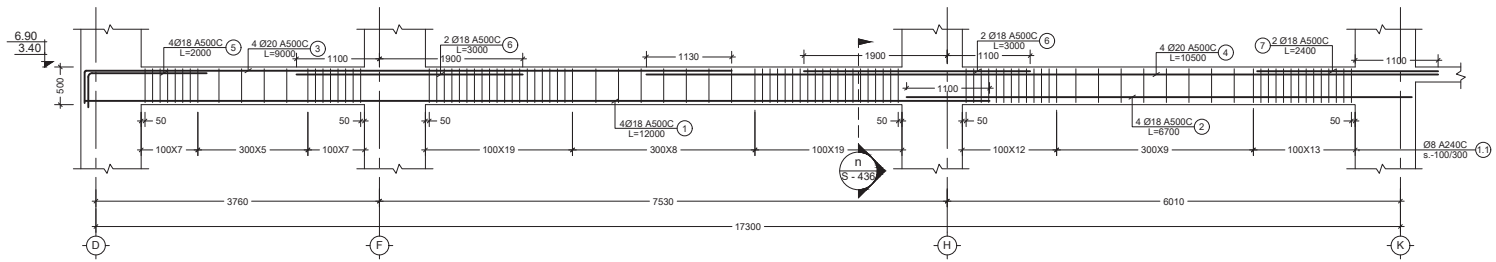

პოზ. №	ესკიზი	L მმ
3	8550, R=4d, 450	9000
5	1550, R=4d, 450	2000

66 B.M.
Scale: 1:50

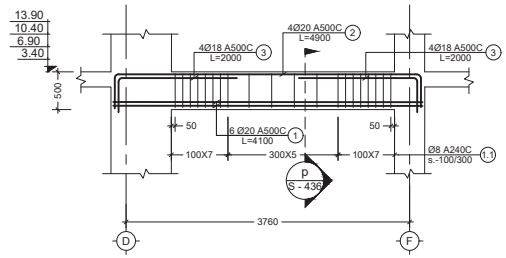

პოზ. №	ესკიზი	L მმ
2	4000, R=4d, 450	4900
3	1550, R=4d, 450	2000

67 B.M.
Scale: 1:50

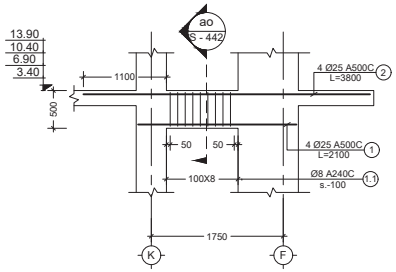

69 B.M.
Scale: 1:50

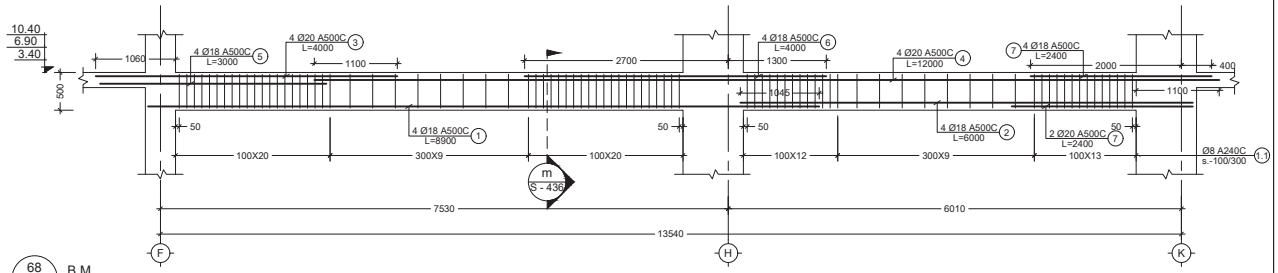

68 B.M.
Scale: 1:50

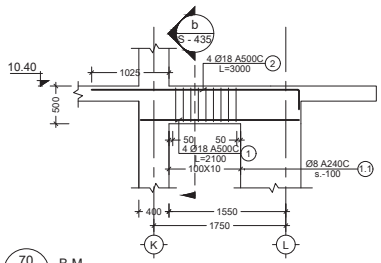

პოზ. №	ესკიზი	L მმ
2	2750, R=4d, 250	3000

70 B.M.
Scale: 1:50

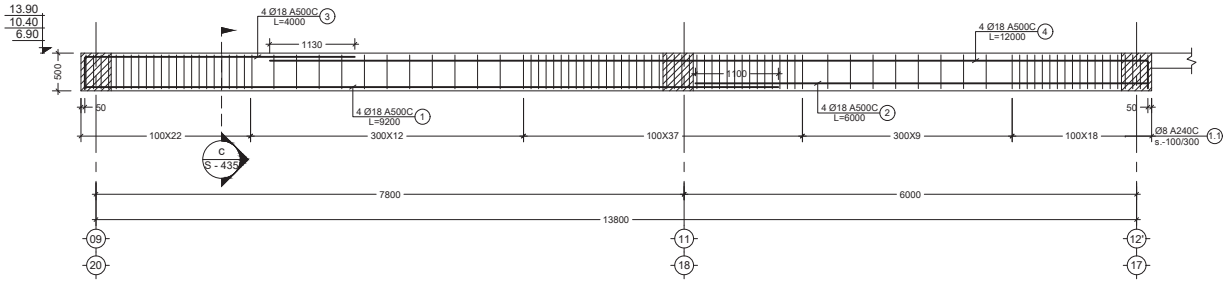

პოზ. №	ესკიზი	L მმ
3	3550, R=4d, 450	4000
4	11550, R=4d, 450	12000

73' B.M.
Scale: 1:50

შენიშვნა:
NOTE:

----	----	----	----
----	----	----	----
----	----	----	----
----	----	----	----
----	----	----	----
----	----	----	----
No	Date	Revision	Issued by

სიტუაციური სქემა
KEY PLAN

მისამართი
ADDRESS
ქ. თბილისი, მწვანე ძალაძე ლისზე, შახა N3, C4
საცხოვრებელი ბლოკი. ს.კ. N01.10.18.006.312

პროექტი
PROJECT
მრავალბინიანი საცხოვრებელი სახლი

ნახაზის
DRWG.
Beam - 66;67;68;69;70; 73'

CUBICON DESIGN & BUILDING ENGINEERING
ქალაქ თბილისი, მარშალ გელოვანის ქუჩა 13
ტელ: (+995 591) 116444 www.cubicon.ge

	გამოშვება ISSUED BY: GG	შეამოწმა APPROVED BY: SHM
	ფაილი FILE: BEAM_3	პროექტის #: PROJECT No: 73A19
	ფორმატი PAPER SIZE: A2	მასშტაბი SCALE: 1:50
ნახ.კოდი DRWG. No: S - 422	კორექ. REVISION: 00	სტატუსი STATUS: C.D.

08.02.2022

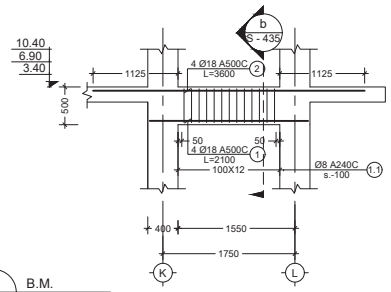

71
-
B.M.
Scale: 1:50

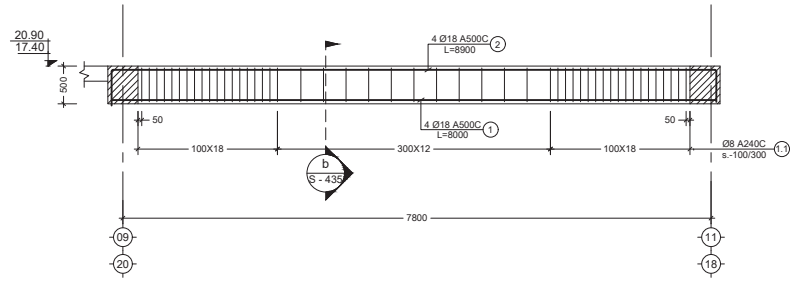

81'
-
B.M.
Scale: 1:50

პოზ. №	ესკიზი	L მმ
2	8000, 450, R=4d, 450	8900

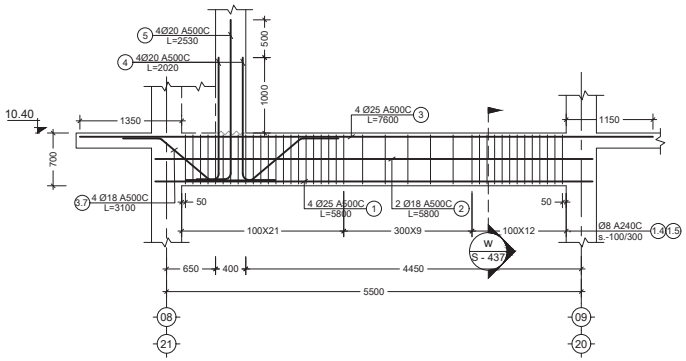

პოზ. №	ესკიზი	L მმ
3.7	500, 500, 800, 800, 500	3100
4	1570, 450	2020
5	2080, 450	2530

72
-
B.M.
Scale: 1:50

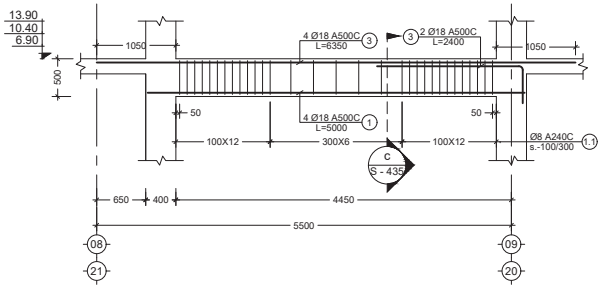

პოზ. №	ესკიზი	L მმ
3	1950, R=4d, 450	2400

73
-
B.M.
Scale: 1:50

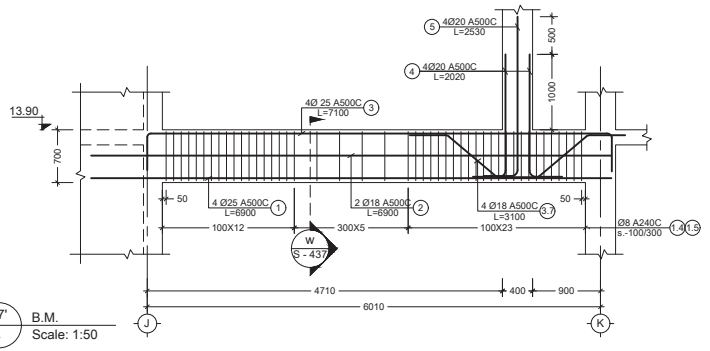

პოზ. №	ესკიზი	L მმ
3	6200, 450, R=4d, 450	7100
4	1570, 450	2020
5	2080, 450	2530

77'
-
B.M.
Scale: 1:50

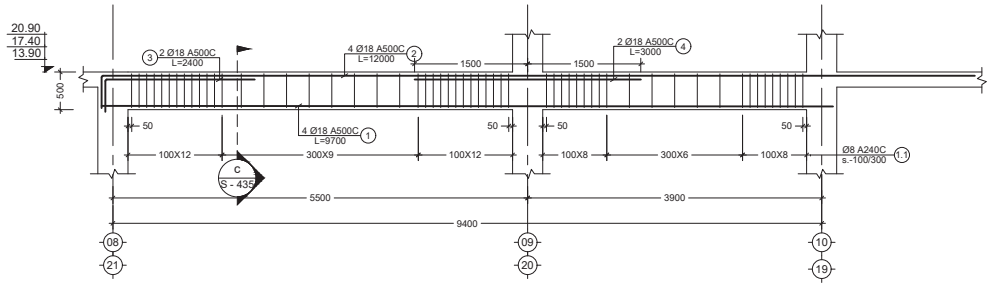

პოზ. №	ესკიზი	L მმ
2	11550, R=4d, 450	12000

74
-
B.M.
Scale: 1:50

შენიშვნა:
NOTE:

----	----	----	----
----	----	----	----
----	----	----	----
----	----	----	----
----	----	----	----
----	----	----	----
No	Date	Revision	Issued by

საორიენტაციო სქემა
KEY PLAN

მისამართი ADDRESS: ქ. თბილისი, მწვანე ძალაძე ლისზე, შახა N3, C4 საცხოვრებელი ბლოკი. ს.კ. N01.10.18.006.312

პროექტი PROJECT: მრავალბინიანი საცხოვრებელი სახლი

ნახაზის DRWG.: Beam - 71;72;73;74; 77'; 81'

CUBICON DESIGN & BUILDING ENGINEERING
ქალაქ თბილისი, მარშალ გელოვანის ქუჩა 13
ტელ: (+995 591) 116444 www.cubicon.ge

	გამოშვება ISSUED BY: GG	დამოწმება APPROVED BY: SHM
	ფაილი FILE: BEAM_3	პროექტის # PROJECT No: 73A19
	ფორმატი PAPER SIZE: A2	მასშტაბი SCALE: 1:50
ნახ.ნომერი DRWG. No: S - 423	კორექტ. REVISION: 00	სტატუსი STATUS: C.D.

08.02.2022

შენიშვნა:
NOTE:

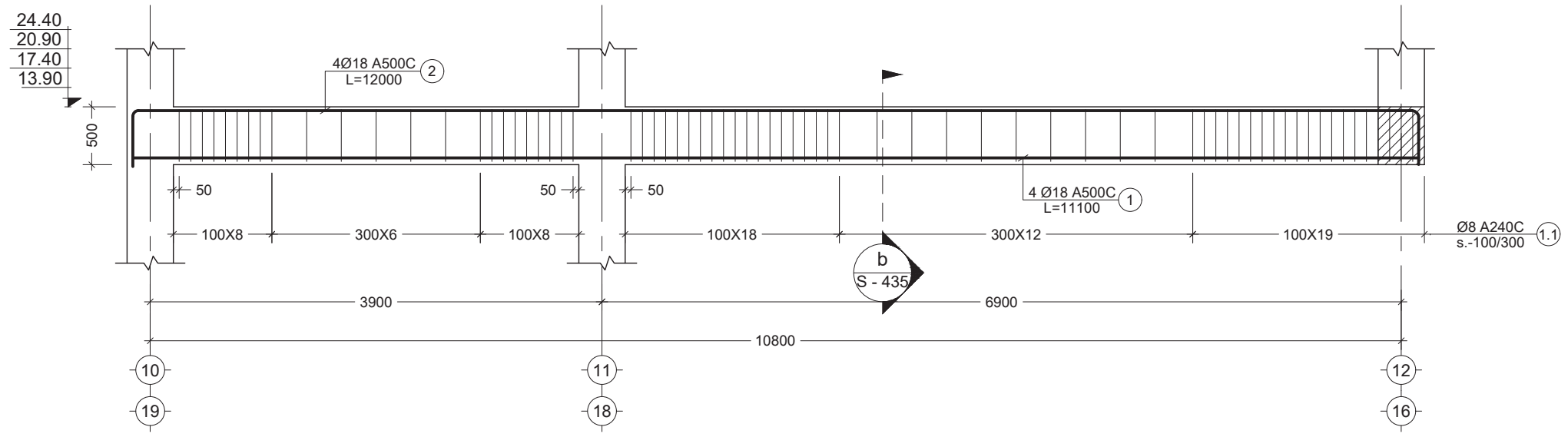

75 B.M.
Scale: 1:50

პოზ. №	ესკიზი	L მმ
2	11100; 450; 450; R=4d	12000

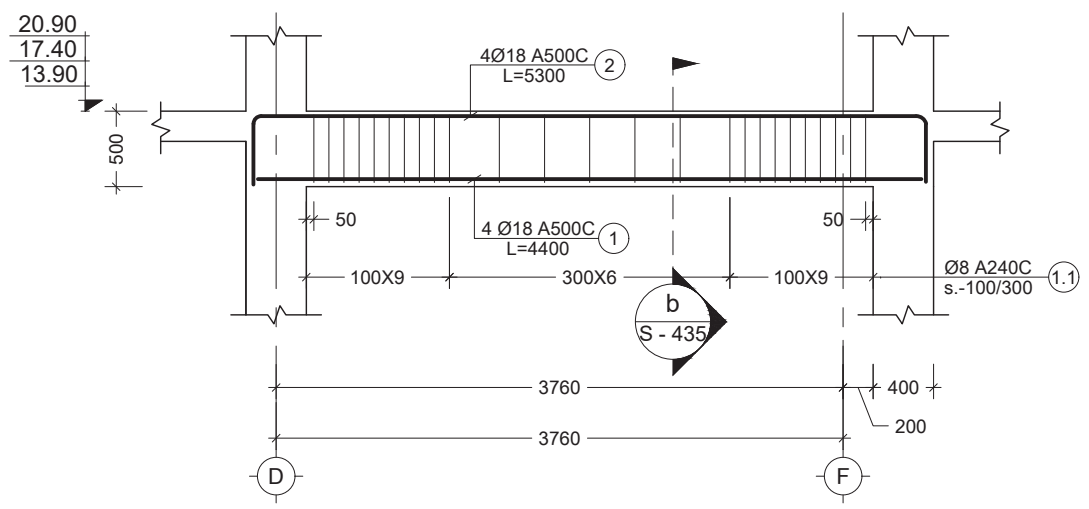

76 B.M.
Scale: 1:50

პოზ. №	ესკიზი	L მმ
2	4400; 450; 450; R=4d	5300

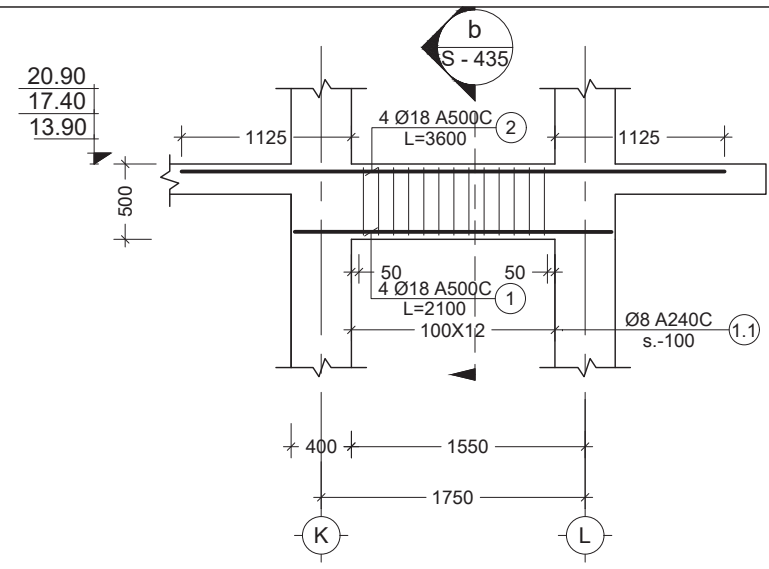

78 B.M.
Scale: 1:50

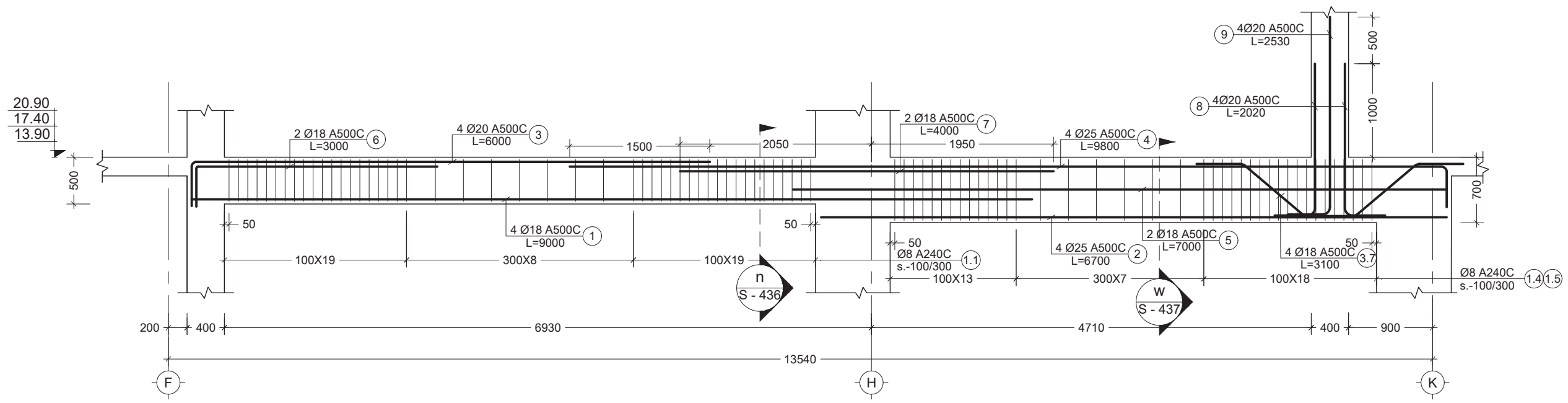

77 B.M.
Scale: 1:50

პოზ. №	ესკიზი	L მმ	პოზ. №	ესკიზი	L მმ
3	5550; 450; R=4d	6000	3.7	500; 500; 800; 800; 500; R=4d	3100
4	9350; 450; R=4d	9800	8	1570; 450	2020
6	2550; 450; R=4d	3000	9	2080; 450	2530

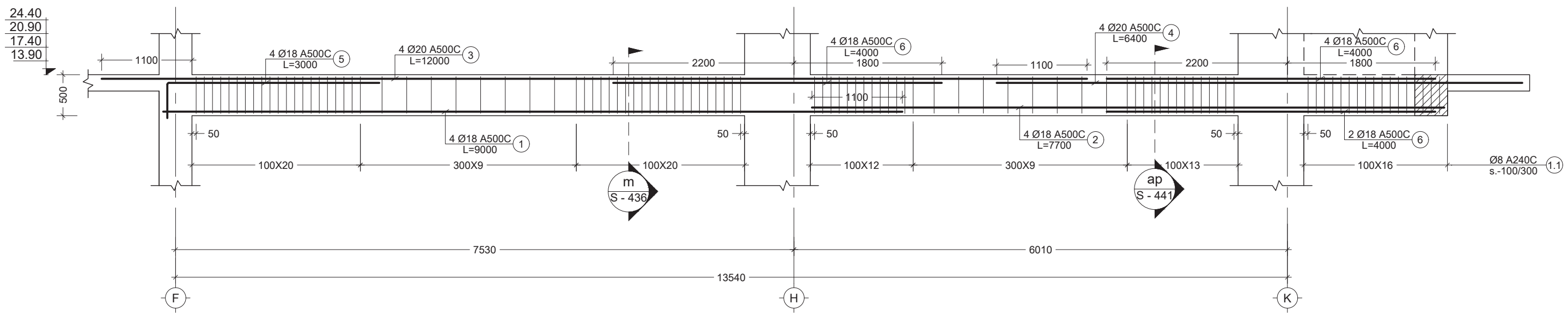

79 B.M.
Scale: 1:50

პოზ. №	ესკიზი	L მმ
5	2550; 450; R=4d	3000

No	Date	Revision	Issued by
----	----	----	----
----	----	----	----
----	----	----	----
----	----	----	----
----	----	----	----

სიტუაციური სქემა
KEY PLAN

მისამართი
ADDRESS
ქ. თბილისი, მწვანე ქალაქი ლისზე, ფაზა N3. C4 საცხოვრებელი ბლოკი. ს.კ. N01.10.18.006.312

პროექტი
PROJECT
მრავალბინიანი საცხოვრებელი სახლი

ნახაზი
DRWG.
Beam - 75;76;77;78;79

DESIGN & BUILDING ENGINEERING

გამოსცა: ISSUED BY: GG	დაამტკიცა: APPROVED BY: SHM
ფაილი FILE: BEAM_3	პროექტის #: PROJECT No: 73A19
ფორმატი PAPER SIZE: A2	მასშტაბი SCALE: 1:50
ნახ.კოდი DRWG. No: S - 424	რევიზ. REVISION: 00
სტატუსი STATUS: C.D.	08.02.2022

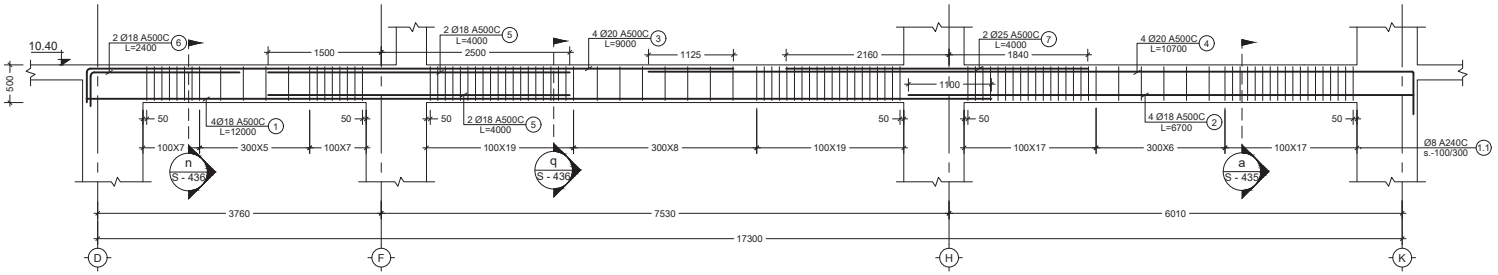

80 B.M.
Scale: 1:50

პოზ. №	ესკიზი	L მმ
3	8550, R=4d, 450	9000
4	10250, R=4d, 450	10700
6	1950, R=4d, 450	2400

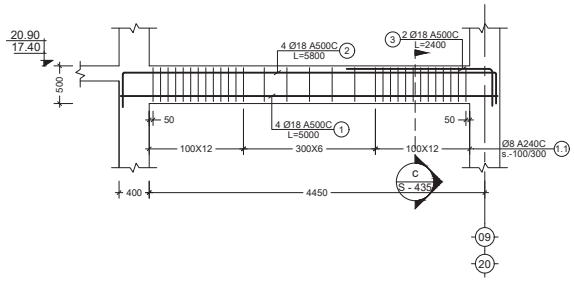

81 B.M.
Scale: 1:50

პოზ. №	ესკიზი	L მმ
2	4900, 450, R=4d, 450	5800
3	1950, R=4d, 450	2400

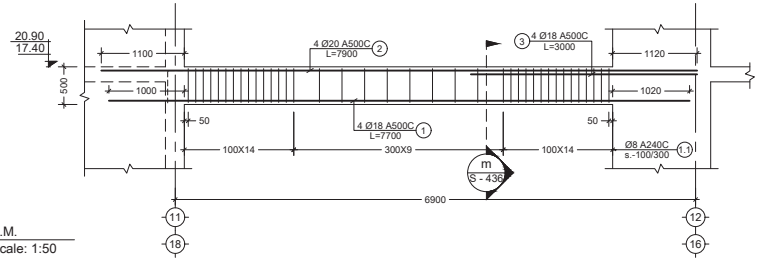

82 B.M.
Scale: 1:50

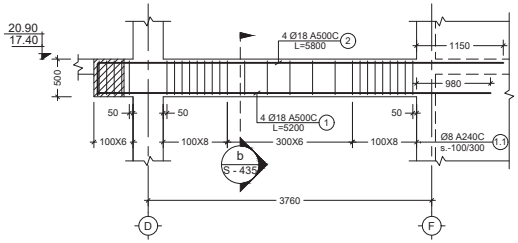

83 B.M.
Scale: 1:50

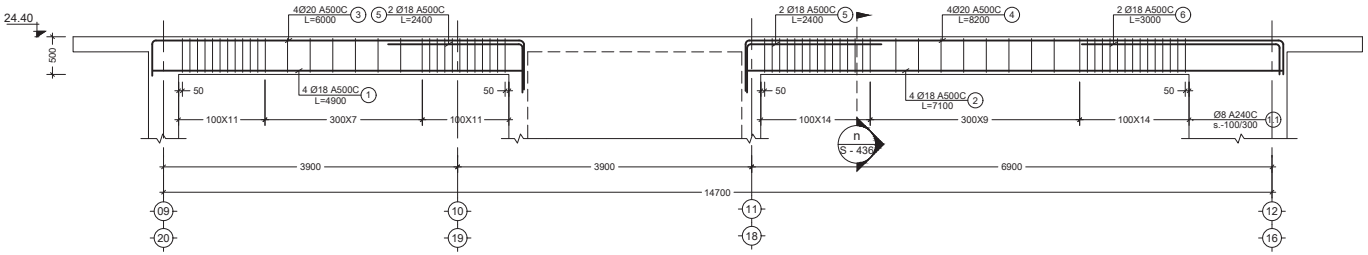

84 B.M.
Scale: 1:50

პოზ. №	ესკიზი	L მმ
3	4900, 650, R=4d, 450	6000
4	7100, 650, R=4d, 450	8200
5	1750, R=4d, 650	2400
6	2550, R=4d, 450	3000

შენიშვნა:
NOTE:

No	Date	Revision	Issued by
----	----	----	----

საორიენტაციო სქემა
KEY PLAN

მისამართი ADDRESS: ქ. თბილისი, მწვანე ბალახი ლისზე, შახა N3, C4 საცხოვრებელი ბლოკი. ს.კ. N01.10.18.006.312

პროექტი PROJECT: მრავალბინიანი საცხოვრებელი სახლი

ნახაზის DRWG.: Beam - 80;81;82;83;84

CUBICON DESIGN & BUILDING ENGINEERING
მის: ქ.თბილისი, მანგლის გზატკეცილის N#8, 13
ტელ: (+995 591) 116444 www.cubicon.ge

შეასრულა: ISSUED BY: GG	შეამოწმა APPROVED BY: SHM
ფაილი FILE: BEAM_3	პროექტის #: PROJECT No: 73A19
ფორმატი PAPER SIZE: A2	მასშტაბი SCALE: 1:50
ნახ.კოდი DRWG. No: S - 425	კორექტ. REVISION: 00
სტატუსი STATUS: C.D.	

08.02.2022

შენიშვნა:
NOTE:

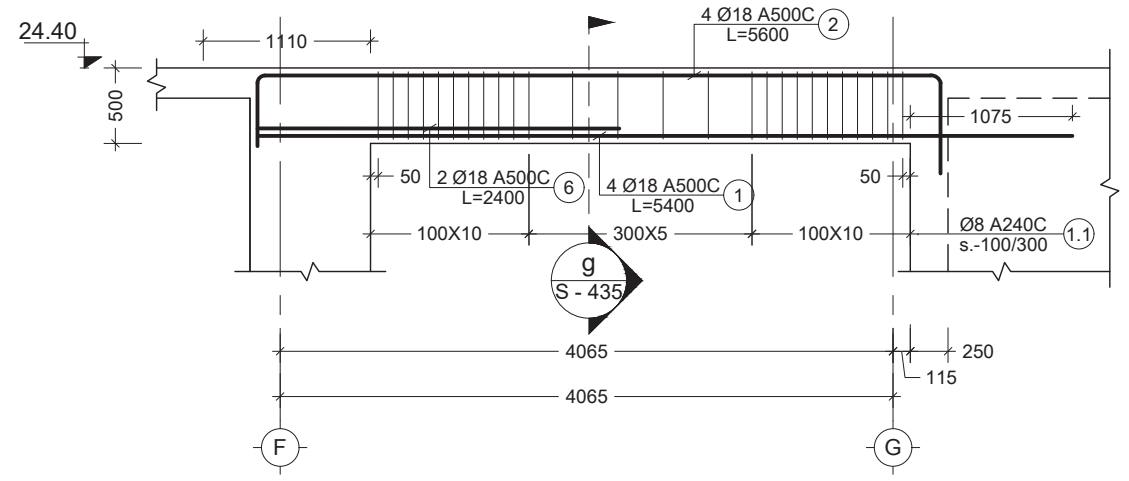

85 B.M.
Scale: 1:50

პოზ. №	ესკიზი	L მმ
2	4500 / 450 / 650 / R=4d	5600

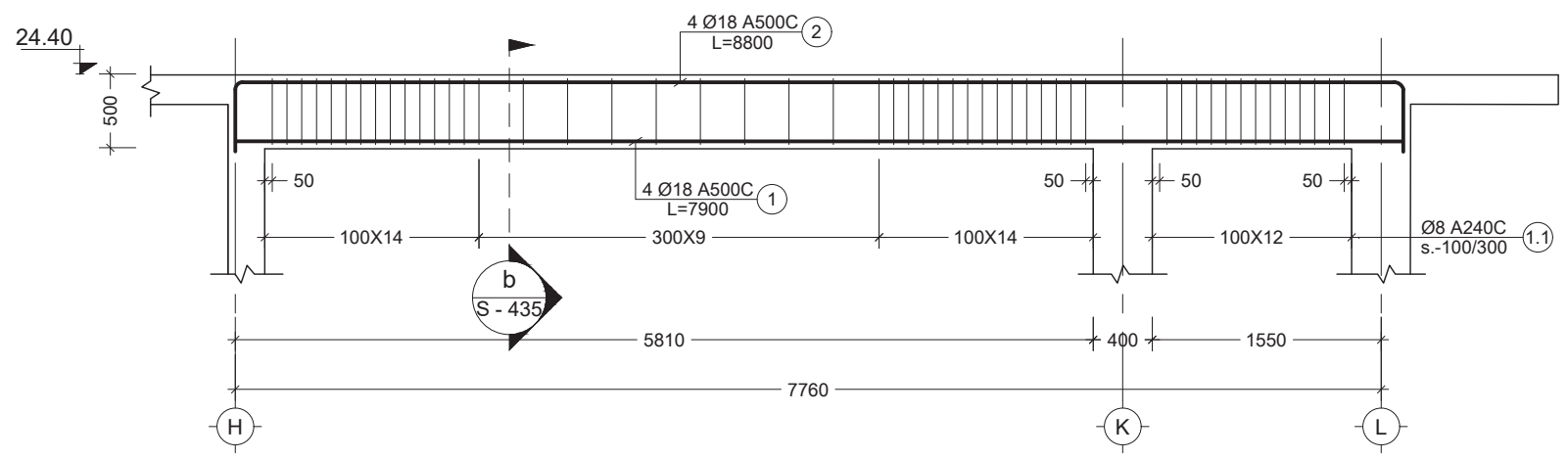

86 B.M.
Scale: 1:50

პოზ. №	ესკიზი	L მმ
2	7900 / 450 / 450 / R=4d	8800

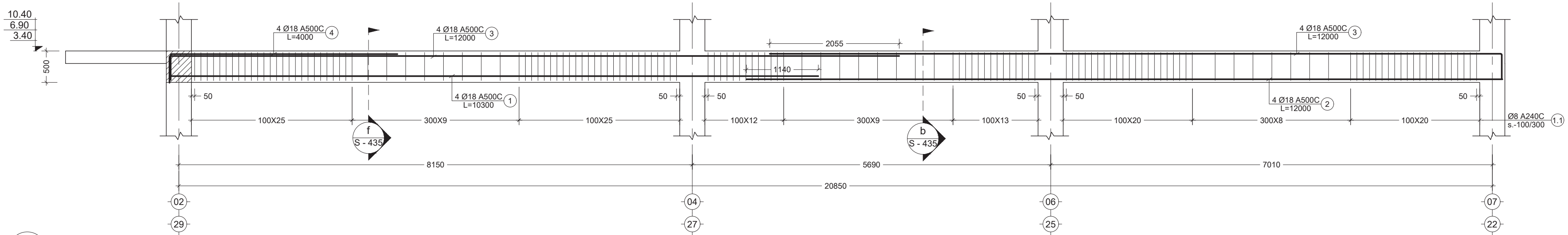

87 B.M.
Scale: 1:50

პოზ. №	ესკიზი	L მმ
3	11550 / R=4d / 450	12000
4	3550 / R=4d / 450	4000

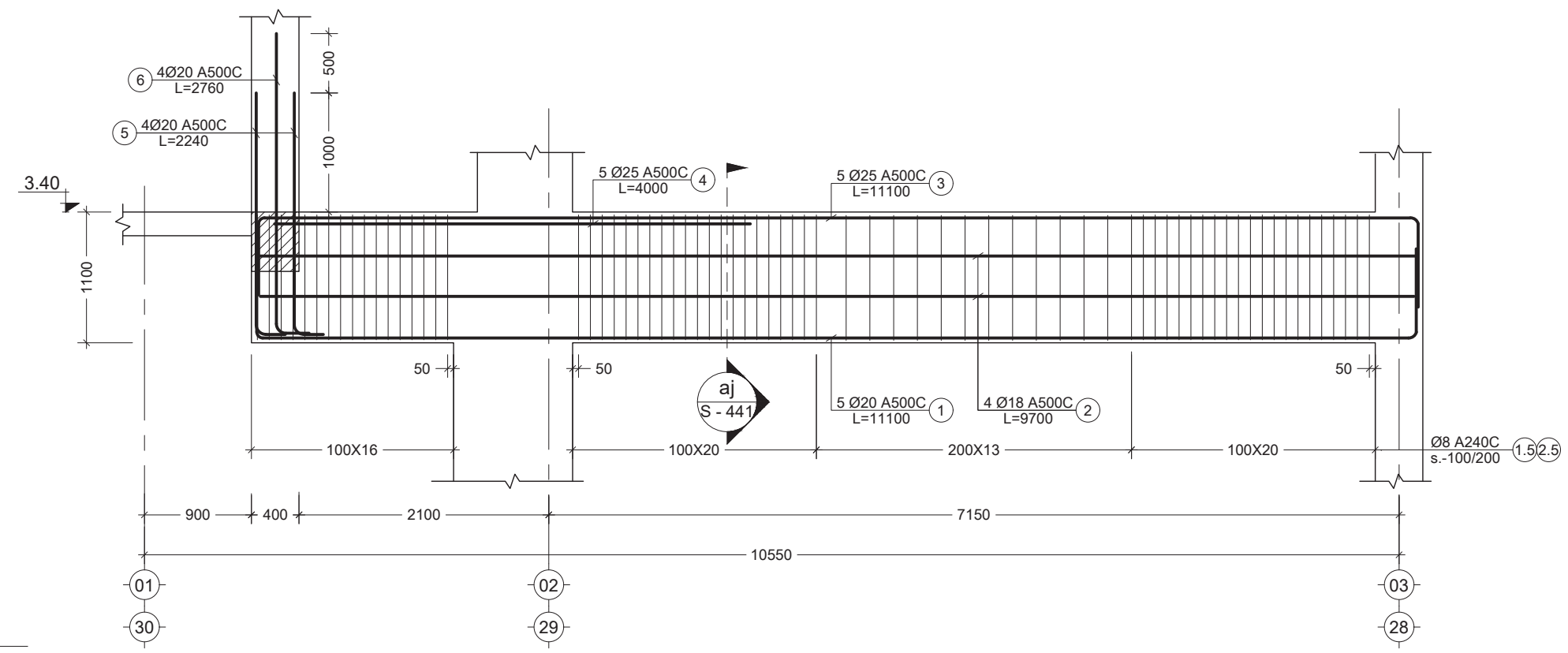

88 B.M.
Scale: 1:50

პოზ. №	ესკიზი	L მმ
1	9600 / 750 / 750 / R=4d	11100
3	9600 / 750 / 750 / R=4d	11100
5	2040 / 200	2240
6	2560 / 200	2760

No	Date	Revision	Issued by
----	----	----	----
----	----	----	----
----	----	----	----
----	----	----	----
----	----	----	----

სიტუაციური სქემა
KEY PLAN

მისამართი ADDRESS: ქ. თბილისი, მწვანე ქალაქი ლისზე, ფაზა N3. C4 საცხოვრებელი ბლოკი. ს.კ. N01.10.18.006.312

პროექტი PROJECT: მრავალბინიანი საცხოვრებელი სახლი

ნახაზი DRWG.: Beam - 85;86;87;88

CUBICON DESIGN & BUILDING ENGINEERING

გამოსცა: ISSUED BY:	დაამტკიცა: APPROVED BY:
GG	SHM
ფაილი FILE: BEAM_3	პროექტის #: PROJECT No: 73A19
ფორმატი PAPER SIZE: A2	მასშტაბი SCALE: 1:50
ნახ.ნომერი DRWG. No: S - 426	რევიზ. REVISION: 00
სტატუსი STATUS: C.D.	

08.02.2022

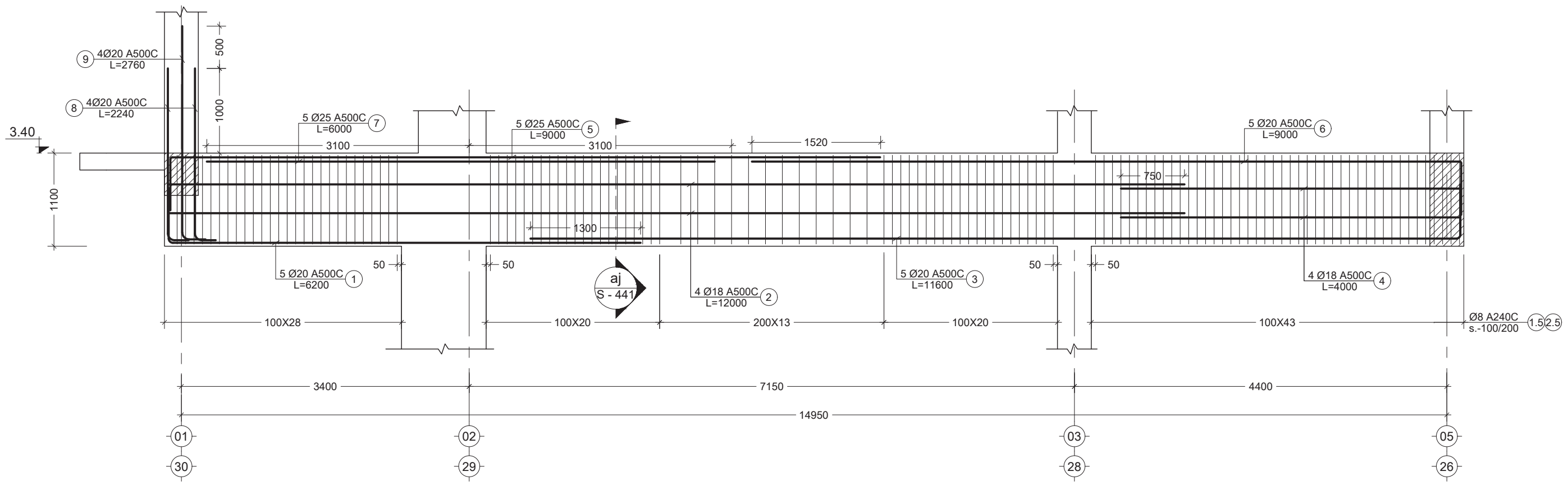

89 B.M
Scale: 1:50

პოზ. №	ესკიზი	L მმ
1	5450; R=4d; 750	6200
3	10750; R=4d; 750	11500
5	8250; R=4d; 750	9000
6	8250; R=4d; 750	9000

პოზ. №	ესკიზი	L მმ
8	2040; 200	2240
9	2560; 200	2760

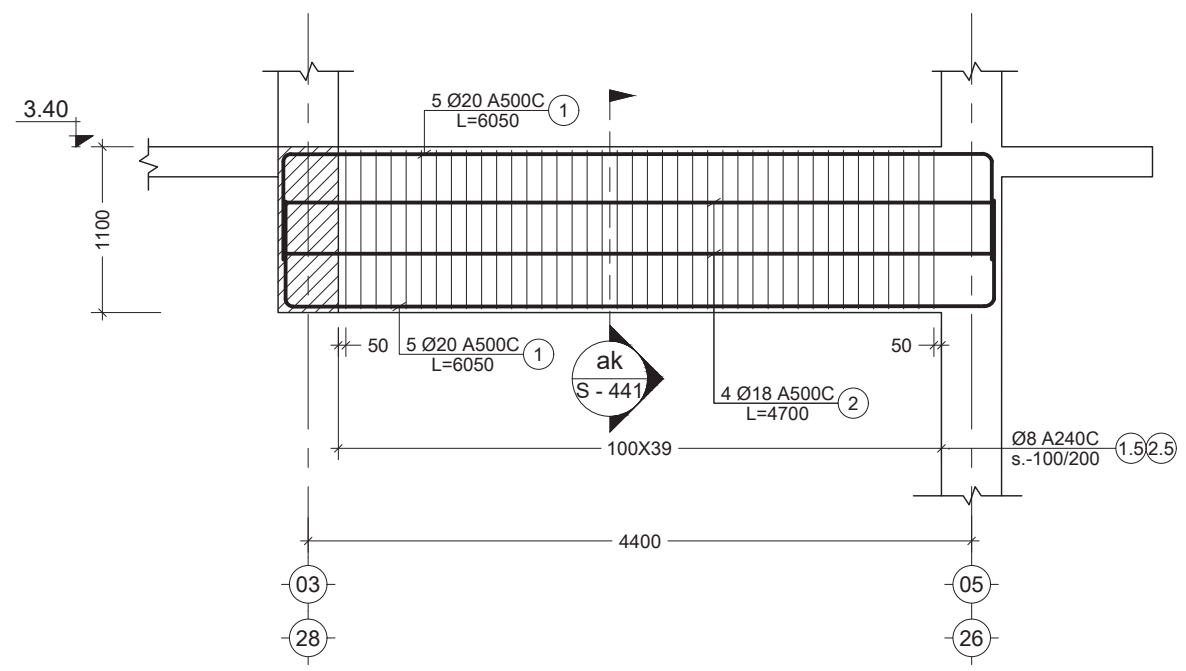

90 B.M.
Scale: 1:50

პოზ. №	ესკიზი	L მმ
1	750; 4550; R=4d; 750	6050

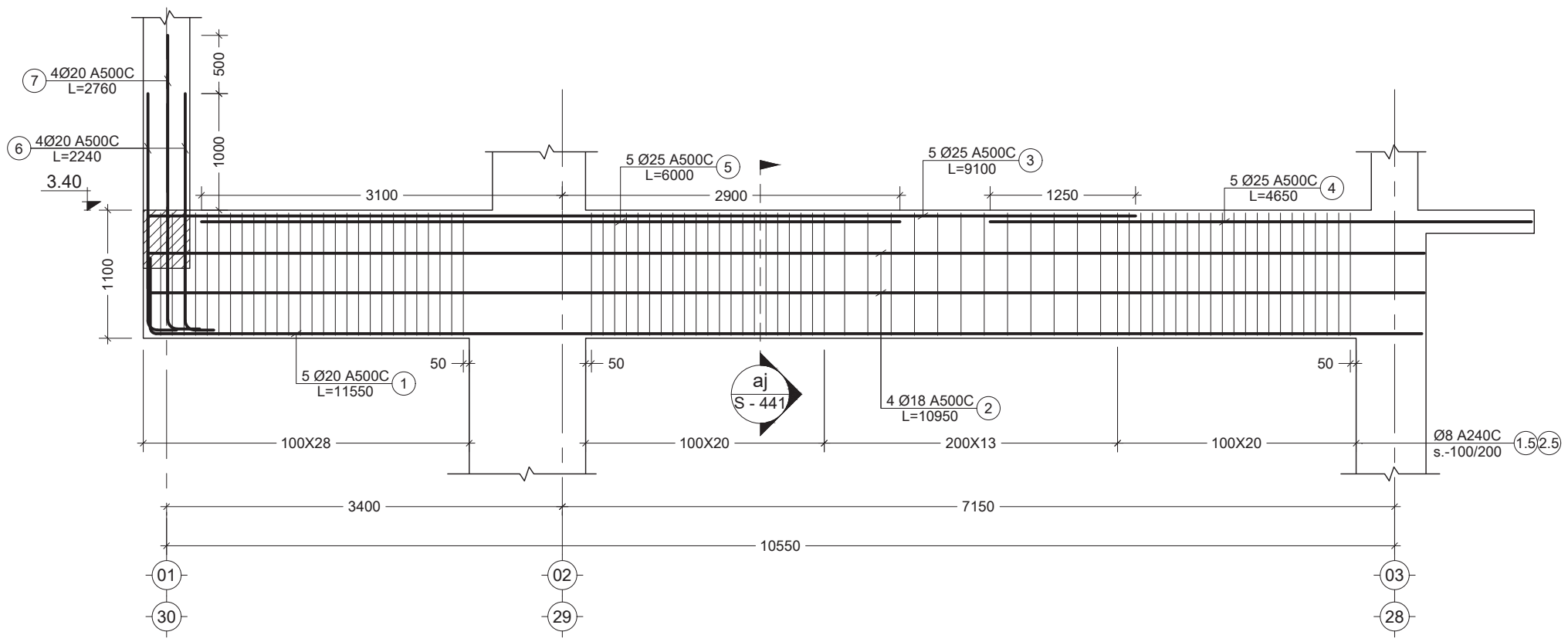

91 B.M.
Scale: 1:50

პოზ. №	ესკიზი	L მმ
1	10750; R=4d; 750	11500
3	8350; R=4d; 750	9100
6	2040; 200	2240
7	2560; 200	2760

შენიშვნა:
NOTE:

No	Date	Revision	Issued by
----	----	---	----
----	----	---	----
----	----	---	----
----	----	---	----
----	----	---	----

საკვანძო სქემა
KEY PLAN

მისამართი / ADDRESS: ქ. თბილისი, მწვანე ქალაქი ლისზე, ფაზა N3. C4 საცხოვრებელი ბლოკი. ს.კ. N01.10.18.006.312

პროექტი / PROJECT: მრავალბინიანი საცხოვრებელი სახლი

ნახაზი / DRWG.: Beam - 89;90;91

CUBICON DESIGN & BUILDING ENGINEERING

გასცა / ISSUED BY: GG	დაამტკიცა / APPROVED BY: SHM
ფაილი / FILE: BEAM_3	პროექტის # / PROJECT No: 73A19
ფორმატი / PAPER SIZE: A2	მასშტაბი / SCALE: 1:50
რევიზ. / REVISION: 00	სტატუსი / STATUS: C.D.

ნახ.ნომერი / DRWG. No: S - 427

08.02.2022

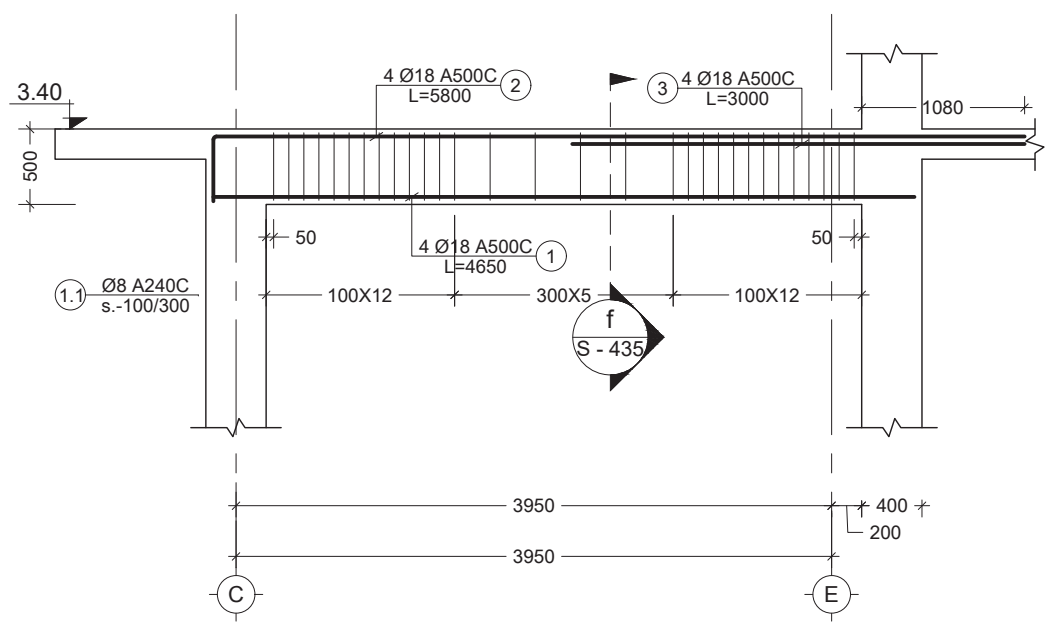

92 B.M. Scale: 1:50

პოზ. №	ესკიზი	L მმ
2	5350; R=4d; 450	5800

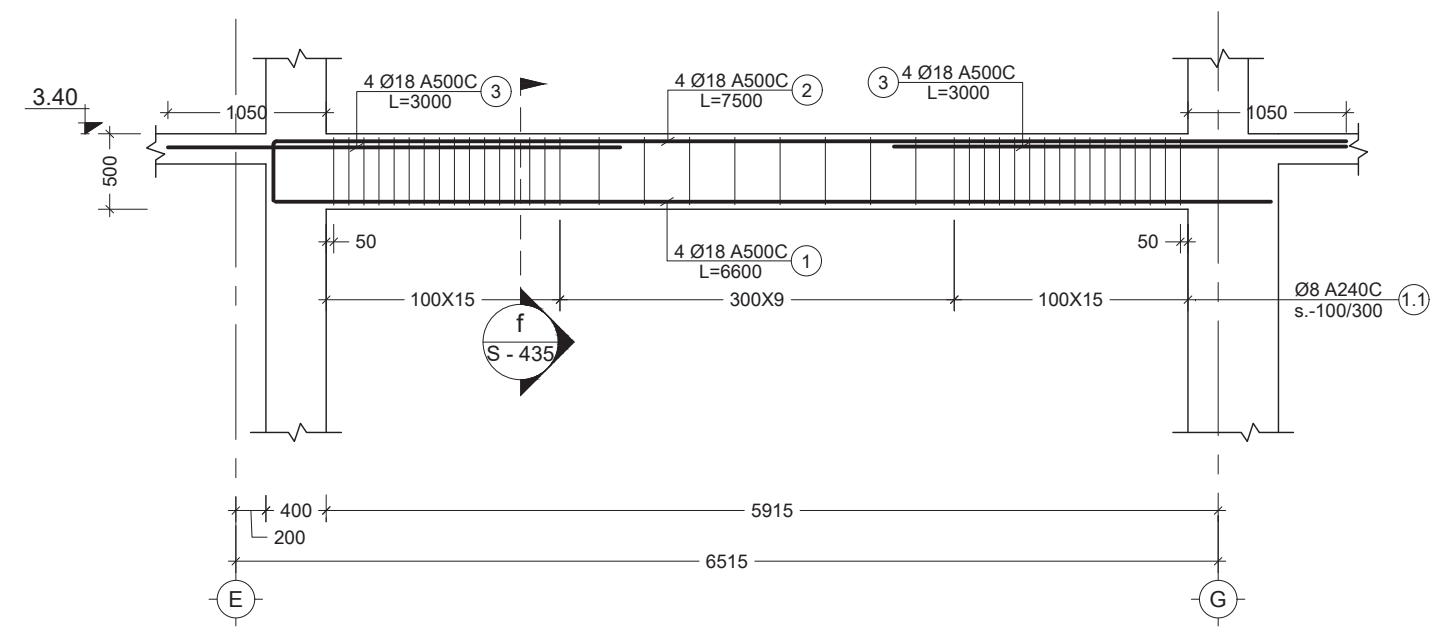

92' B.M. Scale: 1:50

პოზ. №	ესკიზი	L მმ
2	7050; R=4d; 450	7500

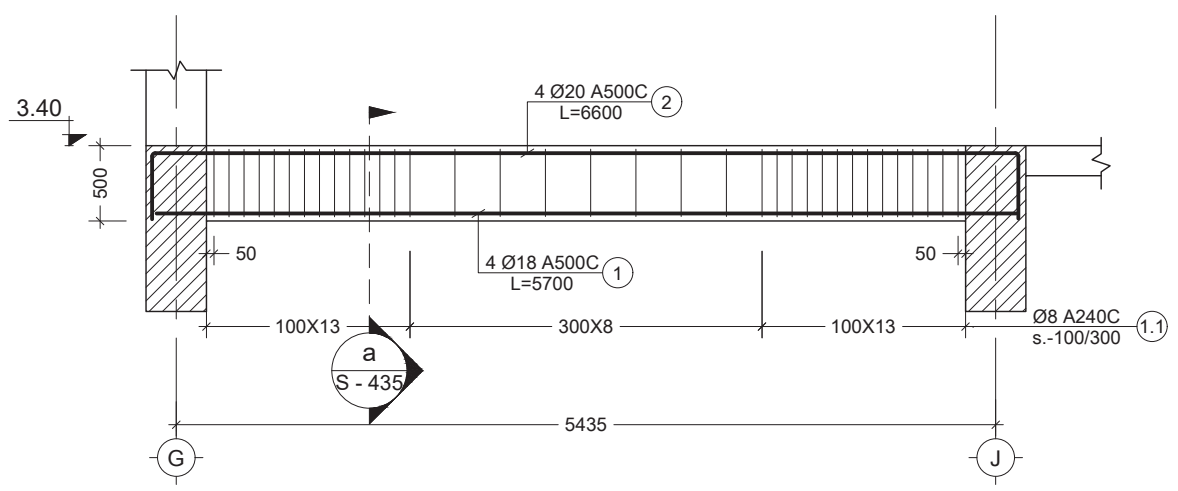

93 B.M. Scale: 1:50

პოზ. №	ესკიზი	L მმ
2	5700; 450; R=4d; 450	6600

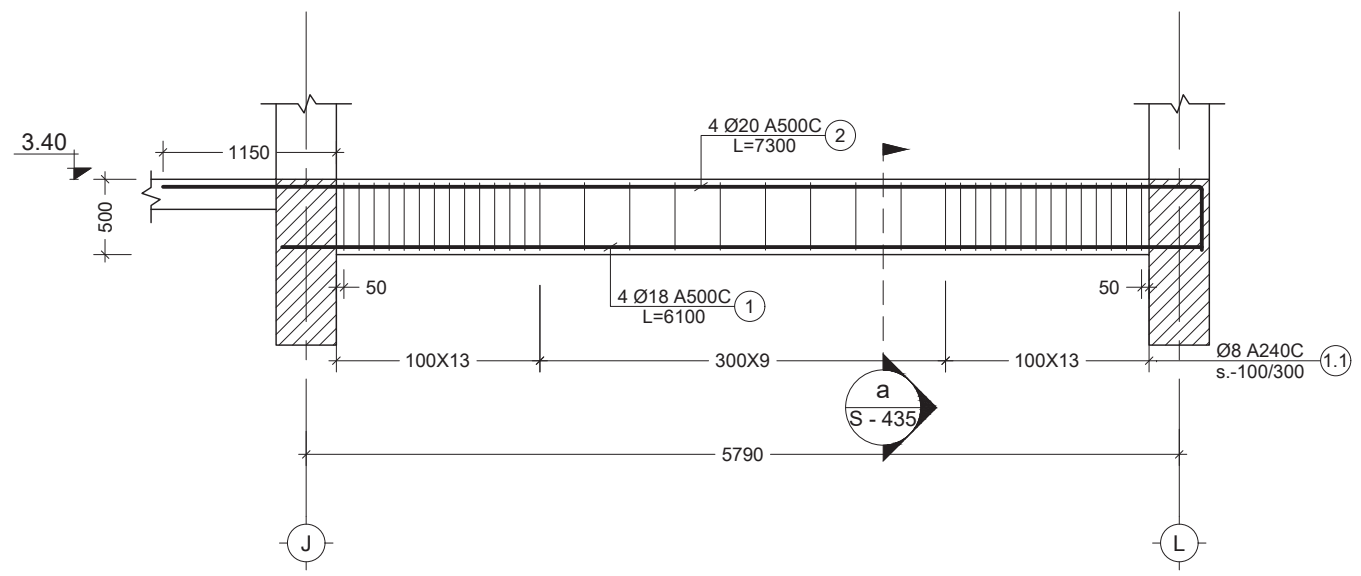

94 B.M. Scale: 1:50

პოზ. №	ესკიზი	L მმ
2	6850; R=4d; 450	7300

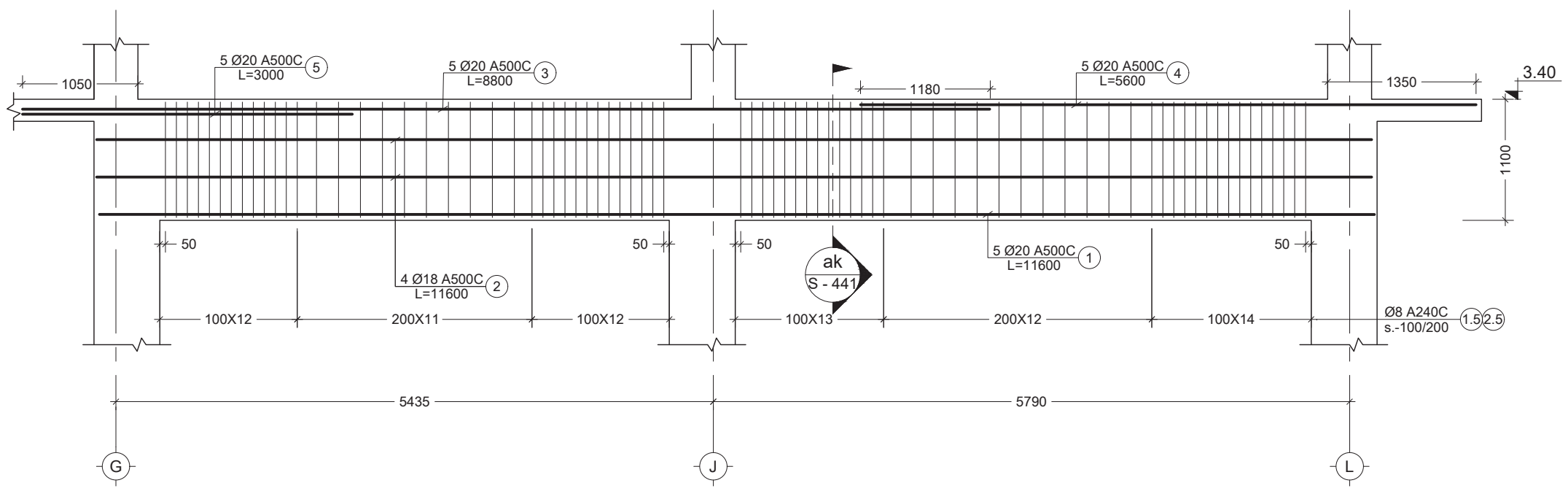

93' B.M. Scale: 1:50

შენიშვნა:
NOTE:

No	Date	Revision	Issued by
----	----	----	----
----	----	----	----
----	----	----	----
----	----	----	----
----	----	----	----

სიტუაციური სქემა
KEY PLAN

მისამართი ADDRESS: ქ. თბილისი, მწვანე ქალაქი ლისზე, ფაზა N3. C4 საცხოვრებელი ბლოკი. ს.კ. N01.10.18.006.312

პროექტი PROJECT: მრავალბინიანი საცხოვრებელი სახლი

ნახაზი DRWG.: Beam - 92; 93; 94; 92'; 93';

CUBICON DESIGN & BUILDING ENGINEERING

	შეასრულა: ISSUED BY: GG	დამტკიცა: APPROVED BY: SHM
	ფაილი FILE: BEAM_3	პროექტის #: PROJECT No: 73A19
	ფორმატი PAPER SIZE: A2	მასშტაბი SCALE: 1:50
ნახ.ნომერი DRWG. No: S - 428	რევიზია REVISION: 00	სტატუსი STATUS: C.D.

08.02.2022

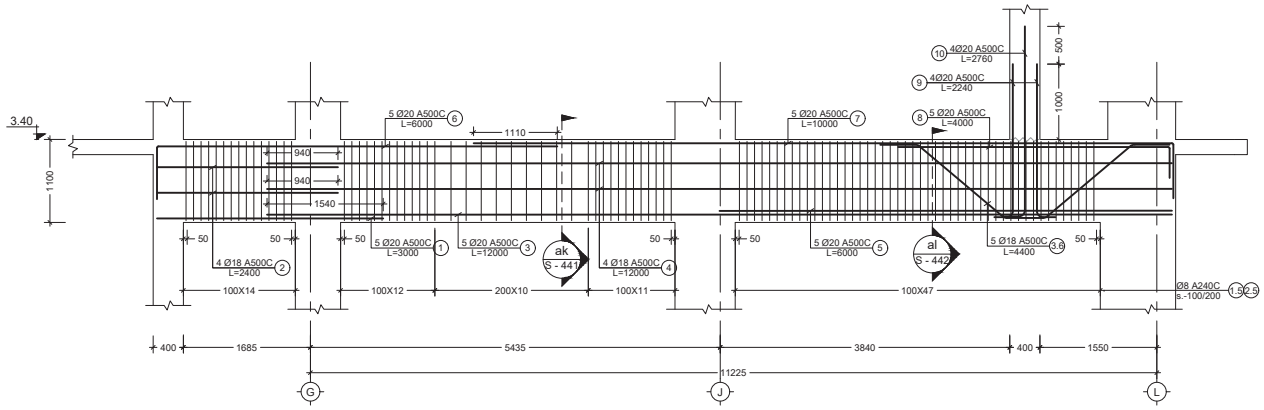

პოზ. №	ესკიზი	L მმ
6	5250, R=4d, 750	6000
7	9250, R=4d, 750	10000
3.6	500, 500, 1450, 1450, 45°, 500	4400

პოზ. №	ესკიზი	L მმ
9	2040, 200	2240
10	2560, 200	2760

95 B.M.
Scale: 1:50

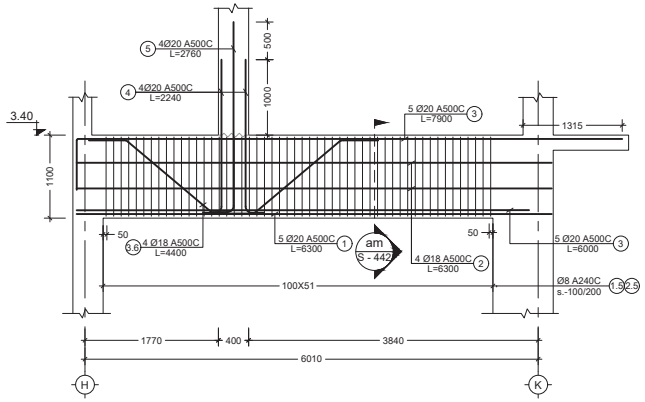

პოზ. №	ესკიზი	L მმ
2	7150, R=4d, 750	7900
3.6	500, 500, 1450, 1450, 45°, 500	4400

პოზ. №	ესკიზი	L მმ
4	2040, 200	2240
5	2560, 200	2760

96 B.M.
Scale: 1:50

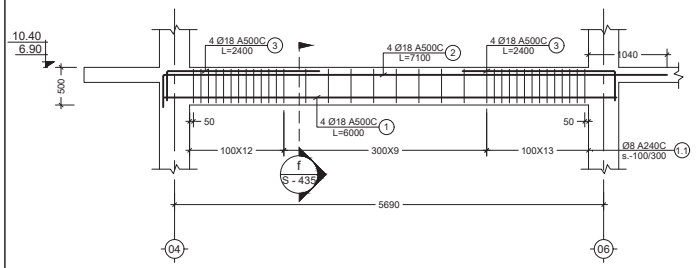

პოზ. №	ესკიზი	L მმ
2	6650, R=4d, 450	7100
3	1950, R=4d, 450	2400

97 B.M.
Scale: 1:50

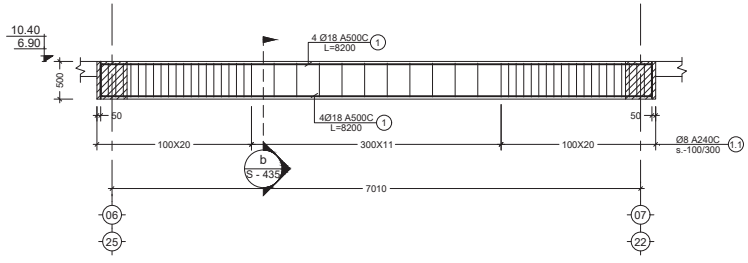

პოზ. №	ესკიზი	L მმ
1	7300, 450, R=4d, 450	8200

97' B.M.
Scale: 1:50

შენიშვნა:
NOTE:

No	Date	Revision	Issued by
----	----	----	----

საკვანძო სქემა
KEY PLAN

მისამართი ADDRESS: ქ. თბილისი, მწვანე ქალაქი ლისზე, დასახ N3, C4 საცხოვრებელი ბლოკი. ს.კ. N01.10.18.006.312

პროექტი PROJECT: მრავალბინიანი საცხოვრებელი სახლი

ნახაზის DRWG.: Beam - 95; 96; 97; 97'

CUBICON DESIGN & BUILDING ENGINEERING
ქალაქ თბილისი, მაღლივი მშენებლობის ბანაკი 13
მობ: (+995 591) 116444 www.cubicon.ge

	ISSUED BY:	APPROVED BY:
	GG	SHM
FILE	BEAM_3	PROJECT No: 73A19
PAPER SIZE	A2	SCALE 1:50
DRWG. No	REVISION 00	STATUS C.D.

S - 429

08.02.2022

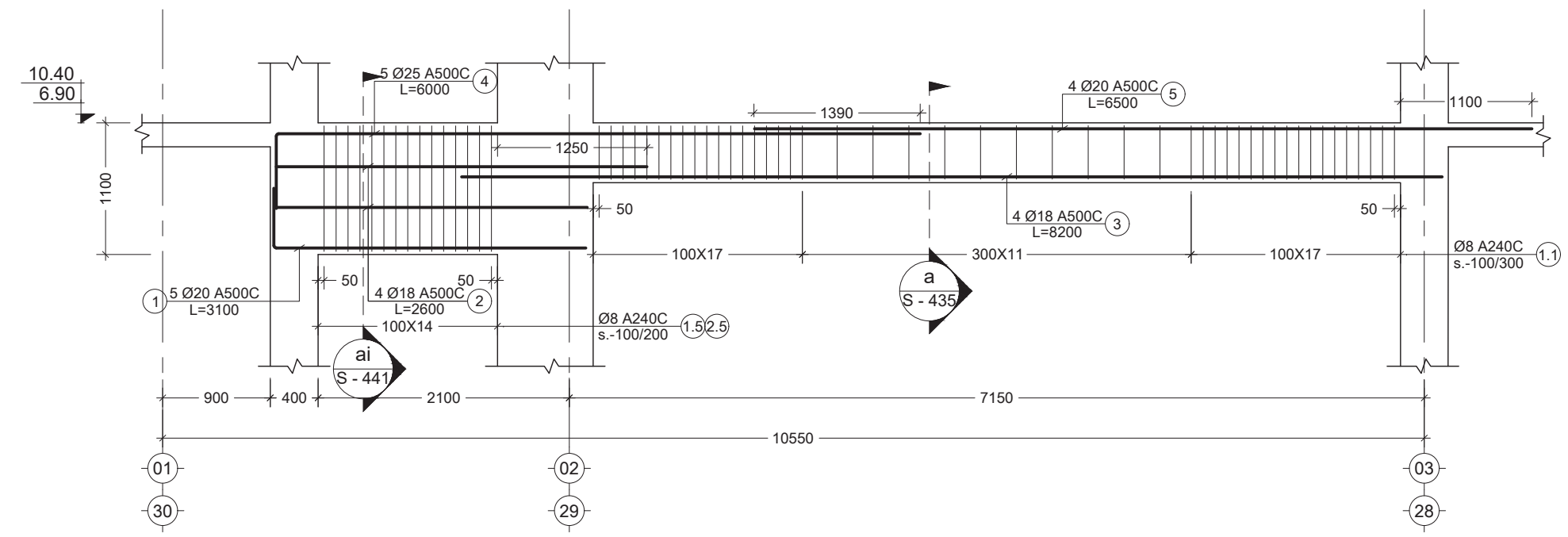

98 B.M.
Scale: 1:50

პოზ. №	ესკიზი	L მმ
1	2550, R=4d, 550	3100
4	8250, R=4d, 750	9000

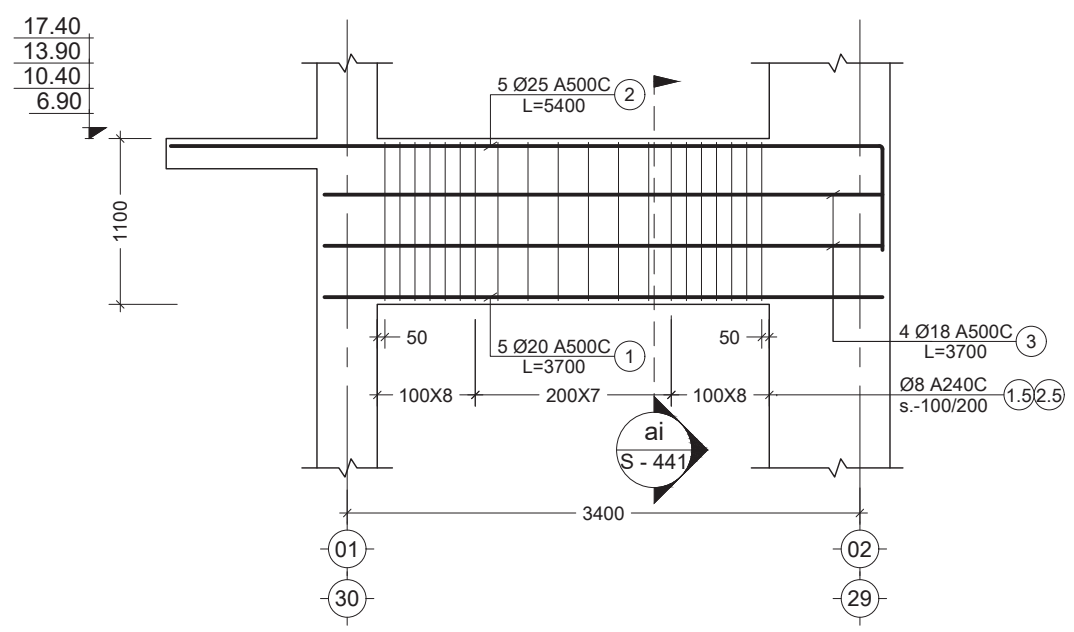

99 B.M.
Scale: 1:50

პოზ. №	ესკიზი	L მმ
2	4750, R=4d, 650	5400

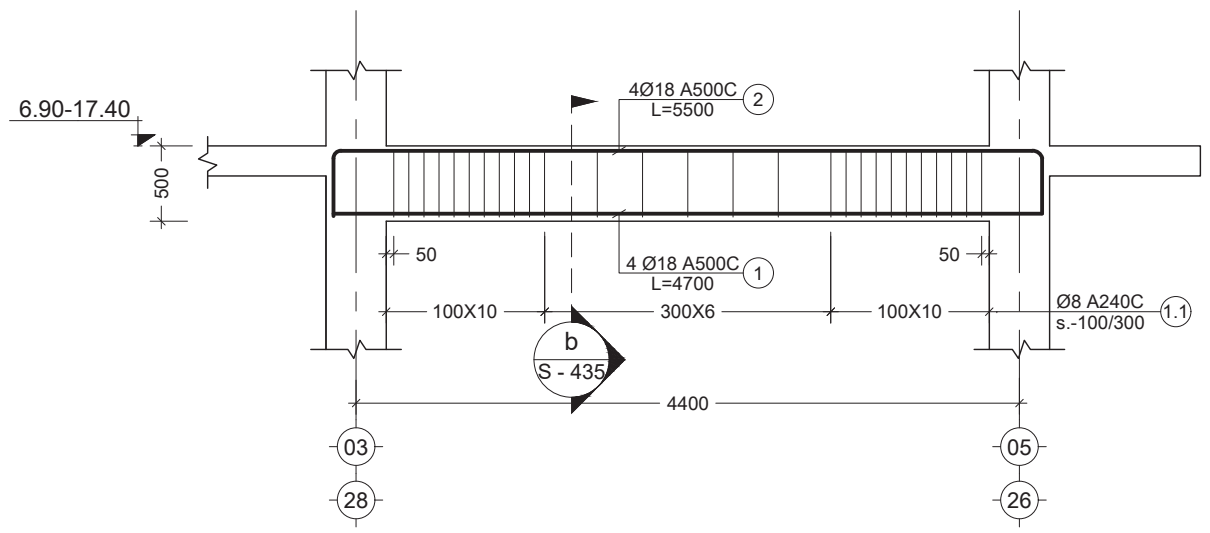

101 B.M.
Scale: 1:50

პოზ. №	ესკიზი	L მმ
2	450, 4600, R=4d, 450	5500

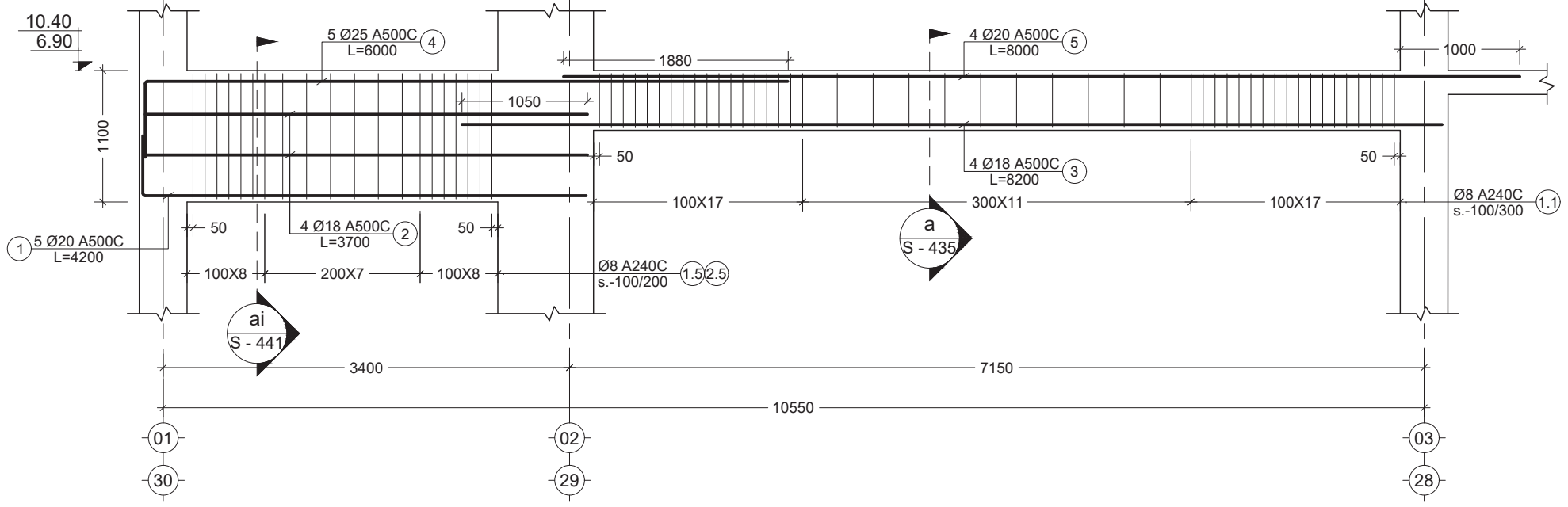

100 B.M.
Scale: 1:50

პოზ. №	ესკიზი	L მმ
1	3650, R=4d, 550	4200
4	5250, R=4d, 750	6000

შენიშვნა:
NOTE:

No	Date	Revision	Issued by
----	----	----	----
----	----	----	----
----	----	----	----
----	----	----	----
----	----	----	----

სიტუაციური სქემა
KEY PLAN

მისამართი
ADDRESS
ქ. თბილისი, მწვანე ქალაქი ლისზე, ფაზა N3. C4 საცხოვრებელი ბლოკი. ს.კ. N01.10.18.006.312

პროექტი
PROJECT
მრავალბინიანი საცხოვრებელი სახლი

ნახაზი
DRWG.
Beam - 98;99;100;101

CUBICON DESIGN & BUILDING ENGINEERING
შპს "კუბიკონი", თბილისი, მარშალ გელოვანის გამზ. 13
ტელ: (+995 591) 116444 www.cubicon.ge

შეასრულა: ISSUED BY: GG	შეამოწმა APPROVED BY: SHM
ფაილი FILE BEAM_3	პროექტის #: PROJECT No 73A19
ფორმატი PAPER SIZE A2	მასშტაბი SCALE 1:50

ნახ.კოდი DRWG. No	კორექტ. REVISION	სტადია STATUS
S - 430	00	C.D.

08.02.2022

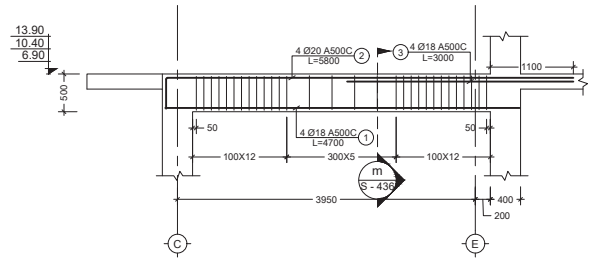

პოზ. №	ესკიზი	L მმ
2	5350 R=4d 450	5800

102 B.M.
Scale: 1:50

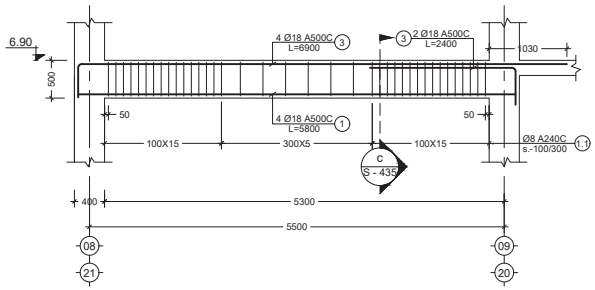

პოზ. №	ესკიზი	L მმ
2	6450 R=4d 450	6900
3	1950 R=4d 450	2400

62' B.M.
Scale: 1:50

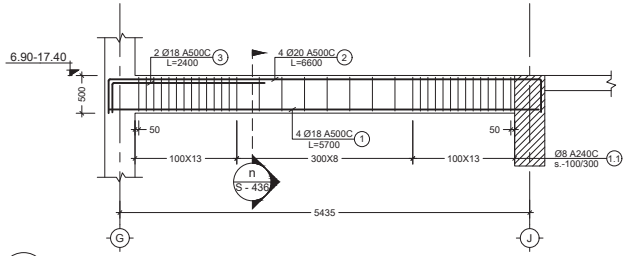

პოზ. №	ესკიზი	L მმ
2	5700 450 R=4d 450	6600
3	1950 R=4d 450	2400

103 B.M.
Scale: 1:50

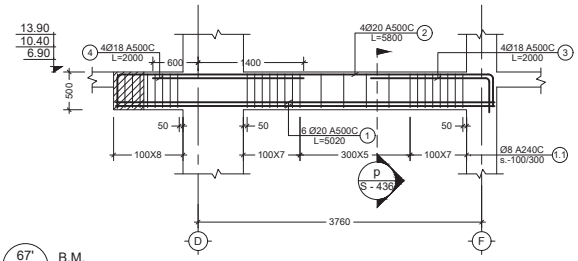

პოზ. №	ესკიზი	L მმ
2	4900 450 R=4d 450	5800
3	1550 R=4d 450	2000

67' B.M.
Scale: 1:50

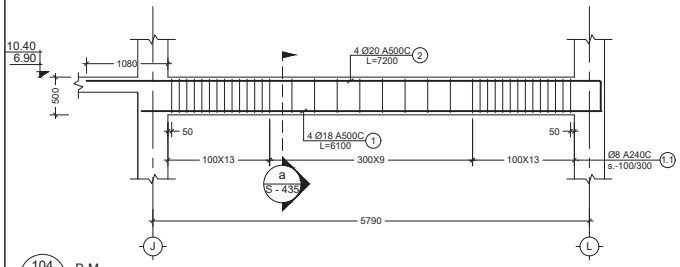

პოზ. №	ესკიზი	L მმ
2	6750 R=4d 450	7200

104 B.M.
Scale: 1:50

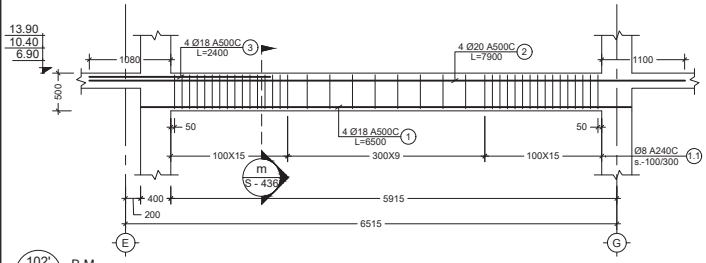

პოზ. №	ესკიზი	L მმ
2	8550 R=4d 450	9000

102' B.M.
Scale: 1:50

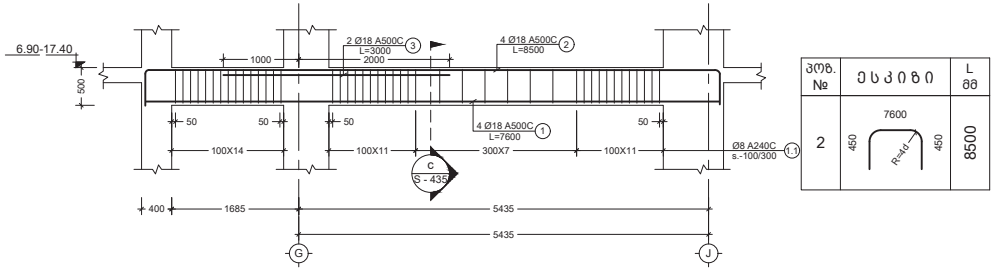

პოზ. №	ესკიზი	L მმ
2	7600 450 R=4d 450	8500

105 B.M.
Scale: 1:50

შენიშვნა:
NOTE:

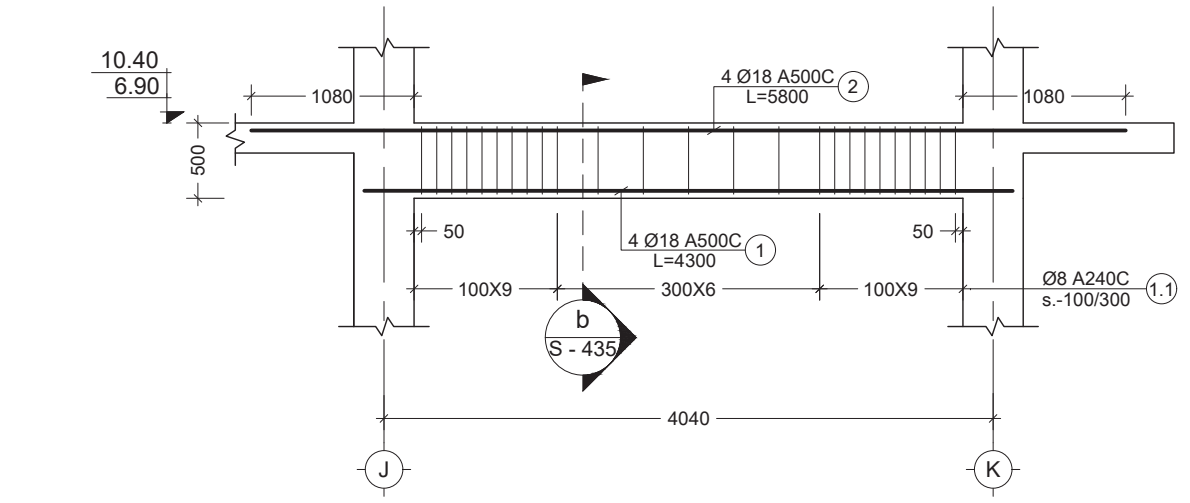

106 B.M.
Scale: 1:50

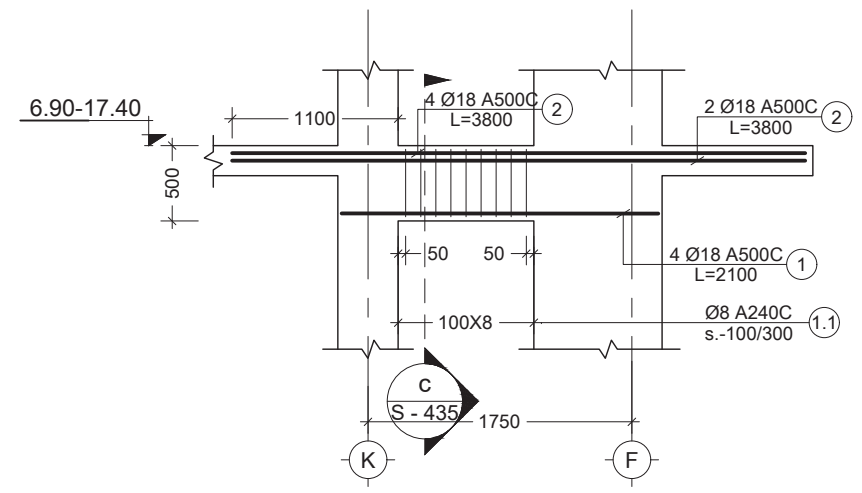

107 B.M.
Scale: 1:50

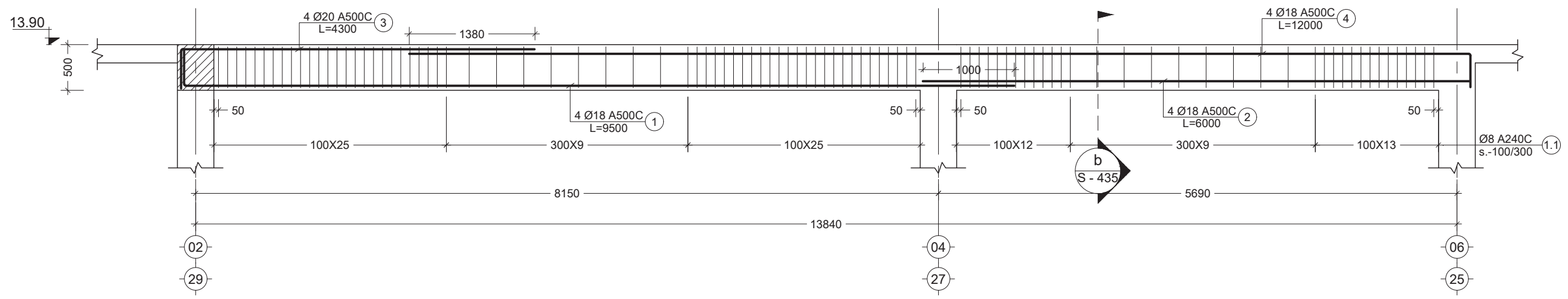

პოზ. №	ესკიზი	L მმ
3	3850; 450; R=4d	4300
4	11550; 450; R=4d	12000

108 B.M.
Scale: 1:50

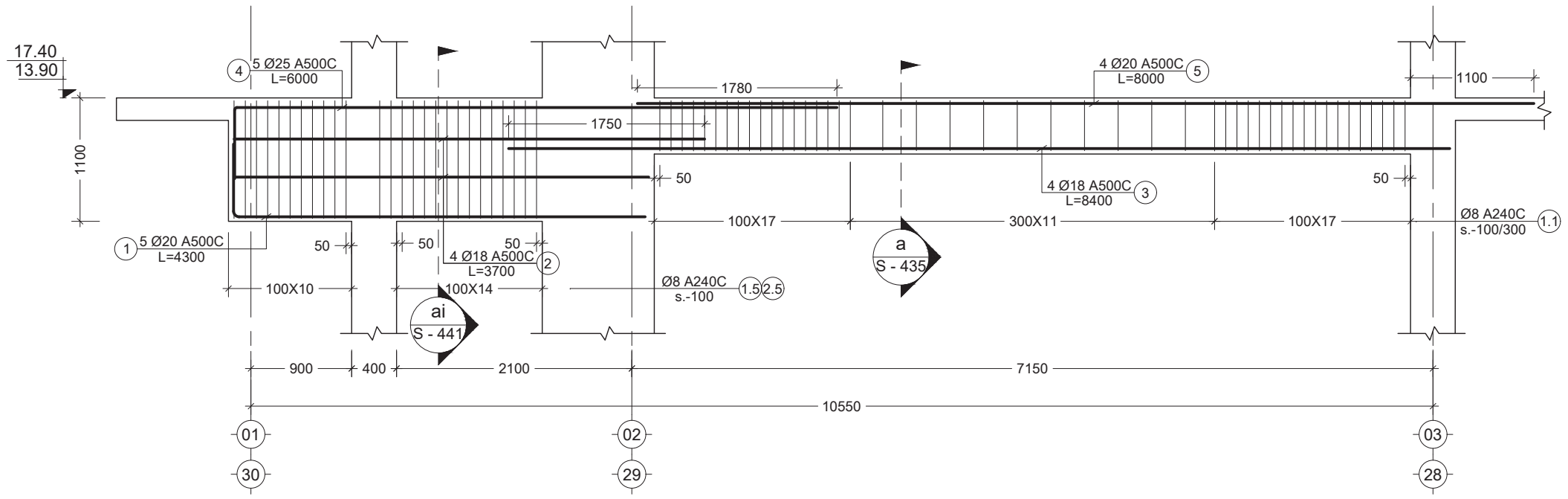

პოზ. №	ესკიზი	L მმ
1	3550; 750; R=4d	4300
4	8250; 750; R=4d	9000

109 B.M.
Scale: 1:50

შენიშვნა:
NOTE:

No	Date	Revision	Issued by
----	----	----	----
----	----	----	----
----	----	----	----
----	----	----	----
----	----	----	----

სიტუაციური სქემა
KEY PLAN

მისამართი
ADDRESS
ქ. თბილისი, მწვანე ქალაქი ლისზე, ფაზა N3. C4 საცხოვრებელი ბლოკი. ს.კ. N01.10.18.006.312

პროექტი
PROJECT
მრავალბინიანი საცხოვრებელი სახლი

ნახაზი
DRWG.
Beam - 106;107;108;109

CUBICON
DESIGN & BUILDING ENGINEERING
შპს "კუბიკონი", თბილისი, ... ტელ: (+995 591) 118444 www.cubicon.ge

გამოცემა: ISSUED BY: GG	დამოწმება APPROVED BY: SHM
ფაილი FILE BEAM_3	პროექტის #: PROJECT No 73A19
ფორმატი PAPER SIZE A2	მასშტაბი SCALE 1:50
რევიზ. REVISION 00	სტატუსი STATUS C.D.

ნახ.ნომერი
DRWG. No
S - 432

08.02.2022

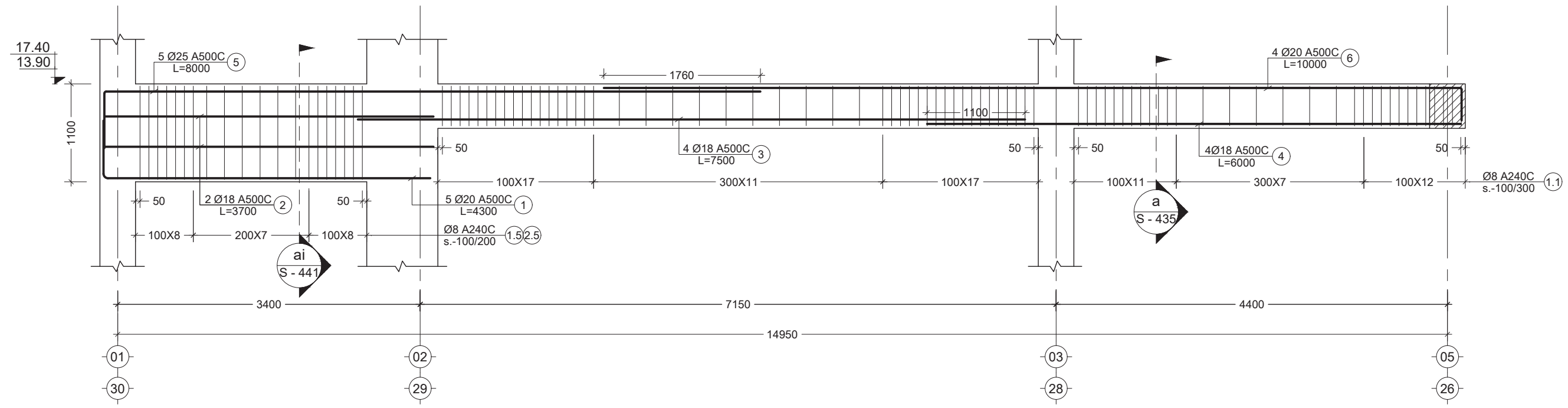

პოზ. №	ესკიზი	L მმ
1	4550; 750; R=4d	5300
5	7250; 750; R=4d	8000
6	9550; 450; R=4d	10000

110 B.M.
Scale: 1:50

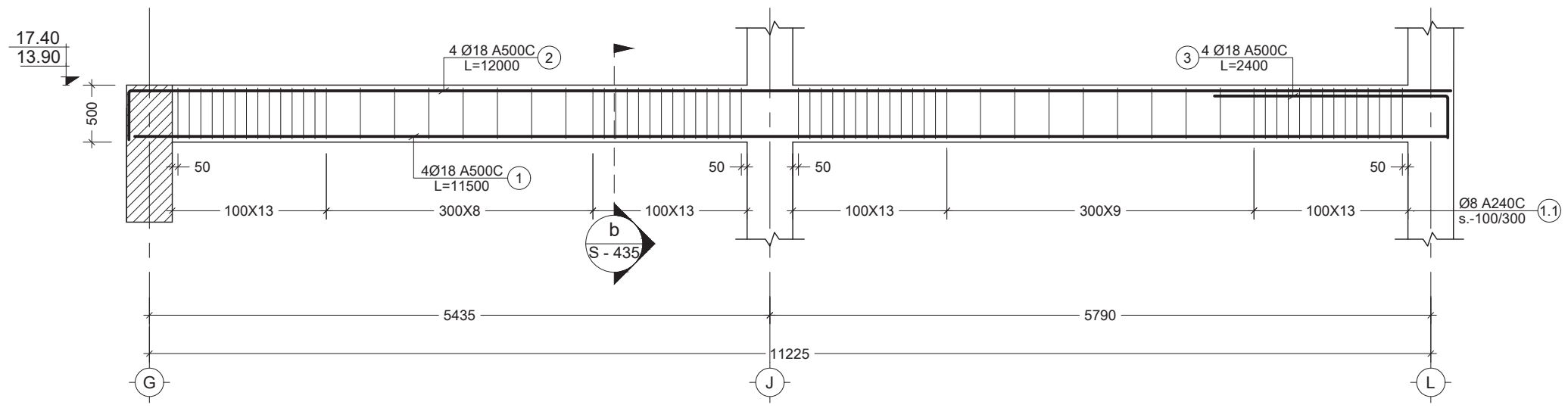

პოზ. №	ესკიზი	L მმ
2	11550; 450; R=4d	12000
3	1950; 450; R=4d	2400

111 B.M.
Scale: 1:50

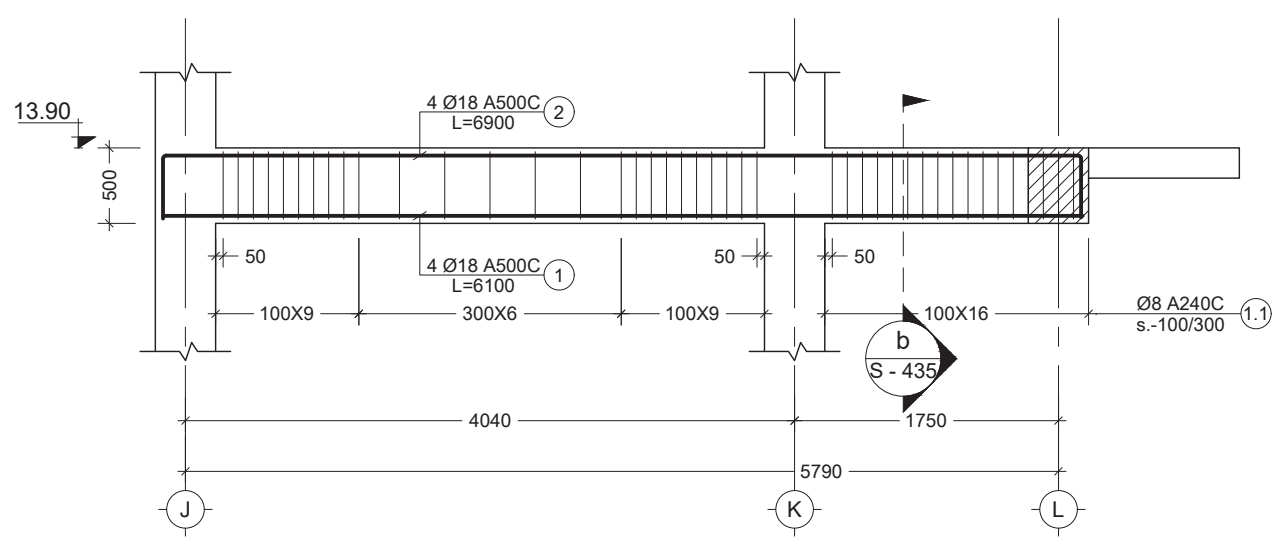

პოზ. №	ესკიზი	L მმ
2	6000; 450; 450; R=4d	6900

112 B.M.
Scale: 1:50

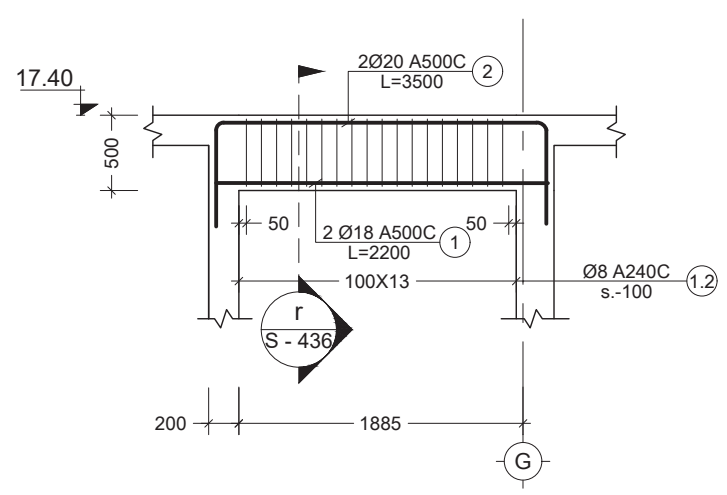

პოზ. №	ესკიზი	L მმ
2	2100; 700; 700; R=4d	3500

113 B.M.
Scale: 1:50

შენიშვნა:
NOTE:

No	Date	Revision	Issued by
----	----	----	----
----	----	----	----
----	----	----	----
----	----	----	----
----	----	----	----

საკვანძო სქემა
KEY PLAN

მისამართი
ADDRESS
ქ. თბილისი, მწვანე ქალაქი ლისზე, ფაზა N3. C4 საცხოვრებელი ბლოკი. ს.კ. N01.10.18.006.312

პროექტი
PROJECT
მრავალბინიანი საცხოვრებელი სახლი

ნახაზი
DRWG.
Beam - 110;111;112;113

CUBICON DESIGN & BUILDING ENGINEERING
www.cubicon.ge

გამცემი: ISSUED BY: GG	დამტკიცდა: APPROVED BY: SHM
ფაილი FILE BEAM_3	პროექტის #: PROJECT No 73A19
ქაღალდის ზომა PAPER SIZE A2	მასშტაბი SCALE 1:50
ნახ.ნომერი DRWG. No S - 433	რევიზია REVISION 00	სტატუსი STATUS C.D.

08.02.2022

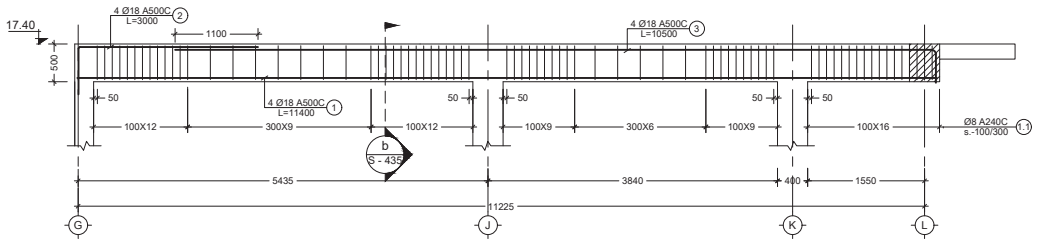

114 B.M. - Scale: 1:50

პოზ. №	ესკიზი	L მმ
2	2350, R=4d, 650	3000
3	10050, R=4d, 450	10500

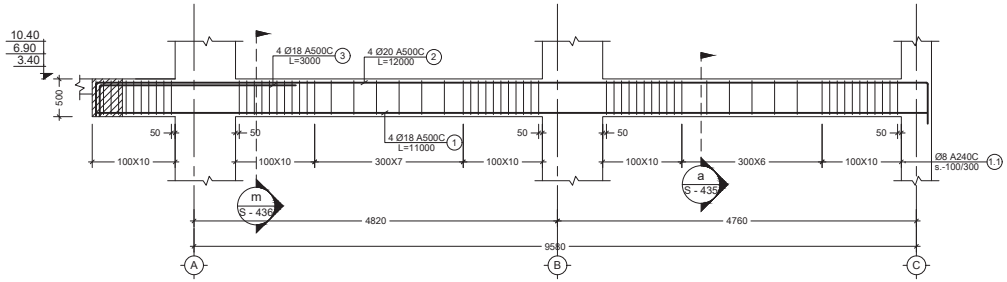

117 B.M. - Scale: 1:50

პოზ. №	ესკიზი	L მმ
2	9900, 450, R=4d, 550	10900

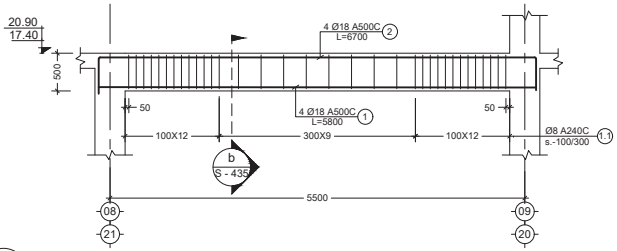

74' B.M. - Scale: 1:50

პოზ. №	ესკიზი	L მმ
2	5800, 450, R=4d, 450	6700

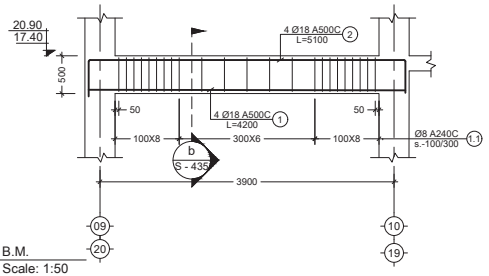

75' B.M. - Scale: 1:50

პოზ. №	ესკიზი	L მმ
2	4200, 450, R=4d, 450	5100

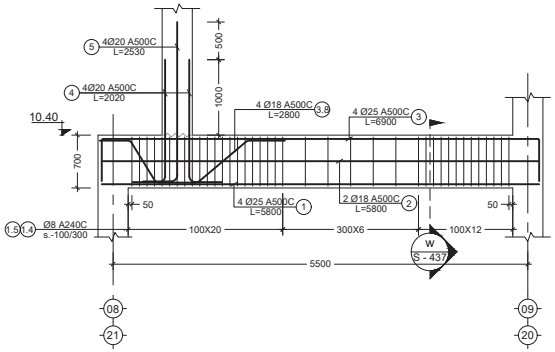

119 B.M. - Scale: 1:50

პოზ. №	ესკიზი	L მმ
3	5800, 550, R=4d, 550	6900
3.8	400, 500, 800, 45°, 500	2800
4	1570, 450	2020
5	2080, 450	2530

შენიშვნა: NOTE:

No	Date	Revision	Issued by
----	----	----	----

საკვანძო სქემა KEY PLAN

მისამართი ADDRESS: ქ. თბილისი, მწვანე ძალაძე ლისზე, დაჯა N3, C4 საცხოვრებელი ბლოკი. ს.კ. N01.10.18.006.312

პროექტი PROJECT: მრავალბინიანი საცხოვრებელი სახლი

ნახატის DRWG.: Beam - 114;117;119; 74'; 75'

CUBICON DESIGN & BUILDING ENGINEERING
ქალაქ თბილისი, მარჯანიშვილის ქუჩა 13
ტელ: (+995 591) 116444 www.cubicon.ge

გამოშვება ISSUED BY:	დამტკიცა APPROVED BY:
GG	SHM
ფაილი FILE: BEAM_3	პროექტის # PROJECT №: 73A19
ფორმატი PAPER SIZE: A2	მასშტაბი SCALE: 1:50
ნახ.ნომერი DRWG. No: S - 434	ვერსია REVISION: 00
სტატუსი STATUS: C.D.	08.02.2022

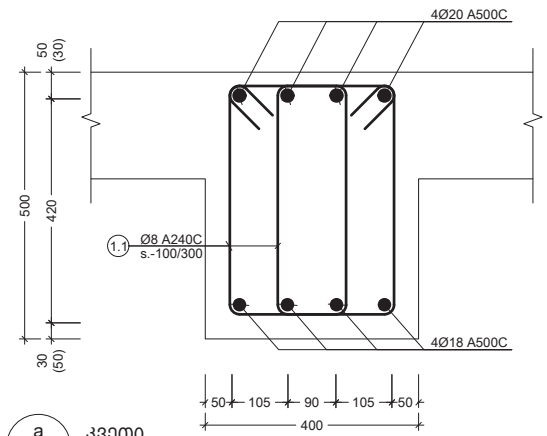

a
-
კვეთი
Scale: 1:10

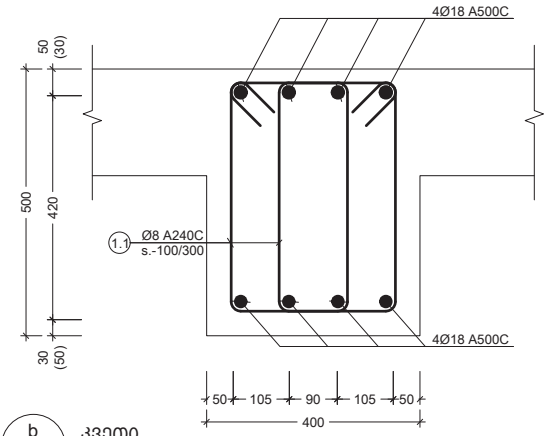

b
-
კვეთი
Scale: 1:10

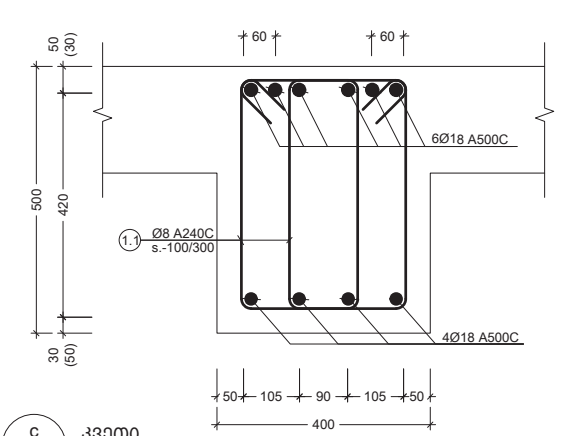

c
-
კვეთი
Scale: 1:10

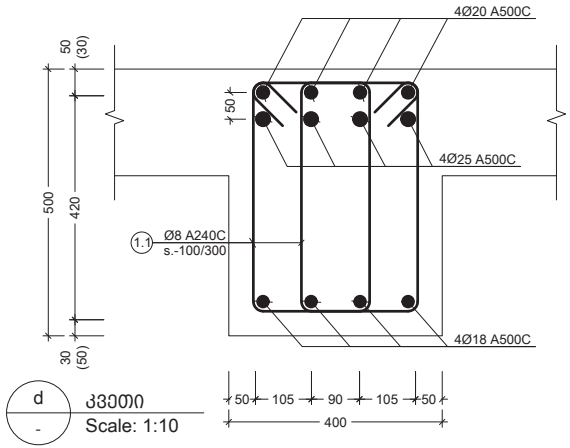

d
-
კვეთი
Scale: 1:10

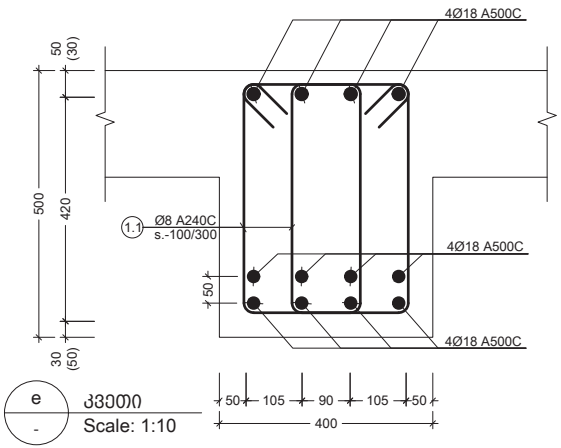

e
-
კვეთი
Scale: 1:10

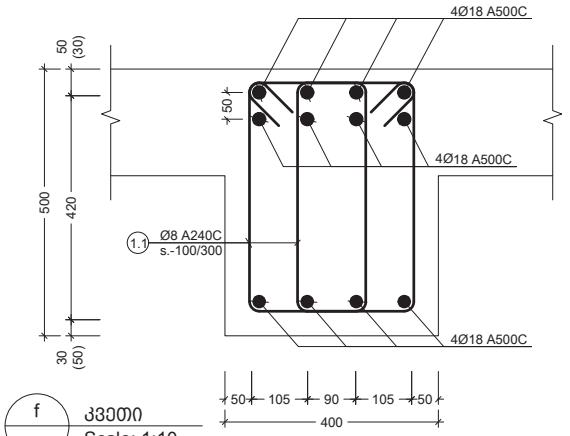

f
-
კვეთი
Scale: 1:10

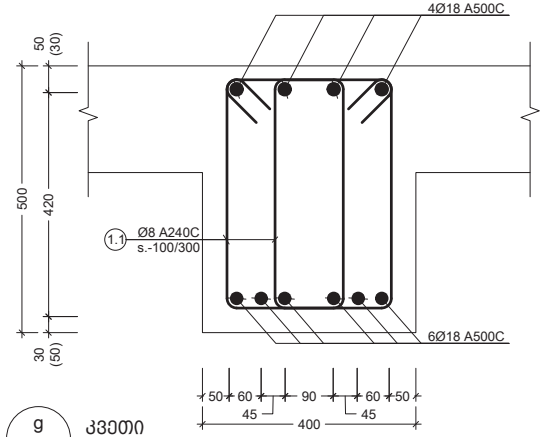

g
-
კვეთი
Scale: 1:10

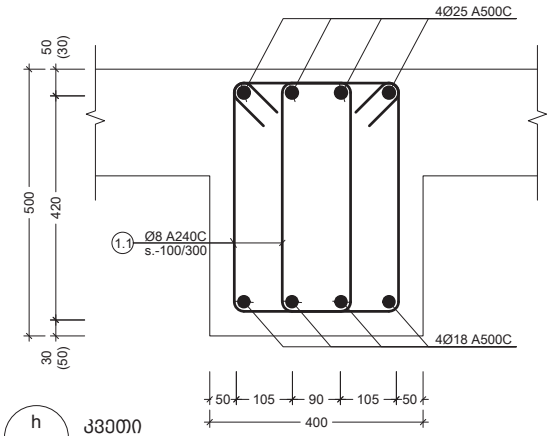

h
-
კვეთი
Scale: 1:10

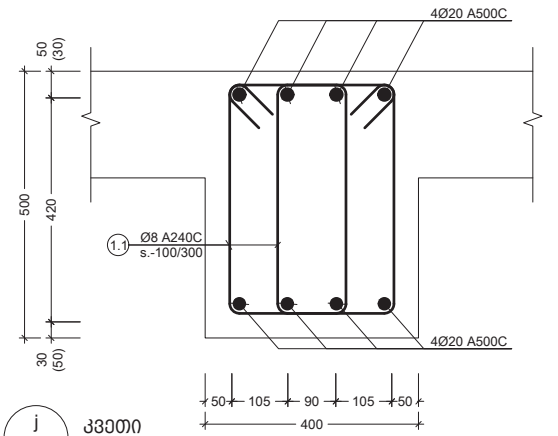

j
-
კვეთი
Scale: 1:10

შენიშვნა:
NOTE:

----	----	----	----
----	----	----	----
----	----	----	----
----	----	----	----
----	----	----	----
No	Date	Revision	Issued by

სიტუაციური სქემა
KEY PLAN

მისამართი
ADDRESS
ქ. თბილისი, მწვანე ქალაქი ლისზე, ფაზა N3. C4 საცხოვრებელი ბლოკი. ს.კ. N01.10.18.006.312

პროექტი
PROJECT
მრავალბინიანი საცხოვრებელი სახლი

ნახაზი
DRWG.
კვეთი a;b;c;d;e;f;g;h;j;

CUBICON
DESIGN & BUILDING ENGINEERING
შპს "კუბიკონი". თბილისი, მარშალ გელოვანის გამზ. 13
ტელ: (+995 591) 116444 www.cubicon.ge

	შეასრულა: ISSUED BY:	შეამოწმა APPROVED BY:
	GG	SHM
	ფაილი FILE BEAM SECT.	პროექტის #: PROJECT No 73A19
	ფორმატი PAPER SIZE A3	მასშტაბი SCALE 1:10
ნახ.კოდი DRWG. No S - 435	კორექტ. REVISION 00	სტატუსი STATUS C.D.

08.02.2022

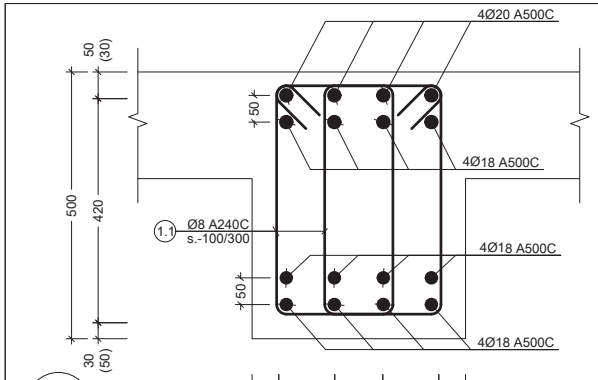

k
-
კვეთი
Scale: 1:10

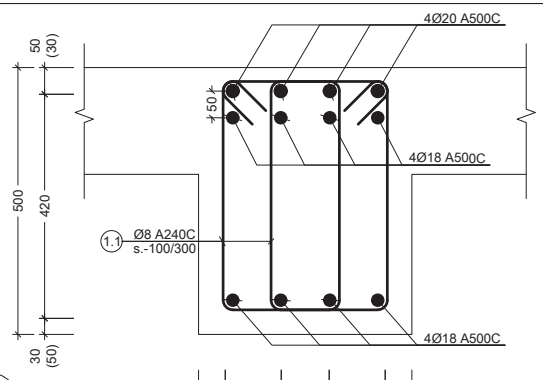

m
-
კვეთი
Scale: 1:10

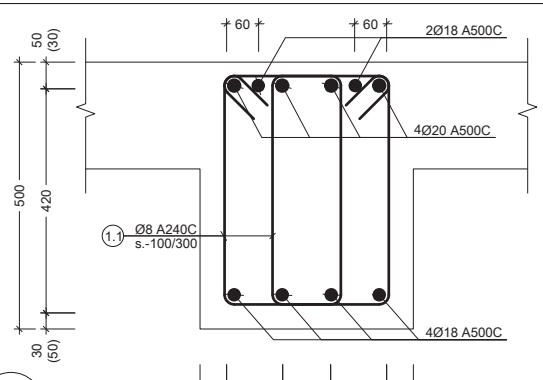

n
-
კვეთი
Scale: 1:10

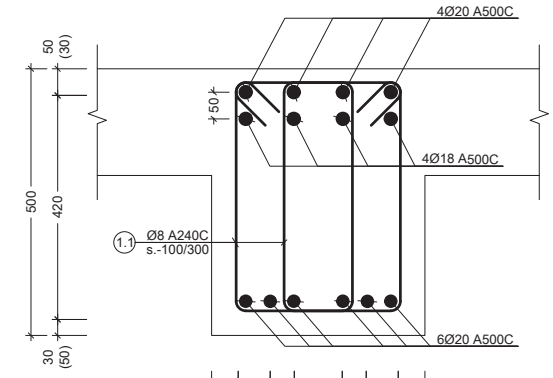

p
-
კვეთი
Scale: 1:10

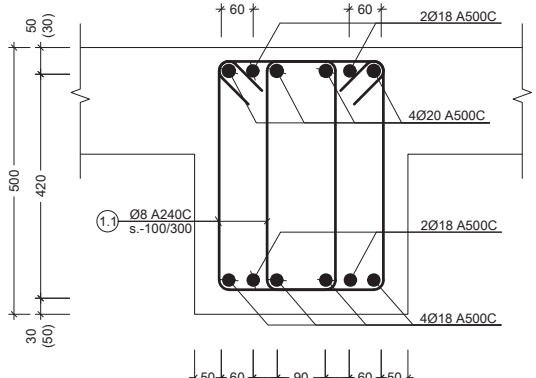

q
-
კვეთი
Scale: 1:10

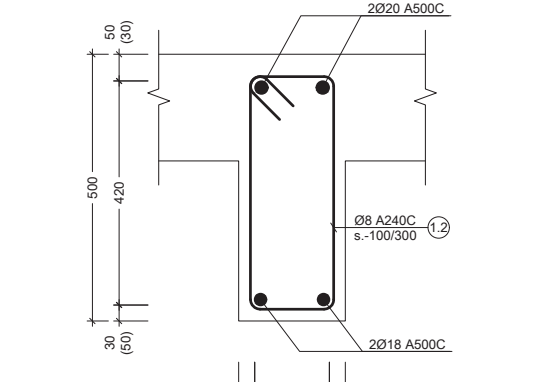

r
-
კვეთი
Scale: 1:10

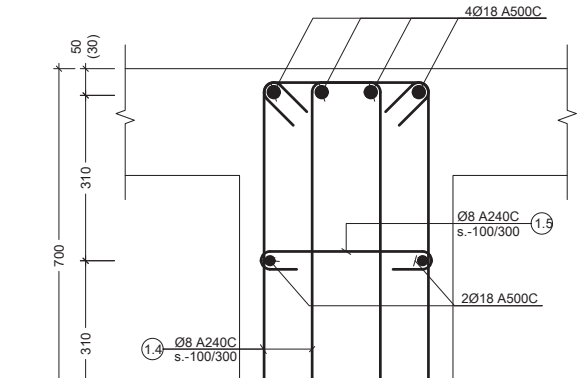

t
-
კვეთი
Scale: 1:10

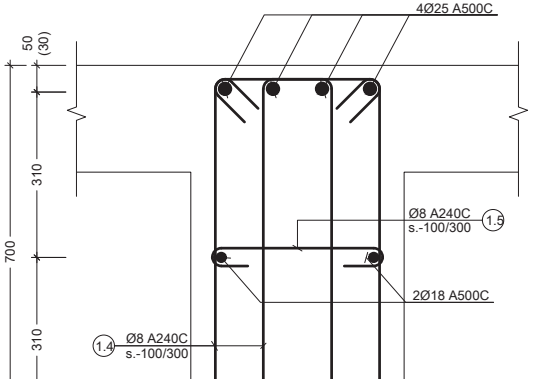

u
-
კვეთი
Scale: 1:10

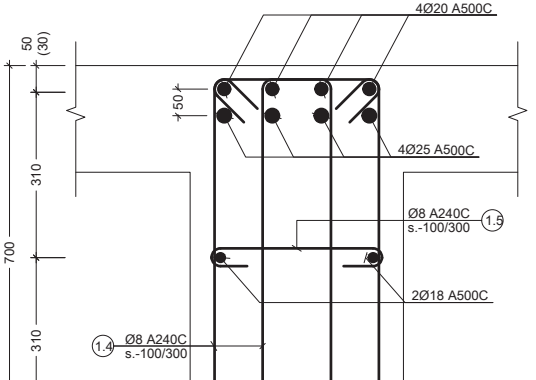

v
-
კვეთი
Scale: 1:10

შენიშვნა:
NOTE:

----	----	----	----
----	----	----	----
----	----	----	----
----	----	----	----
----	----	----	----
No	Date	Revision	Issued by

სიტუაციური სქემა
KEY PLAN

მისამართი
ADDRESS
ქ. თბილისი, მწვანე ქალაქი ლისზე, ფაზა N3. C4 საცხოვრებელი ბლოკი. ს.კ. N01.10.18.006.312

პროექტი
PROJECT
მრავალბინიანი საცხოვრებელი სახლი

ნახაზი
DRWG.
კვეთი k;m;n;p;q;r;t;u;v;

CUBICON
DESIGN & BUILDING ENGINEERING
შპს "კუბიკონი", თბილისი, მარგველ გელოვანის ქუჩა. 13
ტელ: (+995 591) 116444 www.cubicon.ge

	შეასრულა: ISSUED BY:	შეამოწმა APPROVED BY:
	GG	SHM
ფაილი FILE BEAM SECT.		პროექტის #: PROJECT No 73A19
ფორმატი PAPER SIZE	A3	მასშტაბი SCALE 1:10
ნახ.კოდი DRWG. No	კორექტ. REVISION	სტატუსი STATUS
S - 436	00	C.D.

08.02.2022

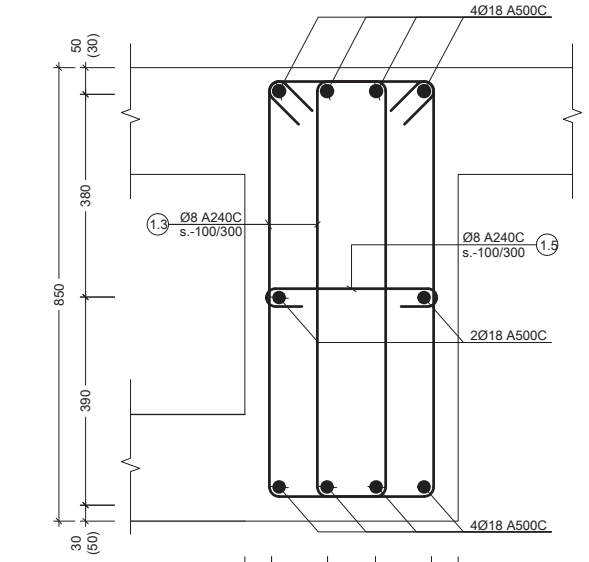

s
-
კვეთი
Scale: 1:10

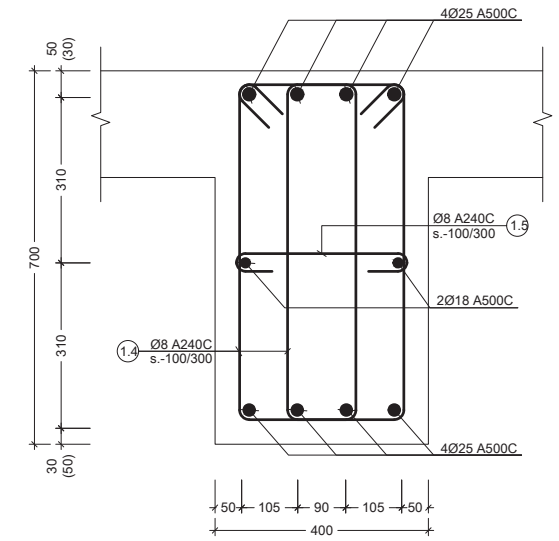

w
-
კვეთი
Scale: 1:10

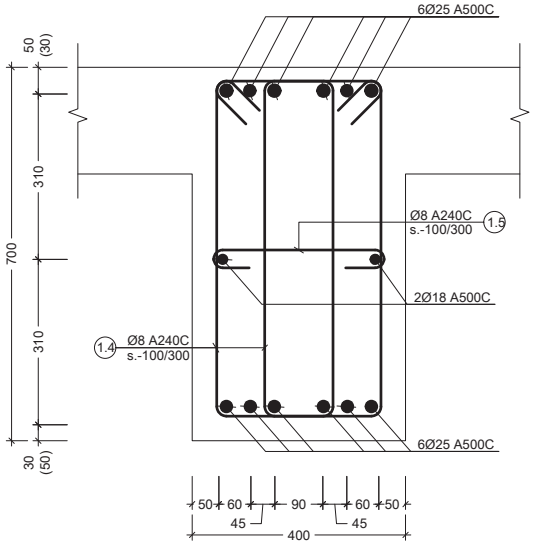

x
-
კვეთი
Scale: 1:10

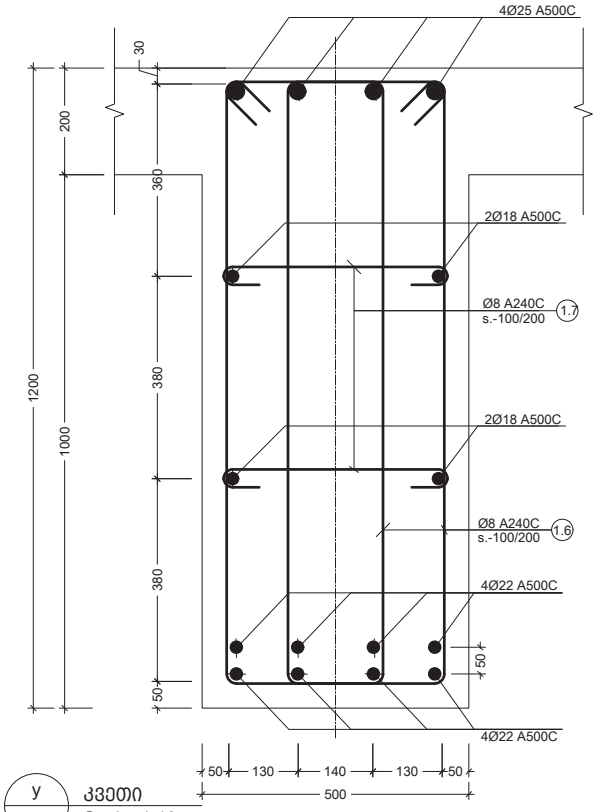

y
-
კვეთი
Scale: 1:10

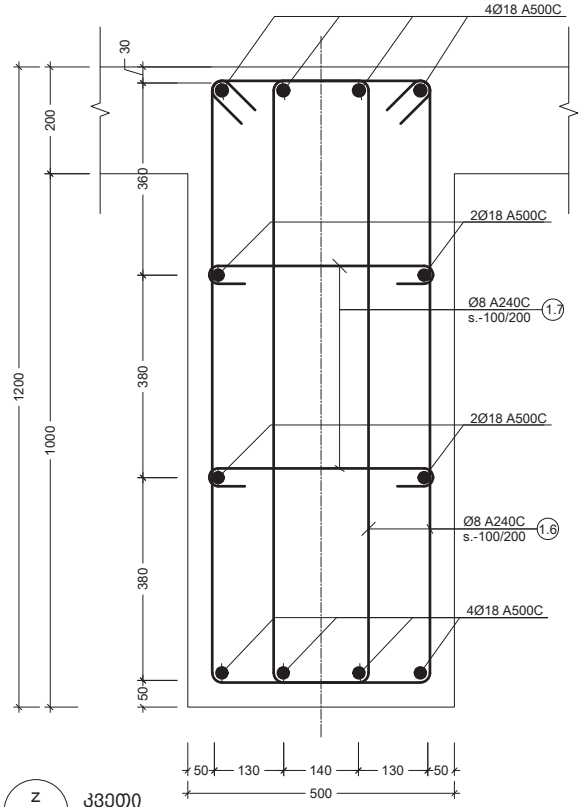

z
-
კვეთი
Scale: 1:10

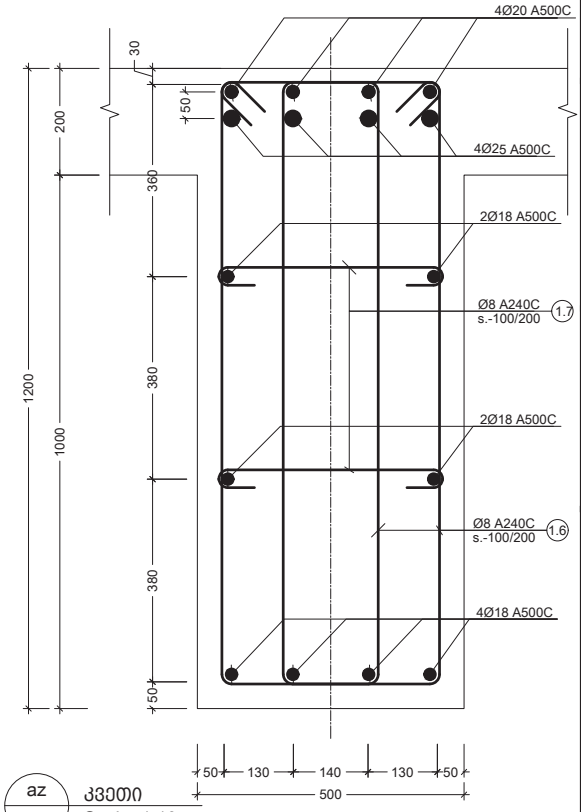

az
-
კვეთი
Scale: 1:10

შენიშვნა:
NOTE:

No	Date	Revision	Issued by
----	----	----	----
----	----	----	----
----	----	----	----
----	----	----	----
----	----	----	----
----	----	----	----

სიტუაციური სქემა
KEY PLAN

მისამართი
ADDRESS
ქ. თბილისი, მწვანე ქალაქი ლისზე, ფაზა N3. C4 საცხოვრებელი ბლოკი. ს.კ. N01.10.18.006.312

პროექტი
PROJECT
მრავალბინიანი საცხოვრებელი სახლი

ნახაზი
DRWG.
კვეთი s;w;x;y;z;az;

CUBICON
DESIGN & BUILDING ENGINEERING
შპს "კუბიკონი", თბილისი, მარშალ გელოვანის გამზ. 13
ტელ: (+995 591) 116444 www.cubicon.ge

	შემსრულა: ISSUED BY:	შემოწმდა APPROVED BY:
	GG	SHM
ფაილი FILE BEAM SECT.	პროექტის #: PROJECT No	73A19
ფორმატი PAPER SIZE	მასშტაბი SCALE	
	A3	1:10
ნახ.კოდი DRWG. No	კორექტ. REVISION	სტატუსი STATUS
S - 437	00	C.D.

08.02.2022

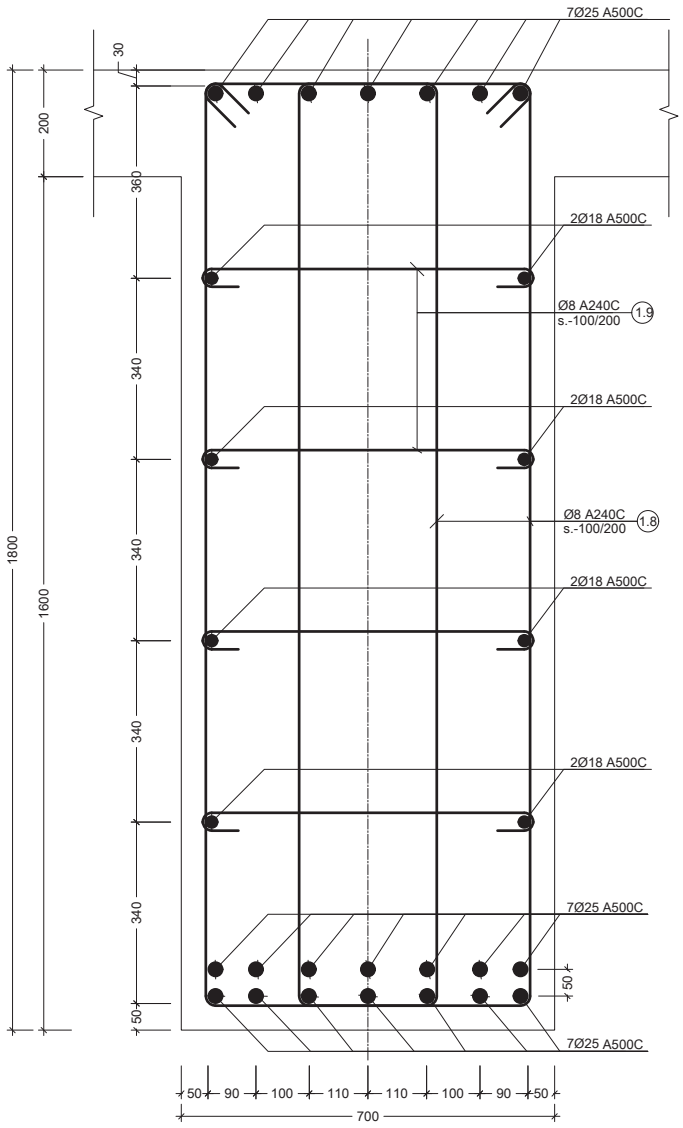

ab
-
კვეთი
Scale: 1:10

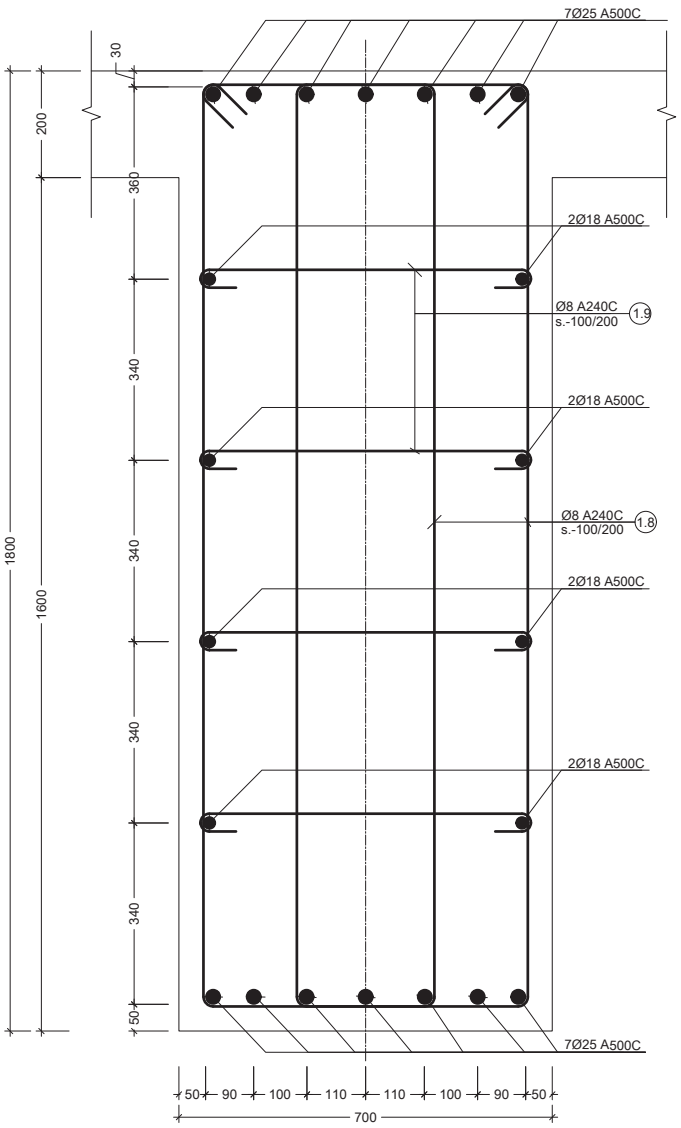

ac
-
კვეთი
Scale: 1:10

შენიშვნა:
NOTE:

----	----	----	----
----	----	----	----
----	----	----	----
----	----	----	----
----	----	----	----
No	Date	Revision	Issued by

სიტუაციური სქემა
KEY PLAN

მისამართი
ADDRESS
ქ. თბილისი, მწვანე ქალაქი ლისზე, ფაზა N3. C4 საცხოვრებელი ბლოკი. ს.კ. N01.10.18.006.312

პროექტი
PROJECT
მრავალბინიანი საცხოვრებელი სახლი

ნახაზი
DRWG.
კვეთი ab;ac;

CUBICON DESIGN & BUILDING ENGINEERING
შპს "კუბიკონი". თბილისი, მარშალ გელოვანის გამზ. 13
ტელ: (+995 591) 116444 www.cubicon.ge

	შესრულა: ISSUED BY:	შეამოწმა APPROVED BY:
	GG	SHM
	ფაილი FILE BEAM SECT.	პროექტის #: PROJECT No 73A19
	ფორმატი PAPER SIZE A3	მასშტაბი SCALE ----
ნახ.კოდი DRWG. No S - 438	კორექტ. REVISION 00	სტატუსი STATUS C.D.

08.02.2022

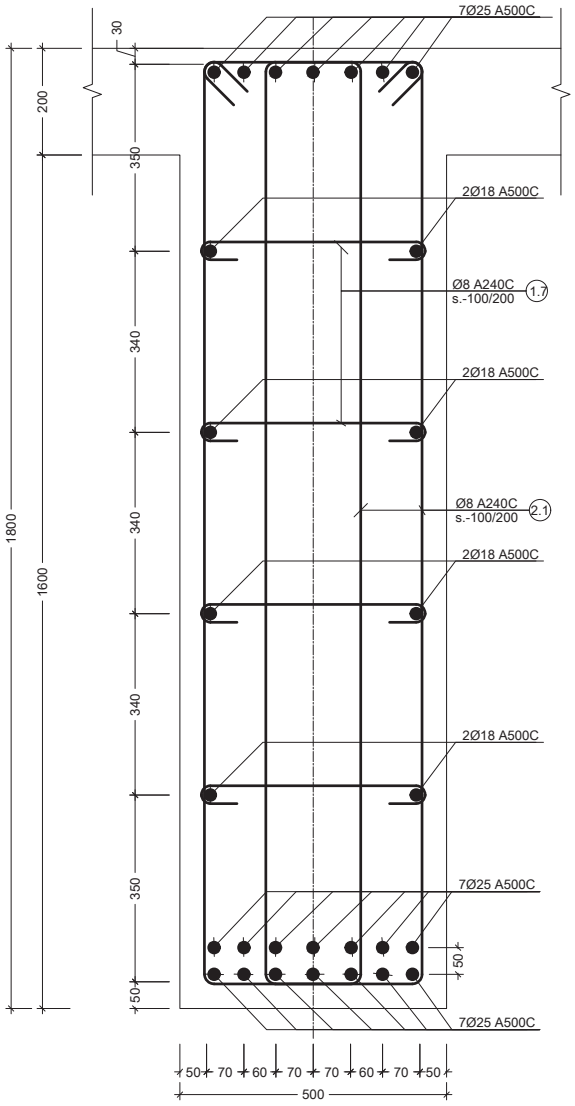

ad
-
კვეთი
Scale: 1:10

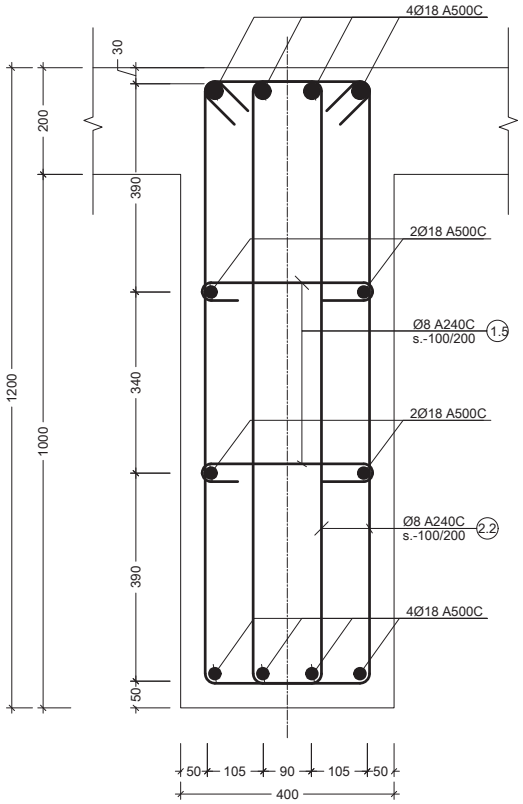

ae
-
კვეთი
Scale: 1:10

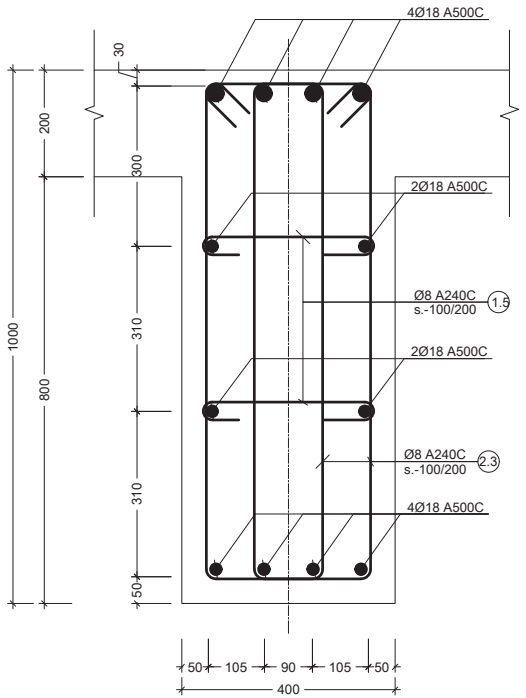

af
-
კვეთი
Scale: 1:10

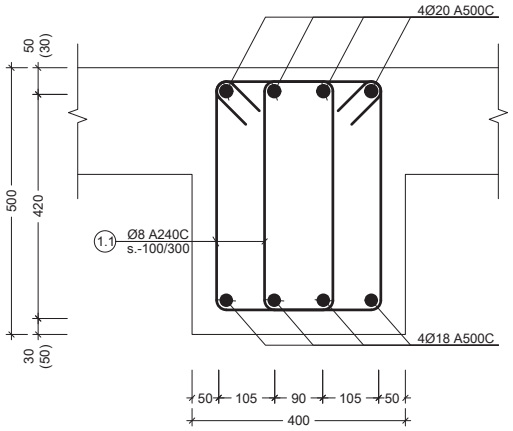

123
-
BM
Scale: 1:10

შენიშვნა:
NOTE:

No	Date	Revision	Issued by
----	----	----	----
----	----	----	----
----	----	----	----
----	----	----	----
----	----	----	----

სიტუაციური სქემა
KEY PLAN

მისამართი
ADDRESS
ქ. თბილისი, მწვანე ქალაქი ლისზე, ფაზა N3. C4 საცხოვრებელი ბლოკი. ს.კ. N01.10.18.006.312

პროექტი
PROJECT
მრავალბინიანი საცხოვრებელი სახლი

ნახაზი
DRWG.
კვეთი ad;ae;af; BM-123

CUBICON DESIGN & BUILDING ENGINEERING
შპს "კუბიკონი". თბილისი, მარშალ გელოვანის გამზ. 13
ტელ: (+995 591) 116444 www.cubicon.ge

	შესრულა: ISSUED BY:	შეამოწმა APPROVED BY:
	GG	SHM
	ფაილი FILE BEAM SECT.	პროექტის #: PROJECT No 73A19
	ფორმატი PAPER SIZE A3	მასშტაბი SCALE ----
ნახ.კოდი DRWG. No S - 439	კორექტ. REVISION 00	სტატუსი STATUS C.D.

08.02.2022

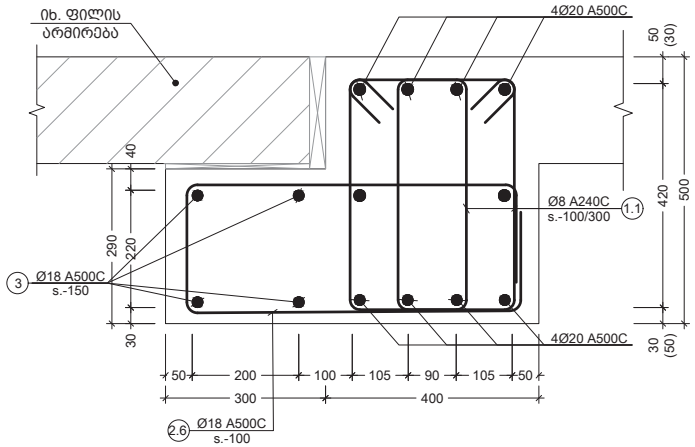

an
-
კვეთი
Scale: 1:10

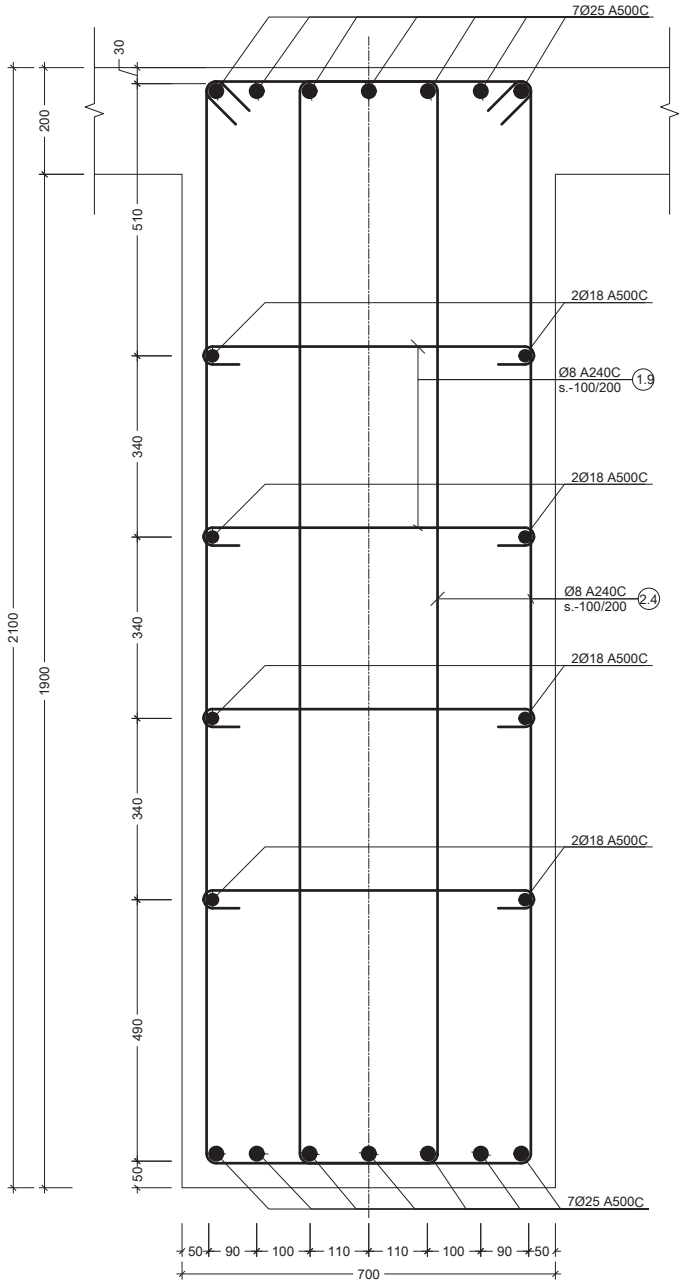

ah
-
კვეთი
Scale: 1:10

შენიშვნა:
NOTE:

----	----	----	----
----	----	----	----
----	----	----	----
----	----	----	----
----	----	----	----
No	Date	Revision	Issued by

საორიენტაციო სქემა
KEY PLAN

მისამართი
ADDRESS
ქ. თბილისი, მწვანე ქალაქი ლისზე, ფაზა N3. C4 საცხოვრებელი ბლოკი. ს.კ. N01.10.18.006.312

პროექტი
PROJECT
მრავალბინიანი საცხოვრებელი სახლი

ნახაზი
DRWG.
კვეთი an;ah;

CUBICON DESIGN & BUILDING ENGINEERING
შპს "კუბიკონი", თბილისი, მარშალ გელოვანის გამზ. 13
ტელ: (+995 591) 116444 www.cubicon.ge

	შეასრულა: ISSUED BY:	შეამოწმა APPROVED BY:
	GG	SHM
ფაილი FILE BEAM SECT.	პროექტის #: PROJECT No 73A19	
ფორმატი PAPER SIZE A3	მასშტაბი SCALE ----	
ნახ.კოდი DRWG. No S - 440	კორექტ. REVISION 00	სტატუსი STATUS C.D.

08.02.2022

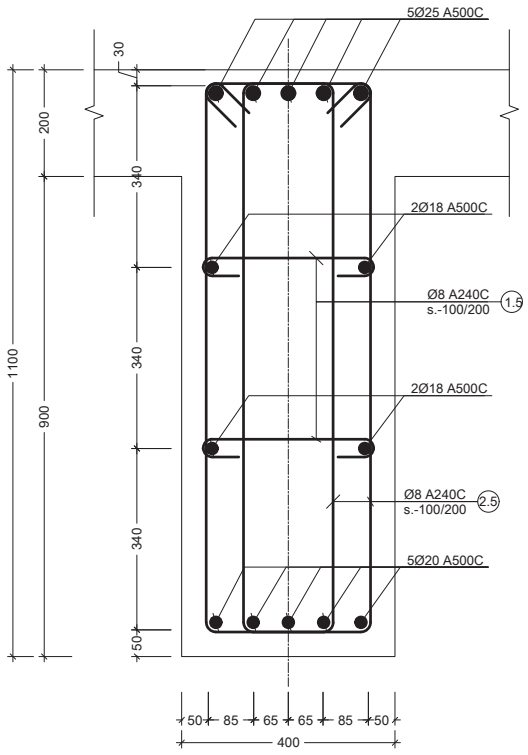

ai
-
კვეთი
Scale: 1:10

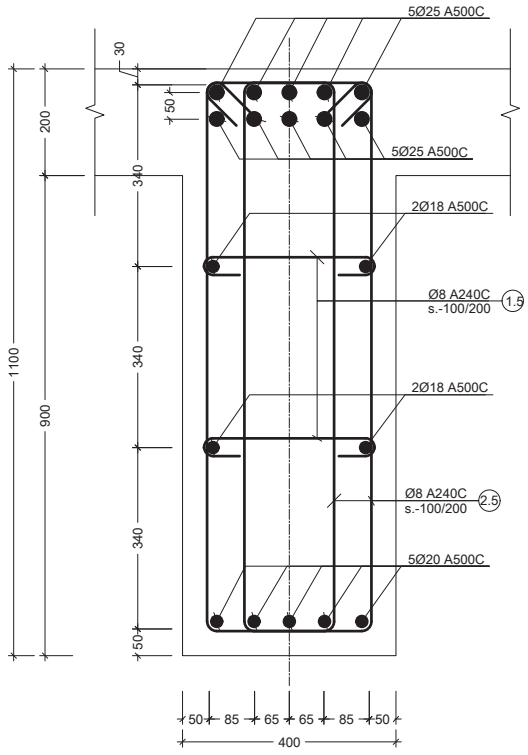

aj
-
კვეთი
Scale: 1:10

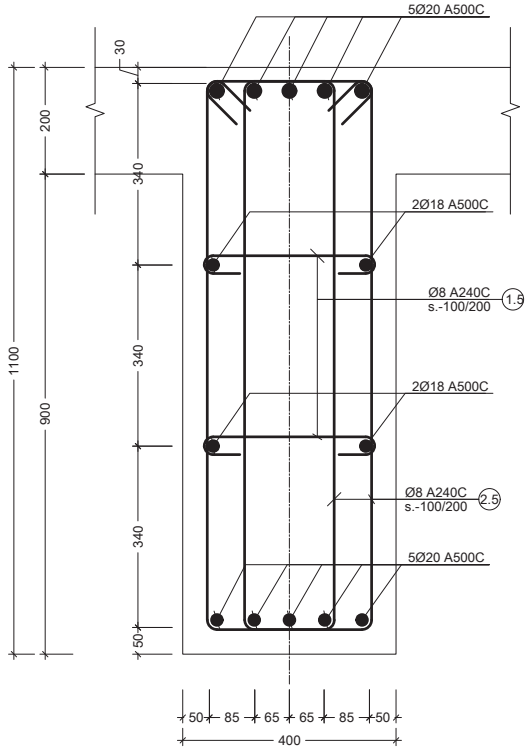

ak
-
კვეთი
Scale: 1:10

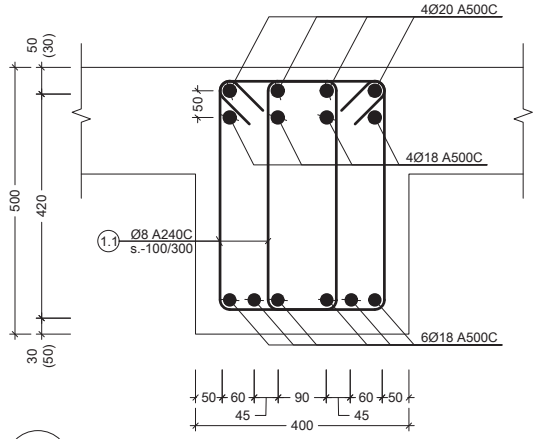

ap
-
კვეთი
Scale: 1:10

შენიშვნა:
NOTE:

----	----	----	----
----	----	----	----
----	----	----	----
----	----	----	----
----	----	----	----
No	Date	Revision	Issued by

სიტუაციური სქემა
KEY PLAN

მისამართი
ADDRESS
ქ. თბილისი, მწვანე ქალაქი ლისზე, ფაზა N3. C4 საცხოვრებელი ბლოკი. ს.კ. N01.10.18.006.312

პროექტი
PROJECT
მრავალბინიანი საცხოვრებელი სახლი

ნახაზი
DRWG.
კვეთი ai;aj;ak;

CUBICON DESIGN & BUILDING ENGINEERING
შპს "კუბიკონი", თბილისი, მარშალ გელოვანის გამზ. 13
ტელ: (+995 591) 116444 www.cubicon.ge

	შეასრულა: ISSUED BY:	შეამოწმა APPROVED BY:
	GG	SHM
	ფაილი FILE BEAM SECT.	პროექტის #: PROJECT No 73A19
	ფორმატი PAPER SIZE A3	მასშტაბი SCALE ----
ნახ.კოდი DRWG. No S - 441	კორექტ. REVISION 00	სტატუსი STATUS C.D.

08.02.2022

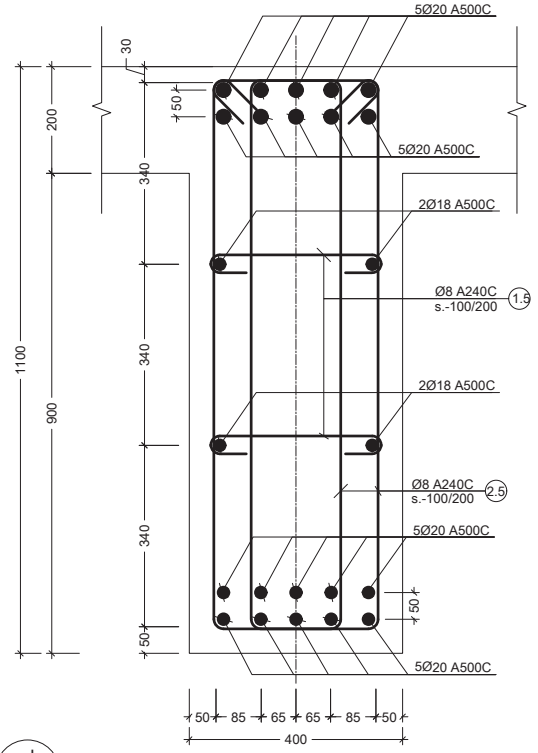

al
-
კვეთი
Scale: 1:10

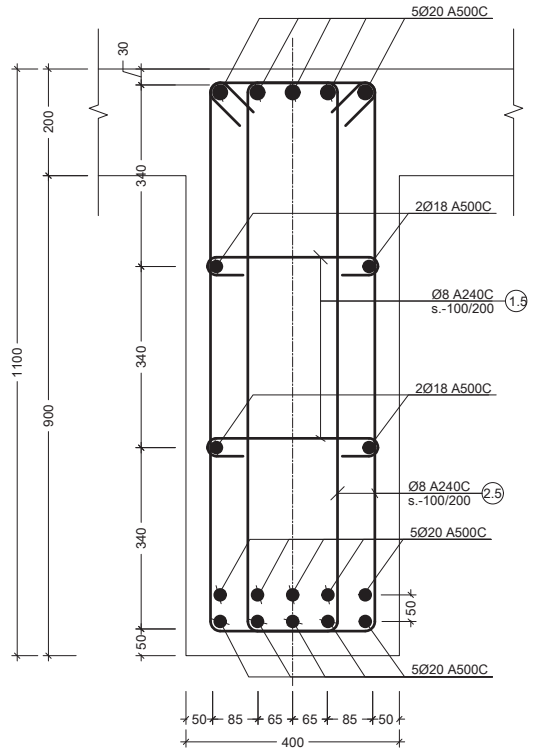

am
-
კვეთი
Scale: 1:10

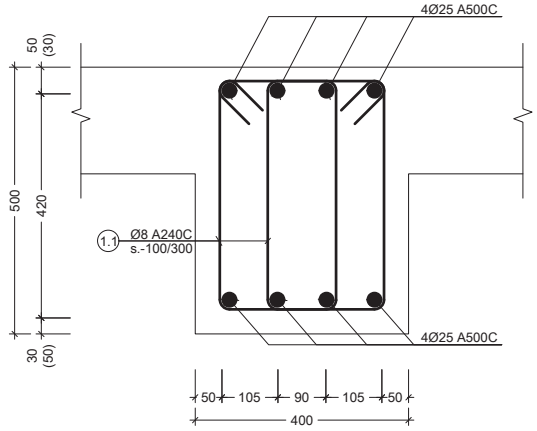

ao
-
კვეთი
Scale: 1:10

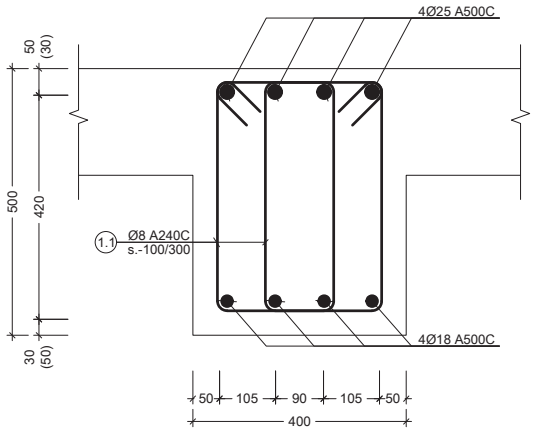

124
-
BM
Scale: 1:10

პოზ. №	ესკიზი	L მმ	პოზ. №	ესკიზი	L მმ
1.1	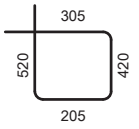	1450	2.1	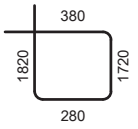	4200
1.2	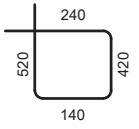	1320	2.2	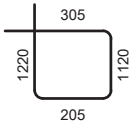	2850
1.3	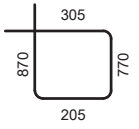	2150	2.3	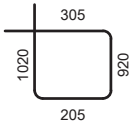	2450
1.4	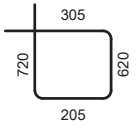	1850	2.4	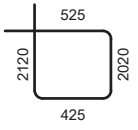	5090
1.5	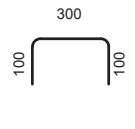	500	2.5	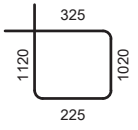	2690
1.6	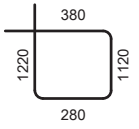	3000	2.6	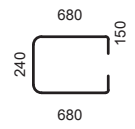	1900
1.7	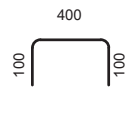	600			
1.8	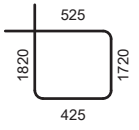	4490			
1.9	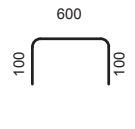	800			

შენიშვნა:
NOTE:

----	----	----	----
----	----	----	----
----	----	----	----
----	----	----	----
----	----	----	----
No	Date	Revision	Issued by

სიტუაციური სქემა
KEY PLAN

მისამართი
ADDRESS
ქ. თბილისი, მწვანე ქალაქი ლისზე, ფაზა N3. C4 საცხოვრებელი ბლოკი. ს.კ. N01.10.18.006.312

პროექტი
PROJECT
მრავალბინიანი საცხოვრებელი სახლი

ნახაზი
DRWG.
კვეთი al;am;ao ესკიზი; BM-124

CUBICON
DESIGN & BUILDING ENGINEERING

შპს "კუბიკონი". თბილისი, მარშალ გელოვანის გამზ. 13
ტელ: (+995 591) 116444 www.cubicon.ge

	შეასრულა: ISSUED BY:	შეამოწმა APPROVED BY:
	GG	SHM
	ფაილი FILE BEAM SECT.	პროექტის #: PROJECT No 73A19
	ფორმატი PAPER SIZE A3	მასშტაბი SCALE 1:10
ნახ.კოდი DRWG. No S - 442	კორექტ. REVISION 00	სტატუსი STATUS C.D.

08.02.2022

კონსტრ. დასახ. და სართული	ელემენტის დასახ. და რაოდენობა	პოზ. №	დიამეტრი ან კვეთი (მმ)	ერთეულის სიგრძე (მმ.)	ხარჯი ერთ სართულზე		
					რაოდენობა (ც.)	სიგრძე (მ.)	წონა (კგ.)
რიგელების სპეციფიკაცია -5.35 ნიშნულზე (1 სართულზე)	Beam - 1 1 (ც.)	1	Ø 18 A500C	9000	20 X 1	180.00	359
		2	Ø 18 A500C	12000	8 X 1	96.00	192
		3	Ø 18 A500C	12000	8 X 1	96.00	192
		4	Ø 18 A500C	9900	4 X 1	39.60	79
		1.1	Ø 8 A240C	1450	580 X 1	841.00	332
		მძიმე ბეტონი B25		V =	5.6 X 1	= 5.62 მ³	
	Beam - 2 2 (ც.)	1	Ø 18 A500C	6000	4 X 2	48.00	96
		2	Ø 18 A500C	6900	4 X 2	55.20	110
		3	Ø 18 A500C	9000	4 X 2	72.00	144
		4	Ø 18 A500C	5400	4 X 2	43.20	86
		1.1	Ø 8 A240C	1450	148 X 2	429.20	169
		მძიმე ბეტონი B25		V =	1.4 X 2	= 2.86 მ³	
	Beam - 3 1 (ც.)	1	Ø 18 A500C	9000	12 X 1	108.00	216
		2	Ø 18 A500C	12000	12 X 1	144.00	288
		3	Ø 18 A500C	12000	8 X 1	96.00	192
		4	Ø 18 A500C	9900	4 X 1	39.60	79
		5	Ø 18 A500C	6000	4 X 1	24.00	48
		1.1	Ø 8 A240C	1450	580 X 1	841.00	332
		მძიმე ბეტონი B25		V =	5.6 X 1	= 5.62 მ³	
	Beam - 4 2 (ც.)	1	Ø 18 A500C	12000	12 X 2	288.00	575
		2	Ø 18 A500C	9000	8 X 2	144.00	288
		3	Ø 18 A500C	6900	4 X 2	55.20	110
		4	Ø 18 A500C	9000	4 X 2	72.00	144
		5	Ø 18 A500C	11000	4 X 2	88.00	176
		6	Ø 18 A500C	3000	8 X 2	48.00	96
		1.1	Ø 8 A240C	1450	458 X 2	1328.20	524
		მძიმე ბეტონი B25		V =	4.4 X 2	= 8.82 მ³	
	Beam - 5 2 (ც.)	1	Ø 18 A500C	6600	4 X 2	52.80	105
		2	Ø 18 A500C	8100	4 X 2	64.80	129
		1.1	Ø 8 A240C	1450	78 X 2	226.20	89
		მძიმე ბეტონი B25		V =	0.8 X 2	= 1.60 მ³	

კონსტრ. დასახ. და სართული	ელემენტის დასახ. და რაოდენობა	პოზ. №	დიამეტრი ან კვეთი (მმ)	ერთეულის სიგრძე (მმ.)	ხარჯი ერთ სართულზე		
					რაოდენობა (ც.)	სიგრძე (მ.)	წონა (კგ.)
რიგელების სპეციფიკაცია -3.60 ნიშნულზე (1 სართულზე)	Beam - 6 1 (ც.)	1	Ø 18 A500C	10100	4 X 1	40.40	81
		2	Ø 18 A500C	12000	8 X 1	96.00	192
		3	Ø 18 A500C	12000	4 X 1	48.00	96
		4	Ø 18 A500C	9000	4 X 1	36.00	72
		5	Ø 18 A500C	6000	4 X 1	24.00	48
		6	Ø 18 A500C	9400	4 X 1	37.60	75
		1.1	Ø 8 A240C	1450	404 X 1	585.80	231
		მძიმე ბეტონი B25		V =	3.8 X 1	= 3.83 მ³	
	Beam - 7 2 (ც.)	1	Ø 18 A500C	6000	4 X 2	48.00	96
		2	Ø 18 A500C	8400	4 X 2	67.20	134
		3	Ø 18 A500C	9000	4 X 2	72.00	144
		4	Ø 18 A500C	6600	4 X 2	52.80	105
		1.1	Ø 8 A240C	1450	150 X 2	435.00	172
		მძიმე ბეტონი B25		V =	1.6 X 2	= 3.14 მ³	
	Beam - 8 2 (ც.)	1	Ø 18 A500C	4100	4 X 2	32.80	65
		2	Ø 18 A500C	4500	2 X 2	18.00	36
		3	Ø 18 A500C	12000	8 X 2	192.00	383
		4	Ø 25 A500C	7000	4 X 2	56.00	216
		5	Ø 20 A500C	8600	4 X 2	68.80	170
		6	Ø 20 A500C	12000	4 X 2	96.00	237
		7	Ø 25 A500C	6000	4 X 2	48.00	185
		1.1	Ø 8 A240C	1450	266 X 2	771.40	304
		1.4	Ø 8 A240C	1850	68 X 2	251.60	99
		1.5	Ø 8 A240C	500	34 X 2	34.00	13
		მძიმე ბეტონი B25		V =	4.9 X 2	= 9.86 მ³	

შენიშვნა:
NOTE:

No	Date	Revision	Issued by
----	----	----	----
----	----	----	----
----	----	----	----
----	----	----	----
----	----	----	----

სიტუაციური სქემა
KEY PLAN

მისამართი
ADDRESS
ქ. თბილისი, მწვანე ქალაქი ლისზე, ფაზა N3. C4 საცხოვრებელი ბლოკი. ს.კ. N01.10.18.006.312

პროექტი
PROJECT
მრავალბინიანი საცხოვრებელი სახლი

ნახაზი
DRWG.
მონოლითური რიგელის სპეციფიკაცია I

CUBICON DESIGN & BUILDING ENGINEERING
შპს "კუბიკონი", თბილისი, მარშალ გელოვანის გამზ. 13
ტელ: (+995 591) 116444 www.cubicon.ge

	შეასრულა: ISSUED BY:	შეამოწმა APPROVED BY:
	GG	SHM
	ფაილი FILE BEAM SECT.	პროექტის #: PROJECT No 73A19
	ფორმატი PAPER SIZE A3	მასშტაბი SCALE ----
ნახ.კოდი DRWG. No S - 443	კორექტ. REVISION 00	სტატუსი STATUS C.D.

08.02.2022

კონსტრ. დასახ. და სართული	ელემენტის დასახ. და რაოდენობა	პოზ. №	დიამეტრი ან კვეთი (მმ)	ერთეულის სიგრძე (მმ.)	ხარჯი ერთ სართულზე: რაოდენობა (ც.)	სიგრძე (მ.)	წონა (კგ.)
რიგელების სპეციფიკაცია -3.60 ნიშნულზე (1 სართულზე)	Beam - 9 2 (ც.)	1	Ø 18 A500C	5800	4 X 2	46.40	93
		2	Ø 18 A500C	7000	4 X 2	56.00	112
		1.1	Ø 8 A240C	1450	68 X 2	197.20	78
		მძიმე ბეტონი B25		V =	0.7 X 2	= 1.42	მ³
	Beam - 10 2 (ც.)	1	Ø 18 A500C	4060	4 X 2	32.48	65
		2	Ø 18 A500C	3700	2 X 2	14.80	30
		3	Ø 18 A500C	8200	4 X 2	65.60	131
		4	Ø 18 A500C	11800	4 X 2	94.40	188
		5	Ø 25 A500C	6000	4 X 2	48.00	185
		1.1	Ø 8 A240C	1450	98 X 2	284.20	112
		1.4	Ø 8 A240C	1850	56 X 2	207.20	82
		1.5	Ø 8 A240C	500	28 X 2	28.00	11
		მძიმე ბეტონი B25		V =	1.6 X 2	= 3.21	მ³
	Beam - 11 2 (ც.)	1	Ø 18 A500C	9000	8 X 2	144.00	288
		2	Ø 18 A500C	12000	8 X 2	192.00	383
		3	Ø 18 A500C	5900	4 X 2	47.20	94
		4	Ø 18 A500C	12000	8 X 2	192.00	383
		1.1	Ø 8 A240C	1450	390 X 2	1131.00	446
		მძიმე ბეტონი B25		V =	3.9 X 2	= 7.85	მ³
	Beam - 12 1 (ც.)	1	Ø 18 A500C	9000	4 X 1	36.00	72
		2	Ø 18 A500C	6400	8 X 1	51.20	102
		3	Ø 18 A500C	4200	4 X 1	16.80	34
		4	Ø 18 A500C	12000	4 X 1	48.00	96
		1.1	Ø 8 A240C	1450	170 X 1	246.50	97
		მძიმე ბეტონი B25		V =	1.7 X 1	= 1.73	მ³
	Beam - 13 2 (ც.)	1	Ø 18 A500C	12000	4 X 2	96.00	192
		2	Ø 18 A500C	6700	4 X 2	53.60	107
		3	Ø 18 A500C	10500	4 X 2	84.00	168
		4	Ø 18 A500C	9000	4 X 2	72.00	144
		5	Ø 18 A500C	3000	4 X 2	24.00	48
		6	Ø 18 A500C	2000	2 X 2	8.00	16
		1.1	Ø 8 A240C	1450	216 X 2	626.40	247
		მძიმე ბეტონი B25		V =	2.1 X 2	= 4.27	მ³

კონსტრ. დასახ. და სართული	ელემენტის დასახ. და რაოდენობა	პოზ. №	დიამეტრი ან კვეთი (მმ)	ერთეულის სიგრძე (მმ.)	ხარჯი ერთ სართულზე: რაოდენობა (ც.)	სიგრძე (მ.)	წონა (კგ.)
რიგელების სპეციფიკაცია -3.60 ნიშნულზე (1 სართულზე)	Beam - 14 2 (ც.)	1	Ø 18 A500C	5800	4 X 2	46.40	93
		2	Ø 18 A500C	6300	4 X 2	50.40	101
		3	Ø 25 A500C	10050	14 X 2	281.40	1084
		4	Ø 18 A500C	10050	8 X 2	160.80	321
		5	Ø 25 A500C	11000	7 X 2	154.00	593
		6	Ø 20 A500C	2740	4 X 2	21.92	54
		7	Ø 20 A500C	3250	4 X 2	26.00	64
		3.2	Ø 18 A500C	6500	7 X 2	91.00	182
		1.1	Ø 8 A240C	1450	50 X 2	145.00	57
		1.8	Ø 8 A240C	4490	150 X 2	1347.00	531
		1.9	Ø 8 A240C	800	300 X 2	480.00	189
		მძიმე ბეტონი B25		V =	6.2 X 2	= 12.49	მ³
	Beam - 15 4 (ც.)	1	Ø 18 A500C	5800	4 X 4	92.80	185
		2	Ø 18 A500C	6300	4 X 4	100.80	201
		3	Ø 25 A500C	8800	14 X 4	492.80	1898
		4	Ø 18 A500C	8800	8 X 4	281.60	562
		5	Ø 25 A500C	11000	7 X 4	308.00	1186
		6	Ø 20 A500C	2740	4 X 4	43.84	108
		7	Ø 20 A500C	3250	4 X 4	52.00	128
		3.2	Ø 18 A500C	6500	7 X 4	182.00	363
		1.1	Ø 8 A240C	1450	50 X 4	290.00	114
		1.8	Ø 8 A240C	4490	132 X 4	2370.72	935
		1.9	Ø 8 A240C	800	264 X 4	844.80	333
		მძიმე ბეტონი B25		V =	5.5 X 4	= 22.01	მ³
	Beam - 16 2 (ც.)	1	Ø 25 A500C	12000	14 X 2	336.00	1294
		6	Ø 25 A500C	12000	7 X 2	168.00	647
		2	Ø 18 A500C	12000	8 X 2	192.00	383
		3	Ø 25 A500C	3000	7 X 2	42.00	162
		4	Ø 20 A500C	2740	6 X 2	32.88	81
		5	Ø 20 A500C	3250	6 X 2	39.00	96
		3.3	Ø 20 A500C	6900	7 X 2	96.60	238
		1.8	Ø 8 A240C	4490	190 X 2	1706.20	673
		1.9	Ø 8 A240C	800	380 X 2	608.00	240
		მძიმე ბეტონი B25		V =	17.1 X 2	= 34.27	მ³

შენიშვნა:
NOTE:

No	Date	Revision	Issued by
----	----	----	----
----	----	----	----
----	----	----	----
----	----	----	----
----	----	----	----

სიტუაციური სქემა
KEY PLAN

მისამართი
ADDRESS
ქ. თბილისი, მწვანე ქალაქი ლისზე, ფაზა N3. C4 საცხოვრებელი ბლოკი. ს.კ. N01.10.18.006.312

პროექტი
PROJECT
მრავალბინიანი საცხოვრებელი სახლი

ნახაზი
DRWG.
მონოლითური რიგელის სპეციფიკაცია II

CUBICON DESIGN & BUILDING ENGINEERING
შპს "კუბიკონი", თბილისი, მარშალ გელოვანის გამზ. 13
ტელ: (+995 591) 116444 www.cubicon.ge

შეასრულა: ISSUED BY:	შეამოწმა APPROVED BY:
GG	SHM
ფაილი FILE BEAM SECT.	პროექტის #: PROJECT No 73A19
ფორმატი PAPER SIZE A3	მასშტაბი SCALE ----
ნახ.კოდი DRWG. No S - 444	კორექტ. REVISION 00
სტატუსი STATUS C.D.	

08.02.2022

კონსტრ. დასახ. და სართული	ელემენტის დასახ. და რაოდენობა	პოზ. №	დიამეტრი ან კვეთი (მმ)	ერთეულის სიგრძე (მმ.)	ხარჯი ერთ სართულზე		
					რაოდენობა (ც.)	სიგრძე (მ.)	წონა (კგ.)
რიგელების სპეციფიკაცია -3.60 ნიშნულზე (1 სართულზე)	Beam - 17 2 (ც.)	1	Ø25 A500C	8100	14 X 2	226.80	873
		2	Ø18 A500C	8100	8 X 2	129.60	259
		3	Ø25 A500C	9000	7 X 2	126.00	485
		4	Ø20 A500C	2740	6 X 2	32.88	81
		5	Ø20 A500C	3250	6 X 2	39.00	96
		3.4	Ø20 A500C	6400	7 X 2	89.60	221
		1.8	Ø8 A240C	4490	130 X 2	1167.40	460
		1.9	Ø8 A240C	800	260 X 2	416.00	164
		მძიმე ბეტონი	B25	V =	10.3 X 2	= 20.66	მ³
	Beam - 18 2 (ც.)	1	Ø18 A500C	12000	4 X 2	96.00	192
		2	Ø18 A500C	12000	4 X 2	96.00	192
		3	Ø25 A500C	8700	14 X 2	243.60	938
		4	Ø18 A500C	8700	8 X 2	139.20	278
		5	Ø25 A500C	10000	7 X 2	140.00	539
		6	Ø20 A500C	2740	6 X 2	32.88	81
		7	Ø20 A500C	3250	6 X 2	39.00	96
		3.4	Ø18 A500C	6400	7 X 2	89.60	179
		1.1	Ø8 A240C	1450	120 X 2	348.00	137
		1.8	Ø8 A240C	4490	136 X 2	1221.28	482
		1.9	Ø8 A240C	800	272 X 2	435.20	172
		მძიმე ბეტონი	B25	V =	12.7 X 2	= 25.31	მ³
	Beam - 120 2 (ც.)	1	Ø18 A500C	12000	8 X 2	192.00	383
		2	Ø18 A500C	9900	4 X 2	79.20	158
		3	Ø18 A500C	9000	4 X 2	72.00	144
		4	Ø18 A500C	12000	4 X 2	96.00	192
		5	Ø18 A500C	6000	4 X 2	48.00	96
		6	Ø18 A500C	8900	4 X 2	71.20	142
		7	Ø18 A500C	3000	8 X 2	48.00	96
		8	Ø18 A500C	4000	4 X 2	32.00	64
		1.1	Ø8 A240C	1450	392 X 2	1136.80	448
		მძიმე ბეტონი	B25	V =	3.8 X 2	= 7.64	მ³
	Beam - 19 2 (ც.)	1	Ø20 A500C	5400	2 X 2	21.60	53
		2	Ø18 A500C	4000	2 X 2	16.00	32
		1.2	Ø8 A240C	1320	28 X 2	73.92	29
		მძიმე ბეტონი	B25	V =	0.3 X 2	= 0.56	მ³

კონსტრ. დასახ. და სართული	ელემენტის დასახ. და რაოდენობა	პოზ. №	დიამეტრი ან კვეთი (მმ)	ერთეულის სიგრძე (მმ.)	ხარჯი ერთ სართულზე		
					რაოდენობა (ც.)	სიგრძე (მ.)	წონა (კგ.)
რიგელების სპეციფიკაცია -3.60 ნიშნულზე (1 სართულზე)	Beam - 20 2 (ც.)	1	Ø20 A500C	5800	2 X 2	23.20	57
		2	Ø18 A500C	7000	2 X 2	28.00	56
		1.1	Ø8 A240C	1320	37 X 2	97.68	39
		მძიმე ბეტონი	B25	V =	0.4 X 2	= 0.71	მ³
	Beam - 21 2 (ც.)	1	Ø18 A500C	5800	4 X 2	46.40	93
		2	Ø18 A500C	6100	4 X 2	48.80	97
		1.1	Ø8 A240C	1450	50 X 2	145.00	57
		მძიმე ბეტონი	B25	V =	0.6 X 2	= 1.27	მ³
	Beam - 116 2 (ც.)	1	Ø18 A500C	4100	4 X 2	32.80	65
		2	Ø18 A500C	3700	2 X 2	14.80	30
		3	Ø18 A500C	5200	4 X 2	41.60	83
		1.4	Ø8 A240C	1850	56 X 2	207.20	82
		1.5	Ø8 A240C	500	28 X 2	28.00	11
		მძიმე ბეტონი	B25	V =	0.8 X 2	= 1.57	მ³
	Beam - 115 2 (ც.)	1	Ø18 A500C	10900	6 X 2	130.80	261
		2	Ø18 A500C	12000	4 X 2	96.00	192
		1.4	Ø8 A240C	1850	124 X 2	458.80	181
		1.5	Ø8 A240C	500	62 X 2	62.00	24
		მძიმე ბეტონი	B25	V =	2.2 X 2	= 4.39	მ³
	Beam - 121 1 (ც.)	1	Ø18 A500C	12000	12 X 1	144.00	288
		2	Ø18 A500C	9000	4 X 1	36.00	72
		3	Ø18 A500C	5000	4 X 1	20.00	40
		4	Ø18 A500C	4000	4 X 1	16.00	32
		1.1	Ø8 A240C	1450	298 X 1	432.10	170
		მძიმე ბეტონი	B25	V =	2.9 X 1	= 2.86	მ³
	Beam - 122 1 (ც.)	1	Ø25 A500C	9800	14 X 1	137.20	528
		2	Ø18 A500C	9800	8 X 1	78.40	157
		3	Ø25 A500C	10400	7 X 1	72.80	280
		4	Ø20 A500C	2740	6 X 1	16.44	41
		5	Ø20 A500C	3250	6 X 1	19.50	48
		3.3	Ø18 A500C	6900	7 X 1	48.30	96
		2.1	Ø8 A240C	4200	130 X 1	546.00	215
		1.7	Ø8 A240C	600	260 X 1	156.00	62
		მძიმე ბეტონი	B25	V =	7.6 X 1	= 7.60	მ³

შენიშვნა:
NOTE:

No	Date	Revision	Issued by
----	----	----	----
----	----	----	----
----	----	----	----
----	----	----	----
----	----	----	----

სიტუაციური სქემა
KEY PLAN

მისამართი
ADDRESS
ქ. თბილისი, მწვანე ქალაქი ლისზე, ფაზა N3. C4 საცხოვრებელი ბლოკი. ს.კ. N01.10.18.006.312

პროექტი
PROJECT მრავალბინიანი საცხოვრებელი სახლი

ნახაზი
DRWG. მონოლითური რიგელის სპეციფიკაცია III

CUBICON DESIGN & BUILDING ENGINEERING
შპს "კუბიკონი", თბილისი, მარშალ გელოვანის გამზ. 13
ტელ: (+995 591) 116444 www.cubicon.ge

გაცემულია: ISSUED BY: GG	შეამოწმა: APPROVED BY: SHM
ფაილი FILE BEAM SECT.	პროექტის #: PROJECT No 73A19
ფორმატი PAPER SIZE A3	მასშტაბი SCALE ----
ნახ.კოდი DRWG. No S - 445	რევიზ. REVISION 00	სტატუსი STATUS C.D.

08.02.2022

კონსტრ. დასახ. და სართული	ელემენტის დასახ. და რაოდენობა	პოზ. №	დიამეტრი ან კვეთი (მმ)	ერთეულის სიგრძე (მმ.)	ხარჯი ერთ სართულზე: რაოდენობა (ც.)	ხარჯი ერთ სართულზე: სიგრძე (მ.)	ხარჯი ერთ სართულზე: წონა (კგ.)
რიგელების სპეციფიკაცია -1.25; -2.00 ნიშნულზე (1 სართულზე)	Beam - 118 1 (ც.)	1	Ø 18 A500C	6000	8 X 1	48.00	96
		2	Ø 18 A500C	12000	12 X 1	144.00	288
		3	Ø 18 A500C	9000	8 X 1	72.00	144
		4	Ø 18 A500C	7600	8 X 1	60.80	121
		5	Ø 18 A500C	12000	8 X 1	96.00	192
		1.5	Ø 8 A240C	500	420 X 1	210.00	83
		2.2	Ø 8 A240C	2850	420 X 1	1197.00	472
		მძიმე ბეტონი B25 V = 12.5 X 1 = 12.54 მ³					
	Beam - 22 1 (ც.)	1	Ø 18 A500C	6000	8 X 1	48.00	96
		2	Ø 18 A500C	12000	20 X 1	240.00	479
		3	Ø 18 A500C	9000	8 X 1	72.00	144
		4	Ø 18 A500C	7600	8 X 1	60.80	121
		1.6	Ø 8 A240C	3000	420 X 1	1260.00	497
		1.7	Ø 8 A240C	600	420 X 1	252.00	99
		მძიმე ბეტონი B25 V = 15.7 X 1 = 15.68 მ³					
	Beam - 23 1 (ც.)	1	Ø 18 A500C	6000	8 X 1	48.00	96
		2	Ø 18 A500C	12000	12 X 1	144.00	288
		3	Ø 18 A500C	9000	8 X 1	72.00	144
		4	Ø 18 A500C	7600	8 X 1	60.80	121
		5	Ø 18 A500C	12000	8 X 1	96.00	192
		1.6	Ø 8 A240C	3000	436 X 1	1308.00	516
		1.7	Ø 8 A240C	600	436 X 1	261.60	103
		მძიმე ბეტონი B25 V = 15.7 X 1 = 15.68 მ³					
	Beam - 24 1 (ც.)	1	Ø 18 A500C	9000	4 X 1	36.00	72
		2	Ø 18 A500C	11200	4 X 1	44.80	89
		3	Ø 18 A500C	12000	4 X 1	48.00	96
		4	Ø 18 A500C	9200	4 X 1	36.80	73
		1.1	Ø 8 A240C	1450	228 X 1	330.60	130
		მძიმე ბეტონი B25 V = 2.3 X 1 = 2.30 მ³					
	Beam - 25 1 (ც.)	1	Ø 18 A500C	9700	4 X 1	38.80	77
		2	Ø 18 A500C	9000	4 X 1	36.00	72
		3	Ø 18 A500C	7500	4 X 1	30.00	60
		4	Ø 18 A500C	12000	4 X 1	48.00	96
		1.1	Ø 8 A240C	1450	204 X 1	295.80	117
		მძიმე ბეტონი B25 V = 2.1 X 1 = 2.12 მ³					

კონსტრ. დასახ. და სართული	ელემენტის დასახ. და რაოდენობა	პოზ. №	დიამეტრი ან კვეთი (მმ)	ერთეულის სიგრძე (მმ.)	ხარჯი ერთ სართულზე: რაოდენობა (ც.)	ხარჯი ერთ სართულზე: სიგრძე (მ.)	ხარჯი ერთ სართულზე: წონა (კგ.)
რიგელების სპეციფიკაცია -1.25; -2.00 ნიშნულზე (1 სართულზე)	Beam - 26 1 (ც.)	1	Ø 18 A500C	9000	12 X 1	108.00	216
		2	Ø 18 A500C	12000	16 X 1	192.00	383
		3	Ø 18 A500C	9900	4 X 1	39.60	79
		5	Ø 18 A500C	12000	4 X 1	48.00	96
		4	Ø 18 A500C	6000	4 X 1	24.00	48
		1.1	Ø 8 A240C	1450	580 X 1	841.00	332
		მძიმე ბეტონი B25 V = 5.6 X 1 = 5.62 მ³					
	Beam - 27 4 (ც.)	1	Ø 18 A500C	10600	4 X 4	169.60	339
		2	Ø 18 A500C	9900	4 X 4	158.40	316
		3	Ø 18 A500C	9000	8 X 4	288.00	575
		4	Ø 20 A500C	12000	4 X 4	192.00	473
		5	Ø 18 A500C	8000	4 X 4	128.00	256
		6	Ø 25 A500C	6000	4 X 4	96.00	370
		1.6	Ø 8 A240C	3000	124 X 4	1488.00	587
		1.7	Ø 8 A240C	600	124 X 4	297.60	117
		2.3	Ø 8 A240C	2450	98 X 4	960.40	379
		1.5	Ø 8 A240C	500	98 X 4	196.00	77
		მძიმე ბეტონი B25 V = 7.4 X 4 = 29.71 მ³					
	Beam - 28 2 (ც.)	1	Ø 18 A500C	10400	4 X 2	83.20	166
		2	Ø 18 A500C	10500	4 X 2	84.00	168
		3	Ø 18 A500C	9000	12 X 2	216.00	431
		4	Ø 18 A500C	6000	12 X 2	144.00	288
		5	Ø 25 A500C	6000	4 X 2	48.00	185
		6	Ø 20 A500C	12000	4 X 2	96.00	237
		1.6	Ø 8 A240C	3000	132 X 2	792.00	312
		1.7	Ø 8 A240C	600	132 X 2	158.40	62
		2.3	Ø 8 A240C	2450	186 X 2	911.40	359
		1.5	Ø 8 A240C	500	186 X 2	186.00	73
		მძიმე ბეტონი B25 V = 9.5 X 2 = 19.08 მ³					

შენიშვნა:
NOTE:

No	Date	Revision	Issued by
----	----	----	----
----	----	----	----
----	----	----	----
----	----	----	----
----	----	----	----

სიტუაციური სქემა
KEY PLAN

მისამართი
ADDRESS
ქ. თბილისი, მწვანე ქალაქი ლისზე, ფაზა N3. C4 საცხოვრებელი ბლოკი. ს.კ. N01.10.18.006.312

პროექტი
PROJECT
მრავალბინიანი საცხოვრებელი სახლი

ნახაზი
DRWG.
მონოლითური რიგელის სპეციფიკაცია IV

CUBICON DESIGN & BUILDING ENGINEERING
შპს "კუბიკონი", თბილისი, მარშალ გელოვანის გამზ. 13
ტელ: (+995 591) 116444 www.cubicon.ge

შესრულა: ISSUED BY:	შეამოწმა APPROVED BY:
GG	SHM
ფაილი FILE: BEAM SECT.	პროექტის #: PROJECT No: 73A19
ფორმატი PAPER SIZE: A3	მასშტაბი SCALE: ----
ნახ.კოდი DRWG. No: S - 446	კორექტ. REVISION: 00
	სტატუსი STATUS: C.D.

08.02.2022

კონსტრ. დასახ. და სართული	ელემენტის დასახ. და რაოდენობა	პოზ. №	დიამეტრი ან კვეთი (მმ)	ერთეულის სიგრძე (მმ.)	ხარაჩი ბრთ სართულზე: რაოდენობა (ც.)	სიგრძე (მ.)	წონა (კგ.)
რიგელების სპეციფიკაცია -1.25;-2.00 ნიშნულზე (1 სართულზე)	Beam - 29 1 (ც.)	1	Ø 18 A500C	10600	4 X 1	42.40	85
		2	Ø 18 A500C	10500	4 X 1	42.00	84
		3	Ø 18 A500C	7800	8 X 1	62.40	125
		4	Ø 20 A500C	12000	4 X 1	48.00	118
		5	Ø 18 A500C	7500	4 X 1	30.00	60
		6	Ø 25 A500C	6000	4 X 1	24.00	92
		1.6	Ø 8 A240C	3000	124 X 1	372.00	147
		1.7	Ø 8 A240C	600	124 X 1	74.40	29
		2.3	Ø 8 A240C	2450	98 X 1	240.10	95
		1.5	Ø 8 A240C	500	98 X 1	49.00	19
		მძიმე ბეტონი B25 V = 7.3 X 1 = 7.30 მ³					
	Beam - 30 2 (ც.)	1	Ø 18 A500C	4000	4 X 2	32.00	64
		2	Ø 18 A500C	7300	4 X 2	58.40	117
		1.1	Ø 8 A240C	1450	80 X 2	232.00	91
		მძიმე ბეტონი B25 V = 0.8 X 2 = 1.56 მ³					
	Beam - 31 2 (ც.)	1	Ø 18 A500C	4300	4 X 2	34.40	69
		2	Ø 18 A500C	4800	4 X 2	38.40	77
		1.1	Ø 8 A240C	1450	40 X 2	116.00	46
		მძიმე ბეტონი B25 V = 0.5 X 2 = 1.00 მ³					
	Beam - 32 2 (ც.)	1	Ø 18 A500C	7900	4 X 2	63.20	126
		2	Ø 18 A500C	8700	4 X 2	69.60	139
		1.1	Ø 8 A240C	1450	88 X 2	255.20	101
		მძიმე ბეტონი B25 V = 1.0 X 2 = 1.90 მ³					
	Beam - 33 9 (ც.)	1	Ø 20 A500C	400	4 X 9	14.40	35
		2	Ø 20 A500C	6300	4 X 9	226.80	559
		1.1	Ø 8 A240C	1450	62 X 9	809.10	319
		მძიმე ბეტონი B25 V = 0.7 X 9 = 6.43 მ³					

კონსტრ. დასახ. და სართული	ელემენტის დასახ. და რაოდენობა	პოზ. №	დიამეტრი ან კვეთი (მმ)	ერთეულის სიგრძე (მმ.)	ხარაჩი ბრთ სართულზე: რაოდენობა (ც.)	სიგრძე (მ.)	წონა (კგ.)
რიგელების სპეციფიკაცია -0.60;-0.10 ნიშნულზე (1 სართულზე)	Beam - 34 1 (ც.)	1	Ø 18 A500C	11800	6 X 1	70.80	141
		2	Ø 18 A500C	8700	4 X 1	34.80	69
		3	Ø 18 A500C	5100	4 X 1	20.40	41
		1.3	Ø 8 A240C	2150	144 X 1	309.60	122
		1.5	Ø 8 A240C	500	72 X 1	36.00	14
		მძიმე ბეტონი B25 V = 3.1 X 1 = 3.09 მ³					
	Beam - 35 2 (ც.)	1	Ø 18 A500C	11800	4 X 2	94.40	188
		2	Ø 18 A500C	4700	4 X 2	37.60	75
		3	Ø 18 A500C	9000	4 X 2	72.00	144
		1.1	Ø 8 A240C	1450	144 X 2	417.60	165
		მძიმე ბეტონი B25 V = 1.4 X 2 = 2.86 მ³					
	Beam - 36 2 (ც.)	1	Ø 18 A500C	6000	6 X 2	72.00	144
		2	Ø 18 A500C	8200	6 X 2	98.40	196
		3	Ø 18 A500C	8800	4 X 2	70.40	141
		4	Ø 18 A500C	6500	4 X 2	52.00	104
		1.3	Ø 8 A240C	2150	148 X 2	636.40	251
		1.5	Ø 8 A240C	500	74 X 2	74.00	29
		მძიმე ბეტონი B25 V = 3.4 X 2 = 6.86 მ³					
	Beam - 37 1 (ც.)	1	Ø 18 A500C	6000	4 X 1	24.00	48
		2	Ø 18 A500C	8200	4 X 1	32.80	65
		3	Ø 18 A500C	9100	4 X 1	36.40	73
		4	Ø 18 A500C	6000	4 X 1	24.00	48
		1.1	Ø 8 A240C	1450	150 X 1	217.50	86
		მძიმე ბეტონი B25 V = 1.6 X 1 = 1.58 მ³					
	Beam - 38 2 (ც.)	1	Ø 18 A500C	12000	4 X 2	96.00	192
		2	Ø 18 A500C	8700	4 X 2	69.60	139
		3	Ø 18 A500C	9900	4 X 2	79.20	158
		4	Ø 18 A500C	12000	4 X 2	96.00	192
		1.1	Ø 8 A240C	1450	121 X 2	350.90	138
		მძიმე ბეტონი B25 V = 2.4 X 2 = 4.73 მ³					
	Beam - 39 2 (ც.)	1	Ø 18 A500C	5800	4 X 2	46.40	93
		2	Ø 18 A500C	7000	4 X 2	56.00	112
		1.1	Ø 8 A240C	1450	68 X 2	197.20	78
		მძიმე ბეტონი B25 V = 0.7 X 2 = 1.42 მ³					

შენიშვნა:
NOTE:

No	Date	Revision	Issued by
----	----	----	----
----	----	----	----
----	----	----	----
----	----	----	----
----	----	----	----

სიტუაციური სქემა
KEY PLAN

მისამართი
ADDRESS
ქ. თბილისი, მწვანე ქალაქი ლისზე, ფაზა N3. C4 საცხოვრებელი ბლოკი. ს.კ. N01.10.18.006.312

პროექტი
PROJECT
მრავალბინიანი საცხოვრებელი სახლი

ნახაზი
DRWG.
მონოლითური რიგელის სპეციფიკაცია V

CUBICON DESIGN & BUILDING ENGINEERING
მპს "კუბიკონი", თბილისი, მარშალ გელოვანის გამზ. 13
ტელ: (+995 591) 116444 www.cubicon.ge

	შესრულა: ISSUED BY:	შეამოწმა APPROVED BY:
	GG	SHM
	ფაილი FILE BEAM SECT.	პროექტის #: PROJECT No 73A19
	ფორმატი PAPER SIZE A3	მასშტაბი SCALE ----
ნახ.კოდი DRWG. No S - 447	კორექტ. REVISION 00	სტატუსი STATUS C.D.

08.02.2022

კონსტრ. დასახ. და სართული	ელემენტის დასახ. და რაოდენობა	პოზ. №	დიამეტრი ან კვეთი (მმ)	ერთეულის სიგრძე (მმ.)	ხარაჩი ერთ სართულზე		
					რაოდენობა (ც.)	სიგრძე (მ.)	წონა (კგ.)
რიგელების სპეციფიკაცია -0.60; -0.10 ნიშნულზე (1 სართულზე)	Beam - 40 2 (ც.)	1	Ø 18 A500C	9600	4 X 2	76.80	153
		2	Ø 20 A500C	10300	4 X 2	82.40	203
		3	Ø 18 A500C	6000	8 X 2	96.00	192
		1.1	Ø 8 A240C	1450	100 X 2	290.00	114
		მძიმე ბეტონი B25 V = 1.0 X 2 = 2.03 მ³					
	Beam - 41 2 (ც.)	1	Ø 18 A500C	8400	8 X 2	134.40	268
		2	Ø 25 A500C	9500	21 X 2	399.00	1537
		3	Ø 20 A500C	2740	4 X 2	21.92	54
		4	Ø 20 A500C	3250	4 X 2	26.00	64
		3.2	Ø 18 A500C	6500	7 X 2	91.00	182
		1.8	Ø 8 A240C	4490	168 X 2	1508.64	595
		1.9	Ø 8 A240C	800	336 X 2	537.60	212
		მძიმე ბეტონი B25 V = 9.5 X 2 = 19.04 მ³					
	Beam - 42 2 (ც.)	1	Ø 25 A500C	9600	7 X 2	134.40	518
		2	Ø 25 A500C	8200	7 X 2	114.80	442
		3	Ø 18 A500C	9000	8 X 2	144.00	288
		4	Ø 18 A500C	8200	8 X 2	131.20	262
		5	Ø 25 A500C	12000	7 X 2	168.00	647
		6	Ø 25 A500C	5700	7 X 2	79.80	307
		7	Ø 20 A500C	3020	4 X 2	24.16	60
		8	Ø 20 A500C	3530	4 X 2	28.24	70
		3.5	Ø 18 A500C	7300	7 X 2	102.20	204
		1.8	Ø 8 A240C	4490	236 X 2	2119.28	836
		1.9	Ø 8 A240C	800	472 X 2	755.20	298
		მძიმე ბეტონი B25 V = 17.2 X 2 = 34.50 მ³					
	Beam - 43 2 (ც.)	1	Ø 20 A500C	6900	4 X 2	55.20	136
		2	Ø 20 A500C	6050	4 X 2	48.40	119
		3	Ø 18 A500C	4500	8 X 2	72.00	144
		1.1	Ø 8 A240C	1450	70 X 2	203.00	80
		2.6	Ø 18 A500C	1900	45 X 2	171.00	341
		მძიმე ბეტონი B25 V = 2.1 X 2 = 4.22 მ³					
	Beam - 44 2 (ც.)	1	Ø 20 A500C	9100	4 X 2	72.80	179
		2	Ø 20 A500C	9700	4 X 2	77.60	191
		1.1	Ø 8 A240C	1450	90 X 2	261.00	103
		მძიმე ბეტონი B25 V = 1.0 X 2 = 2.02 მ³					

კონსტრ. დასახ. და სართული	ელემენტის დასახ. და რაოდენობა	პოზ. №	დიამეტრი ან კვეთი (მმ)	ერთეულის სიგრძე (მმ.)	ხარაჩი ერთ სართულზე		
					რაოდენობა (ც.)	სიგრძე (მ.)	წონა (კგ.)
რიგელების სპეციფიკაცია -0.60; -0.10 ნიშნულზე (1 სართულზე)	Beam - 19 2 (ც.)	1	Ø 20 A500C	5400	2 X 2	21.60	53
		2	Ø 18 A500C	4000	2 X 2	16.00	32
		1.2	Ø 8 A240C	1320	28 X 2	73.92	29
		მძიმე ბეტონი B25 V = 0.3 X 2 = 0.56 მ³					
	Beam - 20 2 (ც.)	1	Ø 20 A500C	5800	2 X 2	23.20	57
		2	Ø 18 A500C	7000	2 X 2	28.00	56
		1.1	Ø 8 A240C	1320	37 X 2	97.68	39
		მძიმე ბეტონი B25 V = 0.4 X 2 = 0.71 მ³					
	Beam - 45 2 (ც.)	1	Ø 18 A500C	4100	4 X 2	32.80	65
		2	Ø 20 A500C	5200	4 X 2	41.60	103
		1.1	Ø 8 A240C	1450	40 X 2	116.00	46
		მძიმე ბეტონი B25 V = 0.5 X 2 = 1.00 მ³					
	Beam - 46 2 (ც.)	1	Ø 18 A500C	7800	4 X 2	62.40	125
		2	Ø 18 A500C	9000	4 X 2	72.00	144
		1.1	Ø 8 A240C	1450	98 X 2	284.20	112
		მძიმე ბეტონი B25 V = 1.0 X 2 = 1.90 მ³					
	Beam - 47 2 (ც.)	1	Ø 25 A500C	9800	14 X 2	274.40	1057
		2	Ø 18 A500C	8700	8 X 2	139.20	278
		3	Ø 25 A500C	9900	7 X 2	138.60	534
		4	Ø 25 A500C	3240	6 X 2	38.88	150
		5	Ø 25 A500C	4000	6 X 2	48.00	185
		3.4	Ø 18 A500C	6400	7 X 2	89.60	179
		1.8	Ø 8 A240C	4490	136 X 2	1221.28	482
		1.9	Ø 8 A240C	800	272 X 2	435.20	172
		მძიმე ბეტონი B25 V = 9.9 X 2 = 19.85 მ³					
	Beam - 48 2 (ც.)	1	Ø 25 A500C	9800	14 X 2	274.40	1057
		2	Ø 18 A500C	8700	8 X 2	139.20	278
		3	Ø 25 A500C	9900	7 X 2	138.60	534
		4	Ø 20 A500C	2740	4 X 2	21.92	54
		5	Ø 20 A500C	3250	4 X 2	26.00	64
		3.4	Ø 18 A500C	6400	7 X 2	89.60	179
		1.8	Ø 8 A240C	4490	136 X 2	1221.28	482
		1.9	Ø 8 A240C	800	272 X 2	435.20	172
		მძიმე ბეტონი B25 V = 9.9 X 2 = 19.85 მ³					

შენიშვნა:
NOTE:

----	----	----	----
----	----	----	----
----	----	----	----
----	----	----	----
----	----	----	----
No	Date	Revision	Issued by

სიტუაციური სქემა
KEY PLAN

მისამართი
ADDRESS
ქ. თბილისი, მწვანე ქალაქი ლისზე, ფაზა N3. C4 საცხოვრებელი ბლოკი. ს.კ. N01.10.18.006.312

პროექტი
PROJECT
მრავალბინიანი საცხოვრებელი სახლი

ნახაზი
DRWG.
მონოლითური რიგელის სპეციფიკაცია VI

CUBICON DESIGN & BUILDING ENGINEERING
შპს "კუბიკონი", თბილისი, მარშალ გელოვანის გამზ. 13
ტელ: (+995 591) 116444 www.cubicon.ge

	შეასრულა: ISSUED BY:	შეამოწმა APPROVED BY:
	GG	SHM
ფაილი FILE BEAM SECT.		პროექტის #: PROJECT No 73A19
	ფორმატი PAPER SIZE A3	მასშტაბი SCALE ----
ნახ.კოდი DRWG. No S - 448	კორექტ. REVISION 00	სტატუსი STATUS C.D.

08.02.2022

კონსტრ. დასახ. და სართული	ელემენტის დასახ. და რაოდენობა	პოზ. №	დიამეტრი ან კვეთი (მმ)	ერთეულის სიგრძე (მმ.)	ხარაჩი ერთ სართულზე		
					რაოდენობა (ც.)	სიგრძე (მ.)	წონა (კგ.)
რიგელების სპეციფიკაცია -0.60; -0.10 ნიშნულზე (1 სართულზე)	Beam - 49 2 (ც.)	1	Ø25 A500C	9800	14 X 2	274.40	1057
		2	Ø18 A500C	8700	8 X 2	139.20	278
		3	Ø25 A500C	9900	7 X 2	138.60	534
		4	Ø20 A500C	2740	4 X 2	21.92	54
		5	Ø20 A500C	3250	4 X 2	26.00	64
		3.4	Ø18 A500C	6400	7 X 2	89.60	179
		1.8	Ø8 A240C	4490	136 X 2	1221.28	482
		1.9	Ø8 A240C	800	272 X 2	435.20	172
		მძიმე ბეტონი B25 V = 9.9 X 2 = 19.85 მ³					
	Beam - 50 2 (ც.)	1	Ø18 A500C	6000	4 X 2	48.00	96
		2	Ø18 A500C	6800	4 X 2	54.40	109
		3	Ø18 A500C	2400	8 X 2	38.40	77
		1.1	Ø8 A240C	1450	70 X 2	203.00	80
		მძიმე ბეტონი B25 V = 0.7 X 2 = 1.46 მ³					
	Beam - 50' 2 (ც.)	1	Ø18 A500C	7300	4 X 2	58.40	117
		2	Ø18 A500C	8200	4 X 2	65.60	131
		1.1	Ø8 A240C	1450	104 X 2	301.60	119
		მძიმე ბეტონი B25 V = 0.9 X 2 = 1.80 მ³					
	Beam - 51 2 (ც.)	1	Ø18 A500C	5500	4 X 2	44.00	88
		2	Ø18 A500C	7000	4 X 2	56.00	112
		1.1	Ø8 A240C	1450	66 X 2	191.40	75
		მძიმე ბეტონი B25 V = 0.7 X 2 = 1.34 მ³					

კონსტრ. დასახ. და სართული	ელემენტის დასახ. და რაოდენობა	პოზ. №	დიამეტრი ან კვეთი (მმ)	ერთეულის სიგრძე (მმ.)	ხარაჩი ერთ სართულზე		
					რაოდენობა (ც.)	სიგრძე (მ.)	წონა (კგ.)
რიგელების სპეციფიკაცია -0.60; -0.10 ნიშნულზე (1 სართულზე)	Beam - 52 2 (ც.)	1	Ø18 A500C	10200	4 X 2	81.60	163
		2	Ø18 A500C	12000	4 X 2	96.00	192
		3	Ø18 A500C	6000	4 X 2	48.00	96
		4	Ø18 A500C	9000	4 X 2	72.00	144
		5	Ø18 A500C	9500	4 X 2	76.00	152
		6	Ø18 A500C	4000	4 X 2	32.00	64
		7	Ø18 A500C	4000	8 X 2	64.00	128
		1.1	Ø8 A240C	1450	282 X 2	817.80	323
		მძიმე ბეტონი B25 V = 2.6 X 2 = 5.10 მ³					
	Beam - 53 2 (ც.)	1	Ø18 A500C	5800	4 X 2	46.40	93
		2	Ø18 A500C	7000	4 X 2	56.00	112
		1.1	Ø8 A240C	1450	68 X 2	197.20	78
		მძიმე ბეტონი B25 V = 0.7 X 2 = 1.42 მ³					
	Beam - 54 2 (ც.)	1	Ø18 A500C	8000	4 X 2	64.00	128
		2	Ø18 A500C	9200	4 X 2	73.60	147
		3	Ø18 A500C	3000	4 X 2	24.00	48
		1.1	Ø8 A240C	1450	100 X 2	290.00	114
		მძიმე ბეტონი B25 V = 1.0 X 2 = 1.96 მ³					
	Beam - 55 2 (ც.)	1	Ø18 A500C	4650	8 X 2	74.40	149
		2	Ø20 A500C	5500	4 X 2	44.00	108
		3	Ø18 A500C	2400	8 X 2	38.40	77
		1.1	Ø8 A240C	1450	42 X 2	121.80	48
		მძიმე ბეტონი B25 V = 0.6 X 2 = 1.14 მ³					
	Beam - 55' 2 (ც.)	1	Ø18 A500C	6600	4 X 2	52.80	105
		2	Ø20 A500C	7900	4 X 2	63.20	156
		1.1	Ø8 A240C	1450	88 X 2	255.20	101
		მძიმე ბეტონი B25 V = 0.8 X 2 = 1.61 მ³					
	Beam - 56 2 (ც.)	1	Ø18 A500C	7600	4 X 2	60.80	121
		2	Ø20 A500C	8700	4 X 2	69.60	172
		1.1	Ø8 A240C	1450	90 X 2	261.00	103
		მძიმე ბეტონი B25 V = 0.9 X 2 = 1.85 მ³					
	Beam - 57 2 (ც.)	1	Ø18 A500C	9900	4 X 2	79.20	158
		2	Ø20 A500C	10800	4 X 2	86.40	213
		3	Ø18 A500C	3000	4 X 2	24.00	48
		1.1	Ø8 A240C	1450	110 X 2	319.00	126
		მძიმე ბეტონი B25 V = 1.2 X 2 = 2.41 მ³					

შენიშვნა:
NOTE:

No	Date	Revision	Issued by
----	----	----	----
----	----	----	----
----	----	----	----
----	----	----	----
----	----	----	----

სიტუაციური სქემა
KEY PLAN

მისამართი
ADDRESS
ქ. თბილისი, მწვანე ქალაქი ლისზე, ფაზა N3. C4 საცხოვრებელი ბლოკი. ს.კ. N01.10.18.006.312

პროექტი
PROJECT
მრავალბინიანი საცხოვრებელი სახლი

ნახაზი
DRWG.
მონოლითური რიგელის სპეციფიკაცია VII

CUBICON DESIGN & BUILDING ENGINEERING
შპს "კუბიკონი", თბილისი, მარშალ გელოვანის გამზ. 13
ტელ: (+995 591) 116444 www.cubicon.ge

	შეასრულა: ISSUED BY:	შეამოწმა APPROVED BY:
	GG	SHM
	ფაილი FILE BEAM SECT.	პროექტის #: PROJECT No 73A19
	ფორმატი PAPER SIZE A3	მასშტაბი SCALE ----
ნახ.კოდი DRWG. No S - 449	კორექტ. REVISION 00	სტატუსი STATUS C.D.

08.02.2022

კონსტრ. დასახ. და სართული	ელემენტის დასახ. და რაოდენობა	პოზ. №	დიამეტრი ან კვეთი (მმ)	ერთეულის სიგრძე (მმ.)	ხარჯი ერთ სართულზე: რაოდენობა (ც.)	ხარჯი ერთ სართულზე: სიგრძე (მ.)	ხარჯი ერთ სართულზე: წონა (კგ.)
რიგელების სპეციფიკაცია -0.60; -0.10 ნიშნულზე (1 სართულზე)	Beam - 58, 2 (ც.)	1	Ø 18 A500C	4500	4 X 2	36.00	72
		2	Ø 20 A500C	3300	4 X 2	26.40	65
		1.1	Ø 8 A240C	1450	44 X 2	127.60	50
		მძიმე ბეტონი	B25	V =	0.4 X 2	= 0.83	მ³
	Beam - 59, 2 (ც.)	1	Ø 18 A500C	7100	4 X 2	56.80	113
		2	Ø 18 A500C	7800	4 X 2	62.40	125
		3	Ø 18 A500C	9000	4 X 2	72.00	144
		4	Ø 18 A500C	6800	4 X 2	54.40	109
		5	Ø 18 A500C	3000	2 X 2	12.00	24
		1.1	Ø 8 A240C	1450	166 X 2	481.40	190
		მძიმე ბეტონი	B25	V =	1.7 X 2	= 3.34	მ³
	Beam - 60, 2 (ც.)	1	Ø 18 A500C	7200	4 X 2	57.60	115
		2	Ø 18 A500C	8000	4 X 2	64.00	128
		3	Ø 18 A500C	3000	4 X 2	24.00	48
		1.1	Ø 8 A240C	1450	82 X 2	237.80	94
		მძიმე ბეტონი	B25	V =	0.9 X 2	= 1.75	მ³
	Beam - 61, 2 (ც.)	1	Ø 18 A500C	6000	4 X 2	48.00	96
		2	Ø 18 A500C	7000	4 X 2	56.00	112
		3	Ø 18 A500C	9400	4 X 2	75.20	150
		4	Ø 18 A500C	5000	4 X 2	40.00	80
		5	Ø 18 A500C	3000	4 X 2	24.00	48
		1.1	Ø 8 A240C	1450	154 X 2	446.60	176
		მძიმე ბეტონი	B25	V =	1.5 X 2	= 2.92	მ³
	Beam - 124, 2 (ც.)	1	Ø 18 A500C	დ.ა.	–	18	36
		2	Ø 25 A500C	დ.ა.	–	18	70
		1.1	Ø 8 A240C	1450	19 X 2	55.10	22
		მძიმე ბეტონი	B25	V =	0.2 X 2	= 0.46	მ³
	Beam - 61', 2 (ც.)	1	Ø 18 A500C	6000	8 X 2	96.00	192
		2	Ø 18 A500C	3900	4 X 2	31.20	62
		3	Ø 18 A500C	9000	4 X 2	72.00	144
		4	Ø 18 A500C	2400	4 X 2	19.20	38
		5	Ø 18 A500C	3000	4 X 2	24.00	48
		1.1	Ø 8 A240C	1450	134 X 2	388.60	153
		მძიმე ბეტონი	B25	V =	1.3 X 2	= 2.66	მ³

კონსტრ. დასახ. და სართული	ელემენტის დასახ. და რაოდენობა	პოზ. №	დიამეტრი ან კვეთი (მმ)	ერთეულის სიგრძე (მმ.)	ხარჯი ერთ სართულზე: რაოდენობა (ც.)	ხარჯი ერთ სართულზე: სიგრძე (მ.)	ხარჯი ერთ სართულზე: წონა (კგ.)
რიგელების სპეციფიკაცია 3.40 ნიშნულზე (1 სართულზე)	Beam - 62, 2 (ც.)	1	Ø 18 A500C	12000	8 X 2	192.00	383
		2	Ø 18 A500C	8700	4 X 2	69.60	139
		3	Ø 18 A500C	9900	4 X 2	79.20	158
		4	Ø 18 A500C	4000	4 X 2	32.00	64
		1.1	Ø 8 A240C	1450	242 X 2	701.80	277
		მძიმე ბეტონი	B25	V =	2.4 X 2	= 4.73	მ³
	Beam - 63, 2 (ც.)	1	Ø 18 A500C	7200	4 X 2	57.60	115
		2	Ø 18 A500C	8700	4 X 2	69.60	139
		3	Ø 18 A500C	3000	4 X 2	24.00	48
		1.1	Ø 8 A240C	1450	98 X 2	284.20	112
		მძიმე ბეტონი	B25	V =	0.9 X 2	= 1.75	მ³
	Beam - 64, 2 (ც.)	1	Ø 18 A500C	8100	4 X 2	64.80	129
		2	Ø 18 A500C	9600	4 X 2	76.80	153
		3	Ø 18 A500C	2000	4 X 2	16.00	32
		1.1	Ø 8 A240C	1450	96 X 2	278.40	110
		მძიმე ბეტონი	B25	V =	1.0 X 2	= 1.97	მ³
	Beam - 65, 2 (ც.)	1	Ø 18 A500C	5800	4 X 2	46.40	93
		2	Ø 18 A500C	7200	4 X 2	57.60	115
		1.1	Ø 8 A240C	1450	68 X 2	197.20	78
		მძიმე ბეტონი	B25	V =	0.7 X 2	= 1.42	მ³
	Beam - 66, 2 (ც.)	1	Ø 18 A500C	12000	4 X 2	96.00	192
		2	Ø 18 A500C	6700	4 X 2	53.60	107
		3	Ø 20 A500C	9000	4 X 2	72.00	177
		4	Ø 20 A500C	10500	4 X 2	84.00	207
		5	Ø 18 A500C	2000	4 X 2	16.00	32
		6	Ø 18 A500C	3000	4 X 2	24.00	48
		7	Ø 18 A500C	2400	2 X 2	9.60	19
		1.1	Ø 8 A240C	1450	204 X 2	591.60	233
		მძიმე ბეტონი	B25	V =	2.1 X 2	= 4.25	მ³
	Beam - 67, 2 (ც.)	1	Ø 20 A500C	4100	6 X 2	49.20	121
		2	Ø 20 A500C	4900	4 X 2	39.20	97
		3	Ø 18 A500C	2000	8 X 2	32.00	64
		1.1	Ø 8 A240C	1450	40 X 2	116.00	46
		მძიმე ბეტონი	B25	V =	0.5 X 2	= 1.00	მ³

შენიშვნა:
NOTE:

No	Date	Revision	Issued by
----	----	----	----
----	----	----	----
----	----	----	----
----	----	----	----
----	----	----	----

სიტუაციური სქემა
KEY PLAN

მისამართი
ADDRESS
ქ. თბილისი, მწვანე ქალაქი ლისზე, ფაზა N3. C4 საცხოვრებელი ბლოკი. ს.კ. N01.10.18.006.312

პროექტი
PROJECT მრავალბინიანი საცხოვრებელი სახლი

ნახაზი
DRWG.
მონოლითური რიგელის სპეციფიკაცია VIII

CUBICON DESIGN & BUILDING ENGINEERING

შპს "კუბიკონი", თბილისი, მარშალ გელოვანის გამზ. 13
ტელ: (+995 591) 116444 www.cubicon.ge

შესრულა: ISSUED BY:	შეამოწმა APPROVED BY:
GG	SHM
ფაილი FILE: BEAM SECT.	პროექტის #: PROJECT No: 73A19
ფორმატი PAPER SIZE: A3	მასშტაბი SCALE: ----

ნახ.კოდი DRWG. No	კორექტ. REVISION	სტადია STATUS
S - 450	00	C.D.

08.02.2022

კონსტრ. დასახ. და სართული	ელემენტის დასახ. და რაოდენობა	პოზ. №	დიამეტრი ან კვეთი (მმ)		ერთეულის სიგრძე (მმ.)	ხარაჩი ერთ სართულზე		
						რაოდენობა (ც.)	სიგრძე (მ.)	წონა (კგ.)
რიგელების სპეციფიკაცია 3.40 ნიშნულზე (1 სართულზე)	Beam - 68 2 (ც.)	1	Ø 18	A500C	8900	4 X 2	71.20	142
		2	Ø 18	A500C	6000	4 X 2	48.00	96
		3	Ø 20	A500C	4000	4 X 2	32.00	79
		4	Ø 20	A500C	12000	4 X 2	96.00	237
		5	Ø 18	A500C	3000	4 X 2	24.00	48
		6	Ø 18	A500C	4000	4 X 2	32.00	64
		7	Ø 18	A500C	7000	6 X 2	84.00	168
		1.1	Ø 8	A240C	1450	170 X 2	493.00	194
		მძიმე ბეტონი B25 V = 1.7 X 2 = 3.35 მ³						
	Beam - 69 4 (ც.)	1	Ø 25	A500C	2100	4 X 4	33.60	129
		2	Ø 25	A500C	3800	4 X 4	60.80	234
		1.1	Ø 8	A240C	1450	18 X 4	104.40	41
		მძიმე ბეტონი B25 V = 0.3 X 4 = 1.03 მ³						
	Beam - 87 2 (ც.)	1	Ø 18	A500C	10300	4 X 2	82.40	165
		2	Ø 18	A500C	12000	4 X 2	96.00	192
		3	Ø 18	A500C	12000	8 X 2	192.00	383
		4	Ø 18	A500C	4000	4 X 2	32.00	64
		1.1	Ø 8	A240C	1450	290 X 2	841.00	332
		მძიმე ბეტონი B25 V = 2.6 X 2 = 5.10 მ³						
	Beam - 88 2 (ც.)	1	Ø 20	A500C	11100	5 X 2	111.00	274
		2	Ø 18	A500C	9700	4 X 2	77.60	155
		3	Ø 25	A500C	11100	5 X 2	111.00	428
		4	Ø 25	A500C	4000	5 X 2	40.00	154
		5	Ø 20	A500C	2240	4 X 2	17.92	44
		6	Ø 20	A500C	2760	4 X 2	22.08	54
		1.5	Ø 8	A240C	500	142 X 2	142.00	56
		2.5	Ø 8	A240C	2690	142 X 2	763.96	301
		მძიმე ბეტონი B25 V = 3.5 X 2 = 7.09 მ³						

კონსტრ. დასახ. და სართული	ელემენტის დასახ. და რაოდენობა	პოზ. №	დიამეტრი ან კვეთი (მმ)		ერთეულის სიგრძე (მმ.)	ხარაჩი ერთ სართულზე		
						რაოდენობა (ც.)	სიგრძე (მ.)	წონა (კგ.)
რიგელების სპეციფიკაცია 3.40 ნიშნულზე (1 სართულზე)	Beam - 89 2 (ც.)	1	Ø 20	A500C	6200	5 X 2	62.00	153
		2	Ø 18	A500C	12000	4 X 2	96.00	192
		3	Ø 20	A500C	11600	5 X 2	116.00	286
		4	Ø 18	A500C	4000	4 X 2	32.00	64
		5	Ø 25	A500C	9000	5 X 2	90.00	347
		6	Ø 20	A500C	9000	5 X 2	90.00	222
		7	Ø 25	A500C	6000	5 X 2	60.00	231
		8	Ø 20	A500C	2240	4 X 2	17.92	44
		9	Ø 20	A500C	2760	4 X 2	22.08	54
		1.5	Ø 8	A240C	500	250 X 2	250.00	99
		2.5	Ø 8	A240C	2690	250 X 2	1345.00	530
		მძიმე ბეტონი B25 V = 5.5 X 2 = 11.05 მ³						
	Beam - 90 2 (ც.)	1	Ø 20	A500C	6050	10 X 2	121.00	298
		2	Ø 18	A500C	4700	4 X 2	37.60	75
		1.5	Ø 8	A240C	500	88 X 2	88.00	35
		2.5	Ø 8	A240C	2690	88 X 2	473.44	187
		მძიმე ბეტონი B25 V = 1.7 X 2 = 3.46 მ³						
	Beam - 91 2 (ც.)	1	Ø 20	A500C	11500	5 X 2	115.00	283
		2	Ø 18	A500C	10900	4 X 2	87.20	174
		3	Ø 25	A500C	9100	5 X 2	91.00	350
		4	Ø 25	A500C	4650	5 X 2	46.50	179
		5	Ø 25	A500C	6000	5 X 2	60.00	231
		6	Ø 20	A500C	2240	4 X 2	17.92	44
		7	Ø 20	A500C	2760	4 X 2	22.08	54
		1.5	Ø 8	A240C	500	162 X 2	162.00	64
		2.5	Ø 8	A240C	2690	162 X 2	871.56	344
		მძიმე ბეტონი B25 V = 4.0 X 2 = 7.99 მ³						
	Beam - 92 1 (ც.)	1	Ø 18	A500C	4650	4 X 2	37.20	74
		2	Ø 18	A500C	5800	4 X 2	46.40	93
		3	Ø 18	A500C	3000	4 X 2	24.00	48
		1.1	Ø 8	A240C	1450	60 X 2	174.00	69
		მძიმე ბეტონი B25 V = 0.6 X 2 = 1.14 მ³						

შენიშვნა:
NOTE:

No	Date	Revision	Issued by
----	----	----	----
----	----	----	----
----	----	----	----
----	----	----	----
----	----	----	----

სიტუაციური სქემა
KEY PLAN

მისამართი
ADDRESS
ქ. თბილისი, მწვანე ქალაქი ლისზე, ფაზა N3. C4 საცხოვრებელი ბლოკი. ს.კ. N01.10.18.006.312

პროექტი
PROJECT
მრავალბინიანი საცხოვრებელი სახლი

ნახაზი
DRWG.
მონოლითური რიგელის სპეციფიკაცია IX

CUBICON DESIGN & BUILDING ENGINEERING
შპს "კუბიკონი", თბილისი, მარშალ გელოვანის გამზ. 13
ტელ: (+995 591) 116444 www.cubicon.ge

	შესრულა: ISSUED BY:	შეამოწმა APPROVED BY:
	GG	SHM
ფაილი FILE BEAM SECT.	პროექტის #: PROJECT No.	73A19
ფორმატი PAPER SIZE	მასშტაბი SCALE	
A3		----
ნახ.კოდი DRWG. No	კორექტ. REVISION	სტატუსი STATUS
S - 451	00	C.D.

08.02.2022

კონსტრ. დასახ. და სართული	ელემენტის დასახ. და რაოდენობა	პოზ. №	დიამეტრი ან კვეთი (მმ)	ერთეულის სიგრძე (მმ.)	ხარაჩო ერთ სართულზე		
					რაოდენობა (ც.)	სიგრძე (მ.)	წონა (კგ.)
რიგელების სპეციფიკაცია 3.40 ნიშნულზე (1 სართულზე)	Beam - 93 2 (ც.)	1	Ø 18 A500C	6600	4 X 2	52.80	105
		2	Ø 20 A500C	5700	4 X 2	45.60	112
		1.1	Ø 8 A240C	1450	70 X 2	203.00	80
		მძიმე ბეტონი B25 V = 0.7 X 2 = 1.40 მ³					
	Beam - 92' 2 (ც.)	1	Ø 18 A500C	6600	4 X 2	52.80	105
		2	Ø 18 A500C	7500	4 X 2	60.00	120
		3	Ø 18 A500C	3000	8 X 2	48.00	96
		1.1	Ø 8 A240C	1450	80 X 2	232.00	91
		მძიმე ბეტონი B25 V = 0.8 X 2 = 1.61 მ³					
	Beam - 93' 2 (ც.)	1	Ø 20 A500C	11600	5 X 2	116.00	286
		2	Ø 18 A500C	11600	4 X 2	92.80	185
		3	Ø 20 A500C	8800	5 X 2	88.00	217
		4	Ø 20 A500C	5600	5 X 2	56.00	138
		5	Ø 20 A500C	3000	5 X 2	30.00	74
		1.5	Ø 8 A240C	500	152 X 2	152.00	60
		2.5	Ø 8 A240C	2690	152 X 2	817.76	323
		მძიმე ბეტონი B25 V = 4.2 X 2 = 8.42 მ³					
	Beam - 94 2 (ც.)	1	Ø 18 A500C	6100	4 X 2	48.80	97
		2	Ø 20 A500C	7300	4 X 2	58.40	144
		1.1	Ø 8 A240C	1450	72 X 2	208.80	82
		მძიმე ბეტონი B25 V = 0.7 X 2 = 1.49 მ³					
	Beam - 95 2 (ც.)	1	Ø 20 A500C	3000	5 X 2	30.00	74
		2	Ø 18 A500C	2400	4 X 2	19.20	38
		3	Ø 20 A500C	12000	5 X 2	120.00	296
		4	Ø 18 A500C	12000	4 X 2	96.00	192
		5	Ø 20 A500C	6000	5 X 2	60.00	148
		6	Ø 20 A500C	6000	5 X 2	60.00	148
		7	Ø 20 A500C	10000	5 X 2	100.00	246
		8	Ø 20 A500C	4000	5 X 2	40.00	99
		9	Ø 20 A500C	2240	4 X 2	17.92	44
		10	Ø 20 A500C	2760	4 X 2	22.08	54
		3.6	Ø 20 A500C	4400	5 X 2	44.00	108
		1.5	Ø 8 A240C	500	194 X 2	194.00	77
		2.5	Ø 8 A240C	2690	194 X 2	1043.72	412
		მძიმე ბეტონი B25 V = 4.9 X 2 = 9.79 მ³					

კონსტრ. დასახ. და სართული	ელემენტის დასახ. და რაოდენობა	პოზ. №	დიამეტრი ან კვეთი (მმ)	ერთეულის სიგრძე (მმ.)	ხარაჩო ერთ სართულზე		
					რაოდენობა (ც.)	სიგრძე (მ.)	წონა (კგ.)
რიგელების სპეციფიკაცია 3.40 ნიშნულზე (1 სართულზე)	Beam - 96 2 (ც.)	1	Ø 20 A500C	6300	5 X 2	63.00	155
		2	Ø 18 A500C	6300	4 X 2	50.40	101
		3	Ø 20 A500C	7900	5 X 2	79.00	195
		4	Ø 20 A500C	2240	4 X 2	17.92	44
		5	Ø 20 A500C	2760	4 X 2	22.08	54
		3.6	Ø 20 A500C	4400	5 X 2	44.00	108
		1.5	Ø 8 A240C	500	104 X 2	104.00	41
		2.5	Ø 8 A240C	2690	104 X 2	559.52	221
		მძიმე ბეტონი B25 V = 2.3 X 2 = 4.61 მ³					
	Beam - 19 2 (ც.)	1	Ø 20 A500C	5400	2 X 2	21.60	53
		2	Ø 18 A500C	4000	2 X 2	16.00	32
		1.2	Ø 8 A240C	1320	28 X 2	73.92	29
		მძიმე ბეტონი B25 V = 0.3 X 2 = 0.56 მ³					
	Beam - 20 2 (ც.)	1	Ø 20 A500C	5800	2 X 2	23.20	57
		2	Ø 18 A500C	7000	2 X 2	28.00	56
		1.1	Ø 8 A240C	1320	37 X 2	97.68	39
		მძიმე ბეტონი B25 V = 0.4 X 2 = 0.71 მ³					
	Beam - 50 2 (ც.)	1	Ø 18 A500C	6000	4 X 2	48.00	96
		2	Ø 18 A500C	6800	4 X 2	54.40	109
		3	Ø 18 A500C	2400	8 X 2	38.40	77
		1.1	Ø 8 A240C	1450	70 X 2	203.00	80
		მძიმე ბეტონი B25 V = 0.7 X 2 = 1.46 მ³					
	Beam - 50' 2 (ც.)	1	Ø 18 A500C	7300	4 X 2	58.40	117
		2	Ø 18 A500C	8200	4 X 2	65.60	131
		1.1	Ø 8 A240C	1450	104 X 2	301.60	119
		მძიმე ბეტონი B25 V = 0.9 X 2 = 1.80 მ³					
	Beam - 51 2 (ც.)	1	Ø 18 A500C	5500	4 X 2	44.00	88
		2	Ø 18 A500C	7000	4 X 2	56.00	112
		1.1	Ø 8 A240C	1450	66 X 2	191.40	75
		მძიმე ბეტონი B25 V = 0.7 X 2 = 1.34 მ³					
	Beam - 124 2 (ც.)	1	Ø 18 A500C	დ.ა.	–	18	36
		2	Ø 25 A500C	დ.ა.	–	18	70
		1.1	Ø 8 A240C	1450	19 X 2	55.10	22
		მძიმე ბეტონი B25 V = 0.2 X 2 = 0.46 მ³					

შენიშვნა:
NOTE:

No	Date	Revision	Issued by
----	----	----	----
----	----	----	----
----	----	----	----
----	----	----	----
----	----	----	----

სიტუაციური სქემა
KEY PLAN

მისამართი
ADDRESS
ქ. თბილისი, მწვანე ქალაქი ლისზე, ფაზა N3. C4 საცხოვრებელი ბლოკი. ს.კ. N01.10.18.006.312

პროექტი
PROJECT
მრავალბინიანი საცხოვრებელი სახლი

ნახაზი
DRWG.
მონოლითური რიგელის სპეციფიკაცია X

CUBICON DESIGN & BUILDING ENGINEERING
შპს "კუბიკონი", თბილისი, მარშალ გელოვანის გამზ. 13
ტელ: (+995 591) 116444 www.cubicon.ge

შესრულა: ISSUED BY:	შეამოწმა APPROVED BY:
GG	SHM
ფაილი FILE BEAM SECT.	პროექტის #: PROJECT No 73A19
ფორმატი PAPER SIZE A3	მასშტაბი SCALE ----
ნახ.კოდი DRWG. No S - 452	კორექტ. REVISION 00
სტატუსი STATUS C.D.	

08.02.2022

კონსტრ. დასახ. და სართული	ელემენტის დასახ. და რაოდენობა	პოზ. №	დიამეტრი ან კვეთი (მმ)	ერთეულის სიგრძე (მმ.)	ხარჯი ერთ სართულზე: რაოდენობა (ც.)	სიგრძე (მ.)	წონა (კგ.)
რიგელების სპეციფიკაცია 3.40 ნიშნულზე (1 სართულზე)	Beam - 53 2 (ც.)	1	Ø 18 A500C	5800	4 X 2	46.40	93
		2	Ø 18 A500C	7000	4 X 2	56.00	112
		1.1	Ø 8 A240C	1450	68 X 2	197.20	78
		მძიმე ბეტონი B25		V =	0.7 X 2	= 1.42	მ³
	Beam - 57 2 (ც.)	1	Ø 18 A500C	9900	4 X 2	79.20	158
		2	Ø 20 A500C	10800	4 X 2	86.40	213
		3	Ø 18 A500C	3000	4 X 2	24.00	48
		1.1	Ø 8 A240C	1450	110 X 2	319.00	126
		მძიმე ბეტონი B25		V =	1.2 X 2	= 2.41	მ³
	Beam - 58 2 (ც.)	1	Ø 18 A500C	4500	4 X 2	36.00	72
		2	Ø 20 A500C	3300	4 X 2	26.40	65
		1.1	Ø 8 A240C	1450	44 X 2	127.60	50
		მძიმე ბეტონი B25		V =	0.4 X 2	= 0.83	მ³
	Beam - 60 2 (ც.)	1	Ø 18 A500C	7200	4 X 2	57.60	115
		2	Ø 18 A500C	8000	4 X 2	64.00	128
		3	Ø 18 A500C	3000	4 X 2	24.00	48
		1.1	Ø 8 A240C	1450	82 X 2	237.80	94
		მძიმე ბეტონი B25		V =	0.9 X 2	= 1.75	მ³
	Beam - 61' 2 (ც.)	1	Ø 18 A500C	6000	8 X 2	96.00	192
		2	Ø 18 A500C	3900	4 X 2	31.20	62
		3	Ø 18 A500C	9000	4 X 2	72.00	144
		4	Ø 18 A500C	2400	4 X 2	19.20	38
		5	Ø 18 A500C	3000	4 X 2	24.00	48
		1.1	Ø 8 A240C	1450	134 X 2	388.60	153
		მძიმე ბეტონი B25		V =	1.3 X 2	= 2.66	მ³

კონსტრ. დასახ. და სართული	ელემენტის დასახ. და რაოდენობა	პოზ. №	დიამეტრი ან კვეთი (მმ)	ერთეულის სიგრძე (მმ.)	ხარჯი ერთ სართულზე: რაოდენობა (ც.)	სიგრძე (მ.)	წონა (კგ.)
რიგელების სპეციფიკაცია 3.40 ნიშნულზე (1 სართულზე)	Beam - 61 2 (ც.)	1	Ø 18 A500C	6000	4 X 2	48.00	96
		2	Ø 18 A500C	7000	4 X 2	56.00	112
		3	Ø 18 A500C	9400	4 X 2	75.20	150
		4	Ø 18 A500C	5000	4 X 2	40.00	80
		5	Ø 18 A500C	3000	4 X 2	24.00	48
		1.1	Ø 8 A240C	1450	154 X 2	446.60	176
		მძიმე ბეტონი B25		V =	1.5 X 2	= 2.92	მ³
	Beam - 71 2 (ც.)	1	Ø 18 A500C	2100	4 X 2	16.80	34
		2	Ø 18 A500C	3600	4 X 2	28.80	58
		1.1	Ø 8 A240C	1450	26 X 2	75.40	30
		მძიმე ბეტონი B25		V =	0.3 X 2	= 0.52	მ³
	Beam - 117 2 (ც.)	1	Ø 18 A500C	11000	4 X 2	88.00	176
		2	Ø 20 A500C	12000	4 X 2	96.00	237
		3	Ø 18 A500C	3000	2 X 2	12.00	24
		1.1	Ø 8 A240C	1450	132 X 2	382.80	151
		მძიმე ბეტონი B25		V =	1.3 X 2	= 2.69	მ³
რიგელების სპეციფიკაცია 6.90 ნიშნულზე (1 სართულზე)	Beam - 97 2 (ც.)	1	Ø 18 A500C	6000	4 X 2	48.00	96
		2	Ø 18 A500C	7100	4 X 2	56.80	113
		3	Ø 18 A500C	2400	8 X 2	38.40	77
		1.1	Ø 8 A240C	1450	70 X 2	203.00	80
		მძიმე ბეტონი B25		V =	0.7 X 2	= 1.46	მ³
	Beam - 97' 2 (ც.)	1	Ø 18 A500C	8200	8 X 2	131.20	262
		1.1	Ø 8 A240C	1450	104 X 2	301.60	119
		მძიმე ბეტონი B25		V =	0.9 X 2	= 1.78	მ³
	Beam - 62 2 (ც.)	1	Ø 18 A500C	12000	8 X 2	192.00	383
		2	Ø 18 A500C	8700	4 X 2	69.60	139
		3	Ø 18 A500C	9900	4 X 2	79.20	158
		4	Ø 18 A500C	4000	4 X 2	32.00	64
		1.1	Ø 8 A240C	1450	242 X 2	701.80	277
		მძიმე ბეტონი B25		V =	2.4 X 2	= 4.73	მ³

შენიშვნა:
NOTE:

No	Date	Revision	Issued by
----	----	----	----
----	----	----	----
----	----	----	----
----	----	----	----
----	----	----	----

სიტუაციური სქემა
KEY PLAN

მისამართი
ADDRESS
ქ. თბილისი, მწვანე ქალაქი ლისზე, ფაზა N3. C4 საცხოვრებელი ბლოკი. ს.კ. N01.10.18.006.312

პროექტი
PROJECT
მრავალბინიანი საცხოვრებელი სახლი

ნახაზი
DRWG.
მონოლითური რიგელის სპეციფიკაცია XI

CUBICON DESIGN & BUILDING ENGINEERING
შპს "კუბიკონი", თბილისი, მარშალ გელოვანის გამზ. 13
ტელ: (+995 591) 116444 www.cubicon.ge

შესრულა: ISSUED BY:	შეამოწმა APPROVED BY:
GG	SHM
ფაილი FILE BEAM SECT.	პროექტის #: PROJECT No: 73A19
ფორმატი PAPER SIZE A3	მასშტაბი SCALE ----
ნახ.კოდი DRWG. No S - 453	კორექტ. REVISION 00
	სტატუსი STATUS C.D.

08.02.2022

კონსტრ. დასახ. და სართული	ელემენტის დასახ. და რაოდენობა	პოზ. №	დიამეტრი ან კვეთი (მმ)	ერთეულის სიგრძე (მმ.)	ხარჯი ერთ სართულზე: რაოდენობა (ც.)	სიგრძე (მ.)	წონა (კგ.)
რიგელების სპეციფიკაცია 6.90 ნიშნულზე (1 სართულზე)	Beam - 62' 2 (ც.)	1	Ø 18 A500C	5800	4 X 2	46.40	93
		2	Ø 18 A500C	6900	4 X 2	55.20	110
		3	Ø 18 A500C	2400	2 X 2	9.60	19
		1.1	Ø 8 A240C	1450	76 X 2	220.40	87
		მძიმე ბეტონი B25 V = 0.7 X 2 = 1.42 მ³					
	Beam - 67' 2 (ც.)	1	Ø 18 A500C	5020	6 X 2	60.24	120
		2	Ø 20 A500C	5800	4 X 2	46.40	114
		3	Ø 18 A500C	2000	4 X 2	16.00	32
		4	Ø 18 A500C	2000	4 X 2	16.00	32
		1.1	Ø 8 A240C	1450	58 X 2	168.20	66
		მძიმე ბეტონი B25 V = 0.6 X 2 = 1.22 მ³					
	Beam - 63 2 (ც.)	1	Ø 18 A500C	7200	4 X 2	57.60	115
		2	Ø 18 A500C	8700	4 X 2	69.60	139
		3	Ø 18 A500C	3000	4 X 2	24.00	48
		1.1	Ø 8 A240C	1450	98 X 2	284.20	112
		მძიმე ბეტონი B25 V = 0.9 X 2 = 1.75 მ³					
	Beam - 64 2 (ც.)	1	Ø 18 A500C	8100	4 X 2	64.80	129
		2	Ø 18 A500C	9600	4 X 2	76.80	153
		3	Ø 18 A500C	2000	4 X 2	16.00	32
		1.1	Ø 8 A240C	1450	96 X 2	278.40	110
		მძიმე ბეტონი B25 V = 1.0 X 2 = 1.97 მ³					
	Beam - 65 2 (ც.)	1	Ø 18 A500C	5800	4 X 2	46.40	93
		2	Ø 18 A500C	7200	4 X 2	57.60	115
		1.1	Ø 8 A240C	1450	68 X 2	197.20	78
		მძიმე ბეტონი B25 V = 0.7 X 2 = 1.42 მ³					

კონსტრ. დასახ. და სართული	ელემენტის დასახ. და რაოდენობა	პოზ. №	დიამეტრი ან კვეთი (მმ)	ერთეულის სიგრძე (მმ.)	ხარჯი ერთ სართულზე: რაოდენობა (ც.)	სიგრძე (მ.)	წონა (კგ.)
რიგელების სპეციფიკაცია 6.90 ნიშნულზე (1 სართულზე)	Beam - 66 2 (ც.)	1	Ø 18 A500C	12000	4 X 2	96.00	192
		2	Ø 18 A500C	6700	4 X 2	53.60	107
		3	Ø 20 A500C	9000	4 X 2	72.00	177
		4	Ø 20 A500C	10500	4 X 2	84.00	207
		5	Ø 18 A500C	2000	4 X 2	16.00	32
		6	Ø 18 A500C	3000	4 X 2	24.00	48
		7	Ø 18 A500C	2400	2 X 2	9.60	19
		1.1	Ø 8 A240C	1450	204 X 2	591.60	233
		მძიმე ბეტონი B25 V = 2.1 X 2 = 4.25 მ³					
	Beam - 68 2 (ც.)	1	Ø 18 A500C	8900	4 X 2	71.20	142
		2	Ø 18 A500C	6000	4 X 2	48.00	96
		3	Ø 20 A500C	4000	4 X 2	32.00	79
		4	Ø 20 A500C	12000	4 X 2	96.00	237
		5	Ø 18 A500C	3000	4 X 2	24.00	48
		6	Ø 18 A500C	4000	4 X 2	32.00	64
		7	Ø 18 A500C	7000	6 X 2	84.00	168
		1.1	Ø 8 A240C	1450	170 X 2	493.00	194
		მძიმე ბეტონი B25 V = 1.7 X 2 = 3.35 მ³					
	Beam - 69 4 (ც.)	1	Ø 25 A500C	2100	4 X 4	33.60	129
		2	Ø 25 A500C	3800	4 X 4	60.80	234
		1.1	Ø 8 A240C	1450	18 X 4	104.40	41
		მძიმე ბეტონი B25 V = 0.3 X 4 = 1.03 მ³					
	Beam - 19 2 (ც.)	1	Ø 20 A500C	5400	2 X 2	21.60	53
		2	Ø 18 A500C	4000	2 X 2	16.00	32
		1.2	Ø 8 A240C	1320	28 X 2	73.92	29
		მძიმე ბეტონი B25 V = 0.3 X 2 = 0.56 მ³					

შენიშვნა:
NOTE:

No	Date	Revision	Issued by
----	----	----	----
----	----	----	----
----	----	----	----
----	----	----	----
----	----	----	----
----	----	----	----

სიტუაციური სქემა
KEY PLAN

მისამართი
ADDRESS
ქ. თბილისი, მწვანე ქალაქი ლისზე, ფაზა N3. C4 საცხოვრებელი ბლოკი. ს.კ. N01.10.18.006.312

პროექტი
PROJECT
მრავალბინიანი საცხოვრებელი სახლი

ნახაზი
DRWG.
მონოლითური რიგელის სპეციფიკაცია XII

CUBICON DESIGN & BUILDING ENGINEERING
შპს "კუბიკონი", თბილისი, მარშალ გელოვანის გამზ. 13
ტელ: (+995 591) 116444 www.cubicon.ge

	შესრულა: ISSUED BY:	შეამოწმა APPROVED BY:
	GG	SHM
	ფაილი FILE: BEAM SECT.	პროექტის #: PROJECT No: 73A19
	ფორმატი PAPER SIZE: A3	მასშტაბი SCALE: ----
ნახ.კოდი DRWG. No: S - 454	კორექტ. REVISION: 00	სტატუსი STATUS: C.D.

08.02.2022

კონსტრ. დასახ. და სართული	ელემენტის დასახ. და რაოდენობა	პოზ. №	დიამეტრი ან კვეთი (მმ)	ერთეულის სიგრძე (მმ.)	ხარაჩი ერთ სართულზე		
					რაოდენობა (ც.)	სიგრძე (მ.)	წონა (კგ.)
რიგელების სპეციფიკაცია 6.90 ნიშნულზე (1 სართულზე)	Beam - 20 2 (ც.)	1	Ø 20 A500C	5800	2 X 2	23.20	57
		2	Ø 18 A500C	7000	2 X 2	28.00	56
		1.1	Ø 8 A240C	1320	37 X 2	97.68	39
		მძიმე ბეტონი B25 V = 0.4 X 2 = 0.71 მ³					
	Beam - 57 2 (ც.)	1	Ø 18 A500C	9900	4 X 2	79.20	158
		2	Ø 20 A500C	10800	4 X 2	86.40	213
		3	Ø 18 A500C	3000	4 X 2	24.00	48
		1.1	Ø 8 A240C	1450	110 X 2	319.00	126
		მძიმე ბეტონი B25 V = 1.2 X 2 = 2.41 მ³					
	Beam - 58 2 (ც.)	1	Ø 18 A500C	4500	4 X 2	36.00	72
		2	Ø 20 A500C	3300	4 X 2	26.40	65
		1.1	Ø 8 A240C	1450	44 X 2	127.60	50
		მძიმე ბეტონი B25 V = 0.4 X 2 = 0.83 მ³					
	Beam - 87 2 (ც.)	1	Ø 18 A500C	10300	4 X 2	82.40	165
		2	Ø 18 A500C	12000	4 X 2	96.00	192
		3	Ø 18 A500C	12000	8 X 2	192.00	383
		4	Ø 18 A500C	4000	4 X 2	32.00	64
		1.1	Ø 8 A240C	1450	290 X 2	841.00	332
		მძიმე ბეტონი B25 V = 2.6 X 2 = 5.10 მ³					
	Beam - 117 2 (ც.)	1	Ø 18 A500C	11000	4 X 2	88.00	176
		2	Ø 20 A500C	12000	4 X 2	96.00	237
		3	Ø 18 A500C	3000	2 X 2	12.00	24
		1.1	Ø 8 A240C	1450	132 X 2	382.80	151
		მძიმე ბეტონი B25 V = 1.3 X 2 = 2.69 მ³					
	Beam - 98 2 (ც.)	1	Ø 20 A500C	3100	5 X 2	31.00	76
		2	Ø 18 A500C	2600	4 X 2	20.80	42
		3	Ø 18 A500C	8200	4 X 2	65.60	131
		4	Ø 25 A500C	6000	5 X 2	60.00	231
		5	Ø 20 A500C	6500	4 X 2	52.00	128
		1.1	Ø 8 A240C	1450	92 X 2	266.80	105
		1.5	Ø 8 A240C	500	30 X 2	30.00	12
		2.5	Ø 8 A240C	2690	30 X 2	161.40	64
		მძიმე ბეტონი B25 V = 3.1 X 2 = 6.22 მ³					

კონსტრ. დასახ. და სართული	ელემენტის დასახ. და რაოდენობა	პოზ. №	დიამეტრი ან კვეთი (მმ)	ერთეულის სიგრძე (მმ.)	ხარაჩი ერთ სართულზე		
					რაოდენობა (ც.)	სიგრძე (მ.)	წონა (კგ.)
რიგელების სპეციფიკაცია 6.90 ნიშნულზე (1 სართულზე)	Beam - 99 2 (ც.)	1	Ø 20 A500C	3700	5 X 2	37.00	91
		2	Ø 25 A500C	5700	5 X 2	57.00	220
		3	Ø 18 A500C	3700	4 X 2	29.60	59
		1.5	Ø 8 A240C	500	34 X 2	34.00	13
		2.5	Ø 8 A240C	2690	34 X 2	182.92	72
		მძიმე ბეტონი B25 V = 1.4 X 2 = 2.74 მ³					
	Beam - 100 2 (ც.)	1	Ø 20 A500C	4200	5 X 2	42.00	104
		2	Ø 18 A500C	3700	4 X 2	29.60	59
		3	Ø 18 A500C	8200	4 X 2	65.60	131
		4	Ø 25 A500C	6000	5 X 2	60.00	231
		5	Ø 20 A500C	8000	4 X 2	64.00	158
		1.1	Ø 8 A240C	1450	92 X 2	266.80	105
		1.5	Ø 8 A240C	500	34 X 2	34.00	13
		2.5	Ø 8 A240C	2690	34 X 2	182.92	72
		მძიმე ბეტონი B25 V = 3.2 X 2 = 6.48 მ³					
	Beam - 101 4 (ც.)	1	Ø 18 A500C	4700	4 X 4	75.20	150
		2	Ø 18 A500C	5500	4 X 4	88.00	176
		1.1	Ø 8 A240C	1450	54 X 4	313.20	124
		მძიმე ბეტონი B25 V = 0.6 X 4 = 2.30 მ³					
	Beam - 102 2 (ც.)	1	Ø 18 A500C	5000	4 X 2	40.00	80
		2	Ø 20 A500C	5800	4 X 2	46.40	114
		3	Ø 18 A500C	3000	4 X 2	24.00	48
		1.1	Ø 8 A240C	1450	54 X 2	156.60	62
		მძიმე ბეტონი B25 V = 0.6 X 2 = 1.14 მ³					
	Beam - 102' 2 (ც.)	1	Ø 18 A500C	6500	4 X 2	52.00	104
		2	Ø 20 A500C	7900	4 X 2	63.20	156
		3	Ø 18 A500C	2400	4 X 2	19.20	38
		1.1	Ø 8 A240C	1450	80 X 2	232.00	91
		მძიმე ბეტონი B25 V = 0.8 X 2 = 1.56 მ³					
	Beam - 103 2 (ც.)	1	Ø 18 A500C	5700	4 X 2	45.60	91
		2	Ø 20 A500C	6600	4 X 2	52.80	130
		3	Ø 18 A500C	2400	2 X 2	9.60	19
		1.1	Ø 8 A240C	1450	70 X 2	203.00	80
		მძიმე ბეტონი B25 V = 0.7 X 2 = 1.40 მ³					

შენიშვნა:
NOTE:

No	Date	Revision	Issued by
----	----	----	----
----	----	----	----
----	----	----	----
----	----	----	----
----	----	----	----

სიტუაციური სქემა
KEY PLAN

მისამართი
ADDRESS
ქ. თბილისი, მწვანე ქალაქი ლისზე, ფაზა N3. C4 საცხოვრებელი ბლოკი. ს.კ. N01.10.18.006.312

პროექტი
PROJECT
მრავალბინიანი საცხოვრებელი სახლი

ნახაზი
DRWG.
მონოლითური რიგელის სპეციფიკაცია XIII

CUBICON DESIGN & BUILDING ENGINEERING
შპს "კუბიკონი", თბილისი, მარშალ გელოვანის გამზ. 13
ტელ: (+995 591) 116444 www.cubicon.ge

შესრულა: ISSUED BY:	შეამოწმა APPROVED BY:
GG	SHM
ფაილი FILE BEAM SECT.	პროექტის #: PROJECT No 73A19
ფორმატი PAPER SIZE A3	მასშტაბი SCALE ----
ნახ.კოდი DRWG. No S - 455	კორექტ. REVISION 00
სტატუსი STATUS C.D.	

08.02.2022

კონსტრ. დასახ. და სართული	ელემენტის დასახ. და რაოდენობა	პოზ. №	დიამეტრი ან კვეთი (მმ)	ერთეულის სიგრძე (მმ.)	ხარჯი ერთ სართულზე: რაოდენობა (ც.)	ხარჯი ერთ სართულზე: სიგრძე (მ.)	ხარჯი ერთ სართულზე: წონა (კგ.)
რიგელების სპეციფიკაცია 6.90 ნიშნულზე (1 სართულზე)	Beam - 104 2 (ც.)	1	Ø 18 A500C	6100	4 X 2	48.80	97
		2	Ø 20 A500C	7200	4 X 2	57.60	142
		1.1	Ø 8 A240C	1450	72 X 2	208.80	82
		მძიმე ბეტონი B25		V =	0.7 X 2	= 1.49	მ³
	Beam - 105 2 (ც.)	1	Ø 18 A500C	7600	4 X 2	60.80	121
		2	Ø 18 A500C	8500	4 X 2	68.00	136
		3	Ø 18 A500C	3000	2 X 2	12.00	24
		1.1	Ø 8 A240C	1450	90 X 2	261.00	103
		მძიმე ბეტონი B25		V =	0.9 X 2	= 1.85	მ³
	Beam - 73' 2 (ც.)	1	Ø 18 A500C	9200	4 X 2	73.60	147
		2	Ø 18 A500C	6000	4 X 2	48.00	96
		3	Ø 18 A500C	4000	4 X 2	32.00	64
		4	Ø 18 A500C	12000	4 X 2	96.00	192
		1.1	Ø 8 A240C	1450	174 X 2	504.60	199
		მძიმე ბეტონი B25		V =	1.7 X 2	= 3.41	მ³
	Beam - 106 2 (ც.)	1	Ø 18 A500C	4300	4 X 2	34.40	69
		2	Ø 18 A500C	5800	4 X 2	46.40	93
		1.1	Ø 8 A240C	1450	50 X 2	145.00	57
		მძიმე ბეტონი B25		V =	0.5 X 2	= 1.07	მ³
	Beam - 71 2 (ც.)	1	Ø 18 A500C	2100	4 X 2	16.80	34
		2	Ø 18 A500C	3600	4 X 2	28.80	58
		1.1	Ø 8 A240C	1450	26 X 2	75.40	30
		მძიმე ბეტონი B25		V =	0.3 X 2	= 0.52	მ³
	Beam - 124 2 (ც.)	1	Ø 18 A500C	დ.ა.	–	44	88
		2	Ø 25 A500C	დ.ა.	–	44	170
		1.1	Ø 8 A240C	1450	46 X 2	133.40	53
		მძიმე ბეტონი B25		V =	0.6 X 2	= 1.10	მ³
	Beam - 107 2 (ც.)	1	Ø 18 A500C	2100	4 X 2	16.80	34
		2	Ø 18 A500C	3800	6 X 2	45.60	91
		1.1	Ø 8 A240C	1450	18 X 2	52.20	21
		მძიმე ბეტონი B25		V =	0.3 X 2	= 0.52	მ³

კონსტრ. დასახ. და სართული	ელემენტის დასახ. და რაოდენობა	პოზ. №	დიამეტრი ან კვეთი (მმ)	ერთეულის სიგრძე (მმ.)	ხარჯი ერთ სართულზე: რაოდენობა (ც.)	ხარჯი ერთ სართულზე: სიგრძე (მ.)	ხარჯი ერთ სართულზე: წონა (კგ.)
რიგელების სპეციფიკაცია 10.40 ნიშნულზე (1 სართულზე)	Beam - 70 1 (ც.)	1	Ø 18 A500C	2100	4 X 2	16.80	34
		2	Ø 18 A500C	3000	4 X 2	24.00	48
		1.1	Ø 8 A240C	1450	18 X 2	52.20	21
		მძიმე ბეტონი B25		V =	0.3 X 2	= 0.52	მ³
	Beam - 71 1 (ც.)	1	Ø 18 A500C	2100	4 X 2	16.80	34
		2	Ø 18 A500C	3600	4 X 2	28.80	58
		1.1	Ø 8 A240C	1450	26 X 2	75.40	30
		მძიმე ბეტონი B25		V =	0.3 X 2	= 0.52	მ³
	Beam - 72 1 (ც.)	1	Ø 25 A500C	5800	4 X 2	46.40	179
		2	Ø 18 A500C	5800	2 X 2	23.20	46
		3	Ø 25 A500C	7600	4 X 2	60.80	234
		4	Ø 20 A500C	2020	4 X 2	16.16	40
		5	Ø 20 A500C	2530	4 X 2	20.24	50
		3.7	Ø 18 A500C	3100	4 X 2	24.80	50
		1.4	Ø 8 A240C	1850	80 X 2	296.00	117
		1.5	Ø 8 A240C	500	40 X 2	40.00	16
		მძიმე ბეტონი B25		V =	1.2 X 2	= 2.36	მ³
	Beam - 63 2 (ც.)	1	Ø 18 A500C	7200	4 X 2	57.60	115
		2	Ø 18 A500C	8700	4 X 2	69.60	139
		3	Ø 18 A500C	3000	4 X 2	24.00	48
		1.1	Ø 8 A240C	1450	98 X 2	284.20	112
		მძიმე ბეტონი B25		V =	0.9 X 2	= 1.75	მ³
	Beam - 64 2 (ც.)	1	Ø 18 A500C	8100	4 X 2	64.80	129
		2	Ø 18 A500C	9600	4 X 2	76.80	153
		3	Ø 18 A500C	2000	4 X 2	16.00	32
		1.1	Ø 8 A240C	1450	96 X 2	278.40	110
		მძიმე ბეტონი B25		V =	1.0 X 2	= 1.97	მ³

შენიშვნა:
NOTE:

No	Date	Revision	Issued by
----	----	----	----
----	----	----	----
----	----	----	----
----	----	----	----
----	----	----	----

სიტუაციური სქემა
KEY PLAN

მისამართი
ADDRESS
ქ. თბილისი, მწვანე ქალაქი ლისზე, ფაზა N3. C4 საცხოვრებელი ბლოკი. ს.კ. N01.10.18.006.312

პროექტი
PROJECT მრავალბინიანი საცხოვრებელი სახლი

ნახაზი
DRWG. მონოლითური რიგელის სპეციფიკაცია XIV

CUBICON DESIGN & BUILDING ENGINEERING
შპს "კუბიკონი", თბილისი, მარშალ გელოვანის გამზ. 13
ტელ: (+995 591) 116444 www.cubicon.ge

გამცემი: ISSUED BY: GG	შემოწმდა APPROVED BY: SHM
ფაილი FILE BEAM SECT.	პროექტის #: PROJECT No 73A19
ფორმატი PAPER SIZE A3	მასშტაბი SCALE ----

ნახ.კოდი DRWG. No	რევიზ. REVISION	სტატუსი STATUS
S - 456	00	C.D.

08.02.2022

კონსტრ. დასახ. და სართული	ელემენტის დასახ. და რაოდენობა	პოზ. №	დიამეტრი ან კვეთი (მმ)	ერთეულის სიგრძე (მმ.)	ხარჯი ერთ სართულზე: რაოდენობა (ც.)	სიგრძე (მ.)	წონა (კგ.)
რიგელების სპეციფიკაცია 10.40 ნიშნულზე (1 სართულზე)	Beam - 65 2 (ც.)	1	Ø 18 A500C	5800	4 X 2	46.40	93
		2	Ø 18 A500C	7200	4 X 2	57.60	115
		1.1	Ø 8 A240C	1450	68 X 2	197.20	78
		მძიმე ბეტონი B25		V =	0.7 X 2	= 1.42	მ³
	Beam - 68 2 (ც.)	1	Ø 18 A500C	8900	4 X 2	71.20	142
		2	Ø 18 A500C	6000	4 X 2	48.00	96
		3	Ø 20 A500C	4000	4 X 2	32.00	79
		4	Ø 20 A500C	12000	4 X 2	96.00	237
		5	Ø 18 A500C	3000	4 X 2	24.00	48
		6	Ø 18 A500C	4000	4 X 2	32.00	64
		7	Ø 18 A500C	7000	6 X 2	84.00	168
		1.1	Ø 8 A240C	1450	170 X 2	493.00	194
		მძიმე ბეტონი B25		V =	1.7 X 2	= 3.35	მ³
	Beam - 69 2 (ც.)	1	Ø 25 A500C	2100	4 X 2	16.80	65
		2	Ø 25 A500C	3800	4 X 2	30.40	117
		1.1	Ø 8 A240C	1450	18 X 2	52.20	21
		მძიმე ბეტონი B25		V =	0.3 X 2	= 0.52	მ³
	Beam - 19 2 (ც.)	1	Ø 20 A500C	5400	2 X 2	21.60	53
		2	Ø 18 A500C	4000	2 X 2	16.00	32
		1.2	Ø 8 A240C	1320	28 X 2	73.92	29
		მძიმე ბეტონი B25		V =	0.3 X 2	= 0.56	მ³
	Beam - 20 2 (ც.)	1	Ø 20 A500C	5800	2 X 2	23.20	57
		2	Ø 18 A500C	7000	2 X 2	28.00	56
		1.1	Ø 8 A240C	1320	37 X 2	97.68	39
		მძიმე ბეტონი B25		V =	0.4 X 2	= 0.71	მ³
	Beam - 57 2 (ც.)	1	Ø 18 A500C	9900	4 X 2	79.20	158
		2	Ø 20 A500C	10800	4 X 2	86.40	213
		3	Ø 18 A500C	3000	4 X 2	24.00	48
		1.1	Ø 8 A240C	1450	110 X 2	319.00	126
		მძიმე ბეტონი B25		V =	1.2 X 2	= 2.41	მ³

კონსტრ. დასახ. და სართული	ელემენტის დასახ. და რაოდენობა	პოზ. №	დიამეტრი ან კვეთი (მმ)	ერთეულის სიგრძე (მმ.)	ხარჯი ერთ სართულზე: რაოდენობა (ც.)	სიგრძე (მ.)	წონა (კგ.)
რიგელების სპეციფიკაცია 10.40 ნიშნულზე (1 სართულზე)	Beam - 58 2 (ც.)	1	Ø 18 A500C	4500	4 X 2	36.00	72
		2	Ø 20 A500C	3300	4 X 2	26.40	65
		1.1	Ø 8 A240C	1450	44 X 2	127.60	50
		მძიმე ბეტონი B25		V =	0.4 X 2	= 0.83	მ³
	Beam - 87 2 (ც.)	1	Ø 18 A500C	10300	4 X 2	82.40	165
		2	Ø 18 A500C	12000	4 X 2	96.00	192
		3	Ø 18 A500C	12000	8 X 2	192.00	383
		4	Ø 18 A500C	4000	4 X 2	32.00	64
		1.1	Ø 8 A240C	1450	290 X 2	841.00	332
		მძიმე ბეტონი B25		V =	2.6 X 2	= 5.10	მ³
	Beam - 117 2 (ც.)	1	Ø 18 A500C	11000	4 X 2	88.00	176
		2	Ø 20 A500C	12000	4 X 2	96.00	237
		3	Ø 18 A500C	3000	2 X 2	12.00	24
		1.1	Ø 8 A240C	1450	132 X 2	382.80	151
		მძიმე ბეტონი B25		V =	1.3 X 2	= 2.69	მ³
	Beam - 97 2 (ც.)	1	Ø 18 A500C	6000	4 X 2	48.00	96
		2	Ø 18 A500C	7100	4 X 2	56.80	113
		3	Ø 18 A500C	2400	8 X 2	38.40	77
		1.1	Ø 8 A240C	1450	70 X 2	203.00	80
		მძიმე ბეტონი B25		V =	0.7 X 2	= 1.46	მ³
	Beam - 97' 2 (ც.)	1	Ø 18 A500C	8200	8 X 2	131.20	262
		1.1	Ø 8 A240C	1450	104 X 2	301.60	119
		მძიმე ბეტონი B25		V =	0.9 X 2	= 1.78	მ³
	Beam - 98 2 (ც.)	1	Ø 20 A500C	3100	5 X 2	31.00	76
		2	Ø 18 A500C	2600	4 X 2	20.80	42
		3	Ø 18 A500C	8200	4 X 2	65.60	131
		4	Ø 25 A500C	6000	5 X 2	60.00	231
		5	Ø 20 A500C	6500	4 X 2	52.00	128
		1.1	Ø 8 A240C	1450	92 X 2	266.80	105
		1.5	Ø 8 A240C	500	30 X 2	30.00	12
		2.5	Ø 8 A240C	2690	30 X 2	161.40	64
		მძიმე ბეტონი B25		V =	3.1 X 2	= 6.22	მ³

შენიშვნა:
NOTE:

No	Date	Revision	Issued by
----	----	----	----
----	----	----	----
----	----	----	----
----	----	----	----
----	----	----	----

სიტუაციური სქემა
KEY PLAN

მისამართი
ADDRESS
ქ. თბილისი, მწვანე ქალაქი ლისზე, ფაზა N3. C4 საცხოვრებელი ბლოკი. ს.კ. N01.10.18.006.312

პროექტი
PROJECT
მრავალბინიანი საცხოვრებელი სახლი

ნახაზი
DRWG.
მონოლითური რიგელის სპეციფიკაცია XV

CUBICON DESIGN & BUILDING ENGINEERING
შპს "კუბიკონი", თბილისი, მარშალ გელოვანის გამზ. 13
ტელ: (+995 591) 116444 www.cubicon.ge

შესრულა: ISSUED BY:	შეამოწმა APPROVED BY:
GG	SHM
ფაილი FILE BEAM SECT.	პროექტის #: PROJECT No 73A19
ფორმატი PAPER SIZE A3	მასშტაბი SCALE ----
ნახ.კოდი DRWG. No S - 457	კორექტ. REVISION 00
სტატუსი STATUS C.D.	08.02.2022

კონსტრ. დასახ. და სართული	ელემენტის დასახ. და რაოდენობა	პოზ. №	დიამეტრი ან კვეთი (მმ)	ერთეულის სიგრძე (მმ.)	ხარჯი ერთ სართულზე: რაოდენობა (ც.)	ხარჯი ერთ სართულზე: სიგრძე (მ.)	ხარჯი ერთ სართულზე: წონა (კგ.)
რიგელების სპეციფიკაცია 10.40 ნიშნულზე (1 სართულზე)	Beam - 99 2 (ც.)	1	Ø 20 A500C	3700	5 X 2	37.00	91
		2	Ø 25 A500C	5700	5 X 2	57.00	220
		3	Ø 18 A500C	3700	4 X 2	29.60	59
		1.5	Ø 8 A240C	500	34 X 2	34.00	13
		2.5	Ø 8 A240C	2690	34 X 2	182.92	72
		მძიმე ბეტონი B25		V =	1.4 X 2	= 2.74	მ³
	Beam - 100 2 (ც.)	1	Ø 20 A500C	4200	5 X 2	42.00	104
		2	Ø 18 A500C	3700	4 X 2	29.60	59
		3	Ø 18 A500C	8200	4 X 2	65.60	131
		4	Ø 25 A500C	6000	5 X 2	60.00	231
		5	Ø 20 A500C	8000	4 X 2	64.00	158
		1.1	Ø 8 A240C	1450	92 X 2	266.80	105
		1.5	Ø 8 A240C	500	34 X 2	34.00	13
		2.5	Ø 8 A240C	2690	34 X 2	182.92	72
		მძიმე ბეტონი B25		V =	3.2 X 2	= 6.48	მ³
	Beam - 101 4 (ც.)	1	Ø 18 A500C	4700	4 X 4	75.20	150
		2	Ø 18 A500C	5500	4 X 4	88.00	176
		1.1	Ø 8 A240C	1450	54 X 4	313.20	124
		მძიმე ბეტონი B25		V =	0.6 X 4	= 2.30	მ³
	Beam - 102 2 (ც.)	1	Ø 18 A500C	5000	4 X 2	40.00	80
		2	Ø 20 A500C	5800	4 X 2	46.40	114
		3	Ø 18 A500C	3000	4 X 2	24.00	48
		1.1	Ø 8 A240C	1450	54 X 2	156.60	62
		მძიმე ბეტონი B25		V =	0.6 X 2	= 1.14	მ³
	Beam - 102' 2 (ც.)	1	Ø 18 A500C	6500	4 X 2	52.00	104
		2	Ø 20 A500C	7900	4 X 2	63.20	156
		3	Ø 18 A500C	2400	4 X 2	19.20	38
		1.1	Ø 8 A240C	1450	80 X 2	232.00	91
		მძიმე ბეტონი B25		V =	0.8 X 2	= 1.56	მ³

კონსტრ. დასახ. და სართული	ელემენტის დასახ. და რაოდენობა	პოზ. №	დიამეტრი ან კვეთი (მმ)	ერთეულის სიგრძე (მმ.)	ხარჯი ერთ სართულზე: რაოდენობა (ც.)	ხარჯი ერთ სართულზე: სიგრძე (მ.)	ხარჯი ერთ სართულზე: წონა (კგ.)
რიგელების სპეციფიკაცია 10.40 ნიშნულზე (1 სართულზე)	Beam - 103 2 (ც.)	1	Ø 18 A500C	5700	4 X 2	45.60	91
		2	Ø 20 A500C	6600	4 X 2	52.80	130
		3	Ø 18 A500C	2400	2 X 2	9.60	19
		1.1	Ø 8 A240C	1450	70 X 2	203.00	80
		მძიმე ბეტონი B25		V =	0.7 X 2	= 1.40	მ³
	Beam - 104 2 (ც.)	1	Ø 18 A500C	6100	4 X 2	48.80	97
		2	Ø 20 A500C	7200	4 X 2	57.60	142
		1.1	Ø 8 A240C	1450	72 X 2	208.80	82
		მძიმე ბეტონი B25		V =	0.7 X 2	= 1.49	მ³
	Beam - 105 2 (ც.)	1	Ø 18 A500C	7600	4 X 2	60.80	121
		2	Ø 18 A500C	8500	4 X 2	68.00	136
		3	Ø 18 A500C	3000	2 X 2	12.00	24
		1.1	Ø 8 A240C	1450	90 X 2	261.00	103
		მძიმე ბეტონი B25		V =	0.9 X 2	= 1.85	მ³
	Beam - 106 2 (ც.)	1	Ø 18 A500C	4300	4 X 2	34.40	69
		2	Ø 18 A500C	5800	4 X 2	46.40	93
		1.1	Ø 8 A240C	1450	50 X 2	145.00	57
		მძიმე ბეტონი B25		V =	0.5 X 2	= 1.07	მ³
	Beam - 107 2 (ც.)	1	Ø 18 A500C	2100	4 X 2	16.80	34
		2	Ø 18 A500C	3800	6 X 2	45.60	91
		1.1	Ø 8 A240C	1450	18 X 2	52.20	21
		მძიმე ბეტონი B25		V =	0.3 X 2	= 0.52	მ³
	Beam - 80 2 (ც.)	1	Ø 18 A500C	12000	4 X 2	96.00	192
		2	Ø 18 A500C	6700	4 X 2	53.60	107
		3	Ø 20 A500C	9000	2 X 2	36.00	89
		4	Ø 20 A500C	10700	4 X 2	85.60	211
		5	Ø 18 A500C	4000	4 X 2	32.00	64
		6	Ø 18 A500C	2400	4 X 2	19.20	38
		7	Ø 25 A500C	4000	2 X 2	16.00	62
		1.1	Ø 8 A240C	1450	202 X 2	585.80	231
		მძიმე ბეტონი B25		V =	2.1 X 2	= 4.25	მ³

შენიშვნა:
NOTE:

No	Date	Revision	Issued by
----	----	----	----
----	----	----	----
----	----	----	----
----	----	----	----
----	----	----	----

საორიენტაციო სქემა
KEY PLAN

მისამართი
ADDRESS
ქ. თბილისი, მწვანე ქალაქი ლისზე, ფაზა N3. C4 საცხოვრებელი ბლოკი. ს.კ. N01.10.18.006.312

პროექტი
PROJECT
მრავალბინიანი საცხოვრებელი სახლი

ნახაზი
DRWG.
მონოლითური რიგელის სპეციფიკაცია XVI

CUBICON DESIGN & BUILDING ENGINEERING
შპს "კუბიკონი", თბილისი, მარშალ გელოვანის გამზ. 13
ტელ: (+995 591) 116444 www.cubicon.ge

	შეასრულა: ISSUED BY:	შეამოწმა APPROVED BY:
	GG	SHM
	ფაილი FILE BEAM SECT.	პროექტის #: PROJECT No 73A19
	ფორმატი PAPER SIZE A3	მასშტაბი SCALE ----
ნახ.კოდი DRWG. No S - 458	კორექტ. REVISION 00	სტატუსი STATUS C.D.

08.02.2022

კონსტრ. დასახ. და სართული	ელემენტის დასახ. და რაოდენობა	პოზ. №	დიამეტრი ან კვეთი (მმ)	ერთეულის სიგრძე (მმ.)	ხარჯი ერთ სართულზე: რაოდენობა (ც.)	ხარჯი ერთ სართულზე: სიგრძე (მ.)	ხარჯი ერთ სართულზე: წონა (კგ.)
რიგელების სპეციფიკაცია 10.40 ნიშნულზე (1 სართულზე)	Beam - 67' 2 (ც.)	1	Ø 18 A500C	5020	6 X 2	60.24	120
		2	Ø 20 A500C	5800	4 X 2	46.40	114
		3	Ø 18 A500C	2000	4 X 2	16.00	32
		4	Ø 18 A500C	2000	4 X 2	16.00	32
		1.1	Ø 8 A240C	1450	58 X 2	168.20	66
		მძიმე ბეტონი B25 V = 0.6 X 2 = 1.22 მ³					
	Beam - 73' 2 (ც.)	1	Ø 18 A500C	9200	4 X 2	73.60	147
		2	Ø 18 A500C	6000	4 X 2	48.00	96
		3	Ø 18 A500C	4000	4 X 2	32.00	64
		4	Ø 18 A500C	12000	4 X 2	96.00	192
		1.1	Ø 8 A240C	1450	174 X 2	504.60	199
		მძიმე ბეტონი B25 V = 1.7 X 2 = 3.41 მ³					
	Beam - 124 2 (ც.)	1	Ø 18 A500C	ფ.ა.	–	44	88
		2	Ø 25 A500C	ფ.ა.	–	44	170
		1.1	Ø 8 A240C	1450	46 X 2	133.40	53
		მძიმე ბეტონი B25 V = 0.6 X 2 = 1.10 მ³					
	Beam - 119 2 (ც.)	1	Ø 25 A500C	5800	4 X 2	46.40	179
		2	Ø 18 A500C	5800	4 X 2	46.40	93
		3	Ø 25 A500C	6900	4 X 2	55.20	213
		4	Ø 20 A500C	2020	4 X 2	16.16	40
		5	Ø 20 A500C	2530	4 X 2	20.24	50
		3.8	Ø 18 A500C	2800	4 X 2	22.40	45
		1.4	Ø 8 A240C	1850	66 X 2	244.20	96
		1.5	Ø 8 A240C	500	33 X 2	33.00	13
		მძიმე ბეტონი B25 V = 1.1 X 2 = 2.20 მ³					
რიგელების სპეციფიკაცია 13.90 ნიშნულზე (1 სართულზე)	Beam - 73 2 (ც.)	1	Ø 18 A500C	5000	4 X 2	40.00	80
		2	Ø 18 A500C	6350	4 X 2	50.80	101
		3	Ø 18 A500C	2400	2 X 2	9.60	19
		1.1	Ø 8 A240C	1450	62 X 2	179.80	71
		მძიმე ბეტონი B25 V = 0.6 X 2 = 1.22 მ³					

კონსტრ. დასახ. და სართული	ელემენტის დასახ. და რაოდენობა	პოზ. №	დიამეტრი ან კვეთი (მმ)	ერთეულის სიგრძე (მმ.)	ხარჯი ერთ სართულზე: რაოდენობა (ც.)	ხარჯი ერთ სართულზე: სიგრძე (მ.)	ხარჯი ერთ სართულზე: წონა (კგ.)
რიგელების სპეციფიკაცია 13.90 ნიშნულზე (1 სართულზე)	Beam - 73' 2 (ც.)	1	Ø 18 A500C	9200	4 X 2	73.60	147
		2	Ø 18 A500C	6000	4 X 2	48.00	96
		3	Ø 18 A500C	4000	4 X 2	32.00	64
		4	Ø 18 A500C	12000	4 X 2	96.00	192
		1.1	Ø 8 A240C	1450	174 X 2	504.60	199
		მძიმე ბეტონი B25 V = 1.7 X 2 = 3.41 მ³					
	Beam - 74 2 (ც.)	1	Ø 18 A500C	9700	4 X 2	77.60	155
		2	Ø 18 A500C	12000	4 X 2	96.00	192
		3	Ø 18 A500C	2400	2 X 2	9.60	19
		4	Ø 18 A500C	3000	2 X 2	12.00	24
		1.1	Ø 8 A240C	1450	350 X 2	1015.00	400
		მძიმე ბეტონი B25 V = 1.2 X 2 = 2.35 მ³					
	Beam - 75 2 (ც.)	1	Ø 18 A500C	11100	4 X 2	88.80	177
		2	Ø 18 A500C	12000	4 X 2	96.00	192
		1.1	Ø 8 A240C	1450	142 X 2	411.80	162
		მძიმე ბეტონი B25 V = 1.3 X 2 = 2.69 მ³					
	Beam - 76 2 (ც.)	1	Ø 18 A500C	4400	4 X 2	35.20	70
		2	Ø 20 A500C	5300	4 X 2	42.40	105
		1.1	Ø 8 A240C	1450	50 X 2	145.00	57
		მძიმე ბეტონი B25 V = 0.5 X 2 = 1.09 მ³					
	Beam - 77 2 (ც.)	1	Ø 18 A500C	9000	4 X 2	72.00	144
		2	Ø 25 A500C	6700	4 X 2	53.60	206
		3	Ø 20 A500C	6000	4 X 2	48.00	118
		4	Ø 25 A500C	9800	4 X 2	78.40	302
		5	Ø 18 A500C	7000	2 X 2	28.00	56
		6	Ø 18 A500C	3000	2 X 2	12.00	24
		7	Ø 18 A500C	4000	2 X 2	16.00	32
		4	Ø 20 A500C	2580	4 X 2	20.64	51
		5	Ø 20 A500C	3370	4 X 2	26.96	66
		3.7	Ø 18 A500C	3100	4 X 2	24.80	50
		1.4	Ø 8 A240C	1850	62 X 2	229.40	90
		1.5	Ø 8 A240C	500	31 X 2	31.00	12
		1.1	Ø 8 A240C	1450	94 X 2	272.60	108
		მძიმე ბეტონი B25 V = 2.2 X 2 = 4.35 მ³					

შენიშვნა:
NOTE:

No	Date	Revision	Issued by
----	----	----	----
----	----	----	----
----	----	----	----
----	----	----	----
----	----	----	----

სიტუაციური სქემა
KEY PLAN

მისამართი
ADDRESS
ქ. თბილისი, მწვანე ქალაქი ლისზე, ფაზა N3. C4 საცხოვრებელი ბლოკი. ს.კ. N01.10.18.006.312

პროექტი
PROJECT
მრავალბინიანი საცხოვრებელი სახლი

ნახაზი
DRWG.
მონოლითური რიგელის სპეციფიკაცია XVII

CUBICON DESIGN & BUILDING ENGINEERING
შპს "კუბიკონი", თბილისი, მარშალ გელოვანის გამზ. 13
ტელ: (+995 591) 116444 www.cubicon.ge

	შესრულა: ISSUED BY:	შეამოწმა APPROVED BY:
	GG	SHM
	ფაილი FILE BEAM SECT.	პროექტის #: PROJECT No 73A19
	ფორმატი PAPER SIZE A3	მასშტაბი SCALE ----
ნახ.კოდი DRWG. No S - 459	კორექტ. REVISION 00	სტატუსი STATUS C.D.

08.02.2022

კონსტრ. დასახ. და სართული	ელემენტის დასახ. და რაოდენობა	პოზ. №	დიამეტრი ან კვეთი (მმ)	ერთეულის სიგრძე (მმ.)	ხარჯი ერთ სართულზე: რაოდენობა (ც.)	ხარჯი ერთ სართულზე: სიგრძე (მ.)	ხარჯი ერთ სართულზე: წონა (კგ.)
რიგელების სპეციფიკაცია 13.90 ნიშნულზე (1 სართულზე)	Beam - 78 2 (ც.)	1	Ø 18 A500C	2100	4 X 2	16.80	34
		2	Ø 18 A500C	3600	4 X 2	28.80	58
		1.1	Ø 8 A240C	1450	26 X 2	75.40	30
		მძიმე ბეტონი B25		V =	0.3 X 2	= 0.52	მ³
	Beam - 79 2 (ც.)	1	Ø 18 A500C	9000	4 X 2	72.00	144
		2	Ø 18 A500C	7700	4 X 2	61.60	123
		3	Ø 20 A500C	12000	4 X 2	96.00	237
		4	Ø 20 A500C	6400	4 X 2	51.20	126
		5	Ø 18 A500C	3000	4 X 2	24.00	48
		6	Ø 18 A500C	4000	10 X 2	80.00	160
		1.1	Ø 8 A240C	1450	204 X 2	591.60	233
		მძიმე ბეტონი B25		V =	1.9 X 2	= 3.77	მ³
	Beam - 123 2 (ც.)	1	Ø 18 A500C	დ.ბ.	–	12	24
		2	Ø 20 A500C	დ.ბ.	–	12	30
		1.1	Ø 8 A240C	1450	13 X 2	36.25	14
		მძიმე ბეტონი B25		V =	0.2 X 2	= 0.30	მ³
	Beam - 108 2 (ც.)	1	Ø 18 A500C	9200	4 X 2	73.60	147
		2	Ø 18 A500C	6000	4 X 2	48.00	96
		3	Ø 20 A500C	4300	4 X 2	34.40	85
		4	Ø 18 A500C	12000	4 X 2	96.00	192
		1.1	Ø 8 A240C	1450	192 X 2	556.80	220
		მძიმე ბეტონი B25		V =	1.7 X 2	= 3.42	მ³
	Beam - 109 2 (ც.)	1	Ø 20 A500C	4300	5 X 2	43.00	106
		2	Ø 18 A500C	3700	2 X 2	14.80	30
		3	Ø 18 A500C	8200	4 X 2	65.60	131
		4	Ø 25 A500C	6000	5 X 2	60.00	231
		5	Ø 20 A500C	8000	4 X 2	64.00	158
		1.1	Ø 8 A240C	1450	92 X 2	266.80	105
		1.5	Ø 8 A240C	500	52 X 2	52.00	21
		2.5	Ø 8 A240C	2690	52 X 2	279.76	110
		მძიმე ბეტონი B25		V =	1.6 X 2	= 3.24	მ³

კონსტრ. დასახ. და სართული	ელემენტის დასახ. და რაოდენობა	პოზ. №	დიამეტრი ან კვეთი (მმ)	ერთეულის სიგრძე (მმ.)	ხარჯი ერთ სართულზე: რაოდენობა (ც.)	ხარჯი ერთ სართულზე: სიგრძე (მ.)	ხარჯი ერთ სართულზე: წონა (კგ.)
რიგელების სპეციფიკაცია 13.90 ნიშნულზე (1 სართულზე)	Beam - 110 2 (ც.)	1	Ø 20 A500C	4300	5 X 2	43.00	106
		2	Ø 18 A500C	3700	2 X 2	14.80	30
		3	Ø 18 A500C	7500	4 X 2	60.00	120
		4	Ø 18 A500C	6000	4 X 2	48.00	96
		5	Ø 25 A500C	8000	5 X 2	80.00	308
		6	Ø 20 A500C	10000	4 X 2	80.00	197
		1.1	Ø 8 A240C	1450	154 X 2	446.60	176
		1.5	Ø 8 A240C	500	40 X 2	40.00	16
		2.5	Ø 8 A240C	2690	40 X 2	215.20	85
		მძიმე ბეტონი B25		V =	2.1 X 2	= 4.29	მ³
	Beam - 111 2 (ც.)	1	Ø 18 A500C	11500	4 X 2	92.00	184
		2	Ø 18 A500C	9000	4 X 2	72.00	144
		3	Ø 18 A500C	2400	4 X 2	19.20	38
		1.1	Ø 8 A240C	1450	142 X 2	411.80	162
		მძიმე ბეტონი B25		V =	1.4 X 2	= 2.79	მ³
	Beam - 63 2 (ც.)	1	Ø 18 A500C	7200	4 X 2	57.60	115
		2	Ø 18 A500C	8700	4 X 2	69.60	139
		3	Ø 18 A500C	3000	4 X 2	24.00	48
		1.1	Ø 8 A240C	1450	98 X 2	284.20	112
		მძიმე ბეტონი B25		V =	0.9 X 2	= 1.75	მ³
	Beam - 67' 2 (ც.)	1	Ø 18 A500C	5020	6 X 2	60.24	120
		2	Ø 20 A500C	5800	4 X 2	46.40	114
		3	Ø 18 A500C	2000	4 X 2	16.00	32
		4	Ø 18 A500C	2000	4 X 2	16.00	32
		1.1	Ø 8 A240C	1450	58 X 2	168.20	66
		მძიმე ბეტონი B25		V =	0.6 X 2	= 1.22	მ³
	Beam - 69 2 (ც.)	1	Ø 25 A500C	2100	4 X 2	16.80	65
		2	Ø 25 A500C	3800	4 X 2	30.40	117
		1.1	Ø 8 A240C	1450	18 X 2	52.20	21
		მძიმე ბეტონი B25		V =	0.3 X 2	= 0.52	მ³
	Beam - 19 2 (ც.)	1	Ø 20 A500C	5400	2 X 2	21.60	53
		2	Ø 18 A500C	4000	2 X 2	16.00	32
		1.2	Ø 8 A240C	1320	28 X 2	73.92	29
		მძიმე ბეტონი B25		V =	0.3 X 2	= 0.56	მ³

შენიშვნა:
NOTE:

No	Date	Revision	Issued by
----	----	----	----
----	----	----	----
----	----	----	----
----	----	----	----
----	----	----	----

სიტუაციური სქემა
KEY PLAN

მისამართი
ADDRESS
ქ. თბილისი, მწვანე ქალაქი ლისზე, ფაზა N3. C4 საცხოვრებელი ბლოკი. ს.კ. N01.10.18.006.312

პროექტი
PROJECT
მრავალბინიანი საცხოვრებელი სახლი

ნახაზი
DRWG.
მონოლითური რიგელის სპეციფიკაცია XVIII

CUBICON DESIGN & BUILDING ENGINEERING
შპს "კუბიკონი", თბილისი, მარშალ გელოვანის გამზ. 13
ტელ: (+995 591) 116444 www.cubicon.ge

შესრულა: ISSUED BY:	შეამოწმა APPROVED BY:
GG	SHM
ფაილი FILE: BEAM SECT.	პროექტის #: PROJECT No: 73A19
ფორმატი PAPER SIZE: A3	მასშტაბი SCALE: ----
ნახ.კოდი DRWG. No: S - 460	კორექტ. REVISION: 00
სტატუსი STATUS: C.D.	

08.02.2022

კონსტრ. დასახ. და სართული	ელემენტის დასახ. და რაოდენობა	პოზ. №	დიამეტრი ან კვეთი (მმ)	ერთეულის სიგრძე (მმ.)	ხარჯი ერთ სართულზე: რაოდენობა (ც.)	ხარჯი ერთ სართულზე: სიგრძე (მ.)	ხარჯი ერთ სართულზე: წონა (კგ.)
რიგელების სპეციფიკაცია 13.90 ნიშნულზე (1 სართულზე)	Beam - 20 2 (ც.)	1	Ø 20 A500C	5800	2 X 2	23.20	57
		2	Ø 18 A500C	7000	2 X 2	28.00	56
		1.1	Ø 8 A240C	1320	37 X 2	97.68	39
		მძიმე ბეტონი B25		V =	0.4 X 2	= 0.71	მ³
	Beam - 58 2 (ც.)	1	Ø 18 A500C	4500	4 X 2	36.00	72
		2	Ø 20 A500C	3300	4 X 2	26.40	65
		1.1	Ø 8 A240C	1450	44 X 2	127.60	50
		მძიმე ბეტონი B25		V =	0.4 X 2	= 0.83	მ³
	Beam - 123 2 (ც.)	1	Ø 18 A500C	დ.ბ.	–	12	25
		2	Ø 20 A500C	დ.ბ.	–	12	31
		1.1	Ø 8 A240C	1450	13 X 2	37.70	15
		მძიმე ბეტონი B25		V =	0.2 X 2	= 0.31	მ³
	Beam - 124 2 (ც.)	1	Ø 18 A500C	დ.ბ.	–	33	65
		2	Ø 25 A500C	დ.ბ.	–	33	126
		1.1	Ø 8 A240C	1450	34 X 2	98.60	39
		მძიმე ბეტონი B25		V =	0.4 X 2	= 0.82	მ³
	Beam - 101 4 (ც.)	1	Ø 18 A500C	4700	4 X 4	75.20	150
		2	Ø 18 A500C	5500	4 X 4	88.00	176
		1.1	Ø 8 A240C	1450	54 X 4	313.20	124
		მძიმე ბეტონი B25		V =	0.6 X 4	= 2.30	მ³
	Beam - 102 2 (ც.)	1	Ø 18 A500C	5000	4 X 2	40.00	80
		2	Ø 20 A500C	5800	4 X 2	46.40	114
		3	Ø 18 A500C	3000	4 X 2	24.00	48
		1.1	Ø 8 A240C	1450	54 X 2	156.60	62
		მძიმე ბეტონი B25		V =	0.6 X 2	= 1.14	მ³
	Beam - 77' 2 (ც.)	1	Ø 25 A500C	6900	4 X 2	55.20	213
		2	Ø 18 A500C	6900	4 X 2	55.20	110
		3	Ø 25 A500C	7100	4 X 2	56.80	219
		4	Ø 20 A500C	2020	4 X 2	16.16	40
		5	Ø 20 A500C	2530	4 X 2	20.24	50
		3.7	Ø 18 A500C	3100	4 X 2	24.80	50
		1.4	Ø 8 A240C	1850	92 X 2	340.40	134
		1.5	Ø 8 A240C	500	46 X 2	46.00	18
		მძიმე ბეტონი B25		V =	1.3 X 2	= 2.52	მ³

კონსტრ. დასახ. და სართული	ელემენტის დასახ. და რაოდენობა	პოზ. №	დიამეტრი ან კვეთი (მმ)	ერთეულის სიგრძე (მმ.)	ხარჯი ერთ სართულზე: რაოდენობა (ც.)	ხარჯი ერთ სართულზე: სიგრძე (მ.)	ხარჯი ერთ სართულზე: წონა (კგ.)
რიგელების სპეციფიკაცია 13.90 ნიშნულზე (1 სართულზე)	Beam - 102' 2 (ც.)	1	Ø 18 A500C	6500	4 X 2	52.00	104
		2	Ø 20 A500C	7900	4 X 2	63.20	156
		3	Ø 18 A500C	2400	4 X 2	19.20	38
		1.1	Ø 8 A240C	1450	80 X 2	232.00	91
		მძიმე ბეტონი B25		V =	0.8 X 2	= 1.56	მ³
	Beam - 103 2 (ც.)	1	Ø 18 A500C	5700	4 X 2	45.60	91
		2	Ø 20 A500C	6600	4 X 2	52.80	130
		3	Ø 18 A500C	2400	2 X 2	9.60	19
		1.1	Ø 8 A240C	1450	70 X 2	203.00	80
		მძიმე ბეტონი B25		V =	0.7 X 2	= 1.40	მ³
	Beam - 99 2 (ც.)	1	Ø 20 A500C	3700	5 X 2	37.00	91
		2	Ø 25 A500C	5700	5 X 2	57.00	220
		3	Ø 18 A500C	3700	4 X 2	29.60	59
		1.5	Ø 8 A240C	500	34 X 2	34.00	13
		2.5	Ø 8 A240C	2690	34 X 2	182.92	72
		მძიმე ბეტონი B25		V =	1.4 X 2	= 2.74	მ³
	Beam - 105 2 (ც.)	1	Ø 18 A500C	7600	4 X 2	60.80	121
		2	Ø 18 A500C	8500	4 X 2	68.00	136
		3	Ø 18 A500C	3000	2 X 2	12.00	24
		1.1	Ø 8 A240C	1450	90 X 2	261.00	103
		მძიმე ბეტონი B25		V =	0.9 X 2	= 1.85	მ³
	Beam - 107 2 (ც.)	1	Ø 18 A500C	2100	4 X 2	16.80	34
		2	Ø 18 A500C	3800	6 X 2	45.60	91
		1.1	Ø 8 A240C	1450	18 X 2	52.20	21
		მძიმე ბეტონი B25		V =	0.3 X 2	= 0.52	მ³
	Beam - 112 2 (ც.)	1	Ø 18 A500C	6900	4 X 2	55.20	110
		2	Ø 18 A500C	6100	4 X 2	48.80	97
		1.1	Ø 8 A240C	1450	84 X 2	243.60	96
		მძიმე ბეტონი B25		V =	0.7 X 2	= 1.49	მ³

შენიშვნა:
NOTE:

No	Date	Revision	Issued by
----	----	----	----
----	----	----	----
----	----	----	----
----	----	----	----
----	----	----	----

სიტუაციური სქემა
KEY PLAN

მისამართი
ADDRESS
ქ. თბილისი, მწვანე ქალაქი ლისზე, ფაზა N3. C4 საცხოვრებელი ბლოკი. ს.კ. N01.10.18.006.312

პროექტი
PROJECT
მრავალბინიანი საცხოვრებელი სახლი

ნახაზი
DRWG.
მონოლითური რიგელის სპეციფიკაცია XIX

CUBICON DESIGN & BUILDING ENGINEERING
შპს "კუბიკონი", თბილისი, მარჯან გელოვანის ქუჩა. 13
ტელ: (+995 591) 116444 www.cubicon.ge

შესრულა: ISSUED BY:	შეამოწმა APPROVED BY:
GG	SHM
ფაილი FILE BEAM SECT.	პროექტის #: PROJECT No. 73A19
ფორმატი PAPER SIZE A3	მასშტაბი SCALE ----
ნახ.კოდი DRWG. No S - 461	კორექტ. REVISION 00
სტატუსი STATUS C.D.	

08.02.2022

კონსტრ. დასახ. და სართული	ელემენტის დასახ. და რაოდენობა	პოზ. №	დიამეტრი ან კვეთი (მმ)	ერთეულის სიგრძე (მმ.)	ხარჯი ერთ სართულზე: რაოდენობა (ც.)	სიგრძე (მ.)	წონა (კგ.)
რიგელების სპეციფიკაცია 17.40 ნიშნულზე (1 სართულზე)	Beam - 81 2 (ც.)	1	Ø 18 A500C	5000	4 X 2	40.00	80
		2	Ø 18 A500C	5800	4 X 2	46.40	93
		3	Ø 18 A500C	2400	2 X 2	9.60	19
		1.1	Ø 8 A240C	1450	62 X 2	179.80	71
		მძიმე ბეტონი B25		V =	0.6 X 2	= 1.21	მ³
	Beam - 82 2 (ც.)	1	Ø 18 A500C	7700	4 X 2	61.60	123
		2	Ø 20 A500C	7900	4 X 2	63.20	156
		3	Ø 18 A500C	3000	2 X 2	12.00	24
		1.1	Ø 8 A240C	1450	76 X 2	220.40	87
		მძიმე ბეტონი B25		V =	0.9 X 2	= 1.74	მ³
	Beam - 83 2 (ც.)	1	Ø 18 A500C	5200	4 X 2	41.60	83
		2	Ø 18 A500C	5800	4 X 2	46.40	93
		1.1	Ø 8 A240C	1450	56 X 2	162.40	64
		მძიმე ბეტონი B25		V =	0.5 X 2	= 1.09	მ³
	Beam - 74 2 (ც.)	1	Ø 18 A500C	9700	4 X 2	77.60	155
		2	Ø 18 A500C	12000	4 X 2	96.00	192
		3	Ø 18 A500C	2400	2 X 2	9.60	19
		4	Ø 18 A500C	3000	2 X 2	12.00	24
		1.1	Ø 8 A240C	1450	350 X 2	1015.00	400
		მძიმე ბეტონი B25		V =	1.2 X 2	= 2.35	მ³
	Beam - 75 2 (ც.)	1	Ø 18 A500C	11100	4 X 2	88.80	177
		2	Ø 18 A500C	12000	4 X 2	96.00	192
		1.1	Ø 8 A240C	1450	142 X 2	411.80	162
		მძიმე ბეტონი B25		V =	1.3 X 2	= 2.69	მ³
	Beam - 76 2 (ც.)	1	Ø 18 A500C	4400	4 X 2	35.20	70
		2	Ø 20 A500C	5300	4 X 2	42.40	105
		1.1	Ø 8 A240C	1450	50 X 2	145.00	57
		მძიმე ბეტონი B25		V =	0.5 X 2	= 1.09	მ³

კონსტრ. დასახ. და სართული	ელემენტის დასახ. და რაოდენობა	პოზ. №	დიამეტრი ან კვეთი (მმ)	ერთეულის სიგრძე (მმ.)	ხარჯი ერთ სართულზე: რაოდენობა (ც.)	სიგრძე (მ.)	წონა (კგ.)
რიგელების სპეციფიკაცია 17.40 ნიშნულზე (1 სართულზე)	Beam - 77 2 (ც.)	1	Ø 18 A500C	9000	4 X 2	72.00	144
		2	Ø 18 A500C	4500	4 X 2	36.00	72
		3	Ø 20 A500C	5700	4 X 2	45.60	112
		4	Ø 20 A500C	9000	4 X 2	72.00	177
		5	Ø 18 A500C	3000	2 X 2	12.00	24
		6	Ø 18 A500C	4000	2 X 2	16.00	32
		1.1	Ø 8 A240C	1450	206 X 2	597.40	236
		მძიმე ბეტონი B25		V =	1.5 X 2	= 2.99	მ³
	Beam - 78 2 (ც.)	1	Ø 18 A500C	2100	4 X 2	16.80	34
		2	Ø 18 A500C	3600	4 X 2	28.80	58
		1.1	Ø 8 A240C	1450	26 X 2	75.40	30
		მძიმე ბეტონი B25		V =	0.4 X 2	= 0.78	მ³
	Beam - 79 2 (ც.)	1	Ø 18 A500C	9000	4 X 2	72.00	144
		2	Ø 18 A500C	7700	4 X 2	61.60	123
		3	Ø 20 A500C	12000	4 X 2	96.00	237
		4	Ø 20 A500C	6400	4 X 2	51.20	126
		5	Ø 18 A500C	3000	4 X 2	24.00	48
		6	Ø 18 A500C	4000	10 X 2	80.00	160
		1.1	Ø 8 A240C	1450	204 X 2	591.60	233
		მძიმე ბეტონი B25		V =	1.9 X 2	= 3.77	მ³
	Beam - 124 2 (ც.)	1	Ø 18 A500C	დ.ბ.	–	12	25
		2	Ø 25 A500C	დ.ბ.	–	12	48
		1.1	Ø 8 A240C	1450	13 X 2	37.70	15
		მძიმე ბეტონი B25		V =	0.2 X 2	= 0.31	მ³
	Beam - 123 2 (ც.)	1	Ø 18 A500C	დ.ბ.	–	27	54
		2	Ø 20 A500C	დ.ბ.	–	27	66
		1.1	Ø 8 A240C	1450	28 X 2	81.20	32
		მძიმე ბეტონი B25		V =	0.3 X 2	= 0.67	მ³
	Beam - 101 2 (ც.)	1	Ø 18 A500C	4700	4 X 2	37.60	75
		2	Ø 18 A500C	5500	4 X 2	44.00	88
		1.1	Ø 8 A240C	1450	54 X 2	156.60	62
		მძიმე ბეტონი B25		V =	0.6 X 2	= 1.15	მ³

შენიშვნა:
NOTE:

No	Date	Revision	Issued by
----	----	----	----
----	----	----	----
----	----	----	----
----	----	----	----
----	----	----	----

სიტუაციური სქემა
KEY PLAN

მისამართი
ADDRESS
ქ. თბილისი, მწვანე ქალაქი ლისზე, ფაზა N3. C4 საცხოვრებელი ბლოკი. ს.კ. N01.10.18.006.312

პროექტი
PROJECT
მრავალბინიანი საცხოვრებელი სახლი

ნახაზი
DRWG.
მონოლითური რიგელის სპეციფიკაცია XX

CUBICON DESIGN & BUILDING ENGINEERING
შპს "კუბიკონი", თბილისი, მარშალ გელოვანის გამზ. 13
ტელ: (+995 591) 116444 www.cubicon.ge

	შესრულა: ISSUED BY:	შეამოწმა APPROVED BY:
	GG	SHM
	ფაილი FILE BEAM SECT.	პროექტის #: PROJECT No. 73A19
	ფორმატი PAPER SIZE A3	მასშტაბი SCALE ----
ნახ.კოდი DRWG. No S - 462	კორექტ. REVISION 00	სტატუსი STATUS C.D.

08.02.2022

კონსტრ. დასახ. და სართული	ელემენტის დასახ. და რაოდენობა	პოზ. №	დიამეტრი ან კვეთი (მმ)	ერთეულის სიგრძე (მმ.)	ხარაჩი ერთ სართულზე		
					რაოდენობა (ც.)	სიგრძე (მ.)	წონა (კგ.)
რიგელების სპეციფიკაცია 17.40 ნიშნულზე (1 სართულზე)	Beam - 105 2 (ც.)	1	Ø 18 A500C	7600	4 X 2	60.80	121
		2	Ø 18 A500C	8500	4 X 2	68.00	136
		3	Ø 18 A500C	3000	2 X 2	12.00	24
		1.1	Ø 8 A240C	1450	90 X 2	261.00	103
		მძიმე ბეტონი B25		V =	0.9 X 2	= 1.85	მ³
	Beam - 107 2 (ც.)	1	Ø 18 A500C	2100	4 X 2	16.80	34
		2	Ø 18 A500C	3800	6 X 2	45.60	91
		1.1	Ø 8 A240C	1450	18 X 2	52.20	21
		მძიმე ბეტონი B25		V =	0.3 X 2	= 0.52	მ³
	Beam - 99 2 (ც.)	1	Ø 20 A500C	3700	5 X 2	37.00	91
		2	Ø 25 A500C	5700	5 X 2	57.00	220
		3	Ø 18 A500C	3700	4 X 2	29.60	59
		1.5	Ø 8 A240C	500	34 X 2	34.00	13
		2.5	Ø 8 A240C	2690	34 X 2	182.92	72
		მძიმე ბეტონი B25		V =	1.4 X 2	= 2.74	მ³
	Beam - 109 2 (ც.)	1	Ø 20 A500C	4300	5 X 2	43.00	106
		2	Ø 18 A500C	3700	2 X 2	14.80	30
		3	Ø 18 A500C	8200	4 X 2	65.60	131
		4	Ø 25 A500C	6000	5 X 2	60.00	231
		5	Ø 20 A500C	8000	4 X 2	64.00	158
		1.1	Ø 8 A240C	1450	92 X 2	266.80	105
		1.5	Ø 8 A240C	500	52 X 2	52.00	21
		2.5	Ø 8 A240C	2690	52 X 2	279.76	110
		მძიმე ბეტონი B25		V =	1.6 X 2	= 3.24	მ³
	Beam - 110 2 (ც.)	1	Ø 20 A500C	4300	5 X 2	43.00	106
		2	Ø 18 A500C	3700	2 X 2	14.80	30
		3	Ø 18 A500C	7500	4 X 2	60.00	120
		4	Ø 18 A500C	6000	4 X 2	48.00	96
		5	Ø 25 A500C	8000	5 X 2	80.00	308
		6	Ø 20 A500C	10000	4 X 2	80.00	197
		1.1	Ø 8 A240C	1450	154 X 2	446.60	176
		1.5	Ø 8 A240C	500	40 X 2	40.00	16
		2.5	Ø 8 A240C	2690	40 X 2	215.20	85
		მძიმე ბეტონი B25		V =	2.1 X 2	= 4.29	მ³

კონსტრ. დასახ. და სართული	ელემენტის დასახ. და რაოდენობა	პოზ. №	დიამეტრი ან კვეთი (მმ)	ერთეულის სიგრძე (მმ.)	ხარაჩი ერთ სართულზე		
					რაოდენობა (ც.)	სიგრძე (მ.)	წონა (კგ.)
რიგელების სპეციფიკაცია 17.40 ნიშნულზე (1 სართულზე)	Beam - 74' 2 (ც.)	1	Ø 18 A500C	5800	4 X 2	46.40	93
		2	Ø 18 A500C	6700	4 X 2	53.60	107
		1.1	Ø 8 A240C	1450	68 X 2	197.20	78
		მძიმე ბეტონი B25		V =	0.7 X 2	= 1.42	მ³
	Beam - 75' 2 (ც.)	1	Ø 18 A500C	4200	4 X 2	33.60	67
		2	Ø 18 A500C	5100	4 X 2	40.80	81
		1.1	Ø 8 A240C	1450	46 X 2	133.40	53
		მძიმე ბეტონი B25		V =	0.6 X 2	= 1.27	მ³
	Beam - 81' 2 (ც.)	1	Ø 18 A500C	8000	4 X 2	64.00	128
		2	Ø 18 A500C	8900	4 X 2	71.20	142
		1.1	Ø 8 A240C	1450	98 X 2	284.20	112
		მძიმე ბეტონი B25		V =	1.0 X 2	= 1.94	მ³
	Beam - 111 2 (ც.)	1	Ø 18 A500C	11500	4 X 2	92.00	184
		2	Ø 18 A500C	9000	4 X 2	72.00	144
		3	Ø 18 A500C	2400	4 X 2	19.20	38
		1.1	Ø 8 A240C	1450	142 X 2	411.80	162
		მძიმე ბეტონი B25		V =	1.4 X 2	= 2.79	მ³
	Beam - 20 2 (ც.)	1	Ø 20 A500C	5800	2 X 2	23.20	57
		2	Ø 18 A500C	7000	2 X 2	28.00	56
		1.1	Ø 8 A240C	1320	37 X 2	97.68	39
		მძიმე ბეტონი B25		V =	0.4 X 2	= 0.71	მ³
	Beam - 113 2 (ც.)	1	Ø 18 A500C	2200	2 X 2	8.80	18
		2	Ø 20 A500C	3100	2 X 2	12.40	31
		1.2	Ø 8 A240C	1320	18 X 2	47.52	19
		მძიმე ბეტონი B25		V =	0.1 X 2	= 0.27	მ³
	Beam - 114 2 (ც.)	1	Ø 18 A500C	11400	4 X 2	91.20	182
		2	Ø 18 A500C	3000	4 X 2	24.00	48
		3	Ø 18 A500C	10500	4 X 2	84.00	168
		1.1	Ø 8 A240C	1450	152 X 2	440.80	174
		მძიმე ბეტონი B25		V =	1.4 X 2	= 2.75	მ³

შენიშვნა:
NOTE:

No	Date	Revision	Issued by
----	----	----	----
----	----	----	----
----	----	----	----
----	----	----	----
----	----	----	----
----	----	----	----

სიტუაციური სქემა
KEY PLAN

მისამართი
ADDRESS
ქ. თბილისი, მწვანე ქალაქი ლისზე, ფაზა N3. C4 საცხოვრებელი ბლოკი. ს.კ. N01.10.18.006.312

პროექტი
PROJECT
მრავალბინიანი საცხოვრებელი სახლი

ნახაზი
DRWG.
მონოლითური რიგელის სპეციფიკაცია XXI

CUBICON DESIGN & BUILDING ENGINEERING
შპს "კუბიკონი", თბილისი, მარშალ გელოვანის გამზ. 13
ტელ: (+995 591) 116444 www.cubicon.ge

შესრულა: ISSUED BY:	შეამოწმა APPROVED BY:
GG	SHM
ფაილი FILE: BEAM SECT.	პროექტის #: PROJECT No: 73A19
ფორმატი PAPER SIZE: A3	მასშტაბი SCALE: ----
ნახ.კოდი DRWG. No: S - 463	კორექტ. REVISION: 00
სტატუსი STATUS: C.D.	

08.02.2022

რიგელების სპეციფიკაცია 20.90 ნიშნულზე

(1 სართულზე)

კონსტრ. დასახ. და სართული	ელემენტის დასახ. და რაოდენობა	პოზ. №	დიამეტრი ან კვეთი (მმ)	ერთეულის სიმრავლე (მმ.)	ხარჯი ერთ სართულზე: რაოდენობა (ც.)	ხარჯი ერთ სართულზე: სიმრავლე (მ.)	ხარჯი ერთ სართულზე: წონა (კგ.)
	Beam - 81 2 (ც.)	1	Ø 18 A500C	5000	4 X 2	40.00	80
		2	Ø 18 A500C	5800	4 X 2	46.40	93
		3	Ø 18 A500C	2400	2 X 2	9.60	19
		1.1	Ø 8 A240C	1450	62 X 2	179.80	71
		მძიმე ბეტონი B25		V =	1.5 X 2	= 3.06	მ³
	Beam - 82 2 (ც.)	1	Ø 18 A500C	7700	4 X 2	61.60	123
		2	Ø 20 A500C	7900	4 X 2	63.20	156
		3	Ø 18 A500C	3000	2 X 2	12.00	24
		1.1	Ø 8 A240C	1450	76 X 2	220.40	87
		მძიმე ბეტონი B25		V =	0.9 X 2	= 1.74	მ³
	Beam - 74 2 (ც.)	1	Ø 18 A500C	9700	4 X 2	77.60	155
		2	Ø 18 A500C	12000	4 X 2	96.00	192
		3	Ø 18 A500C	2400	2 X 2	9.60	19
		4	Ø 18 A500C	3000	2 X 2	12.00	24
		1.1	Ø 8 A240C	1450	350 X 2	1015.00	400
		მძიმე ბეტონი B25		V =	1.2 X 2	= 2.35	მ³
	Beam - 75 2 (ც.)	1	Ø 18 A500C	11100	4 X 2	88.80	177
		2	Ø 18 A500C	12000	4 X 2	96.00	192
		1.1	Ø 8 A240C	1450	142 X 2	411.80	162
		მძიმე ბეტონი B25		V =	1.3 X 2	= 2.69	მ³
	Beam - 76 2 (ც.)	1	Ø 18 A500C	4400	4 X 2	35.20	70
		2	Ø 20 A500C	5300	4 X 2	42.40	105
		1.1	Ø 8 A240C	1450	50 X 2	145.00	57
		მძიმე ბეტონი B25		V =	0.5 X 2	= 1.09	მ³
	Beam - 77 2 (ც.)	1	Ø 18 A500C	9000	4 X 2	72.00	144
		2	Ø 18 A500C	4500	4 X 2	36.00	72
		3	Ø 20 A500C	5700	4 X 2	45.60	112
		4	Ø 20 A500C	9000	4 X 2	72.00	177
		5	Ø 18 A500C	3000	2 X 2	12.00	24
		6	Ø 18 A500C	4000	2 X 2	16.00	32
		1.1	Ø 8 A240C	1450	206 X 2	597.40	236
		მძიმე ბეტონი B25		V =	1.5 X 2	= 2.99	მ³

რიგელების სპეციფიკაცია 20.90 ნიშნულზე

(1 სართულზე)

კონსტრ. დასახ. და სართული	ელემენტის დასახ. და რაოდენობა	პოზ. №	დიამეტრი ან კვეთი (მმ)	ერთეულის სიმრავლე (მმ.)	ხარჯი ერთ სართულზე: რაოდენობა (ც.)	ხარჯი ერთ სართულზე: სიმრავლე (მ.)	ხარჯი ერთ სართულზე: წონა (კგ.)
	Beam - 78 2 (ც.)	1	Ø 18 A500C	2100	4 X 2	16.80	34
		2	Ø 18 A500C	3600	4 X 2	28.80	58
		1.1	Ø 8 A240C	1450	26 X 2	75.40	30
		მძიმე ბეტონი B25		V =	0.4 X 2	= 0.78	მ³
	Beam - 74' 2 (ც.)	1	Ø 18 A500C	5800	4 X 2	46.40	93
		2	Ø 18 A500C	6700	4 X 2	53.60	107
		1.1	Ø 8 A240C	1450	68 X 2	197.20	78
		მძიმე ბეტონი B25		V =	0.7 X 2	= 1.42	მ³
	Beam - 75' 2 (ც.)	1	Ø 18 A500C	4200	4 X 2	33.60	67
		2	Ø 18 A500C	5100	4 X 2	40.80	81
		1.1	Ø 8 A240C	1450	46 X 2	133.40	53
		მძიმე ბეტონი B25		V =	0.6 X 2	= 1.27	მ³
	Beam - 81' 2 (ც.)	1	Ø 18 A500C	8000	4 X 2	64.00	128
		2	Ø 18 A500C	8900	4 X 2	71.20	142
		1.1	Ø 8 A240C	1450	98 X 2	284.20	112
		მძიმე ბეტონი B25		V =	1.0 X 2	= 1.94	მ³
	Beam - 79 2 (ც.)	1	Ø 18 A500C	9000	4 X 2	72.00	144
		2	Ø 18 A500C	7700	4 X 2	61.60	123
		3	Ø 20 A500C	12000	4 X 2	96.00	237
		4	Ø 20 A500C	6400	4 X 2	51.20	126
		5	Ø 18 A500C	3000	4 X 2	24.00	48
		6	Ø 18 A500C	4000	10 X 2	80.00	160
		1.1	Ø 8 A240C	1450	204 X 2	591.60	233
		მძიმე ბეტონი B25		V =	1.9 X 2	= 3.77	მ³
	Beam - 123 2 (ც.)	1	Ø 18 A500C	წ.ბ.	–	14	29
		2	Ø 20 A500C	წ.ბ.	–	14	35
		1.1	Ø 8 A240C	1450	15 X 2	43.50	17
		მძიმე ბეტონი B25		V =	0.2 X 2	= 0.36	მ³
	Beam - 124 2 (ც.)	1	Ø 18 A500C	წ.ბ.	–	12	25
		2	Ø 25 A500C	წ.ბ.	–	12	48
		1.1	Ø 8 A240C	1450	13 X 2	37.70	15
		მძიმე ბეტონი B25		V =	0.2 X 2	= 0.31	მ³
	Beam - 83 2 (ც.)	1	Ø 18 A500C	5200	4 X 2	41.60	83
		2	Ø 18 A500C	5800	4 X 2	46.40	93
		1.1	Ø 8 A240C	1450	56 X 2	162.40	64
		მძიმე ბეტონი B25		V =	0.5 X 2	= 0.96	მ³

შენიშვნა:
NOTE:

No	Date	Revision	Issued by
----	----	----	----
----	----	----	----
----	----	----	----
----	----	----	----
----	----	----	----

სიტუაციური სქემა
KEY PLAN

მისამართი
ADDRESS
ქ. თბილისი, მწვანე ქალაქი ლისზე, ფაზა N3. C4 საცხოვრებელი ბლოკი. ს.კ. N01.10.18.006.312

პროექტი
PROJECT
მრავალბინიანი საცხოვრებელი სახლი

ნახაზი
DRWG.
მონოლითური რიგელის სპეციფიკაცია XXII

CUBICON DESIGN & BUILDING ENGINEERING
შპს "კუბიკონი", თბილისი, მარშალ გელოვანის გამზ. 13
ტელ: (+995 591) 116444 www.cubicon.ge

შესრულა: ISSUED BY:	შეამოწმა APPROVED BY:
GG	SHM
ფაილი FILE BEAM SECT.	პროექტის #: PROJECT No. 73A19
ფორმატი PAPER SIZE A3	მასშტაბი SCALE ----
ნახ.კოდი DRWG. No S - 464	კორექტ. REVISION 00
სტატუსი STATUS C.D.	

08.02.2022

კონსტრ. დასახ. და სართული	ელემენტის დასახ. და რაოდენობა	პოზ. №	დიამეტრი ან კვეთი (მმ)		ერთეულის სიმძიმე (მმ.)	ხარაჩი ერთ სართულზე		
						რაოდენობა (ც.)	სიმძიმე (მ.)	წონა (კმ.)
რიგელების სპეციფიკაცია 24.40 ნიშნულზე (1 სართულზე)	Beam - 84 2 (ც.)	1	Ø 18	A500C	4900	4 X 2	39.20	78
		2	Ø 18	A500C	7100	4 X 2	56.80	113
		3	Ø 20	A500C	5800	4 X 2	46.40	114
		4	Ø 20	A500C	8000	4 X 2	64.00	158
		5	Ø 18	A500C	2400	4 X 2	19.20	38
		6	Ø 18	A500C	3000	2 X 2	12.00	24
		1.1	Ø 8	A240C	1450	136 X 2	394.40	156
		მძიმე ბეტონი B25			V =	1.5 X 2	= 2.94	მ³
	Beam - 85 2 (ც.)	1	Ø 18	A500C	5400	4 X 2	43.20	86
		2	Ø 18	A500C	5400	4 X 2	43.20	86
		3	Ø 18	A500C	2400	2 X 2	9.60	19
		1.1	Ø 8	A240C	1450	52 X 2	150.80	59
		მძიმე ბეტონი B25			V =	0.6 X 2	= 1.11	მ³
	Beam - 75 2 (ც.)	1	Ø 18	A500C	11100	4 X 2	88.80	177
		2	Ø 18	A500C	12000	4 X 2	96.00	192
		1.1	Ø 8	A240C	1450	142 X 2	411.80	162
		მძიმე ბეტონი B25			V =	1.3 X 2	= 2.69	მ³
	Beam - 79 2 (ც.)	1	Ø 18	A500C	9000	4 X 2	72.00	144
		2	Ø 18	A500C	7700	4 X 2	61.60	123
		3	Ø 20	A500C	12000	4 X 2	96.00	237
		4	Ø 20	A500C	6400	4 X 2	51.20	126
		5	Ø 18	A500C	3000	4 X 2	24.00	48
		6	Ø 18	A500C	4000	10 X 2	80.00	160
		1.1	Ø 8	A240C	1450	204 X 2	591.60	233
		მძიმე ბეტონი B25			V =	1.9 X 2	= 3.77	მ³
	Beam - 86 2 (ც.)	1	Ø 18	A500C	7900	4 X 2	63.20	126
		2	Ø 18	A500C	8800	4 X 2	70.40	141
		1.1	Ø 8	A240C	1450	96 X 2	278.40	110
		მძიმე ბეტონი B25			V =	1.0 X 2	= 1.92	მ³

შენიშვნა:
NOTE:

No	Date	Revision	Issued by
----	----	----	----
----	----	----	----
----	----	----	----
----	----	----	----
----	----	----	----

სიტუაციური სქემა
KEY PLAN

მისამართი
ADDRESS
ქ. თბილისი, მწვანე ქალაქი ლისზე, ფაზა N3. C4 საცხოვრებელი ბლოკი. ს.კ. N01.10.18.006.312

პროექტი
PROJECT
მრავალბინიანი საცხოვრებელი სახლი

ნახაზი
DRWG.
მონოლითური რიგელის სპეციფიკაცია XXIII

CUBICON DESIGN & BUILDING ENGINEERING
შპს "კუბიკონი". თბილისი, მარშალ გელოვანის გამზ. 13
ტელ: (+995 591) 116444 www.cubicon.ge

	შესრულა: ISSUED BY:	შეამოწმა APPROVED BY:
	GG	SHM
	ფაილი FILE BEAM SECT.	პროექტის #: PROJECT No 73A19
	ფორმატი PAPER SIZE A3	მასშტაბი SCALE ----
ნახ.კოდი DRWG. No S - 465	კორექტ. REVISION 00	სტატუსი STATUS C.D.

08.02.2022

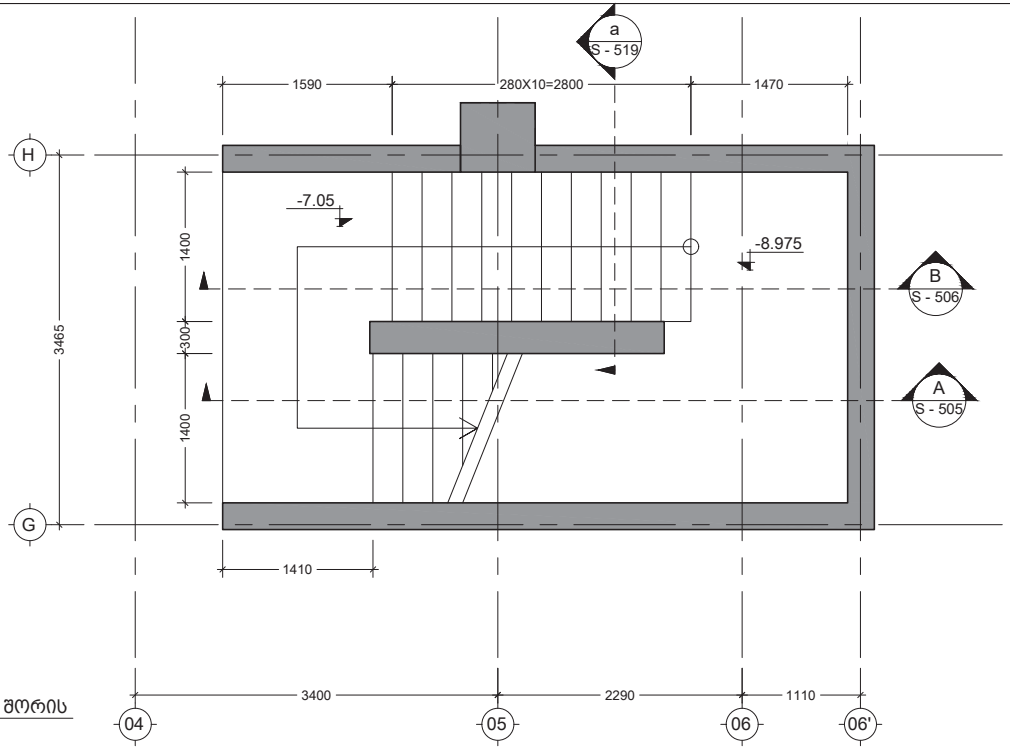

---- / -
კიბე-1-ის გეგმა -8.975 და -7.05 ნიშნულებს შორის
Scale: 1:50

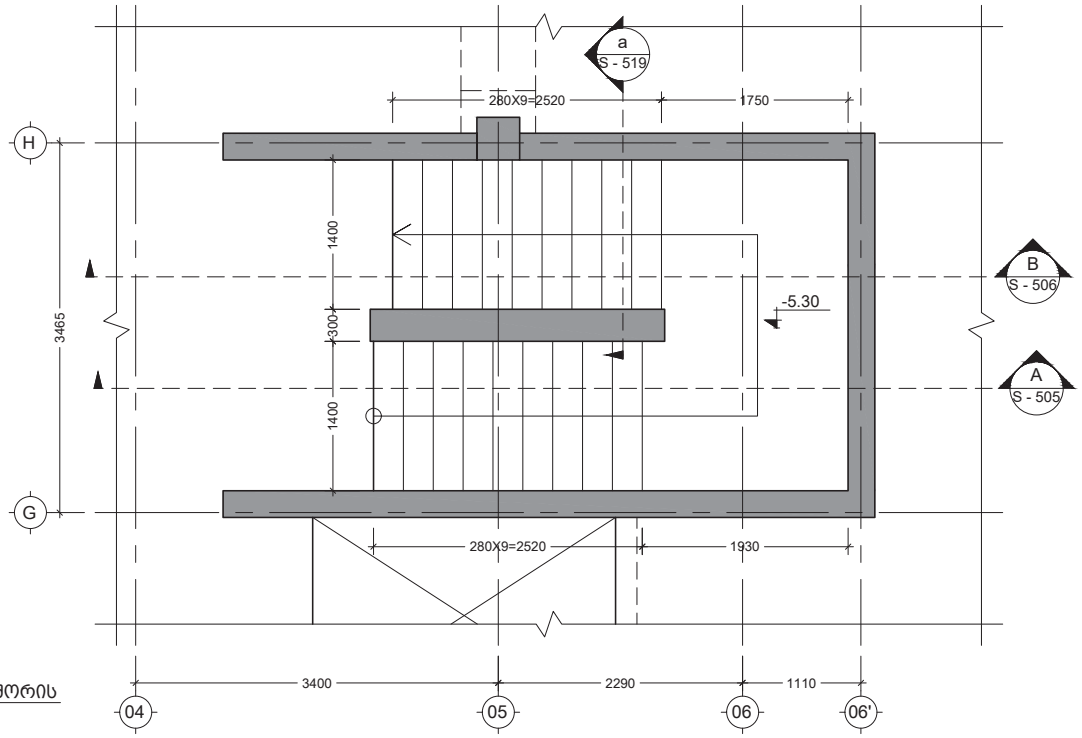

---- / -
კიბე-1-ის გეგმა -7.05 და -3.60 ნიშნულებს შორის
Scale: 1:50

შენიშვნა:
NOTE:

No	Date	Revision	Issued by
----	----	----	----
----	----	----	----
----	----	----	----
----	----	----	----
----	----	----	----

სიტუაციური სქემა
KEY PLAN

მისამართი
ADDRESS
ქ. თბილისი, მწვანე ქალაქი ლისზე, ფაზა N3. C4 საცხოვრებელი ბლოკი. ს.კ. N01.10.18.006.312

პროექტი
PROJECT
მრავალბინიანი საცხოვრებელი სახლი

ნახაზი
DRWG.
კიბე-1-ის გეგმა -8.975 და -3.60 ნიშნულებს შორის

CUBICON DESIGN & BUILDING ENGINEERING
შპს "კუბიკონი". თბილისი, მარშალ გელოვანის გამზ. 13
ტელ: (+995 591) 116444 www.cubicon.ge

	შესრულა: ISSUED BY:	შეამოწმა APPROVED BY:
	VM	SHM
ფაილი FILE	STAIR_1	პროექტის #: PROJECT No: 73A19
ფორმატი PAPER SIZE	A3	მასშტაბი SCALE 1:50
ნახ.კოდი DRWG. No	S - 501	კორექტ. REVISION 00
სტატუსი STATUS	C.D.	

08.02.2022

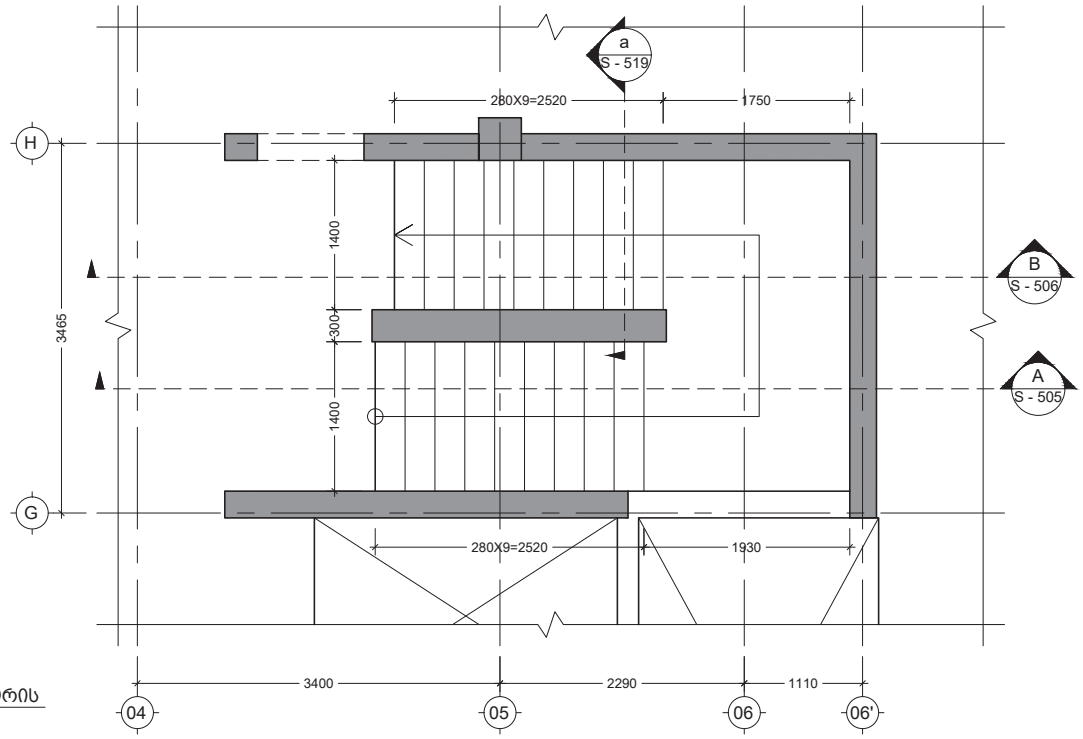

---- / -
კიბე-1-ის გეგმა -3.60 და -0.10 ნიშნულებს შორის
Scale: 1:50

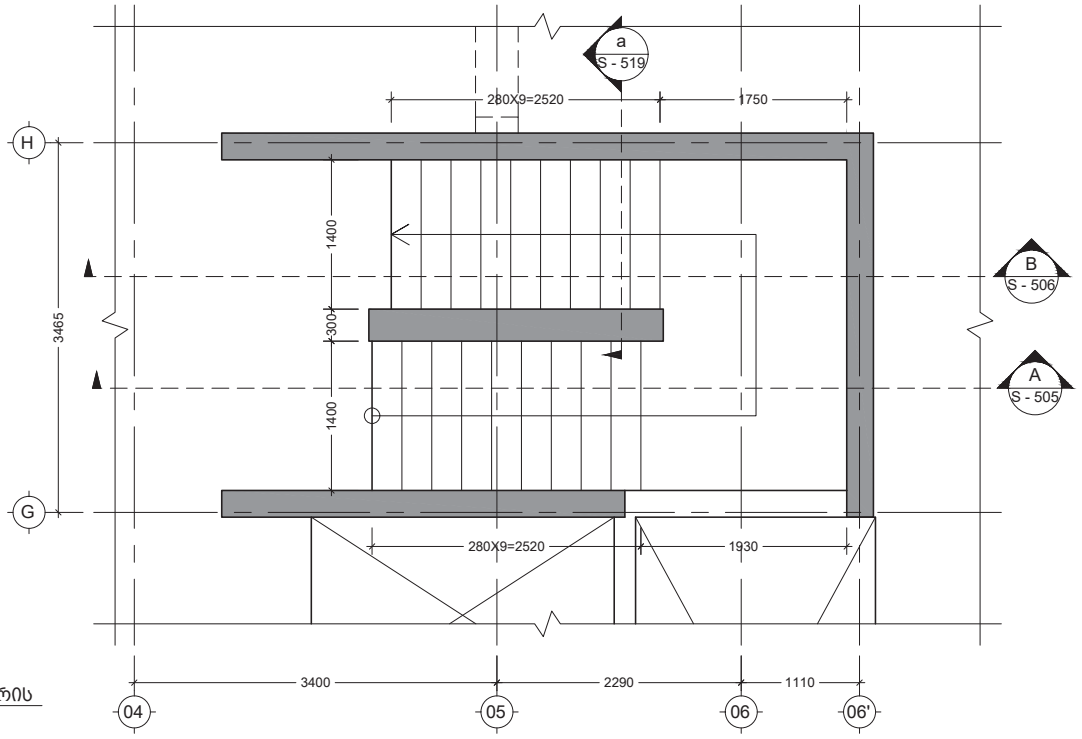

---- / -
კიბე-1-ის გეგმა -0.10 და 3.40 ნიშნულებს შორის
Scale: 1:50

შენიშვნა:
NOTE:

No	Date	Revision	Issued by
----	----	----	----
----	----	----	----
----	----	----	----
----	----	----	----
----	----	----	----

სიტუაციური სქემა
KEY PLAN

მისამართი
ADDRESS
ქ. თბილისი, მწვანე ქალაქი ლისზე, ფაზა N3. C4 საცხოვრებელი ბლოკი. ს.კ. N01.10.18.006.312

პროექტი
PROJECT
მრავალბინიანი საცხოვრებელი სახლი

ნახაზი
DRWG.
კიბე-1-ის გეგმა -3.60 და 3.40 ნიშნულებს შორის

CUBICON DESIGN & BUILDING ENGINEERING
შპს "კუბიკონი", თბილისი, მარშალ გელოვანის გამზ. 13
ტელ: (+995 591) 116444 www.cubicon.ge

	შესრულა: ISSUED BY:	შეამოწმა APPROVED BY:
	VM	SHM
	ფაილი FILE: STAIR_1	პროექტის #: PROJECT No: 73A19
	ფორმატი PAPER SIZE: A3	მასშტაბი SCALE: 1:50
ნახ.კოდი DRWG. No: S - 502	კორექტ. REVISION: 00	სტატუსი STATUS: C.D.

08.02.2022

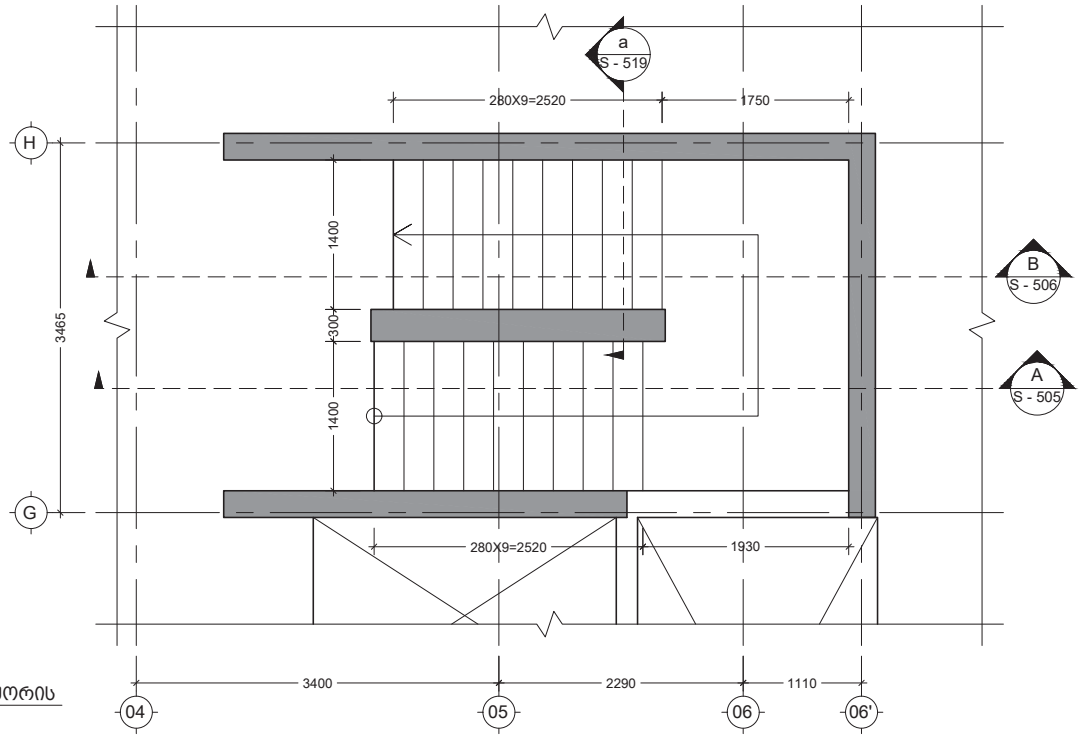

---- / -
კიბე-1-ის გეგმა 3.40 და 6.90 ნიშნულებს შორის
Scale: 1:50

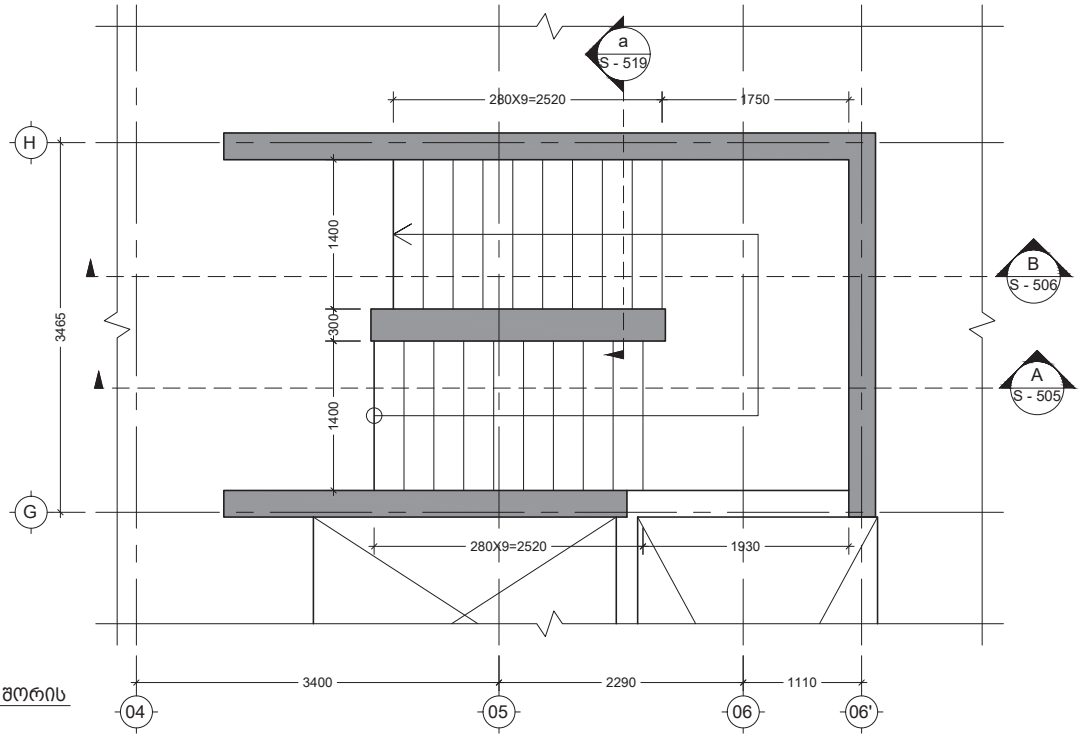

---- / -
კიბე-1-ის გეგმა 6.90 და 10.40 ნიშნულებს შორის
Scale: 1:50

შენიშვნა:
NOTE:

No	Date	Revision	Issued by
----	----	----	----
----	----	----	----
----	----	----	----
----	----	----	----
----	----	----	----

სიტუაციური სქემა
KEY PLAN

მისამართი
ADDRESS
ქ. თბილისი, მწვანე ქალაქი ლისზე, ფაზა N3. C4 საცხოვრებელი ბლოკი. ს.კ. N01.10.18.006.312

პროექტი
PROJECT
მრავალბინიანი საცხოვრებელი სახლი

ნახაზი
DRWG.
კიბე-1-ის გეგმა 3.40 და 10.40 ნიშნულებს შორის

CUBICON
DESIGN & BUILDING ENGINEERING
შპს "კუბიკონი", თბილისი, მარშალ გელოვანის გამზ. 13
ტელ: (+995 591) 116444 www.cubicon.ge

	შესრულა: ISSUED BY:	შეამოწმა APPROVED BY:
	VM	SHM
	ფაილი FILE: STAIR_1	პროექტის #: PROJECT No: 73A19
	ფორმატი PAPER SIZE: A3	მასშტაბი SCALE: 1:50
ნახ.კოდი DRWG. No: S - 503	კორექტ. REVISION: 00	სტატუსი STATUS: C.D.

08.02.2022

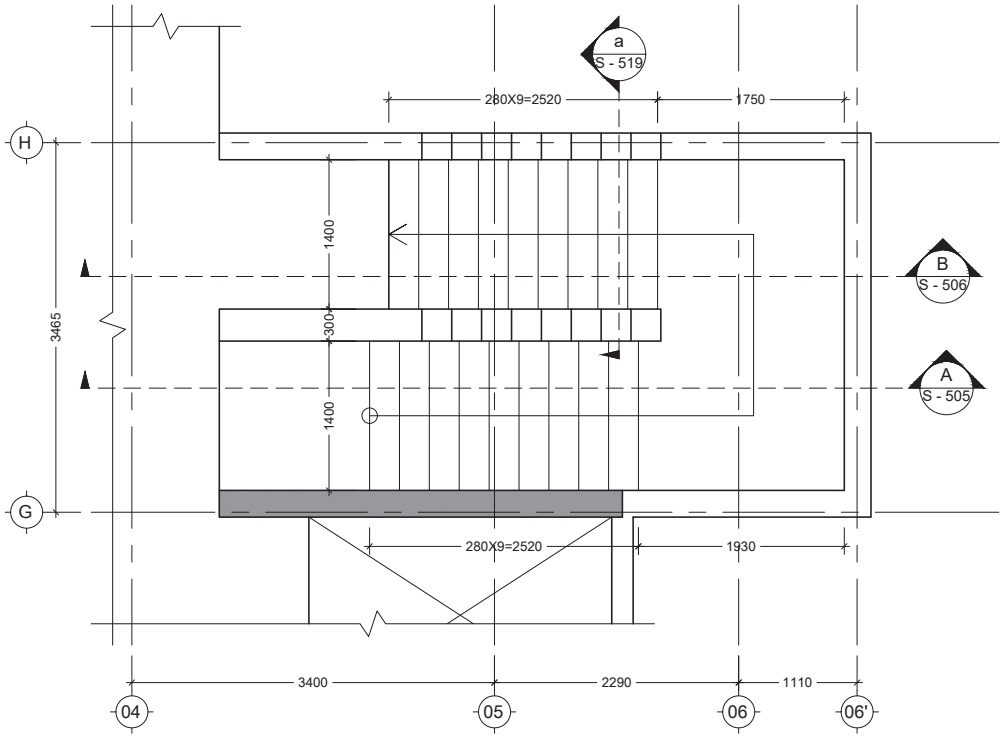

---- | -
კიბე-1-ის გეგმა 10.40 და 13.90 ნიშნულებს შორის
Scale: 1:50

შენიშვნა:
NOTE:

No	Date	Revision	Issued by
----	----	----	----
----	----	----	----
----	----	----	----
----	----	----	----
----	----	----	----

სიტუაციური სქემა
KEY PLAN

მისამართი
ADDRESS
ქ. თბილისი, მწვანე ქალაქი ლისზე, ფაზა N3. C4 საცხოვრებელი ბლოკი. ს.კ. N01.10.18.006.312

პროექტი
PROJECT
მრავალბინიანი საცხოვრებელი სახლი

ნახაზი
DRWG.
კიბე-1-ის გეგმა 10.40 და 13.90 ნიშნულებს შორის

CUBICON DESIGN & BUILDING ENGINEERING
შპს "კუბიკონი", თბილისი, მარშალ გელოვანის გამზ. 13
ტელ: (+995 591) 116444 www.cubicon.ge

	შესრულა: ISSUED BY:	შეამოწმა APPROVED BY:
	VM	SHM
	ფაილი FILE: STAIR_1	პროექტის #: PROJECT No: 73A19
	ფორმატი PAPER SIZE: A3	მასშტაბი SCALE: 1:50
ნახ.კოდი DRWG. No: S - 504	კორექტ. REVISION: 00	სტატუსი STATUS: C.D.

08.02.2022

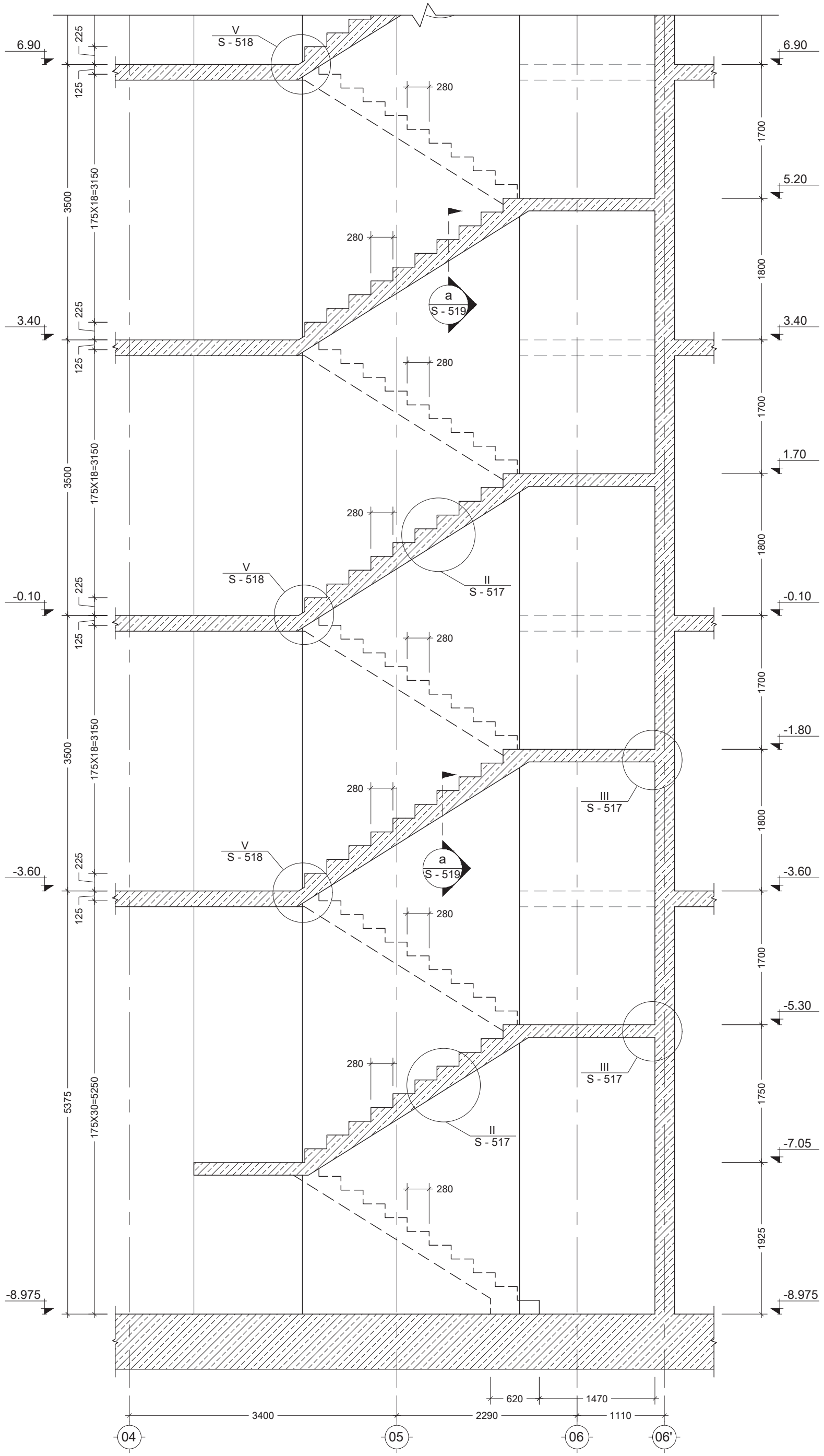

A
-
ჭრილი
Scale: 1:50

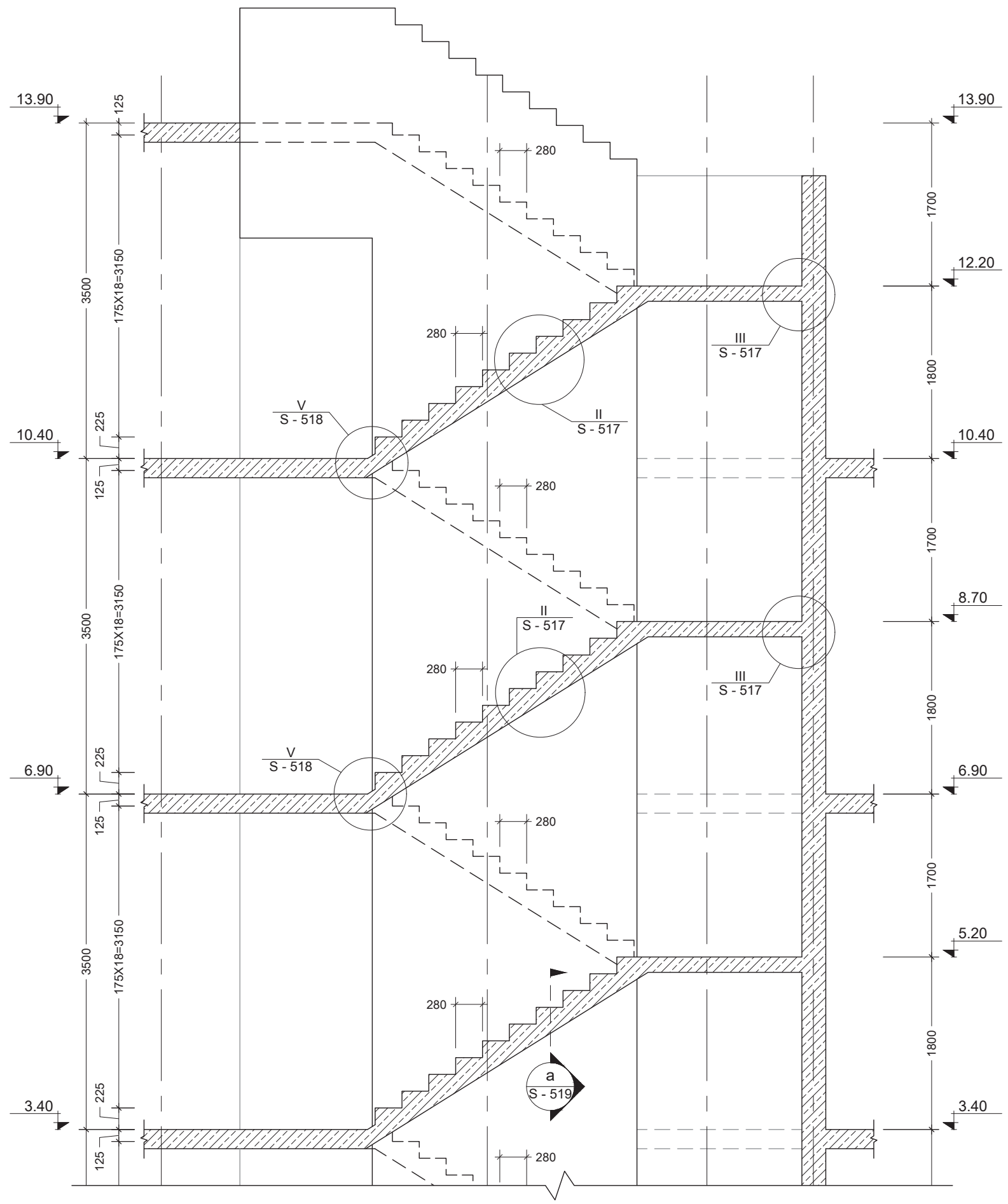

შენიშვნა:
NOTE:

No	Date	Revision	Issued by
----	----	----	----
----	----	----	----
----	----	----	----
----	----	----	----
----	----	----	----

სიტუაციური სქემა
KEY PLAN

მისამართი
ADDRESS
ქ. თბილისი, მწვანე ქალაქი ლისზე, ფაზა N3. C4 საცხოვრებელი ბლოკი. ს.კ. N01.10.18.006.312

პროექტი
PROJECT
მრავალბინიანი საცხოვრებელი სახლი

ნახაზი
DRWG.
ჭრილი A

CUBICON
DESIGN & BUILDING ENGINEERING
შპს "კუბიკონი", თბილისი, მარშალ გელოვანის გამზ. 13
ტელ: (+995 591) 116444 www.cubicon.ge

შესრულა: ISSUED BY: VM	შეამოწმა APPROVED BY: SHM
ფაილი FILE STAIR_1	პროექტის #: PROJECT No 73A19
ფორმატი PAPER SIZE A2	მასშტაბი SCALE 1:50
ნახ.კოდი DRWG. No S - 505	კორექტ. REVISION 00
სტადია STATUS C.D.	

08.02.2022

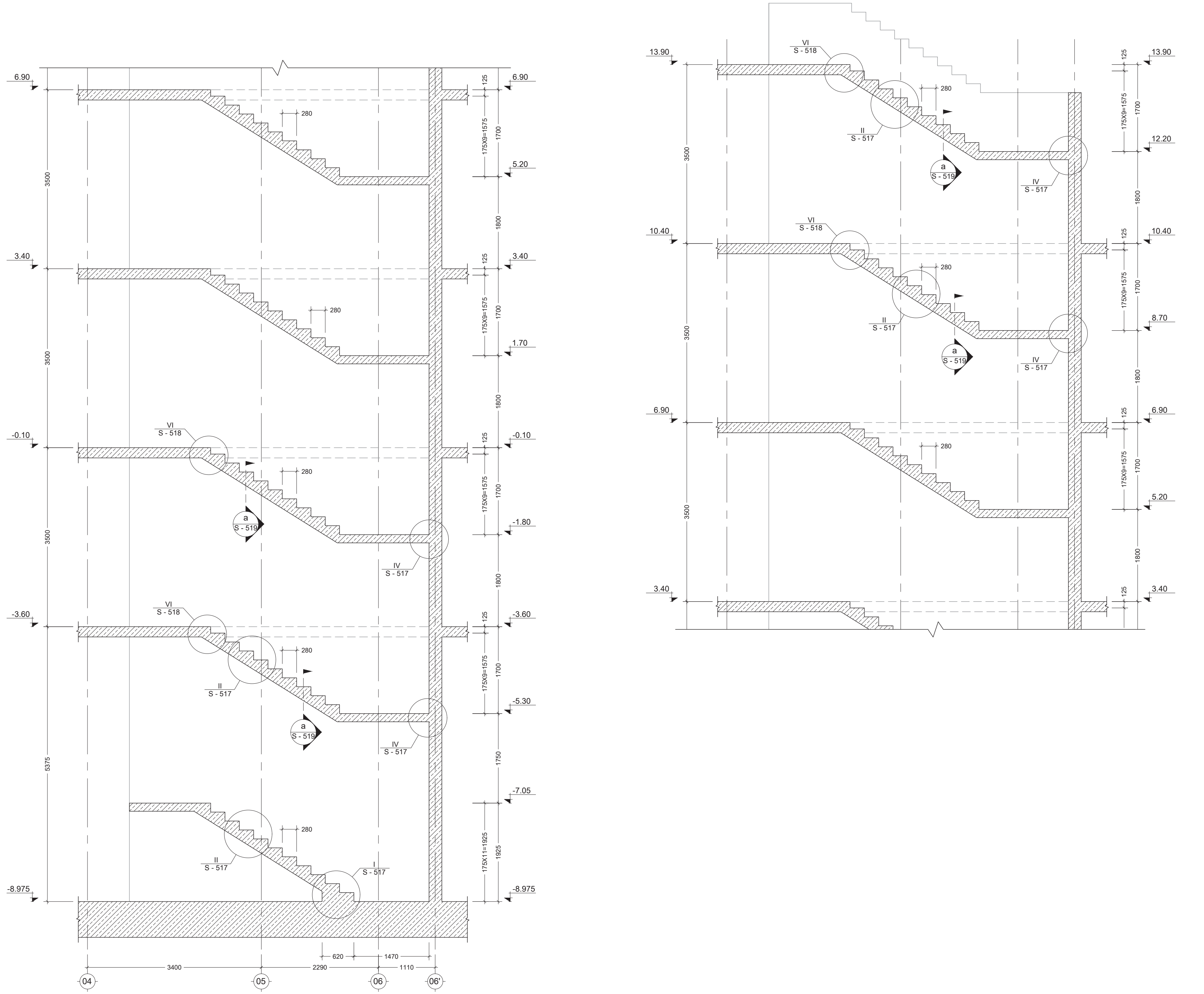

B / - ჭრილი
Scale: 1:50

შენიშვნა:
NOTE:

No	Date	Revision	Issued by
----	----	----	----
----	----	----	----
----	----	----	----
----	----	----	----
----	----	----	----

სიტუაციური სქემა
KEY PLAN

მისამართი ADDRESS: ქ. თბილისი, მწვანე ქალაქი ლისზე, ფაზა N3. C4 საცხოვრებელი ბლოკი. ს.კ. N01.10.18.006.312

პროექტი PROJECT: მრავალბინიანი საცხოვრებელი სახლი

ნახაზი DRWG.: ჭრილი B

CUBICON DESIGN & BUILDING ENGINEERING

შპს "კუბიკონი", თბილისი, მარშალ გელოვანის გამზ. 13
ტელ: (+995 591) 116444 www.cubicon.ge

შეასრულა: ISSUED BY:	შეამოწმა APPROVED BY:
VM	SHM
ფაილი FILE: STAIR_1	პროექტის #: PROJECT No: 73A19
ფორმატი PAPER SIZE: A2	მასშტაბი SCALE: 1:50

ნახ.კოდი DRWG. No	კორექტ. REVISION	სტადია STATUS
S - 506	00	C.D.

08.02.2022

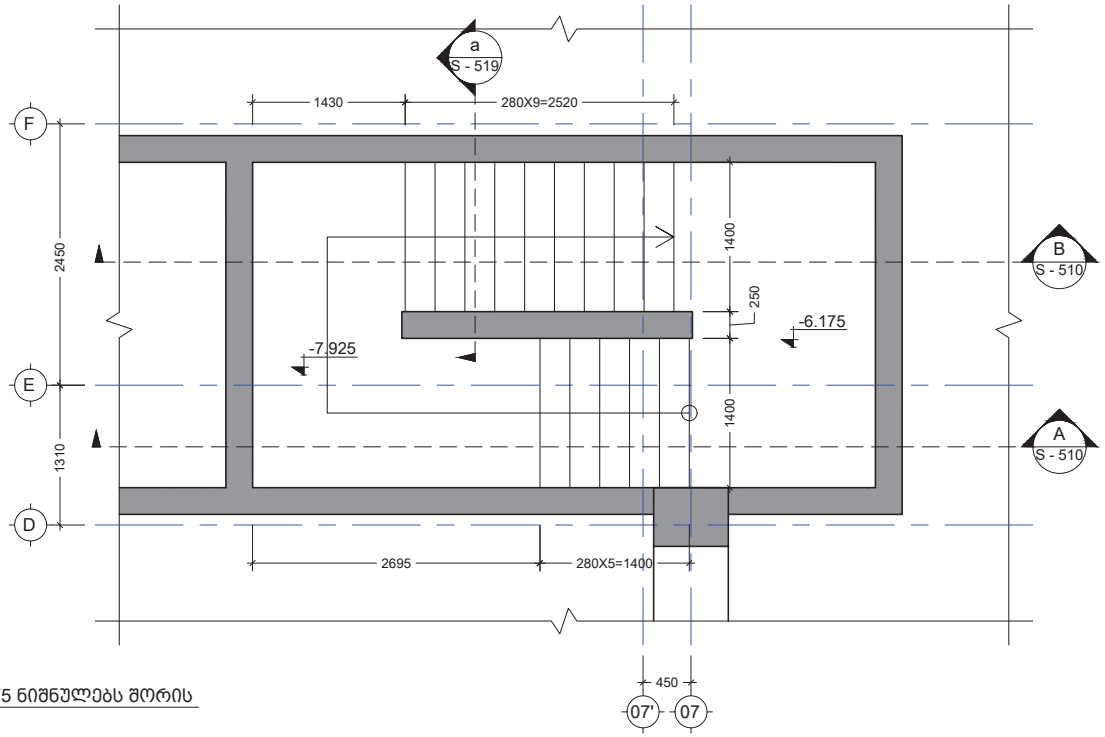

---- კიბე-2-ის გეგმა -8.975 და -6.175 ნიშნულებს შორის
Scale: 1:50

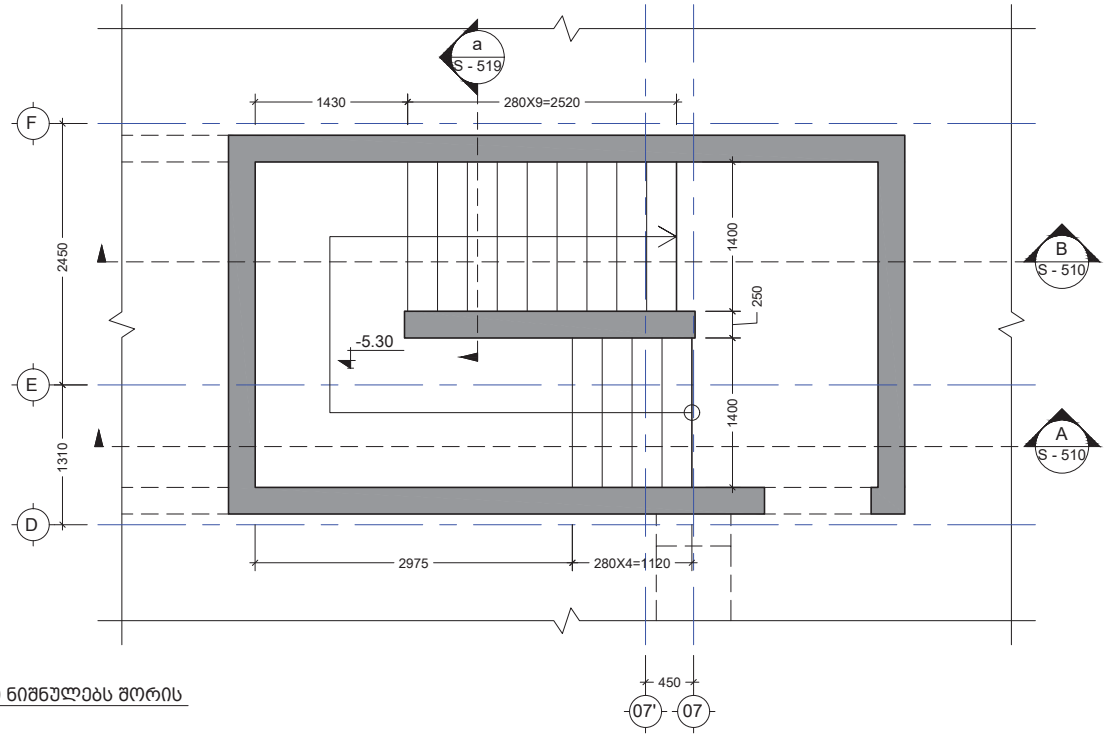

---- კიბე-2-ის გეგმა -6.175 და -3.60 ნიშნულებს შორის
Scale: 1:50

შენიშვნა:
NOTE:

No	Date	Revision	Issued by
----	----	----	----
----	----	----	----
----	----	----	----
----	----	----	----
----	----	----	----

სიტუაციური სქემა
KEY PLAN

მისამართი
ADDRESS
ქ. თბილისი, მწვანე ქალაქი ლისზე, ფაზა N3. C4 საცხოვრებელი ბლოკი. ს.კ. N01.10.18.006.312

პროექტი
PROJECT
მრავალბინიანი საცხოვრებელი სახლი

ნახაზი
DRWG.
კიბე-2-ის გეგმა -8.975 და -3.60 ნიშნულებს შორის

CUBICON DESIGN & BUILDING ENGINEERING
შპს "კუბიკონი", თბილისი, მარშალ გელოვანის გამზ. 13
ტელ: (+995 591) 116444 www.cubicon.ge

	შესრულა: ISSUED BY:	შეამოწმა APPROVED BY:
	VM	SHM
	ფაილი FILE: STAIR_2	პროექტის #: PROJECT No: 73A19
	ფორმატი PAPER SIZE: A3	მასშტაბი SCALE: 1:50
ნახ.კოდი DRWG. No: S - 507	კორექტ. REVISION: 00	სტატუსი STATUS: C.D.

08.02.2022

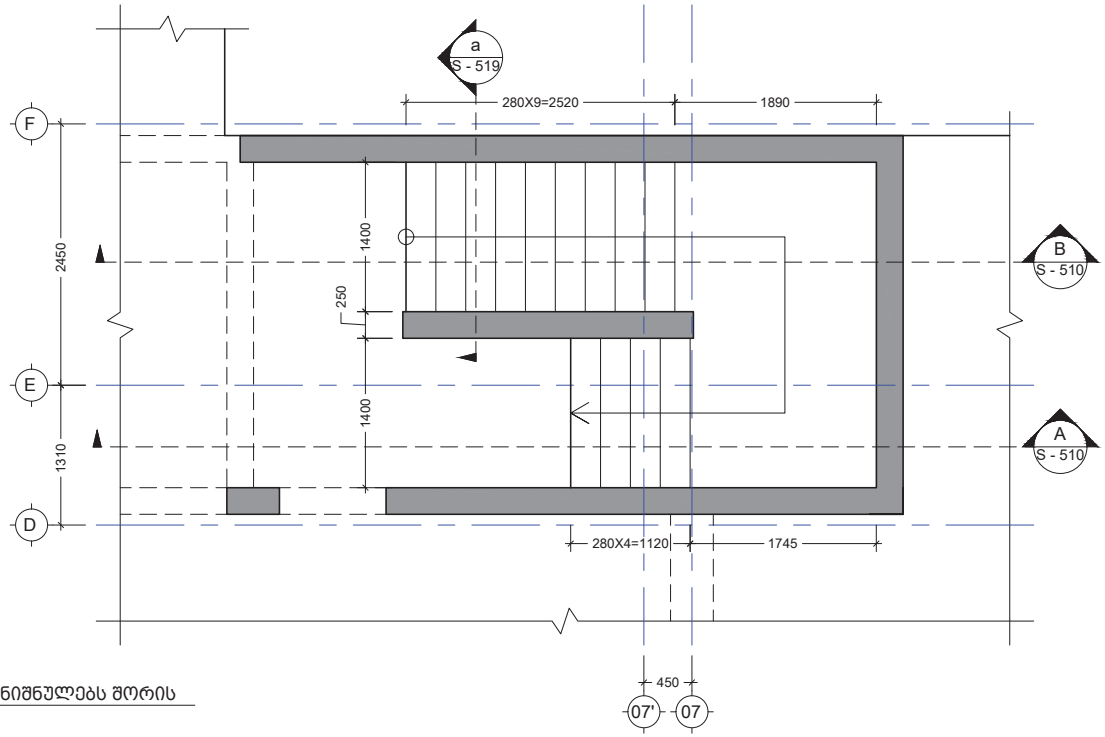

---- კიბე-2-ის გეგმა -3.60 და -0.10 ნიშნულებს შორის
-
Scale: 1:50

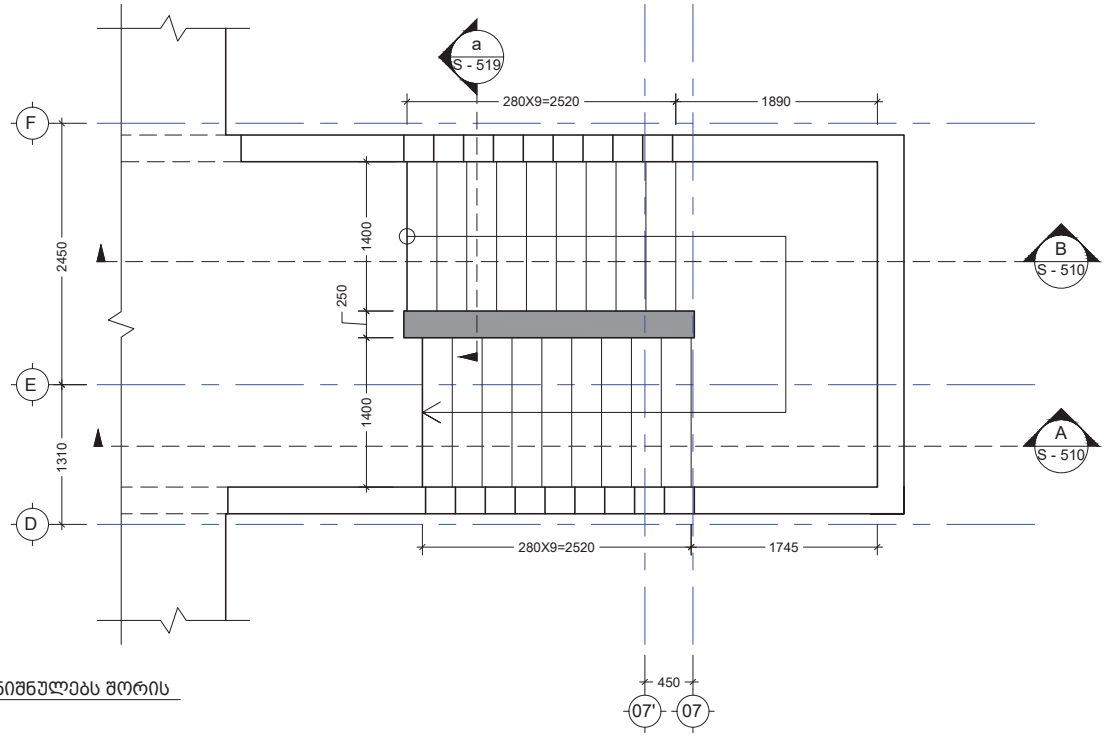

---- კიბე-2-ის გეგმა -0.10 და 3.40 ნიშნულებს შორის
-
Scale: 1:50

შენიშვნა:
NOTE:

----	----	----	----
----	----	----	----
----	----	----	----
----	----	----	----
----	----	----	----
No	Date	Revision	Issued by

სიტუაციური სქემა
KEY PLAN

მისამართი
ADDRESS
ქ. თბილისი, მწვანე ქალაქი ლისზე, ფაზა N3. C4 საცხოვრებელი ბლოკი. ს.კ. N01.10.18.006.312

პროექტი
PROJECT
მრავალბინიანი საცხოვრებელი სახლი

ნახაზი
DRWG.
კიბე-2-ის გეგმა -3.60 და 3.40 ნიშნულებს შორის

CUBICON
DESIGN & BUILDING ENGINEERING
შპს "კუბიკონი", თბილისი, მარშალ გელოვანის გამზ. 13
ტელ: (+995 591) 116444 www.cubicon.ge

	შესრულა: ISSUED BY:	შეამოწმა APPROVED BY:
	VM	SHM
	ფაილი FILE: STAIR_2	პროექტის #: PROJECT No: 73A19
	ფორმატი PAPER SIZE: A3	მასშტაბი SCALE: 1:50
ნახ.კოდი DRWG. No: S - 508	კორექტ. REVISION: 00	სტატუსი STATUS: C.D.

08.02.2022

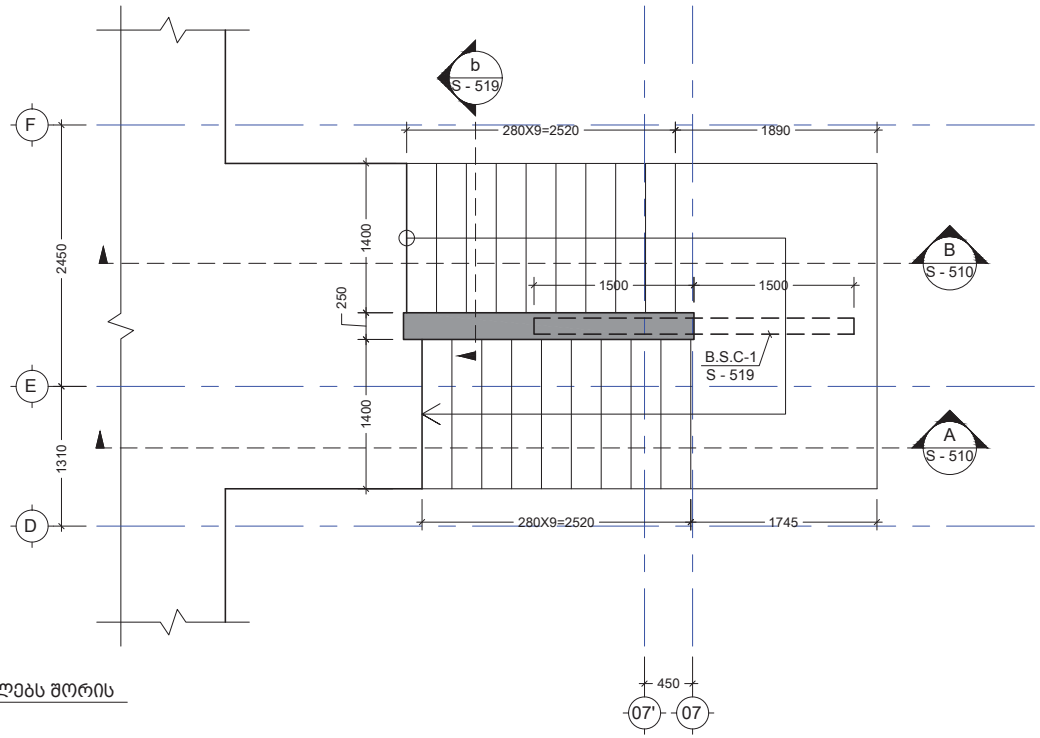

---- / -
კიბე-2-ის გეგმა 3.40 და 6.90 ნიშნულებს შორის
Scale: 1:50

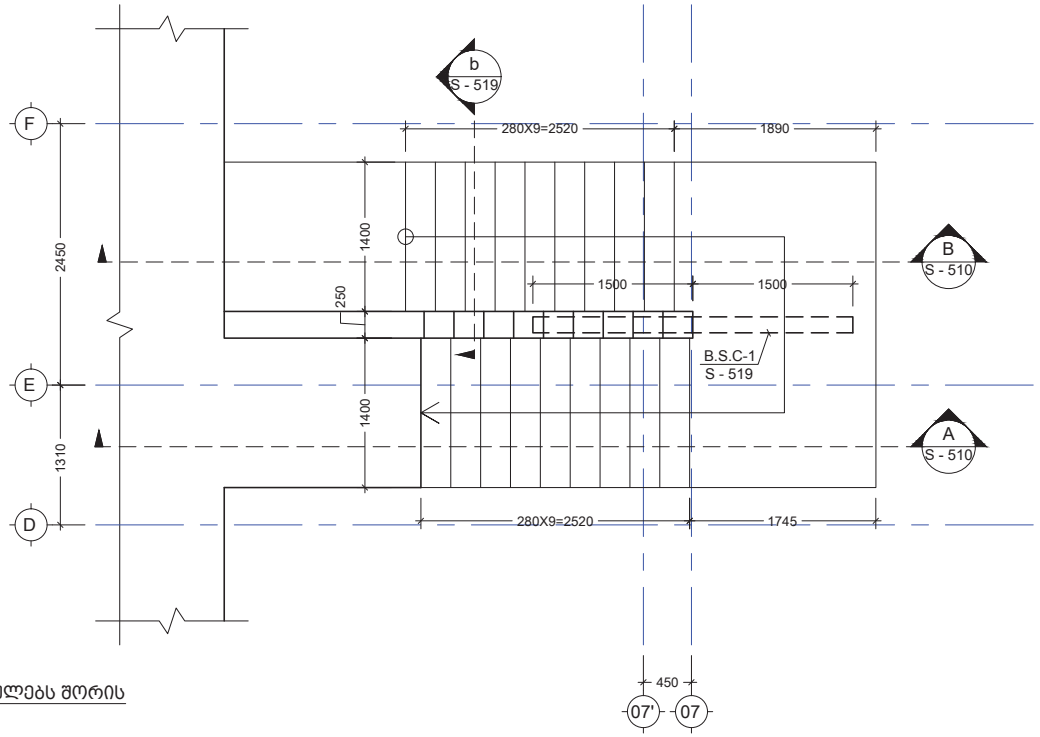

---- / -
კიბე-2-ის გეგმა 6.90 და 10.40 ნიშნულებს შორის
Scale: 1:50

შენიშვნა:
NOTE:

----	----	----	----
----	----	----	----
----	----	----	----
----	----	----	----
----	----	----	----
No	Date	Revision	Issued by

სიტუაციური სქემა
KEY PLAN

მისამართი
ADDRESS
ქ. თბილისი, მწვანე ქალაქი ლისზე, ფაზა N3. C4 საცხოვრებელი ბლოკი. ს.კ. N01.10.18.006.312

პროექტი
PROJECT
მრავალბინიანი საცხოვრებელი სახლი

ნახაზი
DRWG.
კიბე-2-ის გეგმა 3.40 და 10.40 ნიშნულებს შორის

CUBICON DESIGN & BUILDING ENGINEERING
შპს "კუბიკონი", თბილისი, მარშალ გელოვანის გამზ. 13
ტელ: (+995 591) 116444 www.cubicon.ge

	შესრულა: ISSUED BY:	შეამოწმა APPROVED BY:
	VM	SHM
	ფაილი FILE: STAIR_2	პროექტის #: PROJECT No: 73A19
	ფორმატი PAPER SIZE: A3	მასშტაბი SCALE: 1:50
ნახ.კოდი DRWG. No: S - 509	კორექტ. REVISION: 00	სტატუსი STATUS: C.D.

08.02.2022

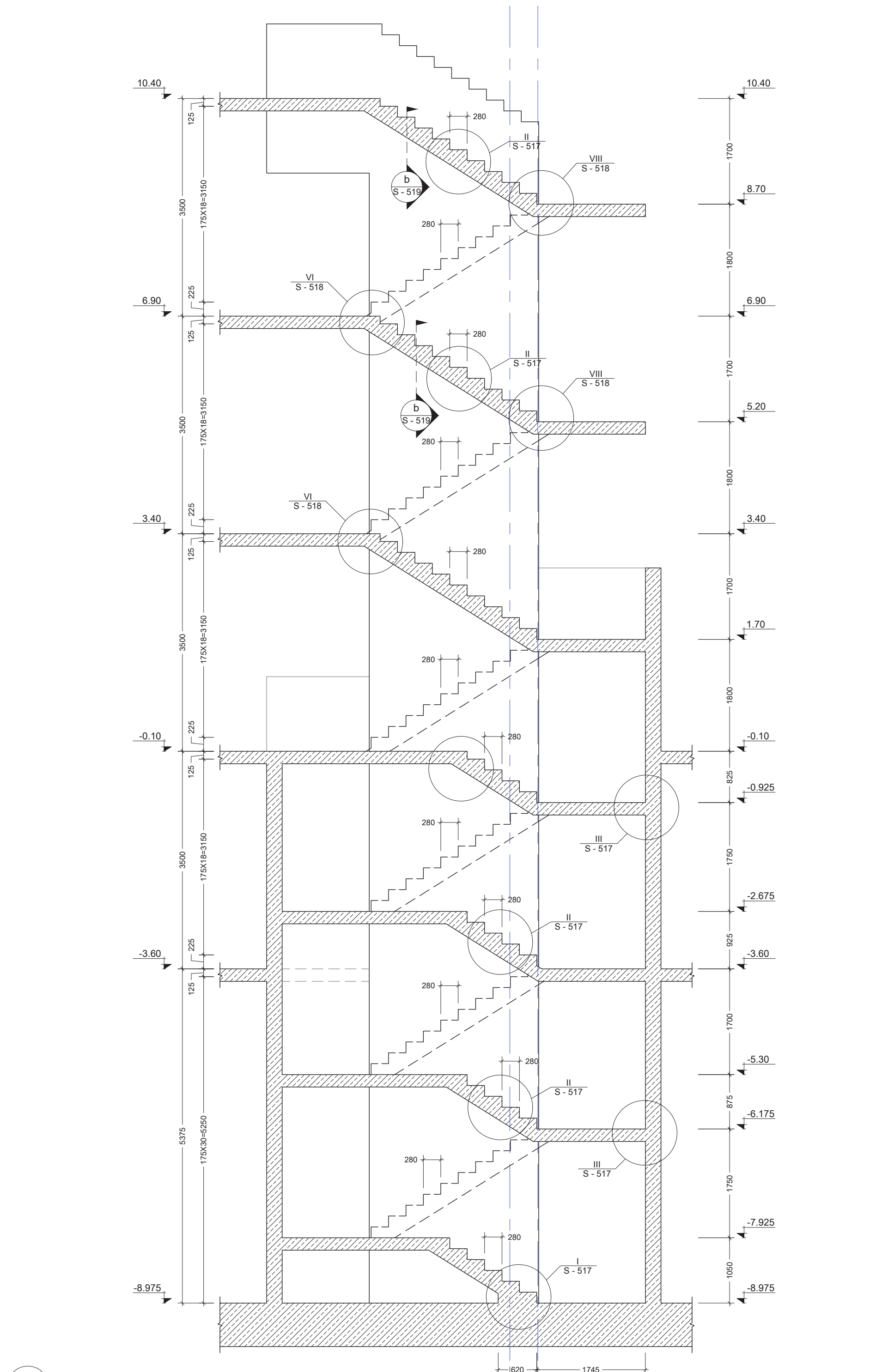

A - ჭრილი
Scale: 1:56

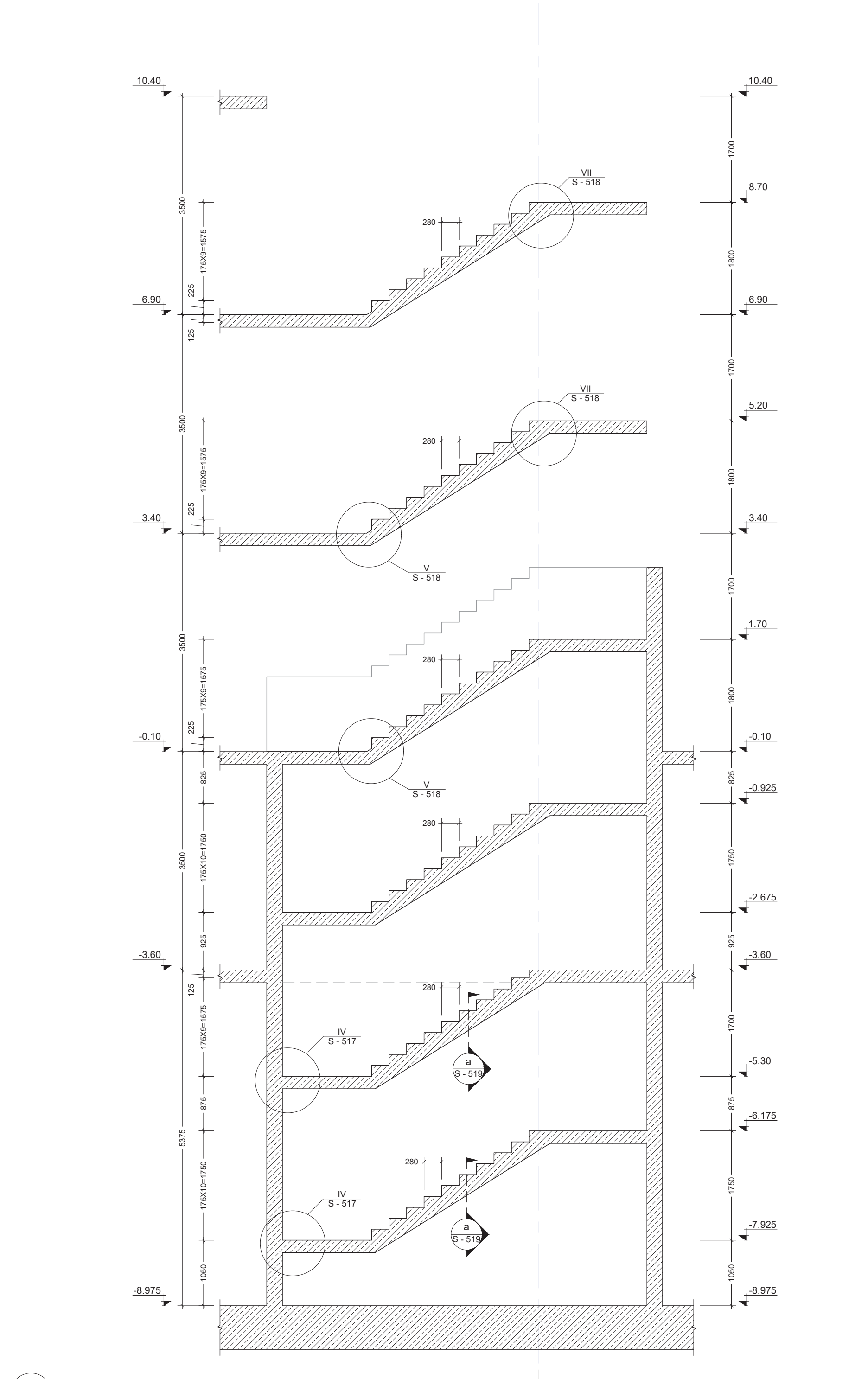

B - ჭრილი
Scale: 1:56

შენიშვნა:
NOTE:

No	Date	Revision	Issued by
----	----	----	----
----	----	----	----
----	----	----	----
----	----	----	----
----	----	----	----

სიტუაციური სქემა
KEY PLAN

მისამართი
ADDRESS
ქ. თბილისი, მწვანე ქალაქი ლისზე, ფაზა N3. C4 საცხოვრებელი ბლოკი. ს.კ. N01.10.18.006.312

პროექტი
PROJECT
მრავალბინიანი საცხოვრებელი სახლი

ნახაზი
DRWG.
ჭრილი A; B

CUBICON
DESIGN & BUILDING ENGINEERING
შპს "კუბიკონი", თბილისი, მარშალ გელოვანის გამზ. 13
ტელ: (+995 591) 116444 www.cubicon.ge

შესრულება: ISSUED BY:	შეამოწმა APPROVED BY:
VM	SHM
ფაილი FILE: STAIR_2	პროექტის #: PROJECT No: 73A19
ფორმატი PAPER SIZE: A2	მასშტაბი SCALE: 1:50

ნახ.კოდი DRWG. No	კორექტ. REVISION	სტადია STATUS
S - 510	00	C.D.

08.02.2022

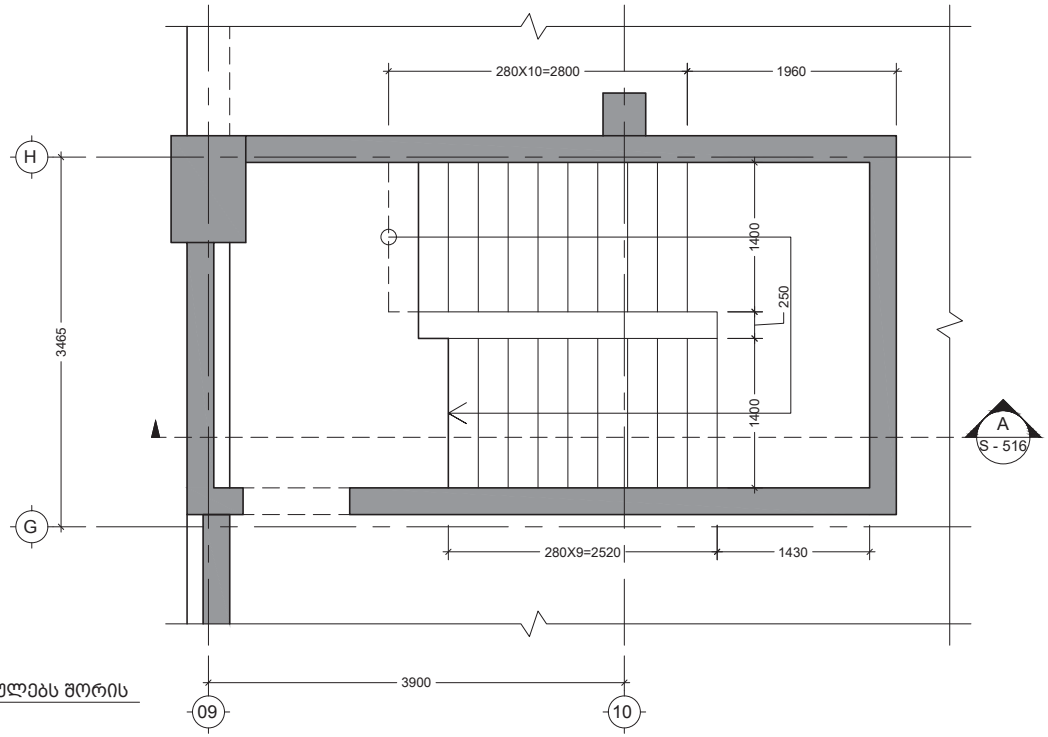

კიბე-3-ის გეგმა -8.975 და -5.35 ნიშნულებს შორის
Scale: 1:50

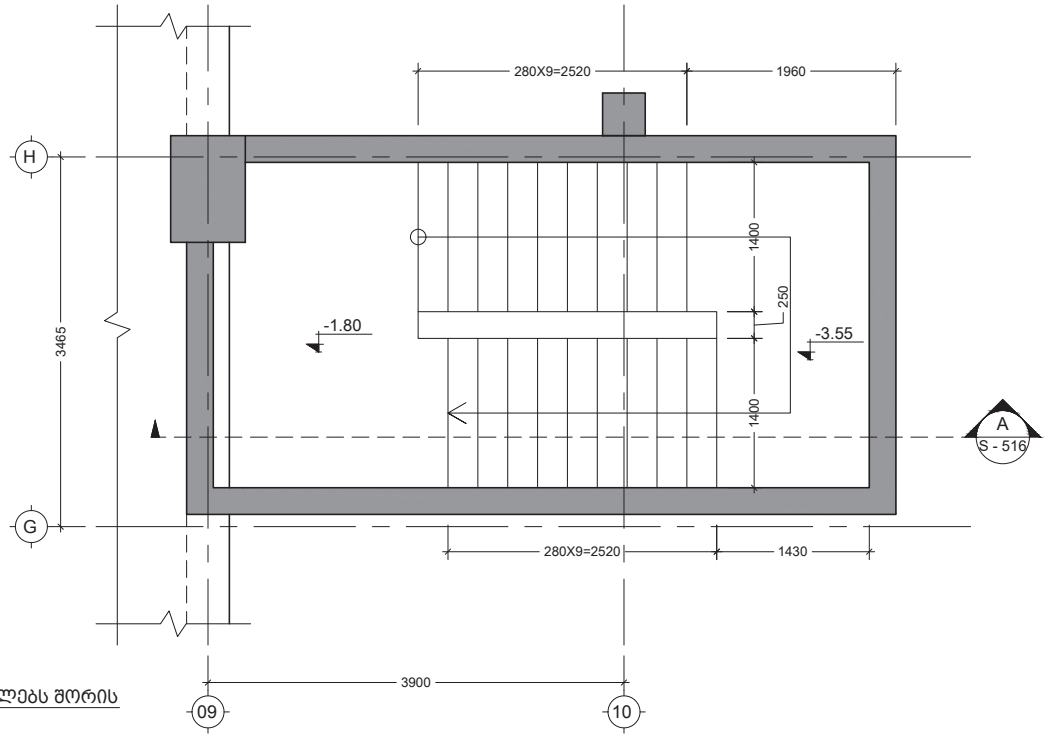

კიბე-3-ის გეგმა -5.35 და -1.80 ნიშნულებს შორის
Scale: 1:50

შენიშვნა:
NOTE:

No	Date	Revision	Issued by
----	----	----	----
----	----	----	----
----	----	----	----
----	----	----	----
----	----	----	----

სიტუაციური სქემა
KEY PLAN

მისამართი
ADDRESS
ქ. თბილისი, მწვანე ქალაქი ლისზე, ფაზა N3. C4 საცხოვრებელი ბლოკი. ს.კ. N01.10.18.006.312

პროექტი
PROJECT
მრავალბინიანი საცხოვრებელი სახლი

ნახაზი
DRWG.
კიბე-3-ის გეგმა -8.975 და -1.80 ნიშნულებს შორის

CUBICON DESIGN & BUILDING ENGINEERING
შპს "კუბიკონი". თბილისი, მარშალ გელოვანის გამზ. 13
ტელ: (+995 591) 116444 www.cubicon.ge

	შესრულა: ISSUED BY:	შეამოწმა APPROVED BY:
	VM	SHM
	ფაილი FILE: STAIR_3	პროექტის #: PROJECT No: 73A19
	ფორმატი PAPER SIZE: A3	მასშტაბი SCALE: 1:50
ნახ.კოდი DRWG. No: S - 511	კორექტ. REVISION: 00	სტატუსი STATUS: C.D.

08.02.2022

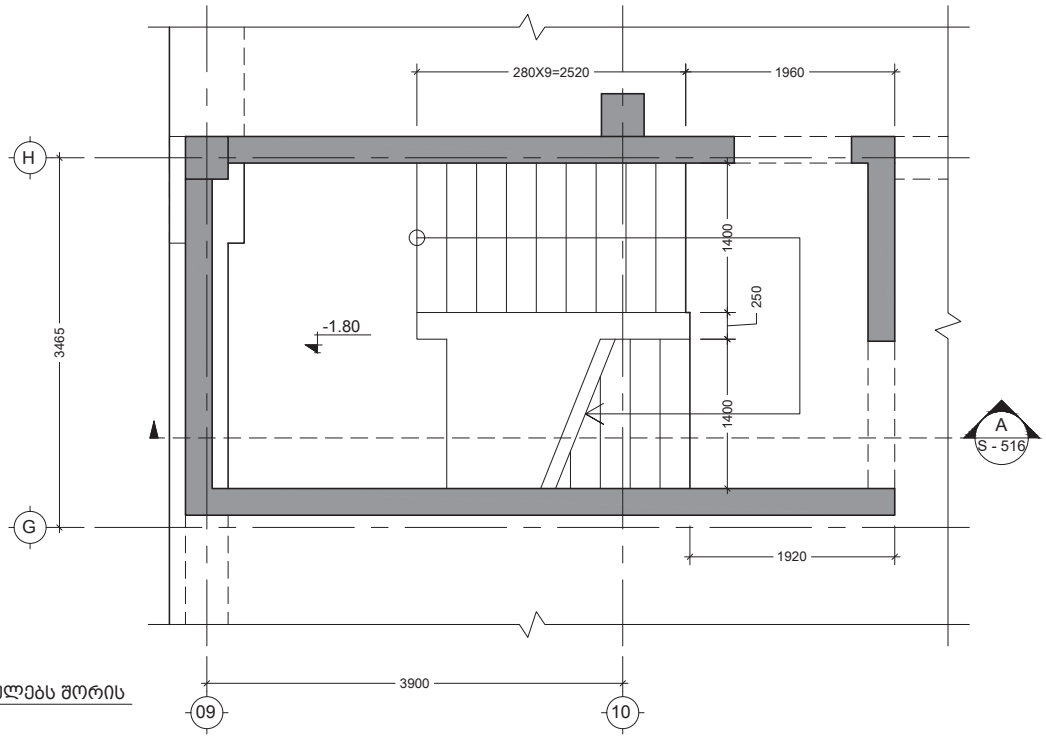

---- / - კიბე-3-ის გეგმა -1.80 და -0.10 ნიშნულებს შორის
Scale: 1:50

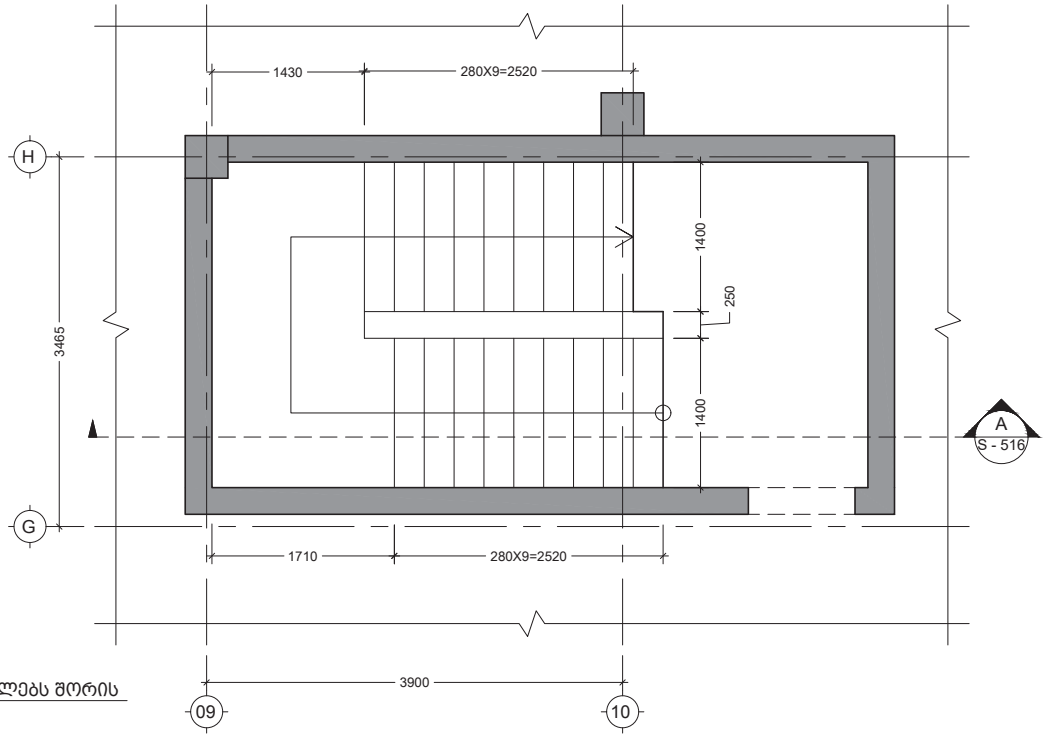

---- / - კიბე-3-ის გეგმა -0.10 და 3.40 ნიშნულებს შორის
Scale: 1:50

შენიშვნა:
NOTE:

----	----	----	----
----	----	----	----
----	----	----	----
----	----	----	----
----	----	----	----
No	Date	Revision	Issued by

სიტუაციური სქემა
KEY PLAN

მისამართი
ADDRESS
ქ. თბილისი, მწვანე ქალაქი ლისზე, ფაზა N3. C4 საცხოვრებელი ბლოკი. ს.კ. N01.10.18.006.312

პროექტი
PROJECT
მრავალბინიანი საცხოვრებელი სახლი

ნახაზი
DRWG.
კიბე-3-ის გეგმა -1.80 და 3.40 ნიშნულებს შორის

CUBICON DESIGN & BUILDING ENGINEERING
შპს "კუბიკონი", თბილისი, მარშალ გელოვანის გამზ. 13
ტელ: (+995 591) 116444 www.cubicon.ge

	შემსრულა: ISSUED BY:	შეამოწმა APPROVED BY:
	VM	SHM
	ფაილი FILE: STAIR_3	პროექტის #: PROJECT No: 73A19
	ფორმატი PAPER SIZE: A3	მასშტაბი SCALE: 1:50
ნახ.კოდი DRWG. No: S - 512	კორექტ. REVISION: 00	სტატუსი STATUS: C.D.

08.02.2022

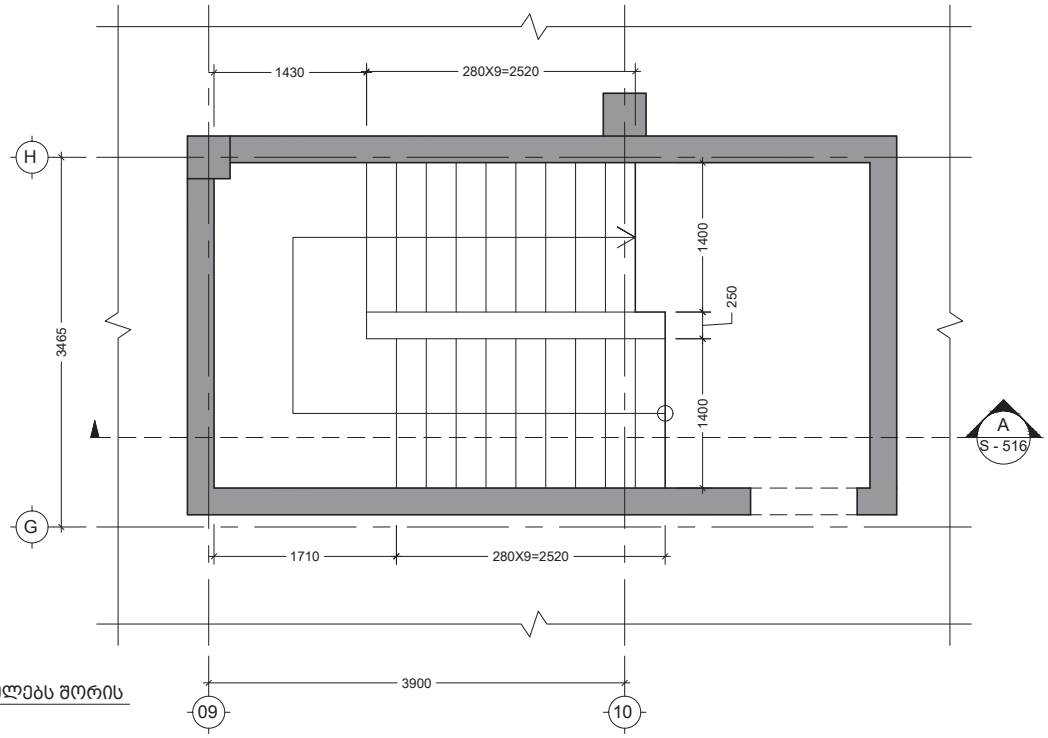

---- კიბე-3-ის გეგმა 3.40 და 6.90 ნიშნულებს შორის
Scale: 1:50

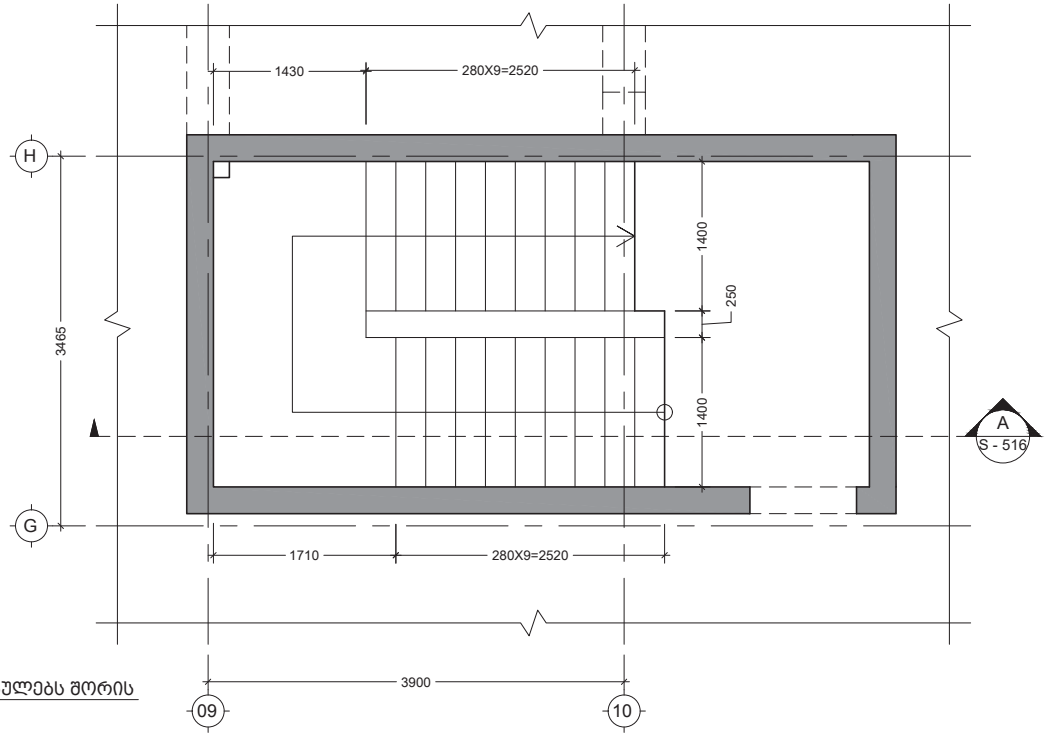

---- კიბე-3-ის გეგმა 6.90 და 10.40 ნიშნულებს შორის
Scale: 1:50

შენიშვნა:
NOTE:

No	Date	Revision	Issued by
----	----	----	----
----	----	----	----
----	----	----	----
----	----	----	----
----	----	----	----

სიტუაციური სქემა
KEY PLAN

მისამართი
ADDRESS
ქ. თბილისი, მწვანე ქალაქი ლისზე, ფაზა N3. C4 საცხოვრებელი ბლოკი. ს.კ. N01.10.18.006.312

პროექტი
PROJECT
მრავალბინიანი საცხოვრებელი სახლი

ნახაზი
DRWG.
კიბე-3-ის გეგმა 3.40 და 10.40 ნიშნულებს შორის

CUBICON DESIGN & BUILDING ENGINEERING
შპს "კუბიკონი". თბილისი, მარშალ გელოვანის გამზ. 13
ტელ: (+995 591) 116444 www.cubicon.ge

	შესრულა: ISSUED BY:	შეამოწმა APPROVED BY:
	VM	SHM
ფაილი FILE	პროექტის #: PROJECT No	
STAIR_3	73A19	
ფორმატი PAPER SIZE	მასშტაბი SCALE	
A3	1:50	
ნახ.კოდი DRWG. No	კორექტ. REVISION	სტატუსი STATUS
S - 513	00	C.D.

08.02.2022

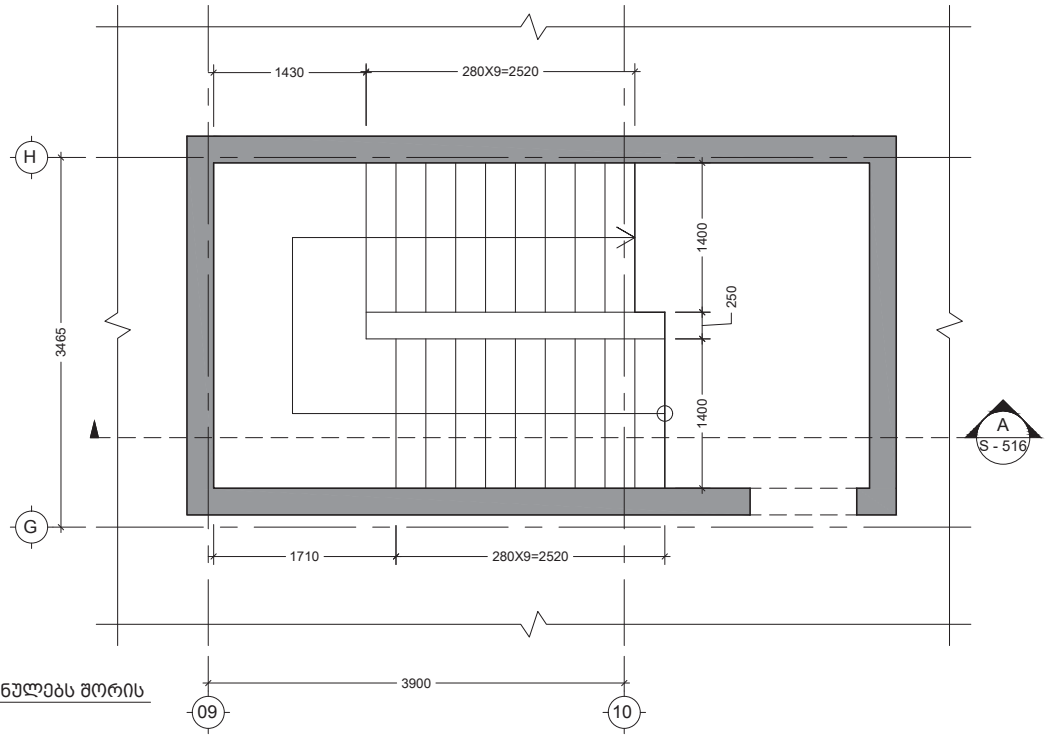

კიბე-3-ის გეგმა 10.40 და 13.90 ნიშნულებს შორის
Scale: 1:50

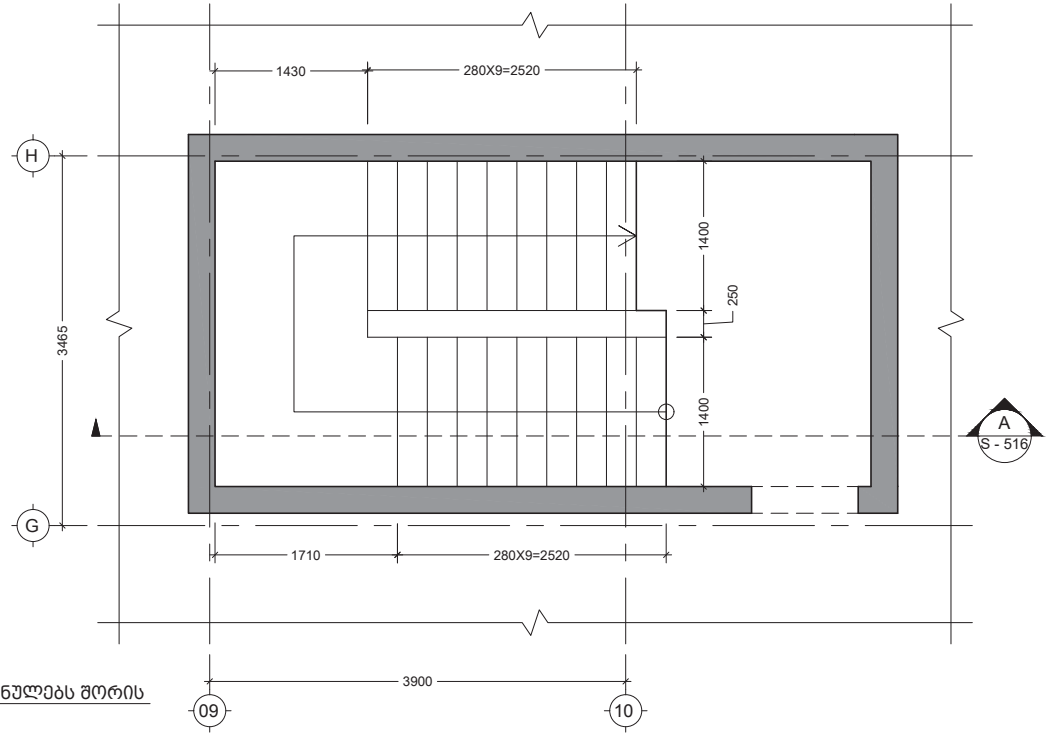

კიბე-3-ის გეგმა 13.90 და 17.40 ნიშნულებს შორის
Scale: 1:50

შენიშვნა:
NOTE:

No	Date	Revision	Issued by
----	----	----	----
----	----	----	----
----	----	----	----
----	----	----	----
----	----	----	----

სიტუაციური სქემა
KEY PLAN

მისამართი
ADDRESS
ქ. თბილისი, მწვანე ქალაქი ლისზე, ფაზა N3. C4 საცხოვრებელი ბლოკი. ს.კ. N01.10.18.006.312

პროექტი
PROJECT
მრავალბინიანი საცხოვრებელი სახლი

ნახაზი
DRWG.
კიბე-3-ის გეგმა 10.40 და 17.40 ნიშნულებს შორის

CUBICON DESIGN & BUILDING ENGINEERING
შპს "კუბიკონი". თბილისი, მარშალ გელოვანის გამზ. 13
ტელ: (+995 591) 116444 www.cubicon.ge

	შესრულა: ISSUED BY:	შეამოწმა APPROVED BY:
	VM	SHM
ფაილი FILE	STAIR_3	პროექტის #: PROJECT No 73A19
ფორმატი PAPER SIZE	A3	მასშტაბი SCALE 1:50
ნახ.კოდი DRWG. No	კორექტ. REVISION	სტატუსი STATUS
S - 514	00	C.D.

08.02.2022

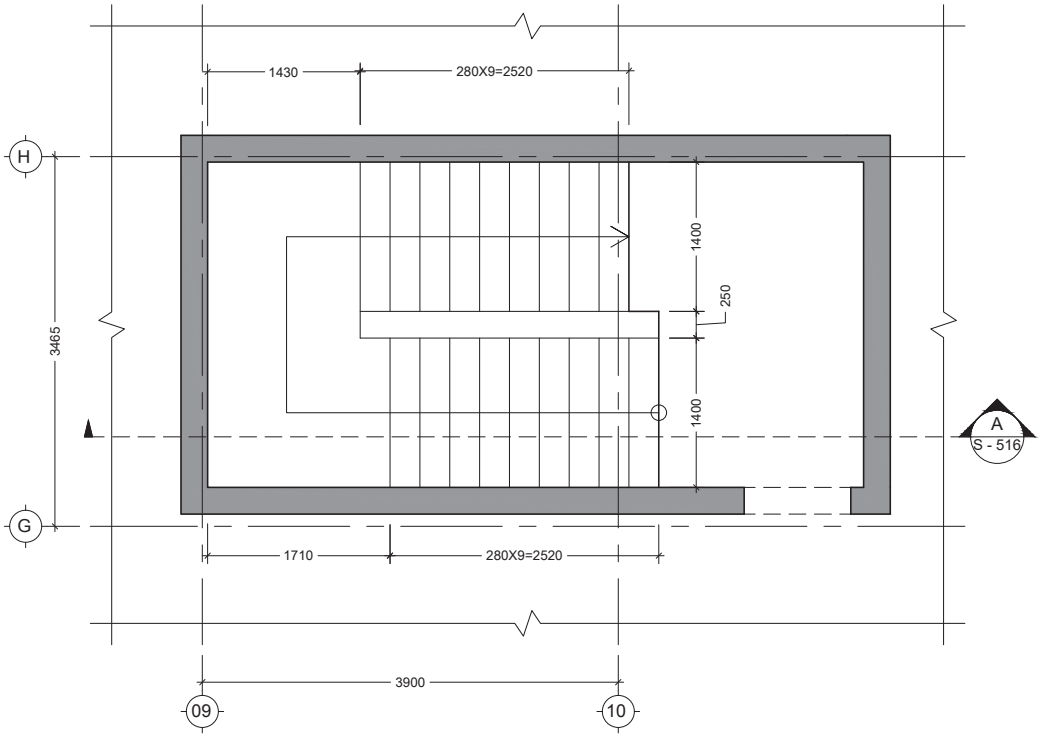

შენიშვნა:
NOTE:

No	Date	Revision	Issued by
----	----	----	----
----	----	----	----
----	----	----	----
----	----	----	----
----	----	----	----

სიტუაციური სქემა
KEY PLAN

მისამართი
ADDRESS
ქ. თბილისი, მწვანე ქალაქი ლისზე, ფაზა N3. C4 საცხოვრებელი ბლოკი. ს.კ. N01.10.18.006.312

პროექტი
PROJECT
მრავალბინიანი საცხოვრებელი სახლი

ნახაზი
DRWG.
კიბე-3-ის გეგმა 17.40 და 20.90 ნიშნულებს შორის

CUBICON DESIGN & BUILDING ENGINEERING
შპს "კუბიკონი", თბილისი, მარშალ გელოვანის გამზ. 13
ტელ: (+995 591) 116444 www.cubicon.ge

	შესრულა: ISSUED BY:	შეამოწმა APPROVED BY:
	VM	SHM
	ფაილი FILE: STAIR_3	პროექტის #: PROJECT No: 73A19
	ფორმატი PAPER SIZE: A3	მასშტაბი SCALE: 1:50
ნახ.კოდი DRWG. No: S - 515	კორექტ. REVISION: 00	სტატუსი STATUS: C.D.

08.02.2022

---- / -
კიბე-3-ის გეგმა 17.40 და 20.90 ნიშნულებს შორის
Scale: 1:50

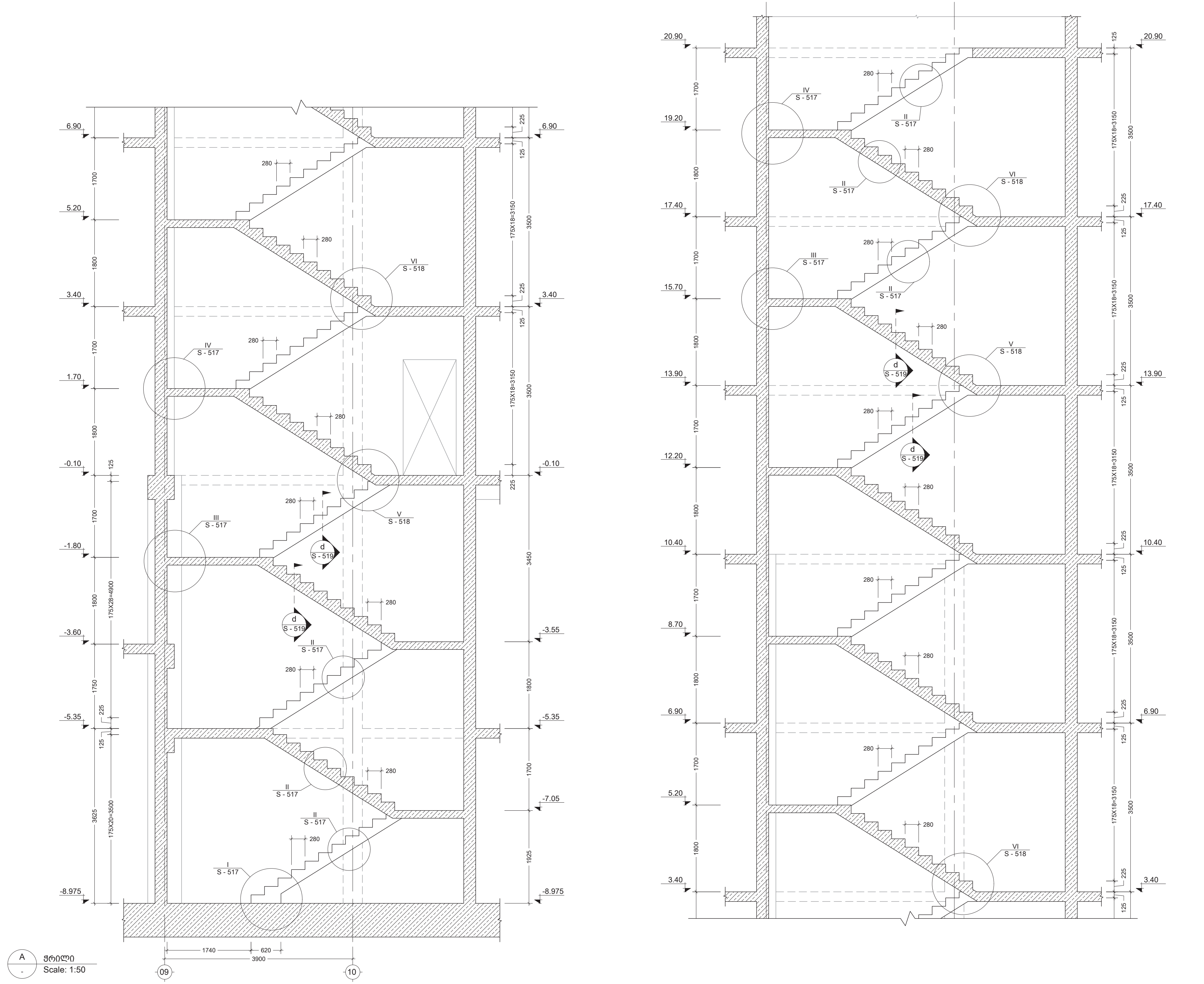

A ჭრილი
Scale: 1:50

შენიშვნა:
NOTE:

No	Date	Revision	Issued by
----	----	----	----
----	----	----	----
----	----	----	----
----	----	----	----
----	----	----	----

სიტუაციური სქემა
KEY PLAN

მისამართი ADDRESS	ქ. თბილისი, მწვანე ქალაქი ლისზე, ფაზა N3. C4 საცხოვრებელი ბლოკი. ს.კ. N01.10.18.006.312
პროექტი PROJECT	მრავალბინიანი საცხოვრებელი სახლი
ნახაზი DRWG.	ჭრილი A

CUBICON
DESIGN & BUILDING ENGINEERING
შპს "კუბიკონი", თბილისი, მარშალ გელოვანის გამზ. 13
ტელ: (+995 591) 116444 www.cubicon.ge

	შეასრულა: ISSUED BY: VM	შეამოწმა APPROVED BY: SHM
	ფაილი FILE STAIR_3	პროექტის #: PROJECT No 73A19
	ფორმატი PAPER SIZE A2	მასშტაბი SCALE 1:50
ნახ.კოდი DRWG. No S - 516	კორექტ. REVISION 00	სტადია STATUS C.D.

08.02.2022

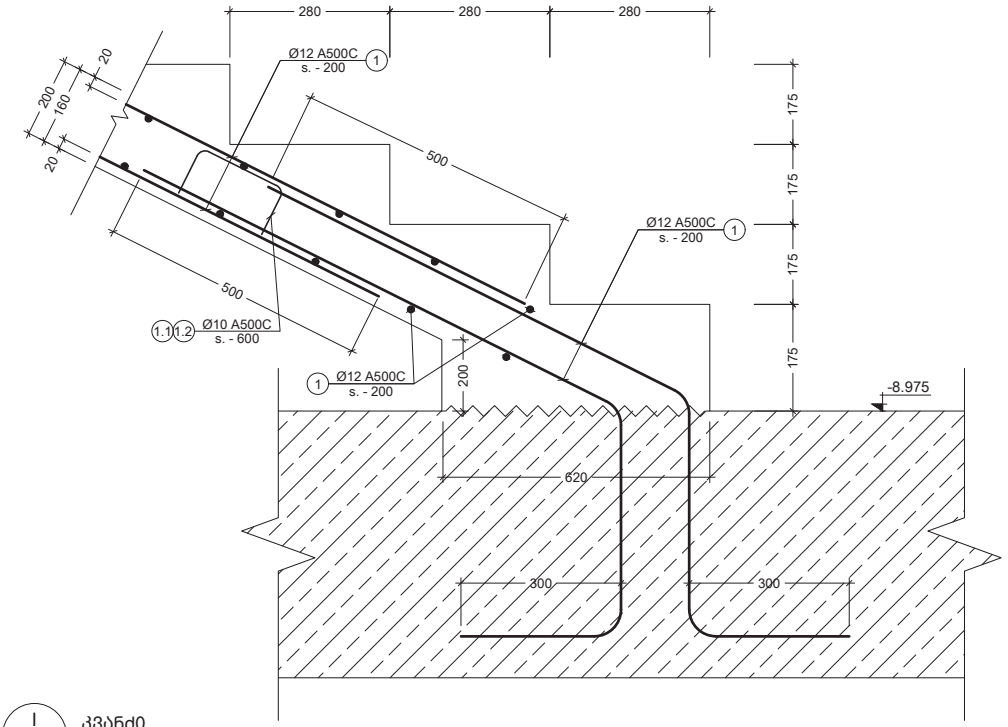

I
-
კვანძი
Scale: 1:10

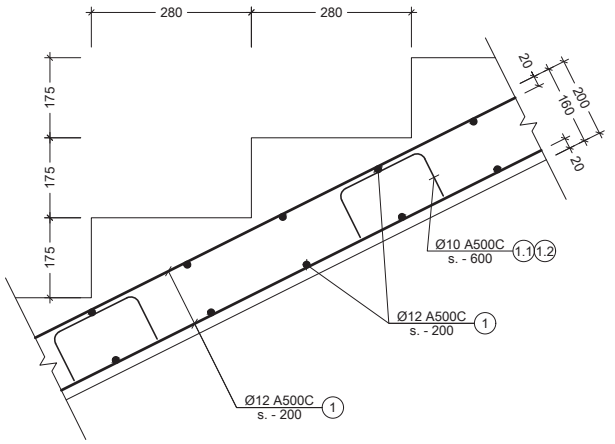

II
-
კვანძი
Scale: 1:10

შენიშვნა:
NOTE:

No	Date	Revision	Issued by
----	----	----	----
----	----	----	----
----	----	----	----
----	----	----	----
----	----	----	----

სიტუაციური სქემა
KEY PLAN

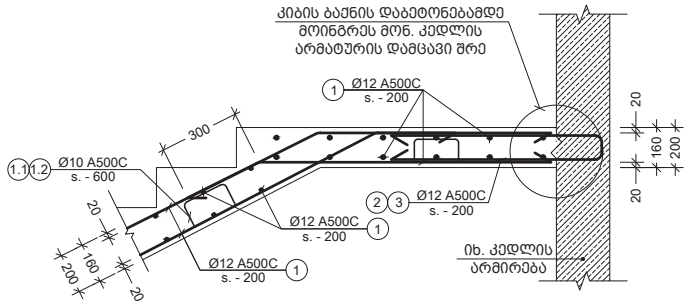

III
-
კვანძი
Scale: 1:20

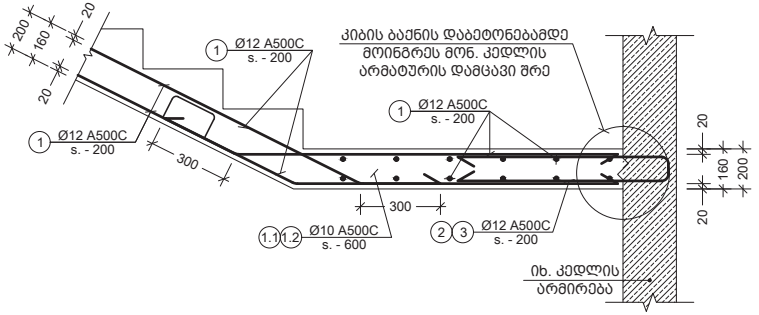

IV
-
კვანძი
Scale: 1:20

მისამართი
ADDRESS
ქ. თბილისი, მწვანე ქალაქი ლისზე, ფაზა
N3. C4 საცხოვრებელი ბლოკი. ს.კ.
N01.10.18.006.312

პროექტი
PROJECT
მრავალბინიანი საცხოვრებელი სახლი

ნახაზი
DRWG.
კვანძი I; II; III; IV

CUBICON
DESIGN & BUILDING ENGINEERING
შპს "კუბიკონი", თბილისი, მარშალ გელოვანის გამზ. 13
ტელ: (+995 591) 116444 www.cubicon.ge

	შესრულა: ISSUED BY:	შეამოწმა APPROVED BY:
	VM	SHM
ფაილი FILE STAIR DET.	პროექტის #: PROJECT No:	73A19
ფორმატი PAPER SIZE	A3	მასშტაბი SCALE 1:10
ნახ.კოდი DRWG. No	S - 517	კორექტ. REVISION 00
სტატუსი STATUS	C.D.	

08.02.2022

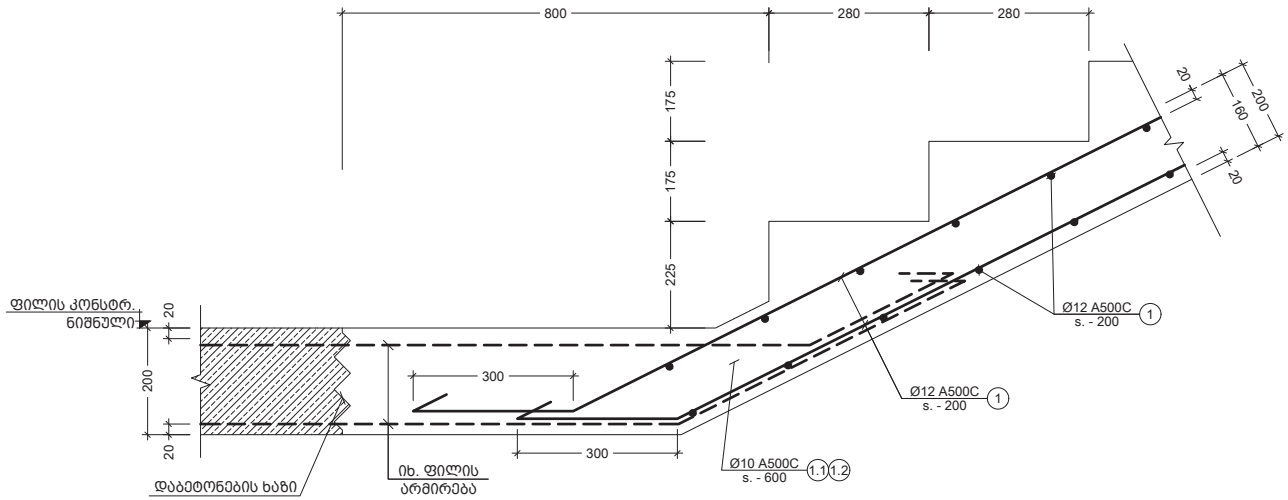

V
-
კვანძი
Scale: 1:10

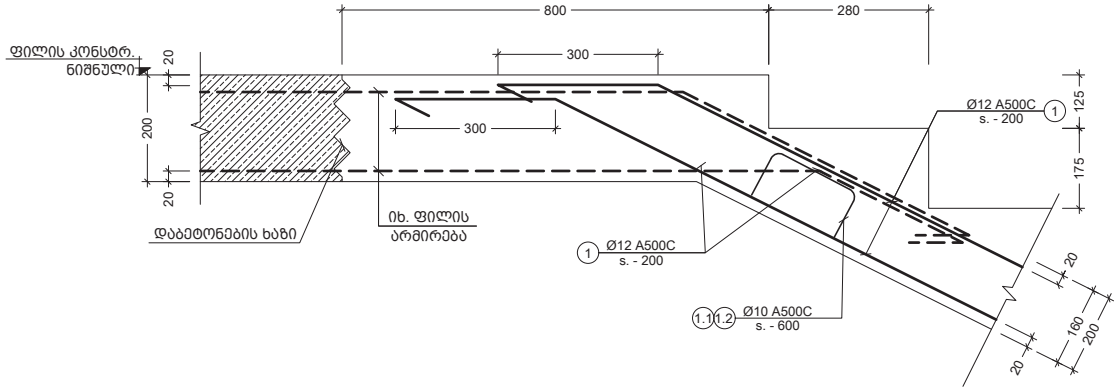

VI
-
კვანძი
Scale: 1:10

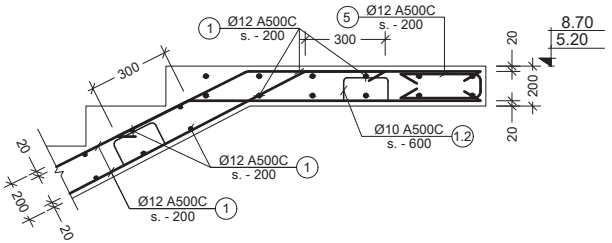

VII
-
კვანძი
Scale: 1:20

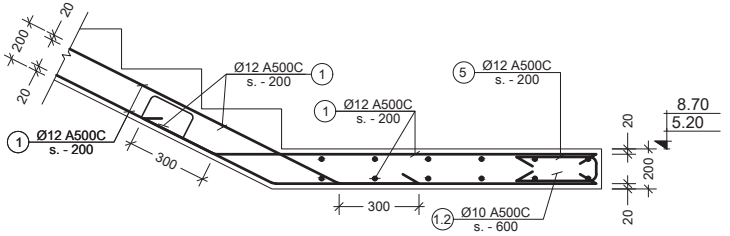

VIII
-
კვანძი
Scale: 1:20

შენიშვნა:
NOTE:

No	Date	Revision	Issued by
----	----	----	----
----	----	----	----
----	----	----	----
----	----	----	----
----	----	----	----

სიტუაციური სქემა
KEY PLAN

მისამართი
ADDRESS
ქ. თბილისი, მწვანე ქალაქი ლისზე, ფაზა N3. C4 საცხოვრებელი ბლოკი. ს.კ. N01.10.18.006.312

პროექტი
PROJECT
მრავალბინიანი საცხოვრებელი სახლი

ნახაზი
DRWG.
კვანძი V; VI; VII; VIII

CUBICON
DESIGN & BUILDING ENGINEERING
მპს "კუბიკონი". თბილისი, მარშალ გელოვანის გამზ. 13
ტელ: (+995 591) 116444 www.cubicon.ge

	შესრულა: ISSUED BY:	შეამოწმა APPROVED BY:
	VM	SHM
ფაილი FILE STAIR DET.	პროექტის #: PROJECT No:	73A19
ფორმატი PAPER SIZE	მასშტაბი SCALE	1:10
ნახ.კოდი DRWG. No	კორექტ. REVISION	სტატუსი STATUS
S - 518	00	C.D.

08.02.2022

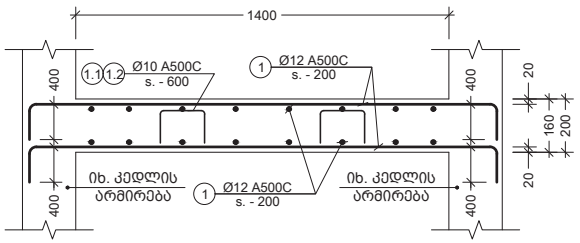

a
-
კვეთი
Scale: 1:20

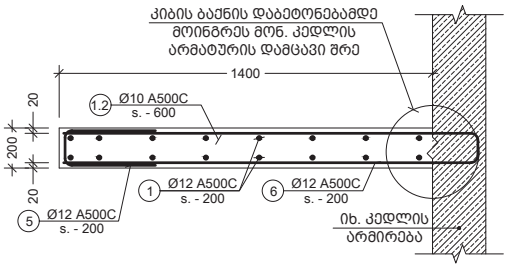

b
-
კვეთი
Scale: 1:20

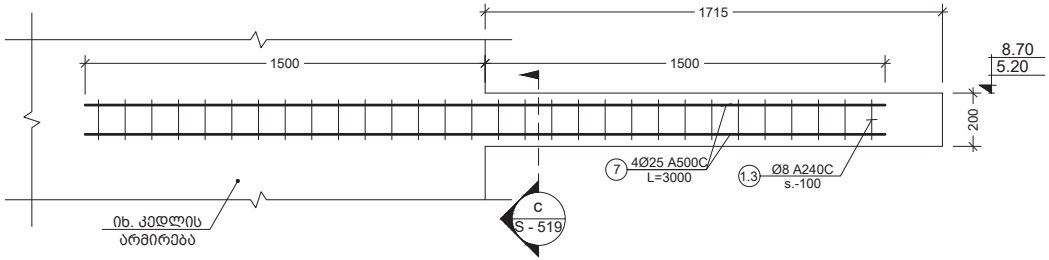

1
-
B.S.C.
Scale: 1:20

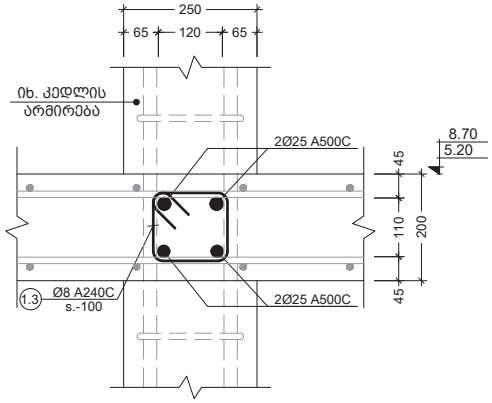

c
-
კვეთი
Scale: 1:10

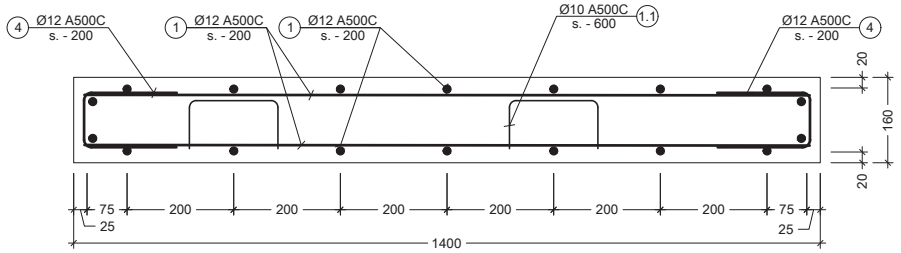

d
-
კვეთი
Scale: 1:10

შენიშვნა:
NOTE:

----	----	----	----
----	----	----	----
----	----	----	----
----	----	----	----
----	----	----	----
No	Date	Revision	Issued by

სიტუაციური სქემა
KEY PLAN

მისამართი
ADDRESS
ქ. თბილისი, მწვანე ქალაქი ლისზე, ფაზა
N3. C4 საცხოვრებელი ბლოკი. ს.კ.
N01.10.18.006.312

პროექტი
PROJECT
მრავალბინიანი საცხოვრებელი სახლი

ნახაზი
DRWG.
კვეთი a; b; d; B.S.C.-1

CUBICON
DESIGN & BUILDING ENGINEERING
შპს "კუბიკონი". თბილისი, მარშალ გელოვანის გამზ. 13
ტელ: (+995 591) 116444 www.cubicon.ge

	შეასრულა: ISSUED BY:	შეამოწმა APPROVED BY:
	VM	SHM
	ფაილი FILE: STAIR DET.	პროექტის #: PROJECT No: 73A19
	ფორმატი PAPER SIZE: A3	მასშტაბი SCALE: 1:10
ნახ.კოდი DRWG. No: S - 519	კორექტ. REVISION: 00	სტატუსი STATUS: C.D.

08.02.2022

პოზ. №	ე ს კ ი ზ ი	L მმ
2	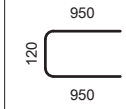	2020
3	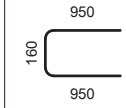	2060
4	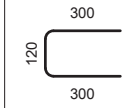	720
5	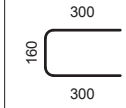	760
6	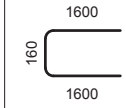	3360
1.1	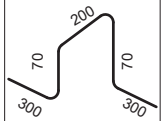	940
1.2	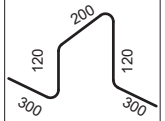	1040
1.3	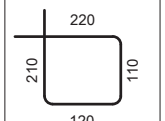	660

ელემენტის დასახ. და რაოდენობა	პოზ. №	დიამეტრი ან კვეთი (მმ)	ერთეულის სიგრძე (მმ.)	მთლიანი ხარჯი: რაოდენობა (ც.)	სიგრძე (მ.)	წონა (კგ.)
კიბეების სპეციფიკაცია -8.975 ნიშნულზე	კიბე - 1 2 (ც.)	1	Ø 12 A500C	დ.ბ.	–	850	754
		2	Ø 12 A500C	2020	38 X 2	151.50	134
		4	Ø 12 A500C	720	3 X 2	3.84	3
		1.1	Ø 10 A500C	740	35 X 2	51.80	32
		მძიმე ბეტონი B25 V = 3.3 X 2 = 6.67 მ³					
	კიბე - 2 2 (ც.)	1	Ø 12 A500C	დ.ბ.	–	980	870
		3	Ø 12 A500C	2060	38 X 2	156.56	139
		5	Ø 12 A500C	760	24 X 2	36.48	32
		6	Ø 12 A500C	3360	13 X 2	87.36	78
		1.2	Ø 10 A500C	1040	41 X 2	84.86	52
		7	Ø 25 A500C	3000	2 X 2	9.60	37
		1.3	Ø 8 A240C	660	12 X 2	15.84	6
		მძიმე ბეტონი B25 V = 4.8 X 2 = 9.60 მ³					
	კიბე - 3 2 (ც.)	1	Ø 12 A500C	დ.ბ.	–	765	679
		2	Ø 12 A500C	2020	36 X 2	143.93	128
		4	Ø 12 A500C	720	66 X 2	95.40	85
		1.1	Ø 10 A500C	740	35 X 2	51.43	32
		მძიმე ბეტონი B25 V = 3.3 X 2 = 6.63 მ³					

შენიშვნა:
NOTE:

No	Date	Revision	Issued by
----	----	----	----
----	----	----	----
----	----	----	----
----	----	----	----
----	----	----	----

სიტუაციური სქემა
KEY PLAN

მისამართი
ADDRESS
ქ. თბილისი, მწვანე ქალაქი ლისზე, ფაზა N3. C4 საცხოვრებელი ბლოკი. ს.კ. N01.10.18.006.312

პროექტი
PROJECT
მრავალბინიანი საცხოვრებელი სახლი

ნახაზი
DRWG.
ესკიზი; სპეციფიკაცია -8.975 ნიშნულზე

CUBICON DESIGN & BUILDING ENGINEERING
შპს "კუბიკონი", თბილისი, მარშალ გელოვანის გამზ. 13
ტელ: (+995 591) 116444 www.cubicon.ge

	შესრულა: ISSUED BY:	შეამოწმა APPROVED BY:
	VM	SHM
	ფაილი FILE: STAIR DET.	პროექტის #: PROJECT No: 73A19
	ფორმატი PAPER SIZE: A3	მასშტაბი SCALE: 1:10
ნახ.კოდი DRWG. No: S - 520	კორექტ. REVISION: 00	სტატუსი STATUS: C.D.

08.02.2022

ელემენტის დასახ. და რაოდენობა	პოზ. №	დიამეტრი ან კვეთი (მმ)	ერთეულის სიგრძე (მმ.)	მთლიანი ხარჯი		
				რაოდენობა (ც.)	სიგრძე (მ.)	წონა (კგ.)
ქიმები სპეციფიკაცია -3.60 ნიშნულზე						
ქიმე - 1 2 (ც.)	1	Ø 12 A500C	დ.ბ.	–	850	754
	2	Ø 12 A500C	2020	38 X 2	151.50	134
	4	Ø 12 A500C	720	3 X 2	3.84	3
	1.1	Ø 10 A500C	740	35 X 2	51.80	32
	მძიმე ბეტონი B25 V = 3.3 X 2 = 6.67 მ³					
ქიმე - 2 2 (ც.)	1	Ø 12 A500C	დ.ბ.	–	980	870
	3	Ø 12 A500C	2060	38 X 2	156.56	139
	5	Ø 12 A500C	760	24 X 2	36.48	32
	6	Ø 12 A500C	3360	13 X 2	87.36	78
	1.2	Ø 10 A500C	1040	41 X 2	84.86	52
	7	Ø 25 A500C	3000	2 X 2	9.60	37
	1.3	Ø 8 A240C	660	12 X 2	15.84	6
	მძიმე ბეტონი B25 V = 4.8 X 2 = 9.60 მ³					
ქიმე - 3 2 (ც.)	1	Ø 12 A500C	დ.ბ.	–	765	679
	2	Ø 12 A500C	2020	36 X 2	143.93	128
	4	Ø 12 A500C	720	66 X 2	95.40	85
	1.1	Ø 10 A500C	740	35 X 2	51.43	32
	მძიმე ბეტონი B25 V = 3.3 X 2 = 6.63 მ³					

ელემენტის დასახ. და რაოდენობა	პოზ. №	დიამეტრი ან კვეთი (მმ)	ერთეულის სიგრძე (მმ.)	მთლიანი ხარჯი		
				რაოდენობა (ც.)	სიგრძე (მ.)	წონა (კგ.)
ქიმების სპეციფიკაცია -0.10 ნიშნულზე						
ქიმე - 1 2 (ც.)	1	Ø 12 A500C	დ.ბ.	–	850	754
	2	Ø 12 A500C	2020	38 X 2	151.50	134
	4	Ø 12 A500C	720	3 X 2	3.84	3
	1.1	Ø 10 A500C	740	35 X 2	51.80	32
	მძიმე ბეტონი B25 V = 3.3 X 2 = 6.67 მ³					
ქიმე - 2 2 (ც.)	1	Ø 12 A500C	დ.ბ.	–	980	870
	3	Ø 12 A500C	2060	38 X 2	156.56	139
	5	Ø 12 A500C	760	24 X 2	36.48	32
	6	Ø 12 A500C	3360	13 X 2	87.36	78
	1.2	Ø 10 A500C	1040	41 X 2	84.86	52
	7	Ø 25 A500C	3000	2 X 2	9.60	37
	1.3	Ø 8 A240C	660	12 X 2	15.84	6
	მძიმე ბეტონი B25 V = 4.8 X 2 = 9.60 მ³					
ქიმე - 3 2 (ც.)	1	Ø 12 A500C	დ.ბ.	–	765	679
	2	Ø 12 A500C	2020	36 X 2	143.93	128
	4	Ø 12 A500C	720	66 X 2	95.40	85
	1.1	Ø 10 A500C	740	35 X 2	51.43	32
	მძიმე ბეტონი B25 V = 3.3 X 2 = 6.63 მ³					

შენიშვნა:
NOTE:

No	Date	Revision	Issued by
----	----	----	----
----	----	----	----
----	----	----	----
----	----	----	----
----	----	----	----

სიტუაციური სქემა
KEY PLAN

მისამართი
ADDRESS
ქ. თბილისი, მწვანე ქალაქი ლისზე, ფაზა N3. C4 საცხოვრებელი ბლოკი. ს.კ. N01.10.18.006.312

პროექტი
PROJECT
მრავალბინიანი საცხოვრებელი სახლი

ნახაზი
DRWG.
სპეციფიკაცია -3.60 და -0.10 ნიშნულზე

CUBICON DESIGN & BUILDING ENGINEERING
შპს "კუბიკონი", თბილისი, მარშალ გელოვანის გამზ. 13
ტელ: (+995 591) 116444 www.cubicon.ge

	შესრულა: ISSUED BY:	შეამოწმა APPROVED BY:
	VM	SHM
	ფაილი FILE: STAIR DET.	პროექტის #: PROJECT No: 73A19
	ფორმატი PAPER SIZE: A3	მასშტაბი SCALE: ----
ნახ.კოდი DRWG. No: S - 521	კორექტ. REVISION: 00	სტატუსი STATUS: C.D.

08.02.2022

ელემენტის დასახ. და რაოდენობა		პოზ. №	დიამეტრი ან კვეთი (მმ)	ერთეულის სიგრძე (მმ.)	მთლიანი ხარჯი		
					რაოდენობა (ც.)	სიგრძე (მ.)	წონა (კგ.)
კიბეების სპეციფიკაცია 3.40 ნიშნულზე	კიბე - 1 2 (ც.)	1	Ø 12 A500C	დ.ბ.	–	850	754
		2	Ø 12 A500C	2020	38 X 2	151.50	134
		4	Ø 12 A500C	720	3 X 2	3.84	3
		1.1	Ø 10 A500C	740	35 X 2	51.80	32
		მძიმე ბეტონი B25 V = 3.3 X 2 = 6.67 მ³					
	კიბე - 2 2 (ც.)	1	Ø 12 A500C	დ.ბ.	–	980	870
		3	Ø 12 A500C	2060	38 X 2	156.56	139
		5	Ø 12 A500C	760	24 X 2	36.48	32
		6	Ø 12 A500C	3360	13 X 2	87.36	78
		1.2	Ø 10 A500C	1040	41 X 2	84.86	52
		7	Ø 25 A500C	3000	2 X 2	9.60	37
		1.3	Ø 8 A240C	660	12 X 2	15.84	6
		მძიმე ბეტონი B25 V = 4.8 X 2 = 9.60 მ³					
	კიბე - 3 2 (ც.)	1	Ø 12 A500C	დ.ბ.	–	765	679
		2	Ø 12 A500C	2020	36 X 2	143.93	128
		4	Ø 12 A500C	720	66 X 2	95.40	85
		1.1	Ø 10 A500C	740	35 X 2	51.43	32
		მძიმე ბეტონი B25 V = 3.3 X 2 = 6.63 მ³					

ელემენტის დასახ. და რაოდენობა		პოზ. №	დიამეტრი ან კვეთი (მმ)	ერთეულის სიგრძე (მმ.)	მთლიანი ხარჯი		
					რაოდენობა (ც.)	სიგრძე (მ.)	წონა (კგ.)
კიბეების სპეციფიკაცია 6.90 ნიშნულზე	კიბე - 1 2 (ც.)	1	Ø 12 A500C	დ.ბ.	–	850	754
		2	Ø 12 A500C	2020	38 X 2	151.50	134
		4	Ø 12 A500C	720	3 X 2	3.84	3
		1.1	Ø 10 A500C	740	35 X 2	51.80	32
		მძიმე ბეტონი B25 V = 3.3 X 2 = 6.67 მ³					
	კიბე - 2 2 (ც.)	1	Ø 12 A500C	დ.ბ.	–	980	870
		3	Ø 12 A500C	2060	38 X 2	156.56	139
		5	Ø 12 A500C	760	24 X 2	36.48	32
		6	Ø 12 A500C	3360	13 X 2	87.36	78
		1.2	Ø 10 A500C	1040	41 X 2	84.86	52
		7	Ø 25 A500C	3000	2 X 2	9.60	37
		1.3	Ø 8 A240C	660	12 X 2	15.84	6
		მძიმე ბეტონი B25 V = 4.8 X 2 = 9.60 მ³					
	კიბე - 3 2 (ც.)	1	Ø 12 A500C	დ.ბ.	–	765	679
		2	Ø 12 A500C	2020	36 X 2	143.93	128
		4	Ø 12 A500C	720	66 X 2	95.40	85
		1.1	Ø 10 A500C	740	35 X 2	51.43	32
		მძიმე ბეტონი B25 V = 3.3 X 2 = 6.63 მ³					

შენიშვნა:
NOTE:

No	Date	Revision	Issued by
----	----	----	----
----	----	----	----
----	----	----	----
----	----	----	----
----	----	----	----

სიტუაციური სქემა
KEY PLAN

მისამართი
ADDRESS
ქ. თბილისი, მწვანე ქალაქი ლისზე, ფაზა N3. C4 საცხოვრებელი ბლოკი. ს.კ. N01.10.18.006.312

პროექტი
PROJECT
მრავალბინიანი საცხოვრებელი სახლი

ნახაზი
DRWG.
სპეციფიკაცია 3.40 და 6.90 ნიშნულზე

CUBICON DESIGN & BUILDING ENGINEERING
შპს "კუბიკონი", თბილისი, მარშალ გელოვანის გამზ. 13
ტელ: (+995 591) 116444 www.cubicon.ge

	შესრულა: ISSUED BY:	შეამოწმა APPROVED BY:
	VM	SHM
	ფაილი FILE: STAIR DET.	პროექტის #: PROJECT No: 73A19
	ფორმატი PAPER SIZE: A3	მასშტაბი SCALE: ----
ნახ.კოდი DRWG. No: S - 522	კორექტ. REVISION: 00	სტატუსი STATUS: C.D.

08.02.2022

ელემენტის დასახ. და რაოდენობა	პოზ. №	დიამეტრი ან კვეთი (მმ)	ერთეულის სიგრძე (მმ.)	მთლიანი ხარჯი		
				რაოდენობა (ც.)	სიგრძე (მ.)	წონა (კგ.)
კიბეების სპეციფიკაცია 10.40 ნიშნულზე						
კიბე - 1 2 (ც.)	1	Ø 12 A500C	დ.ბ.	–	850	754
	2	Ø 12 A500C	2020	38 X 2	151.50	134
	4	Ø 12 A500C	720	3 X 2	3.84	3
	1.1	Ø 10 A500C	740	35 X 2	51.80	32
	მძიმე ბეტონი B25 V = 3.3 X 2 = 6.67 მ³					
კიბე - 3 2 (ც.)	1	Ø 12 A500C	დ.ბ.	–	765	679
	2	Ø 12 A500C	2020	36 X 2	143.93	128
	4	Ø 12 A500C	720	66 X 2	95.40	85
	1.1	Ø 10 A500C	740	35 X 2	51.43	32
	მძიმე ბეტონი B25 V = 3.3 X 2 = 6.63 მ³					
კიბეების სპეციფიკაცია 13.90 ნიშნულზე						
კიბე - 3 2 (ც.)	1	Ø 12 A500C	დ.ბ.	–	765	679
	2	Ø 12 A500C	2020	36 X 2	143.93	128
	4	Ø 12 A500C	720	66 X 2	95.40	85
	1.1	Ø 10 A500C	740	35 X 2	51.43	32
	მძიმე ბეტონი B25 V = 3.3 X 2 = 6.63 მ³					
კიბეების სპეციფიკაცია 17.40 ნიშნულზე						
კიბე - 3 2 (ც.)	1	Ø 12 A500C	დ.ბ.	–	765	679
	2	Ø 12 A500C	2020	36 X 2	143.93	128
	4	Ø 12 A500C	720	66 X 2	95.40	85
	1.1	Ø 10 A500C	740	35 X 2	51.43	32
	მძიმე ბეტონი B25 V = 3.3 X 2 = 6.63 მ³					

შენიშვნა:
NOTE:

No	Date	Revision	Issued by
----	----	----	----
----	----	----	----
----	----	----	----
----	----	----	----
----	----	----	----

სიტუაციური სქემა
KEY PLAN

მისამართი
ADDRESS
ქ. თბილისი, მწვანე ქალაქი ლისზე, ფაზა N3. C4 საცხოვრებელი ბლოკი. ს.კ. N01.10.18.006.312

პროექტი
PROJECT
მრავალბინიანი საცხოვრებელი სახლი

ნახაზი
DRWG.
სპეციფიკაცია 10.40; 13.90 და 17.40 ნიშნულზე

CUBICON DESIGN & BUILDING ENGINEERING
შპს "კუბიკონი", თბილისი, მარშალ გელოვანის გამზ. 13
ტელ: (+995 591) 116444 www.cubicon.ge

	შესრულა: ISSUED BY:	შეამოწმა APPROVED BY:
	VM	SHM
ფაილი FILE STAIR DET.	პროექტის #: PROJECT No 73A19	
ფორმატი PAPER SIZE A3	მასშტაბი SCALE ----	
ნახ.კოდი DRWG. No S - 523	კორექტ. REVISION 00	სტატუსი STATUS C.D.

08.02.2022

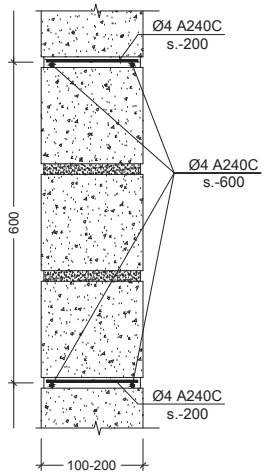

a კვეთი
Scale: 1:10

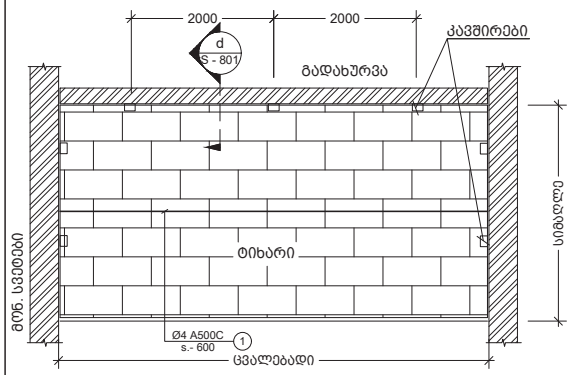

ტიხრების დამაგრების და არმირების ზოგადი სქემა
Scale: 1:100

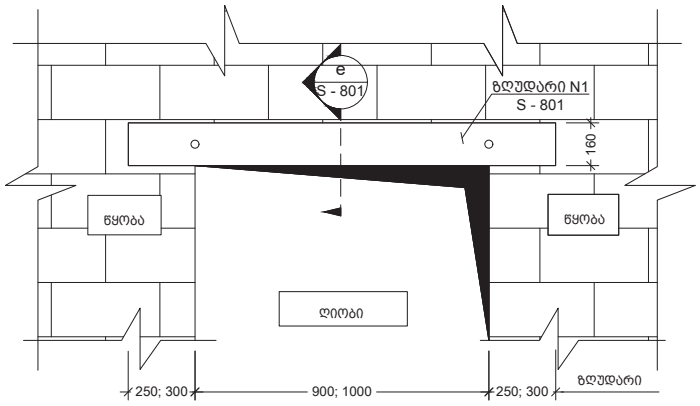

ზღუდარი N1_ის მოწყობის ტიპიური სქემა
Scale: 1:20

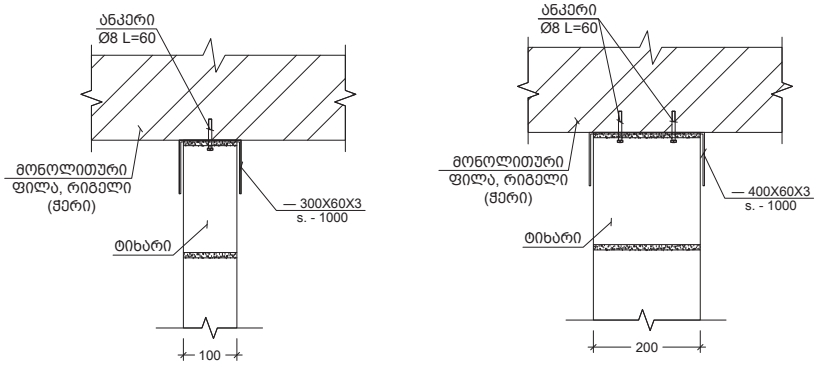

d 100 მმ -იანი და 200 მმ -იანი ტიხრის გადახურვის ფილასთან და რიგელთან შეპირაპირების კვანძი
Scale: 1:10

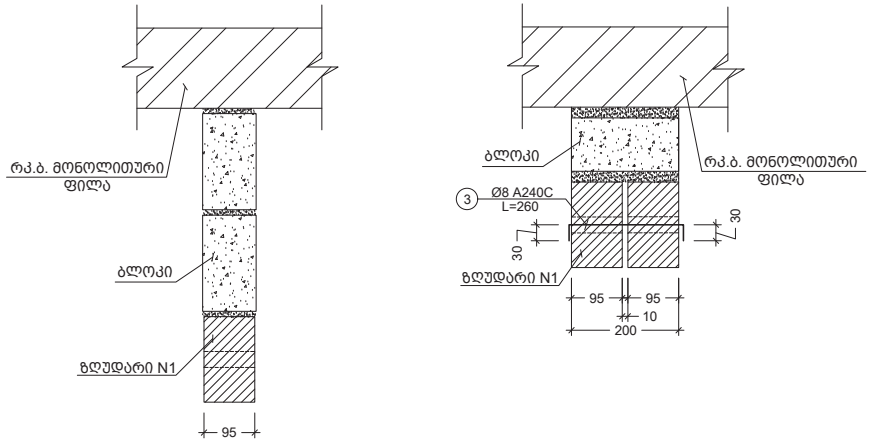

e 95 მმ-იანი და 200 მმ-იანი ზღუდარის მოწყობის კვანძი
Scale: 1:10

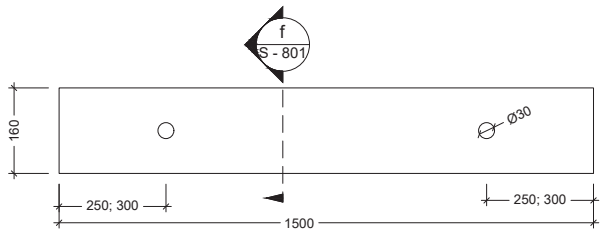

ზღუდარი N1
Scale: 1:10

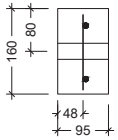

f კვეთი
Scale: 1:10

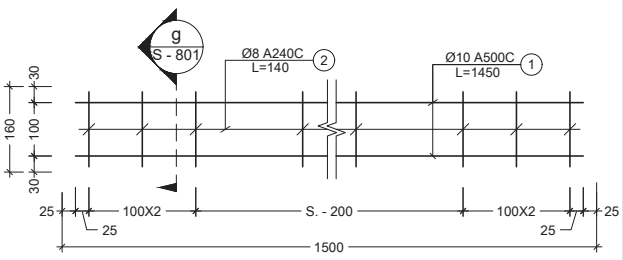

ზღუდარი N1_ის კარკასი
Scale: 1:10

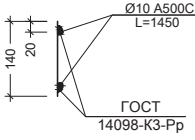

g კვეთი
Scale: 1:10

შენიშვნა:
NOTE:

1. ტიხრების დაარმირება და დამაგრება გადახურვებთან ხდება 2.0 მეტრზე მეტი სიგრძის ემთხვევაში.

No	Date	Revision	Issued by
----	----	----	----
----	----	----	----
----	----	----	----
----	----	----	----
----	----	----	----

სიტუაციური სქემა
KEY PLAN

მისამართი
ADDRESS
ქ. თბილისი, მწვანე ქალაქი ლისზე, ფაზა N3. C4 საცხოვრებელი ბლოკი. ს.კ. N01.10.18.006.312

პროექტი
PROJECT
მრავალბინიანი საცხოვრებელი სახლი

ნახაზი
DRWG.
ტიხრების დამაგრების და ზღუდარების მოწყობის ტიპ. სქემები

CUBICON
DESIGN & BUILDING ENGINEERING
შპს "ქუბიქონი", თბილისი, მარგალ გელოვანის ბაზმ. 13
ტელ: (+995 591) 116444 www.cubicon.ge

	შემსრულა: ISSUED BY: LL	შემმოწმა APPROVED BY: SHM
	ფაილი FILE KEDLEBIS GAMAGREBA	პროექტის #: PROJECT No 73A19
	ფორმატი PAPER SIZE A3	მასშტაბი SCALE 1:100
ნახ.კოდი DRWG. No S - 801	კორექტ. REVISION 00	სტადია STATUS C.D.

08.02.2022

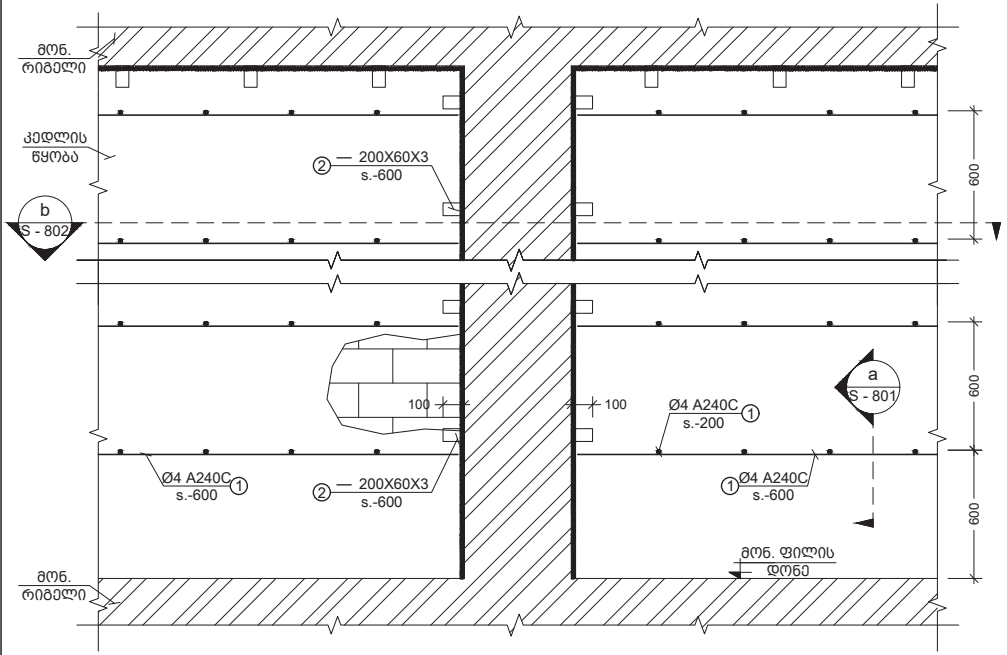

მონ. რ.ბ.-ის სვეტების და გარე შემომგზღუდავი კედლების მიერთების სქემა
Scale: 1:25

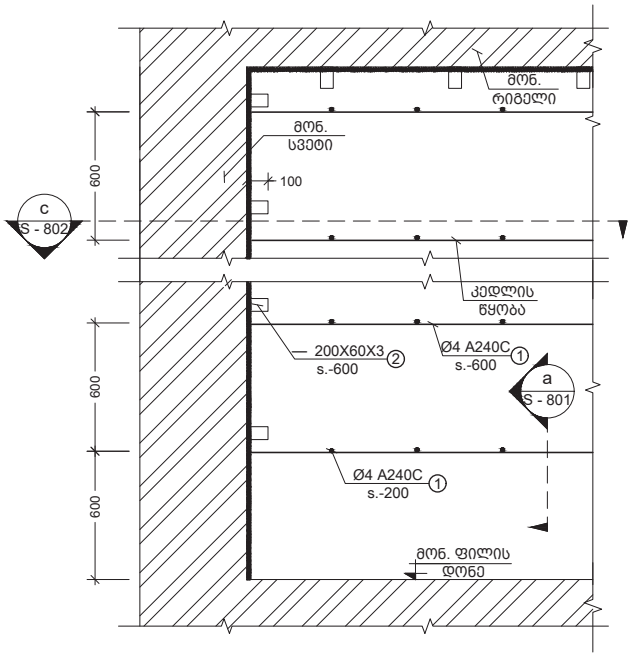

კუთხის სვეტებთან კედლების მიერთების კვანძი
Scale: 1:25

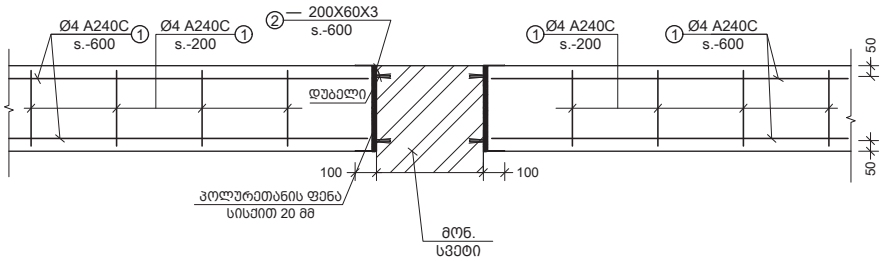

b კვეთი
Scale: 1:25

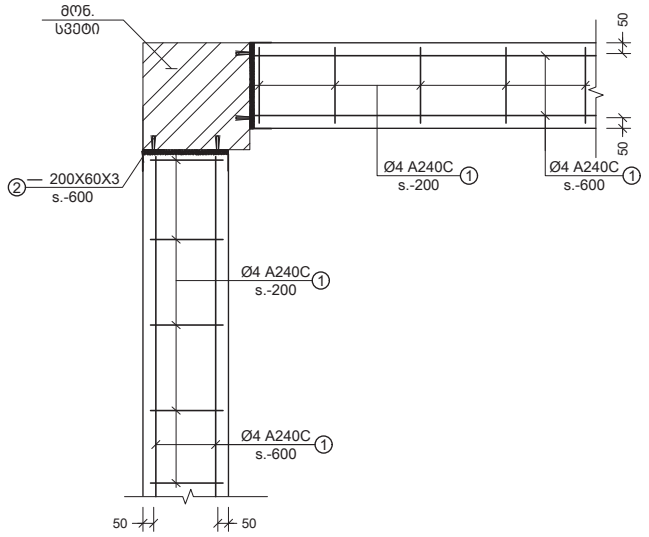

c კვეთი
Scale: 1:25

შენიშვნა:
NOTE:

No	Date	Revision	Issued by
----	----	----	----
----	----	----	----
----	----	----	----
----	----	----	----
----	----	----	----

სიტუაციური სქემა
KEY PLAN

მისამართი
ADDRESS
ქ. თბილისი, მწვანე ქალაქი ლისზე, ფაზა N3. C4 საცხოვრებელი ბლოკი. ს.კ. N01.10.18.006.312

პროექტი
PROJECT
მრავალბინიანი საცხოვრებელი სახლი

ნახაზი
DRWG.
მონ.რკ.ბ. სვ.-ის და გარე შემომგზღუდავი კედლების მიერთების სქემა

CUBICON DESIGN & BUILDING ENGINEERING
შპს "კუბიკონი", თბილისი, მარშალ გელოვანის გამზ. 13
ტელ: (+995 591) 116444 www.cubicon.ge

	შესრულა: ISSUED BY:	შეამოწმა APPROVED BY:
	LL	SHM
ფაილი FILE	KEDLEBIS GAMAGREBA	პროექტის #: PROJECT No 73A19
ფორმატი PAPER SIZE	A3	მასშტაბი SCALE 1:25
ნახ.კოდი DRWG. No	კორექტ. REVISION	სტადია STATUS
S - 802	00	C.D.

08.02.2022

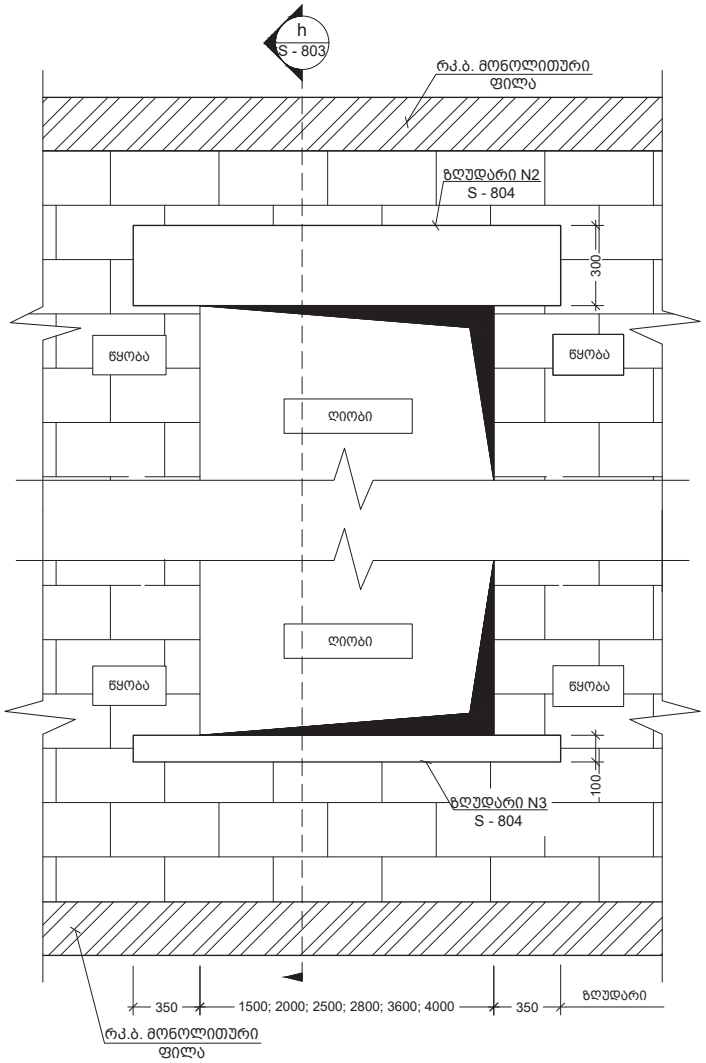

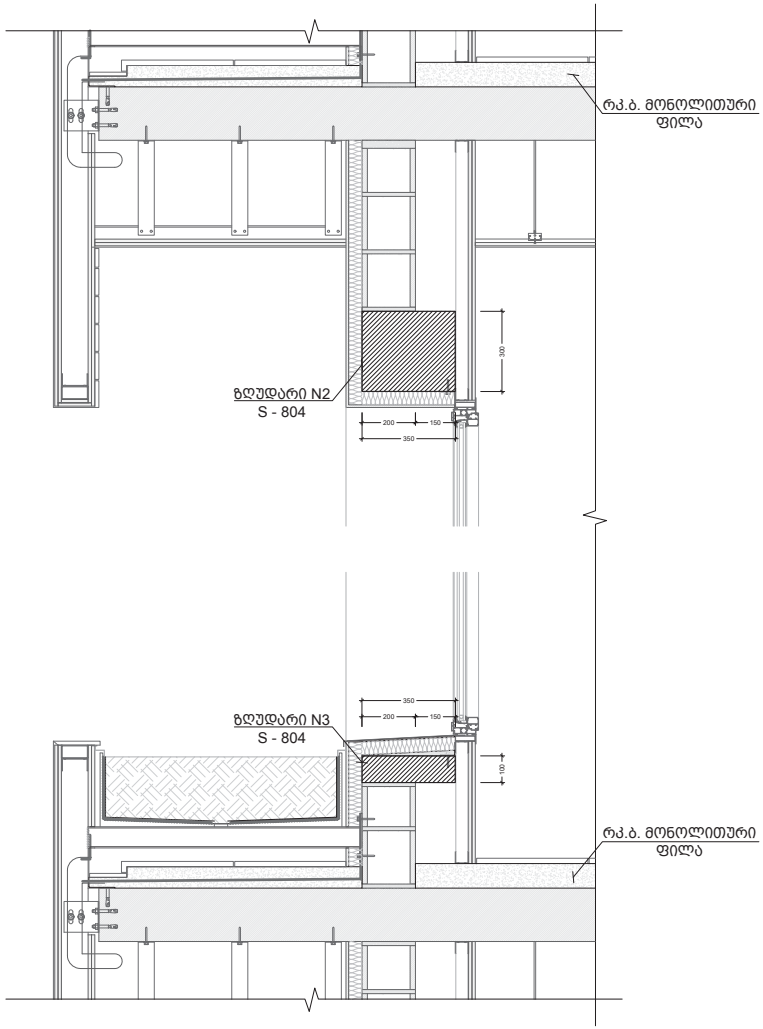

---- / - ზღუდარი N2 და N3_ის მოწყობის ტიპიური სქემა
Scale: 1:20

h / - კვეთი
Scale: 1:20

შენიშვნა:
NOTE:

No	Date	Revision	Issued by
----	----	----	----
----	----	----	----
----	----	----	----
----	----	----	----
----	----	----	----

სიტუაციური სქემა
KEY PLAN

მისამართი
ADDRESS
ქ. თბილისი, მწვანე ქალაქი ლისზე, ფაზა N3. C4 საცხოვრებელი ბლოკი. ს.კ. N01.10.18.006.312

პროექტი
PROJECT
მრავალბინიანი საცხოვრებელი სახლი

ნახაზი
DRWG.
ზღუდარი N2 და N3_ის მოწყობის სქემები; კვეთი H

CUBICON
DESIGN & BUILDING ENGINEERING
შპს "კუბიკონი", თბილისი, მარშალ გელოვანის გამზ. 13
ტელ: (+995 591) 116444 www.cubicon.ge

	შესრულა: ISSUED BY:	შეამოწმა APPROVED BY:
	LL	SHM
ფაილი FILE KEDLEBIS GAMAGREBA	პროექტის #: PROJECT No	73A19
ფორმატი PAPER SIZE	მასშტაბი SCALE	A3 / 1:20
ნახ.კოდი DRWG. No	კორექტ. REVISION	სტადია STATUS
S - 803	00	C.D.

08.02.2022

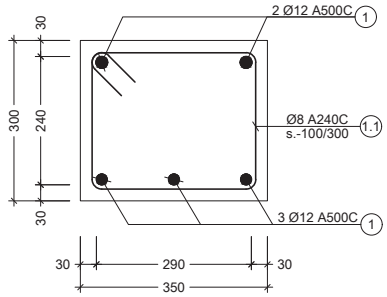

---- / - ზღუდარი N2_ის არმირების კვეთი
Scale: 1:10

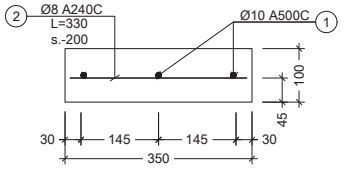

---- / - ზღუდარი N3_ის არმირების კვეთი
Scale: 1:10

პოზ. №	ესკიზი	L მმ
1.1	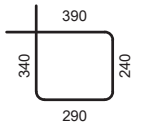	1260

შენიშვნა:
NOTE:

----	----	----	----
----	----	----	----
----	----	----	----
----	----	----	----
----	----	----	----
No	Date	Revision	Issued by

სიტუაციური სქემა
KEY PLAN

მისამართი
ADDRESS
ქ. თბილისი, მწვანე ქალაქი ლისზე, ფაზა N3. C4 საცხოვრებელი ბლოკი. ს.კ. N01.10.18.006.312

პროექტი
PROJECT
მრავალბინიანი საცხოვრებელი სახლი

ნახაზი
DRWG.
ზღუდარი N2 და N3_ის არმირების კვეთები; ესკიზი; სპეციფიკაცია

CUBICON DESIGN & BUILDING ENGINEERING
შპს "კუბიკონი", თბილისი, მარშალ გელოვანის გამზ. 13
ტელ: (+995 591) 116444 www.cubicon.ge

	შესრულა: ISSUED BY:	შეამოწმა APPROVED BY:
	LL	SHM
	ფაილი FILE KEDLEBIS GAMAGREBA	პროექტის #: PROJECT No 73A19
	ფორმატი PAPER SIZE A3	მასშტაბი SCALE 1:10
ნახ.კოდი DRWG. No S - 804	კორექტ. REVISION 00	სტადია STATUS C.D.

08.02.2022

კონსტრ. დასახ.	ელემენტის დასახ.	პოზ. №	დიამეტრი ან კვეთი (მმ)	ერთეულის სიგრძე (მმ.)	რაოდენობა (ც.)	საერთო სიგრძე (მ.)	საერთო წონა (კგ.)
ზღუდარების სპეციფიკაცია	ზღუდარი N1	1	Ø 10 A500C	1450	2 X 400	1160	715
		2	Ø 8 A240C	140	10 X 400	560	221
		3	Ø 8 A240C	260	2 X 200	104	41
		მძიმე ბეტონი B25 V = 0.15 X 400 = 60.00 მ³					
	ზღუდარი N2	1	Ø 12 A500C	დ.ა.	–	5500	4881
		1.1	Ø 8 A240C	1260	6650 X 1	8379	3305
		მძიმე ბეტონი B25 V = 105 X 1 = 105.0 მ³					
	ზღუდარი N3	1	Ø 10 A500C	დ.ა.	–	1720	1060
		2	Ø 8 A240C	330	2598 X 1	857	338
		მძიმე ბეტონი B25 V = 18 X 1 = 18.2 მ³					

კონსტრ. დასახ.	ელემენტის დასახ.	პოზ. №	დიამეტრი ან კვეთი (მმ)	ერთეულის სიგრძე (მმ.)	რაოდენობა (ც.)	საერთო სიგრძე (მ.)	საერთო წონა (კგ.)
კედლების დამაგრების სპეციფიკაცია		1	Ø 4 A240C	დ.ა.	——	18200	1794
		2	--- 60 X 3	200	7365 X 1	1473	2081

შენიშვნა:
NOTE:

No	Date	Revision	Issued by
----	----	----	----
----	----	----	----
----	----	----	----
----	----	----	----
----	----	----	----

სიტუაციური სქემა
KEY PLAN

მისამართი
ADDRESS
ქ. თბილისი, მწვანე ქალაქი ლისზე, ფაზა N3. C4 საცხოვრებელი ბლოკი. ს.კ. N01.10.18.006.312

პროექტი
PROJECT
მრავალბინიანი საცხოვრებელი სახლი

ნახაზი
DRWG.
ზღუდარებისა და ტიხრების დამაგრების სპეციფიკაცია

CUBICON DESIGN & BUILDING ENGINEERING
შპს "ქუბიკონი", თბილისი, მარშალ გელოვანის გამზ. 13
ტელ: (+995 591) 116444 www.cubicon.ge

შემსრულა: ISSUED BY:	შეამოწმა APPROVED BY:
LL	SHM
ფაილი FILE KEDLEBIS GAMAGREBA	პროექტის #: PROJECT No 73A19
ფორმატი PAPER SIZE A3	მასშტაბი SCALE ----
ნახ.კოდი DRWG. No S - 805	კორექტ. REVISION 00	სტადია STATUS C.D.

08.02.2022

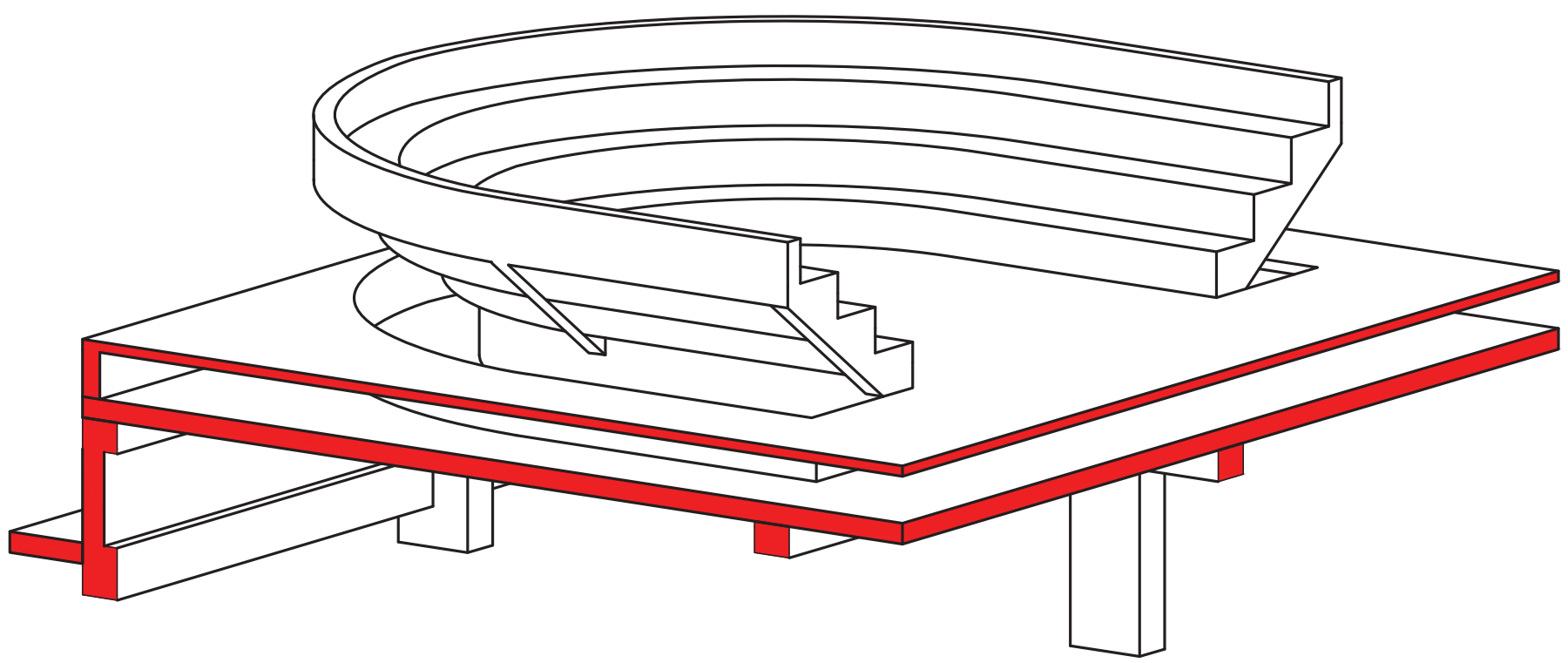

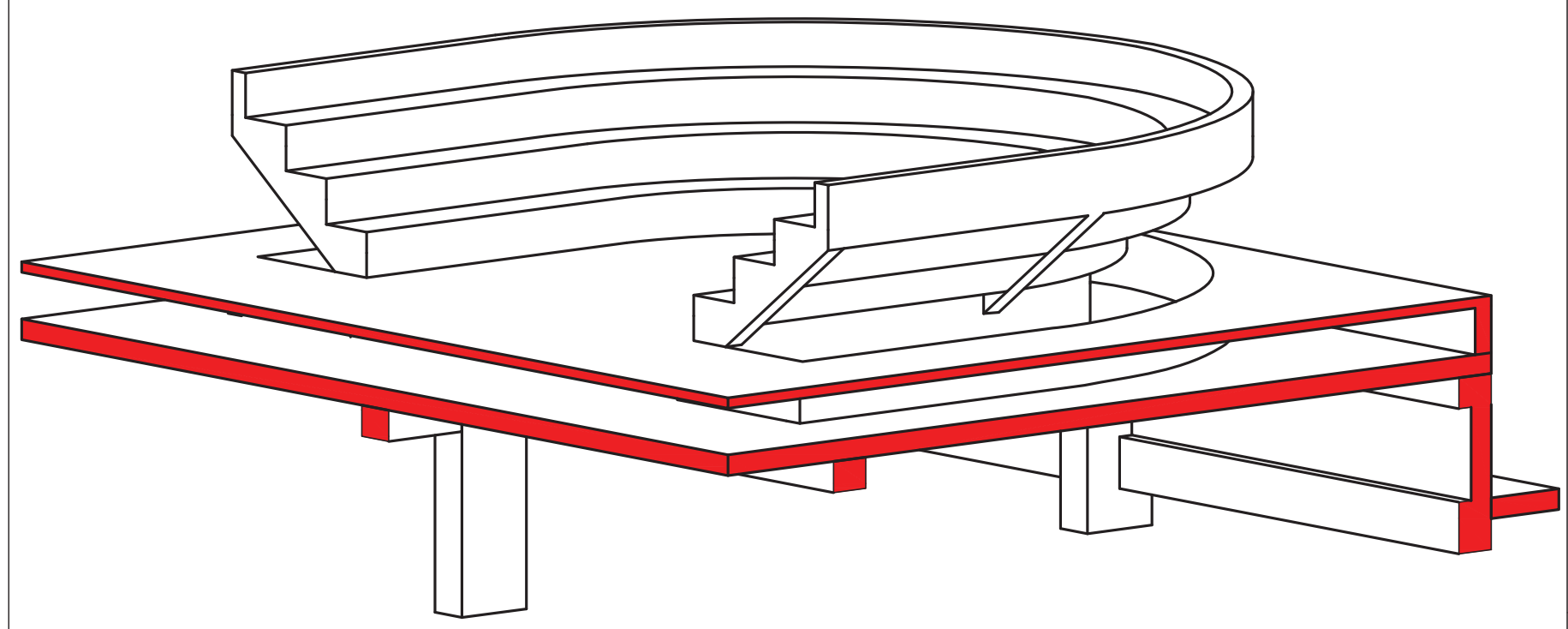

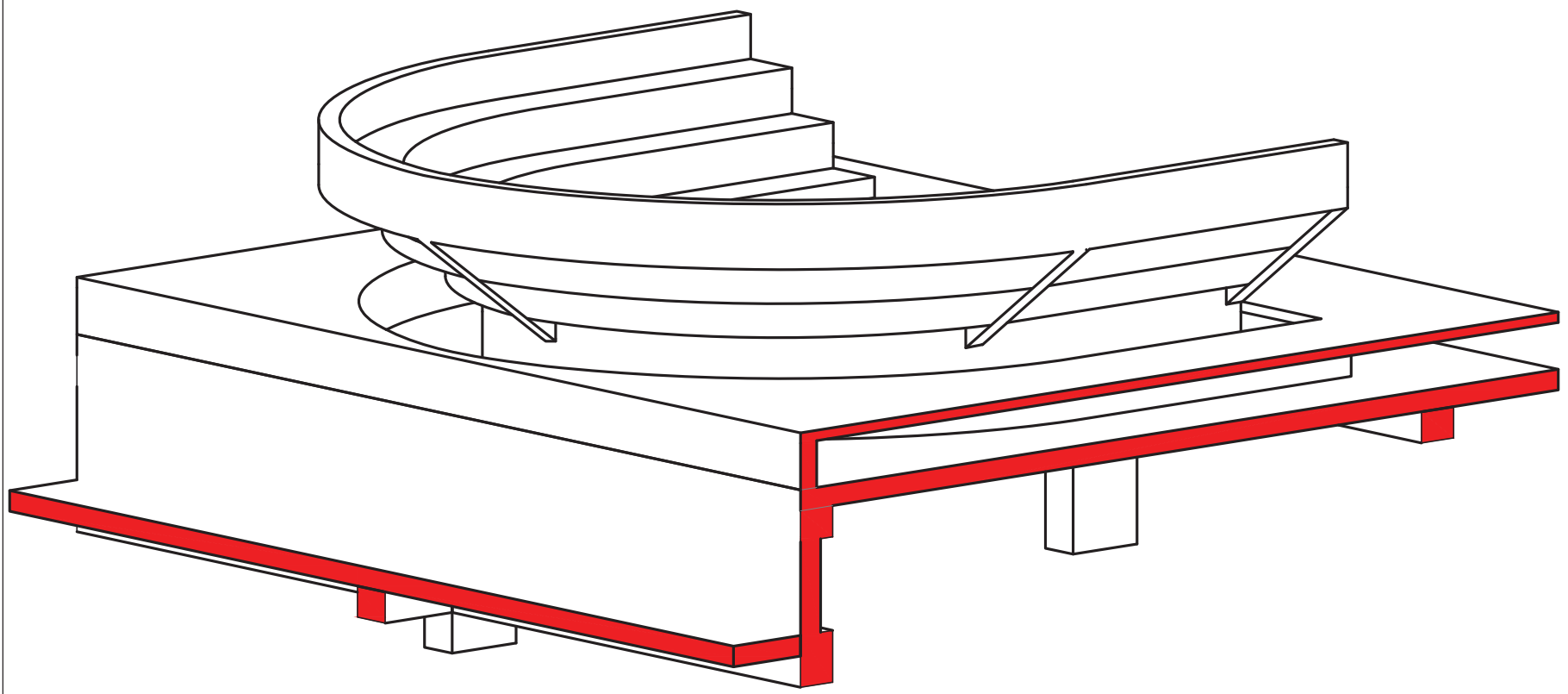

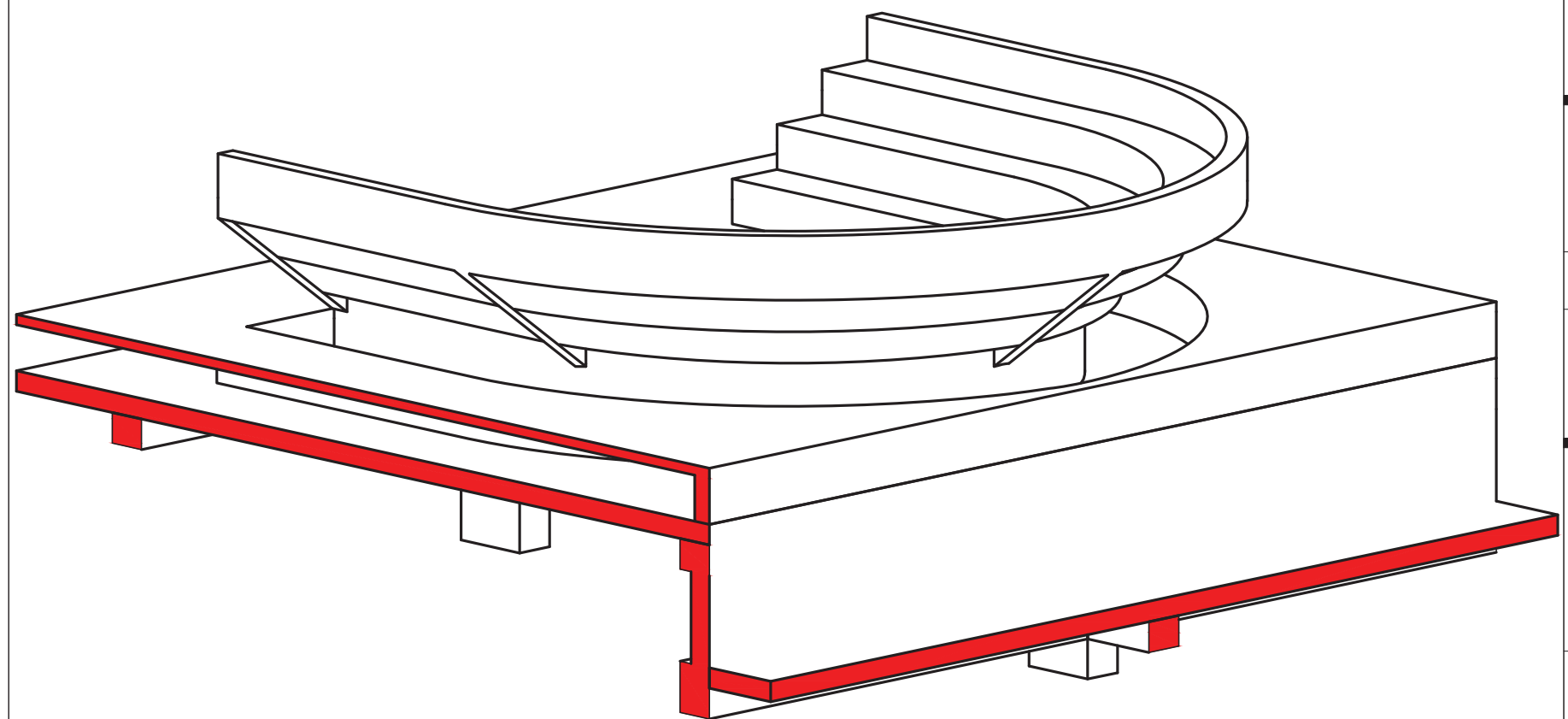

შენიშვნა:
NOTE:

1. ამფითეატრის ნახაზები განიხილეთ ფილის ნახაზებთან ერთად.

No	Date	Revision	Issued by
----	----	----	----
----	----	----	----
----	----	----	----
----	----	----	----
----	----	----	----

სიტუაციური სქემა
KEY PLAN

მისამართი
ADDRESS
ქ. თბილისი, მწვანე ქალაქი ლისზე, ფაზა N3. C4 საცხოვრებელი ბლოკი. ს.კ. N01.10.18.006.312

პროექტი
PROJECT
მრავალბინიანი საცხოვრებელი სახლი

ნახაზი
DRWG.
ამფითეატრის 3D ხედები

CUBICON
DESIGN & BUILDING ENGINEERING

შპს "კუბიკონი", თბილისი, მარშალ გელოვანის გამზ. 13
ტელ: (+995 591) 116444 www.cubicon.ge

შეასრულა: ISSUED BY: LL	შეამოწმა APPROVED BY: SHM
ფაილი FILE S - 911 ეზოს ტერიტორიაზე მოსაწყობი იატაკისა და ამფითეატრის სვეტ.	პროექტის #: PROJECT No 73A19
ფორმატი PAPER SIZE A3	მასშტაბი SCALE 1:100

ნახ.კოდი DRWG. No S - 901	კორექტ. REVISION 00	სტადია STATUS C.D.

08.02.2022

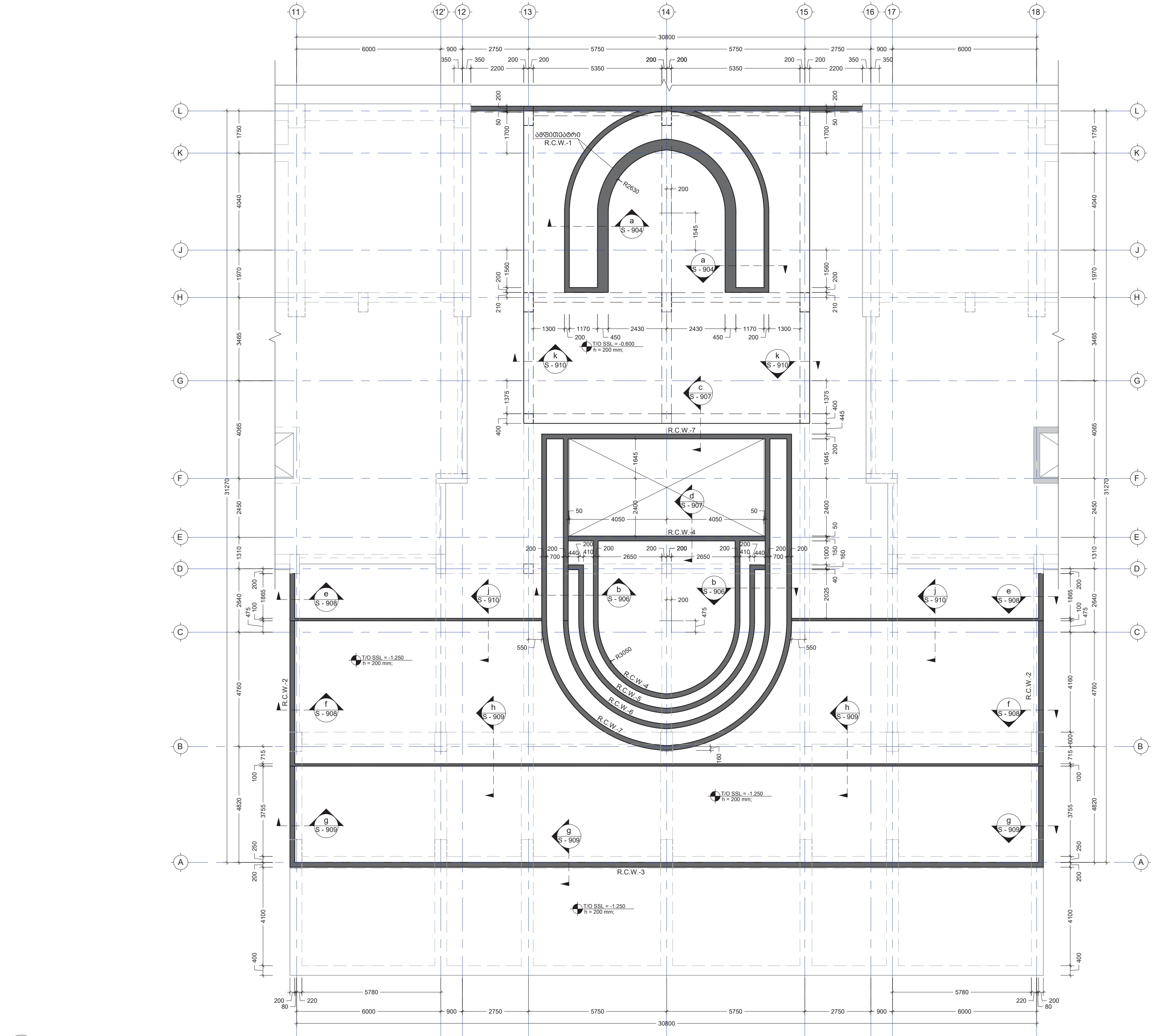

ეზოს კედლების მოწყობის გეგმა -1.25 ნიშნულზე
Scale: 1:100

შენიშვნა:
NOTE:

1. ამფითეატრის ნახაზები განიხილეთ ფილის ნახაზებთან ერთად.

No	Date	Revision	Issued by

სიტუაციური სქემა
KEY PLAN

მისამართი
ADDRESS
ქ. თბილისი, მწვანე ქალაქი ლისზე, ფაზა N3. C4 საცხოვრებელი ბლოკი. ს.კ. N01.10.18.006.312

პროექტი
PROJECT
მრავალბინიანი საცხოვრებელი სახლი

ნახაზი
DRWG.
ეზოს კედლების მოწყობის გეგმა -1.25 ნიშნულზე

CUBICON
DESIGN & BUILDING ENGINEERING
შპს "კუბიკონი", თბილისი, მარშალ გელოვანის გამზ. 13
ტელ: (+995 591) 116444 www.cubicon.ge

შეასრულა: ISSUED BY:	შეამოწმა APPROVED BY:
LL	SHM
ფაილი FILE: S - 911 ეზოს ტერიტორიაზე მოსაწყობი იატაკისა და ამფითეატრის სქემ.	პროექტის #: PROJECT No 73A19
ფორმატი PAPER SIZE A2	მასშტაბი SCALE 1:100

ნახ.კოდი DRWG. No	კორექტ. REVISION	სტადია STATUS
S - 902	00	C.D.

08.02.2022

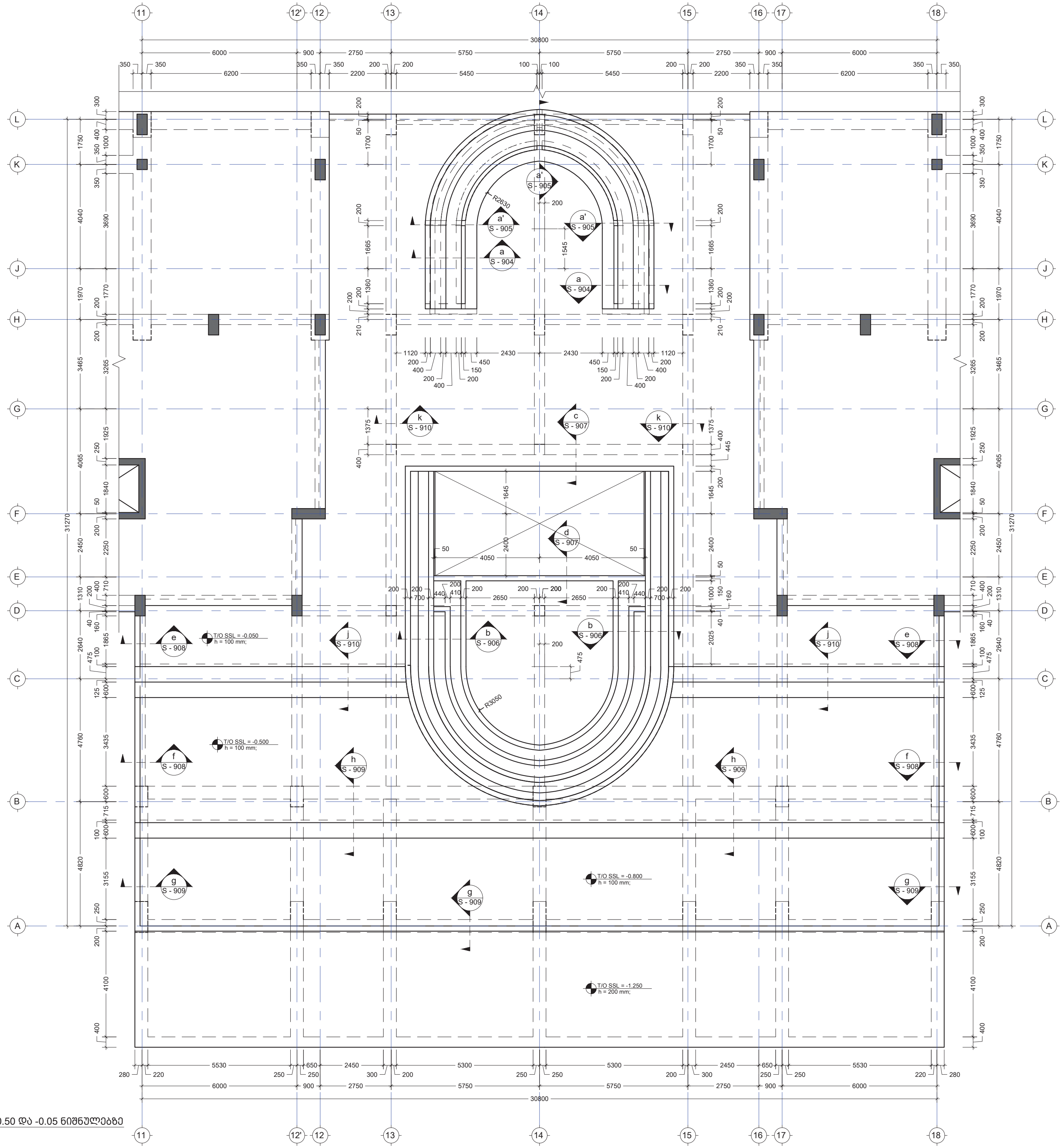

---- / -
ფილის მოწყობის გეგმა -0.80 -0.50 და -0.05 ნიშნულებზე
Scale: 1:100

შენიშვნა:
NOTE:

1. ამფითეატრის ნახაზები განიხილეთ ფილის ნახაზებთან ერთად.

No	Date	Revision	Issued by
----	----	----	----
----	----	----	----
----	----	----	----
----	----	----	----
----	----	----	----

სიტუაციური სქემა
KEY PLAN

მისამართი
ADDRESS
ქ. თბილისი, მწვანე ქალაქი ლისზე, ფაზა N3. C4 საცხოვრებელი ბლოკი. ს.კ. N01.10.18.006.312

პროექტი
PROJECT
მრავალბინიანი საცხოვრებელი სახლი

ნახაზი
DRWG.
ფილის მოწყობის გეგმა -0.80; -0.50 და -0.05 ნიშნულებზე

CUBICON
DESIGN & BUILDING ENGINEERING
შპს "კუბიკონი", თბილისი, მარშალ გელოვანის გამზ. 13
ტელ: (+995 591) 116444 www.cubicon.ge

	შესრულა: ISSUED BY: LL	შეამოწმა APPROVED BY: SHM
	ფაილი FILE S - 911 ეზოს ტერიტორიაზე მოსაწყობი იატაკისა და ამფითეატრის სვეტ.	პროექტის #: PROJECT No 73A19
	ფორმატი PAPER SIZE A2	მასშტაბი SCALE 1:100
ნახ.კოდი DRWG. No S - 903	კორექტ. REVISION 00	სტადია STATUS C.D.

08.02.2022

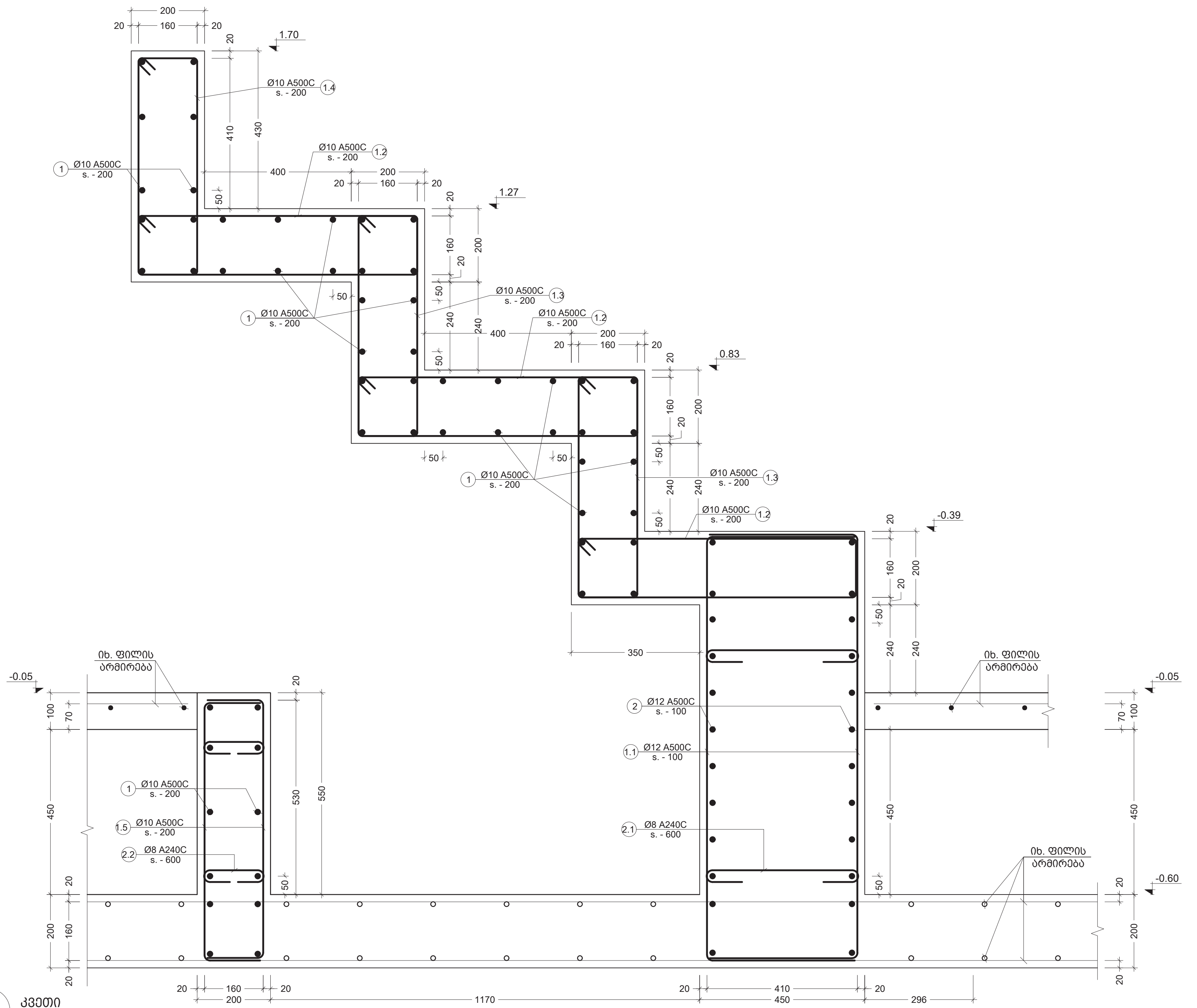

a
-
კვეთი
Scale: 1:10

შენიშვნა:
NOTE:

1. ამფითეატრის ნახაზები განიხილეთ ფილის ნახაზებთან ერთად.

No	Date	Revision	Issued by
----	----	----	----
----	----	----	----
----	----	----	----
----	----	----	----
----	----	----	----

სიტუაციური სქემა
KEY PLAN

მისამართი
ADDRESS
ქ. თბილისი, მწვანე ქალაქი ლისზე, ფაზა N3. C4 საცხოვრებელი ბლოკი. ს.კ. N01.10.18.006.312

პროექტი
PROJECT
მრავალბინიანი საცხოვრებელი სახლი

ნახაზი
DRWG.
კვეთი a

DESIGN & BUILDING ENGINEERING
შპს "კუბიკონი", თბილისი, მარშალ გელოვანის გამზ. 13
ტელ: (+995 591) 116444 www.cubicon.ge

შეასრულა: ISSUED BY:	შეამოწმა APPROVED BY:
LL	SHM
ფაილი FILE: S - 911 ეზოს ტერიტორიაზე მოსაწყობი იატაკისა და ამფითეატრის სქემ.	პროექტის #: PROJECT No 73A19
ფორმატი PAPER SIZE A3	მასშტაბი SCALE 1:10

ნახ.კოდი DRWG. No	კორექტ. REVISION	სტადია STATUS
S - 904	00	C.D.

08.02.2022

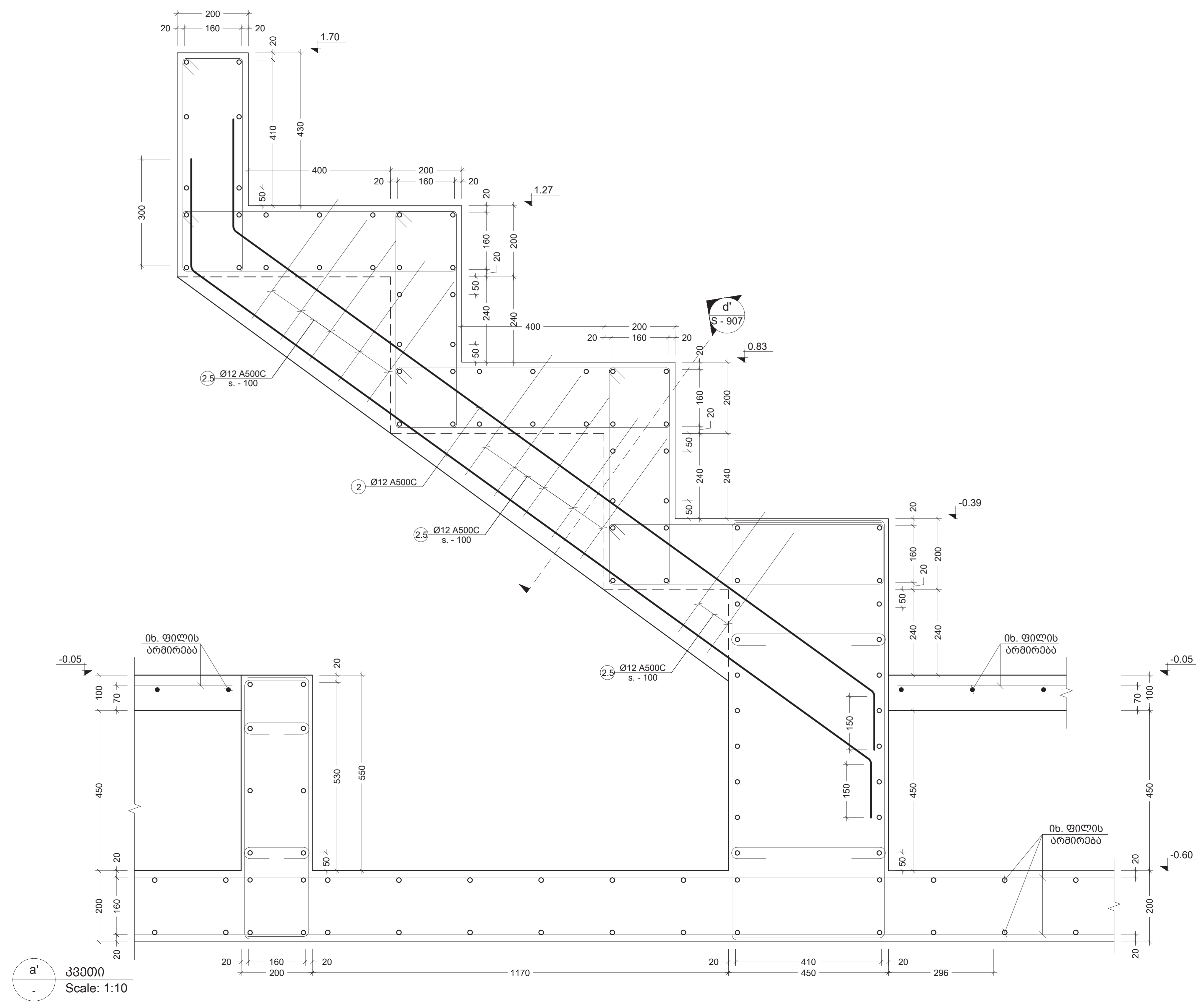

შენიშვნა:
NOTE:

1. ამფითეატრის ნახაზები განიხილეთ ფილის ნახაზებთან ერთად.

No	Date	Revision	Issued by
----	----	----	----
----	----	----	----
----	----	----	----
----	----	----	----
----	----	----	----

სიტუაციური სქემა
KEY PLAN

მისამართი
ADDRESS
ქ. თბილისი, მწვანე ქალაქი ლისზე, ფაზა N3. C4 საცხოვრებელი ბლოკი. ს.კ. N01.10.18.006.312

პროექტი
PROJECT
მრავალბინიანი საცხოვრებელი სახლი

ნახაზი
DRWG.
კვეთი a'

CUBICON
DESIGN & BUILDING ENGINEERING

შპს "კუბიკონი", თბილისი, მარშალ გელოვანის გამზ. 13
ტელ: (+995 591) 116444 www.cubicon.ge

შეასრულა: ISSUED BY: LL
შეამოწმა: APPROVED BY: SHM
ფაილი FILE
პროექტის #: PROJECT No 73A19
ფორმატი PAPER SIZE A3
მასშტაბი SCALE 1:10
ნახ.კოდი DRWG. No S - 905
რევიზ. REVISION 00
სტადია STATUS C.D.

08.02.2022

შენიშვნა:
NOTE:

1. ამფითეატრის ნახაზები განიხილეთ ფილის ნახაზებთან ერთად.

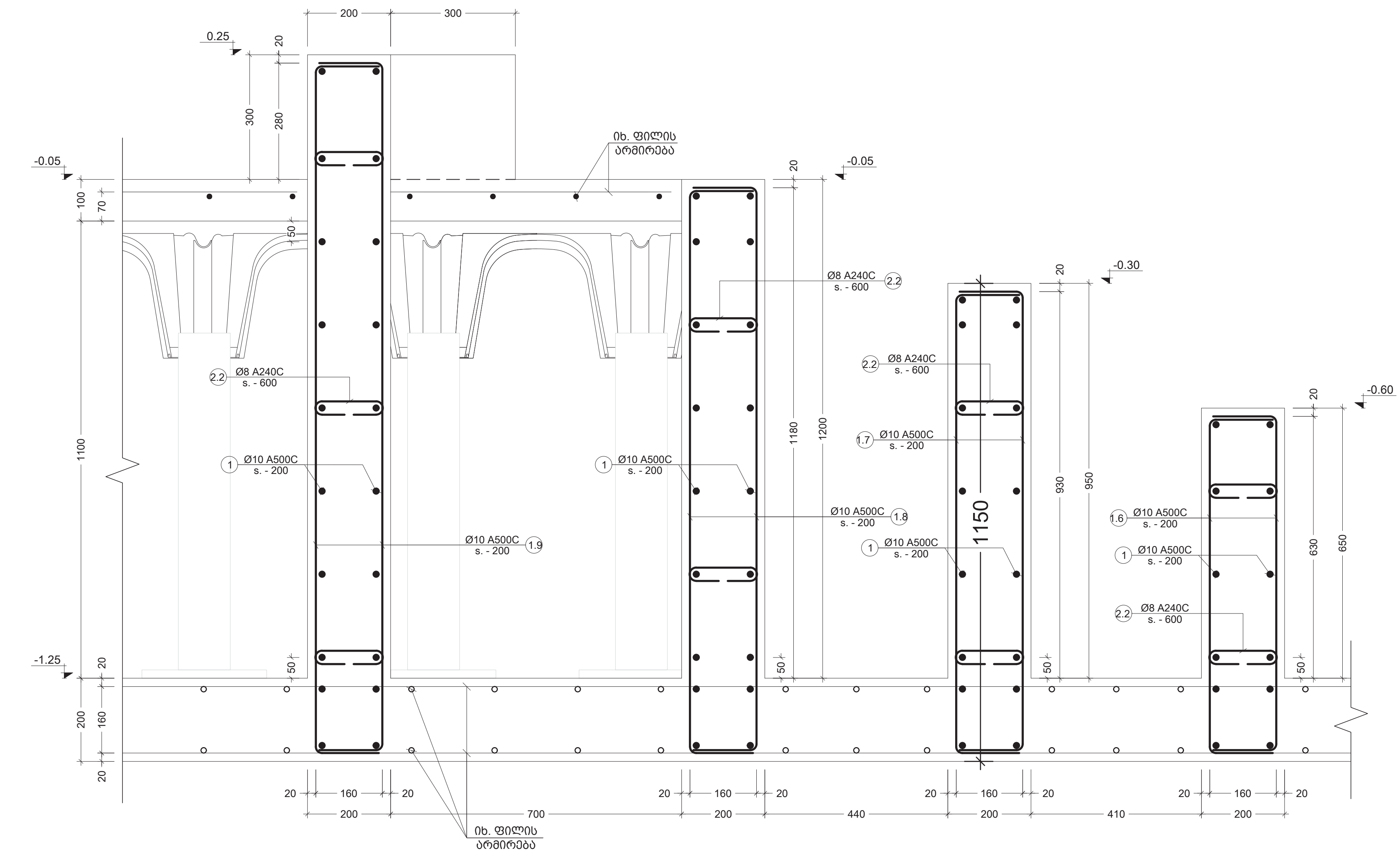

b
-
კვეთი
Scale: 1:10

No	Date	Revision	Issued by
----	----	----	----
----	----	----	----
----	----	----	----
----	----	----	----
----	----	----	----

სიტუაციური სქემა
KEY PLAN

მისამართი
ADDRESS
ქ. თბილისი, მწვანე ქალაქი ლისზე, ფაზა N3. C4 საცხოვრებელი ბლოკი. ს.კ. N01.10.18.006.312

პროექტი
PROJECT
მრავალბინიანი საცხოვრებელი სახლი

ნახაზი
DRWG.
კვეთი b

CUBICON DESIGN & BUILDING ENGINEERING

შპს "კუბიკონი", თბილისი, მარშალ გელოვანის გამზ. 13
ტელ: (+995 591) 116444 www.cubicon.ge

შეასრულა: ISSUED BY:	შეამოწმა APPROVED BY:
LL	SHM
ფაილი FILE	პროექტის #: PROJECT No 73A19
ფორმატი PAPER SIZE A3	მასშტაბი SCALE 1:10

ნახ.კოდი DRWG. No	რევიზ. REVISION	სტატუსი STATUS
S - 906	00	C.D.

08.02.2022

შენიშვნა:
NOTE:

1. ამფითეატრის ნახაზები განიხილეთ ფილის ნახაზებთან ერთად.

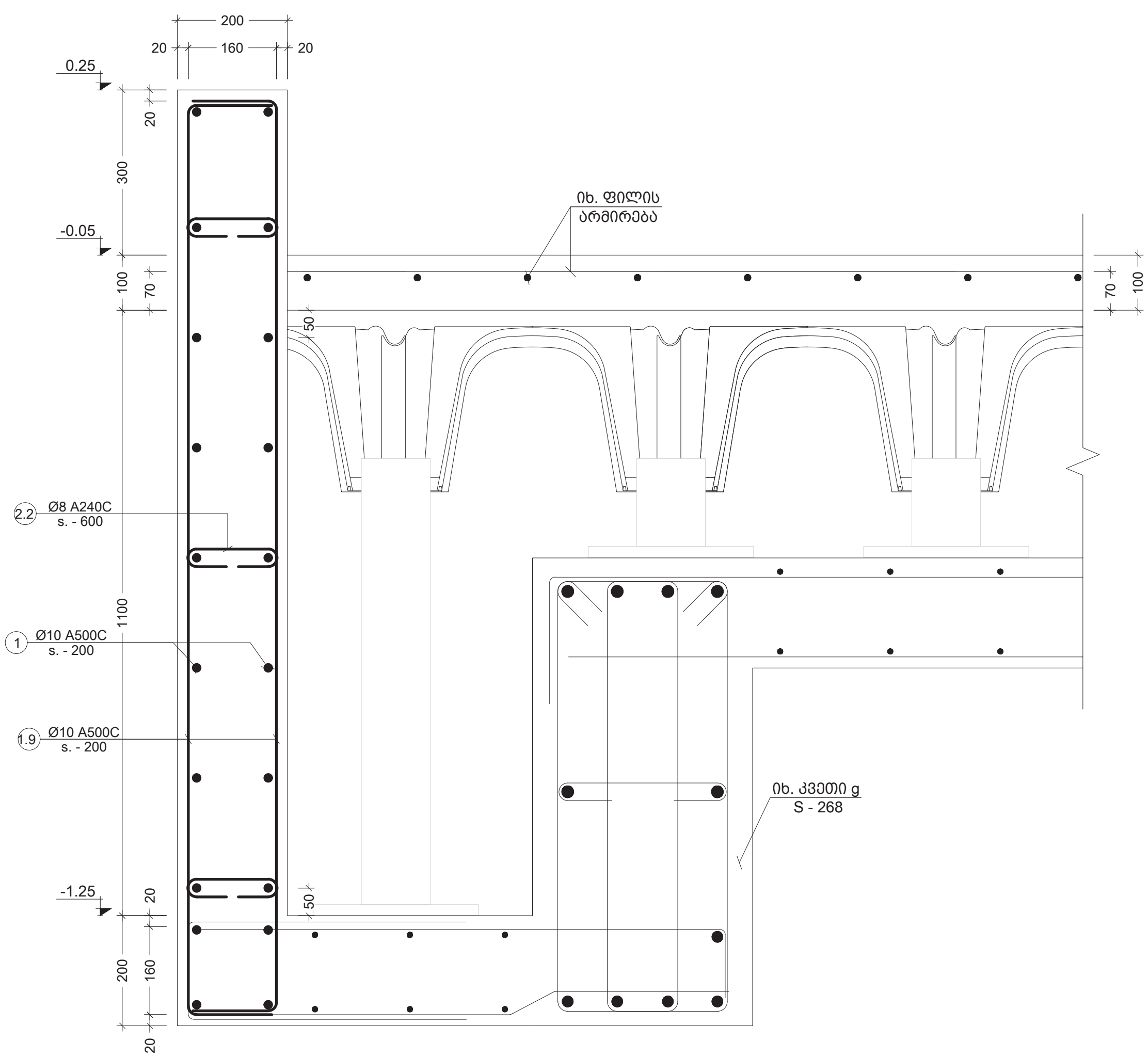

c
კვეთი
Scale: 1:10

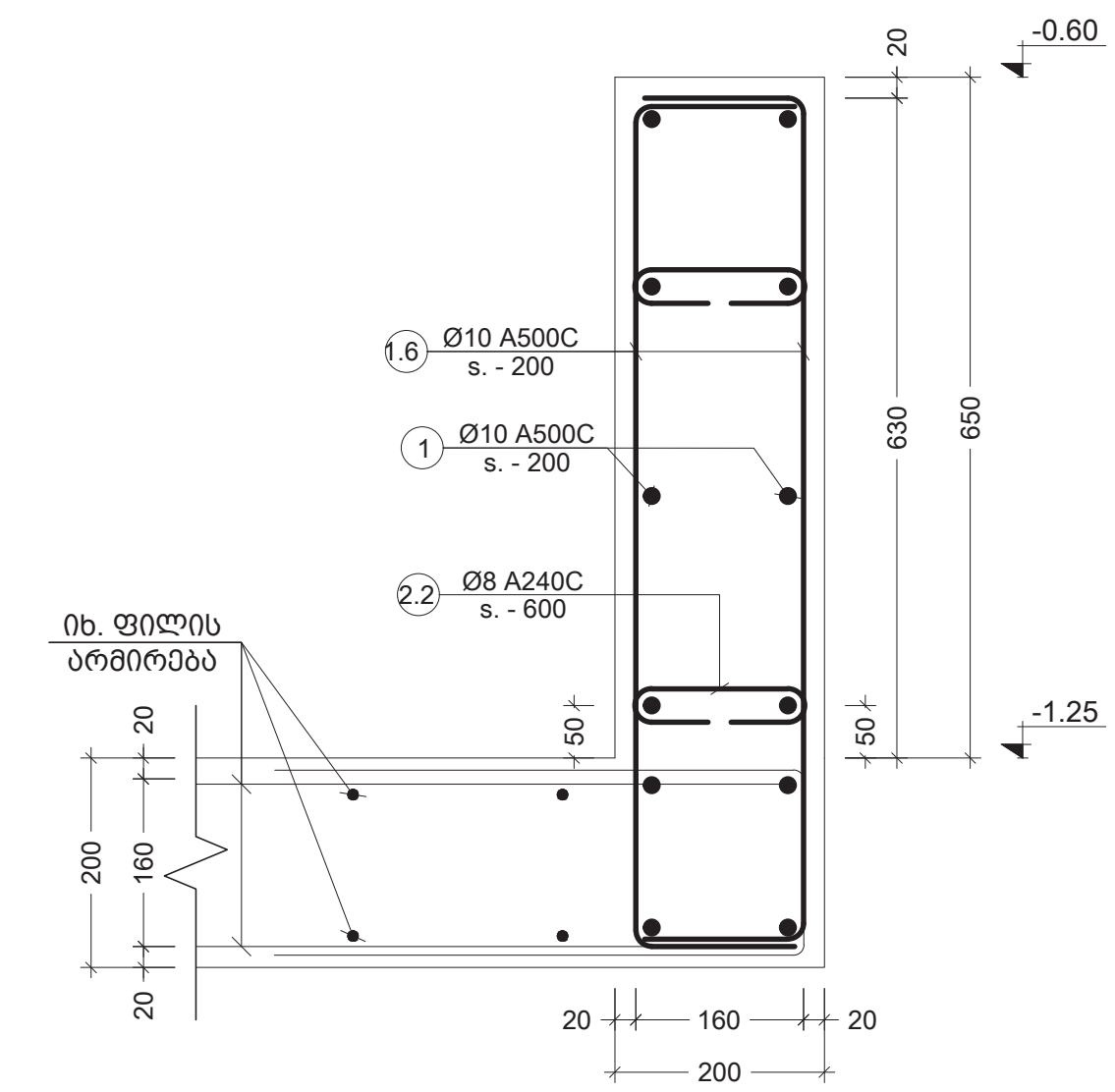

d
კვეთი
Scale: 1:10

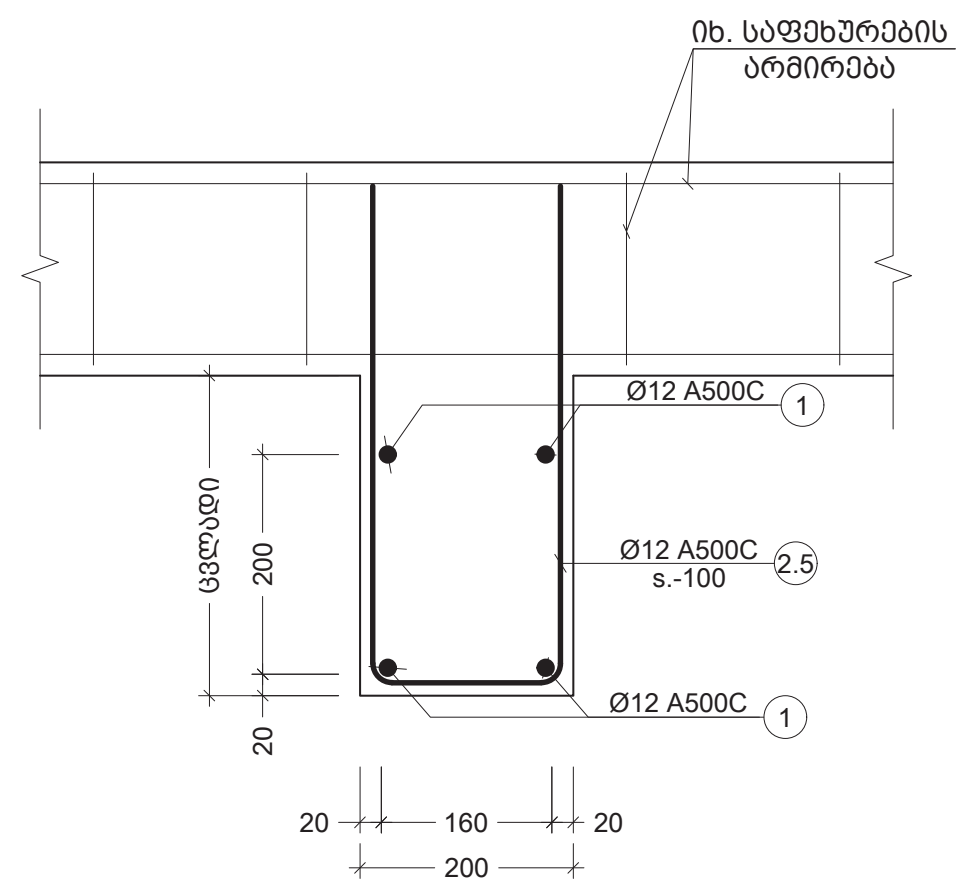

d'
კვეთი
Scale: 1:10

No	Date	Revision	Issued by
----	----	----	----
----	----	----	----
----	----	----	----
----	----	----	----
----	----	----	----

სიტუაციური სქემა
KEY PLAN

მისამართი
ADDRESS
ქ. თბილისი, მწვანე ქალაქი ლისზე, ფაზა N3. C4 საცხოვრებელი ბლოკი. ს.კ. N01.10.18.006.312

პროექტი
PROJECT
მრავალბინიანი საცხოვრებელი სახლი

ნახაზი
DRWG.
კვეთი c; d; d'

CUBICON
DESIGN & BUILDING ENGINEERING

შპს "კუბიკონი", თბილისი, მარშალ გელოვანის გამზ. 13
ტელ: (+995 591) 116444 www.cubicon.ge

გამცემი: ISSUED BY: LL	შეამოწმა: APPROVED BY: SHM
ფაილი FILE	პროექტის #: PROJECT No 73A19
ფორმატი PAPER SIZE A3	მასშტაბი SCALE 1:10
ნახ.კოდი DRWG. No S - 907	ვერსია REVISION 00 / სტატუსი STATUS C.D.

08.02.2022

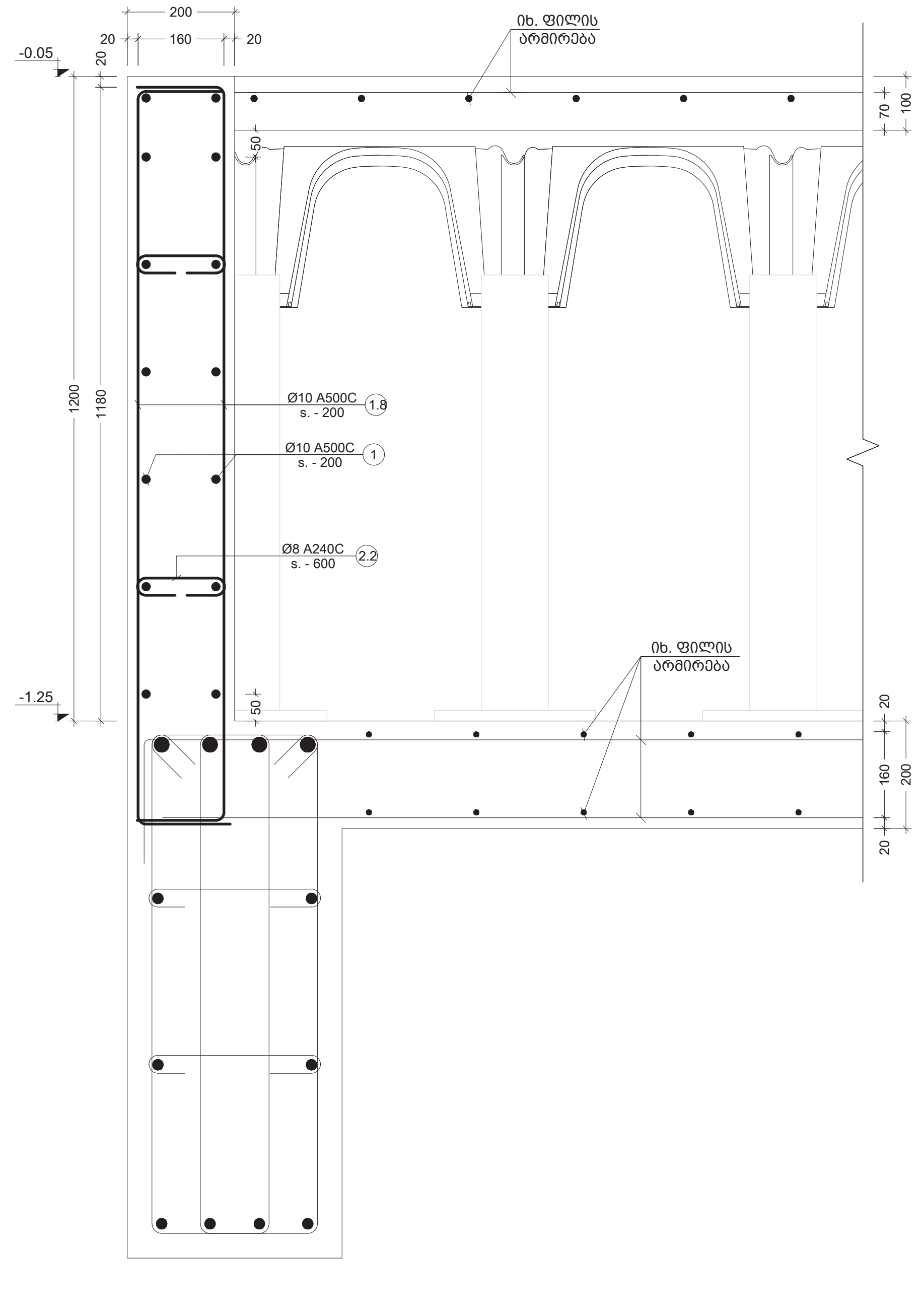

e
-
კვეთი
Scale: 1:10

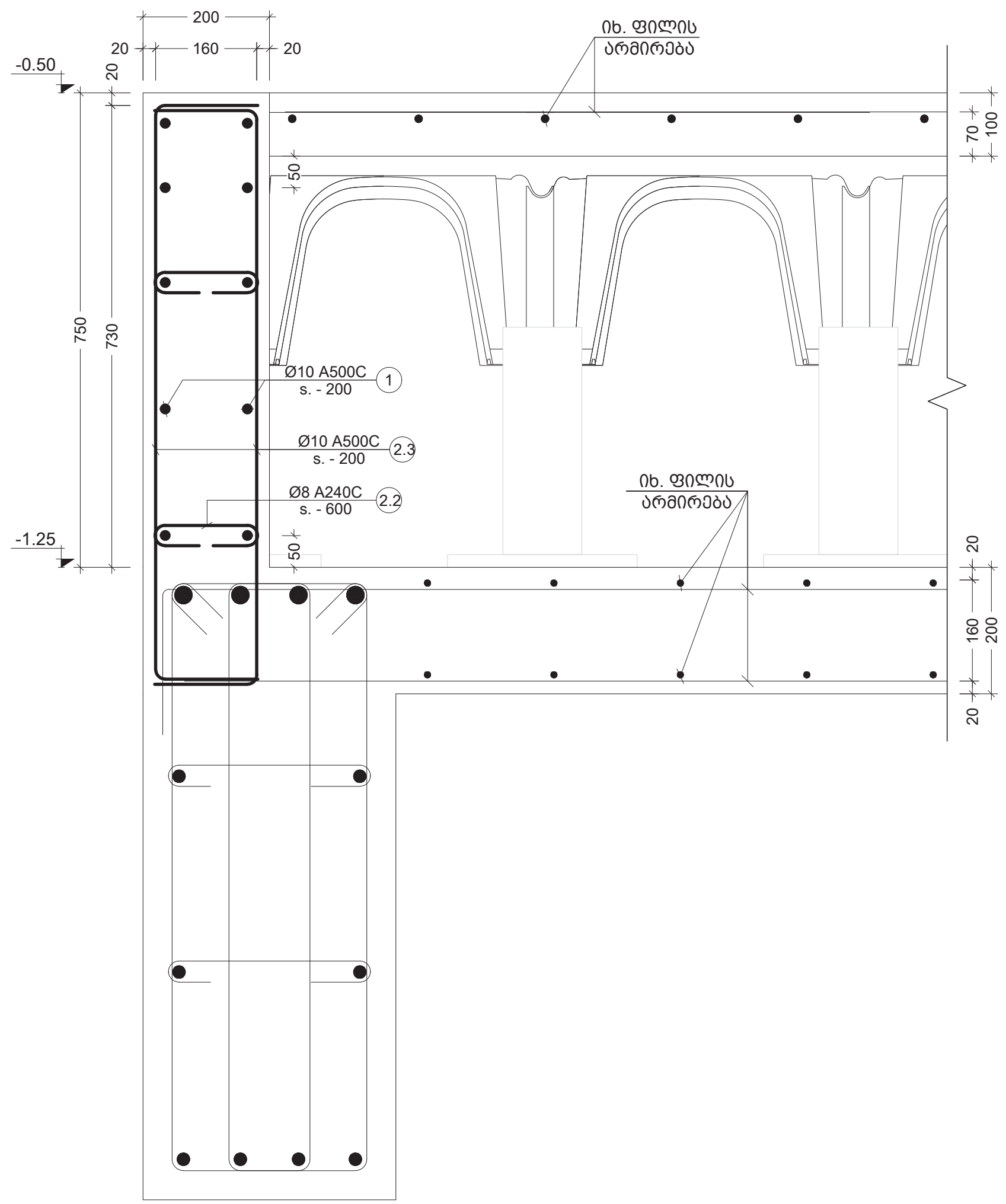

f
-
კვეთი
Scale: 1:10

შენიშვნა:
NOTE:

1. ამფითეატრის ნახაზები განიხილეთ ფილის ნახაზებთან ერთად.

No	Date	Revision	Issued by
----	----	----	----
----	----	----	----
----	----	----	----
----	----	----	----
----	----	----	----

სიტუაციური სქემა
KEY PLAN

მისამართი
ADDRESS
ქ. თბილისი, მწვანე ქალაქი ლისზე, ფაზა N3. C4 საცხოვრებელი ბლოკი. ს.კ. N01.10.18.006.312

პროექტი
PROJECT
მრავალბინიანი საცხოვრებელი სახლი

ნახაზი
DRWG.
კვეთი e; f

CUBICON
DESIGN & BUILDING ENGINEERING
შპს "კუბიკონი", თბილისი, მარშალ გელოვანის გამზ. 13
ტელ: (+995 591) 116444 www.cubicon.ge

შეასრულა: ISSUED BY: LL	შეამოწმა APPROVED BY: SHM
ფაილი FILE S - 911 ეზოს ტერიტორიაზე მოსაწყობი იატაკისა და ამფითეატრის სქემ.	პროექტის #: PROJECT No 73A19
ფორმატი PAPER SIZE A3	მასშტაბი SCALE 1:10

ნახ.კოდი DRWG. No	კორექტ. REVISION	სტადია STATUS
S - 908	00	C.D.

08.02.2022

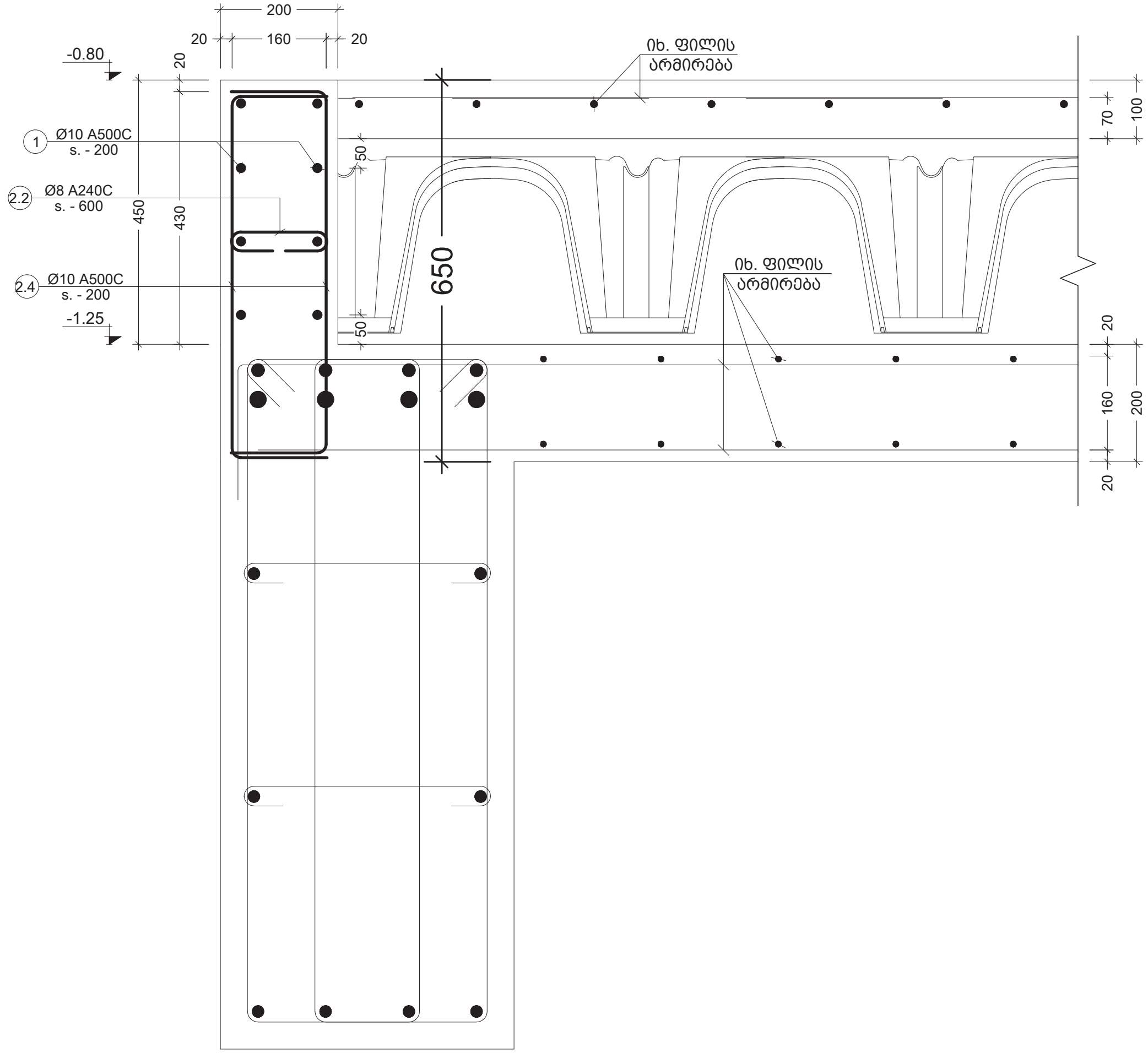

g
-
კვეთი
Scale: 1:10

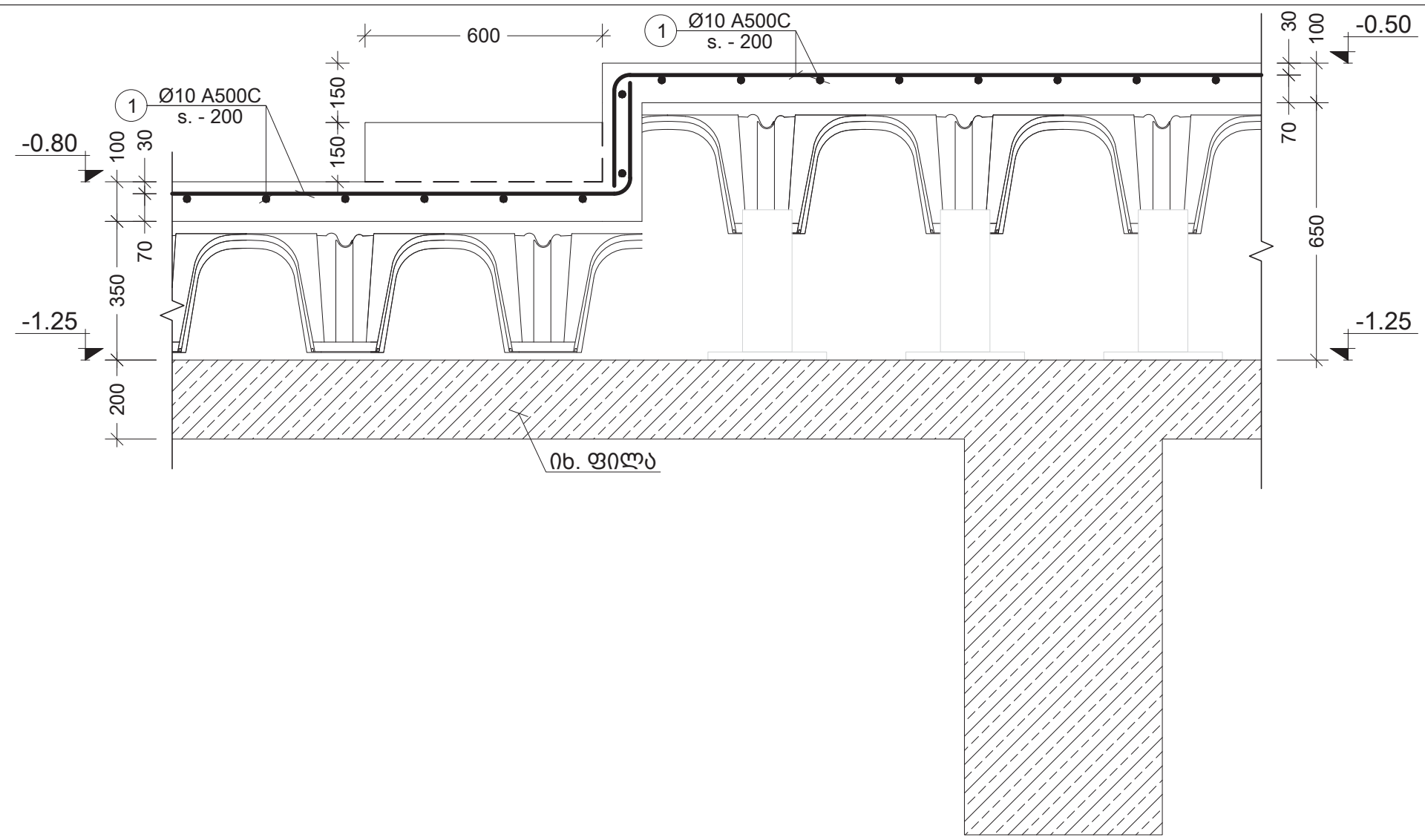

h
-
კვეთი
Scale: 1:20

შენიშვნა:
NOTE:

1. ამფითეატრის ნახაზები განიხილეთ ფილის ნახაზებთან ერთად.

No	Date	Revision	Issued by
----	----	----	----
----	----	----	----
----	----	----	----
----	----	----	----
----	----	----	----

სიტუაციური სქემა
KEY PLAN

მისამართი
ADDRESS
ქ. თბილისი, მწვანე ქალაქი ლისზე, ფაზა N3. C4 საცხოვრებელი ბლოკი. ს.კ. N01.10.18.006.312

პროექტი
PROJECT
მრავალბინიანი საცხოვრებელი სახლი

ნახაზი
DRWG.
კვეთი g; h

DESIGN & BUILDING ENGINEERING

შპს "კუბიკონი", თბილისი, მარშალ გელოვანის გამზ. 13
ტელ: (+995 591) 116444 www.cubicon.ge

შეასრულა:
ISSUED BY:
LL

შეამოწმა
APPROVED BY:
SHM

ფაილი
FILE
S - 911 ეზოს ტერიტორიაზე მოსაწყობი იატაკისა და ამფითეატრის სქემ.

პროექტის #:
PROJECT No
73A19

ფორმატი
PAPER SIZE
A3

მასშტაბი
SCALE
1:20

ნახ.კოდი
DRWG. No
S - 909

კორექტ.
REVISION
00

სტადია
STATUS
C.D.

08.02.2022

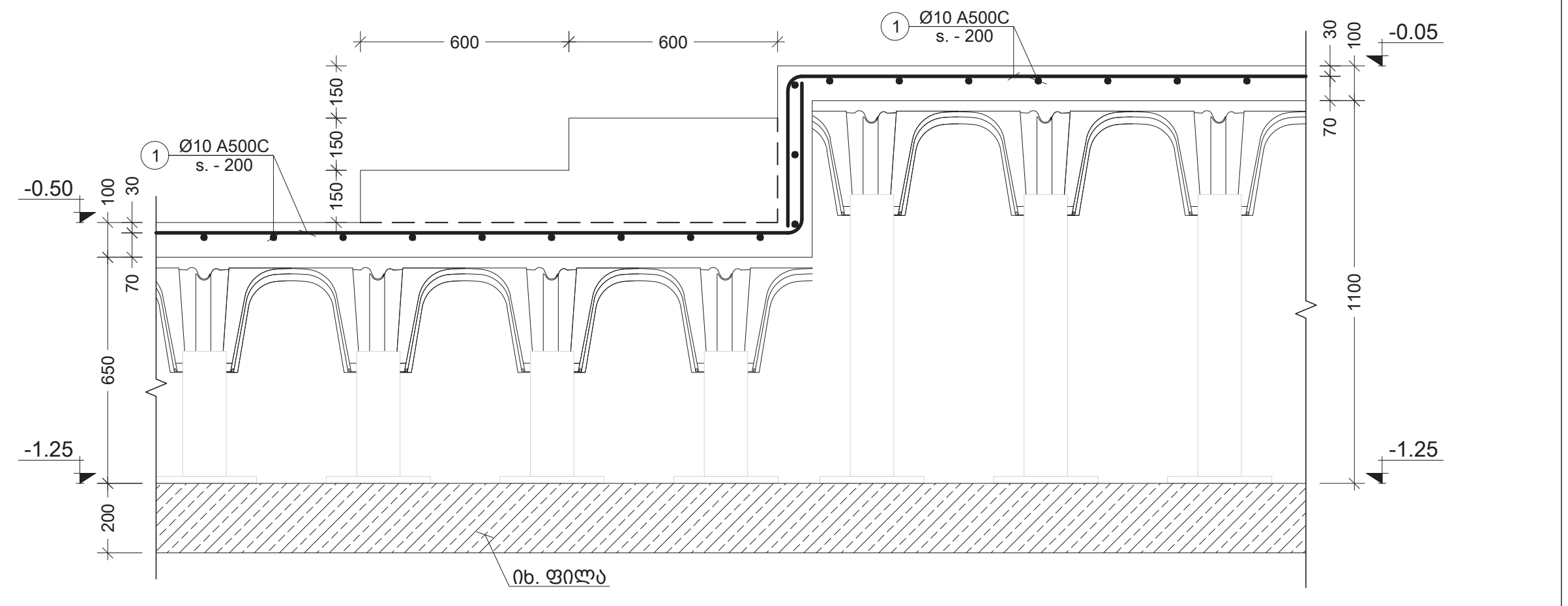

j
-
კვეთი
Scale: 1:20

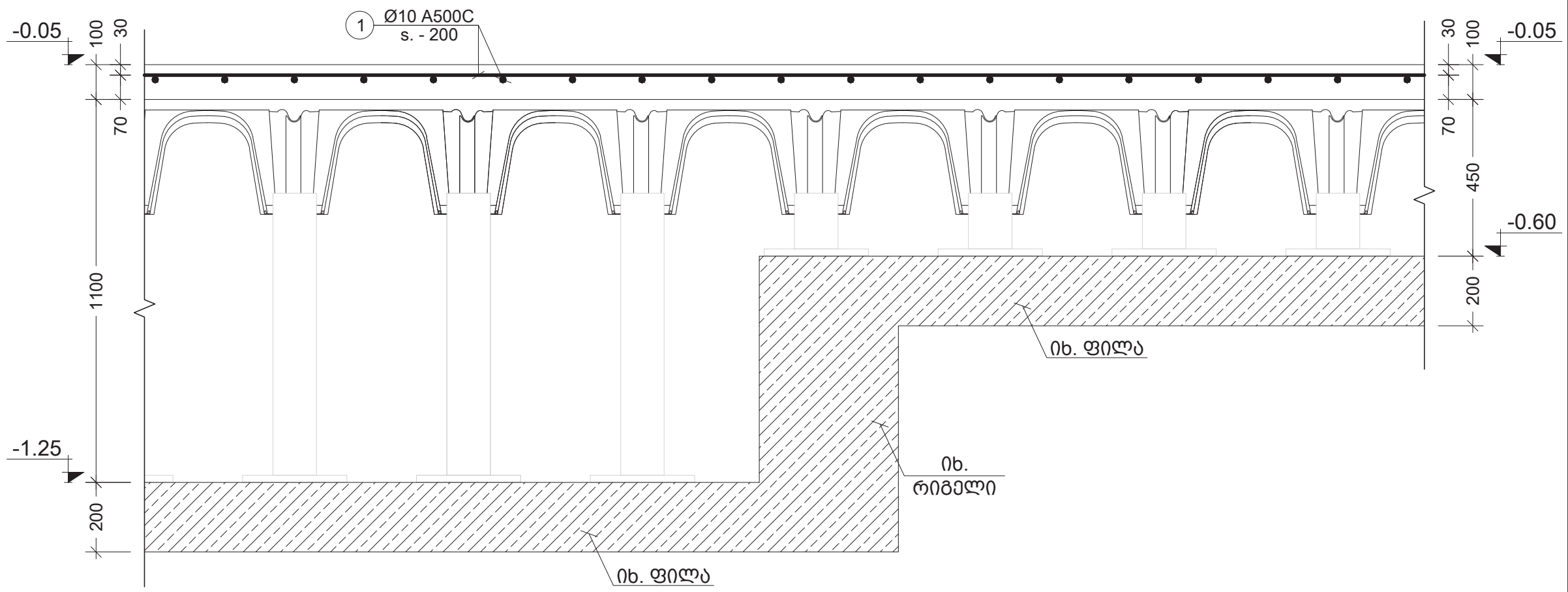

k
-
კვეთი
Scale: 1:20

პოზ. №	ესკიზი	L მმ
1.1	385 / 1130 / 385	1900
1.2	840 / 240 / 140 / 740	1960
1.3	240 / 680 / 580 / 140	1640
1.4	240 / 670 / 570 / 140	1620
1.5	150 / 690 / 150	990
1.6	150 / 790 / 150	1090
1.7	150 / 1090 / 150	1390

პოზ. №	ესკიზი	L მმ
1.8	150 / 1340 / 150	1640
1.9	150 / 1640 / 150	1940
2.1	385 / 100 / 100	585
2.2	140 / 70 / 70	280
2.3	150 / 890 / 150	1190
2.4	150 / 590 / 150	890
2.5	160 / 450 / 450	1060

შენიშვნა:
NOTE:

1. ამფითეატრის ნახაზები განიხილეთ ფილის ნახაზებთან ერთად.

No	Date	Revision	Issued by
----	----	----	----
----	----	----	----
----	----	----	----
----	----	----	----
----	----	----	----

სიტუაციური სქემა
KEY PLAN

მისამართი
ADDRESS
ქ. თბილისი, მწვანე ქალაქი ლისზე, ფაზა N3. C4 საცხოვრებელი ბლოკი. ს.კ. N01.10.18.006.312

პროექტი
PROJECT
მრავალბინიანი საცხოვრებელი სახლი

ნახაზი
DRWG.
კვეთი j; k; ესკიზები

შპს "კუბიკონი", თბილისი, მარშალ გელოვანის გამზ. 13
ტელ: (+995 591) 116444 www.cubicon.ge

შეასრულა: ISSUED BY: LL
შეამოწმა APPROVED BY: SHM
ფაილი FILE
პროექტის #: PROJECT No 73A19
ფორმატი PAPER SIZE A3
მასშტაბი SCALE 1:20
ნახ.კოდი DRWG. No S - 910
ვერსია REVISION 00
სტატუსი STATUS C.D.
08.02.2022

კონსტრ. დასახ.	ელემენტის დასახ.	პოზ. №	დიამეტრი ან კვეთი (მმ)	ერთეულის სიგრძე (მმ.)	რაოდენობა (ც.)	საერთო სიგრძე (მ.)	საერთო წონა (კგ.)
ეზოს ტერიტორიაზე მოსაწყობი იატაკისა და ამფითეატრის სპეციფიკაცია	ამფითეატრი R.C.W.-1	1	Ø 10 A500C	დ.ა.	–	8300	5115
		2	Ø 12 A500C	დ.ა.	–	460	408
		1.1	Ø 12 A500C	1900	296 X 1	562	499
		1.2	Ø 10 A500C	1960	259 X 1	508	313
		1.3	Ø 10 A500C	1640	173 X 1	284	175
		1.4	Ø 10 A500C	1620	101 X 1	164	101
		1.5	Ø 10 A500C	990	232 X 1	230	142
		2.1	Ø 8 A240C	585	50 X 1	29	12
		2.2	Ø 8 A240C	280	78 X 1	22	9
		2.5	Ø 12 A500C	1060	60 X 1	64	56
		მძიმე ბეტონი B25 V = 18.6 X 1 = 18.60 მ³					
	R.C.W.-2	1	Ø 10 A500C	დ.ა.	–	270	166
		1.8	Ø 10 A500C	1640	40 X 1	66	40
		2.2	Ø 8 A240C	280	68 X 1	19	8
		2.3	Ø 10 A500C	1190	121 X 1	144	89
		2.4	Ø 10 A500C	890	85 X 1	76	47
		მძიმე ბეტონი B25 V = 3.6 X 1 = 3.60 მ³					
	R.C.W.-3	1	Ø 10 A500C	დ.ა.	–	280	173
		2.2	Ø 8 A240C	280	52 X 1	15	6
		2.4	Ø 10 A500C	890	312 X 1	278	171
		მძიმე ბეტონი B25 V = 2.8 X 1 = 2.80 მ³					

კონსტრ. დასახ.	ელემენტის დასახ.	პოზ. №	დიამეტრი ან კვეთი (მმ)	ერთეულის სიგრძე (მმ.)	რაოდენობა (ც.)	საერთო სიგრძე (მ.)	საერთო წონა (კგ.)
ეზოს ტერიტორიაზე მოსაწყობი იატაკისა და ამფითეატრის სპეციფიკაცია	R.C.W.-4	1	Ø 10 A500C	დ.ა.	–	330	203
		1.6	Ø 10 A500C	1090	250 X 1	273	168
		2.2	Ø 8 A240C	280	83 X 1	23	9
		მძიმე ბეტონი B25 V = 3.2 X 1 = 3.20 მ³					
	R.C.W.-5	1	Ø 10 A500C	დ.ა.	–	310	191
		1.7	Ø 10 A500C	1390	172 X 1	239	147
		2.2	Ø 8 A240C	280	58 X 1	16	6
		მძიმე ბეტონი B25 V = 3.3 X 1 = 3.30 მ³					
	R.C.W.-6	1	Ø 10 A500C	დ.ა.	–	570	351
		1.8	Ø 10 A500C	1640	288 X 1	472	291
		2.2	Ø 8 A240C	280	96 X 1	27	11
		მძიმე ბეტონი B25 V = 6.9 X 1 = 6.90 მ³					
	R.C.W.-7	1	Ø 10 A500C	დ.ა.	–	920	567
		1.9	Ø 10 A500C	1940	418 X 1	811	500
		2.2	Ø 8 A240C	280	209 X 1	59	23
		მძიმე ბეტონი B25 V = 12.6 X 1 = 12.60 მ³					
	იატაკის სპეციფიკაცია	1	Ø 10 A500C	დ.ა.	–	5800	3574
		მძიმე ბეტონი B25 V = 71.5 X 1 = 71.50 მ³					

შენიშვნა:
NOTE:

1. ამფითეატრის ნახაზები განიხილეთ ფილის ნახაზებთან ერთად.

----	----	----	----
----	----	----	----
----	----	----	----
----	----	----	----
----	----	----	----
No	Date	Revision	Issued by

სიტუაციური სქემა
KEY PLAN

მისამართი
ADDRESS
ქ. თბილისი, მწვანე ქალაქი ლისზე, ფაზა N3. C4 საცხოვრებელი ბლოკი. ს.კ. N01.10.18.006.312

პროექტი
PROJECT
მრავალბინიანი საცხოვრებელი სახლი

ნახაზი
DRWG.
ეზოს ტერიტორიაზე მოსაწყობი იატაკისა და ამფითეატრის სპეც.

CUBICON DESIGN & BUILDING ENGINEERING
შპს "კუბიკონი", თბილისი, მარშალ გელოვანის გამზ. 13
ტელ: (+995 591) 116444 www.cubicon.ge

	შესრულა: ISSUED BY: LL	შეამოწმა APPROVED BY: SHM
	ფაილის File: ეზოს ტერიტორიაზე მოსაწყობი იატაკისა და ამფითეატრის ფორმატი PAPER SIZE A3	პროექტის #: PROJECT No 73A19
		მასშტაბი SCALE ----
ნახ.კოდი DRWG. No S - 911	კორექტ. REVISION 00	სტატუსი STATUS C.D.

08.02.2022

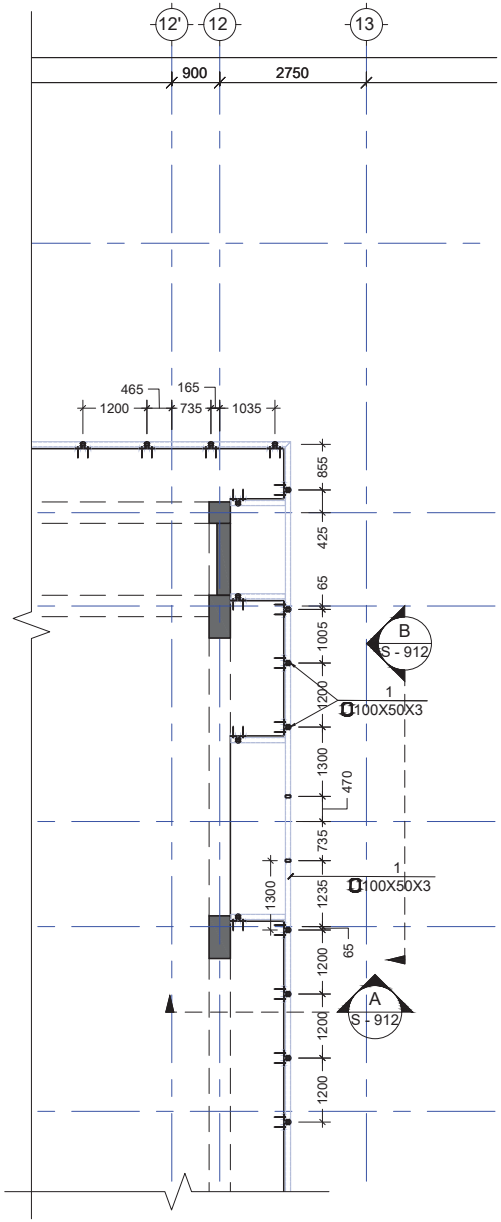

---- ფასადის ელემენტების მოწყობის ფრაგმენტი
Scale: 1:100

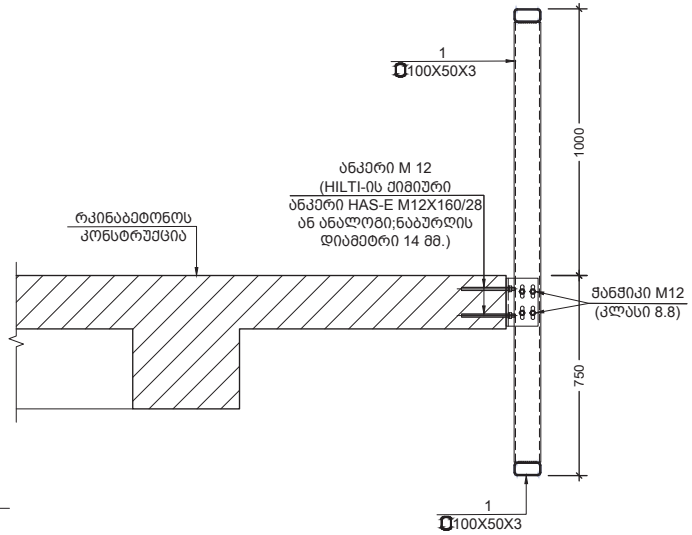

A ქრილი
Scale: 1:20

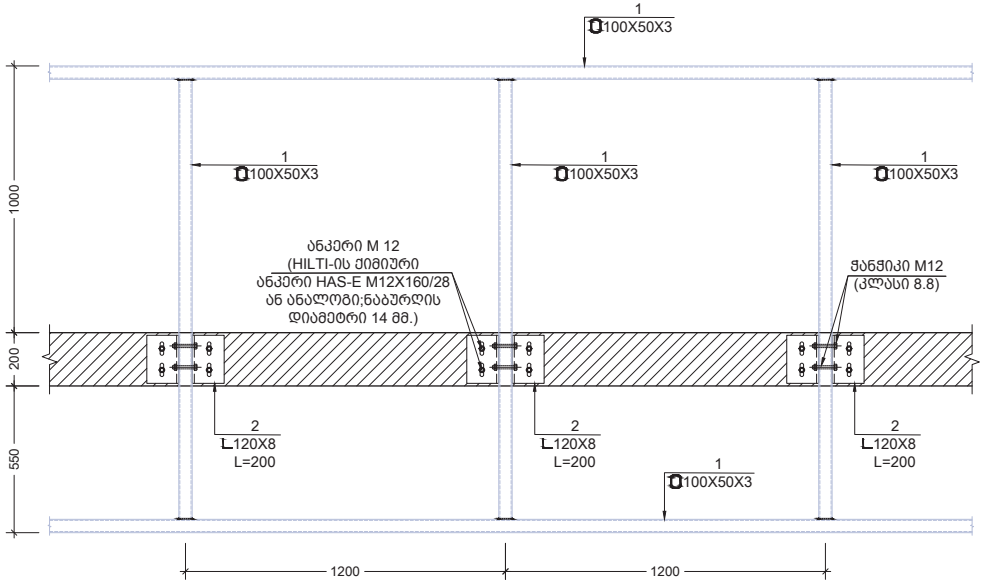

B ხედი
Scale: 1:20

შენიშვნა:
NOTE:

No	Date	Revision	Issued by
----	----	----	----
----	----	----	----
----	----	----	----
----	----	----	----
----	----	----	----

სიტუაციური სქემა
KEY PLAN

მისამართი
ADDRESS
ქ. თბილისი, მწვანე ქალაქი ლისზე, ფაზა N3. C4 საცხოვრებელი ბლოკი. ს.კ. N01.10.18.006.312

პროექტი
PROJECT
მრავალბინიანი საცხოვრებელი სახლი

ნახაზი
DRWG.
ფასადის ელემენტების მოწყობის ფრაგმენტი ; ქრილი A ; ხედი B

CUBICON DESIGN & BUILDING ENGINEERING
შპს "კუბიკონი". თბილისი, მარშალ გელოვანის გამზ. 13
ტელ: (+995 591) 116444 www.cubicon.ge

	შესრულება: ISSUED BY:	შემოწმება APPROVED BY:
	AN	SHM
ფაილი FILE	FACADE	პროექტის #: PROJECT No. 73A19
ფორმატი PAPER SIZE	A3	მასშტაბი SCALE 1:20
ნახ.კოდი DRWG. No	კორექტ. REVISION	სტატუსი STATUS
S - 912	00	C.D.

08.02.2022

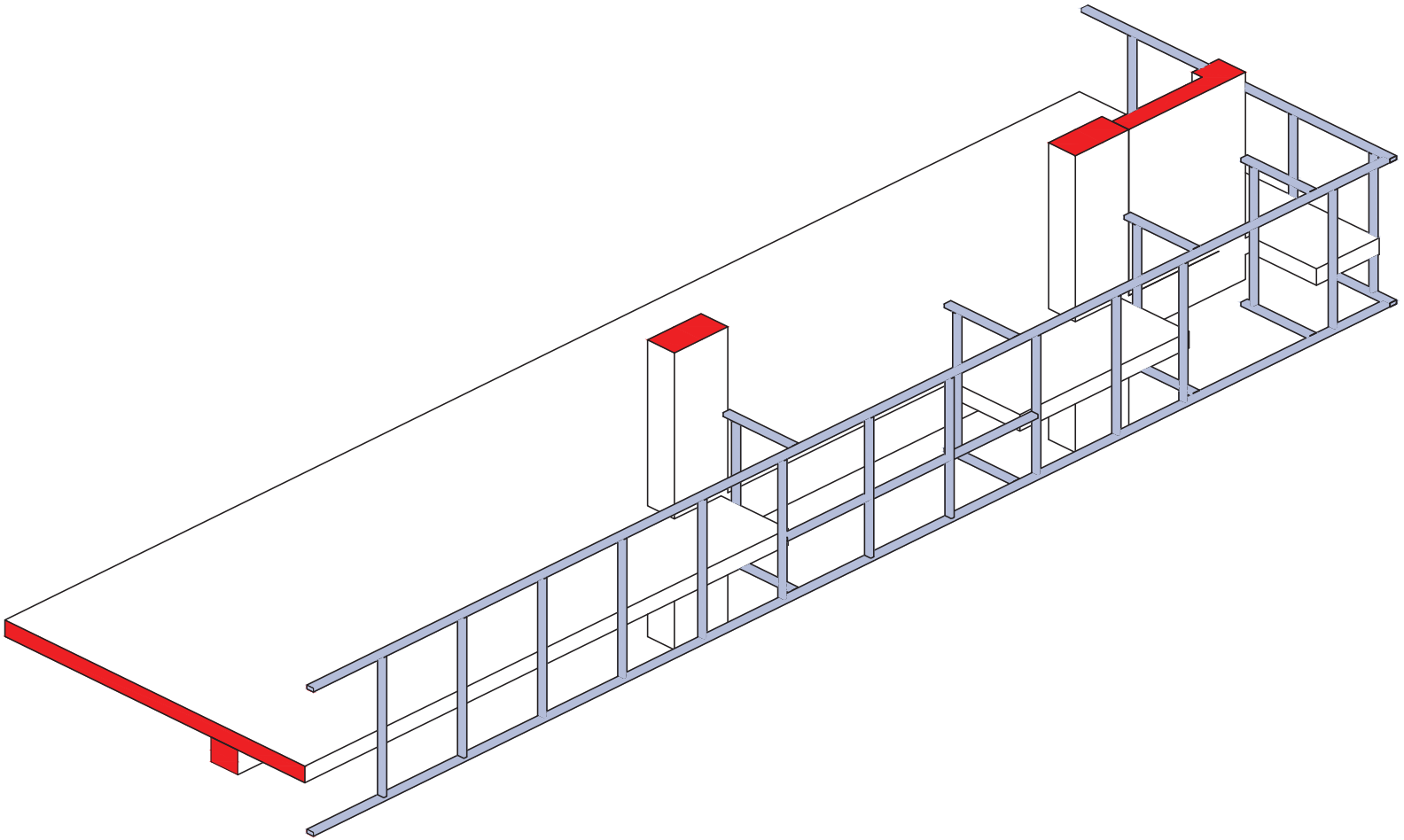

---- ფასადის ელემენტების მოწყობის 3D ხედი
Scale: 1:50

შენიშვნა:
NOTE:

No	Date	Revision	Issued by
----	----	----	----
----	----	----	----
----	----	----	----
----	----	----	----
----	----	----	----

სიტუაციური სქემა
KEY PLAN

მისამართი
ADDRESS
ქ. თბილისი, მწვანე ქალაქი ლისზე, ფაზა N3. C4 საცხოვრებელი ბლოკი. ს.კ. N01.10.18.006.312

პროექტი
PROJECT
მრავალბინიანი საცხოვრებელი სახლი

ნახაზი
DRWG.
ფასადის ელემენტების მოწყობის 3D ხედი

CUBICON DESIGN & BUILDING ENGINEERING
შპს "კუბიკონი", თბილისი, მარშალ გელოვანის გამზ. 13
ტელ: (+995 591) 116444 www.cubicon.ge

	შესრულა: ISSUED BY:	შეამოწმა APPROVED BY:
	----	----
	ფაილი FILE FACADE	პროექტის #: PROJECT No 73A19
	ფორმატი PAPER SIZE A3	მასშტაბი SCALE ----
ნახ.კოდი DRWG. No S - 913	კორექტ. REVISION ----	სტატუსი STATUS C.D.

08.02.2022

ფოლადის მასალის ამოკრეფა

ელემენტის მარკირება	რაოდენობა(ც.)	პოზ. N	პროფილი	სტანდარტი	სიგრძე (მმ)	ერთ ელემენტზე			მთლიანად			ფოლადის მარკა
						რაოდენობა(ც.)	სიგრძე (მ.)	წონა (კგ.)	რაოდენობა(ც.)	სიგრძე (მ.)	წონა (კგ.)	
კოჭი	1 (ც)	1	□ 100 X 50 X 3	ГОСТ 30245-2003	დ.ა	-	-	-	-	10850.00	73589.04	C235 S235
კოჭი	2620 (ც)	2	∟ 120 X 8	ГОСТ 8509-93	200	2	0.40	5.83	5240.00	1048.00	15268.94	C235 S235
ანკერი			ქიმიური ანკერი M12 (HILTI HAS-E M12X160/28)						10480 ცალი			
ჭანჭიკი			ჭანჭიკი M12						10480 ცალი			

შენიშვნა:
NOTE:

No	Date	Revision	Issued by
----	----	----	----
----	----	----	----
----	----	----	----
----	----	----	----
----	----	----	----

სიტუაციური სქემა
KEY PLAN

მისამართი
ADDRESS
ქ. თბილისი, მწვანე ქალაქი ლისზე, ფაზა N3. C4 საცხოვრებელი ბლოკი. ს.კ. N01.10.18.006.312

პროექტი
PROJECT
მრავალბინიანი საცხოვრებელი სახლი

ნახაზი
DRWG.
ფასადის ელემენტების სპეციფიკაცია

CUBICON DESIGN & BUILDING ENGINEERING
შპს "კუბიკონი", თბილისი, მარშალ გელოვანის გამზ. 13
ტელ: (+995 591) 116444 www.cubicon.ge

	შესრულა: ISSUED BY:	შეამოწმა APPROVED BY:
	----	----
	ფაილი FILE FACADE	პროექტის #: PROJECT No 73A19
	ფორმატი PAPER SIZE A3	მასშტაბი SCALE ----
ნახ.კოდი DRWG. No S - 914	კორექტ. REVISION ----	სტატუსი STATUS C.D.

08.02.2022