

შპს "ქარქასი"
ს/კ 430029015

ზესტაფონის საკრებულოს საკუთრებაში არსებული 100% სააქციო წილის საკუთრებიდან სარგებლობის უფლებით

შენობის ტიპური საპროექტო კოდი: 01.11.12.018.838

მისამართი: ქალაქი ზესტაფონი, ლეონიძის პერსონალური II ბიზნ. №5;

ფიგმენტი

ნახაზის კოდი

ა0 -

მთავარი არქიტექტორი	ნ. ჯაბანაძე		
მთ. არქიტექტორის მოად.	ა. ქადეიშვილი		
პროექტის ხელმძღვანელი	ნ. ხუხაშვილი		
მთ. კონსტრუქციული ხელმძღვანელი			

ოქტომბერი 2024 წ.

A-0



შპს "ქარქასი"

ს/კ 430029015

ობიექტზე სამშენებლო სამუშაოების ჯამზე (90% სამშენებლო-დიზაინ სამუშაოების (არქიტექტურის ნაწილის))

შენობის პროექტის საპროექტო კოდი: 01.11.12.018.818

მისამართი: ქ.ბათუმი, ტაბიძის, ლეონიძისა მიმდინარეთა II ჩიხი, №5;

ასპროექტირება ზოგადად და მასალების ჩვენება

ნახაზის კოდი

ად -

მონაწილეობა	პირადი	ხელმოწერა	ჩინარ
რეცენზირება	ი. ანანიაშვილი		ანანია
მთ. არქიტექტორი	ზ. ტაბატაძე		ზვიად
არქიტექტორი	ს. ჯინჭარაძე		
მთ. კონსტრუქტორი	ა.ფოფხაძე		ს. ფ.

თებერვალი 2024 წ.

A-0



შპს "ქარქასი"
ს/კ 430029015

ბინა-სასტუმროების სამშენებლოდ სანდე ფონ სამშენებლო-საინჟინრო სამუშაოების ლიცენზიანტის პირობით

შენობა-ნაგებობის საპროექტო კოდი
01.11.12.018.818

მისამართის ქარქაში თბილისის, თემქის/ორაზ გუმბორიძის II ჩიხის, №5;

პასპორტიზაციის სართის ფარდი

ნახატის კოდი
ა0 -

მენეჯმენტი		ხელმოწერა	ფორმ
ოთარ ხარებავა	მ. ბახასიშვილი		არქიტ.
მთ. არქიტექტორი	ზ. ქანდაშია		ინჟინ.
არქიტექტორი	ა. ზიმბაძე		
მთ. ინჟინერ-ტექნოლოგი	ლ.ბოლქვაძე		ზ. ხე

თბილისი 2024 წ.

A-0

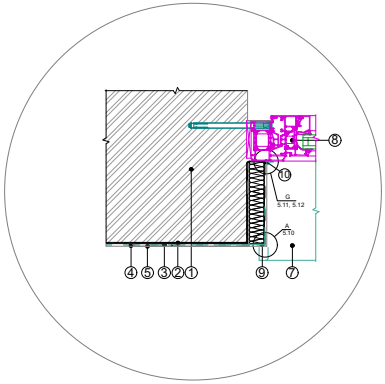

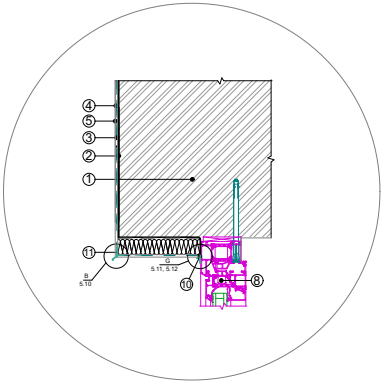

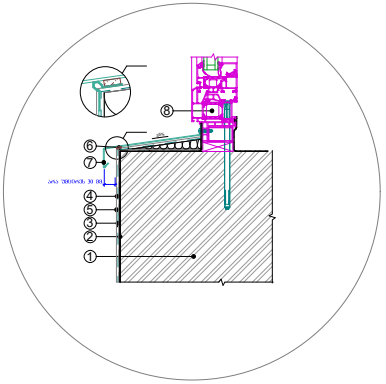

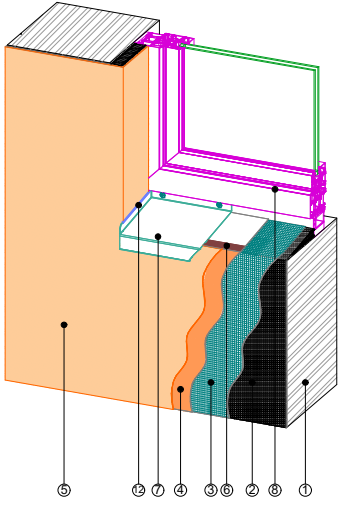

ფანჯრისა და კედლის აძსონომეტრიული კვანძი

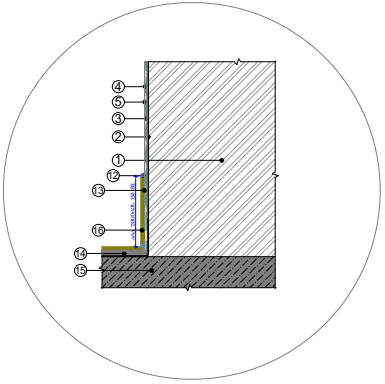

ექსპლიკაცია:

1. გლოკის კედელი; 2. წებოვანი საფარი ჰიდროიზოლაცია; 3. მაარმირებელი ბადე
4. დეკორატიული ლესვა "ვიუნხენი"; 5. შელესვა ფასადის სალებავით; 6. გერმეტიკი; 7. საწვეთური;
8. ფანჯრის გლოკი;
9. კუთხის პროფილი მაარმირებელი, ბადით; 10. შერწყმის პროფილი; 11. კუთხის პროფილი - საწვეთური
12. ფასადის გერმეტიკი; 13. წებო კერამიკული ფილისთვის; 14. ცემენტის მოჭიმვა; 15. ბეტონის ფილა; 16. კერამიკული ფილა

შპს "ქარქასი"
ს/კ 430029015

შპს "ქარქასი"
ს/კ 430029015

შპს "ქარქასი"
ს/კ 430029015

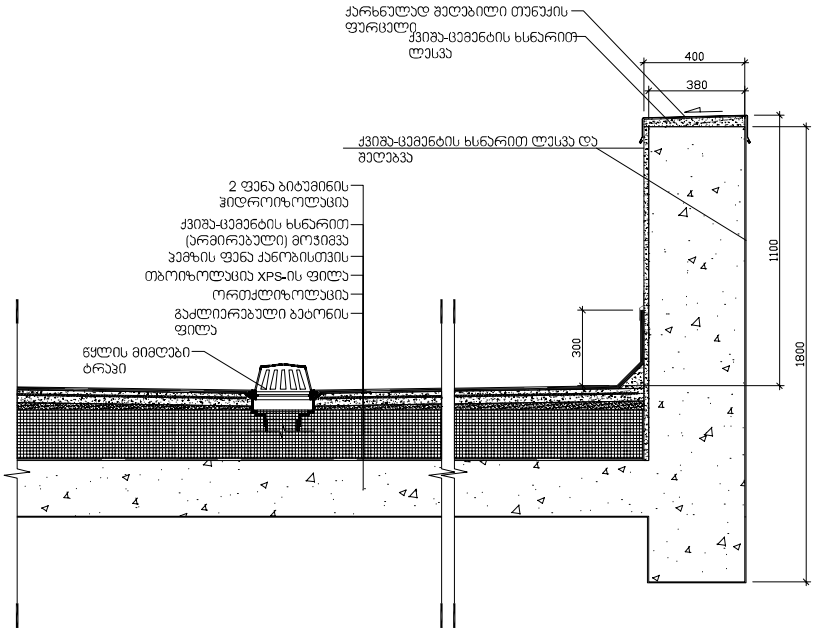

შენიშვნები:

–ჰიდროიზოლაცია ისე უნდა მოეწყოს, რომ კედლისზედა ბეტონების ბადებების, ნაბეტონარის შესართების, პარაპეტის კედლების, ბალკონების ანტიკოროზიული საღებავით შეღებვა არ დაზიანდეს.

–ჰიდროიზოლაცია უნდა მოისადგეს კედლისა და სახურავის ბადეკვეთის ადგილებში, წვრილადხრეა არაბეტონ სახურავის კვეთის ან მიმართულების შეცვლის ადგილებში, ასევე სახურავის ღიობების ბარდემო. ღიობის პიდროიზოლაცია უნდა იყოს პოროზისგადები და არანაკლებ 0.5მ სიმაღლისა

–პარაპეტის კედლები სამანათად უნდა ტიპარის არანაკლები წვრილბადებარი მასალებით. რომელთა სიგანე პარაპეტის კედლების სიგანეზე ნაკლები არ უნდა იყოს

–სახურავის ბეტონის კლასიფიკაცია უნდა განისაზღვროს B კლასით

შპს "ქარქასი"
ს/კ 430029015

ობიექტი: ქარქასის ბაზისური ცენტრი ცენტრალიზებული სასადილო-სამზარეულო ბლოკის სამშენებლო სამუშაოები

შენობის პროექტის საპროექტო კოდი: 01.11.12.018.B8

მისამართი: ქარქასი თბილისი, თბილისის გეგმარებითი ერთეული II ნაწილი, N45,

ზედაპირის ქანაძები

ნაბიჯის კოდი

მომზადება	სახელი	ხელმოწერა	თარიღი
რეცენზირება	ი. ანანიაშვილი		
მთ. არქიტექტორი	ზ. ქანქანაძე		
პროექტირება	ზ. ჯიქიძანაძე		
მთ. პროექტირების	ლ.ლორთქიფანიძე		

თბილისი 2024 წ.

A-0