შენობა-ნაგებობის უსაფრთხოების წესებთან შესაბამისობის ანალიზი

გამოყენებული წესები - **„შენობა-ნაგებობის უსაფრთხოების წესები“**

ჩამოთვალეთ შენობის დაკავებულებები და აღწერეთ თითოეული გამოყენება
საცხოვრებელი ჯგუფი სც-2 (საცხოვრებელი -3.20 0.00, +3.20, +6.40 და +9.60 ნიშნულებზე);
მცირე საფრთხის შემცვლელი სასაწყობო ჯგუფი სწ-2 (ავტოსადგომი -6.50 ნიშნულზე);
სავაჭრო ჯგუფი სვ (სავაჭრო ფართი -6.50 ნიშნულზე);

კონსტრუქციის ტიპი:	
განსაზღვრეთ კონსტრუქციის ტიპი ახალი შენობისთვის: მაგალითი: II-A, II-B, V-A, V-B	**I -B**

სიმაღლის შეზღუდვები ცხრილი 503 -ის მიხედვით		
დაკავებულობები	**დასაშვები სართულიანობა**	**შემოთავაზებული სართულიანობა**
საცხოვრებელი ჯგუფი სც-2	11	5
მცირე საფრთხის შემცვლელი სასაწყობო ჯგუფი სწ-2	5	1
სავაჭრო ჯგუფი სვ	11	1
	დასაშვები სიმაღლე	**შემოთავაზებული სიმაღლე**
შენობის სიმაღლე =	48.8მ.	16.00მ.
მიწის დონის ზემოთ სართულ(ებ)ის რაოდენობა =	5 (1 მიწის დონის ქვედა)	

ფართობის შეზღუდვები ცხრილი 503 -ის მიხედვით		
დაკავებულობები	**დასაშვები ფართობი** **(სართულზე)**	**შემოთავაზებული ფართობი** **(სართულზე)**
საცხოვრებელი ჯგუფი სც-2	შეუზღუდავი	-I სართულზე 1403.4კვ.მ I სართულზე 1072.2კვ.მ II სართულზე 1075.6კვ.მ III სართულზე 1077.6 IV სართულზე 1077.5კვ.მ
მცირე საფრთხის შემცვლელი სასაწყობო ჯგუფი სწ-2	3620	-II სართულზე 1025,4კვ.მ
სავაჭრო ჯგუფი სვ	შეუზღუდავი	-II სართულზე 367.5კვ.მ
შემოთავაზებული ფართობების ჯამი =	7093.9კვ.მ	
სართულების რაოდენობა =	5 (+1 მიწის დონის ქვედა)	
შენობის საერთო ფართობი =	8448.4 კვ.მ.	

გარე კედლის ცეცხლმედეგობისა და ღიობისადმი მოთხოვნები ცხრილების 602-ის და 705.8 -ის მიხედვით									
გარე კედელი	**ხანძარსაწინააღმდეგო მანძილი** (მეტრი)	**ცეცხლმედეგობის ხარისხი** (საათი)		**კედლის ღიობების ფართობი** (კედლის %)					
		მოთხოვნილი	**გათვალისწინებული**	**დასაშვები**			**გათვალისწინებული**		
				დაცული	**დაუცველი საშხეფებით**	**დაუცველი**	**დაცული**	**დაუცველი საშხეფებით**	**დაუცველი**
1-12 ღერძებში	9 <	0 სთ	2სთ	შეუზღუდავია	შეუზღუდავია	შეუზუდავია	არ იზღუდება	არ იზღუდება	არ იზღუდება
12-3 ღერძებში	9 <	2 სთ	2სთ	შეუზღუდავია	დაუშვებელია	დაუშვებელია	არ იზღუდებ ა	არ იზღუდება	არ იზღუდება
a-e ღერძებში	0.0-1.0	0 სთ	2სთ	დაუშვებე ლია	დაუშვებე ლია	დაუშვებე ლია			
E’-a’ ღერძებში	0.0-1.0	2 სთ	2სთ	დაუშვებელია	დაუშვებელია	დაუშვებელია	0%	0%	0%

ხანძრისაგან დაცვის სისტემებისადმი მოთხოვნები							
დაკავებულობები/ სივრცეები/გასასვლელი საშუალებები	ავტოსაშხეფი სისტემა	ალტერნატიული ავტომატური ცეცხლსაქრობი სისტემები	სახანძრო განგაშისა, კვამლაღმომჩენი და ცეცხლაღმომჩენი სისტემები	სახანძრო მილდგარების სისტემები	კვამლის საკონტროლო სისტემები	ხელის ცეცხლმაქრები	საავარიო განგაშის სისტემები
საცხოვრებელი ჯგუფი სც-2	-	-	კვამლზე მორეაგირე მაუწყებლები -საძინებლებში; სახანძრო განგაშის ხელით სამართავი სისტემა; დამკვებელთა შეტყობინების სისტემა; მხედველობითი განგაშის მოწყობილობები; კვამლაღმომჩენები დერეფანში;	კი	-	-	-
მცირე საფრთხის შემცვლელი სასაწყობო ჯგუფი სწ-2 (ვტოსადგომი)	კი	-	სახანძრო განგაშის ხელით სამართავი სისტემა; დამკვებელთა შეტყობინების სისტემა; მხედველობითი განგაშის მოწყობილობები; კვამლაღმომჩენები;	კი		კი	-
მცირე საფრთხის შემცვლელი სასაწყობო ჯგუფი სწ-2	-		კი (კვამლაღმომჩენი სახანძრო ტუმბოს ოთახსა და ავტოსადგომში)				
სავაჭრო ჯგუფი სვ	-	-	სახანძრო განგაშის ხელით სამართავი სისტემა; დამკვებელთა შეტყობინების სისტემა; მხედველობითი განგაშის მოწყობილობები; კვამლაღმომჩენები;	კი		კი	-
ლიფტი					კი (დაწნევის სისტემა)		
შენობიდან გამოსასვლელი ბილიკი	კი						
სახანძრო-სამაშველო სა დასაერმიერ თებელი გამოსაყანებელი			კი (სახანძრო მანქანის მისადგომის მხარეს ფასადზე)				

განიავებისადმი მოთხოვნები		
დაკავებულობები/სივრცეები/გასასვლელი საშუალებები	ბუნებრივი განიავება	ხელოვნური განიავება
საცხოვრებელი ჯგუფი სც-2	კი ბუნებრივი განიავება აღემატება იატაკის 4%-ს	-
სავაჭრო ფართი სვ	-	კი
ავტოსადგომი	-	კი
ტუალეტები და სააბაზანოები	-	კი
გენერატორის ოთახი სატუმბი და ავზის ოთახი	-	კი

თითოეული სართულიდანგასასვლელი საშუალება										
სართულები	დაკავებულობა და დაკავებულობის დატვირთვის ჯამური მაჩვენებელი	მოთხოვნილი გასასვლელების/გასასვლელთან მისადგომის რაოდენობა	გათვალისწინებული გასასვლელების / გასასვლელთან მისადგომის რაოდენობა და ტიპი	გასასვლელი საშუალებების სიგანე(მეტრი)					
				გზა-კიბეები		დერაფანი,		გასასვლელის გზა- კარი	
				მოთხოვნილი	გათვალისწინებული	მოთხოვნილი	გათვალისწინებული	მოთხოვნილი	გათვალისწინებული
-II სართული	სწ-2 ჯგუფი ავტოსადგომი *(დ.დ. 55)*	2	2	1.20	1.20	1.2	1.3	0.82	0.82 <
-II სართული	სვ ჯგუფი *(დ.დ. 146)*	2	2	-	-	-	-	0.82	0.82 <
I სართული	სც-2 ჯგუფი *(დ.დ. 56)*	2	2	1.20	1.20	1.2	1.3	0.82	0.82 <
II სართული	სც-2 ჯგუფი *(დ.დ. 50)*	2	2	1.20	1.20	1.2	1.3	0.82	0.82 <
III სართული	სც-2 ჯგუფი *(დ.დ. 50)*	2	2	1.20	1.20	1.2	1.3	0.82	0.82 <
IV სართული	სც-2 ჯგუფი *(დ.დ. 50)*	2	2	1.20	1.20	1.2	1.3	0.82	0.82 <
V სართული	სც-2 ჯგუფი *(დ.დ. 50)*	2	2	1.20	1.20	1.2	1.3	0.82	0.82 <

წყალსადენისისტემის ფიქსირებული მოწყობილობების რაოდენობა-საცხოვრებელი ჯგუფი სც-2 ქვეჯგუფი ცხრილი 1602.1-ის მიხედვით											
სართულები	საცხოვრებელი ერთეულები	ფიქსირებული მოწყობილობები									
		უნიტაზი (ერთ საცხოვრებელ ერთეულზე)		ტუალეტის ხელსაბანები (ერთ საცხოვრებელ ერთეულზე)		აბაზანა/შხაპი (ერთ საცხოვრებელ ერთეულზე)		სამზარეულოს ნიჟარა (ერთ საცხოვრებელ ერთეულზე)		ავტომატური სარეცხი მანქანის მისაერთებელი	
		მოთხოვნილი	გათვალისწინებული	მოთხოვნილი	გათვალისწინებული	მოთხოვნილი	გათვალისწინებული	მოთხოვნილი	გათვალისწინებული	მოთხოვნილი	გათვალისწინებული
-II-სართული	(სვ ჯგუფი სავაჭრო ფართი)	1	1	1	1	1	1	1	1	1	1

-I- V სართული	(სც-2 ჯგუფი საცხოვრებელი ერთეულები)	1	1	1	1	1	1	1	1	1	1

	ตู้ควบคุมระบบสัญญาณแจ้งเหตุเพลิงไหม้
	แผงควบคุมการสั่งงานระบบดับเพลิงอัตโนมัติ
	ตู้

PARKING

מפלס -6.50 חניון תת קרקעי

קנ"מ	1:200	A3
תאריך	15/10/2021	
שרטט	רונית	
בדק	שרון	
מהנדס		

מספר תוכנית	3
מספר גרסה	1
סה"כ גרסאות	3

סה"כ מקומות חניה	265.4
מקומות חניה נכים	-
מקומות חניה מסחרי	-
מקומות חניה למגורים	367.5
שטח מרתף	657.6
שטח מרתף ברוטו	1025.4

מקומות חניה

3-3	-	-

מפלס חניה

מס' תוכנית	3
שם תוכנית	מפלס חניה -6.50


ΚΑΤΟΨΗ -3.20 ΔΙΑΜΕΡΙΣΜΑΤΑ ΔΙΑΜΕΡΙΣΜΑΤΩΝ

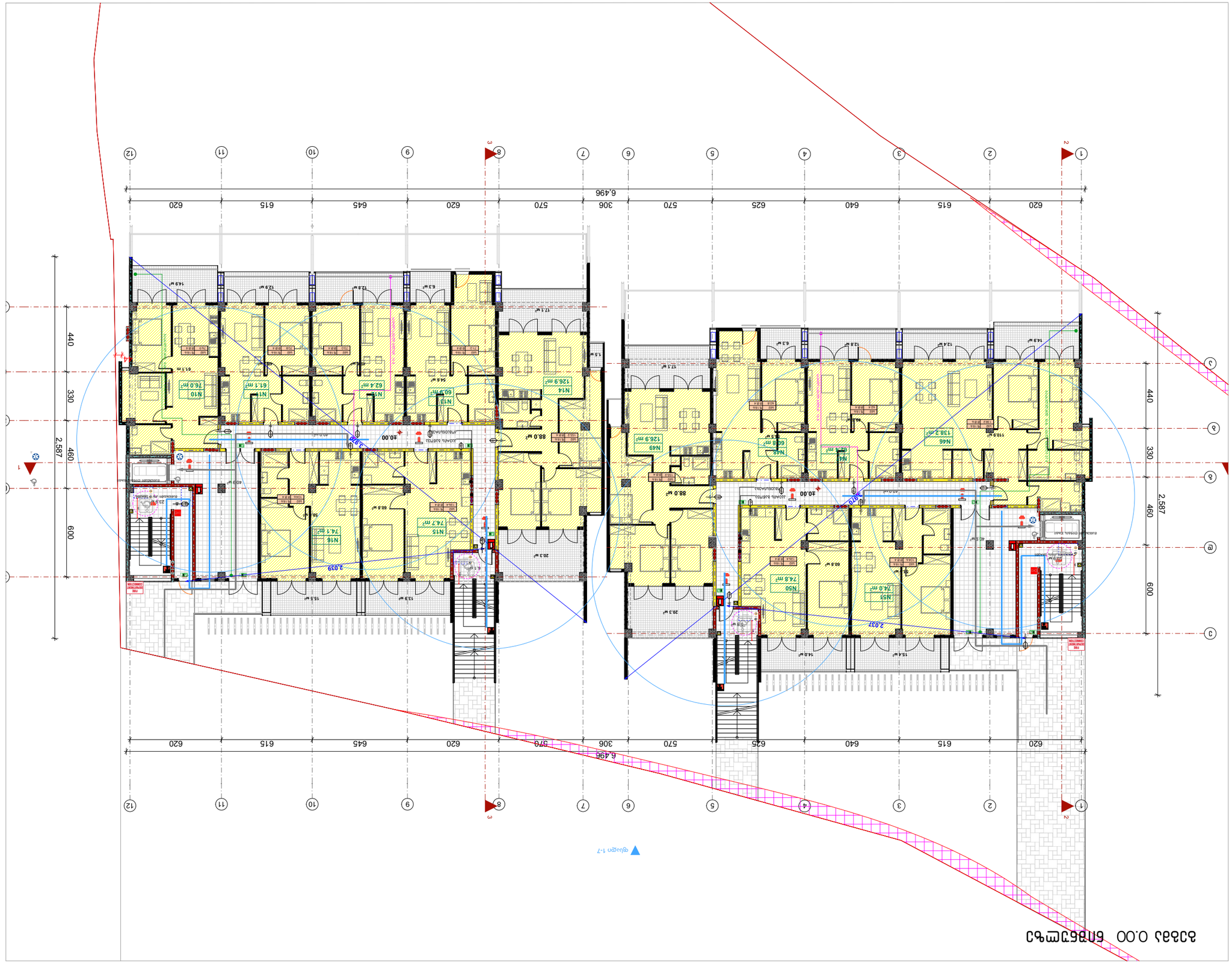

Проект:	
Ул. Оборище №1 бл.83 ап.18 01.003.1621 Ид.3.01.18.01.003.1621	
Строителство на сграда за обществено обслужване и жилищни сгради	
Етажи	
Разрез 1-1	
Фаза:	Скица
Дата:	15/10/2021
Мащаб:	1:100
Чертал №:	3-3

Проектант:	
Конструктивна част:	
Част:	
Консултанти:	
Част:	
Част:	
Част

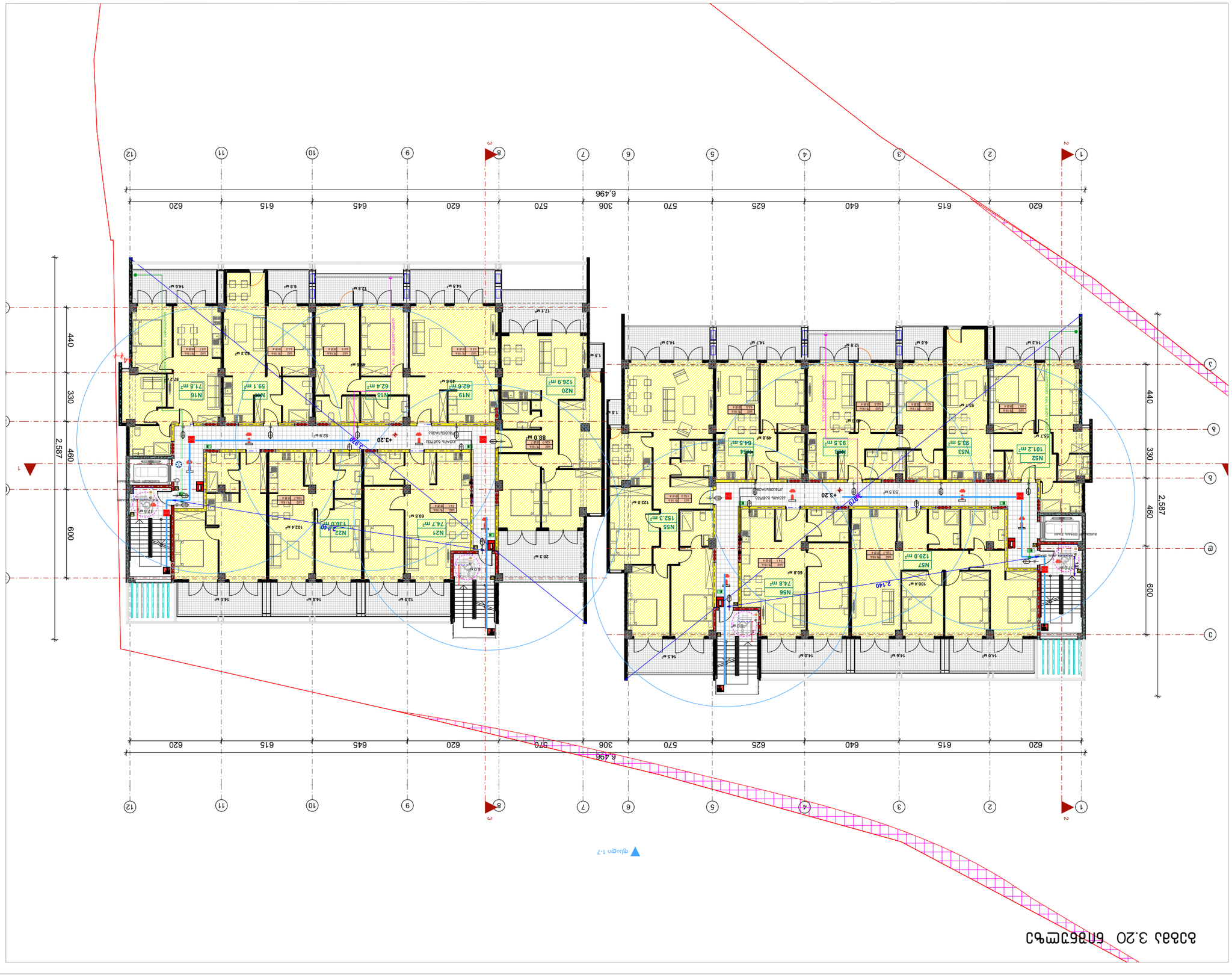
6,496
620
615
640
625
570
306
570
620
645
615
620
440
330
460
600
2,587
+3.20
88.0 м²
N20
126.9 м²
N19
62.4 м²
N18
59.1 м²
N16
71.8 м²
N21
74.7 м²
N22
130.0 м²
N56
74.8 м²
N57
129.0 м²
N54
64.5 м²
N53
93.5 м²
N52
101.2 м²
N55
152.3 м²
122.8 м²
100.8 м²
2,140
Ø150
Ø150
Ø150



Ситуационен план М 1:7

Зона	Площ, м²	Забележка
Ж-3	-	-

Таблица на площите

Наименование	Площ, м²	Забележка
Разгъната застроена площ	152.6	
Площ на партерни части	-	
Площ на етажи	967.2	
Площ на покриви	436.2	
Площ на озеленени площи	-	

Дата	Име	Подпис
15/10/2021	Инж. Ал. Ангелов	
Изготвил	Инж. Ал. Ангелов	
Проверил	Инж. Ал. Ангелов	
Одобрил		

Етап: Работен проект

Обект: Жилищна сграда с ниско застрояване, ПИ 83.10, ул. Стоян Заимов 6, кв. 18, УПИ I, кв. 18, 01.003.1621, м. Хаджи Димитър, гр. София

Възложител: Инвестиционна компания „Сграда“ ЕООД

Проектант: Инж. Ал. Ангелов, Инж. Ив. Петров

Мащаб: 1:100

Дата: 15/10/2021

Фаза: Работен проект

Част: Архитектурна

Наименование на чертежа: Ситуационен план

Номер на чертежа: 3

გეგმა 9.60 ნიშნულზე

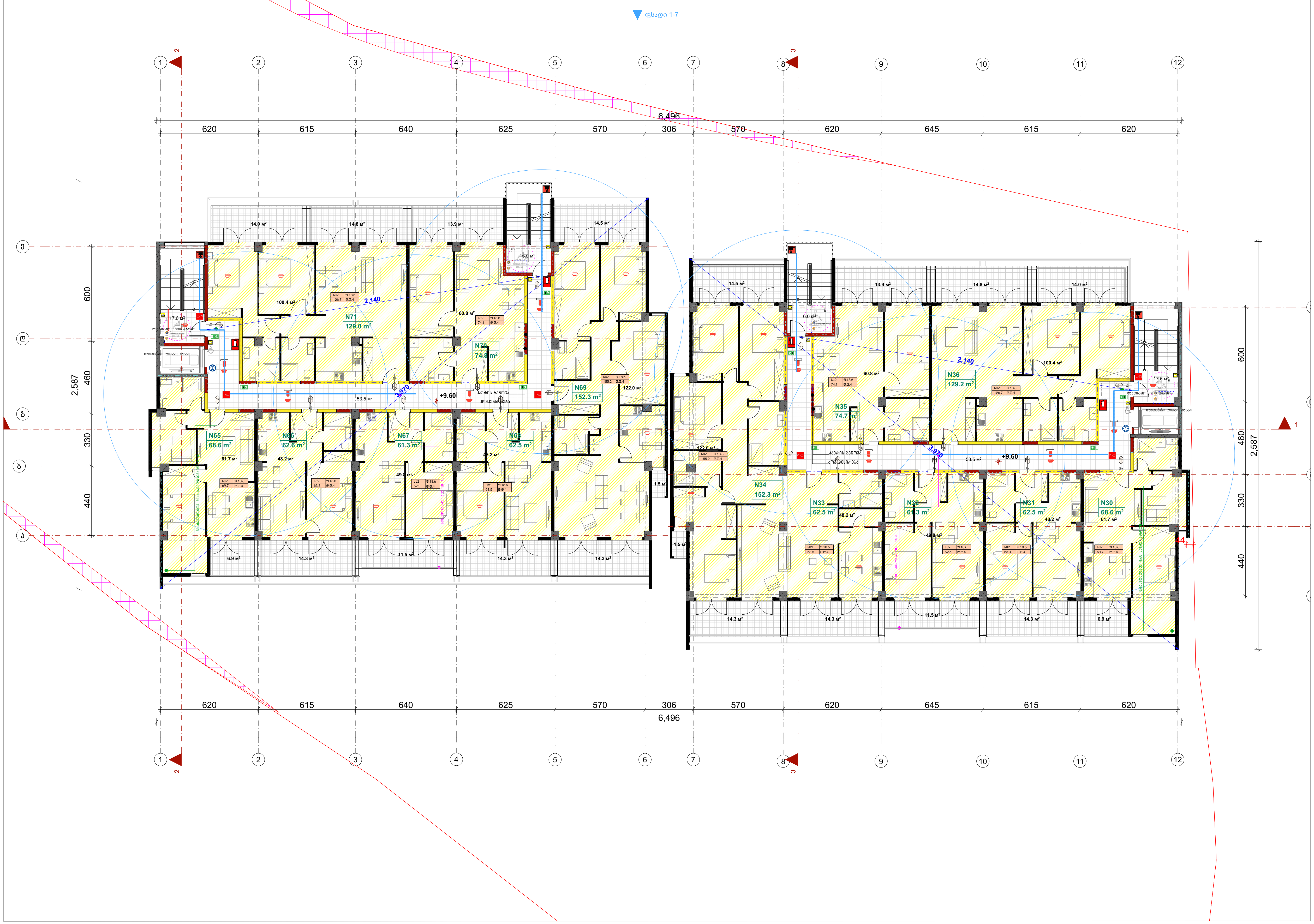

ფორმატი	დასკვეთა №	ფაილის სახელი
ა-3	-	-

ექსპლიკაცია

ავტოსადგომები	-
სადარბაზო	152.6
კომერციული	-
საცხოვრებელი	967.2
საზაფხულო	436.2
დამხმარე	-

შენიშვნები

ზომები მოცემული სანტიმეტრებში

ნიშნულები მოცემულია მეტრებში

დამკვეთი:

ქ. თბილისში წინანაურის ქუჩის 83-ის მიმდებარედში მდებარე მიწის ნაკვეთზე (ს.კ 01.18.01.003.152) მრავალბინიანი საცხოვრებელი სახლის არქიტექტურული პროექტი

არქიტექტურა

თანამდებობა	გვარი / ხელმოწერა
მთ. არქიტექტ.	ი. მირცხულავა

ნახაზი

მასშტაბი	თარიღი 15/10/2021	
სტადია	ფურცლები	ფურცელი
პროექტი		

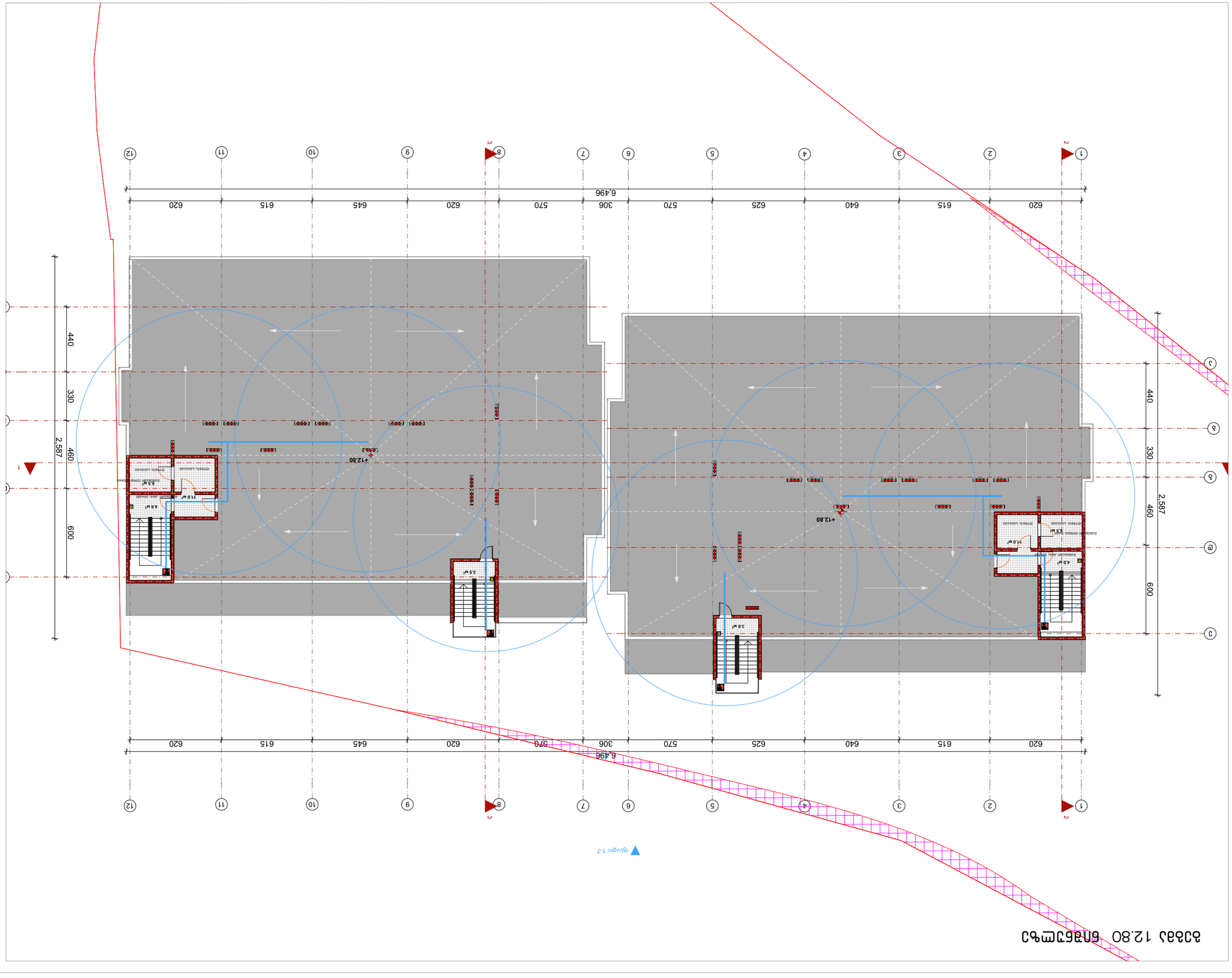

Дата	15/10/2021
Изм.	
Кол. уч.	
№ док.	
Подп.	

Блок Б

Стадия | Лист | Листов
Р | 1 | 1

ООО "Проектная мастерская "Архитектурная студия"

Жилой дом с объектами обслуживания населения по адресу: г. Ростов-на-Дону, ул. Доломановская, 83-Б/4

Планы 1-7

Инв. № подл. | Подп. и дата | Взам. инв. №

Согласовано:

ГИП	Ассистент Ассистентович
Разработал	Ассистент Ассистентович
Н. контр.	Ассистент Ассистентович

Изм. Кол.уч. Лист № док. Подп. Дата

Ведомость рабочих чертежей основного комплекта

Лист	Наименование	Примечание
1	План 1-7	65.2

Согласовано

Инв. № подл. | Подп. и дата | Взам. инв. №

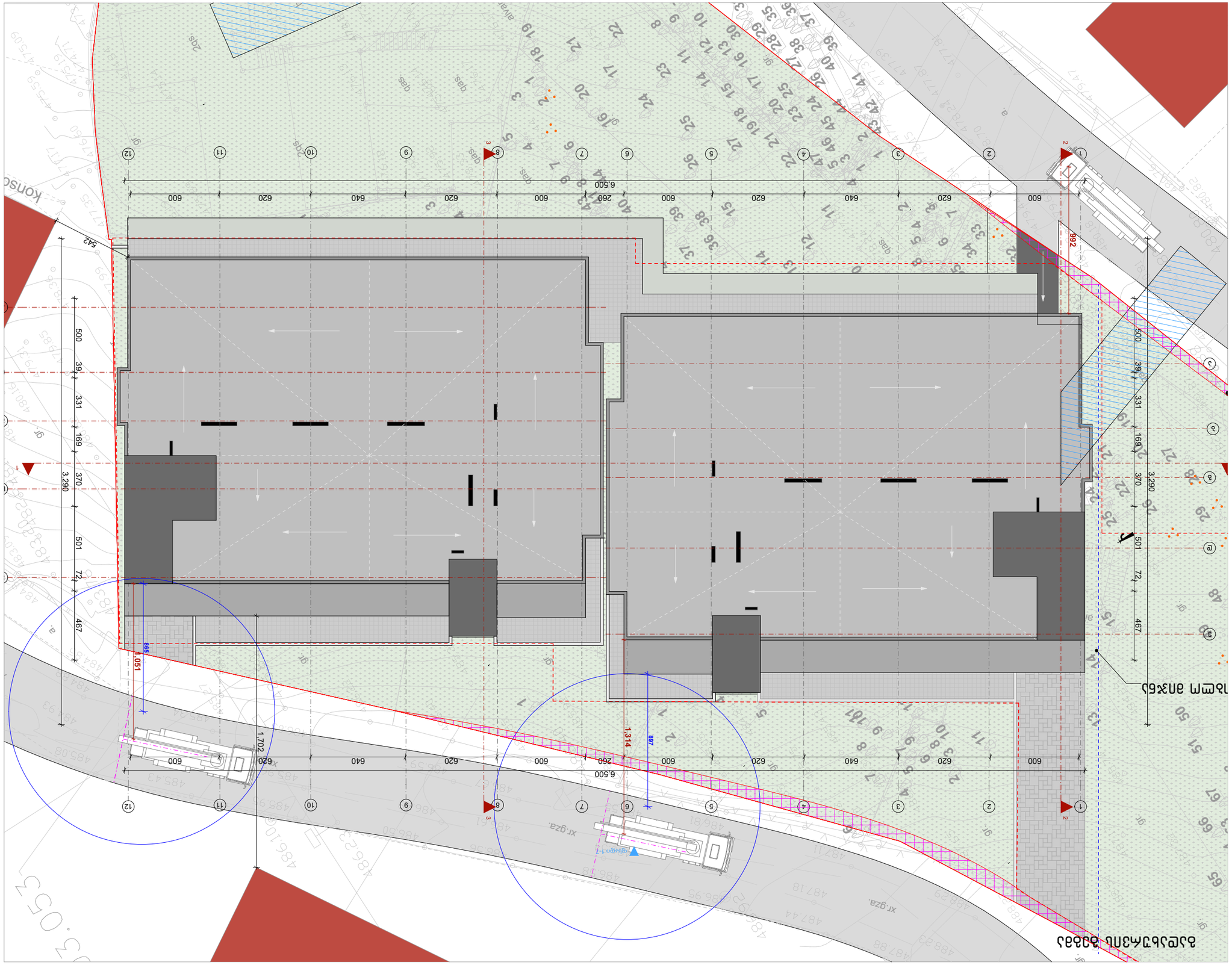

۲۰۲۱/۱۰/۱۵	تاریخ:
	شماره:

۴. دانشگاه علم و صنعت ایران
دانشکده عمران
گروه مهندسی زلزله
عنوان:
ارزیابی لرزه‌ای سازه‌های بتن‌آرمه با استفاده از روش‌های تحلیل غیرخطی
عنوان:
مقیاس:

کنترل شده	
محاسبه شده	
رسم شده	
تهیه شده	

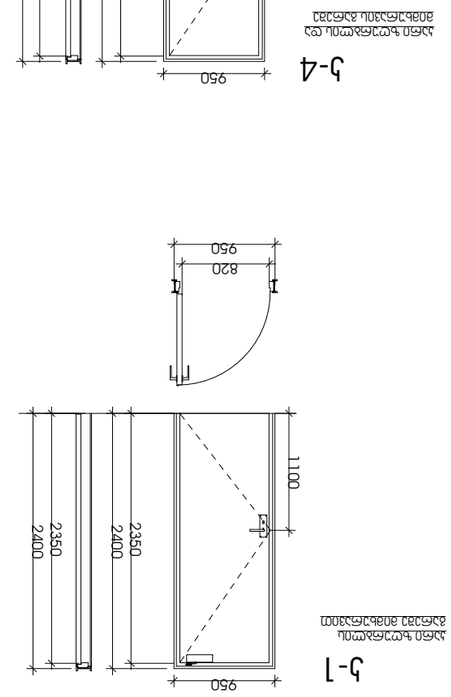

Ъ-4

ՀԱՏԱԿԱԳԾԱՅԻՆ ՊԱՏՈՒՀԱՆ
ՀԱՏԱԿԱԳԾԱՅԻՆ ՊԱՏՈՒՀԱՆ

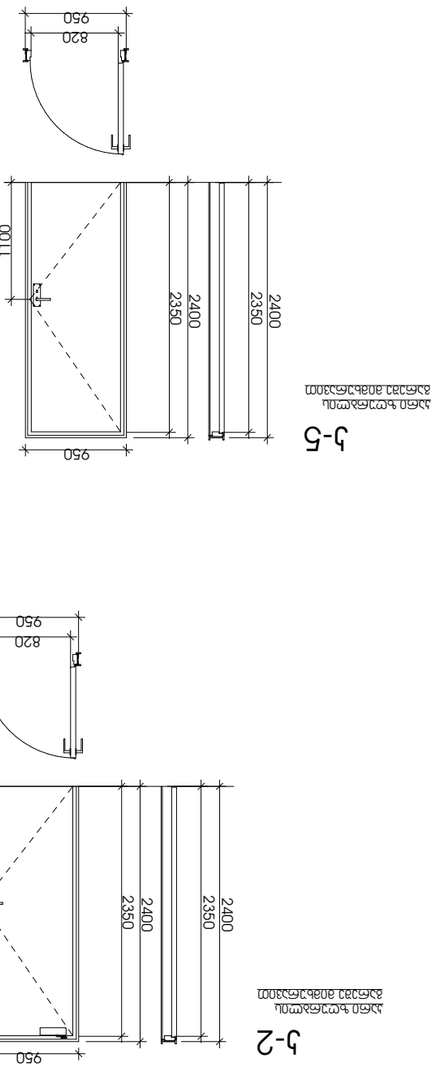

Ъ-5

ՀԱՏԱԿԱԳԾԱՅԻՆ ՊԱՏՈՒՀԱՆ
ՀԱՏԱԿԱԳԾԱՅԻՆ ՊԱՏՈՒՀԱՆ

Ъ-1

ՀԱՏԱԿԱԳԾԱՅԻՆ ՊԱՏՈՒՀԱՆ
ՀԱՏԱԿԱԳԾԱՅԻՆ ՊԱՏՈՒՀԱՆ

Ъ-2

ՀԱՏԱԿԱԳԾԱՅԻՆ ՊԱՏՈՒՀԱՆ
ՀԱՏԱԿԱԳԾԱՅԻՆ ՊԱՏՈՒՀԱՆ

Ъ-3	-	-
ԱՇԽԱՏԱՆՔԱՅԻՆ ՓՈՒԼ	ՀԱ ՀԱՏԱԿԱԳԾԱՅԻՆ	ԱՇԽԱՏԱՆՔԱՅԻՆ ՏԵՍԱԿ

ՀԱՏԱԿԱԳԾԱՅԻՆ ՊԱՏՈՒՀԱՆ

ՀԱՅԱՍՏԱՆԻ ՀԱՆՐԱՊԵՏՈՒԹՅԱՆ ԱՐՄԱՎԻՐԻ ՄԱՐԶԻ ՀԱՄԱՅՆՔԱՊԵՏԱՐԱՆ

ՀԱՅԱՍՏԱՆԻ ՀԱՆՐԱՊԵՏՈՒԹՅԱՆ ԱՐՄԱՎԻՐԻ ՄԱՐԶԻ ՀԱՄԱՅՆՔԱՊԵՏԱՐԱՆ

ԾԱԾԿԱԳԻՐ	ՀՀ ՀԱՏԱԿԱԳԾԱՅԻՆ
ՀԱՍՑԵ	ՀՀ ՀԱՏԱԿԱԳԾԱՅԻՆ

ՀՀ ԱՐՄԱՎԻՐԻ ՄԱՐԶ, ՀԱՄԱՅՆՔԱՊԵՏԱՐԱՆ ՀԱՏԱԿԱԳԾԱՅԻՆ ՊԱՏՈՒՀԱՆ

ՀԱՏԱԿԱԳԾԱՅԻՆ ՊԱՏՈՒՀԱՆ

ՀԱՍՑԵ	ՀՀ ՀԱՏԱԿԱԳԾԱՅԻՆ	ՀՀ ՀԱՏԱԿԱԳԾԱՅԻՆ
ՀՀ ՀԱՏԱԿԱԳԾԱՅԻՆ

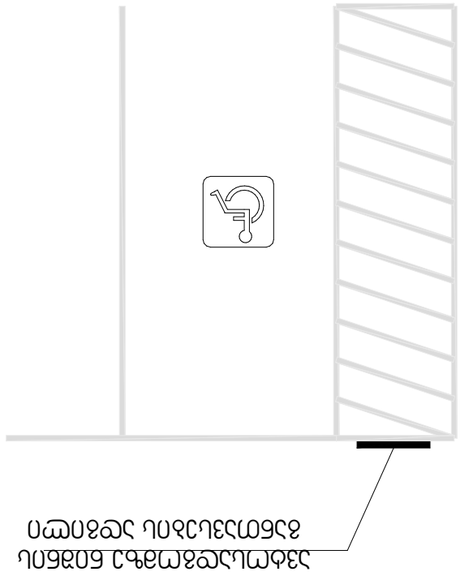

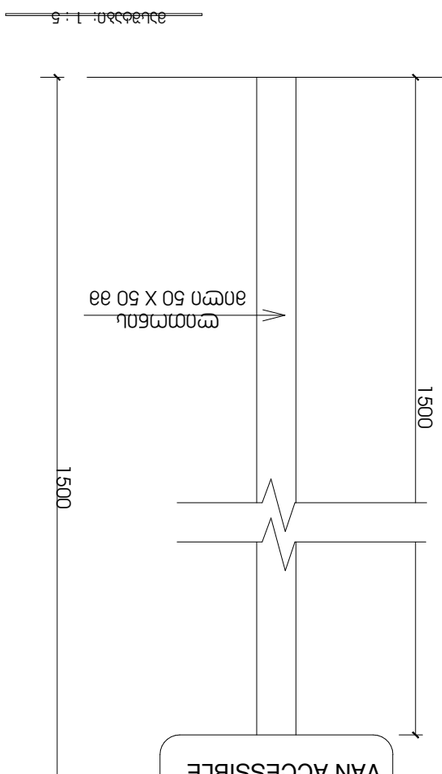

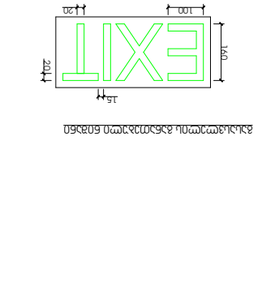


מדבקת רפלקטיבית 80מ"מ*50מ"מ
מדבקת רפלקטיבית 80מ"מ*50מ"מ
מדבקת רפלקטיבית 80מ"מ*50מ"מ

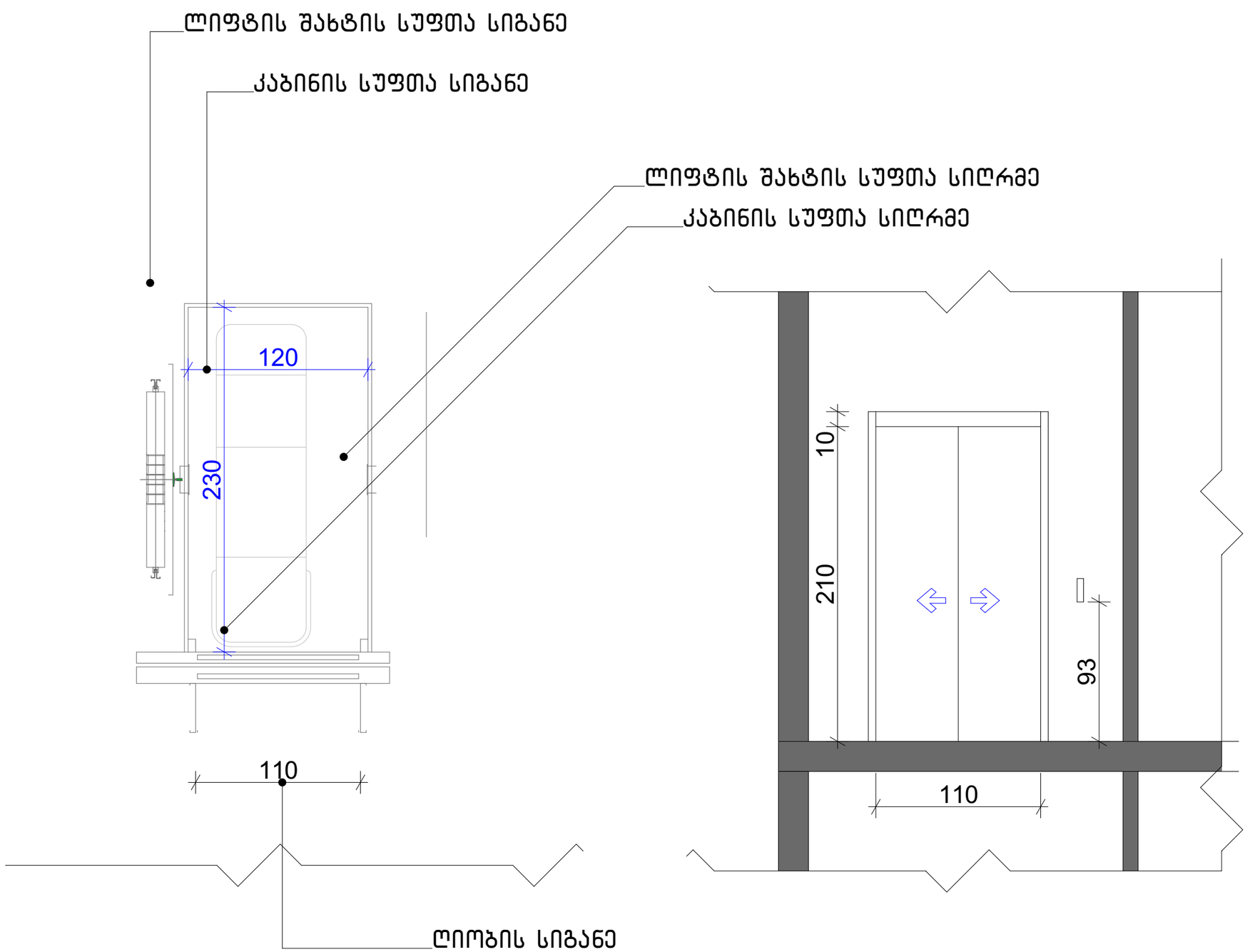

ფორმატი	დაკვეთა №	ფაილის სახელი
A-3	-	-

ექსპლიკაცია

შენიშვნები

ზომები მოცემული სანტიმეტრებში

ნიშნულები მოცემულია მეტრებში

დამკვეთი:	

ქ. თბილისში წინანდარის ქუჩის 83-ის მიმდებარედმი მდებარე მიწის ნაკვეთზე

(ს.კ 01.18.01.003.152) მრავალბინიანი საცხოვრებელი სახლის არქიტექტურული

პროექტი

არქიტექტურა

თანამდებობა	გვარი / ხელმოწერა
მთ. არქიტექტორ.	ი. მირცხულავა

ნახაზი

მასშტაბი		თარიღი 15/10/2021
სტადია	ფურცლები	ფურცელი
პროექტი		