შენობა-ნაგებობის უსაფრთხოების წესებთან შესაბამისობის ანალიზი

გამოყენებული წესები - „შენობა-ნაგებობის უსაფრთხოების წესები“

ჩამოთვალეთ შენობის დაკავებულებები და აღწერეთ თითოეული გამოყენება	
ს.ვ(309.1)სავაჭრო ჯგუფი.	-2, სართულზე
ს.ც-2(310.4) საცხოვრებელი ჯგუფი. (საცხოვრებელი ბინები)	1,2,3,4,5,6,7,8,9,10,11 სათულებზე
დ.ს(312.1) დამხმარე ფართი	-2; 1-დან 11 სართულის ჩათვლით
ს.წ-2(311.1) სასაწყობე ჯგუფი	-1,1 სართულზე

კონსტრუქციის ტიპი:	
განსაზღვრეთ კონსტრუქციის ტიპი ახალი შენობისთვის: მაგალითი: II-A, II-B, V-A, V-B	I-A ტიპი

სიმაღლის შეზღუდვები ცხრილი 503 -ის მიხედვით		
დაკავებულობები	დასაშვები სართულიანობა	შემოთავაზებული სართულიანობა
1. საცხოვრებელი ჯგუფი სც-2	შეუზღუდავი	11
2. სავაჭრო ჯგუფი ს.ვ	შეუზღუდავი	1
3. დამხმარე ფართი დ.ს	შეუზღუდავი	11
4. სასაწყობე ჯგუფი ს.წ	შეუზღუდავი	2
	დასაშვები	შემოთავაზებული
საერთო სიმაღლე =	შეუზღუდავი	43,8
მიწის ზემოთ სართულის რაოდენობა =	შეუზღუდავი	11

ფართობის შეზღუდვები ცხრილი 503 -ის მიხედვით		
დაკავებულობები	დასაშვები ფართობი	შემოთავაზებული ფართობი
1. საცხოვრებელი ჯგუფი სც-2	შეუზღუდავი	9920.46
2. სავაჭრო ჯგუფი სვ	შეუზღუდავი	940.50
3. დამხმარე ფართი დ.ს	შეუზღუდავი	58.57
4. სასაწყობე ჯგუფი ს.წ-2	შეუზღუდავი	1329.63
იატაკის საერთო ფართობი =	12992.32	
იატაკების რაოდენობა =	13	
შენობის საერთო ფართობი სართულების გარე პერიმეტრებით =	14 729,88	

გარე კედლის ცეცხლმედეგობისა და ღიობისადმი მოთხოვნები ცხრილების 602-ის და 705.8 -ის მიხედვით									
გარე კედელი	ხანძარსაწინააღმდეგო მანძილი (მეტრი)	ცეცხლმედეგობის ხარისხი(საათი)		კედლის ღიობების ფართობი (კედლის %)					
		მოთხოვნილი	გათვალისწინებული	დასაშვები			გათვალისწინებული		
				დაცული	დაუცველი საშხეფებით	დაუცველი	დაცული	დაუცველი საშხეფებით	დაუცველი
ა-ზ ფასადი	9-ზემეტი	1	1	შეუზღუდავი	შეუზღუდავი	შეუზღუდავი	-	-	კი
1-6 ფასადი	9-ზემეტი	1	1	შეუზღუდავი	შეუძღუდავი	შეუზღუდავი	-	-	კი
6-9 ფასადი	0-1 მეტრი	1	1	დაუშვებელი	დაუშვებელი	დაუშვებელი	-	-	0%
ზ-ა ფასადი	0-1 მეტრი	1	1	დაუშვებელი	შეუზღუდავი	დაუშვებელი	-	-	0%
9-1 ფასადი	9-ზემეტი	1	1	დაუშვებელი	დაუშვებელი	შეუზღუდავი	-	-	კი

ხანძრისაგან დაცვის სისტემებისადმი მოთხოვნები								
დაკავებულობები/სივრცეები/გასასვლელი საშუალებები	ავტოსაშხეფი სისტემა	ალტერნატიული ავტომატური ცეცხლსაქრობი სისტემები	ხელით სამართავი სახანძრო განგაშის სისტემები	სახანძრო მილდგარების სისტემები	კვამლის საკონტროლო სისტემები	ხელის ცეცხლმაქრები	საავარიო განგაშის სისტემები	ჰაერის დაწნევის სისტემა
1. საცხოვრებელი ჯგუფი სც-2	-	-	-	-	კი	-	-	-
2. სავაჭრო ჯგუფი ს.ვ	-	-	კი	კი	კი	კი	კი	-
3. დამხმარე ფართი დ.ს	-	-	-	-	კი	-	-	-
4. სასაწყობე ჯგუფი ს.წ	-	-	კი	კი	-	კი	-	-
5. დერეფნები	-	-	-	კი	კი	კი	კი	-
6. კიბის უჯრედები	-	-	-	-	-	-	-	კი
7. ლიფტი	-	-	-	-	-	-	-	კი
სახანძრო-სამაშველო სამსახურის მიერ გამოსაყენებელიმისაერთებლები				კი				

განიავების მოთხოვნა		
დაკავებულობები/სივრცეები/გასასვლელი საშუალებები	ბუნებრივი განიავება	ხელოვნური განიავება
1. საცხოვრებელი ჯგუფი სც-2	კი	
2. სავაჭრო ჯგუფი სვ	კი	
3. დამხმარე ფართი დ.ს		კი
4. სასაწყობე ჯგუფი ს.წ-2	კი	

5. კიბის უჯრედი		კი
6. დერეფნები		კი

წყალსადენისისტემისფიქსირებულიმოწყობილობებისრაოდენობა-საცხოვრებელიჯგუფი სც-2 და სც-3 ქვეჯგუფები ცხრილი 1602.1-ის მიხედვით											
სართულები	საცხოვრებელი ერთეული	ფიქსირებული მოწყობილობები									
		უნიტაზი (ერთ საცხოვრებელ ერთეულზე)		ტუალეტის ხელსაბანები (ერთ საცხოვრებელ ერთეულზე)		აბაზანა/შხაპი (ერთ საცხოვრებელ ერთეულზე)		სამზარეულოს ნიჟარა (ერთ საცხოვრებელ ერთეულზე)		ავტომატურისარეცხი მანქანისმისაერთებელი	
		მოთხოვნილი	გათვალისწინებული	მოთხოვნილი	გათვალისწინებული	მოთხოვნილი	გათვალისწინებული	მოთხოვნილი	გათვალისწინებული	მოთხოვნილი	გათვალისწინებული
1,2,3,4,5,6,7,8,9,10,11 სართულები	174	1	1	1	1	1	1	1	1	1	1

პირობითი აღნიშვნები

დაჯავებულობის ჯგუფის აღნიშვნა	
აღნიშვნა	დაჯავებულობის ჯგუფი
	სავაჭრო ჯგუფი
	საცხოვრებელი ჯგუფი
	პარკინგი
	დამხმარე სათავსი

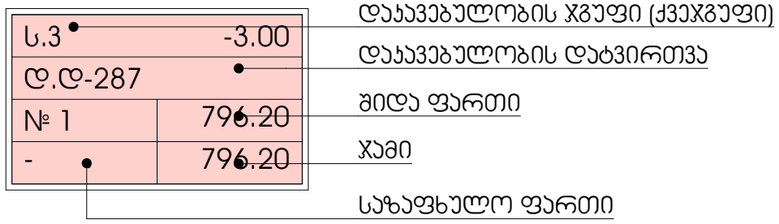

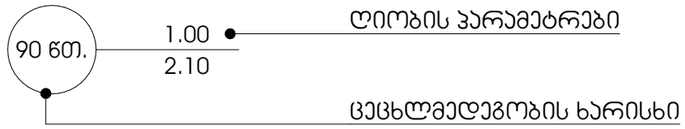


გასასვლელთან მისადგომი მანძილი

საჯადასტრო წითელი ხაზი


რკინაბეტონის კარკასი


ბლოკის შემავსებელი

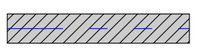
2 საათიანი ცეცხლმედეგობის მქონე ბლოკის კედელი


2 საათიანი ცეცხლმედეგობის მქონე ბეტონის კედელი

	სიმბოლოს სახელწოდება
	ჯვამლზე მორეაგირე მაუწყებელი
	სახანძრო კარადა
	ხელის ცეცხლმაქრი
	სახანძრო განგაშის ღილაკი
	სიგნალიზაციის ხმოვანი მაუწყებელი
	გასასვლელის მანიშნებელი

პროექტი

მრავალბინიანი საცხოვრებელი სახლი

პროექტის მისამართი

ქალაქი თბილისი, ჯუბა ქერჩი N6ა-ს მიმდებარედ საჯადასტრო კოდი - 01.11.05.029.168

ნახაზის დასახელება

ფურცელი

მასშტაბი

ფორმატი

A3

მთავარი არქიტექტორი

სოფიო ხოჯავა

არქიტექტორი

odadezeen

გეგმა -6.60 ნიშნულზე

კომერციული ფართი-940.50
სადარბაზოსა და კიბის უჯრედის ფართი - 104.49
დამხმარე ფართი - 13.91

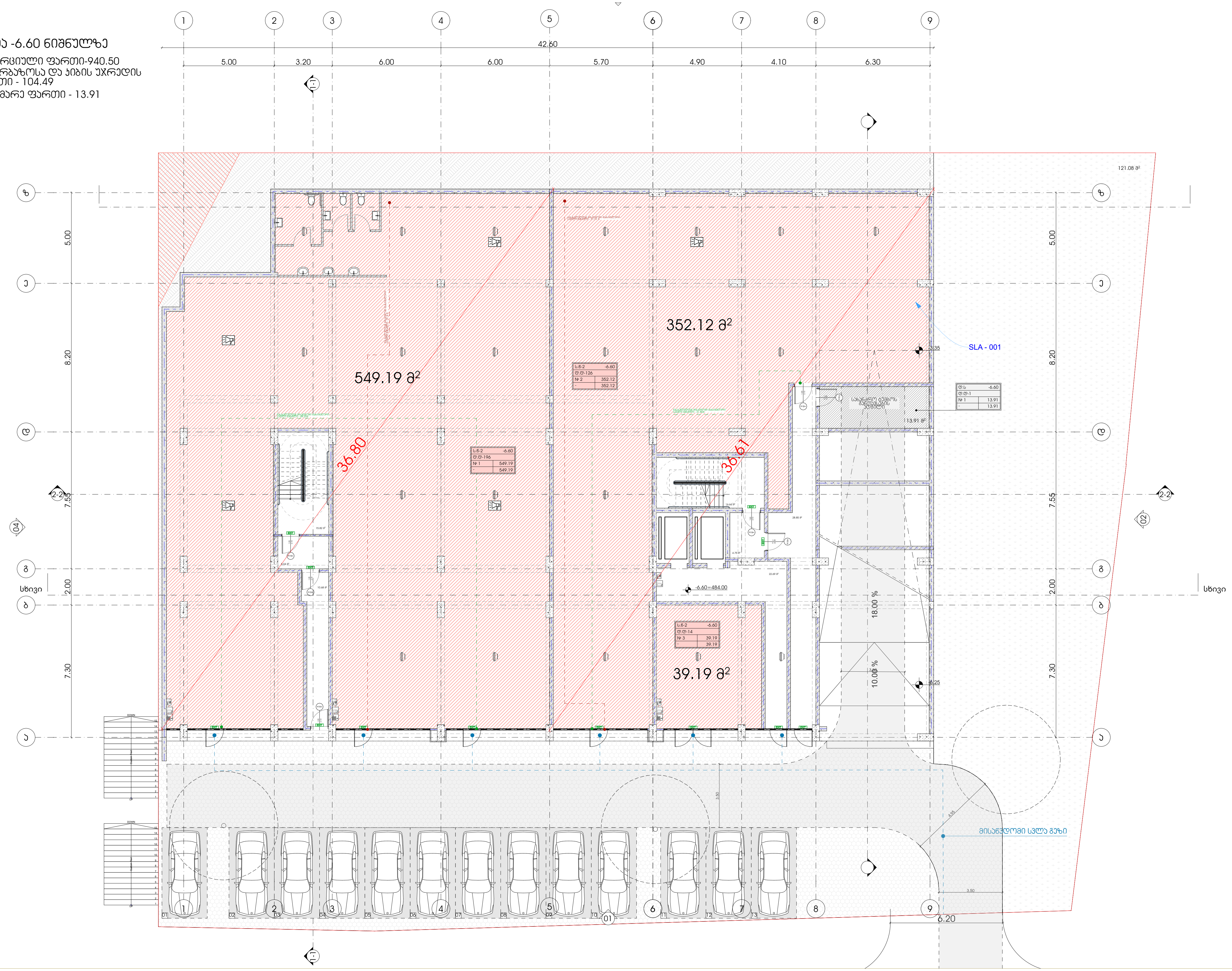

პროექტი

მრავალბინიანი საცხოვრებელი სახლი

ნახაზის დასახელება

მასშტაბი

მთავარი არქიტექტორი

სოფიო ხოჯავა

პროექტის მისამართი

ქალაქი თბილისი, ქუჩა ქერჩი N6ა-ს მიმდებარედ
საკადასტრო კოდი - 01.11.05.029.168

ფურცელი

ფორმატი

A3

არქიტექტორი

odadezeen

გეგმა -3.00 ნიშნულზე

აგტოსადგომის ფართი - 1149.23
სადარბაზოსა და ჯიხის უჯრედის ფართი-32.48

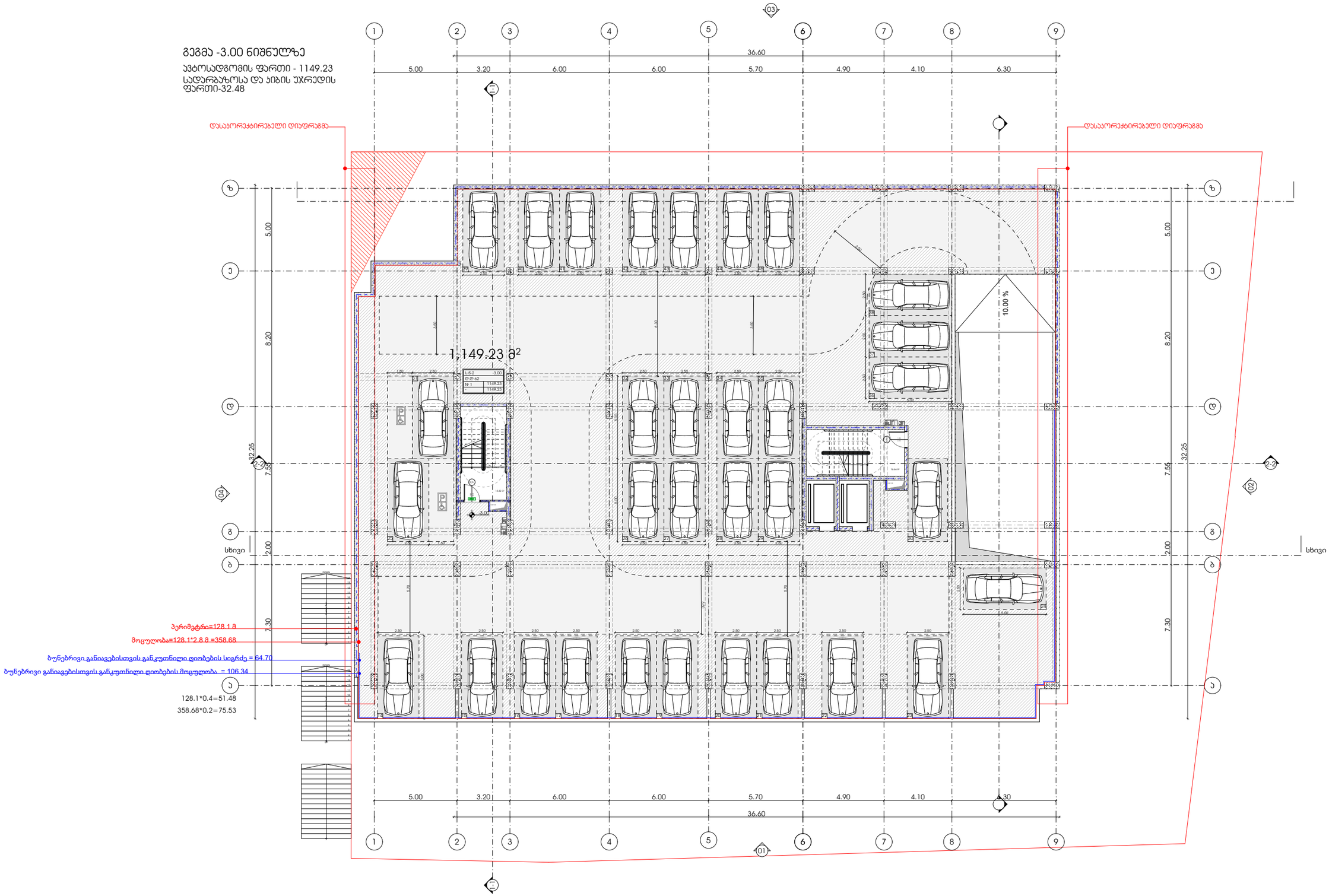

პროექტი

მრავალბინიანი საცხოვრებელი სახლი

პროექტის მისამართი

ქალაქი თბილისი, ჯუბა ქერჩი N6ა-ს მიმდებარედ
საკადასტრო კოდი - 01.11.05.029.168

ნახაზის დასახელება

ფურცელი

მასშტაბი

ფორმატი

A3

მთავარი არქიტექტორი

სოფიო ხოჯავა

არქიტექტორი

odadezeen

გეგმა +0.00 ნიშნულზე

სცხოვრებელი ფართი - 548.60

საზაფხულო ფართი - 109.02

დამხმარე ფართი - 4.06

სადარბაზოსა და ჯიბის უჯრედის ფართი-104.43

შიდა აუტოსადგომი - 180.40

გარე აუტოსადგომი - 333.50

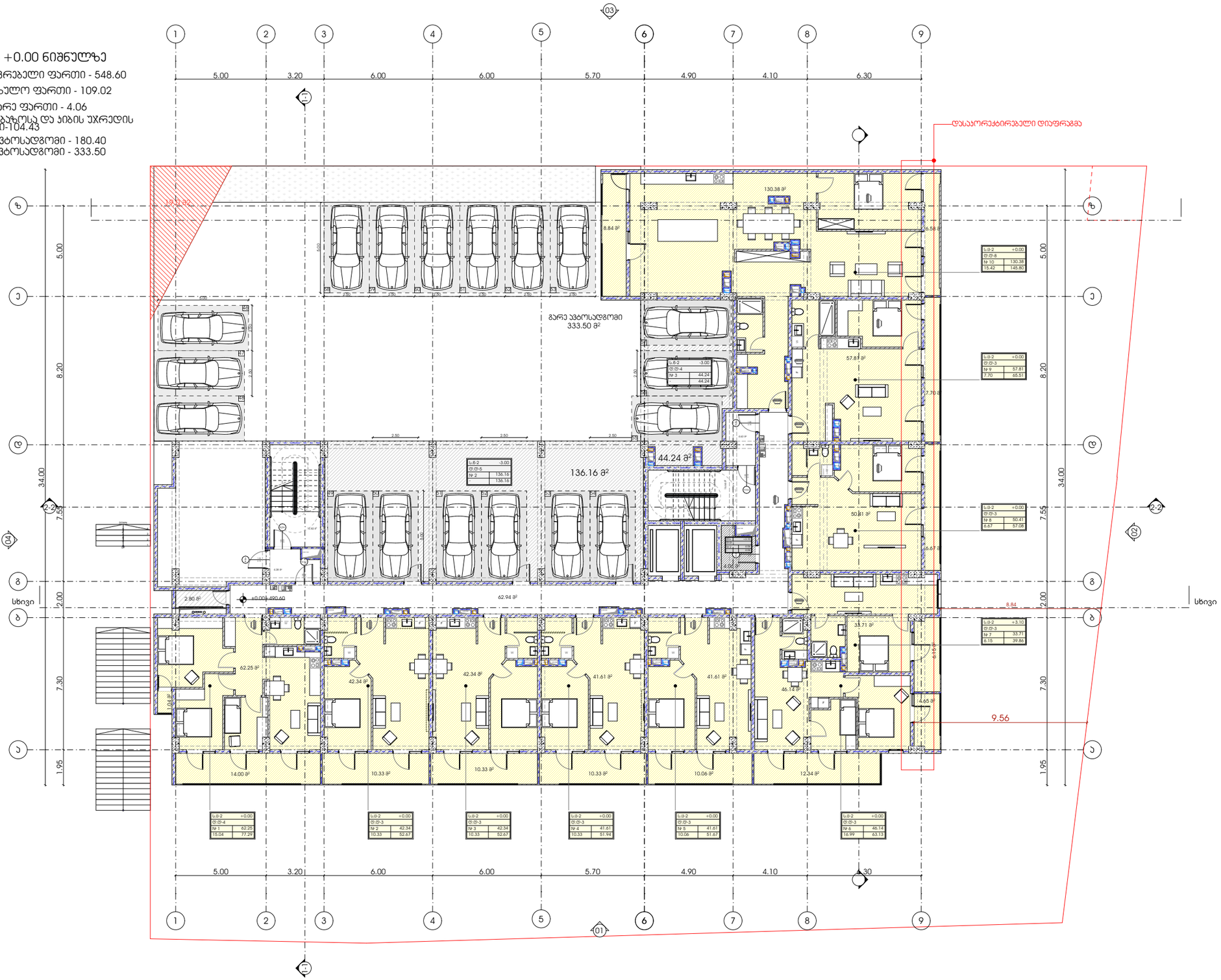

პროექტი

მრავალბინიანი საცხოვრებელი სახლი

პროექტის მისამართი

ქალაქი თბილისი, ჯუბა ქერჩი N6ა-ს მიმდებარედ
საკადასტრო კოდი - 01.11.05.029.168

ნახაზის დასახელება

ფურცელი

მასშტაბი

ფორმატი

A3

მთავარი არქიტექტორი

სოფიო ხოჯავა

არქიტექტორი

odadezeen

გეგმა +3.10 ნიშნულზე

საცხოვრებელი ფართი - 769.69

საზაფხულო ფართი - 163.89

დამხმარე ფართი - 4.06

სადარბაზოსა და ჯიბის უჯრედის ფართი-102.84

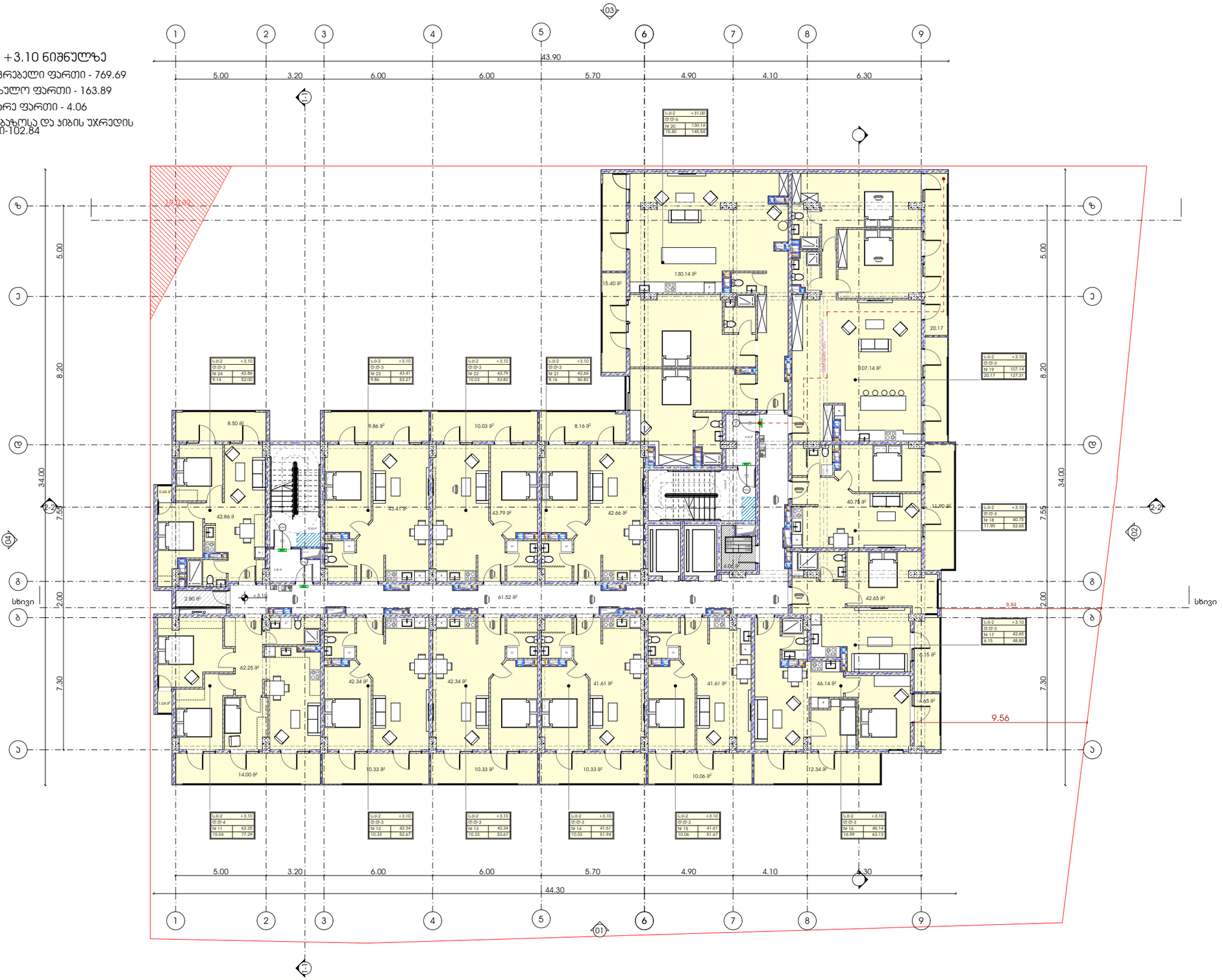

პროექტი	ნახაზის დასახელება	მასშტაბი	მთავარი არქიტექტორი
მრავალბინიანი საცხოვრებელი სახლი	ფურცელი	ფორმატი	სოფიო ხოჯავა
		A3	არქიტექტორი

პროექტის მისამართი

ქალაქი თბილისი, ჭავჭავაძის N69-ს მიმდებარედ საკადასტრო კოდი - 01.11.05.029.168

odadezeen

გეგმა +6.20 ნიშნულზე

საცხოვრებელი ფართი - 752.65
საზაფხულო ფართი - 171.00
დამხმარე ფართი - 4.06
სადარბაზოსა და ჯიბის უჯრედის ფართი-110.89

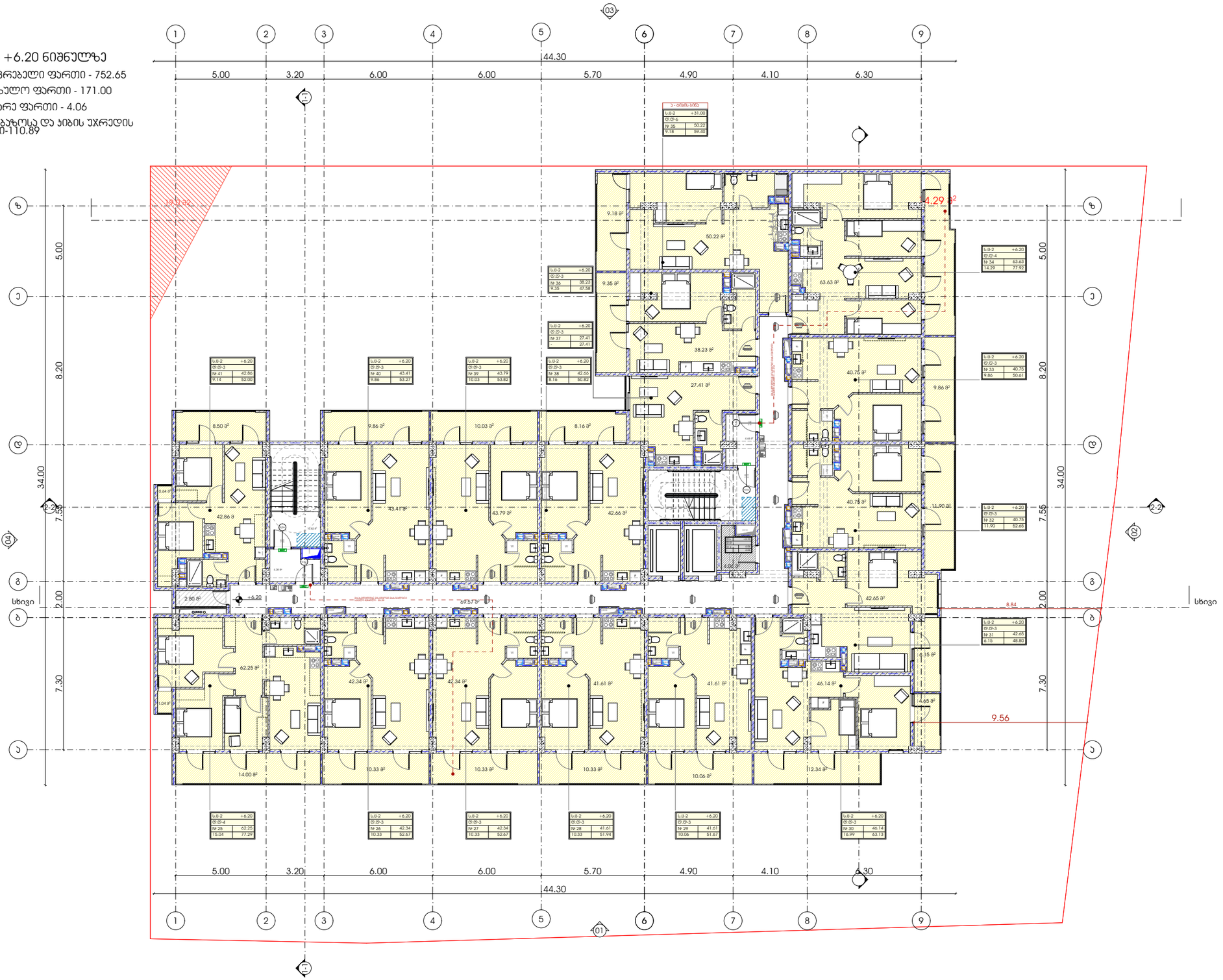

პროექტი	ნახაზის დასახელება	მასშტაბი
მრავალბინიანი საცხოვრებელი სახლი	ფურცელი	ფორმატი
პროექტის მისამართი		A3
ქალაქი თბილისი, ქუჩა ქერჩი N6ა-ს მიმდებარედ საკადასტრო კოდი - 01.11.05.029.168		

მთავარი არქიტექტორი
სოფიო ხოჯავა
არქიტექტორი

odadezeen

გეგმა +9.30 ნიშნულზე

საცხოვრებელი ფართი - 752.65
საზაფხულო ფართი - 171.00
დამხმარე ფართი - 4.06
სადარბაზოსა და ჯიბის უჯრედის ფართი-110.89

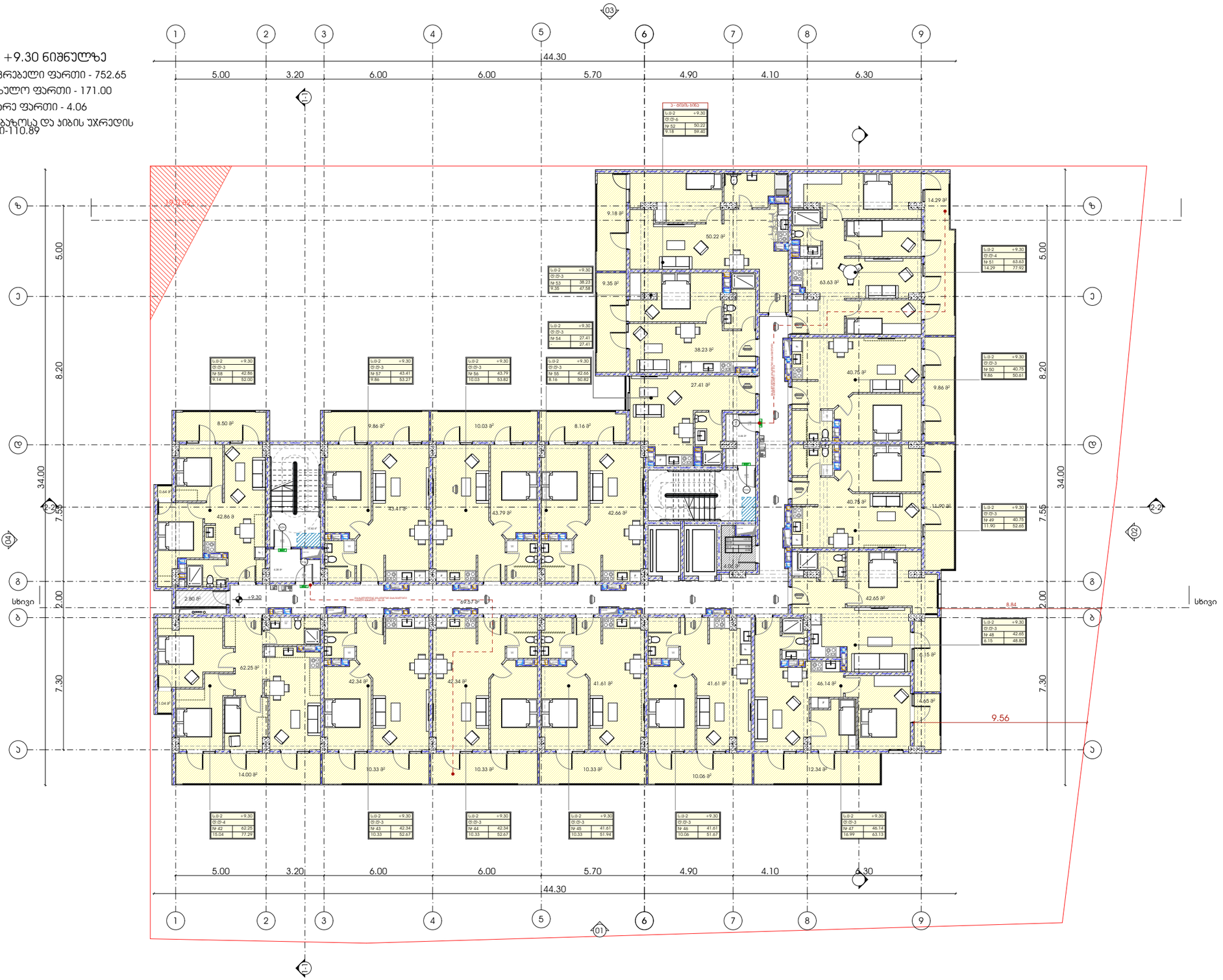

პროექტი	ნახაზის დასახელება	მასშტაბი
მრავალბინიანი საცხოვრებელი სახლი	ფურცელი	ფორმატი
პროექტის მისამართი		A3
ქალაქი თბილისი, ქუჩა ქერჩი N6ა-ს მიმდებარედ საკადასტრო კოდი - 01.11.05.029.168		

მთავარი არქიტექტორი
სოფიო ხოჯავა
არქიტექტორი

odadezeen

გეგმა +12.40 ნიშნულზე

საცხოვრებელი ფართი - 753.73
საზაფხულო ფართი - 171.00
დამხმარე ფართი - 4.06
სადარბაზოსა და ჯიბის უჯრედის ფართი-110.89

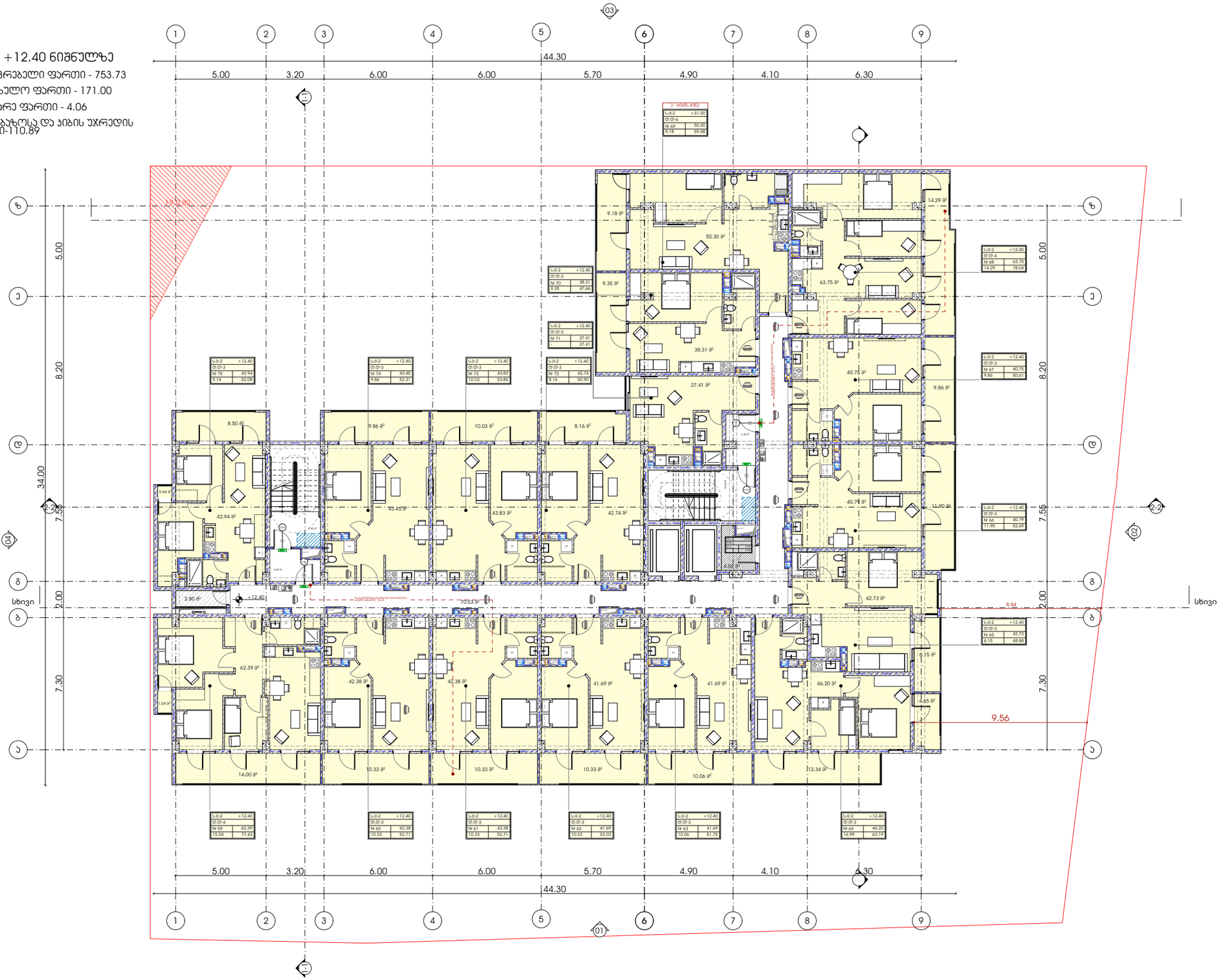

პროექტი	ნახაზის დასახელება	მასშტაბი
მრავალბინიანი საცხოვრებელი სახლი	ფურცელი	ფორმატი A3
პროექტის მისამართი		
ქალაქი თბილისი, ჭუჭა ქერჩი N6ა-ს მიმდებარედ საკადასტრო კოდი - 01.11.05.029.168		

მთავარი არქიტექტორი
სოფიო ხოჯავა
არქიტექტორი

odadezeen

გეგმა +15.50 ნიშნულზე

საცხოვრებელი ფართი - 749.20
საზაფხულო ფართი - 175.19
დამხმარე ფართი - 4.06
სადარბაზოსა და ჯიბის უჯრედის ფართი-110.89

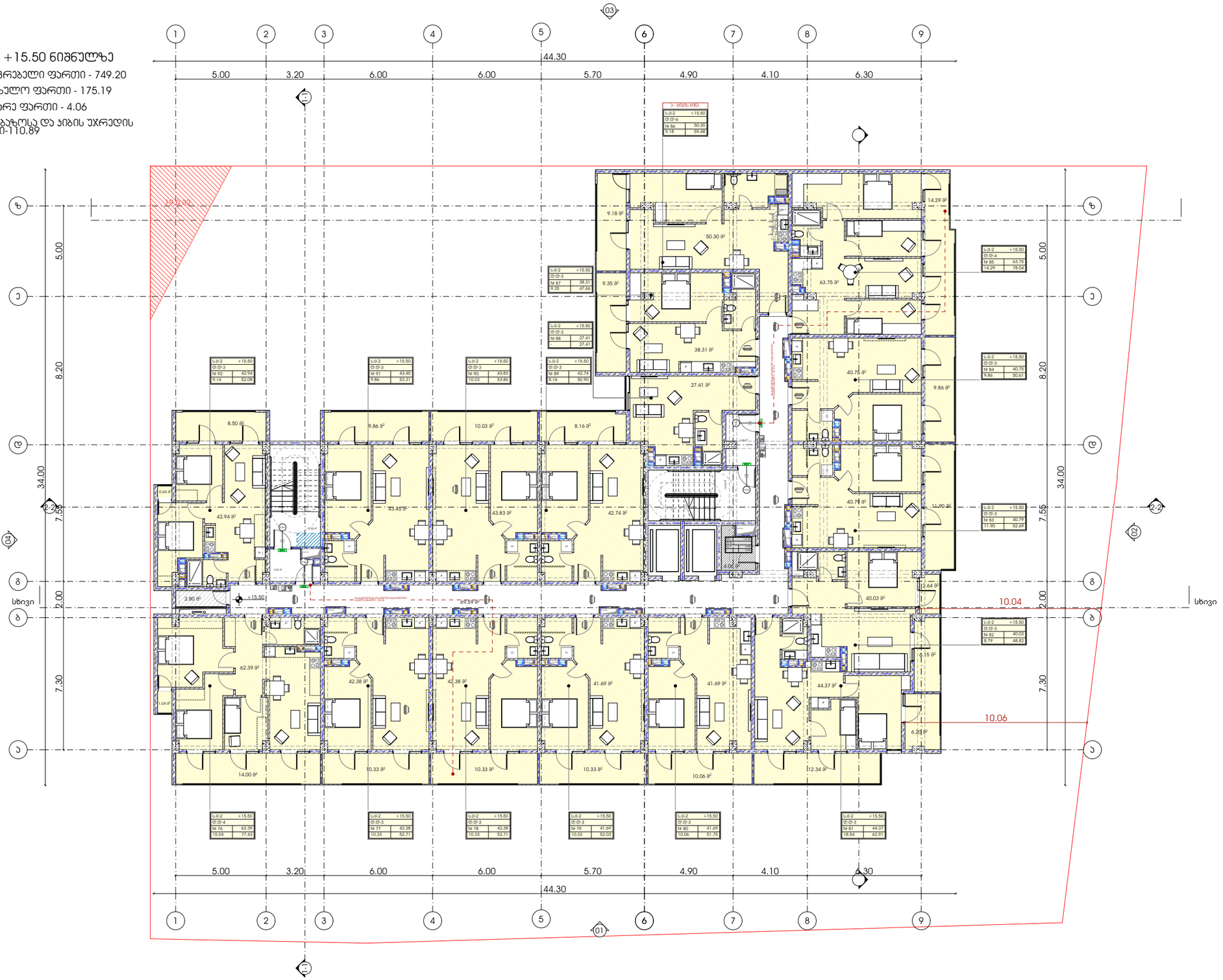

პროექტი	ნახაზის დასახელება	მასშტაბი	მთავარი არქიტექტორი
მრავალბინიანი საცხოვრებელი სახლი			სოფიო ხოჯავა
პროექტის მისამართი	ფურცელი	ფორმატი	არქიტექტორი
ქალაქი თბილისი, ქუჩა ქერჩი N6ა-ს მიმდებარედ საკადასტრო კოდი - 01.11.05.029.168		A3	

odadezeen

გეგმა +18.60 ნიშნულზე

საცხოვრებელი ფართი - 749.20

საზაფხულო ფართი - 175.19

დამხმარე ფართი - 4.06

სადარბაზოსა და ჯიბის უჯრედის ფართი-110.89

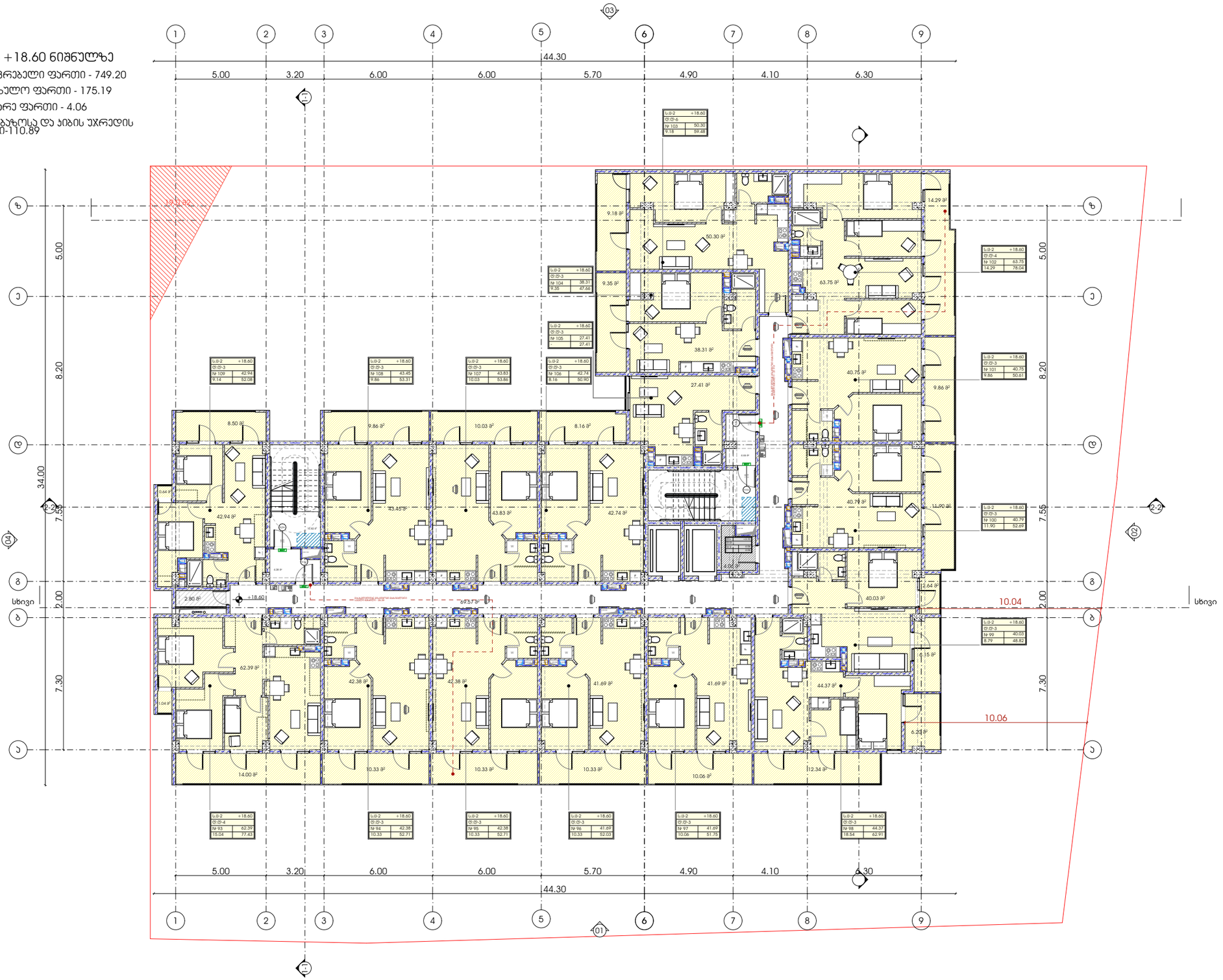

პროექტი	ნახაზის დასახელება
მრავალბინიანი საცხოვრებელი სახლი	ფურცელი
პროექტის მისამართი	ფორმატი
ქალაქი თბილისი, ჭავჭავაძის N69-ს მიმდებარედ საკადასტრო კოდი - 01.11.05.029.168	A3

მასშტაბი	მთავარი არქიტექტორი
	სოფიო ხოჯავა
	არქიტექტორი

odadezeen

გეგმა +21.70 ნიშნულზე

საცხოვრებელი ფართი - 749.20

საზაფხულო ფართი - 175.19

დამხმარე ფართი - 4.06

სადარბაზოსა და ჯიბის უჯრედის ფართი-110.89

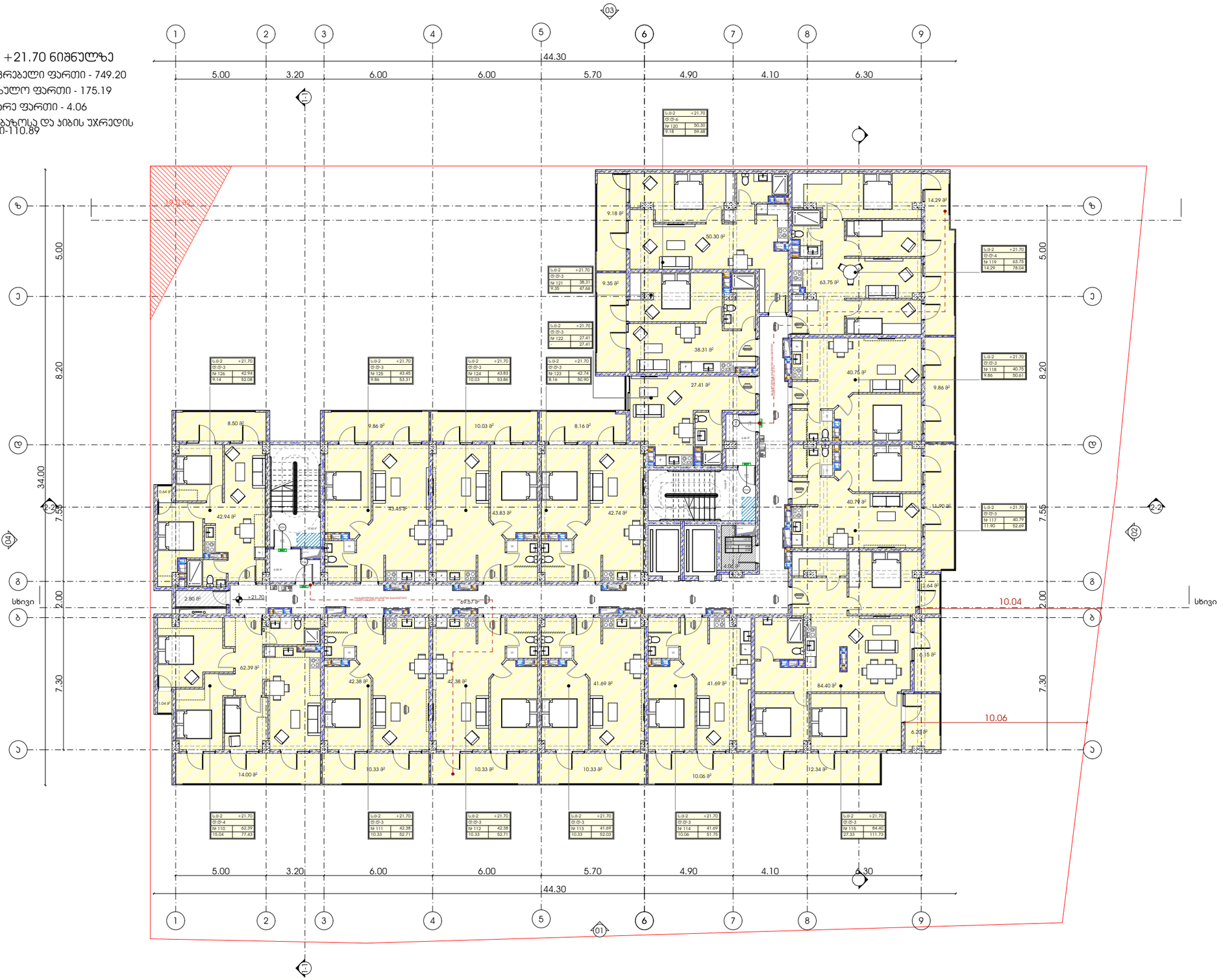

პროექტი	ნახაზის დასახელება	მასშტაბი
მრავალბინიანი საცხოვრებელი სახლი	ფურცელი	ფორმატი
პროექტის მისამართი		A3
ქალაქი თბილისი, ჭუჭა ქერჩი N6ა-ს მიმდებარედ საკადასტრო კოდი - 01.11.05.029.168		

მთავარი არქიტექტორი

სოფიო ხოჯავა

არქიტექტორი

odadezeen

გეგმა +24.80 ნიშნულზე

საცხოვრებელი ფართი - 749.20
საზაფხულო ფართი - 175.19
დამხმარე ფართი - 4.06
სადარბაზოსა და კიბის უჯრედის ფართი-110.89



პროექტი	**ნახაზის დასახელება**	**მასშტაბი**	**მთავარი არქიტექტორი**
მრავალბინიანი საცხოვრებელი სახლი			სოფიო ხოჯავა
პროექტის მისამართი	**ფურცელი**	**ფორმატი**	**არქიტექტორი**
ქალაქი თბილისი, ქუჩა ქერჩი N6ა-ს მიმდებარედ საკადასტრო კოდი - 01.11.05.029.168		A3	odadezeen

გეგმა +27.90 ნიშნულზე

საცხოვრებელი ფართი - 752.14

საზაფხულო ფართი - 175.23

დამხმარე ფართი - 4.06

სადარბაზოსა და ჯიბის უჯრედის ფართი-110.89

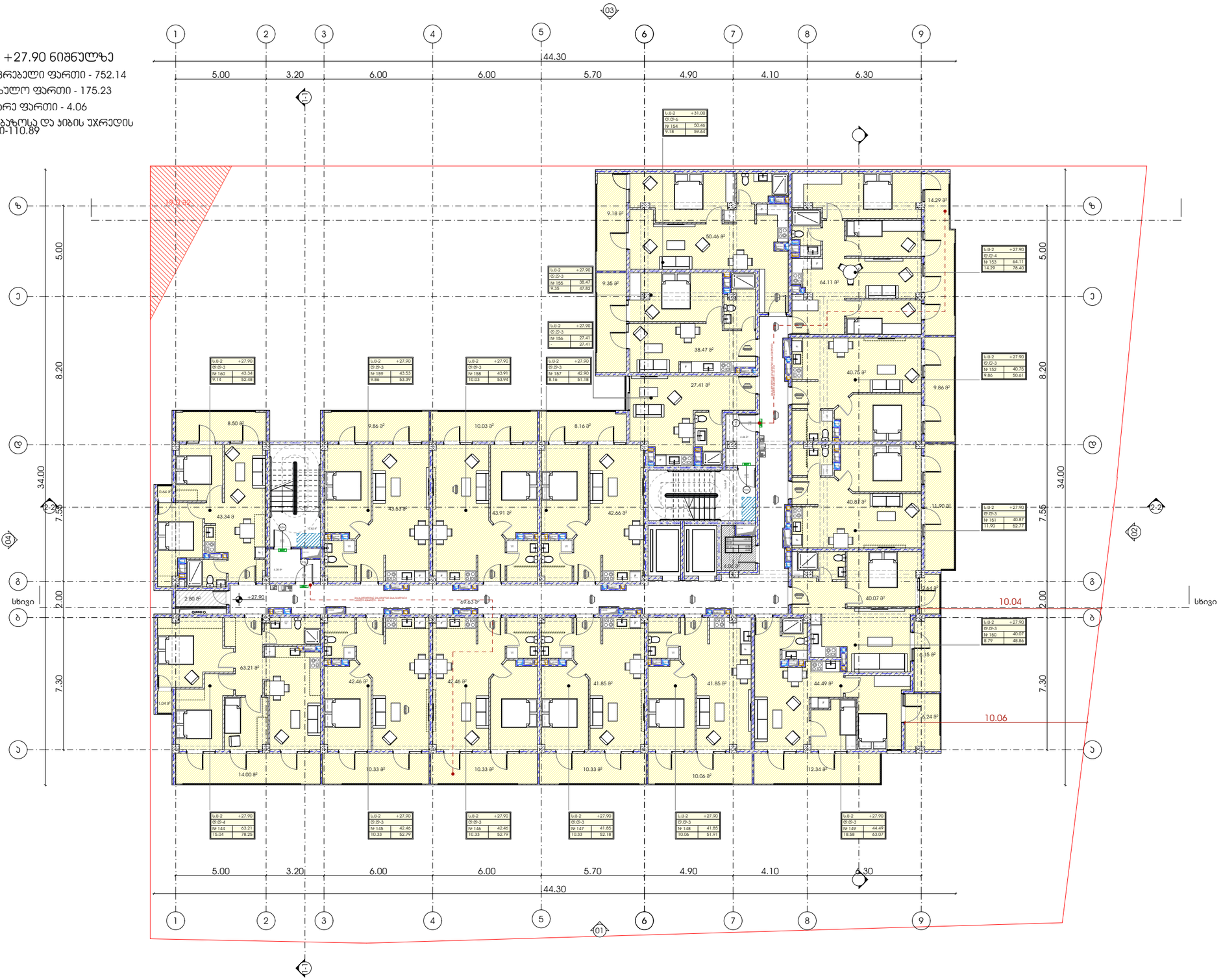

პროექტი

მრავალბინიანი საცხოვრებელი სახლი

პროექტის მისამართი

ქალაქი თბილისი, ჭავჭავაძის N63-ს მიმდებარედ საკადასტრო კოდი - 01.11.05.029.168

ნახაზის დასახელება

ფურცელი

მასშტაბი

ფორმატი

A3

მთავარი არქიტექტორი

სოფიო ხოჯავა

არქიტექტორი

odadezeen

გეგმა +31.00 ნიშნულზე

საცხოვრებელი ფართი - 628.81

საზაფხულო ფართი - 303.79

დამხმარე ფართი - 4.06

სადარბაზოსა და ჯიბის უჯრედის ფართი-110.89

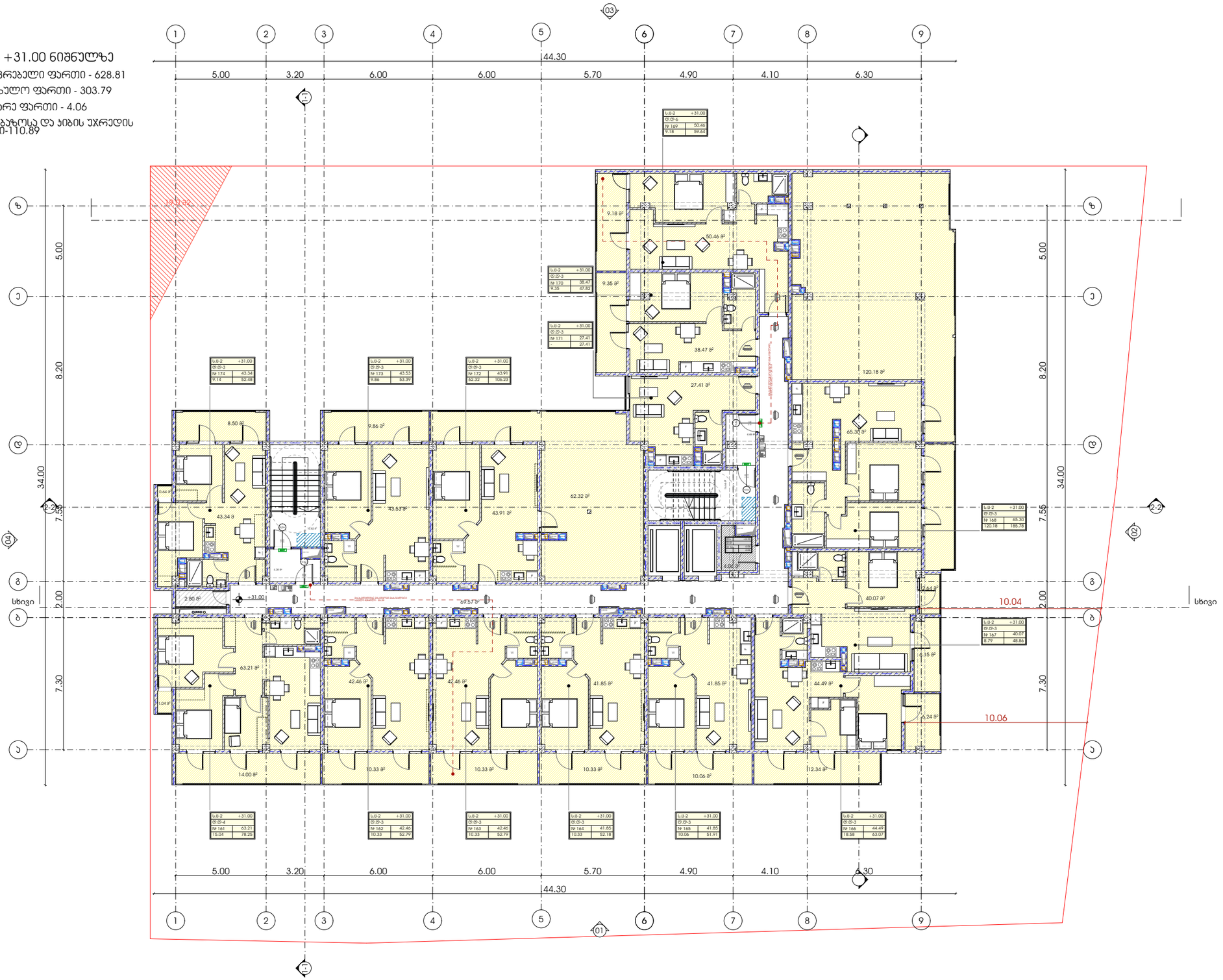

პროექტი

მრავალბინიანი საცხოვრებელი სახლი

პროექტის მისამართი

ქალაქი თბილისი, ჭავჭავაძის N69-ს მიმდებარედ საკადასტრო კოდი - 01.11.05.029.168

ნახაზის დასახელება

ფურცელი

მასშტაბი

ფორმატი

A3

მთავარი არქიტექტორი

სოფიო ხოჯავა

არქიტექტორი

odadezeen

გეგმა +34.10 ნიშნულზე

სადარბაზოსა და პიბის უჯრედის ფართი-16.66

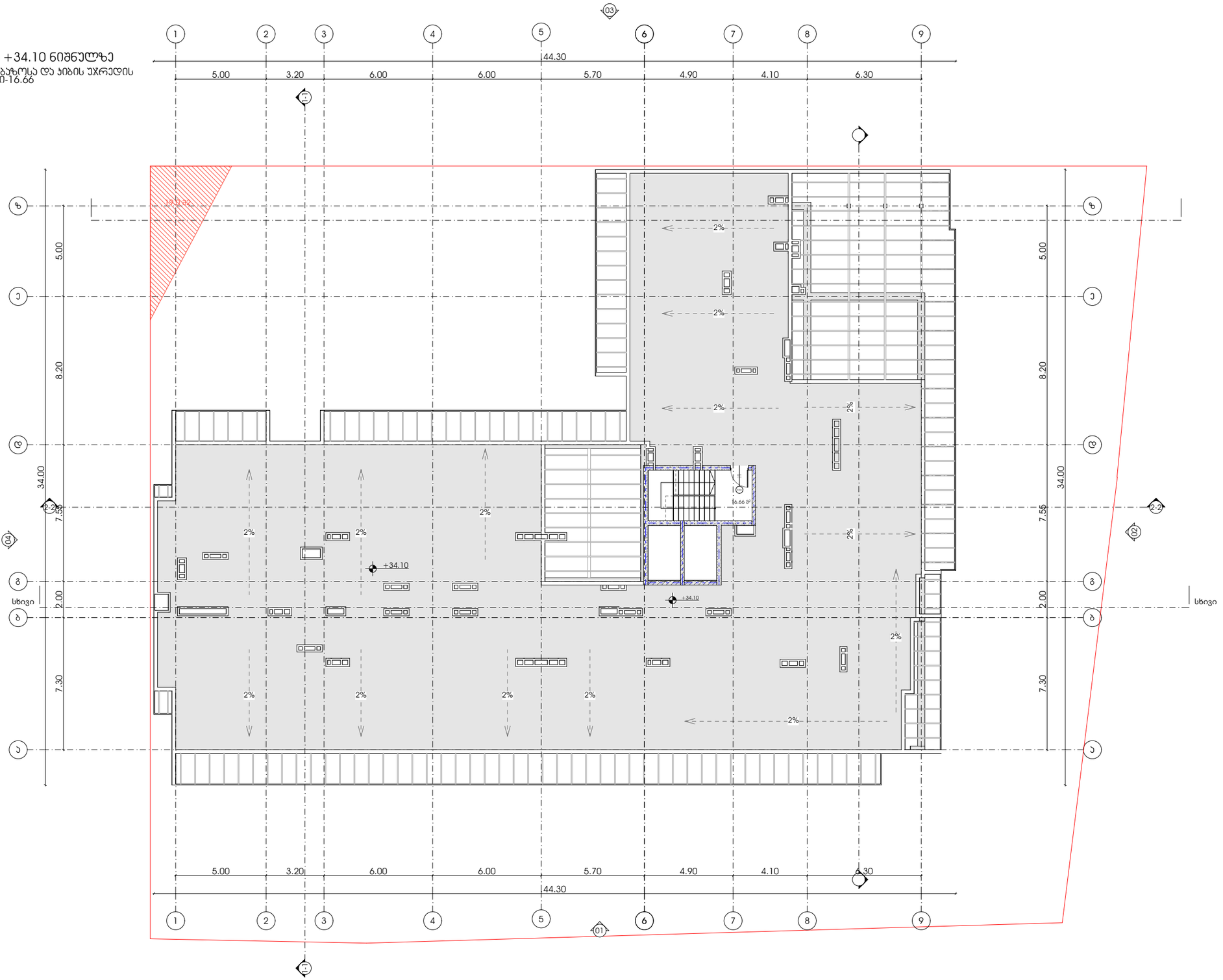

პროექტი

მრავალბინიანი საცხოვრებელი სახლი

პროექტის მისამართი

ქალაქი თბილისი, ქუჩა ქერჩი N6ა-ს მიმდებარედ საკადასტრო კოდი - 01.11.05.029.168

ნახაზის დასახელება

ფურცელი

მასშტაბი

ფორმატი

A3

მთავარი არქიტექტორი

სოფიო ხოჯავა

არქიტექტორი

odadezeen

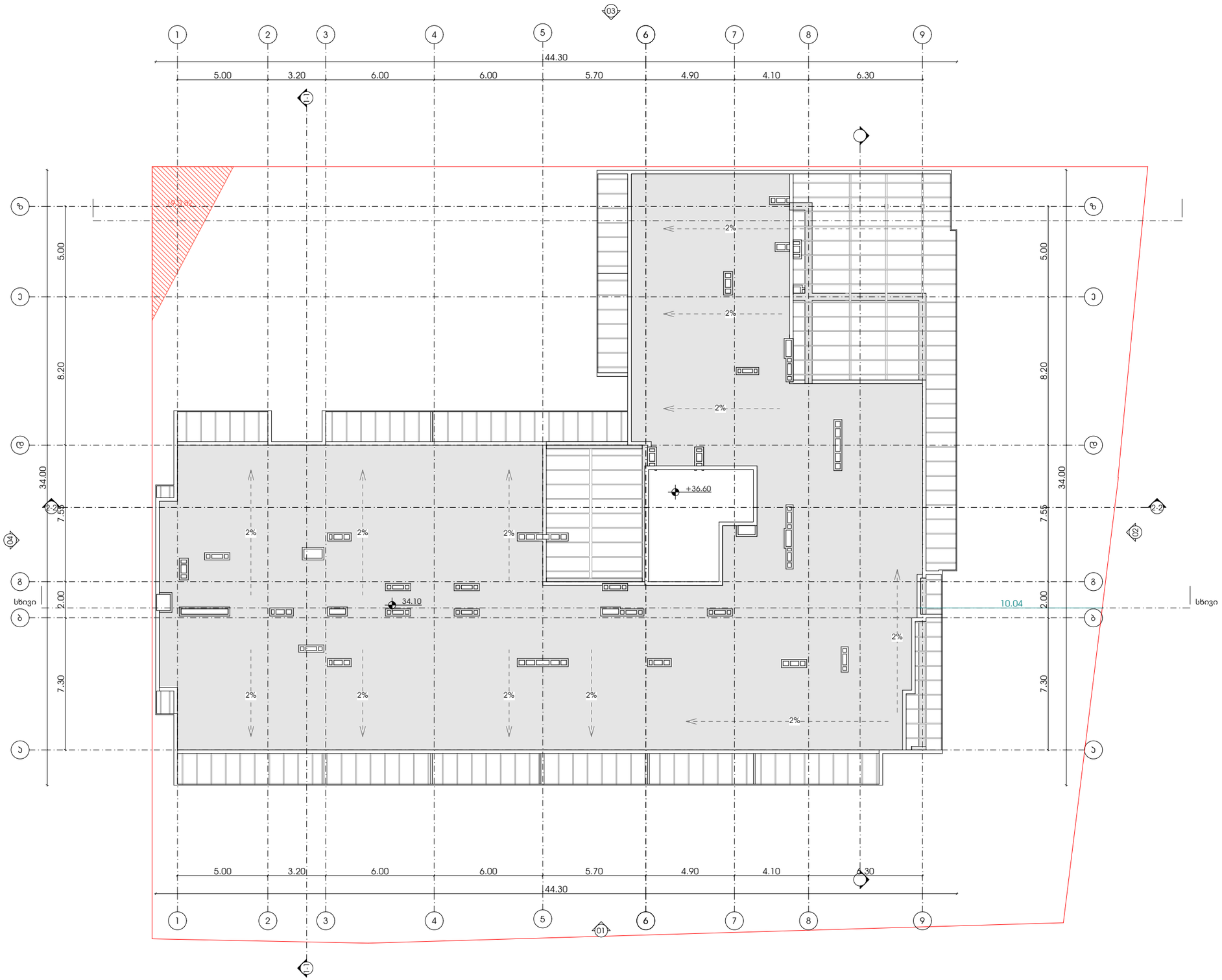

პროექტი

მრავალბინიანი საცხოვრებელი სახლი

პროექტის მისამართი

ქალაქი თბილისი, ჭუჭა ქერჩი N6ა-ს მიმდებარედ
საკადასტრო კოდი - 01.11.05.029.168

ნახაზის დასახელება

ფურცელი

მასშტაბი

ფორმატი

A3

მთავარი არქიტექტორი

სოფიო ხოჯავა

არქიტექტორი

odadezeen

სამანქანო პანდუსის გეგმა

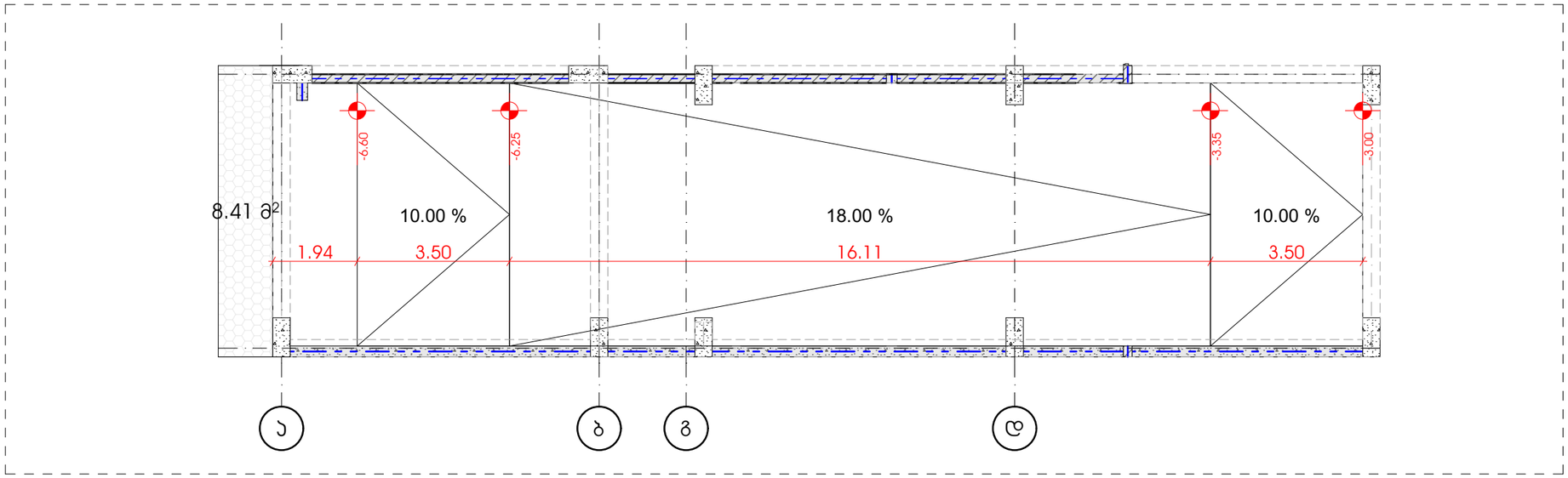

სამანქანო პანდუსის ჭრილი

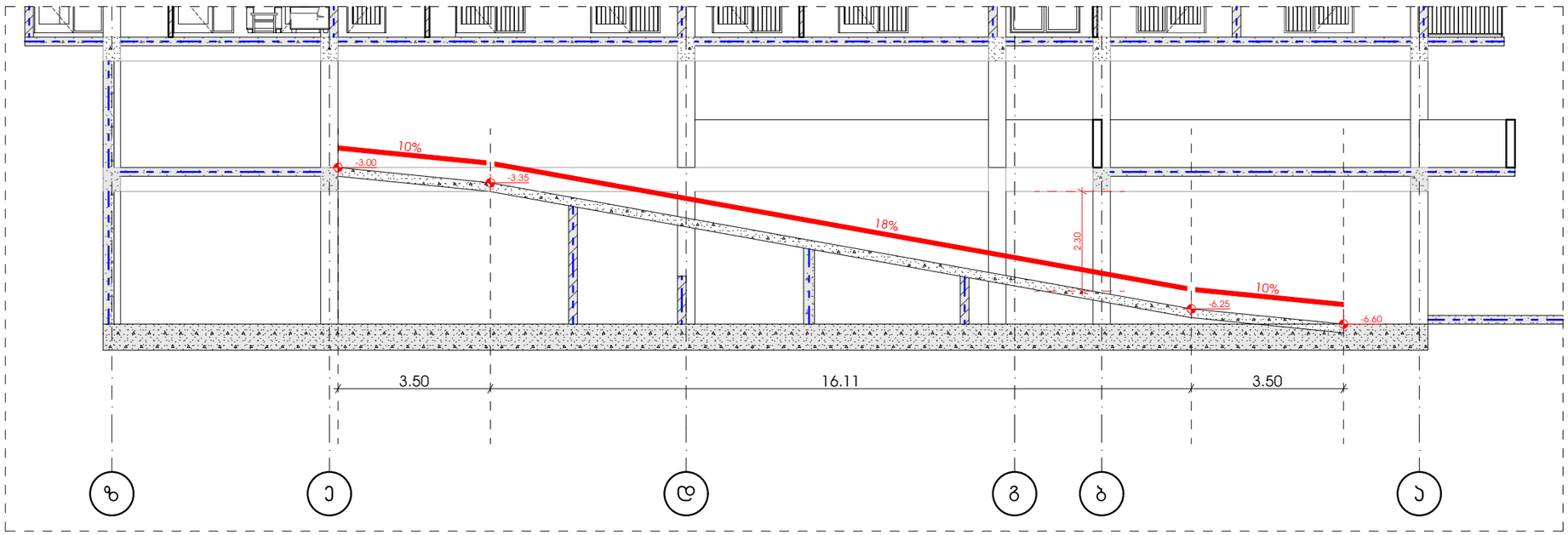

პროექტი

მრავალბინიანი საცხოვრებელი სახლი

პროექტის მისამართი

ქალაქი თბილისი, ქუჩა ქერჩი N6ა-ს მიმდებარედ
საკადასტრო კოდი - 01.11.05.029.168

ნახაზის დასახელება

ფურცელი

მასშტაბი

ფორმატი

A3

მთავარი არქიტექტორი

სოფიო ხოჯავა

არქიტექტორი

odadezeen

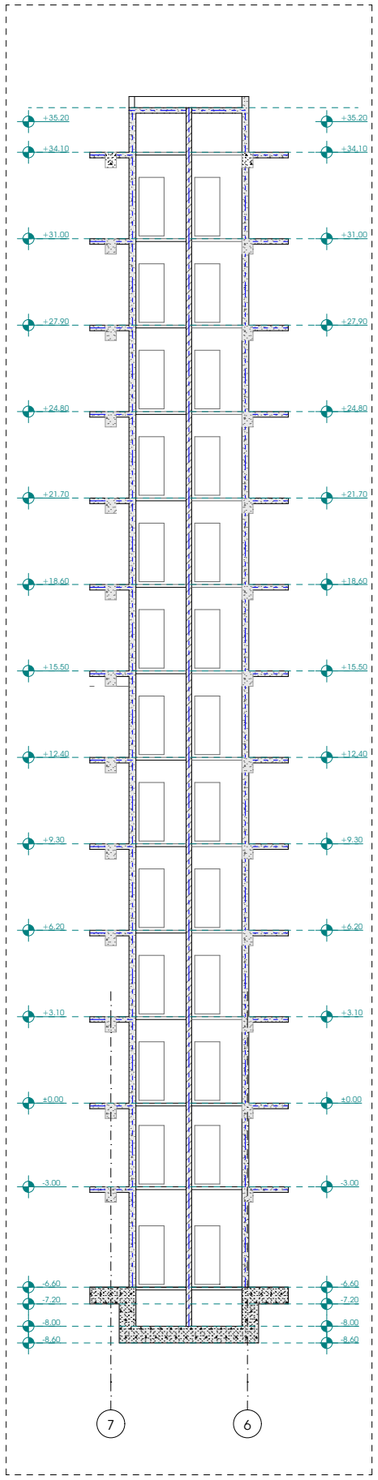

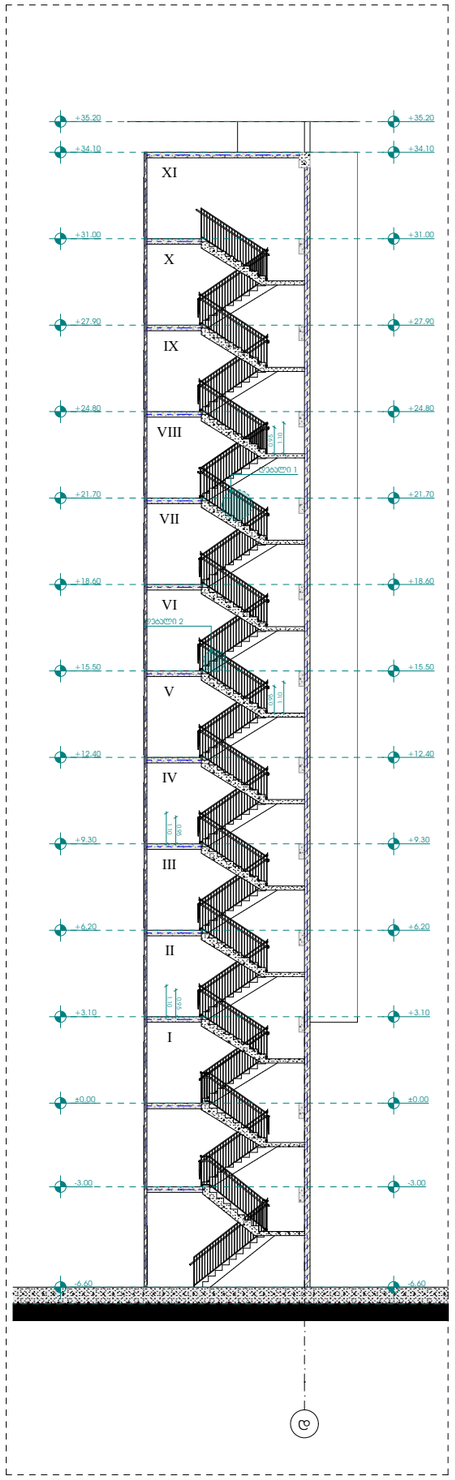

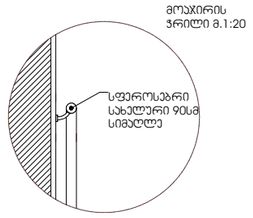

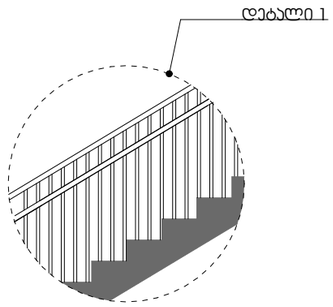

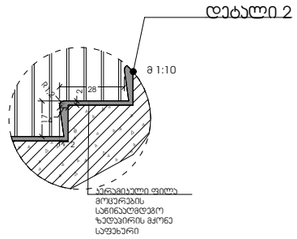

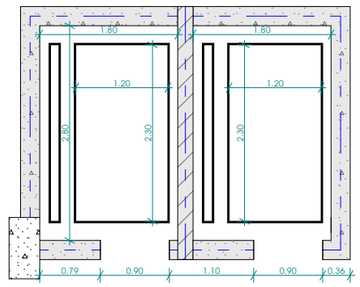

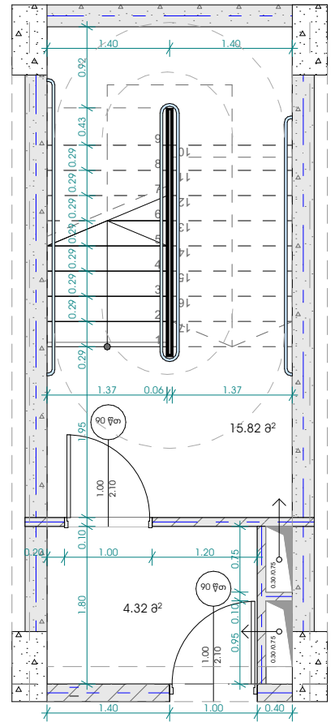

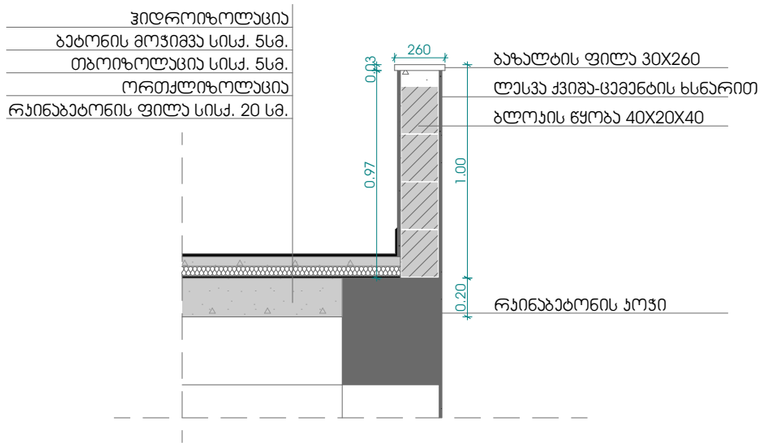

პროექტი

მრავალბინიანი საცხოვრებელი სახლი

პროექტის მისამართი

ქალაქი თბილისი, ჯიჩა ქერჩი N63-ს მიმდებარედ
საკადასტრო კოდი - 01.11.05.029.168

ნახაზის დასახელება

ფურცელი

მასშტაბი

ფორმატი

A3

მთავარი არქიტექტორი

სოფიო ხოჯავა

არქიტექტორი

odadezeen

საქართველოს მთავრობის 2020 წლის 4 დეკემბრის დადგენილება №732 ტექნიკური რეგლამენტის ,,მისაწვდომობი ეროვნულ სტანდარტებთან" შესაბამისობის დოკუმენტაცია

დამუშავებულია საქართველოს მთავრობის 2020 წლის 4 დეკემბრის დადგენილება №732 ტექნიკური რეგლამენტის ,,მისაწვდომობი ეროვნული სტანდარტების" შესაბამისად

ლიფტის ხილული სიგნალების სიმაღლე სურ.407.2.2.2(ა)

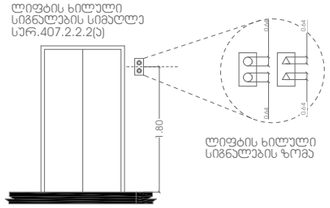

ლიფტის ხილული სიგნალების ზომა

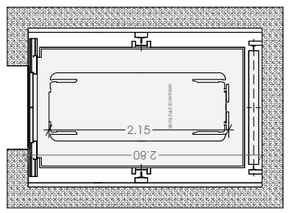

თვისსუფალი სივრცე ერთან მანევრირებისთვის ანკუმიანი კარი საკეტის მხრიდან მინწასვლით მინოლიტ გალება

სურ.304.2.3.2 (ა)

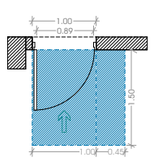

თვისსუფალი სივრცე ერთან მანევრირებისთვის ანკუმიანი კარი საკეტის მხრიდან მინწასვლით მინოლიტ გალება

სურ.304.2.3.2 (ბ)

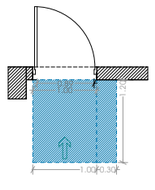

იატაკის თავისუფალი სივრცის ზომა ახალი შენობა ნაგებობისთვის

სურ.305.3.1

T მოსახერხებელი სივრცე

სურ.404.3.2.1 (ბ) ვარიანტი 3

შენიშვნა:
იატაკის ზედაპირი უნდა იყოს მდგრადი, მყარი და არასასრიალო. იატაკის თავისუფალ სივრცეში დონის ცვლილება დაუშვებელია.

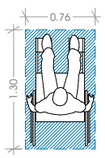

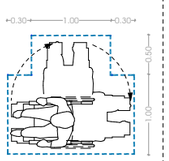

გეგმა -6.60 ნიშნულზე

ჯომერციული ფართი-940.50
სადარბაზოსა და პიბის უჯრედის ფართი - 104.49
დამხმარე ფართი - 13.91

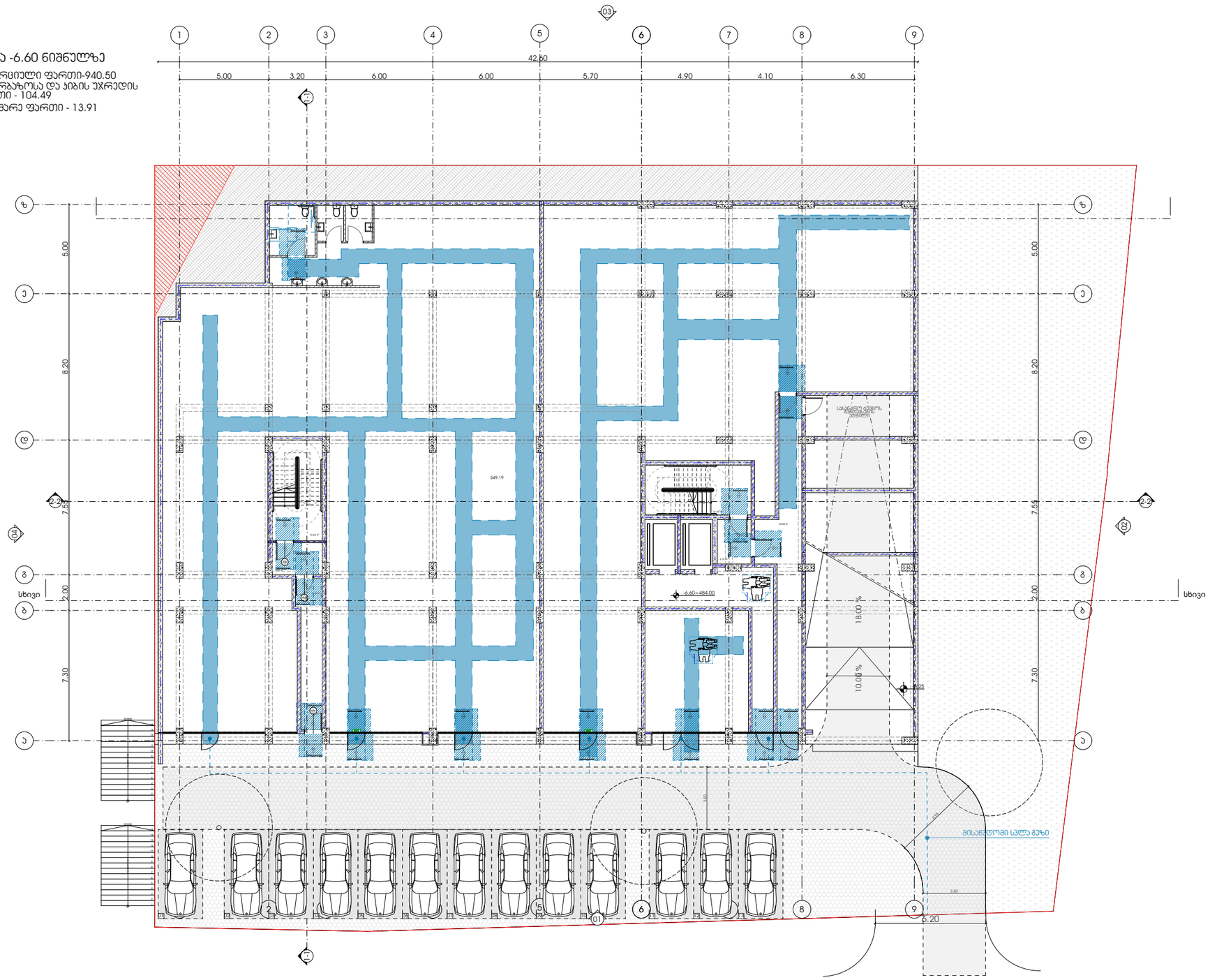

პროექტი

მრავალბინიანი საცხოვრებელი სახლი

პროექტის მისამართი

ქალაქი თბილისი, ქუჩა ქერჩი N63-ს მიმდებარედ საკადასტრო კოდი - 01.11.05.029.168

ნახაზის დასახელება

ფურცელი

მასშტაბი

ფორმატი

A3

მთავარი არქიტექტორი

სოფიო ხოჯავა

არქიტექტორი

odadezeen

ლიფტის ხილული სიგნალების სიმაღლე სერ.407.2.2.2(ა)

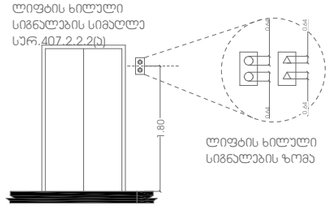

ლიფტის ხილული სიგნალების ზომა

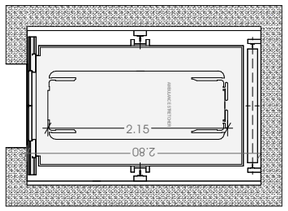

თავისუფალი სივრცე პარკომატ მანევრირებისთვის ენკამინი პარი საკეტის მხრიდან მინასვლით მიწოლილ გალება

სერ.304.2.3.2 (ა)

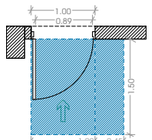

თავისუფალი სივრცე პარკომატ მანევრირებისთვის ენკამინი პარი საკეტის მხრიდან მინასვლით მიწოლილ გალება

სერ.304.2.3.2 (ბ)

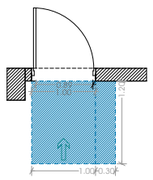

იატაკის თავისუფალი სივრცის ზომა ახალი შენობა ნაგებობისთვის

სერ.305.3.1

შენიშვნა:
იატაკის ზედაპირი უნდა იყოს მდგრადი, მყარი და არასასრიალო. იატაკის თავისუფალ სივრცეში დონის ცვლილება დაუშვებელია.

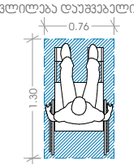

T მოსატრიალებელი სივრცე

სერ.404.3.2.1 (გ) ვარიანტი 3

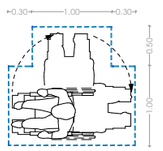

გეგმა -3.00 ნიშნულზე

ავტოსადგომის ფართი - 1206.88

სადარბაზოსა და კიბის უჯრედის ფართი-32.48

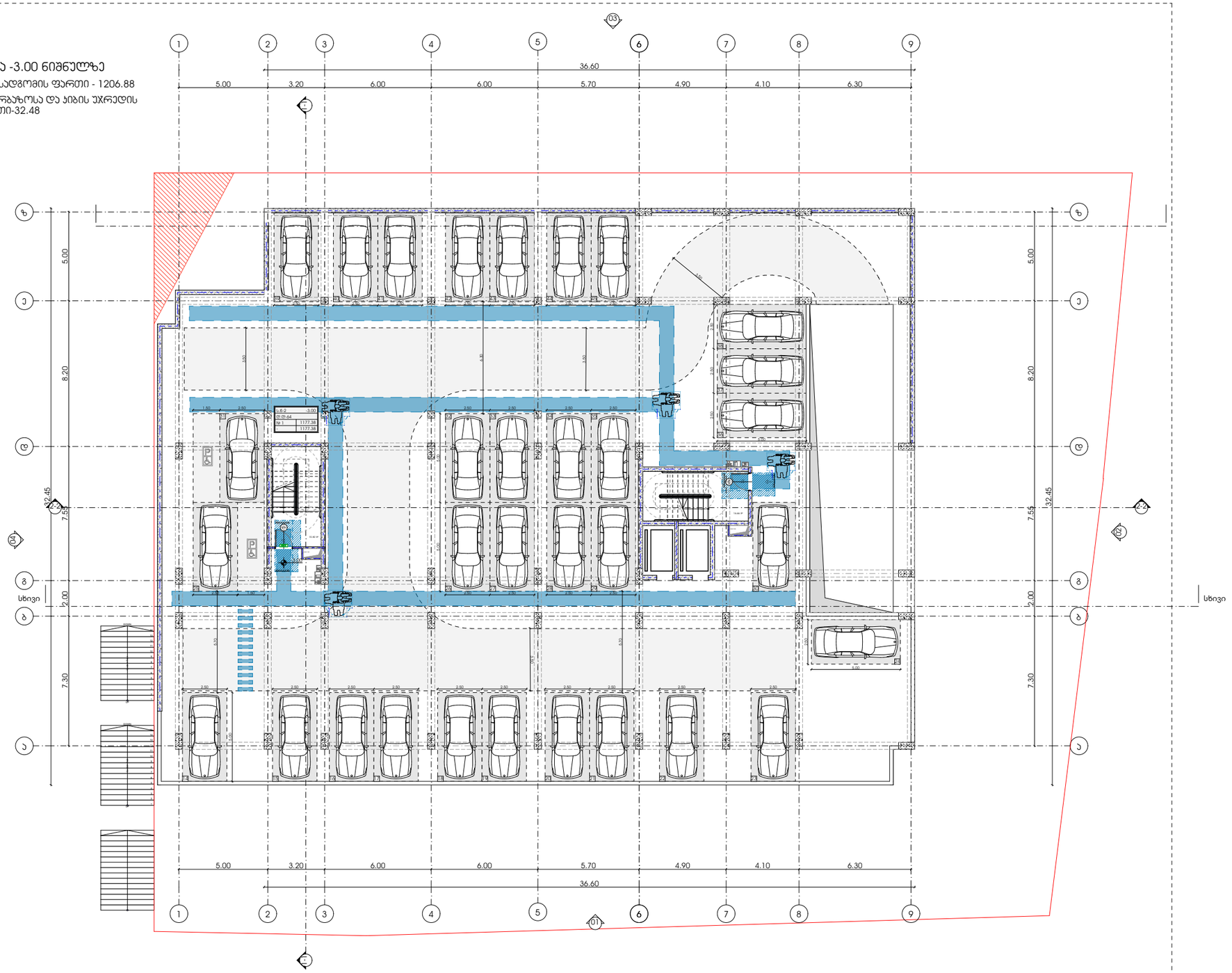

პროექტი

მრავალბინიანი საცხოვრებელი სახლი

პროექტის მისამართი

ქალაქი თბილისი, ჭუჩა ქერჩი N6ა-ს მიმდებარედ საკადასტრო კოდი - 01.11.05.029.168

ნახაზის დასახელება

ფურცელი

მასშტაბი

ფორმატი

A3

მთავარი არქიტექტორი

სოფიო ხოჯავა

არქიტექტორი

odadezeen

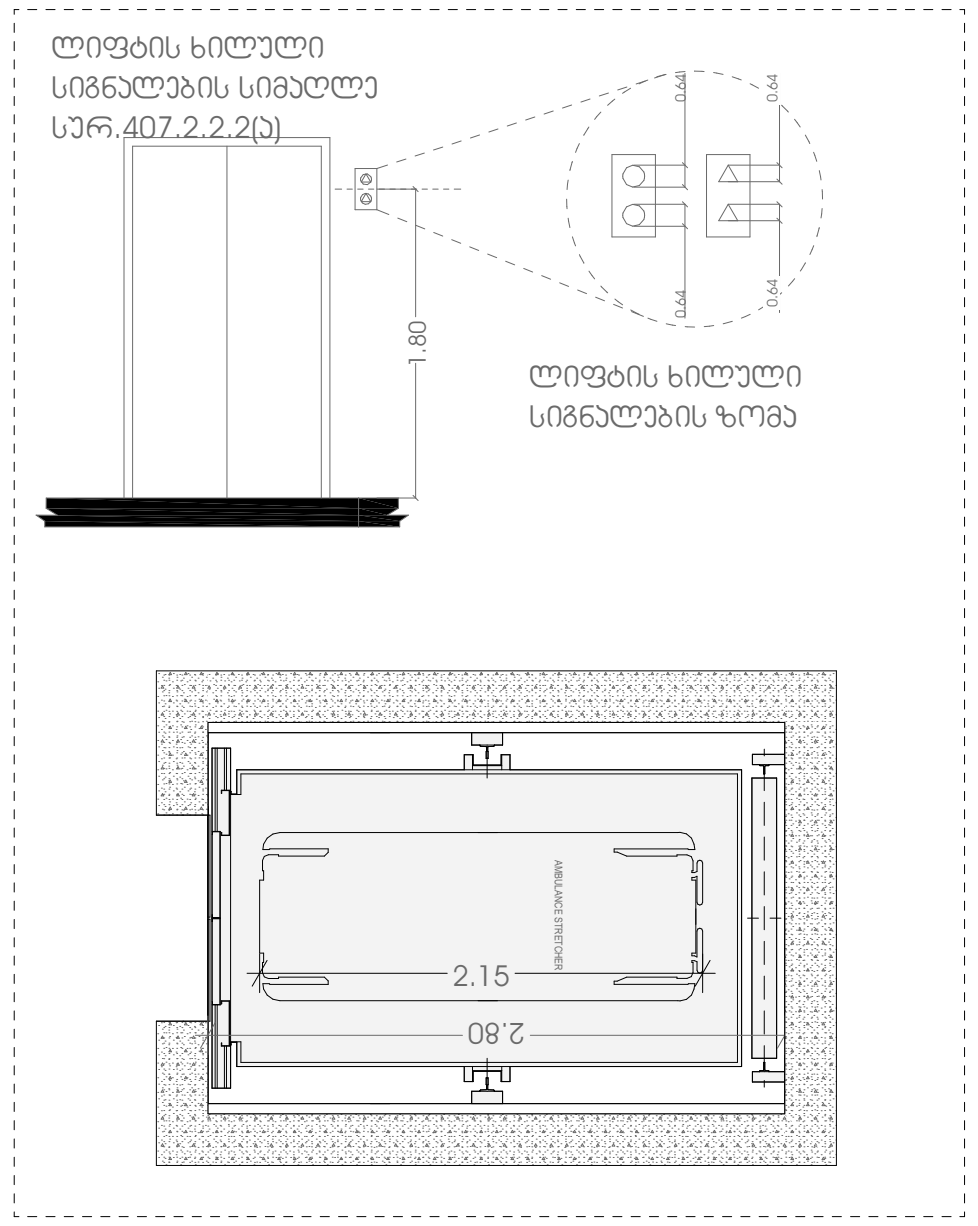

თავისსუფალი სივრცე
კართან მანევრირებისთვის
ანჯამიანი კარი საკეტის
მხრიდან მისასვლომი
მიწოლიდ გაღება

სურ.304.2.3.2 (ა)

თავისსუფალი სივრცე
კართან მანევრირებისთვის
ანჯამიანი კარი საკეტის
მხრიდან მისასვლომი
მიწოლიდ გაღება

სურ.304.2.3.2 (ბ)

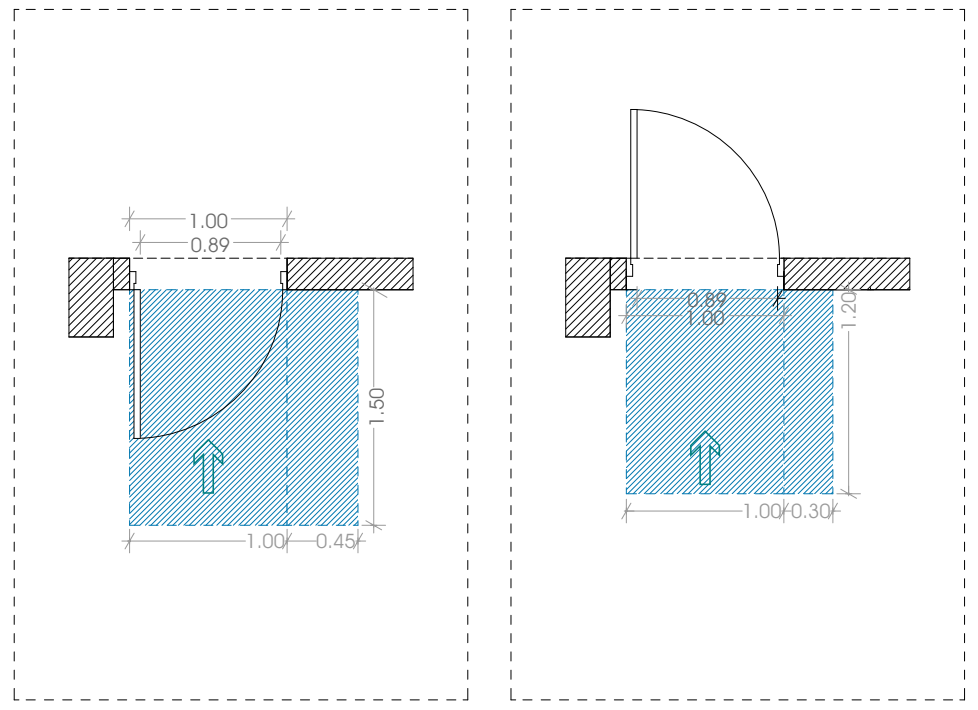

იატაკის თავისუფალი
სივრცის ზომა
ახალი შენობა
ნაგებობისთვის

სურ.305.3.1

T მოსატრიალებელი
სივრცე

სურ.404.3.2.1 (გ) ვარიანტი 3

შენიშვნა:
იატაკის ზედაპირი უნდა
იყოს მდგრადი, მყარი
და არასასრიალო.
იატაკის თავისუფალ
სივრცეში დონის
ცვლილება დაუშვებელია.

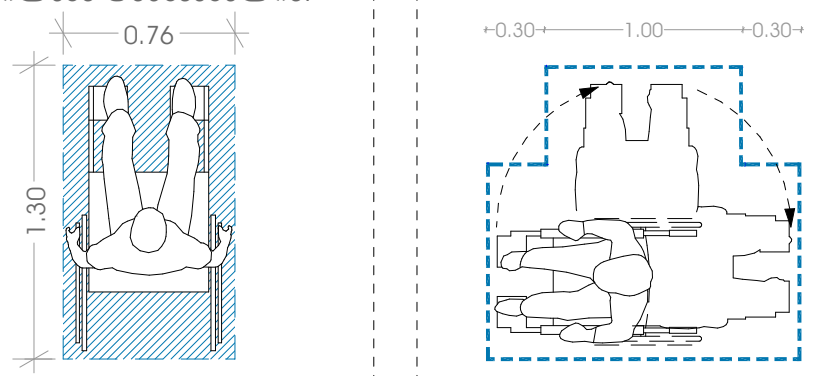

გეგმა +0.00 ნიშნულზე

საცხოვრებელი ფართი - 548.60

საზაფხულო ფართი - 109.02

სადარბაზოსა და კიბის უჯრედის ფართი-104.40

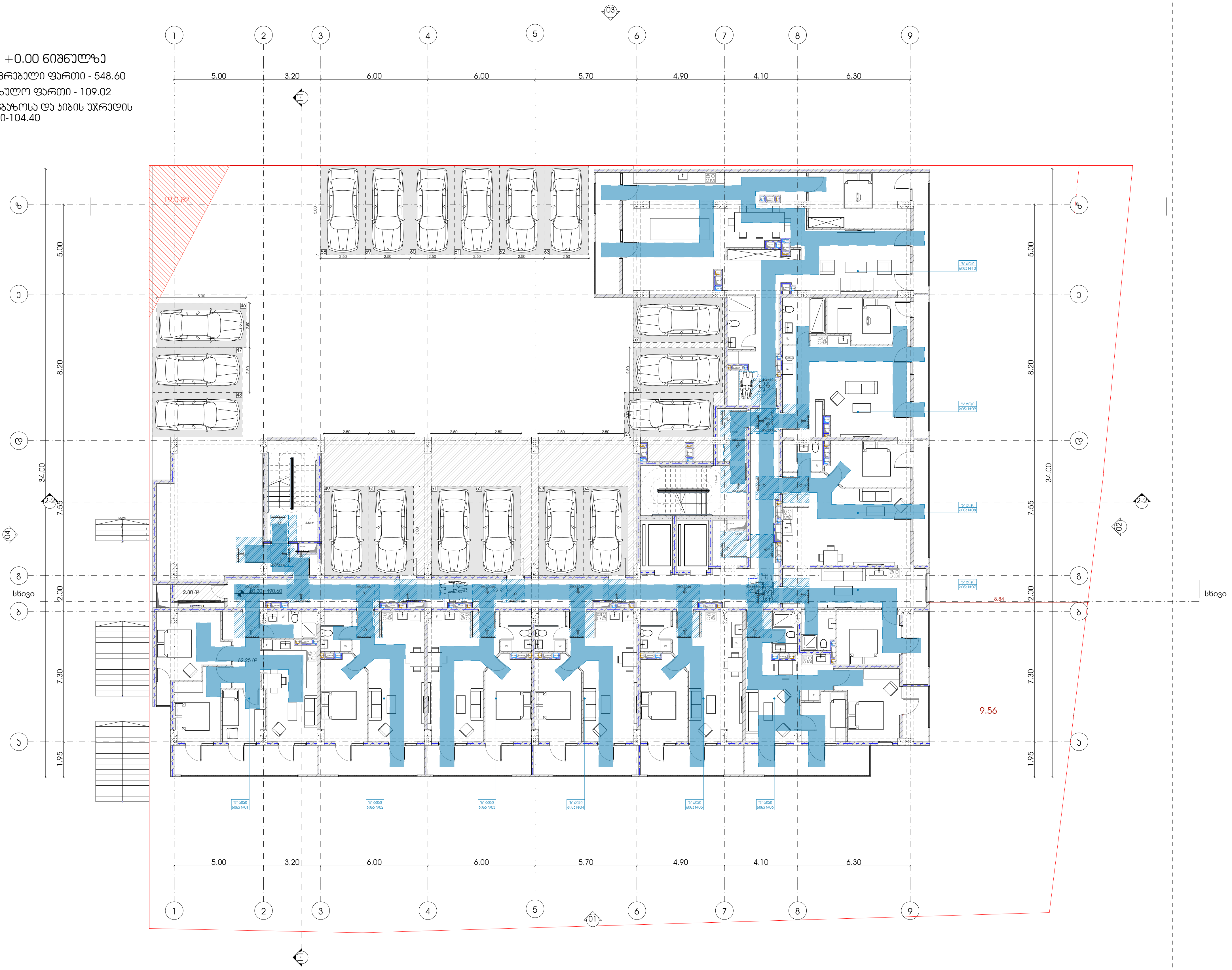

პროექტი

მრავალბინიანი საცხოვრებელი სახლი

ნახაზის დასახელება

მასშტაბი

მთავარი არქიტექტორი

სოფიო ხოჯავა

პროექტის მისამართი

ქალაქი თბილისი, ქუჩა ქერჩი N6ა-ს მიმდებარედ
საკადასტრო კოდი - 01.11.05.029.168

ფურცელი

ფორმატი

A3

არქიტექტორი

odadezeen

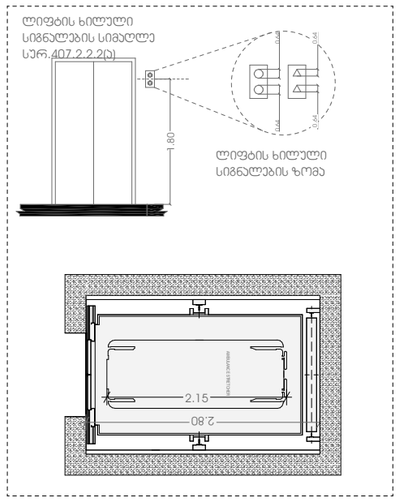

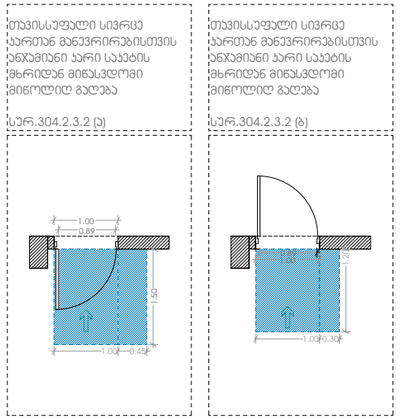

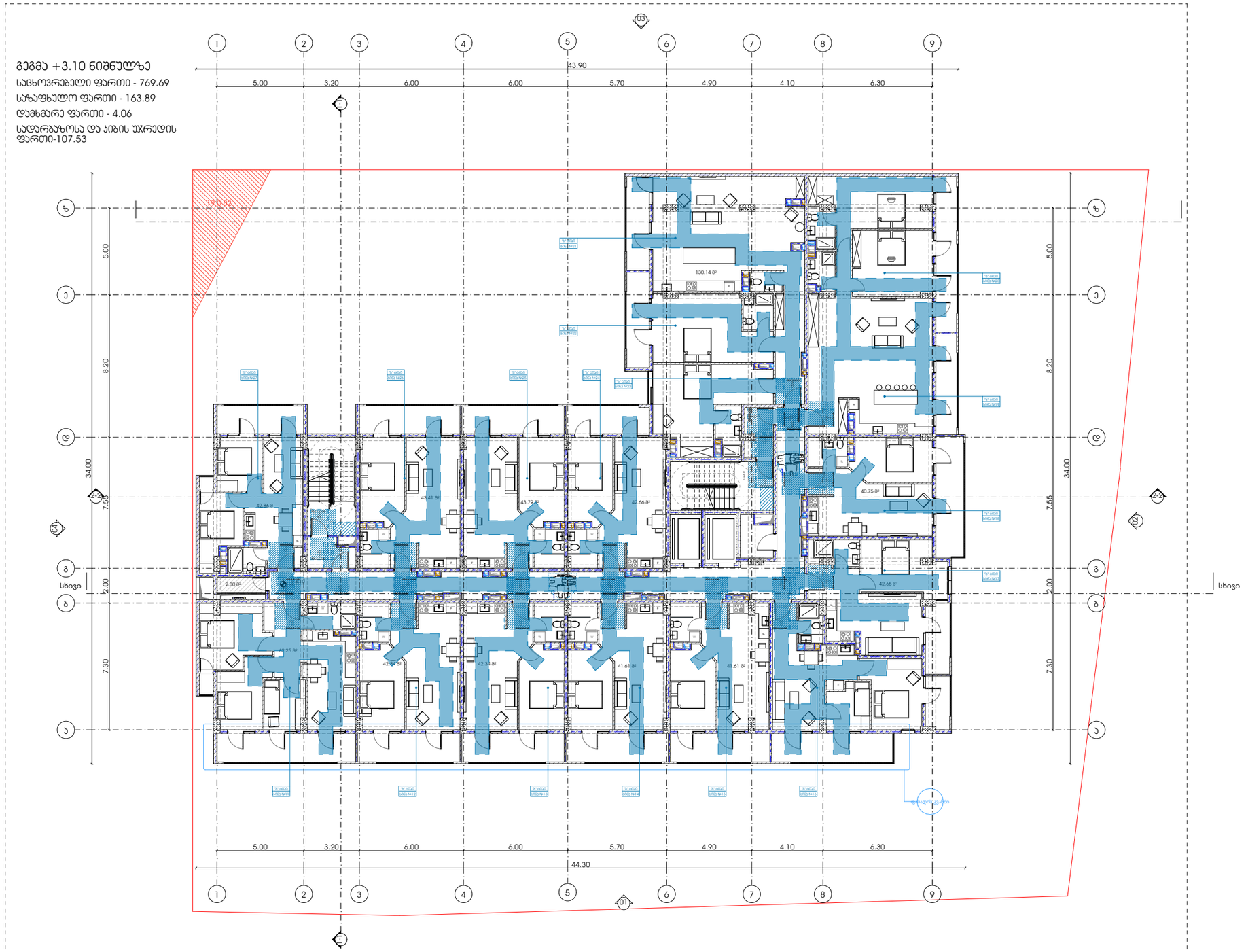

პროექტი

მრავალბინიანი საცხოვრებელი სახლი

პროექტის მისამართი

ქალაქი თბილისი, ქუჩა ქერჩი N6ა-ს მიმდებარედ
საკადასტრო კოდი - 01.11.05.029.168

ნახაზის დასახელება

ფურცელი

მასშტაბი

ფორმატი

A3

მთავარი არქიტექტორი

სოფიო ხოჯავა

არქიტექტორი

odadezeen

ლიფტის ხილული სიგნალების სიმაღლე
სურ.407.2.2.2(ა)

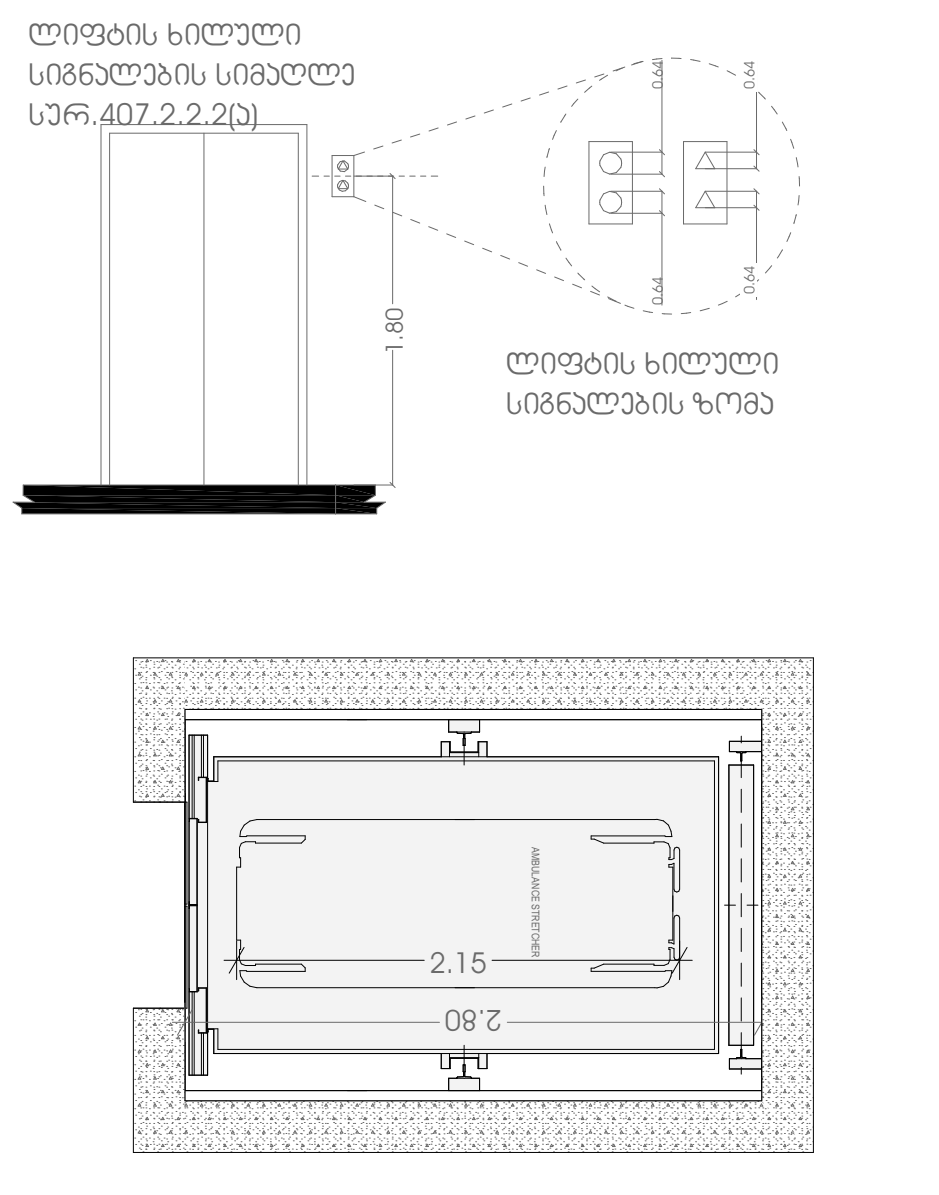

ლიფტის ხილული სიგნალების ზომა

თავისუფალი სივრცე კართან მანევრირებისთვის ანჯამიანი კარი საკეტის მხრიდან მიწასვდომი მიწოლით გაღება

სურ.304.2.3.2 (ა)

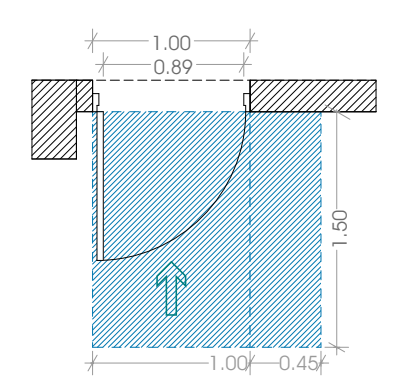

თავისუფალი სივრცე კართან მანევრირებისთვის ანჯამიანი კარი საკეტის მხრიდან მიწასვდომი მიწოლით გაღება

სურ.304.2.3.2 (ბ)

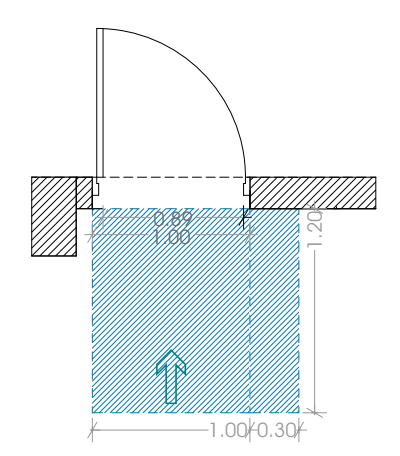

იატაკის თავისუფალი სივრცის ზომა ახალი შენობა ნაგებობისთვის

სურ.305.3.1

T მოსატრიალებელი სივრცე

სურ.404.3.2.1 (გ) ვარიანტი 3

შენიშვნა:
იატაკის ზედაპირი უნდა იყოს მდგრადი, მყარი და არასასრიალო. იატაკის თავისუფალ სივრცეში დონის ცვლილება დაუშვებელია.

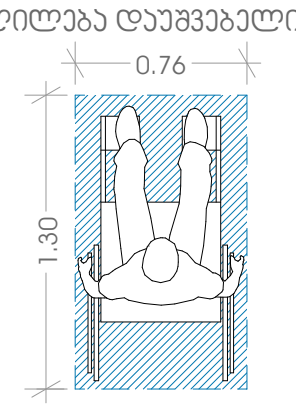

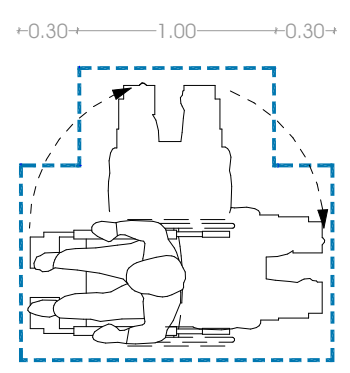

გეგმა +6.20 ნიშნულზე
საცხოვრებელი ფართი - 769.69
საზაფხულო ფართი - 163.89
დამხმარე ფართი - 4.06
სადარბაზოსა და კიბის უჯრედის ფართი-110.72

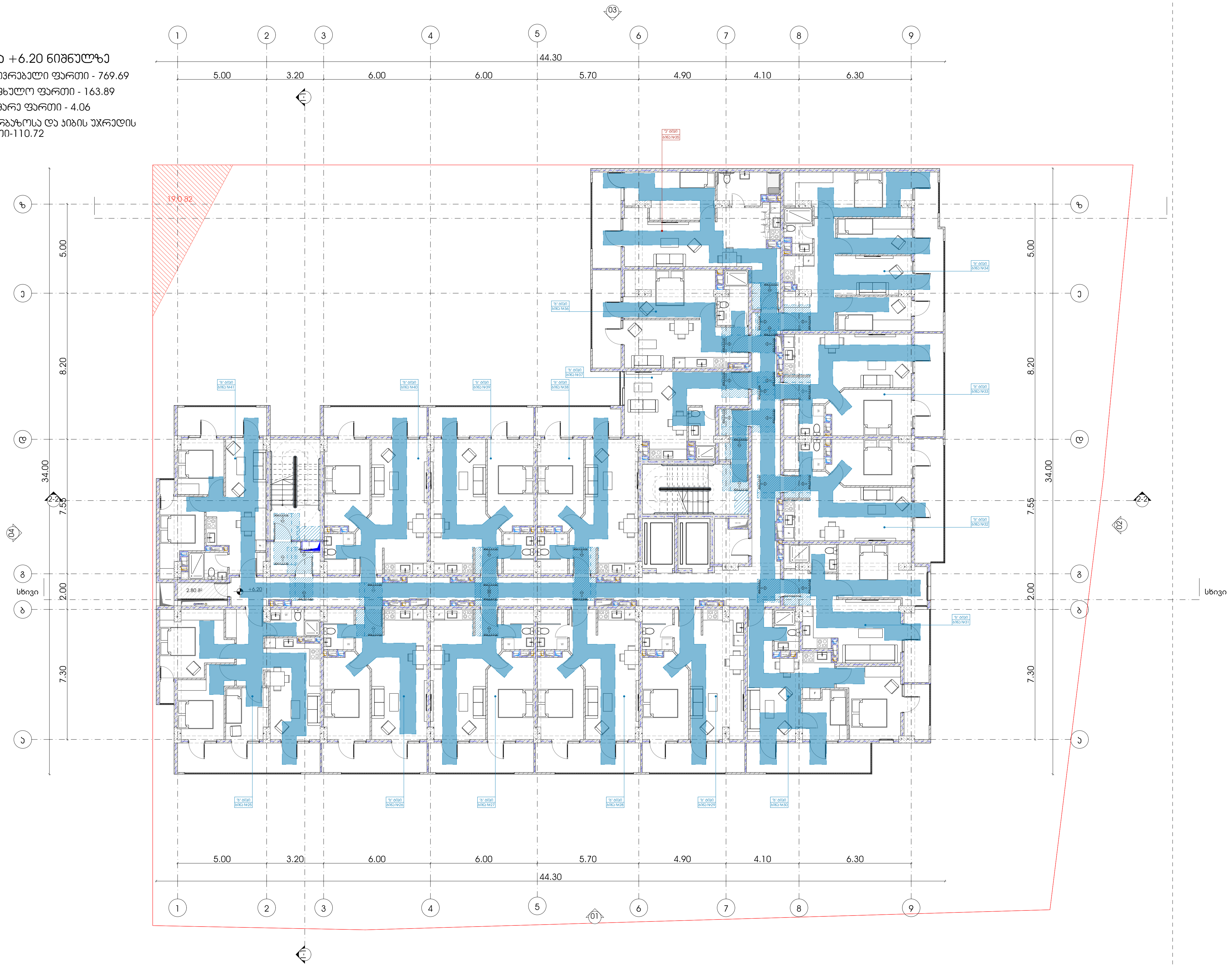

პროექტი
მრავალბინიანი საცხოვრებელი სახლი

ნახაზის დასახელება

მასშტაბი

მთავარი არქიტექტორი
სოფიო ხოჯავა

პროექტის მისამართი
ქალაქი თბილისი, ქუჩა ქერჩი N6ა-ს მიმდებარედ
საკადასტრო კოდი - 01.11.05.029.168

ფურცელი

ფორმატი
A3

არქიტექტორი

odadezeen

ლიფტის ხილული სიგნალების სიმაღლე სარ.407.2.2.2(ა)

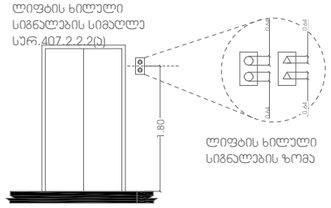

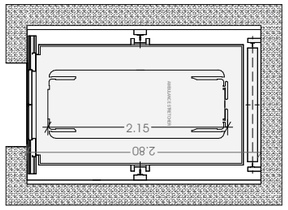

თავისსუფალი სივრცე ართან მანევრირებისთვის ენკამიანი კარი საკეტის მხრიდან მინასკდომი მიწოლილ გალება

სარ.304.2.3.2 (ა)

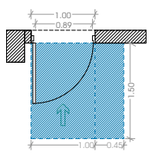

თავისსუფალი სივრცე ართან მანევრირებისთვის ენკამიანი კარი საკეტის მხრიდან მინასკდომი მიწოლილ გალება

სარ.304.2.3.2 (ბ)

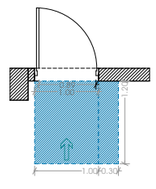

იატაკის თავისუფალი სივრცის ზომა ახალი შენობა ნაგებობისთვის

სარ.305.3.1

T მოსატრიალებელი სივრცე

სარ.404.3.2.1 (8) პარიანტი 3

შენიშვნა:
იატაკის ზედაპირი უნდა იყოს მდგრადი, მყარი და არასასრიალო.
იატაკის თავისუფალ სივრცეში დონის ცვლილება დაუშვებელია.

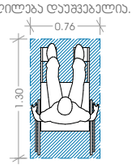

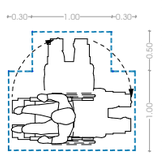

გეგმა +31.00 ნიშნულზე

საცხოვრებელი ფართი - 624.44
საზაფხულო ფართი - 301.95
დამხმარე ფართი - 4.06
სადარბაზოსა და პირის უჯრედის ფართი-110.72

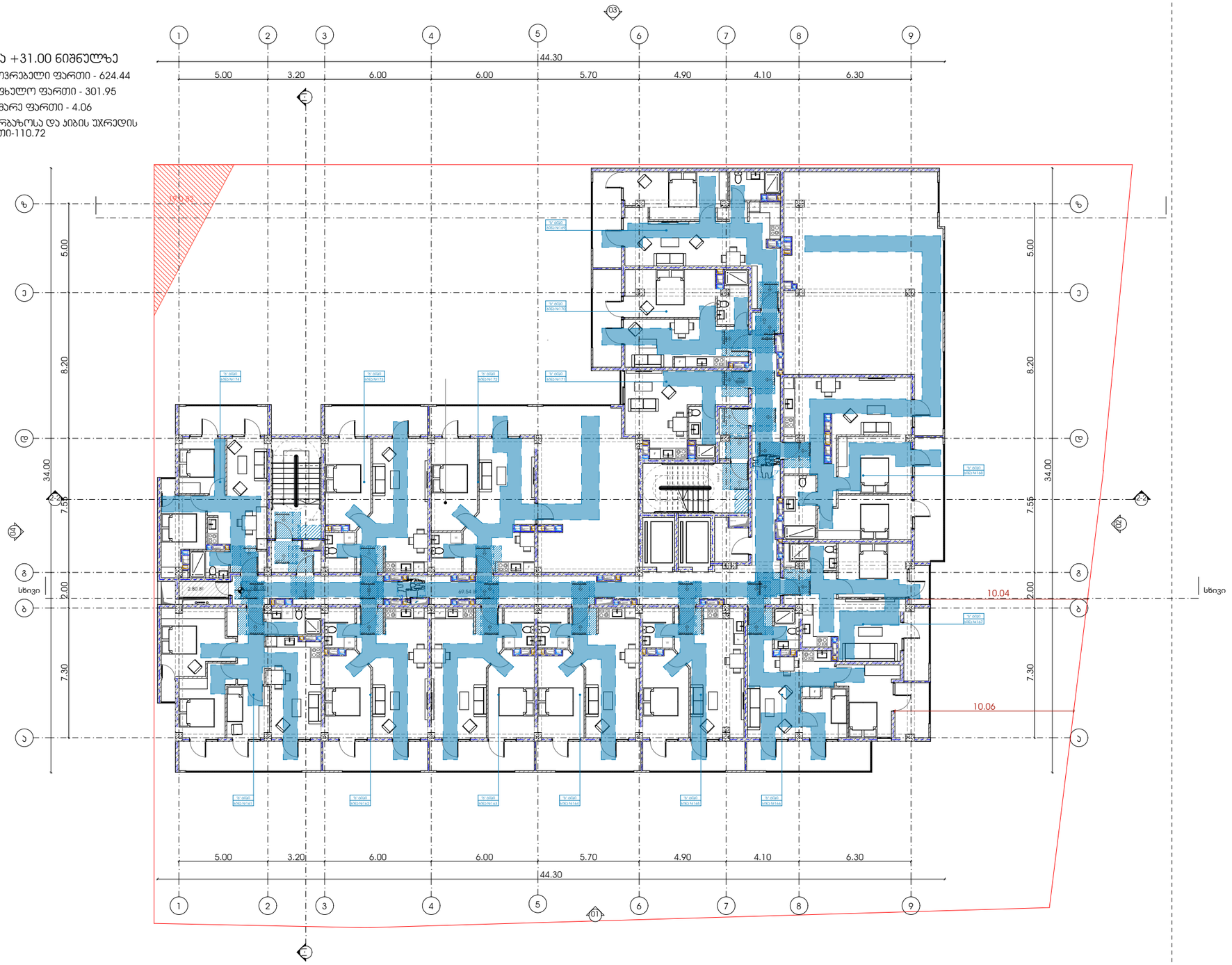

პროექტი
მრავალბინიანი საცხოვრებელი სახლი

პროექტის მისამართი
ქალაქი თბილისი, ქუჩა ქერჩი N6ა-ს მიმდებარედ
საკადასტრო კოდი - 01.11.05.029.168

ნახაზის დასახელება

ფურცელი

მასშტაბი

ფორმატი
A3

მთავარი არქიტექტორი
სოფიო ხოჯავა

არქიტექტორი

odadezeen

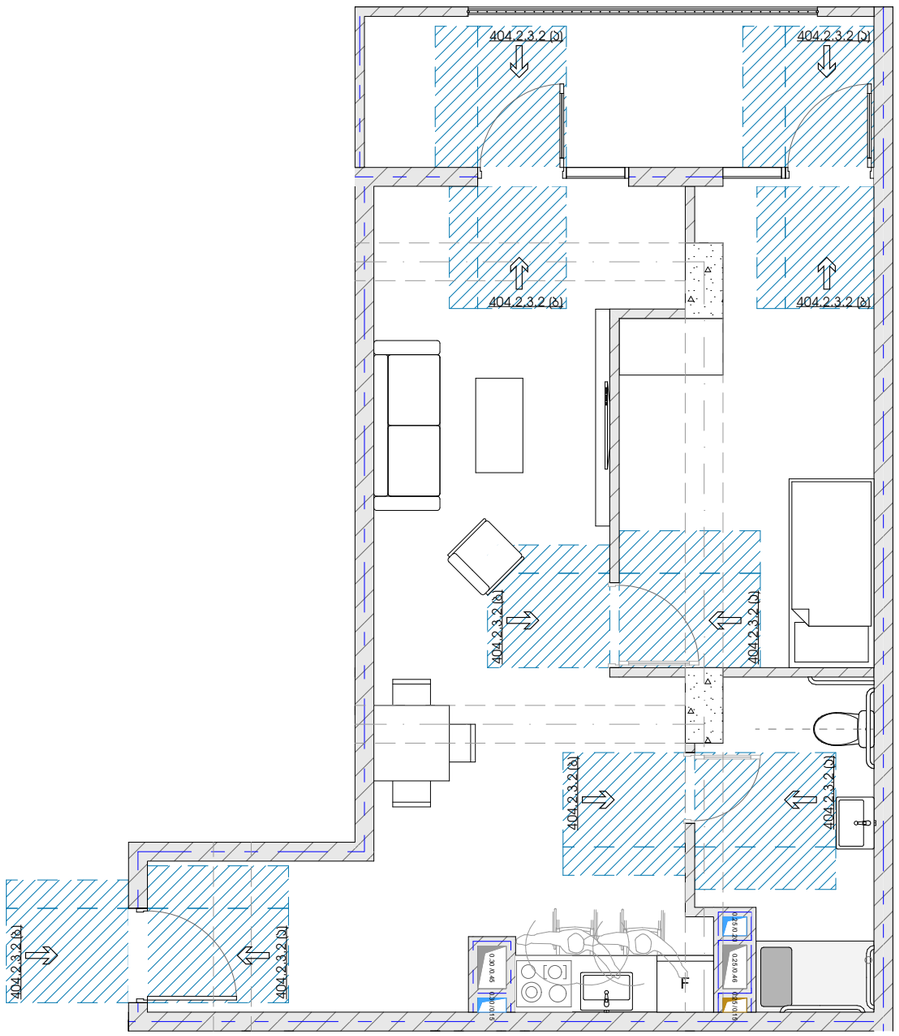

ა- ტიპის ბინა

ბინა N35; N52; N69; N86;

უნიტაზის განთავსება

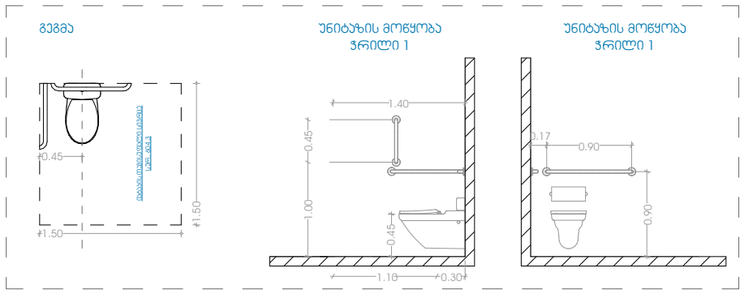

ხელსაბანის განთავსება

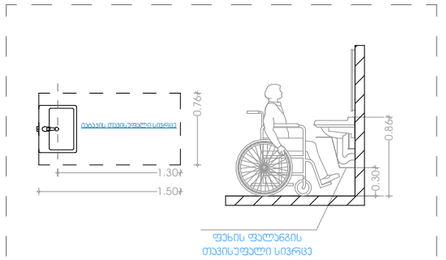

აბაზანის განთავსება

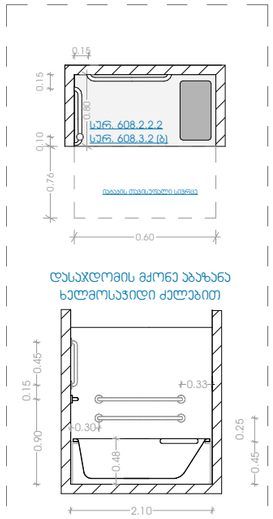

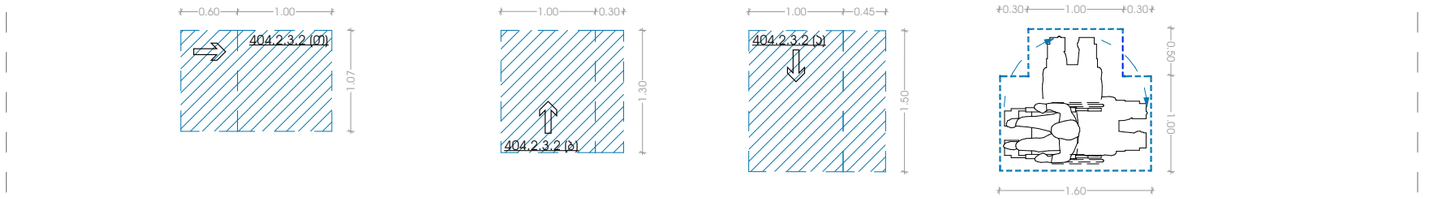

პროექტი

მრავალბინიანი საცხოვრებელი სახლი

პროექტის მისამართი

ქალაქი თბილისი, ქუჩა ქერჩი N6ა-ს მიმდებარედ
საკადასტრო კოდი - 01.11.05.029.168

ნახაზის დასახელება

ფურცელი

მასშტაბი

ფორმატი

A3

მთავარი არქიტექტორი

სოფიო ხოჯავა

არქიტექტორი

odadezeen

კარ-ფანჯრების დეტალიზაცია მ. 1:50

კ-1
კარი ზღურბლის გარეშე მიმხურავით

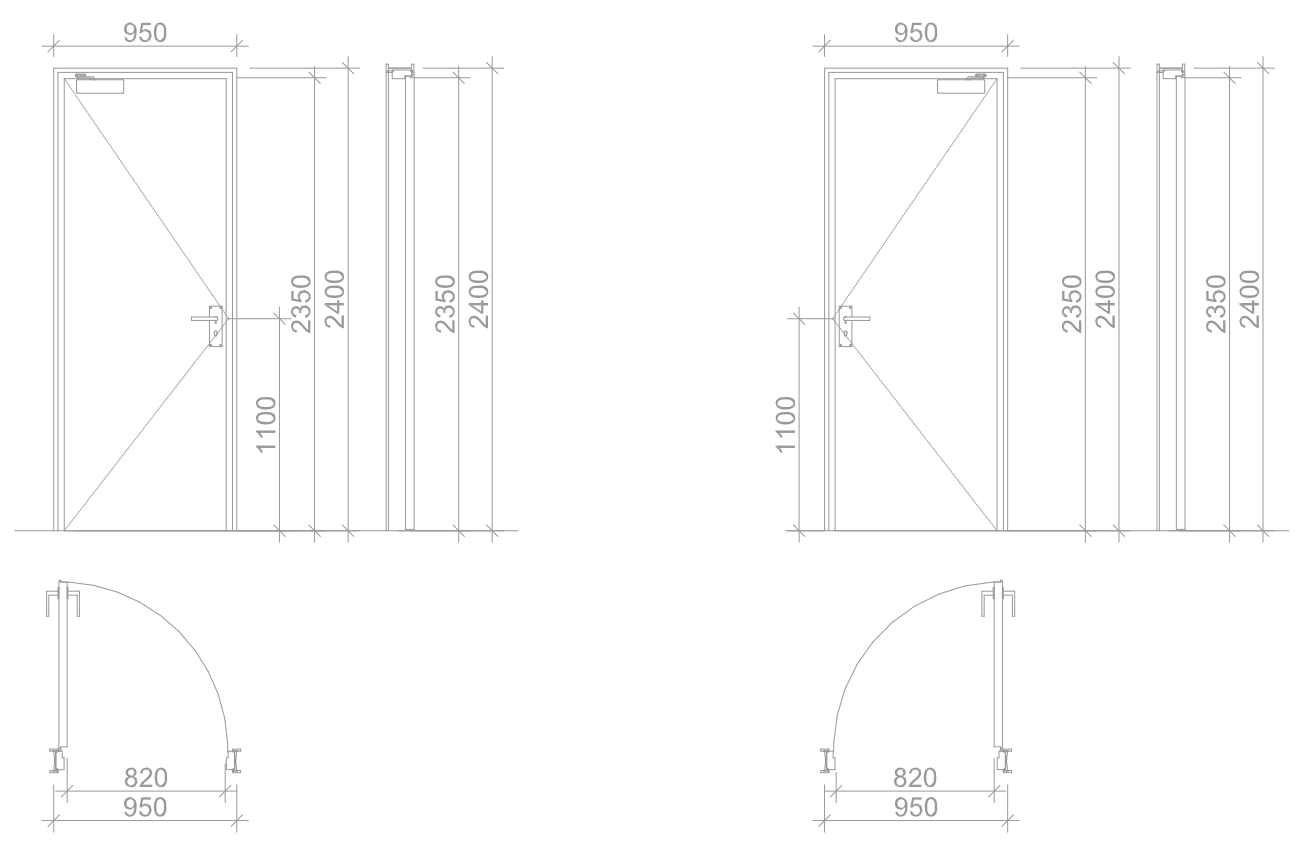

კ-2
კარი ზღურბლით მიმხურავის გარეშე

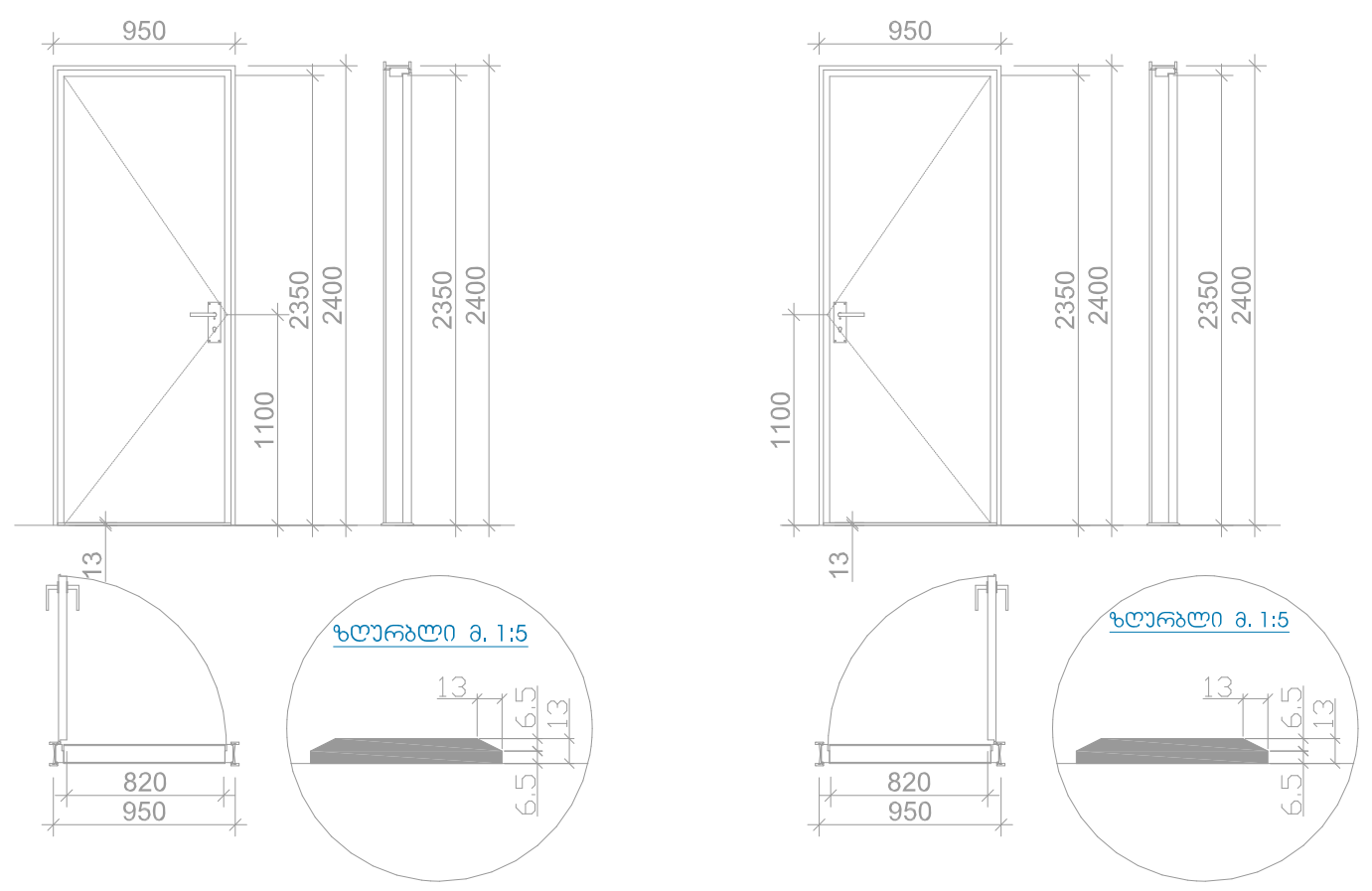

კ-3
კარი ზღურბლის და მიმხურავის გარეშე

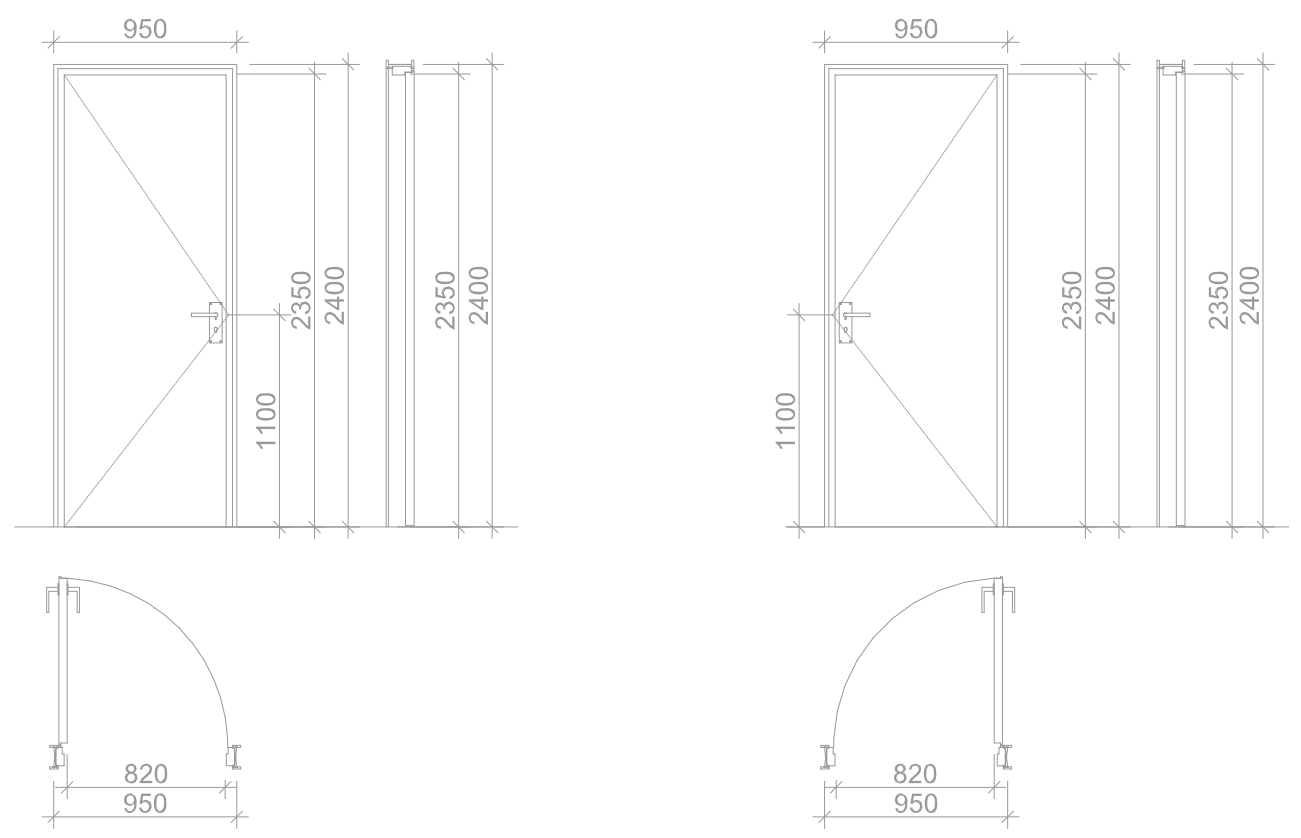

თავისუფალი სივრცე კართან მანევრირებისთვის
ანჯამიანი კარი საკეტის მხრიდან მიწასვდომი
მიწოლიდ გაღება

სურ.304.2.3.2 (ა)

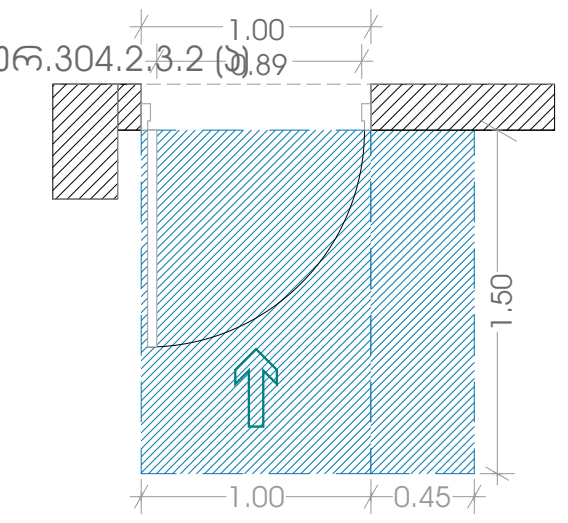

თავისუფალი სივრცე კართან მანევრირებისთვის
ანჯამიანი კარი საკეტის მხრიდან მიწასვდომი
მიწოლიდ გაღება

სურ.304.2.3.2 (ბ)

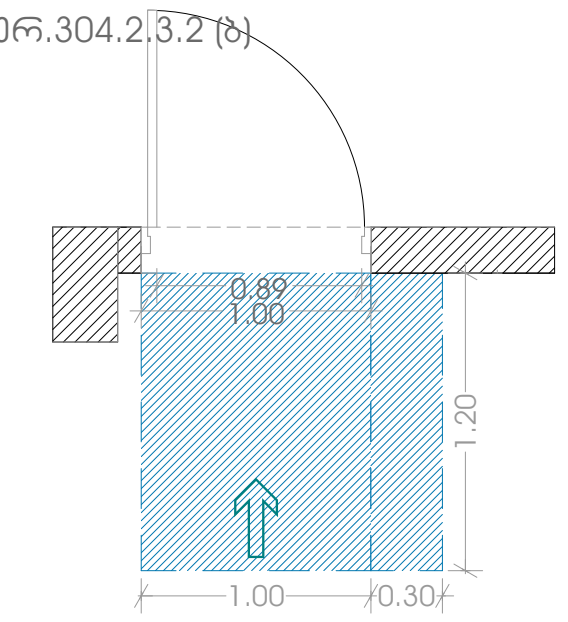

თავისუფალი სივრცე კართან მანევრირებისთვის
ანჯამიანი კარი საკეტის მხრიდან მიწასვდომი
მიწოლიდ გაღება

სურ.304.2.3.2 (გ)

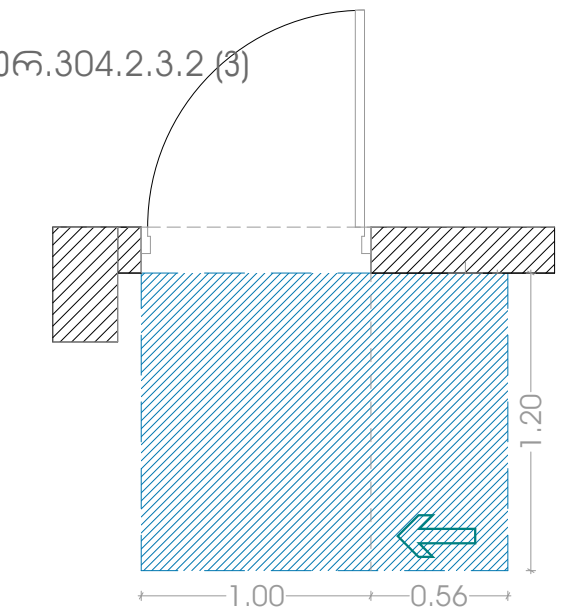

თავისუფალი სივრცე კართან მანევრირებისთვის
ანჯამიანი კარი საკეტის მხრიდან მიწასვდომი
მიწოლიდ გაღება

სურ.304.2.3.2 (დ)

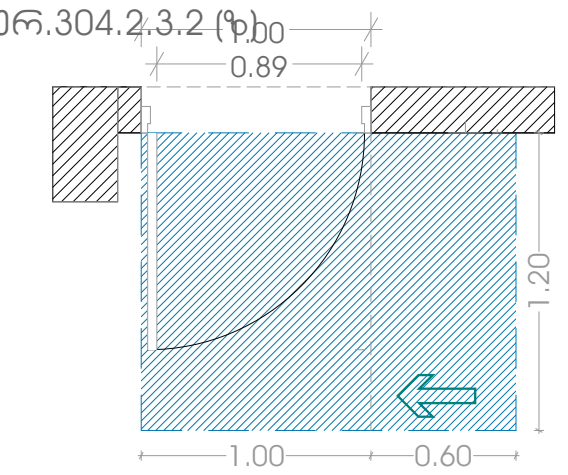

მოსატრიალებელი სივრცეები

ვარიანტი 1

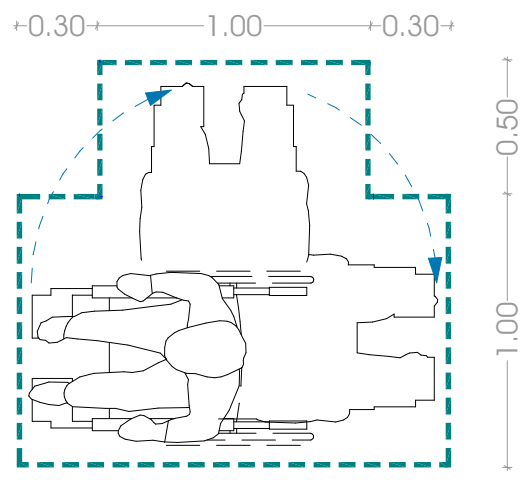

ლიფტის ხილული სიგნალების სიმაღლე
სურ.407.2.2.2(ა)

ლიფტის ხილული სიგნალების ზომა

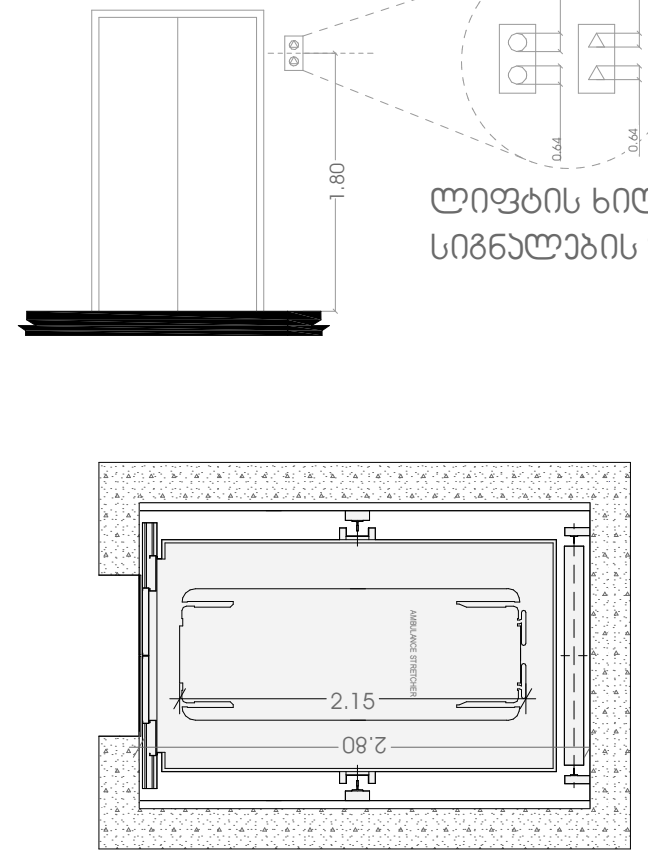

სასწრაფო სამედიცინო დახმარების საერთაშორისო სიმბოლო
(სიცოცხლის ვარსკვლავი) განთავსდება ლიფტის ჩარჩოს ორივე მხარეს

ნიშანი განთავსდება ლიფტის გამოსაძახებელ ღილაკთან



კომერციულ ფართებში განთავსებული სანკვანძი

უნიტაზის განთავსება

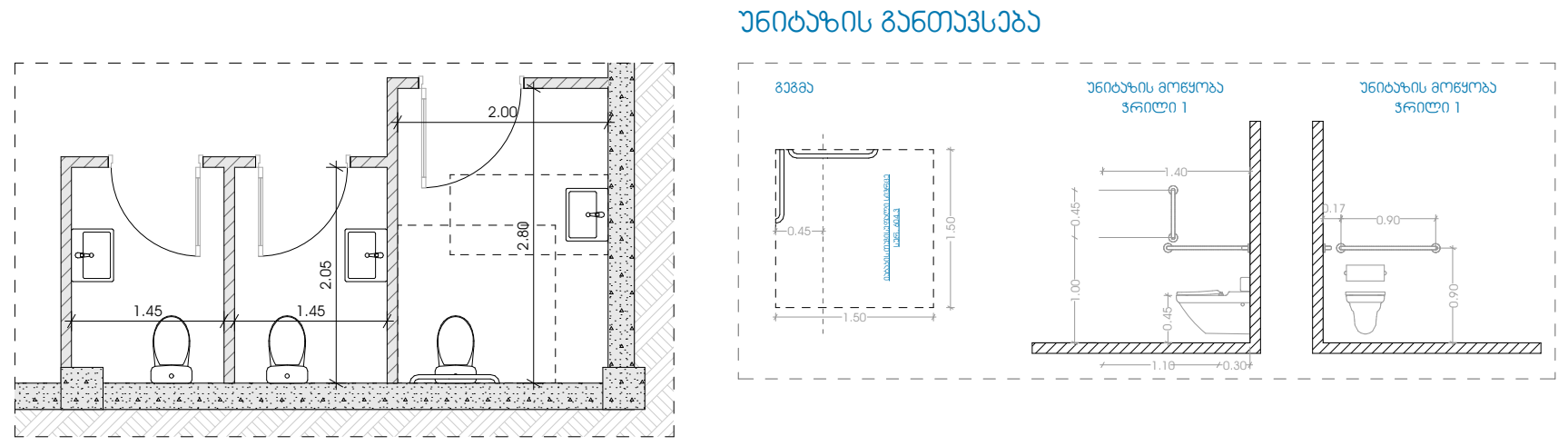

ხელსაბანის განთავსება

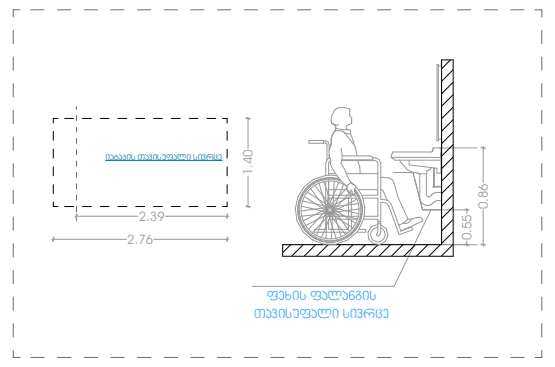

პროექტი
მრავალბინიანი საცხოვრებელი სახლი

პროექტის მისამართი
ქალაქი თბილისი, ქუჩა ქერჩი N6ა-ს მიმდებარედ
საკადასტრო კოდი - 01.11.05.029.168

ნახაზის დასახელება

ფურცელი

მასშტაბი

ფორმატი
A3

მთავარი არქიტექტორი
სოფიო ხოჯავა

არქიტექტორი

odadezeen

ნიშანი №1

ორმხრივი აუვიერის გამოყენების წესები.
ნიშანი უნდა გაირას თავდაცვის პერიმეტრთან

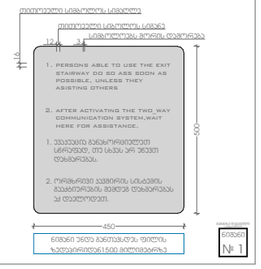
ევაკუაციის სავალდებულო სიგნალის
ევაკუაციის სავალდებულო სიგნალის სიმაღლე 12
სიგანე 3
1. PERSONS ABLE TO USE THE EXIT STAIRWAY DO SO ASS SOON AS POSSIBLE, UNLESS THEY ASISTING OTHERS
2. AFTER ACTIVATING THE TWO_WAY COMMUNICATION SYSTEM,WAIT HERE FOR ASSISTANCE.
1. ევაკუაციის გვიანი ეტაპი ეტაპი ეტაპ