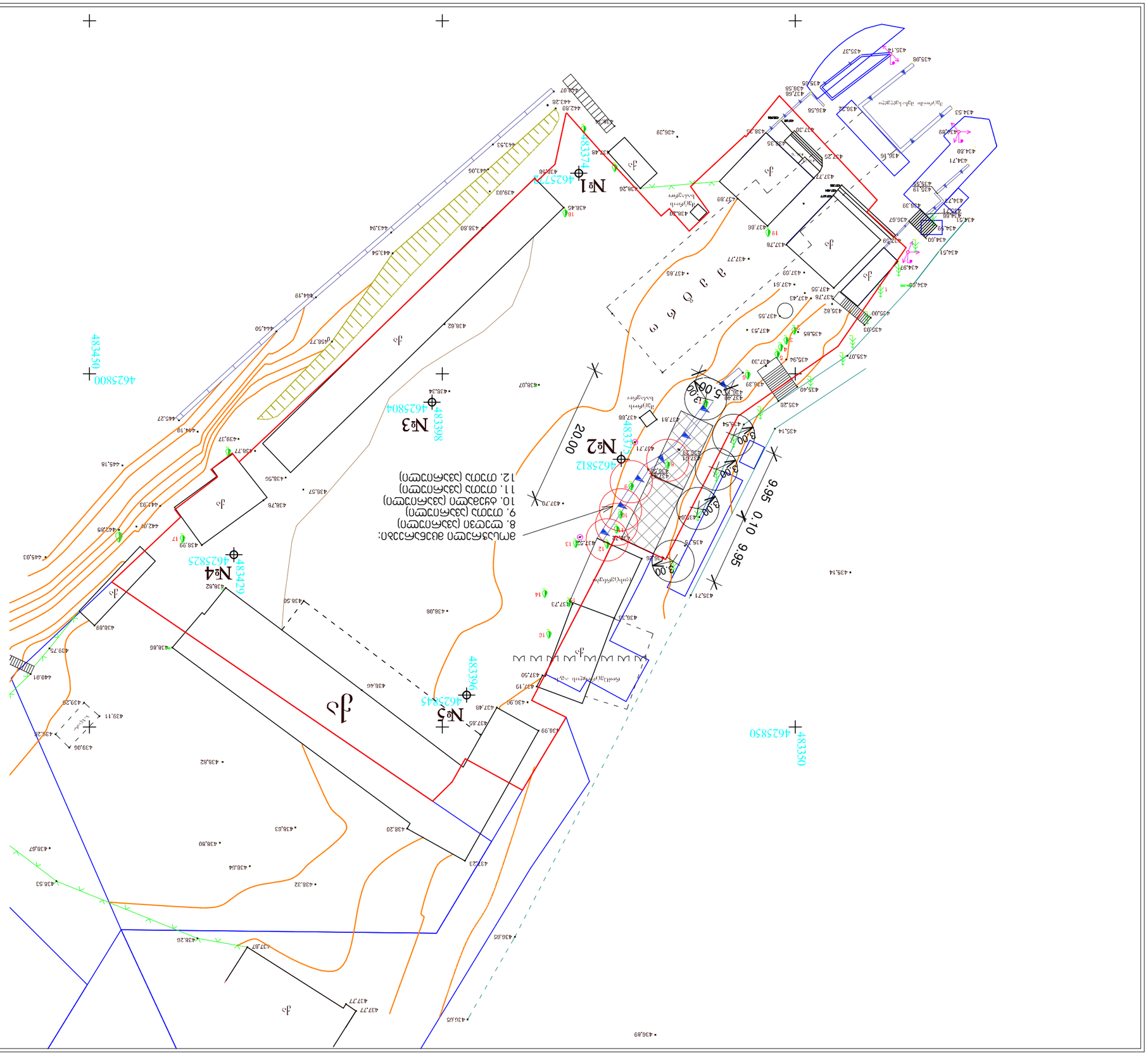
№1
№2
№3
№4
№5
9.95
0.10
9.95
20.00
5.00
3.00
3.00
3

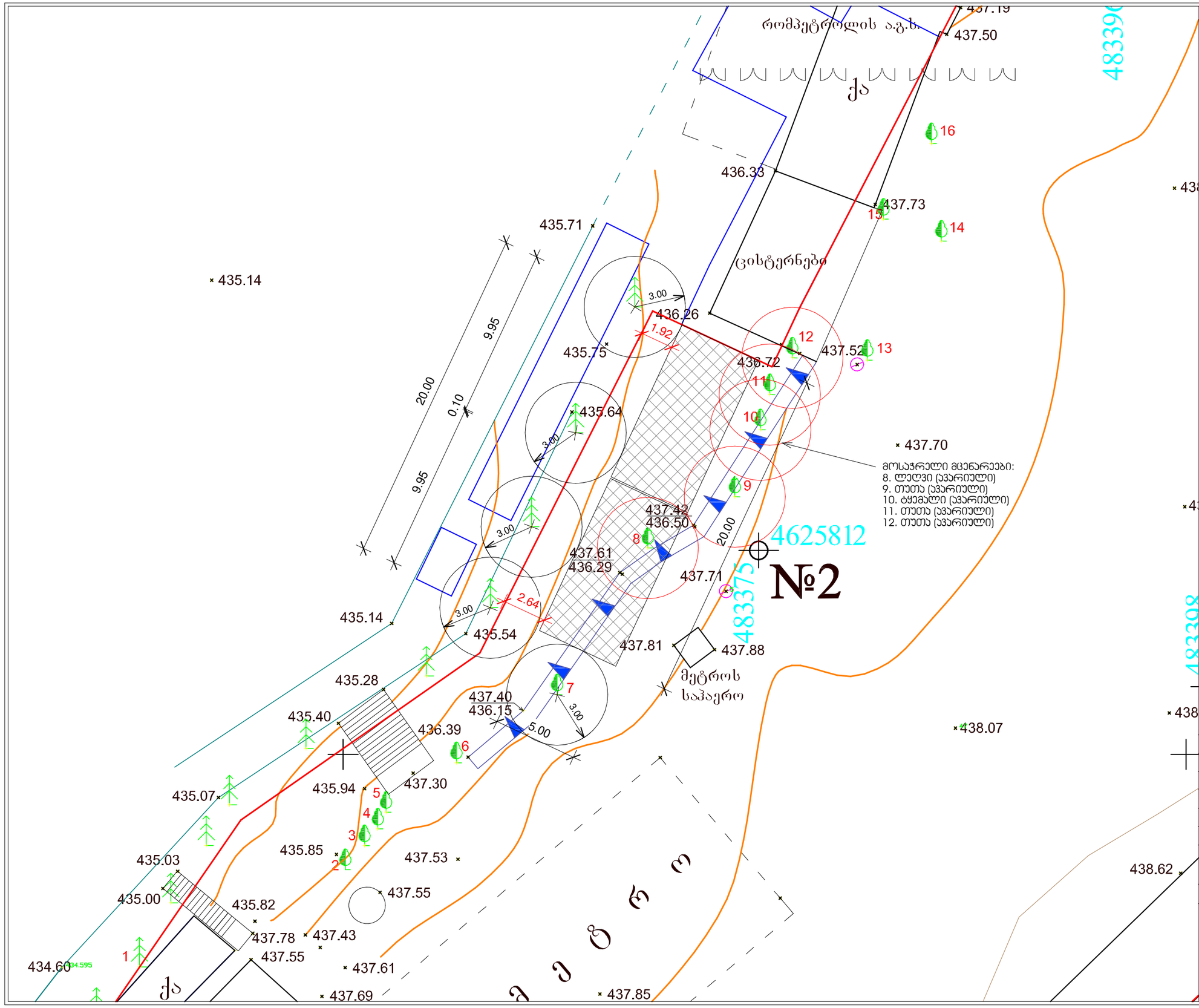

ZT ARCHITECTS

(+995) 592 031010 | fb.com/OofTedi

შენიშვნები — Notes

ექსპლიკაცია — explication

ტექნიკურ-ეკონომიკური მაჩვენებლები — technical-economical indicators

პროექტის დასახელება — project

დამხმარე შენობა ნაგებობა (უნივერსალური მაღაზია)

დამკვეთი — client

რატი ადეიშვილი პ/ნ:01005029013

მისამართი — address

ქ. თბილისი, დ. გურამიშვილის გამზირი №53
ს/კ:01.12.02.001.073

პოზიცია position	სახელი გვარი name surname	ხელმოწერა signature
დირექტორი director		
პროექტის ავტორი author	ზურაბ თედიაშვილი Zurab Tediashvili	
არქიტექტორი architect		
არქიტექტორი architect		
კონსტრუქტორი constructor		

არქიტექტურული ნაწილი
architecture

ნახაზი drawing	თარიღი date of issue	17/01/2025
გენგეგმა 200	მასშტაბი scale	1 : 200
	სტადია stage	პროექტი
	ფორმატი paper size	A3
	ფაილის სახელი file name	.../msarajishvili.rvt
	ფურცელი page	ა102

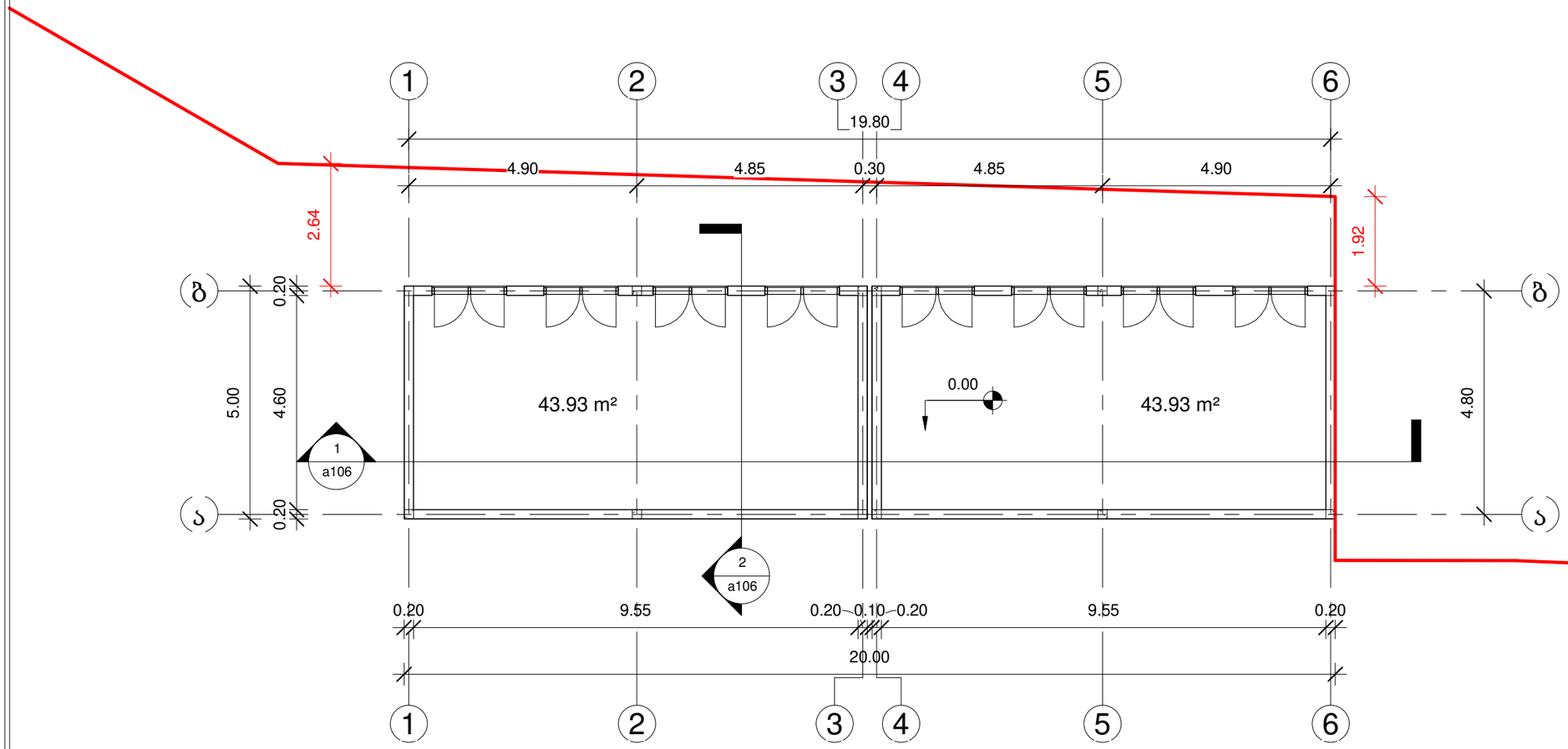

ZT ARCHITECTS

(+995) 592 031010 | fb.com/OofTedi

შენიშვნები — Notes

ექსპლიკაცია — explication

ტექნიკურ-ეკონომიური მაჩვენებლები — technical-economical indicators

პროექტის დასახელება — project

დამხმარე შენობა ნაგებობა (უნივერსალური მაღაზია)

დამკვეთი — client

რატი ადეიშვილი პ/ნ:01005029013

მისამართი — address

ქ. თბილისი, დ. გურამიშვილის გამზირი №53
ს/კ:01.12.02.001.073

თანამდებობა position	სახელი გვარი name surname	ხელმოწერა signature
დირექტორი director	ზურაბ თედიაშვილი Zurab Tediashvili	
პროექტის ავტორი author		
არქიტექტორი architect		
არქიტექტორი architect		
კონსტრუქტორი constructor		

არქიტექტურული ნაწილი
architecture

ნახაზი drawing	თარიღი date of issue	17/01/2025
1 სართულის გეგმა	მასშტაბი scale	1 : 100
	სტადია stage	პროექტი
	ფორმატი paper size	A3
	ფაილის სახელი file name	.../msarajishvili.rvt
	ფურცელი page	ა103

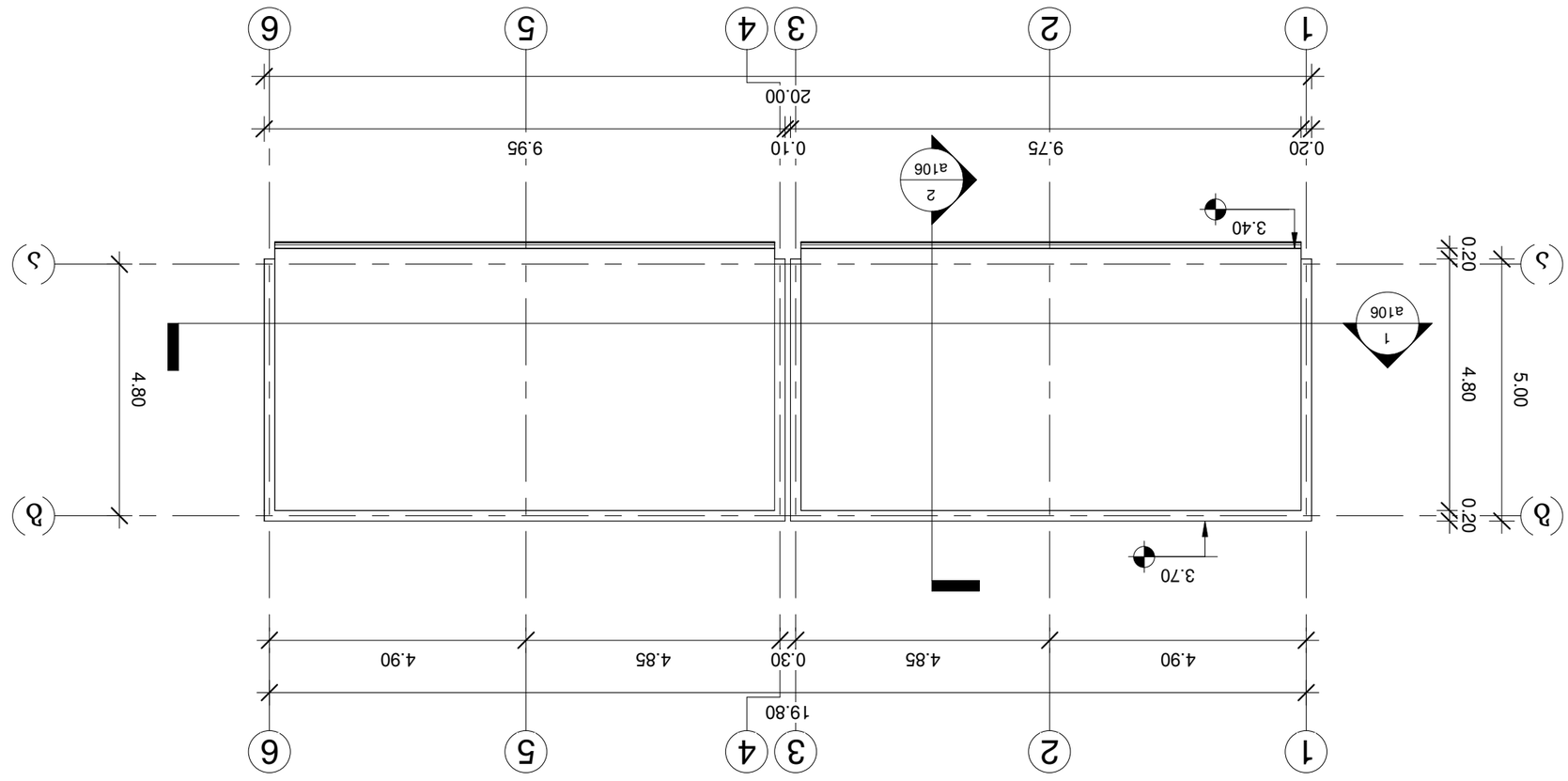

drawing	בקשה
date of issue	תאריך הנפקה
	17/01/2025
scale	קנה מידה
	1 : 100
stage	שלב
	תכנון מפורט
paper size	פורמט נייר
	A3
file name	שם קובץ
	...\masaryktvillaV1
page	עמוד
	3104

position	תפקיד	חתימה
director	מנהל	
author	מחבר	Zurab Tedlashvili
architect	אדריכל	
architect	אדריכל	
constructor	קבלן	

אדריכלות

architecture

project	פרויקט
בניית וילה פרטית בת 3 קומות וחניה מקורה (בהתאם לתכנית מס' 3/6/01005029013)	
client	מזמין
מר. יוסף ויסוצקי	
address	כתובת
ז'. מסריק 10, ק. אתא 3303830, מחוז חיפה, מס' גוש 10073	

technical-economical indicators	טבלת נתונים
explication	מקרא
Notes	הערות

ZT ARCHITECTS
(+995) 592 031010 | fb.com/ZaTedi

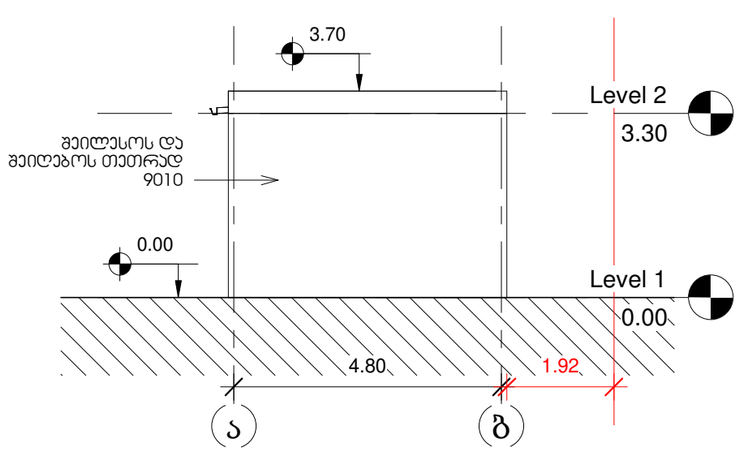

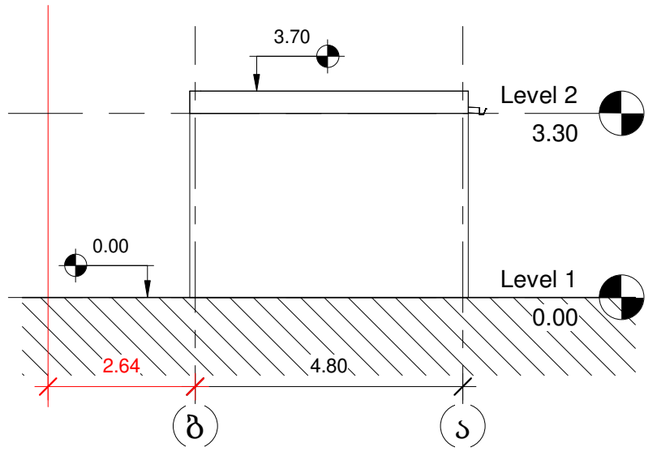

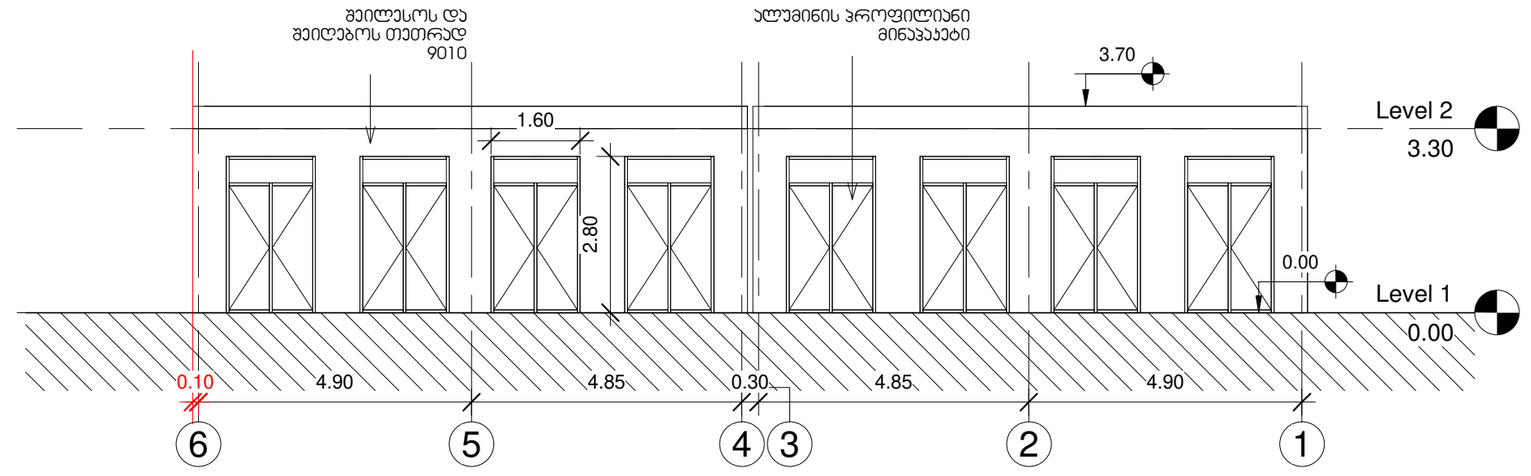

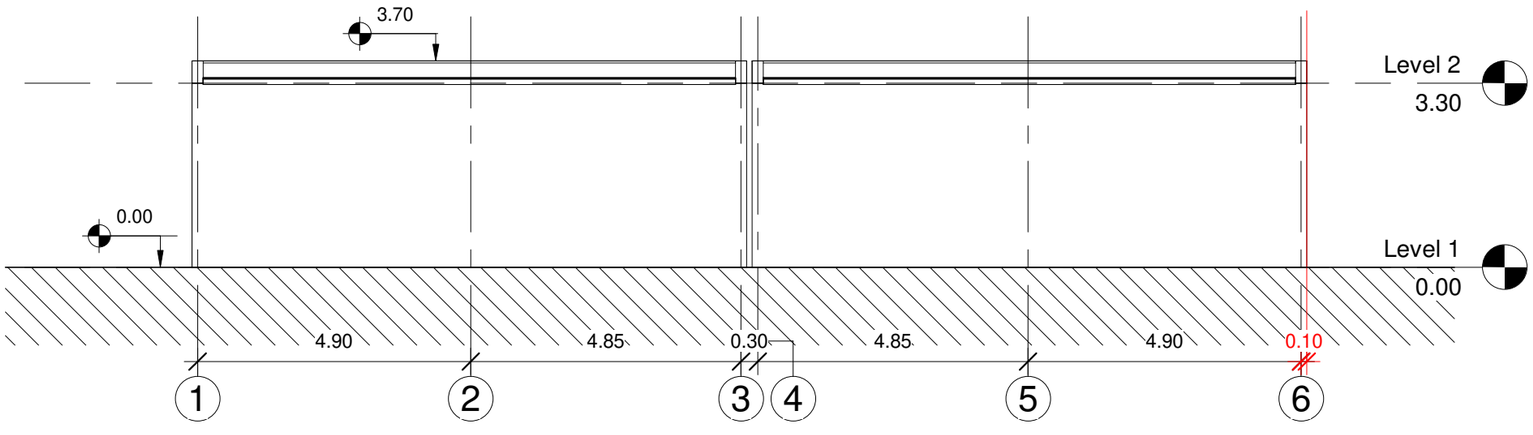

ZT ARCHITECTS

(+995) 592 031010 | fb.com/OofTedi

შენიშვნები — Notes

ექსპლიკაცია — explication

ტექნიკურ-ეკონომიური მაჩვენებლები — technical-economical indicators

პროექტის დასახელება — project

დამხმარე შენობა ნაგებობა (უნივერსალური მაღაზია)

დამკვეთი — client

რაბი ადეიშვილი ს/კ:01005029013

მისამართი — address

ქ. თბილისი, დ. გურამიშვილის გამზირი №53
ს/კ:01.12.02.001.073

position	name surname	signature
დირექტორი director	ზურაბ თედიაშვილი Zurab Tediashvili	
პროექტის ავტორი author		
არქიტექტორი architect		
არქიტექტორი architect		
კონსტრუქტორი constructor		

არქიტექტურული ნაწილი
architecture

ნახაზი drawing	თარიღი date of issue	17/01/2025
ფასადები	მასშტაბი scale	1 : 100
	სტადია stage	პროექტი
	ფორმატი paper size	A3
	ფაილის სახელი file name	.../msarajishvili.rvt
	ფურცელი page	ა105

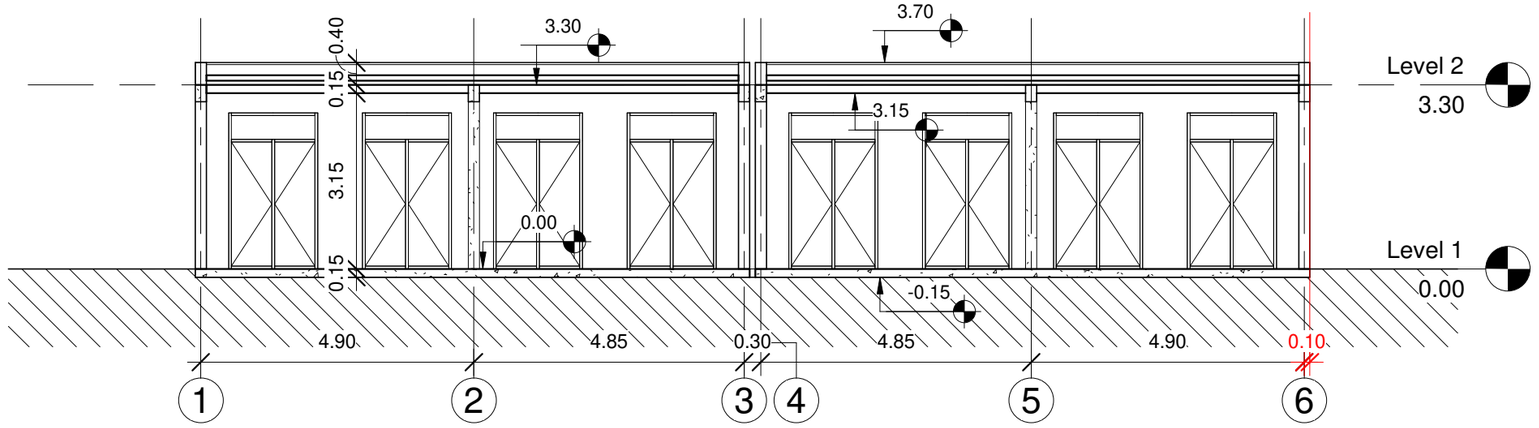

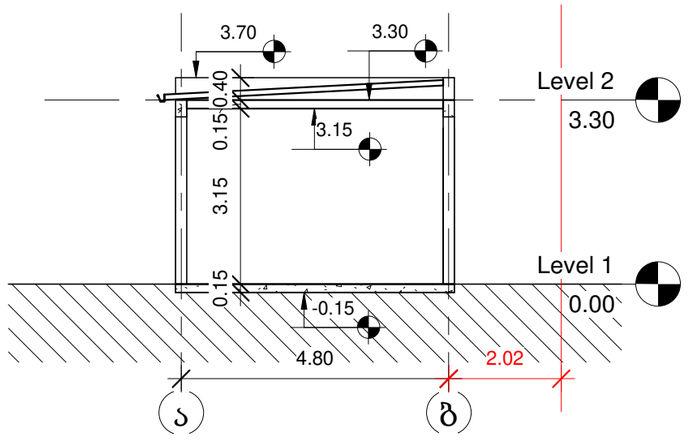

ZT ARCHITECTS

(+995) 592 031010 | fb.com/OofTedi

შენიშვნები — Notes

ახსნა-განმარტება — explication

ტექნიკურ-ეკონომიური მაჩვენებლები — technical-economical indicators

პროექტის დასახელება — project

დამხმარე შენობა ნაგებობა (უნივერსალური მაღაზია)

დამკვეთი — client

რატი ადეიშვილი პ/ნ:01005029013

მისამართი — address

ქ. თბილისი, დ. გურამიშვილის გამზირი №53
ს/კ:01.12.02.001.073

თანამდებობა position	სახელი გვარი name surname	ხელმოწერა signature
დირექტორი director		
პროექტის ავტორი author	ზურაბ თედიაშვილი Zurab Tediashvili	
არქიტექტორი architect		
არქიტექტორი architect		
კონსტრუქტორი constructor		

არქიტექტურული ნაწილი
architecture

ნახაზი drawing	თარიღი date of issue	17/01/2025
ჭრილები	მასშტაბი scale	1 : 100
	სტადია stage	პროექტი
	ფორმატი paper size	A3
	ფაილის სახელი file name	.../msarajishvili.rvt
	ფურცელი page	ა106



ZT ARCHITECTS

(+995) 592 031010 | fb.com/OofTedi

შენიშვნები — Notes

ექსპლიკაცია — explication

ტექნიკურ-ეკონომიკური მაჩვენებლები — technical-economical indicators

პროექტის დასახელება — project

დამხმარე შენობა ნაგებობა (უნივერსალური მაღაზია)

დამკვეთი — client

რატი ადეიშვილი პ/ნ:01005029013

მისამართი — address

ქ. თბილისი, დ. გურამიშვილის გამზირი №53
ს/კ:01.12.02.001.073

თანამდებობა position	სახელი გვარი name surname	ხელმოწერა signature
დირექტორი director	ზურაბ თედიაშვილი Zurab Tediashvili	[signature]
პროექტის ავტორი author		
არქიტექტორი architect		
არქიტექტორი architect		
კონსტრუქტორი constructor		

არქიტექტურული ნაწილი

architecture

ნახაზი drawing	თარიღი date of issue	17/01/2025
ფოტომონტაჟი	მასშტაბი scale	
	სტადია stage	პროექტი
	ფორმატი paper size	A3
	ფაილის სახელი file name	.../msarajishvili.rvt
	ფურცელი page	ა107