ფასადი 1-5 1:150



კორექტირება მოიცავს:
- ღიობების ზომის მცირედ ცვლილებას
- ვიტრაჟის ნაცვლად მოეწყობა ფანჯარა, გაუქმდა ვიტრაჟთან მდებარე მოაჯირი

პროექტის დასახელება

მრავალბინიანი საცხოვრებელი სახლი

მისამართი:
Address

სოფელი დიღომი, ასმათის ქუჩა № 25 თბილისი საქართველო
01.72.14.036.191

პირობითი ნიშნები:

შენიშვნა:
Notes:

1. ნახაზზე ზომები მოცემულია მეტრებში.
2. ექსპლოატაციაში მიღებამდე პროექტში შესაძლებელია განხორციელდეს ცვლილებები.
3. ნახაზის ყველა ცვლილება მშენებლობის პროცესში შეთანხმებული უნდა იყოს პროექტის ავტორთან.

პროექტის სტატუსი Drawing Status	შეს. თარიღი Date
არქიტექტურული პროექტის შემთანხმებელია, მშენებლობის ნებართვა	2025

შემსრულებლები
performers

თანამდებობა	სახელი,გვარი	ხელმოწერა
პრ. ავტორი	ზ.ანდრაშვილი	
არქიტექტორი	ზ.ანდრაშვილი	

ნახაზის დასახელება
Drawing title

ფასადი 1-6

ფურცელი №	ფურცლის ზომა
მასშტაბი. Drawing Scale.	A3

2025

ფასადი დ-ა 1:150



პროექტის დასახელება

მრავალბინიანი საცხოვრებელი სახლი

მისამართი:
Address

სოფელი დიღომი, ასმათის ქუჩა № 25 თბილისი საქართველო
01.72.14.036.191

პირობითი ნიშნები:

შენიშვნა:
Notes:

1. ნახაზზე ზომები მოცემულია მეტრებში.
2. ექსპლოატაციაში მიღებამდე პროექტში შესაძლებელია განხორციელდეს ცვლილებები.
3. ნახაზის ყველა ცვლილება მშენებლობის პროცესში შეთანხმებული უნდა იყოს პროექტის ავტორთან.

პროექტის სტატუსი Drawing Status	შეს. თარიღი Date
არქიტექტურული პროექტის შეთანხმება, მშენებლობის ნებართვა	2025

შემსრულებლები
performers

თანამდებობა	სახელი.გვარი	ხელმოწერა
პრ. ავტორი	მ. ზანდარაშვილი	
მთ. არქიტექტორი	მ. ზანდარაშვილი	[signature]

ნახაზის დასახელება
Drawing title

ფასადი დ-ა

ფურცელი №		ფურცლის ზომა
მასშტაბი. Drawing Scale.		A3

2025 ♈

ფასადი 6-1 1:150

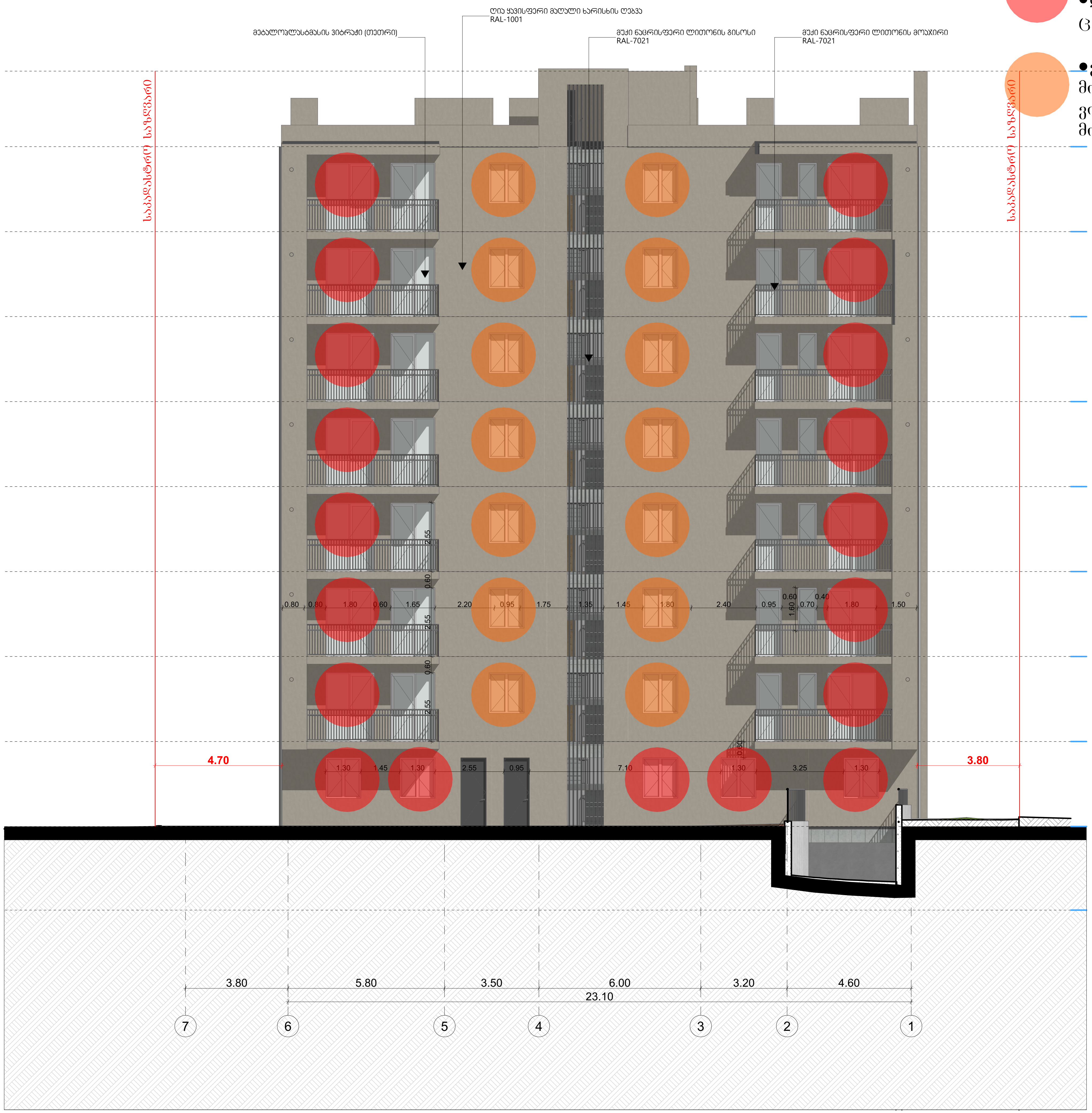

კორექტირება მოიცავს:
- ღიობების ზომის მცირედ ცვლილებას

- ვიტრაჟის ნაცვლად მოეწყობა ფანჯარა, გაუქმდა ვიტრაჟთან მდებარე მოაჯირი

პროექტის დასახელება
მრავალბინიანი საცხოვრებელი სახლი
მისამართი: Address
სოფელი დიღომი, ასმათის ქუჩა № 25 თბილისი საქართველო 01.72.14.036.191
პირობითი ნიშნები:

შენიშვნა:
Notes:

1. ნახაზზე ზომები მოცემულია მეტრებში.
2. ექსპლოატაციაში მიღებამდე პროექტში შესაძლებელია განხორციელდეს ცვლილებები.
3. ნახაზის ყველა ცვლილება მშენებლობის პროცესში შეთანხმებული უნდა იყოს პროექტის ავტორთან.

პროექტის სტატუსი Drawing Status	შეს. თარიღი Date
არქიტექტურული პროექტის შეთანხმება, მშენებლობის ნებართვა	2025

შემსრულებლები
performers

თანამდებობა	სახელი.გვარი	ხელმოწერა
პრ. ავტორი	მ. ხანდარაშვილი	
მთ. არქიტექტორი	მ. ხანდარაშვილი	[signature]

ნახაზის დასახელება Drawing title	
ფასადი 5-1	
ფურცელი №	ფურცლის ზომა
მასშტაბი. Drawing Scale.	A3

2025 წ

ფასადი ა-დ 1:150

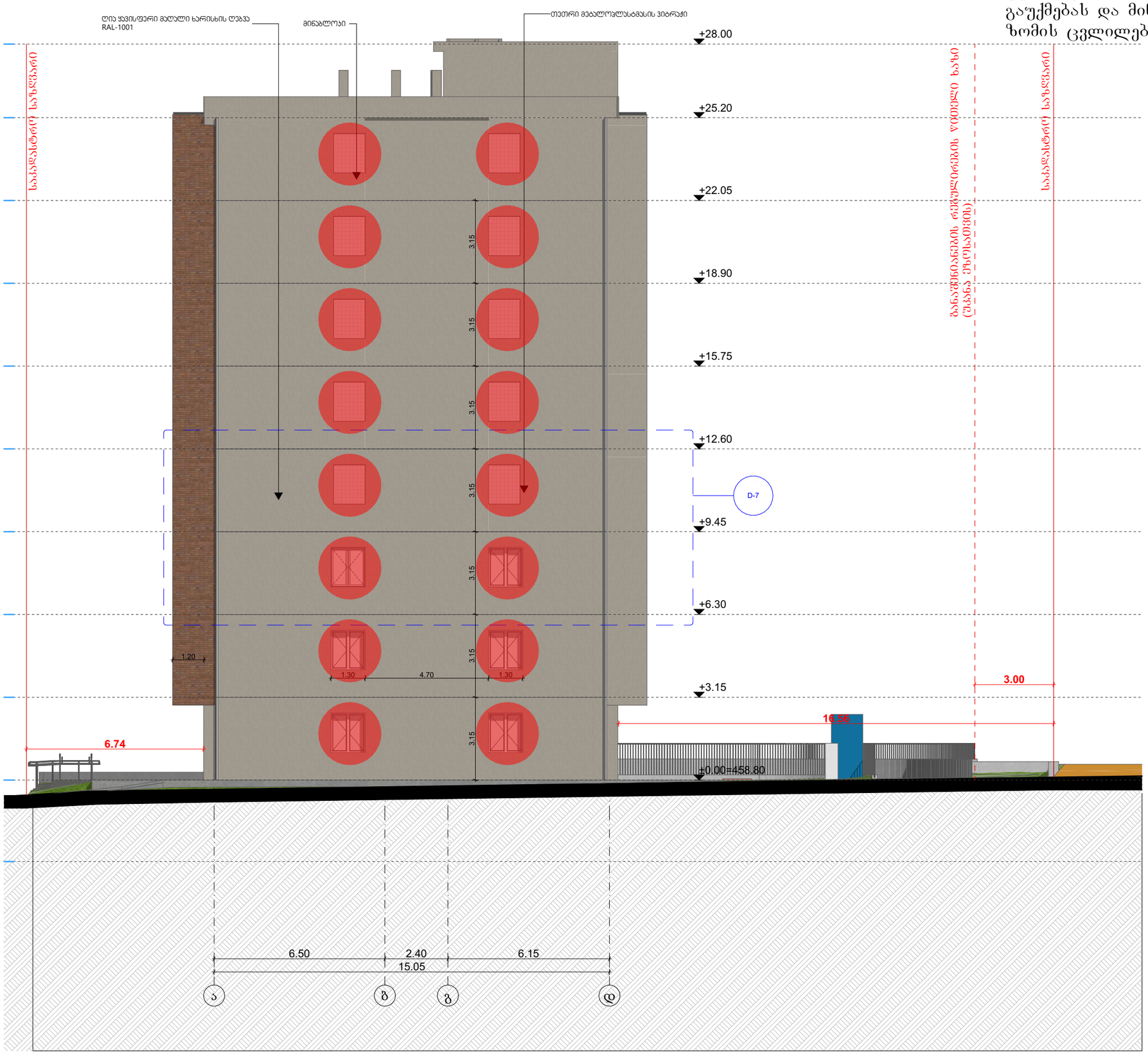

კორექტირება მოიცავს:
- ვიტრაჟის ფანჯრით ცვლილებას, მოაჯირის გაუქმებას და მინაბლოკის ზომის ცვლილებას.

პროექტის დასახელება

მრავალბინიანი საცხოვრებელი სახლი

მისამართი:
Address

სოფელი დიღომი, ასმათის ქუჩა № 25 თბილისი საქართველო
01.72.14.036.191

პირობითი ნიშნები:

შენიშვნა:
Notes:

1. ნახაზზე ზომები მოცემულია მეტრებში.
2. ექსპლოატაციაში მიღებამდე პროექტში შესაძლებელია განხორციელდეს ცვლილებები.
3. ნახაზის ყველა ცვლილება მხოლოდ ავტორის პროექტში შეთანხმებული უნდა იყოს პროექტის ავტორთან.

პროექტის სტატუსი Drawing Status	შეს. თარიღი Date
არქიტექტურული პროექტის შემოსანახავად, მშენებლობის ნებართვა	2025

შემსრულებლები
performers

თანამდებობა	სახელი,გვარი	ხელმოწერა
პრ. ავტორი	ზ.ანდღარაშვილი	
არქიტექტორი	ზ.ანდღარაშვილი	

ნახაზის დასახელება
Drawing title

ფასადი ა-დ

ფურცელი №	ფურცლის ზომა
მასშტაბი. Drawing Scale.	A3

2025 წ

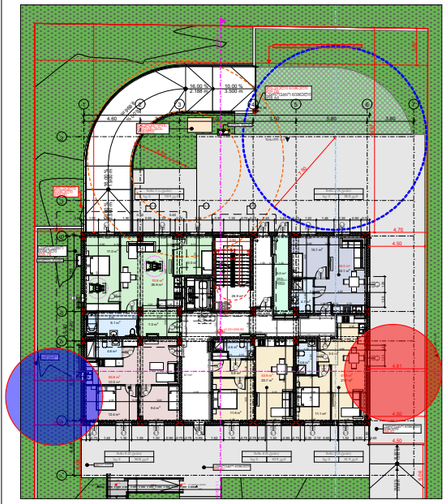

ა-დ ფასადზე საპროექტო ღიობების სიმაღლის განსაზღვრის სქემა

H=L/Y

H=4.8/0.4=12 მ

ა-დ ფასადზე საპროექტო ღიობების სიმაღლის განსაზღვრის სქემა

H=L/Y

H=4.07/0.4=10 მ

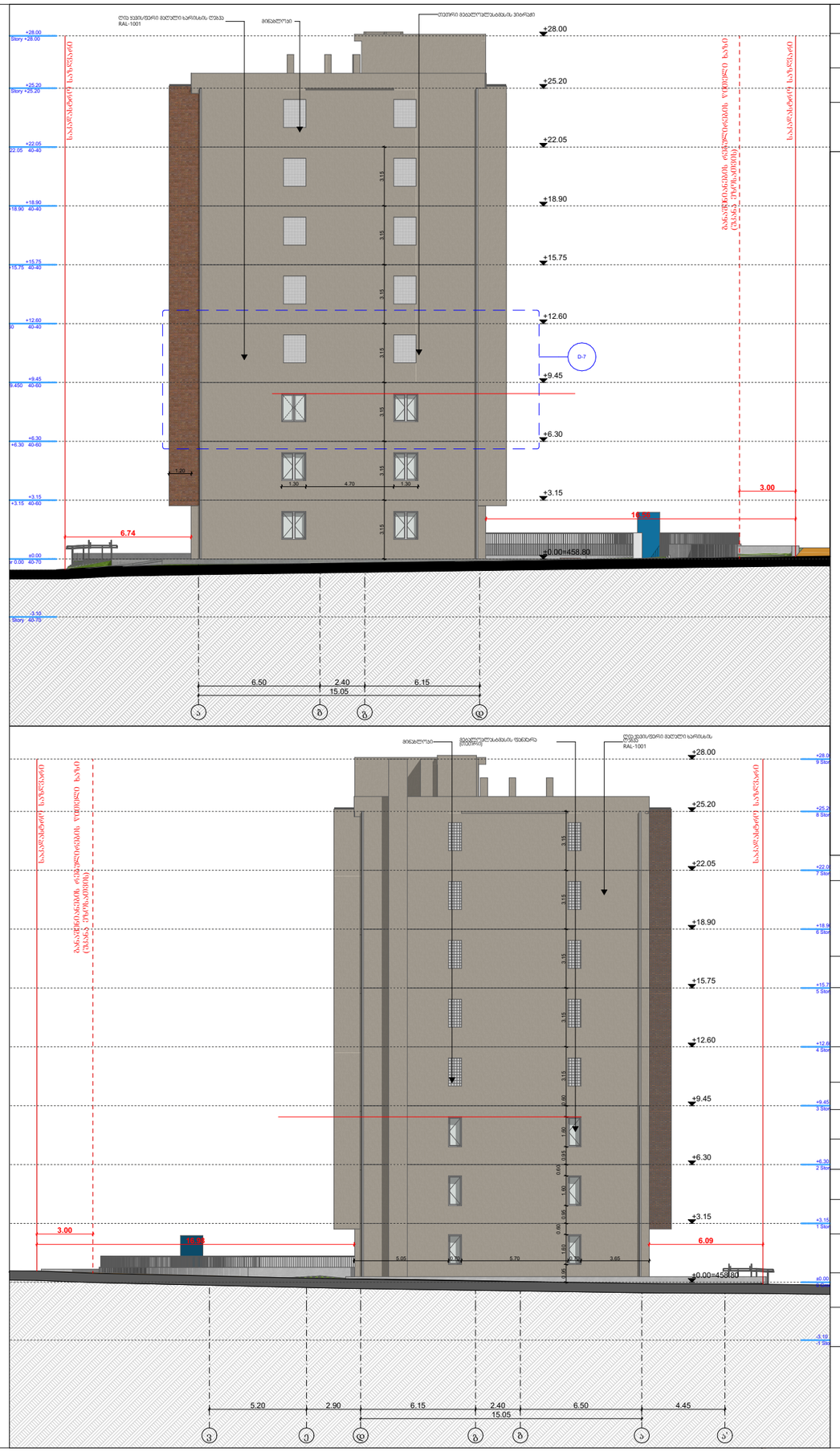



პროექტის დასახელება

მრავალბინიანი საცხოვრებელი სახლი

მისამართი:
Address

სოფელი დიღომი, ასმათის ქუჩა № 25 თბილისი საქართველო
01.72.14.036.191

პირობითი ნიშნები:

შენიშვნა:
Notes:

1. ნახაზზე ზომები მოცემულია მმ-ებში.
2. ექსპლოატაციაში მიღებამდე პროექტში შესაძლებელია განხორციელდეს ცვლილებები.
3. ნახაზის ყველა ცვლილება მოწონებული უნდა იყოს პროექტის ავტორთან.

პროექტის სტატუსი Drawing Status	შეს. თარიღი Date
არქიტექტურული პროექტის შემოწმებისა, მშენებლობის ნებართვა	2025

შემსრულებლები
performers

თანამდებობა	სახელი.გვარი	ხელმოწერა
არ. ავტორი	ზ.ანდღულაძე	
მთ. არქიტექტორი	ზ.ანდღულაძე	

ნახაზის დასახელება
Drawing title

ფასადი ა-დ

ფურცელი №	ფურცლის ზომა
მასშტაბი. Drawing Scale.	A3

2025 წ

ღიობების სპეციფიკაცია 1:1

დასახელება	ვ-1	ვ-1	ვ-2	ვ-2	ვ-3	ვ-4	კ-1' 0წ	კ-1' 0წ	კ-2 20 წ	კ-2 20 წ	კ-2 90 წ
რაოდენობა	7	28	7	14	7	7	1	2	20	32	1
ზომა	1.80×2.55	1.80×2.55	1.70×2.55	1.70×2.55	1.65×2.55	0.95×2.55	0.95×2.55	0.95×2.55	0.95×2.20	0.95×2.20	0.95×2.20
გაღება	L	R	R	L	R	R	R	L	L	R	L
აწევა იატაკის ნიშნულიდან	0.00	0.00	0.00	0.00	0.00	0.00	0.00	0.00	0.00	0.00	0.00
ნახაზი	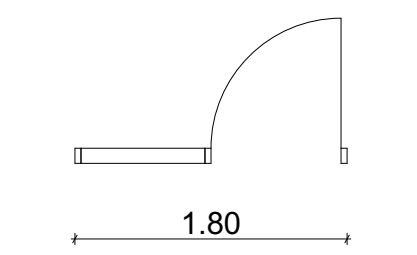 1.80	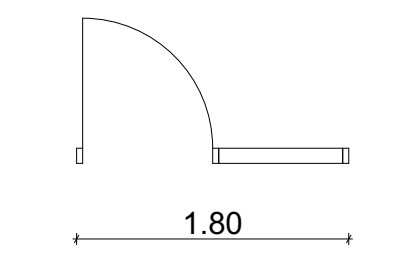 1.80	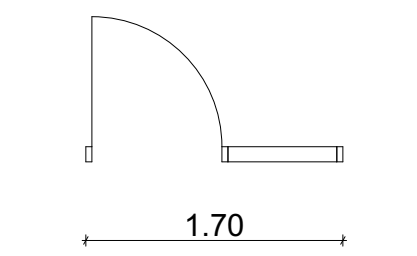 1.70	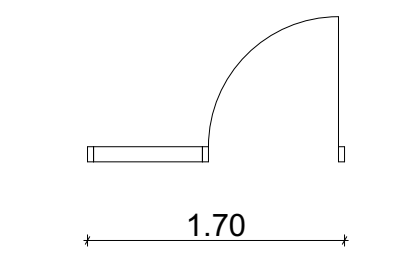 1.70	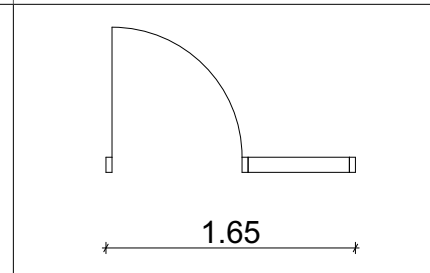 1.65	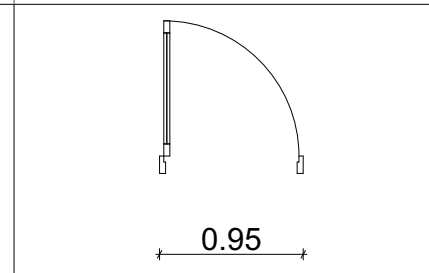 0.95	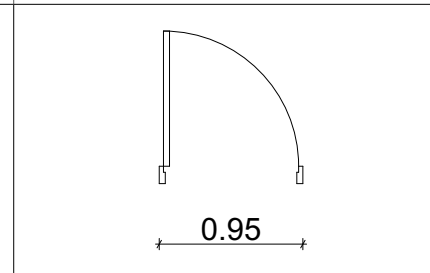 0.95	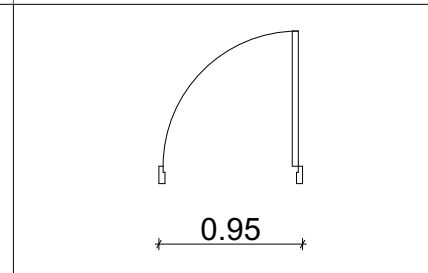 0.95	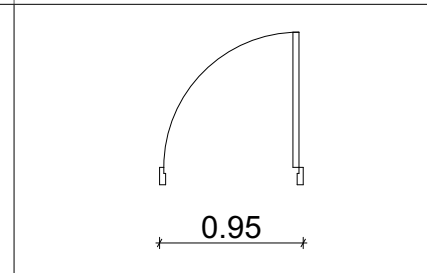 0.95	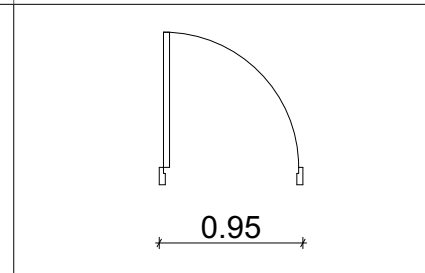 0.95	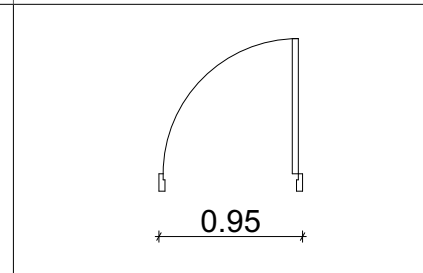 0.95
ხედი	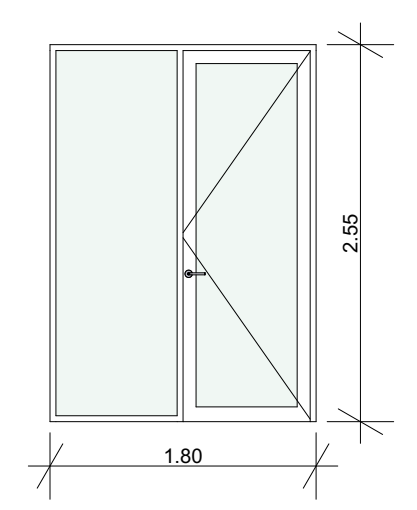 1.80 2.55	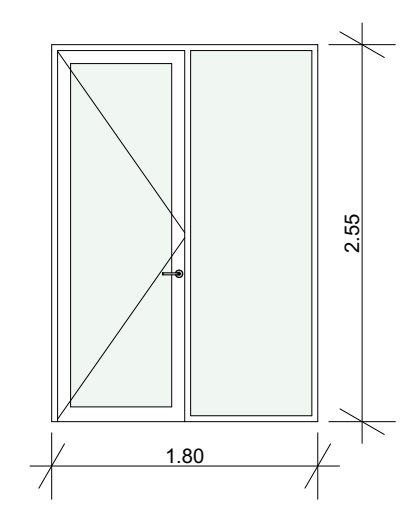 1.80 2.55	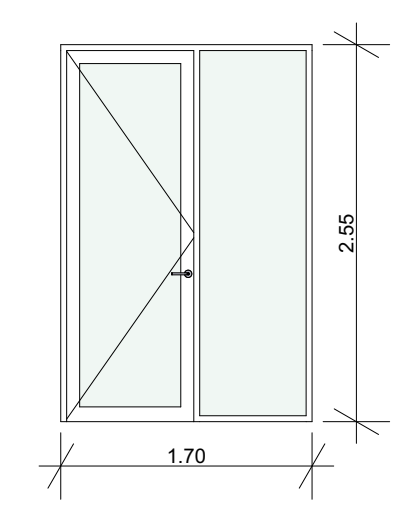 1.70 2.55	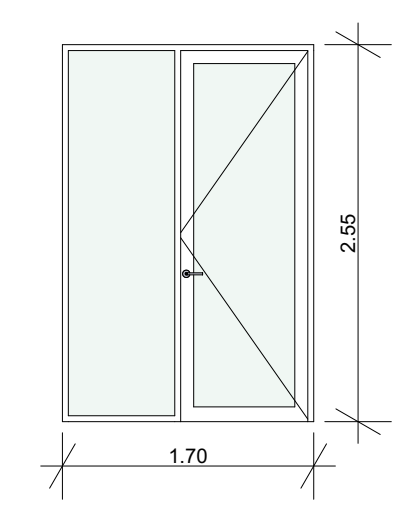 1.70 2.55	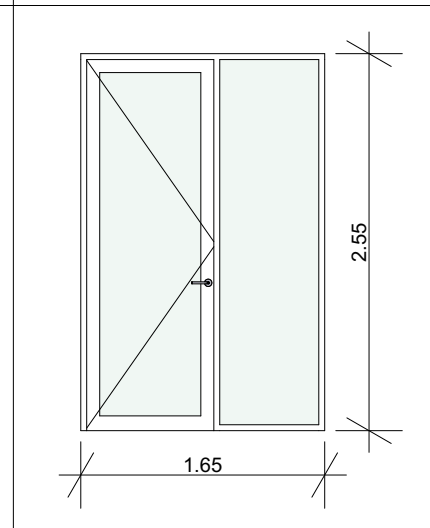 1.65 2.55	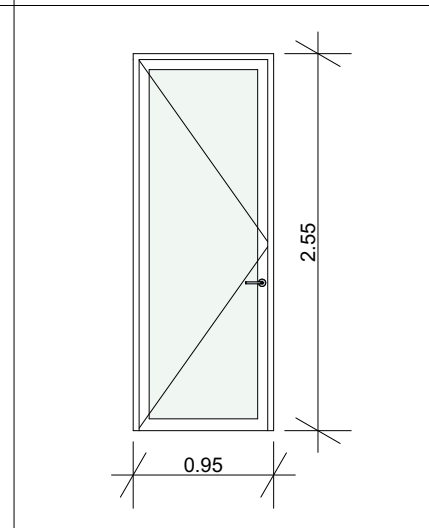 0.95 2.55	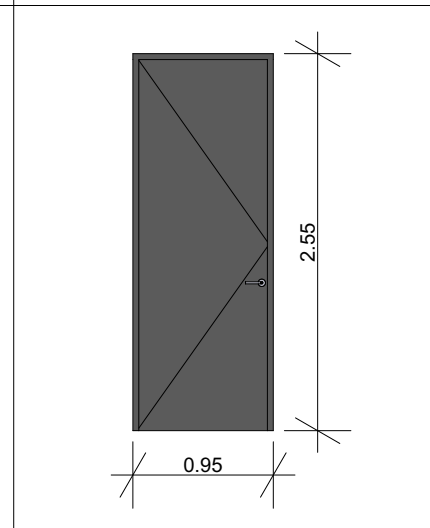 0.95 2.55	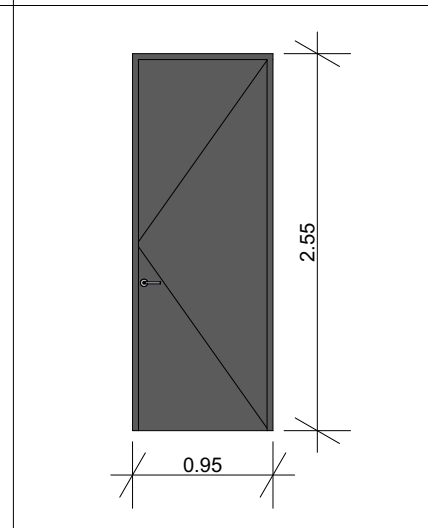 0.95 2.55	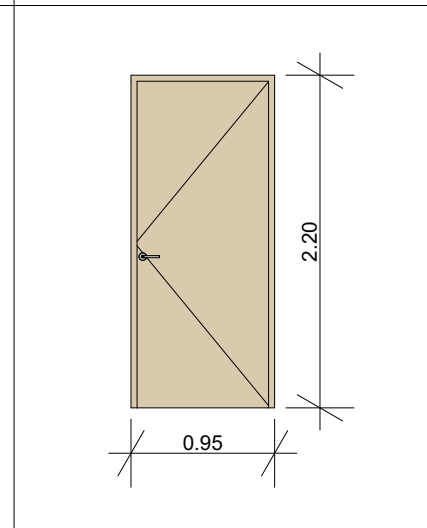 0.95 2.20	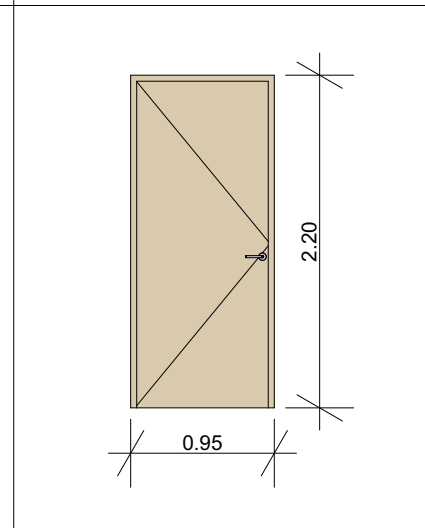 0.95 2.20	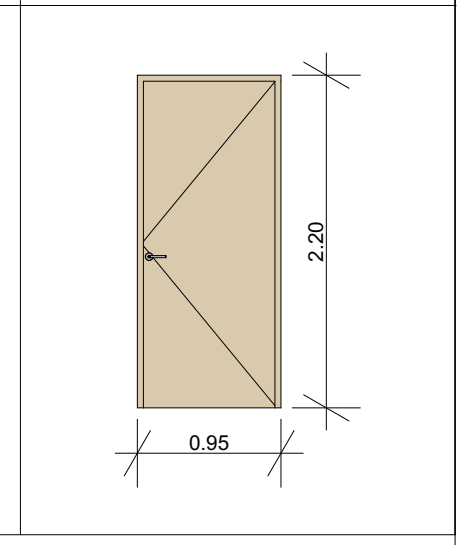 0.95 2.20

დასახელება	კ-3-90წ	კ-4	კ-5	კ-5	კ-6 20 წ	ფ-1	ფ-2	ფ-9	ფ-20
რაოდენობა	9	1	48	56	1	21	38	1	1
ზომა	1.40×2.20	0.95×2.20	0.95×2.20	0.95×2.20	0.95×1.62	0.70×1.60	1.30×1.50	0.50×0.50	1.00×0.40
გაღება		L	R	L	L	L		L	
აწევა იატაკის ნიშნულიდან	0.00	0.00	0.00	0.00	1.00	0.95	1.05	1.70	2.10
ნახაზი	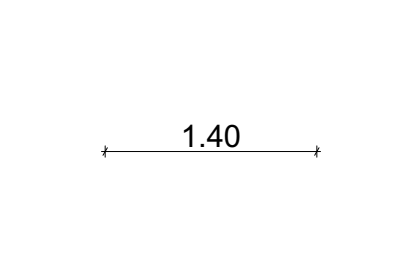 1.40	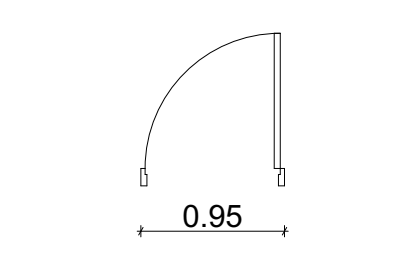 0.95	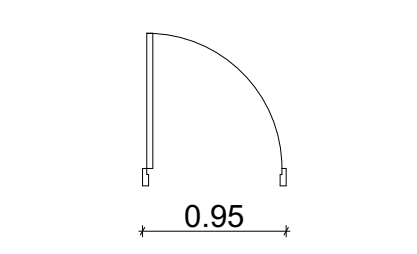 0.95	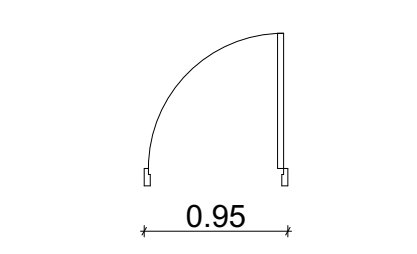 0.95	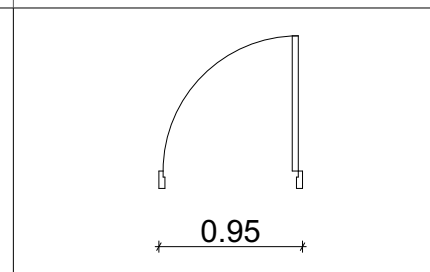 0.95	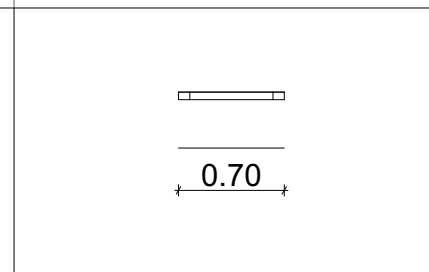 0.70	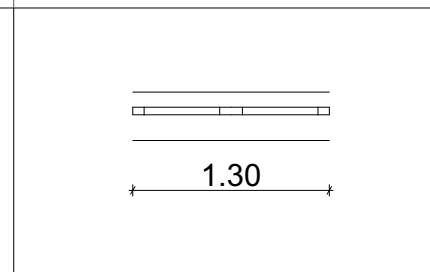 1.30	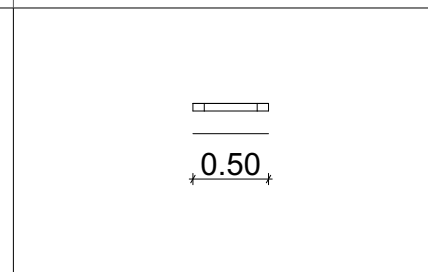 0.50	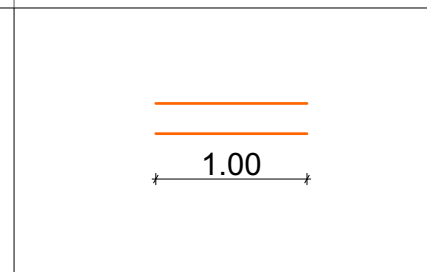 1.00
ხედი	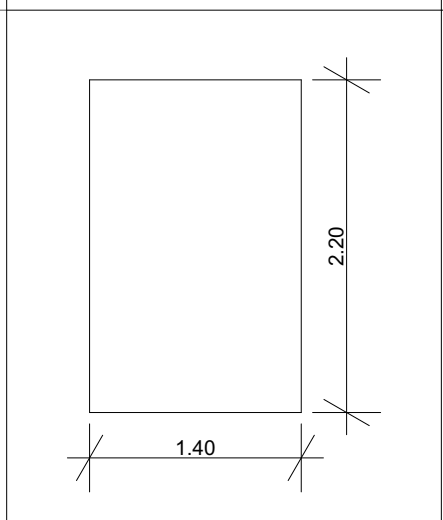 1.40 2.20	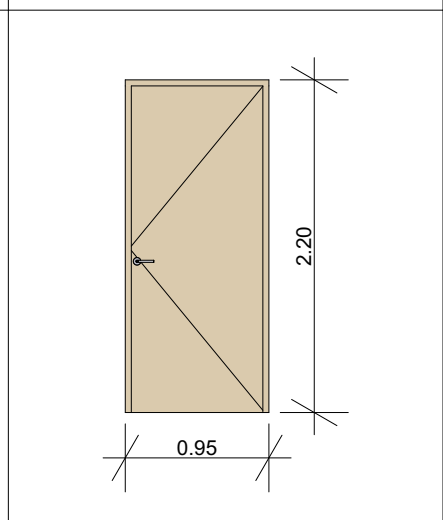 0.95 2.20	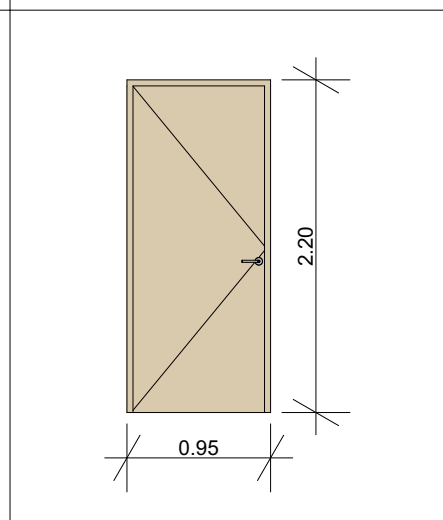 0.95 2.20	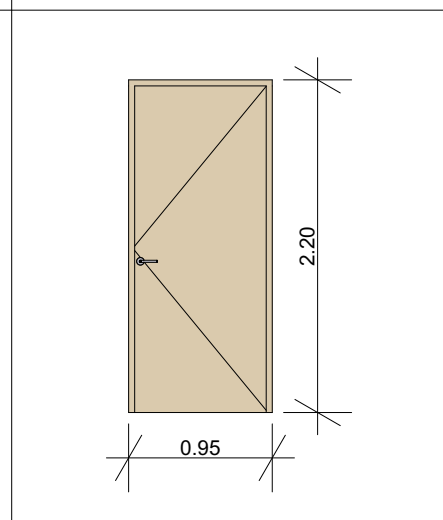 0.95 2.20	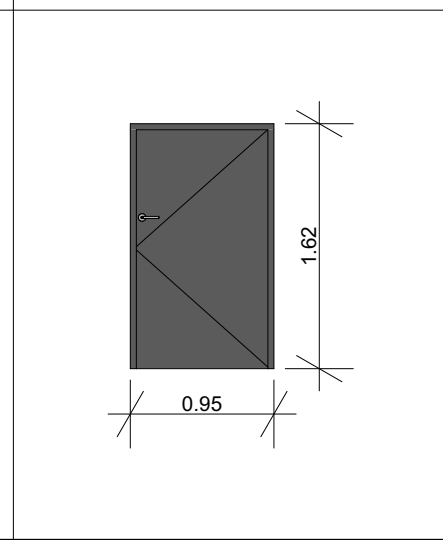 0.95 1.62	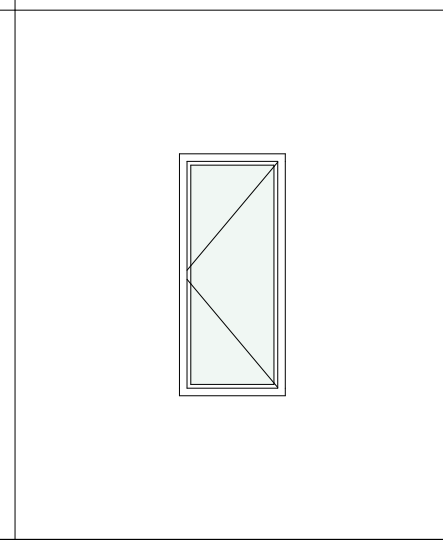	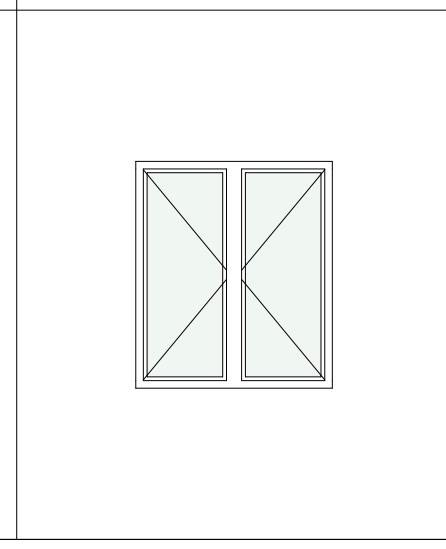	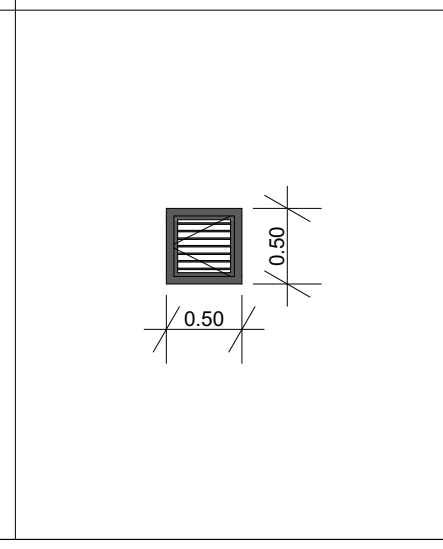 0.50 0.50	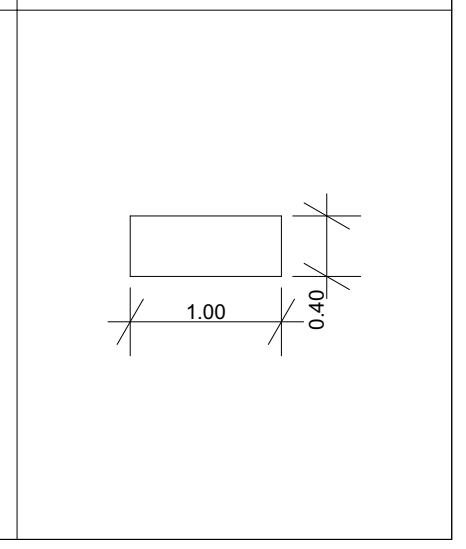 1.00 0.40

პროექტის დასახელება

მრავალბინიანი საცხოვრებელი სახლი

მისამართი:
Address

სოფელი დიღომი, ასმათის ქუჩა № 25 თბილისი საქართველო 01.72.14.036.191

პირობითი ნიშნები:

შენიშვნა:
Notes:

1. ნახაზზე ზომები მოცემულია მეტრებში.
2. ექსპლოატაციაში მიღებამდე პროექტში შესაძლებელია განხორციელდეს ცვლილებები.
3. ნახაზის ყველა ცვლილება მშენებლობის პროცესში შეთანხმებული უნდა იყოს პროექტის ავტორთან.

პროექტის სტატუსი Drawing Status არქიტექტურული პროექტის შეთანხმება, მშენებლობის ნებართვა	შეს. თარიღი Date 2025

შემსრულებლები
performers

თანამდებობა	სახელი.გვარი	ხელმოწერა
პრ. ავტორი	მ. ზანდარაშვილი	
მთ. არქიტექტორი	მ. ზანდარაშვილი	[signature]

ნახაზის დასახელება
Drawing title

ღიობების სპეციფიკაცია

ფურცელი №	ფურცლის ზომა
მასშტაბი. Drawing Scale.	A3

2025 წ

მასალების ჩამონათვალი

№1 აგურის ფაქტურის ლესვა	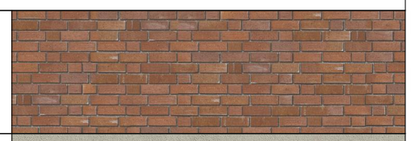
№2 ლესვა	
ტრავერტინი	

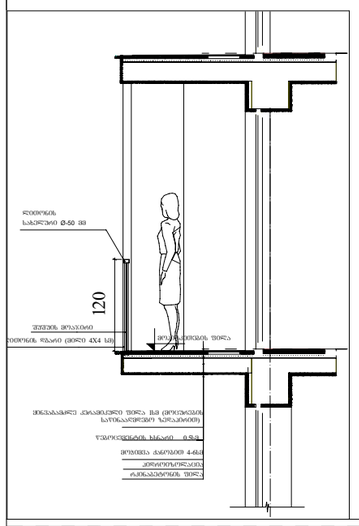

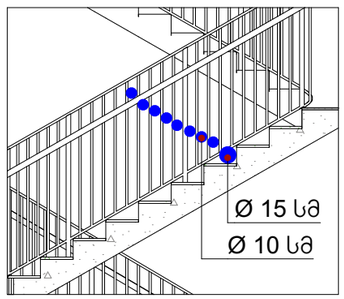

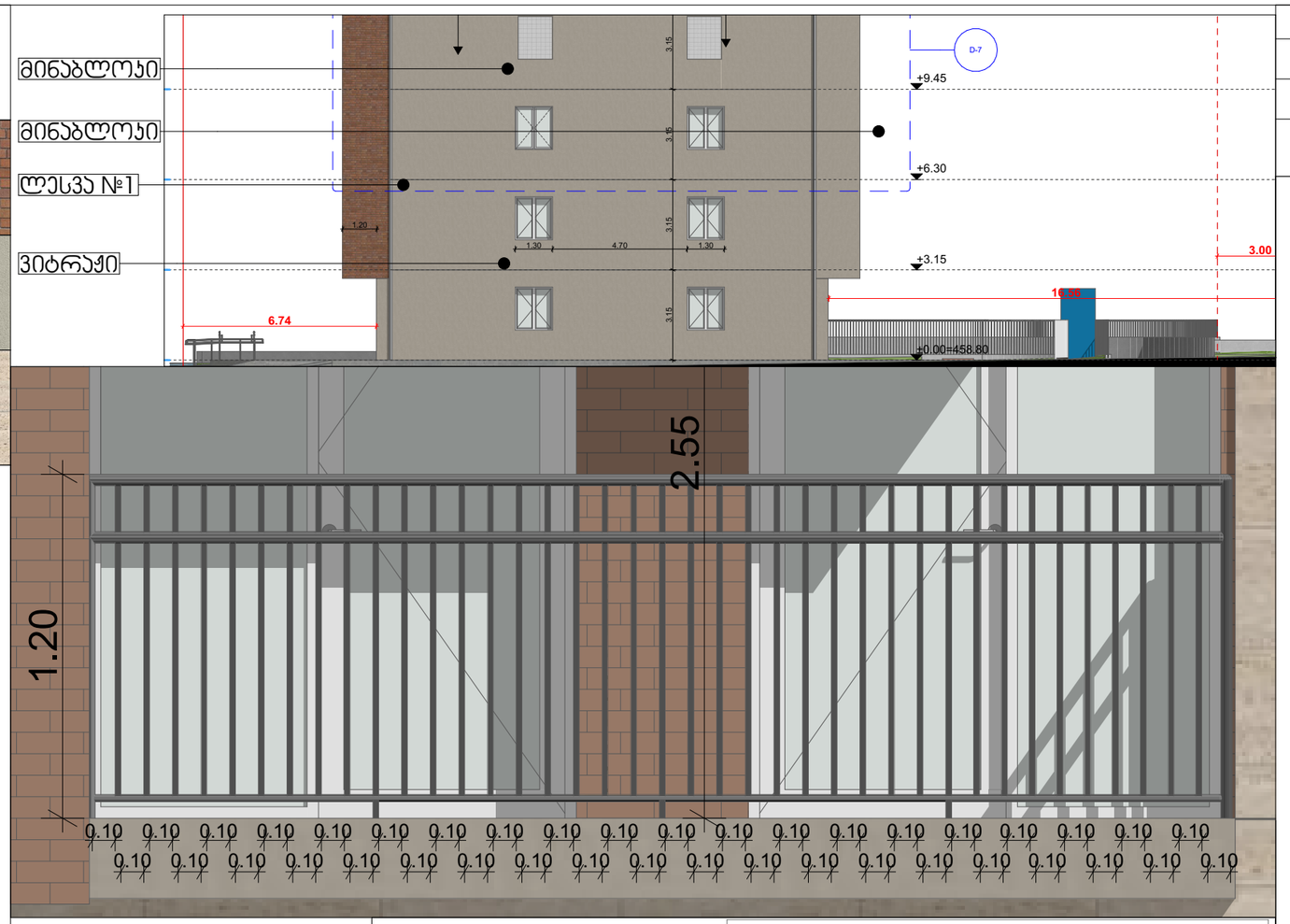

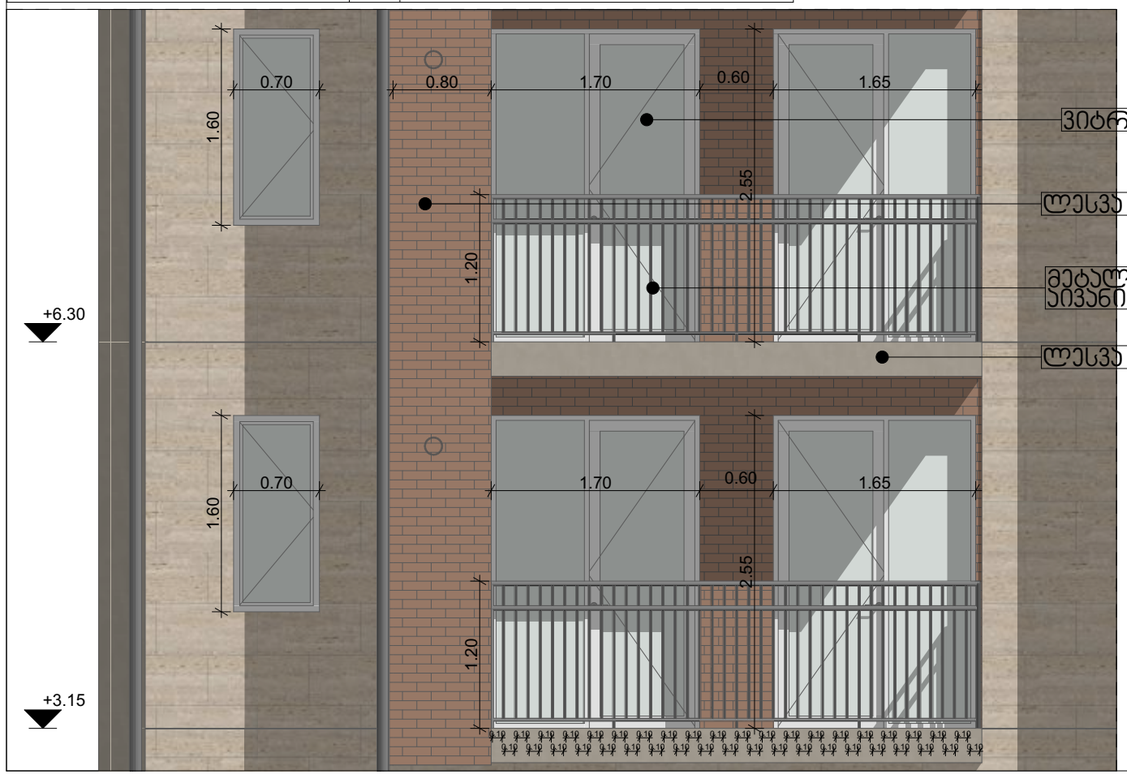

ნალექის შემკრები ნიჭარა 1:10

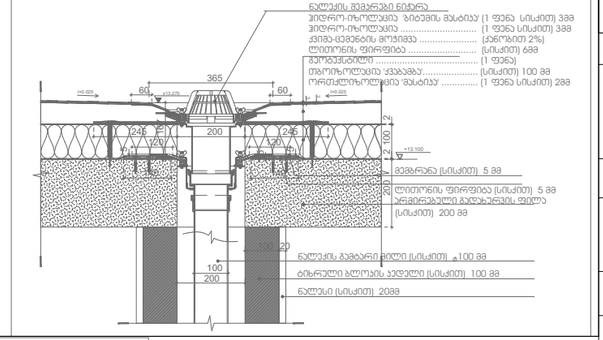

პარაპეტი სახურავთან მიმართებაში 1:20

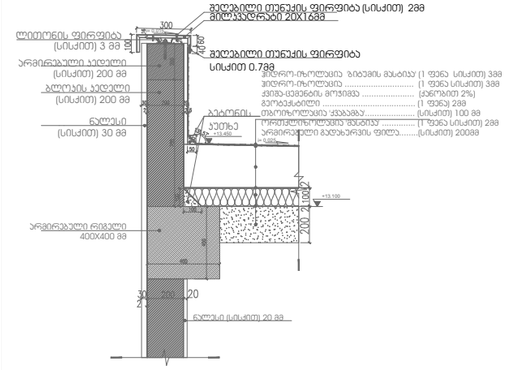

ნალექის გადაყვანა სახურავზე 1:10

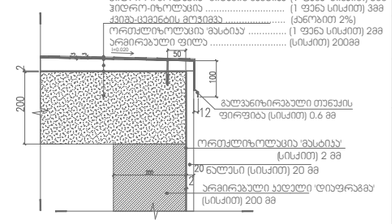

პროექტის დასახელება

მრავალბინიანი საცხოვრებელი სახლი

მისამართი:
Address

სოფელი დიღომი, ასმათის ქუჩა № 25 თბილისი საქართველო
01.72.14.036.191

პირობითი ნიშნები:

შენიშვნა:
Notes:

1. ნახაზზე ზომები მოცემულია მეტრებში.
2. ექსპლუატაციაში მიღებამდე პროექტში მასალები განხორციელდეს ცვლილებები.
3. ნახაზის ყველა ცვლილება მშენებლობის პროცესში შეთანხმებული უნდა იყოს პროექტის ავტორთან.

პროექტის სტატუსი Drawing Status	შეს. თარიღი Date
არქიტექტორული პროექტის შეთანხმება, მშენებლობის ნებართვა	2025

შემსრულებლები
performers

თანამდებობა	სახელი.გვარი	ხელმოწერა
პრ. ავტორი	ზანდარაშვილი	
არქიტექტორი	ზანდარაშვილი	

ნახაზის დასახელება
Drawing title

□□□□□□□ □□□□□□□□

ფურცელი №	ფურცლის ზომა
მასშტაბი. Drawing Scale.	A3

2025 წ