შენობა-ნაგებობის უსაფრთხოების წესებთან შესაბამისობის ანალიზი

გამოყენებული წესები - **„შენობა-ნაგებობის უსაფრთხოების წესები“**

ჩამოთვალეთ შენობის დაკავებულებები და აღწერეთ თითოეული გამოყენება
1. **სასაწყობო ჯგუფი სწ-2** (შემოზღუდული ავტოსადგომი გარაჟი -3.15 ნიშნულზე; ღია ავტოსადგომი გარაჟი ±0.00 ნიშნულზე)
2. **დამხმარე ჯგუფი დს** (სახანძრო ავზის და ტუმბოს ოთახი -3.15 ნიშნულზე; დამხმარე სათავსოები -3.15 და ±0.00 ნიშნულებზე)
3. **საცხოვრებელი ჯგუფი სც-2** (საცხოვრებელი ბინები +3.00, +6.15, +9.30, +12.45, +15.60, +18.75, +21.90 და +25.05 ნიშნულებზე)

კონსტრუქციის ტიპი:	
განსაზღვრეთ კონსტრუქციის არსებული შენობისთვის: მაგალითი: II-A, I-B, V-A, V-B	
განსაზღვრეთ კონსტრუქციის ტიპი ახალი შენობისთვის: მაგალითი: II-A, I-B, V-A, V-B	**I-B მიწის ზემოთ 9 სართული** **I-B მიწის ქვემოთ 1 სართული**

სიმაღლის შეზღუდვები ცხრილი 503 -ის მიხედვით		
დაკავებულობები	**დასაშვები სართულიანობა**	**შემოთავაზებული სართულიანობა**
1. **სასაწყობო ჯგუფი სწ-2**	**11 სართული**	**1 სართული (მიწისქვეშ) + 1 სართული**
2. **დამხმარე ჯგუფი დს**	**5 სართული**	**1 სართული (მიწისქვეშ) + 1 სართული**
3. **საცხოვრებელი ჯგუფი სც-2**	**11 სართული**	**8 სართული**
	დასაშვები სიმაღლე	**შემოთავაზებული სიმაღლე**

შენობის საერთო სიმაღლე =	48.8	30.62
მიწის ზემოთ სართულის რაოდენობა =		9 სართული
მიწის დონის ქვედა სართულის რაოდენობა =		1 სართული

შენიშვნა: 503 ცხრილის მიხედვით - შენობის სიმაღლის შეზღუდვები ნაჩვემებია მ-ში მიწის დონის ზემოთ.
სართულიანობის შეზღუდვები ნაჩვენებია სართულებით მიწის დონის ზემოთ

ფართობის შეზღუდვები ცხრილი 503 -ის მიხედვით			
დაკავებულობები		დასაშვები ფართობი კვ.მ.	შემოთავაზებული ფართობი კვ.მ.
1. სასაწყობო ჯგუფი სწ-2 (შემოზღუდული ავტოსადგომი)	-3.15	7340.0	608.3
2. დამხმარე ჯგუფი დს (სახანძრო ავზის და ტუმბოს ოთახი, დამხმარე სათავსო)		3300.0	44.7
3. სასაწყობო ჯგუფი სწ-2 (ღია ავტოსადგომი)	±0.00	შეუზღუდავი	582.7
4. დამხმარე ჯგუფი დს (დამხმარე სათავსოები)		შეუზღუდავი	18.3
5. საცხოვრებელი ჯგუფი სც-2 (საცხოვრებელი ბინები)	+3.00	შეუზღუდავი	487.6
6. საცხოვრებელი ჯგუფი სც-2 (საცხოვრებელი ბინები)	+6.15	შეუზღუდავი	487.6
7. საცხოვრებელი ჯგუფი სც-2 (საცხოვრებელი ბინები)	+9.30	შეუზღუდავი	488.4
8. საცხოვრებელი ჯგუფი სც-2 (საცხოვრებელი ბინები)	+12.45	შეუზღუდავი	488.4
9. საცხოვრებელი ჯგუფი სც-2 (საცხოვრებელი ბინები)	+15.60	შეუზღუდავი	488.4
10. საცხოვრებელი ჯგუფი სც-2 (საცხოვრებელი ბინები)	+18.75	შეუზღუდავი	488.4
11. საცხოვრებელი ჯგუფი სც-2 (საცხოვრებელი ბინები)	+21.90	შეუზღუდავი	488.4
12. საცხოვრებელი ჯგუფი სც-2 (საცხოვრებელი ბინები)	+25.05	შეუზღუდავი	495.6
იატაკის საერთო ფართობი =		5166.8	
იატაკების რაოდენობა =		მიწის დონის ქვედა 1 + მიწის დონის ზედა 9	
შენობის საერთო ფართობი =		5166.8 + 57.6 (-3.15 ნიშნ) + 69.6 (±0.00 ნიშნ) + 104.3 (+3.00 ნიშნ) + 104.3 (+6.15 ნიშნ) + 104.8 (+9.30 ნიშნ) + 104.8 (+12.45 ნიშნ) + 104.8 (+15.60 ნიშნ) + 104.8 (+18.75 ნიშნ) + 104.8 (+21.90 ნიშნ) + 98.8 (+25.05 ნიშნ) + 18.1 (+28.20 ნიშნ) = 6143.5	

გარე კედლის ცეცხლმედეგობისა და ღიობისადმი მოთხოვნები ცხრილების 602-ის და 705.8 -ის მიხედვით									
გარე კედელი	**ხანძარსაწინააღმდეგო მანძილი** (მეტრი)	**ცეცხლმედეგობის ხარისხი** (საათი)		**კედლის ღიობების ფართობი** (კედლის %)					
		მოთხოვნილი	**გათვალისწინებული**	**დასაშვები**			**გათვალისწინებული**		
				დაცული	**დაუცველი საშხეფებით**	**დაუცველი**	**დაცული**	**დაუცველი საშხეფებით**	**დაუცველი**
“1-9[1]” ღერძებში	9-ზე მეტი (გზის შუა ღერძამდე)	0	0	შეუზღუდავია	შეუზღუდავია	**შეუზღუდავია**	-	-	**აკმაყოფილებს**
“ა-გ[1]” ღერძებში	6.75 (მინიმალური) (გზის შუა ღერძამდე)	1	2	შეუზღუდავია	შეუზღუდავია	**45%**	-	-	**21%**
“9-1” ღერძებში	9-ზე მეტი	0	0	შეუზღუდავია	შეუზღუდავია	**შეუზღუდავია**	-	-	**აკმაყოფილებს**
“გ-ბ” ღერძებში	9-ზე მეტი	0	0	შეუზღუდავია	შეუზღუდავია	**შეუზღუდავია**	-	-	**0**
“ბ-ა” ღერძებში	3.49 (მინიმალური)	1	2	45%	45%	**15%**	-	-	**0**

ხანძრისაგან დაცვის სისტემებისადმი მოთხოვნები									
დაკავებულობები/ სივრცეები/გასასვლელი საშუალებები	ავტოსაშველეფი სისტემა	ალტერნატიული ავტომატური ცეცხლსაქრობი სისტემა	სახანძრო განგაშისა და ცეცხლაღმომჩენი სისტემები	სახანძრო მილდგარების სისტემები	კვამლის საკონტროლო სისტემები	ხელის ცეცხლმაქრები	საავარიო განგაშის სისტემები	ხანძრის მართვის ცენტრი	სახანძრო-სამაშველო სამსახურის მიერ გამოსაყენებელი მისაერთებელი
სასაწყობო ჯგუფი სწ-2 (შემოზღუდული ავტოსადგომი)	კი	-	1.სახანძრო განგაშის ხელით სამართავი კოლოფები 2.კვამლის ავტომატური აღმომჩენი 3.სახანძრო სიგნალიზაცია 4.საგანგებო ხმოვანი განგაშის საკომუნიკაციო სისტემა	კი	კვამლის მექანიკური გაწოვა	კი	-		კი
დამხმარე ჯგუფის (სახანძრო ავზები და ტუმბო, დამხმარე სათავსოები)	კი	-	კვამლის ავტომატური აღმომჩენი	-	-	-	-		
სასაწყობო ჯგუფი სწ-2 (ღია ავტოსადგომი)	-	-	1.სახანძრო განგაშის ხელით სამართავი კოლოფები 2.საგანგებო ხმოვანი განგაშის საკომუნიკაციო სისტემა	კი	-	კი	-		

საცხოვრებელი ჯგუფი სც-2 (ბინები)	-	-	1. კვამლზე მორეაგირე მაუწყებლის მოწყობილობები 2.კვამლის ავტომატური აღმომჩენი	-	-	-	-		
დერეფნები	-	-	1.სახანძრო განგაშის ხელით სამართავი კოლოფები 2.კვამლის ავტომატური აღმომჩენი 3.სახანძრო სიგნალიზაცია 4.საგანგებო ხმოვანი განგაშის საკომუნიკაციო სისტემა	კი	კვამლის მექანიკური გაწოვა	-	-		
ლიფტის ფოიეები (-3.15 ნიშნულზე)	-	-	1.კვამლის ავტომატური აღმომჩენი 2.საგანგებო ხმოვანი განგაშის საკომუნიკაციო სისტემა	-	დაწნევის სისტემა	-	-		
კიბის უჯრედები	-	-	საგანგებო ხმოვანი განგაშის საკომუნიკაციო სისტემა	-	დაწნევის სისტემა	-	-		
კიბის ვესტიბიულები	-	-	ორმხრივი კავშირის სისტემა	-	დაწნევის სისტემა	-	-		
ლიფტის შახტები	-	-	-	-	დაწნევის სისტემა	-	-		
ლიფტის საანქანოები	-	-	კვამლის ავტომატური აღმომჩენი	-	-	-	-		

განიავებისადმი მოთხოვნები		
დაკავებულობები/სივრცეები/გასასვლელი საშუალებები	ბუნებრივი განიავება	ხელოვნური (მექანიკური) განიავება
სასაწყობო ჯგუფი სწ-2 (შემოზღუდული ავტოსადგომი)	-	კი (კვამლის მექანიკური გაწოვა)
დამხმარე ჯგუფი დს (სახანძრო ავზები და ტუმბო, დამხმარე სათავსოები)	-	კი
სასაწყობო ჯგუფი სწ-2 (ღია ავტოსადგომი)	კი	-
საცხოვრებელი ჯგუფი სც-2 (ბინები)	კი	-
კიბის უჯრედები	-	კი/დაწნევის სისტემა
კიბის ვესტიბიულები	-	კი/დაწნევის სისტემა
ლიფტის შახტები	-	კი/დაწნევის სისტემა
ლიფტის ფოიეები (-3.15 ნიშნულზე)	-	კი/დაწნევის სისტემა
დერეფნები	-	კი (კვამლის მექანიკური გაწოვა)

თითოეული სართულიდან და სივრციდან გასასვლელი საშუალება									
სართულები	დაკავებულობა და დაკავებულობის დატვირთვის ჯამური მაჩვენებელი	მოთხოვნილი გასასვლელების/გასასვლელთან მისადგომის რაოდენობა	გათვალისწინებული გასასვლელების/გასასვლელთან მისადგომის რაოდენობა და ტიპი	გასასვლელი საშუალებების სიგანე (მეტრი)					
				გზა-კიბეები		დერაფანი,		გასასვლელის გზა-კარი	
				მოთხოვნილი	გათვალისწინებული	მოთხოვნილი	გათვალისწინებული	მოთხოვნილი	გათვალისწინებული (თავისუფალი)
-3.15 ნიშნულზე	სასაწყობო ჯგუფი სწ-2 (შემოზღუდული ავტოსადგომი) დ.დ. 33	2	2 (გზა-კარი)	-	-	-	-	0.82	0.87
	დამხმარე ჯგუფი დს (სახანძრო ტუმბოს და ავზის ოთახი, დამხმარე სათავსო) ს.დ.დ. 2	1 (თითოეულს)	1 (გზა-კარი) (თითოეულს)	-	-	-	-	0.82	0.82 0.87
-3.15 ნიშნულზე სართულს ს.დ.დ. 35		2	2 (გზა-კიბე)	1.10	1.43 1.40	-	-	0.82	0.87
±0.00 ნიშნულზე	სასაწყობო ჯგუფი სწ-2 (ღია ავტოსადგომი) დ.დ. 31	2	2 (გზა-კარი) 1 (ღია მალი)	-	-	-	-	0.82	0.87 2.68
	დამხმარე ჯგუფი დს (დამხმარე სათავსოები) ს.დ.დ. 3	1	1 (გზა-კარი)	-	-	-	-	0.82	0.87
±0.00 ნიშნულზე სართულს ს.დ.დ. 34		2	2 (გზა-კარი) 1 (ღია მალი)	-	-	-	-	0.82	0.87 2.68
+3.00 ნიშნულზე	საცხოვრებელი ჯგუფი სც-2 (საცხოვრებელი ბინები)	1 (თითოეულ ბინას)	1 (გზა-კარი) (თითოეულ ბინას)	-	-	-	-	0.82	0.87

+3.00 ნიშნულზე სართულს ს.დ.დ. 27		2	2 (გზა-კიბე)	1.10	1.43 1.40	1.20	1.60	0.82	0.87
+6.15 ნიშნულზე	საცხოვრებელი ჯგუფი სც-2 (საცხოვრებელი ბინები)	1 (თითოეულ ბინას)	1 (გზა-კარი) (თითოეულ ბინას)	-	-	-	-	0.82	0.87
+6.15 ნიშნულზე სართულს ს.დ.დ. 27		2	2 (გზა-კიბე)	1.10	1.43 1.40	1.20	1.60	0.82	0.87
+9.30 ნიშნულზე	საცხოვრებელი ჯგუფი სც-2 (საცხოვრებელი ბინები)	1 (თითოეულ ბინას)	1 (გზა-კარი) (თითოეულ ბინას)	-	-	-	-	0.82	0.82
+9.30 ნიშნულზე სართულს ს.დ.დ. 27		2	2 (გზა-კიბე)	1.10	1.43 1.40	1.20	1.70	0.82	0.87
+12.45 ნიშნულზე	საცხოვრებელი ჯგუფი სც-2 (საცხოვრებელი ბინები)	1 (თითოეულ ბინას)	1 (გზა-კარი) (თითოეულ ბინას)	-	-	-	-	0.82	0.87
+12.45 ნიშნულზე სართულს ს.დ.დ. 27		2	2 (გზა-კიბე)	1.10	1.43 1.40	1.20	1.70	0.82	0.87
+15.60 ნიშნულზე	საცხოვრებელი ჯგუფი სც-2 (საცხოვრებელი ბინები)	1 (თითოეულ ბინას)	1 (გზა-კარი) (თითოეულ ბინას)	-	-	-	-	0.82	0.87
+15.60 ნიშნულზე სართულს ს.დ.დ. 27		2	2 (გზა-კიბე)	1.10	1.43 1.40	1.20	1.70	0.82	0.87
+18.75 ნიშნულზე	საცხოვრებელი ჯგუფი სც-2 (საცხოვრებელი ბინები)	1 (თითოეულ ბინას)	1 (გზა-კარი) (თითოეულ ბინას)	-	-	-	-	0.82	0.87
+18.75 ნიშნულზე სართულს ს.დ.დ. 27		2	2 (გზა-კიბე)	1.10	1.43 1.40	1.20	1.70	0.82	0.87
+21.90 ნიშნულზე	საცხოვრებელი ჯგუფი სც-2 (საცხოვრებელი ბინები)	1 (თითოეულ ბინას)	1 (გზა-კარი) (თითოეულ ბინას)	-	-	-	-	0.82	0.87
+21.90 ნიშნულზე სართულს ს.დ.დ. 27		2	2 (გზა-კიბე)	1.10	1.43 1.40	1.20	1.70	0.82	0.87

+25.05 ნიშნულზე	**საცხოვრებელი ჯგუფი სც-2** (საცხოვრებელი ბინები)	**1** (თითოეულ ბინას)	**1** **(გზა-კარი)** (თითოეულ ბინას)	**-**	**-**	**-**	**-**	**0.82**	**0.87**
+25.05 ნიშნულზე სართულს ს.დ.დ. 27		**2**	**2** **(გზა-კიბე)**	**1.10**	**1.43** **1.40**	**1.20**	**1.70**	**0.82**	**0.87**

წყალსადენი სისტემის ფიქსირებული მოწყობილობების რაოდენობა ცხრილი 1602.1-ის მიხედვით													
სართულები	**დაკავებულობა და დაკავებულობის დატვირთვის ჯამური მაჩვენებელი**	**ფიქსირებული მოწყობილობები** (ცალი)											
		უნიტაზი		**ტუალეტის ხელსაბანები**		**აბაზანა/შხაპი**		**სასმელი წყლის აპარატი**		**სამომსახურო ნიჟარა**		**სამზარეულოს ნიჟარა**	
		მოთხოვნილი	გათვალისწინებული	მოთხოვნილი	გათვალისწინებული	მოთხოვნილი	გათვალისწინებული	მოთხოვნილი	გათვალისწინებული	მოთხოვნილი	გათვალისწინებული	მოთხოვნილი	გათვალისწინებული
-3.15 ნიშნულზე	**სწ-2** (შემოზღუდული ავტოსადგომი) **დ.დ. 33**	-	-	-	-	-	-	-	-	-	-	-	-
	დს (სახანძრო ავზის და ტუმბოს ოთახი, დამხმარე სათავსო) **ს.დ.დ. 2**	-	-	-	-	-	-	-	-	-	-	-	-
±0.00 ნიშნულზე	**სწ-2** (ღია ავტოსადგომი) **დ.დ. 31**	-	-	-	-	-	-	-	-	-	-	-	-
	დს (დამხმარე სათავსოები) **ს.დ.დ. 3**	-	-	-	-	-	-	-	-	-	-	-	-

წყალსადენი სისტემის ფიქსირებული მოწყობილობების რაოდენობა-საცხოვრებელი ჯგუფი სც-2 ქვეჯგუფი ცხრილი 1602.1-ის მიხედვით											
სართულები	საცხოვრებელი ერთეულები	ფიქსირებული მოწყობილობები									
		უნიტაზი (ერთ საცხოვრებელ ერთეულზე)		ტუალეტის ხელსაბანები (ერთ საცხოვრებელ ერთეულზე)		აბაზანა/შხაპი (ერთ საცხოვრებელ ერთეულზე)		სამზარეულოს ნიჟარა (ერთ საცხოვრებელ ერთეულზე)		ავტომატური სარეცხი მანქანის მისაერთებელი	
		მოთხოვნილი	გათვალისწ.	მოთხოვნილი	გათვალისწ.	მოთხოვნილი	გათვალისწ.	მოთხოვნილი	გათვალისწ.	მოთხოვნილი (20 სახ. ერთეულზე)	გათვალისწ. (თითო სახ. ერთეულზე)
+3.00 ნიშნულზე	„ა“ ტიპის ბინა №1	1	1 შშმპ	1	1 შშმპ	1	1 შშმპ	1	1 შშმპ	1	1
	„ბ“ ტიპის ბინები №2; №3; №4; №5; №6; №7; №8;	1	აკმაყოფილებს	1	აკმაყოფილებს	1	აკმაყოფილებს	1	აკმაყოფილებს	1	აკმაყოფილებს
+6.15 ნიშნულზე	„ა“ ტიპის ბინა №9	1	1 შშმპ	1	1 შშმპ	1	1 შშმპ	1	1 შშმპ	1	1
	„ბ“ ტიპის ბინები №10; №11; №12; №13;№14; №15; №16;	1	აკმაყოფილებს	1	აკმაყოფილებს	1	აკმაყოფილებს	1	აკმაყოფილებს	1	აკმაყოფილებს
+9.30 ნიშნულზე	„ბ“ ტიპის ბინები №17; №18; №19; №20; №21; №22; №23;№24;	1	აკმაყოფილებს	1	აკმაყოფილებს	1	აკმაყოფილებს	1	აკმაყოფილებს	1	აკმაყოფილებს
+12.45 ნიშნულზე	„ბ“ ტიპის ბინები №25; №27; №28; №29; №31; №32;	1	აკმაყოფილებს	1	აკმაყოფილებს	1	აკმაყოფილებს	1	აკმაყოფილებს	1	აკმაყოფილებს
+15.60 ნიშნულზე	„ბ“ ტიპის ბინები №33; №34; №35; №36; №37; №38; №39; №40;	1	აკმაყოფილებს	1	აკმაყოფილებს	1	აკმაყოფილებს	1	აკმაყოფილებს	1	აკმაყოფილებს
+18.75 ნიშნულზე	„ბ“ ტიპის ბინები №41; №42; №43; №44; №45; №46; №47; №48;	1	აკმაყოფილებს	1	აკმაყოფილებს	1	აკმაყოფილებს	1	აკმაყოფილებს	1	აკმაყოფილებს
+21.90 ნიშნულზე	„ბ“ ტიპის ბინები №49; №50; №51; №52; №53; №54; №55; №56;	1	აკმაყოფილებს	1	აკმაყოფილებს	1	აკმაყოფილებს	1	აკმაყოფილებს	1	აკმაყოფილებს
+25.05 ნიშნულზე	„ბ“ ტიპის ბინები №57; №58; №59; №60; №61; №62; №63;	1	აკმაყოფილებს	1	აკმაყოფილებს	1	აკმაყოფილებს	1	აკმაყოფილებს	1	აკმაყოფილებს

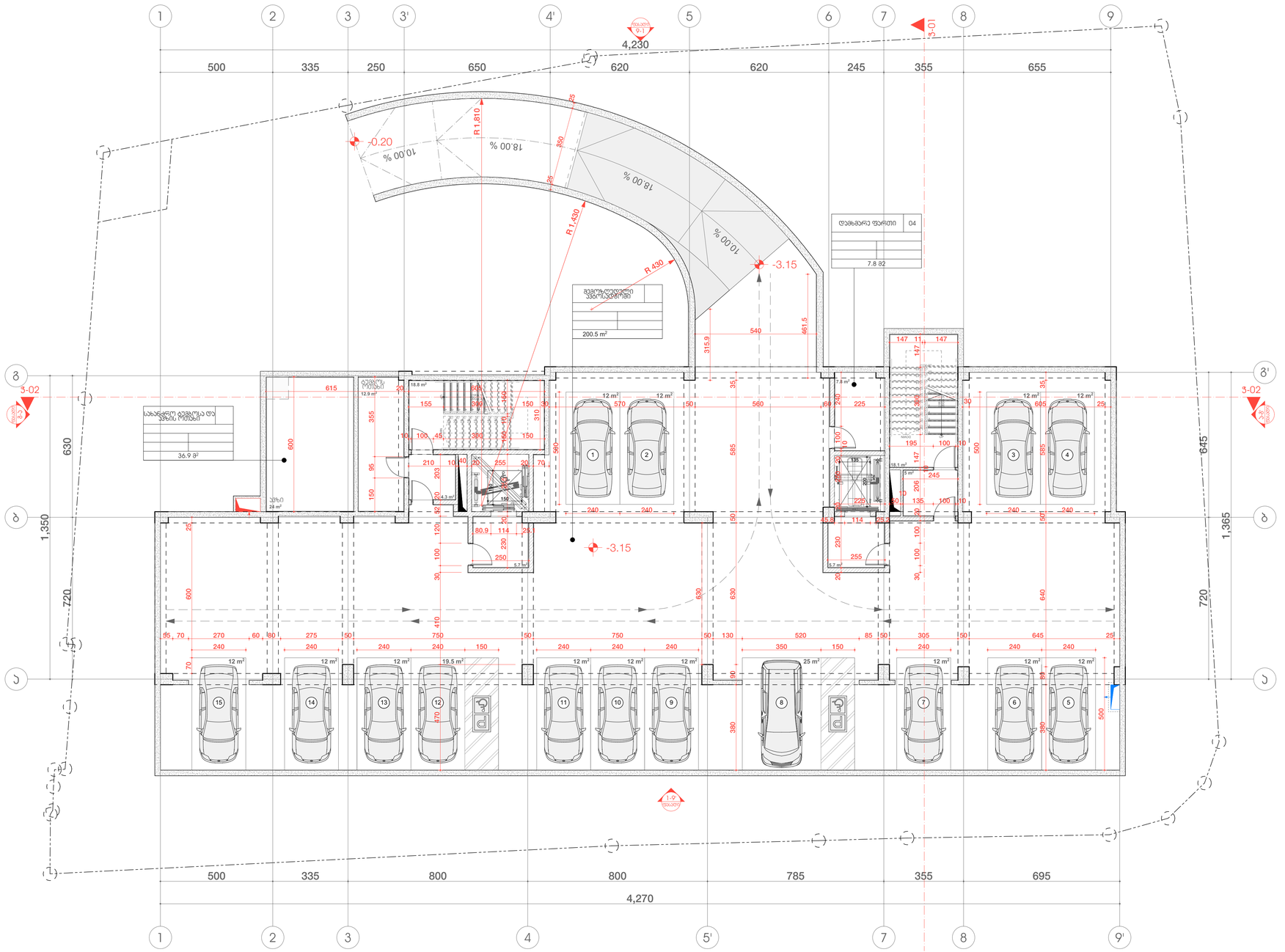

2024 წ

ორგანიზაცია
Company name

პროექტის დასახელება
Job Title

მრავალბინიანი საცხოვრებელი სახლი

მისამართი:
Address

თბილისი, ზურაბ და თეიმურაზ ზალდასტანიშვილების ქ. №7

ს.კ №01.10.15.006.060

ექსპლიკაცია:
Explication:

- მიწის ნაკვეთის საზღვარი
- ბეტონი
- ბლოკი
- ტიხარი
- ერთფრთიანი კარი
- ერთფრთიანი კარი ზღურბლით
- ორფრთიანი კარი
- ორფრთიანი კარი ზღურბლით

შენიშვნა:
Notes:

1. ნახაზზე ზომები მოცემულია სანიმებრებში.
2. ექსპლოატაციაში მიღებამდე პროექტში შესაძლებელია განხორციელდეს ცვლილებები.
3. ნახაზის ყველა ცვლილება მშენებლობის პროცესში მემთნხმებული უნდა იყოს პროექტის ავტორთან.

არქიტექტურული ნაწილი

პროექტის სტატუსი Drawing Status	შეს. თარიღი Date
სტადია პროექტი	

შემსრულებლები performers

თანამდებობა	სახელი,გვარი	ხელმოწერა
პრ. ავტორი	ლ.ბაირამგვილი	
პრ. ავტორი	ლ. დოლიძე	
არქიტექტორი		
არქიტექტორი		
პიზეულიზაცია		

ნახაზის დასახელება
Drawing title

სართული -3.15 ნიშნულზე არქიტექტურული გეგმა

ინდექსი №: INDEX	ფურც. რაოდ. PAGES	ფურცლების ზომა
		A1

მასშტაბი:
1:100

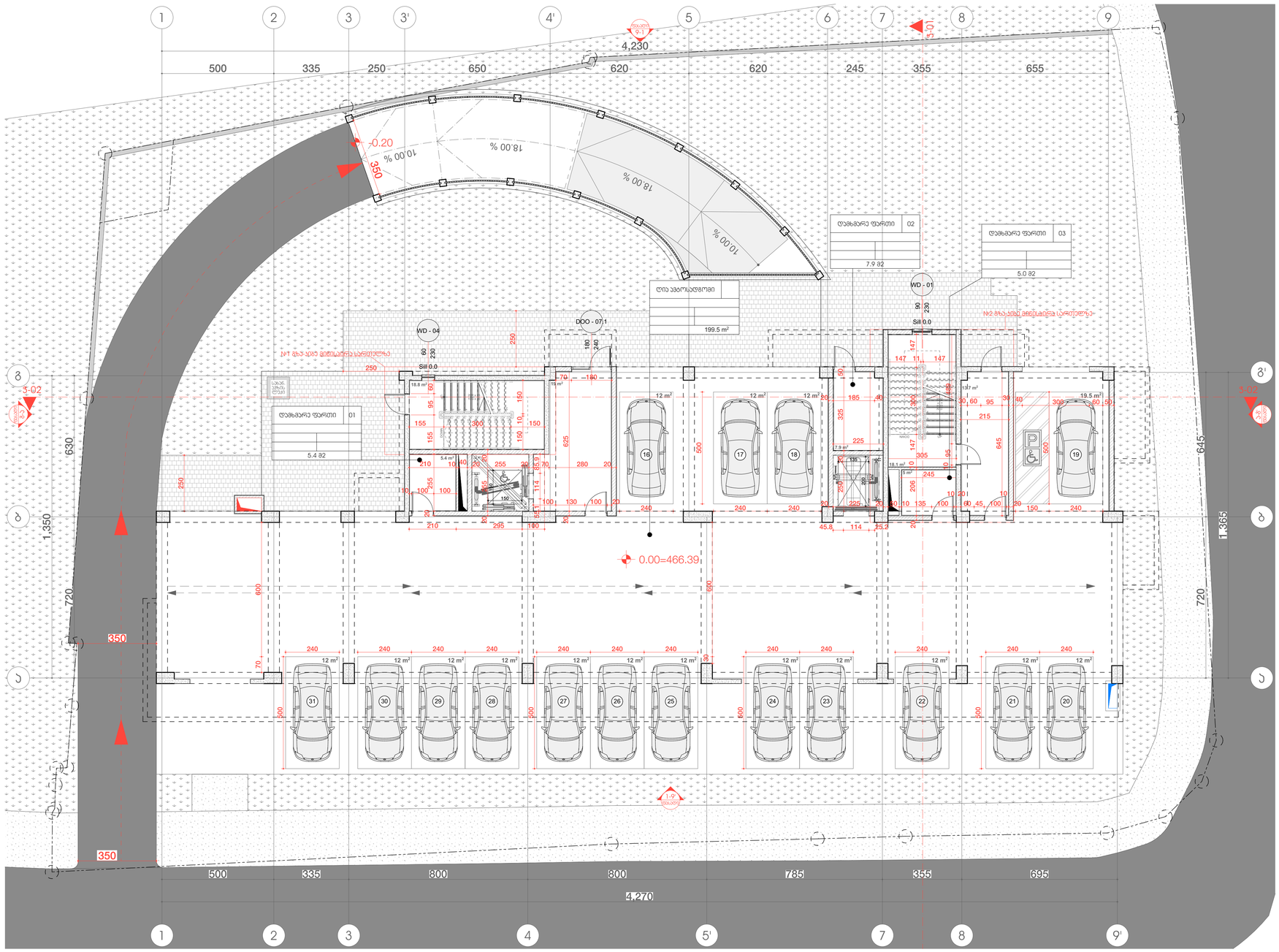

2024 წ

ორგანიზაცია
Company name

პროექტის დასახელება
Job Title

მრავალბინიანი საცხოვრებელი სახლი

მისამართი:
Address

თბილისი, ზურაბ და თეიმურაზ ზალღასბანიშვილების ქ. №7

ს.კ №01.10.15.006.060

ექსპლიკაცია:
Explication:

- მიწის ნაკვეთის საზღვარი
- ბეტონი
- ბლოკი
- ტიხარი
- ერთფრთიანი კარი
- ერთფრთიანი კარი ზღურბლით
- ორფრთიანი კარი
- ორფრთიანი კარი ზღურბლით

შენიშვნა:
Notes:

1. ნახაზზე ზომები მოყვანილია სანტიმეტრებში.
2. ექსპლოატაციაში მიღებულია პროექტით მესაკუთრეებისა განაცხადებზე ცვლილებები.
3. ნახაზის ყველა ცვლილება მშენებლობის პროცესში შეთანხმებული უნდა იყოს პროექტის ავტორთან.

არქიტექტურული ნაწილი

პროექტის სტადია Drawing Status	შეს. თარიღი Date
სტადია პროექტი	

შემსრულებლები
performers

თანამდებობა	სახელი,გვარი	ხელმოწერა
პრ. ავტორი	ლ.ბაირამბეგოვილი	
პრ. ავტორი	ლ. ლორთქი	
არქიტექტორი		
არქიტექტორი		
ვიზუალიზაცია		

ნახაზის დასახელება
Drawing title

სართული 0.00 ნიშნულზე არქიტექტურული გეგმა

ინდექსი № INDEX	ფურც. რაოდ. PAGES	ფურცლების ზომა
		A1

მასშტაბი:
1:100

2024 წ

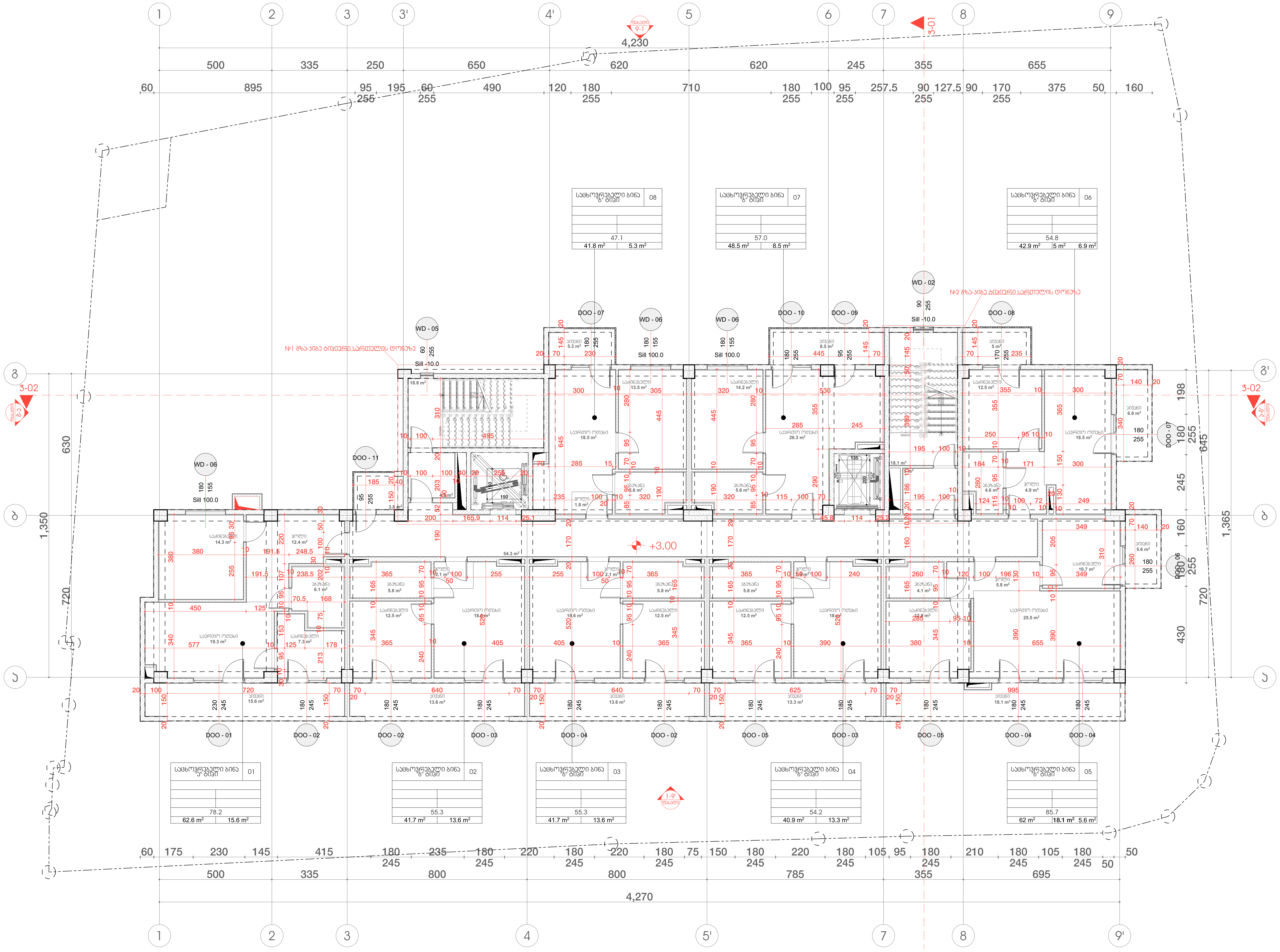

ორგანიზაცია
Company name

პროექტის დასახელება
Job Title

მრავალბინიანი საცხოვრებელი სახლი

მისამართი:
Address

თბილისი, ზურაბ და თეიმურაზ ზალდასტანიშვილების ქ. №7

ს.კ №01.10.15.006.060

ექსპლიკაცია:
Explication:

- მიწის ნაკვეთის საზღვარი
- ბეტონი
- ბლოკი
- ტიხარი
- ერთფრთიანი კარი
- ერთფრთიანი კარი ზღურბლით
- ორფრთიანი კარი
- ორფრთიანი კარი ზღურბლით

შენიშვნა:
Notes:

1. ნახაზზე ზომები მოცემულია სანტიმეტრებში.
2. ექსპლოატაციაში მიღებამდე პროექტში შესაძლებელია განხორციელდეს ცვლილებები.
3. ნახაზის ყველა ცვლილება მშენებლობის პროცესში შეთანხმებული უნდა იყოს პროექტის ავტორთან.

არქიტექტურული ნაწილი

პროექტის სტატუსი Drawing Status	შეს. თარიღი Date
სტადია პროექტი	

შემსრულებლები
performers

თანამდებობა	სახელი.გვარი	ხელმოწერა
პრ. ავტორი	დ.ბაირამაშვილი	
პრ. ავტორი	ლ. დოლიძე	
არქიტექტორი		
არქიტექტორი		
ვიზუალიზაცია		

ნახაზის დასახელება
Drawing title

სართული +3.00 ნიშნულზე არქიტექტურული გეგმა

ინდექსი № INDEX	ფურც. რაოდ. PAGES	ფურცლის ზომა
		A1

მასშტაბი: 1:100

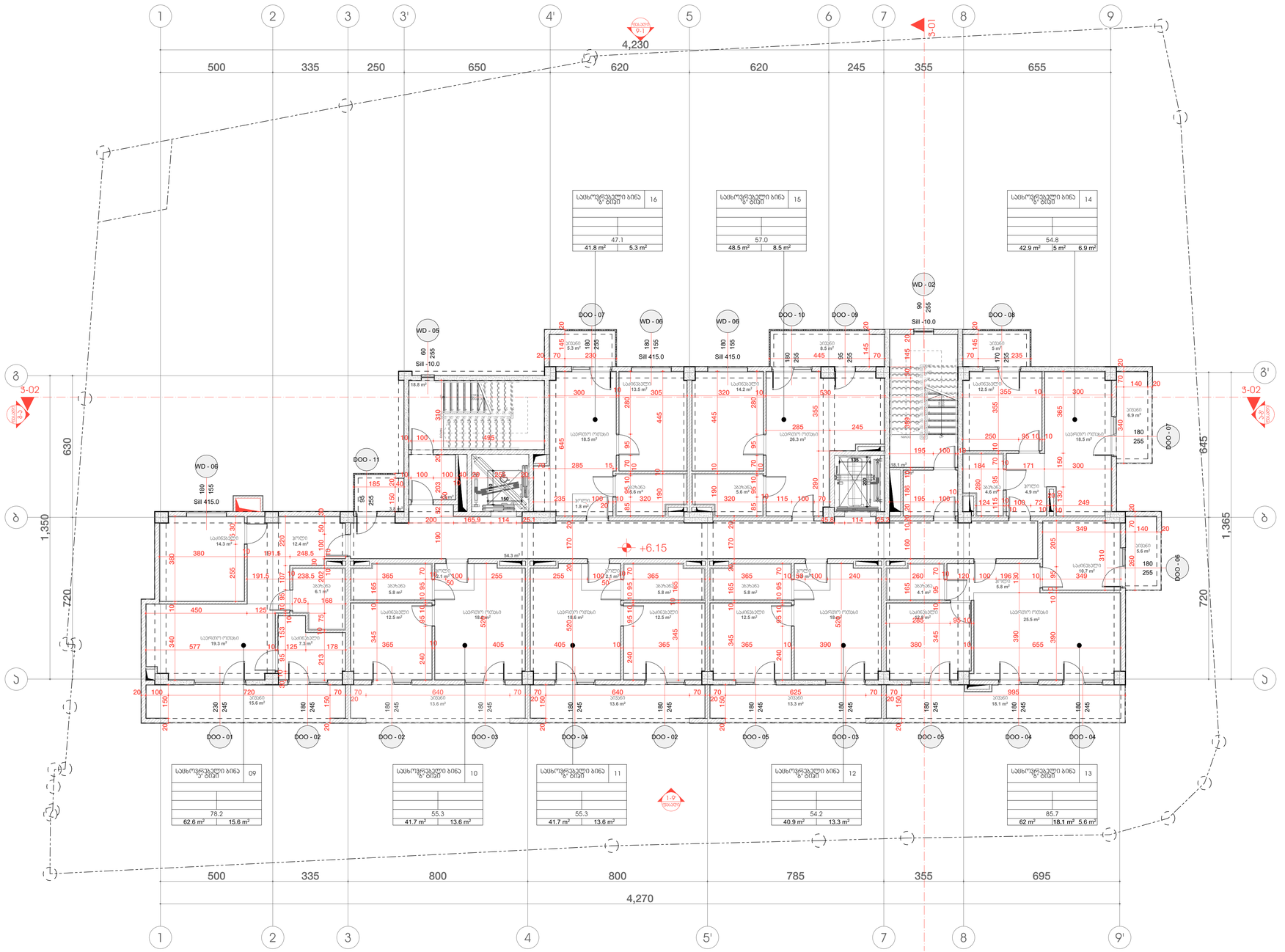
1
2
3
3'
4'
5
6
7
8
9
4,230
500
335
250
650
620
620
245
355
655
3-01
3-02
1,350
720
630
645
1,365
+6.15
WD - 01
WD - 02
WD - 04
WD - 05
WD - 06
DOO - 01
DOO - 02
DOO - 03
DOO - 04
DOO - 05
DOO - 06
DOO - 07
DOO - 08
DOO - 09
DOO - 10
DOO - 11
Sill -10.0
Sill 415.0
სამზარეულო
სააბაზანო
ჯიხური
სველი წერტილი
სააბაზანო
სველი წერტილი
სამზარეულო
სააბაზანო
სველი წერტილი
სამზარეულო
სააბაზანო
სველი წერტილი
სამზარეულო

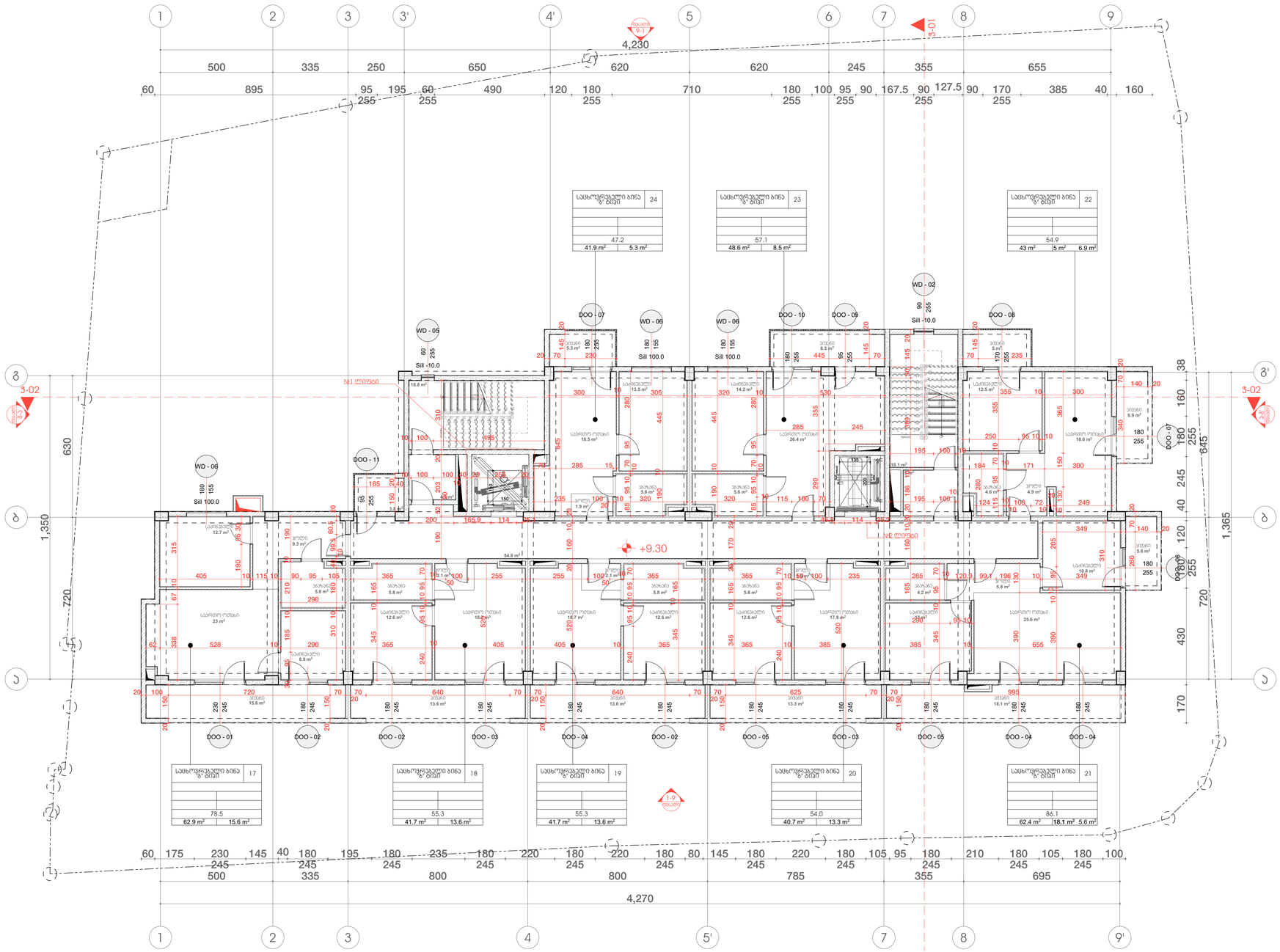

2024 წ

ორგანიზაცია
Company name

პროექტის დასახელება
Job Title

მრავალბინიანი საცხოვრებელი სახლი

მისამართი:
Address

თბილისი, ზურაბ და თეიმურაზ ზალღასბანიშვილების ქ. №7

ს.კ №01.10.15.006.060

ექსპლიკაცია:
Explication:

- მიწის ნაკვეთის საზღვარი
- ბეტონი
- ბლოკი
- ტიხარი
- ერთფრთიანი კარი
- ერთფრთიანი კარი ზღურბლით
- ორფრთიანი კარი
- ორფრთიანი კარი ზღურბლით

შენიშვნა:
Notes:

1. ნახაზზე ზომები მოცემულია სანტიმეტრებში.
2. პასკლოებამდე მიუსაბამდე პროექტი გასაკეთებელია განხორციელდეს ცვლილებები.
3. ნახაზის ყველა ცვლილება მშენებლობის პროცესში შეთანხმებული უნდა იყოს პროექტის ავტორთან.

არქიტექტურული ნაწილი

პროექტის სტატუსი Drawing Status	შეს. თარიღი Date
სტადია პროექტი	

შემსრულებლები
performers

თანამდებობა	სახელი,გვარი	ხელმოწერა
პრ. ავტორი	ლ.ბაირამბეგოვილი	
პრ. ავტორი	ლ. დოლიძე	
არქიტექტორი		
არქიტექტორი		
ვიზუალიზაცია		

ნახაზის დასახელება
Drawing title

სართული +9.30 ნიშნულზე არქიტექტურული გეგმა

| ინდექსი №
INDEX | ფურც. რაოდ.
PAGES | ფურცლების ზომა |
|---|---|---|
| | | A1 |

მასშტაბი:
1:100

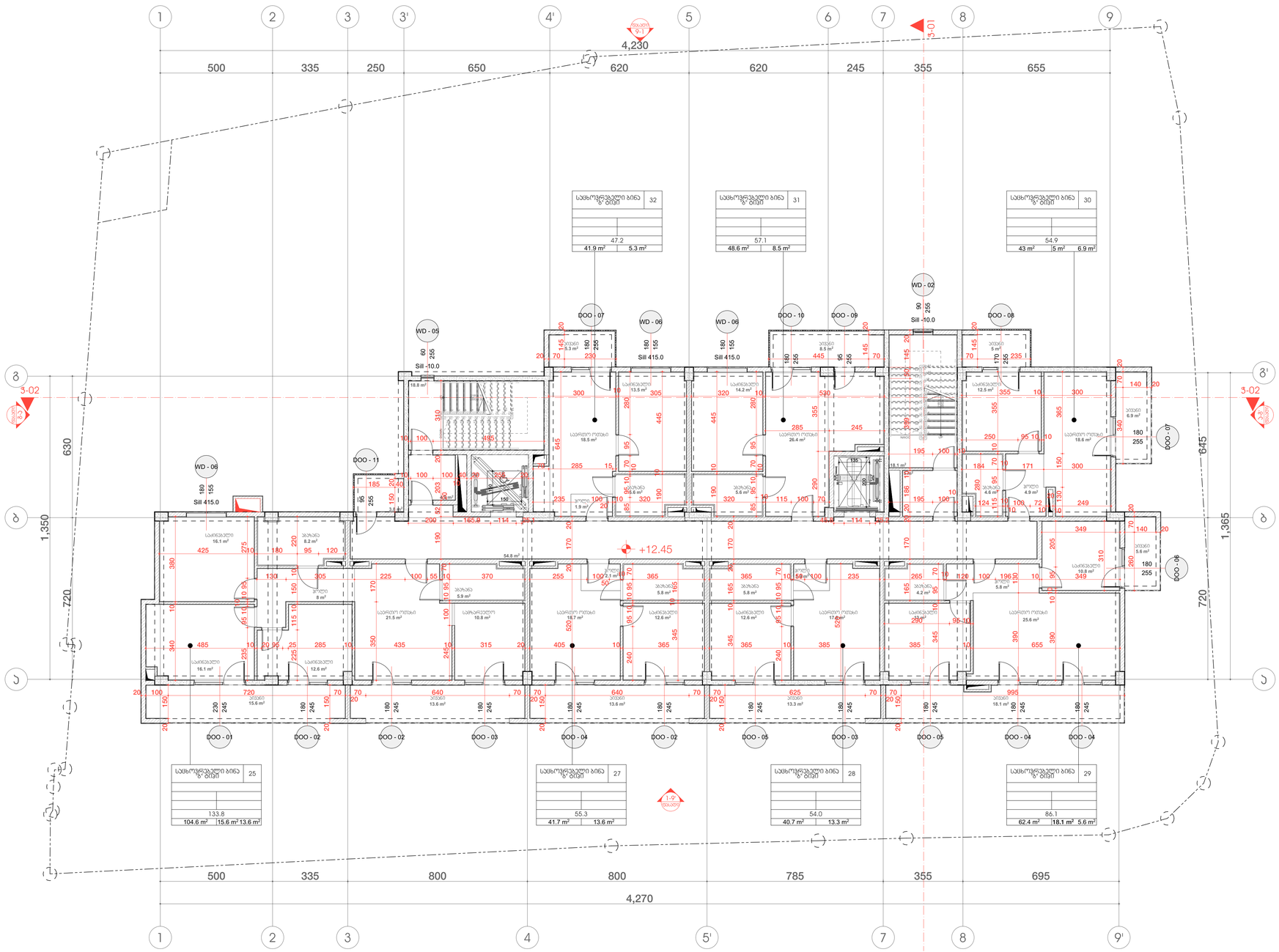

2024 წ

ორგანიზაცია
Company name

პროექტის დასახელება
Job Title

მრავალბინიანი საცხოვრებელი სახლი

მისამართი:
Address

თბილისი, ზურაბ და თეიმურაზ ზალღასბანიშვილების ქ. №7

ს.კ №01.10.15.006.060

განმარტებები:
Explication:

- მიწის ნაკვეთის საზღვარი
- ბეტონი
- ბლოკი
- ტიხარი
- ერთფრთიანი კარი
- ერთფრთიანი კარი ზღურბლით
- ორფრთიანი კარი
- ორფრთიანი კარი ზღურბლით

შენიშვნა:
Notes:

1. ნახაზზე ზომები მოცემულია სანტიმეტრებში.
2. ქანაობადი მიმართულება მიეთითება პროექტში მესაკეთებელია განხორციელდეს ცვლილებები.
3. ნახაზის ყველა ცვლილება მშენებლობის პროცესში შეთანხმებული უნდა იყოს პროექტის ავტორთან.

არქიტექტურული ნაწილი

პროექტის სტატუსი Drawing Status	შეს. თარიღი Date
სტადია პროექტი	

შემსრულებლები
performers

თანამდებობა	სახელი,გვარი	ხელმოწერა
პრ. ხელმძღვანელი	დ.ბარამაშვილი	
პრ. ხელმძღვანელი	ლ. დოლიძე	
არქიტექტორი		
არქიტექტორი		
პრეზენტაცია		

ნახაზის დასახელება
Drawing title

სართული +12.45 ნიშნულზე არქიტექტურული გეგმა

ინდექსი № INDEX	ფურც. რაოდ. PAGES	ფურცლების ზომა
		A1

მასშტაბი:
1:100

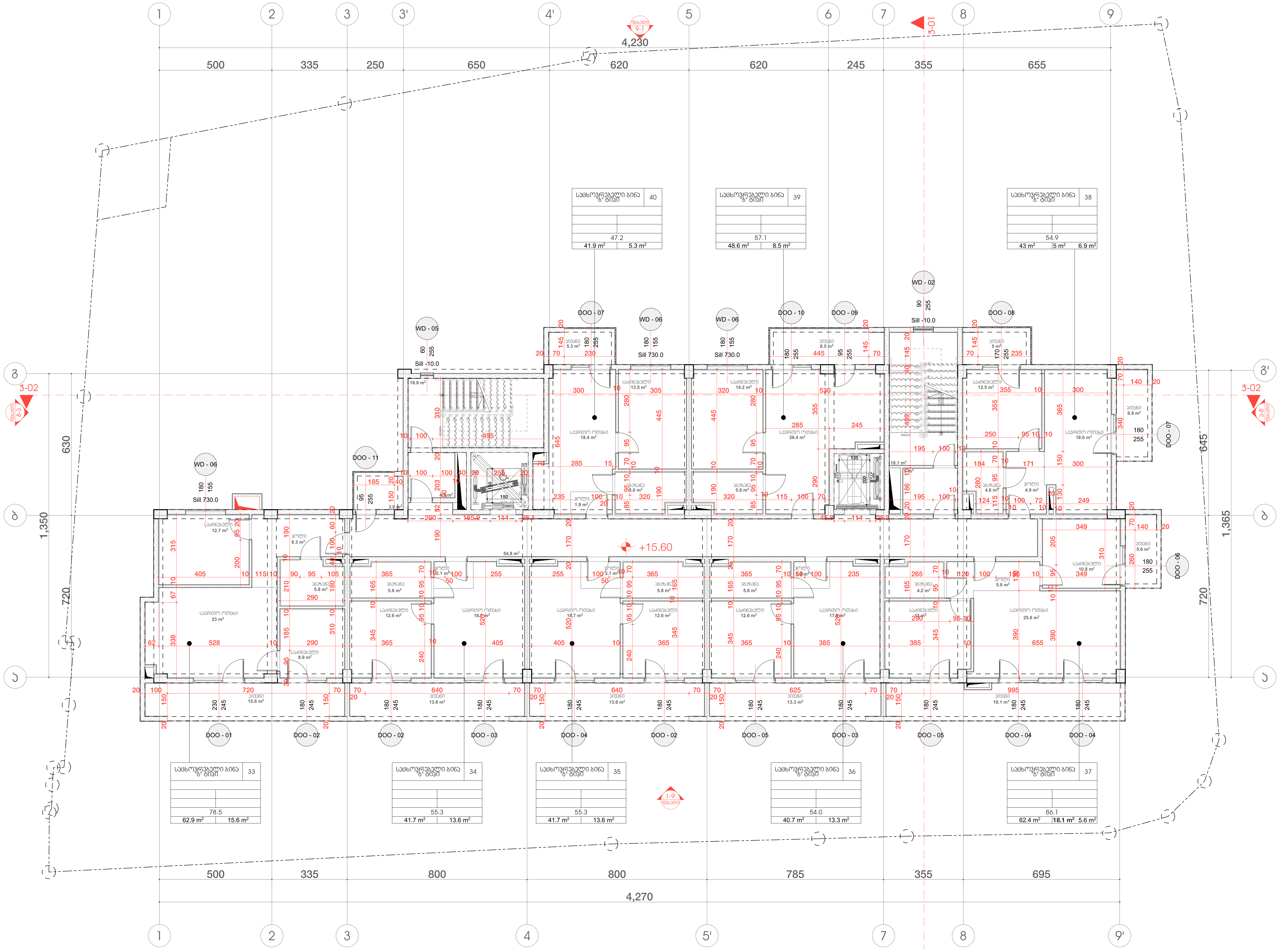

2024 წ

ორგანიზაცია
Company name

პროექტის დასახელება
Job Title

მრავალბინიანი საცხოვრებელი სახლი

მისამართი:
Address

თბილისი, ზურაბ და თეიმურაზ ზალდასტანიშვილების ქ. №7

ს.კ №01.10.15.006.060

ექსპლიკაცია:
Explication:

მიწის ნაკვეთის საზღვარი

ბეტონი
ბლოკი
ტიხარი

ერთფრთიანი კარი
ერთფრთიანი კარი ზღურბლით
ორფრთიანი კარი
ორფრთიანი კარი ზღურბლით

შენიშვნა:
Notes:

1. ნახაზზე ზომები მოცემულია სანტიმეტრებში.
2. ექსპლოატაციაში მიღებამდე პროექტში შესაძლებელია განხორციელდეს ცვლილებები.
3. ნახაზის ყველა ცვლილება მშენებლობის პროცესში შეთანხმებული უნდა იყოს პროექტის ავტორთან.

არქიტექტურული ნაწილი

პროექტის სტატუსი Drawing Status	შეს. თარიღი Date
სტადია პროექტი	

შემსრულებლები
performers

თანამდებობა	სახელი.გვარი	ხელმოწერა
პრ. ავტორი	დ.ბაირამაშვილი	
პრ. ავტორი	ლ. დოლიძე	
არქიტექტორი		
არქიტექტორი		
ვიზუალიზაცია		

ნახაზის დასახელება
Drawing title

სართული +15.60 ნიშნულზე არქიტექტურული გეგმა

ინდექსი № INDEX	ფურც. რაოდ. PAGES	ფურცელის ზომა
		A1

მასშტაბი:
1:100

2024 ნ

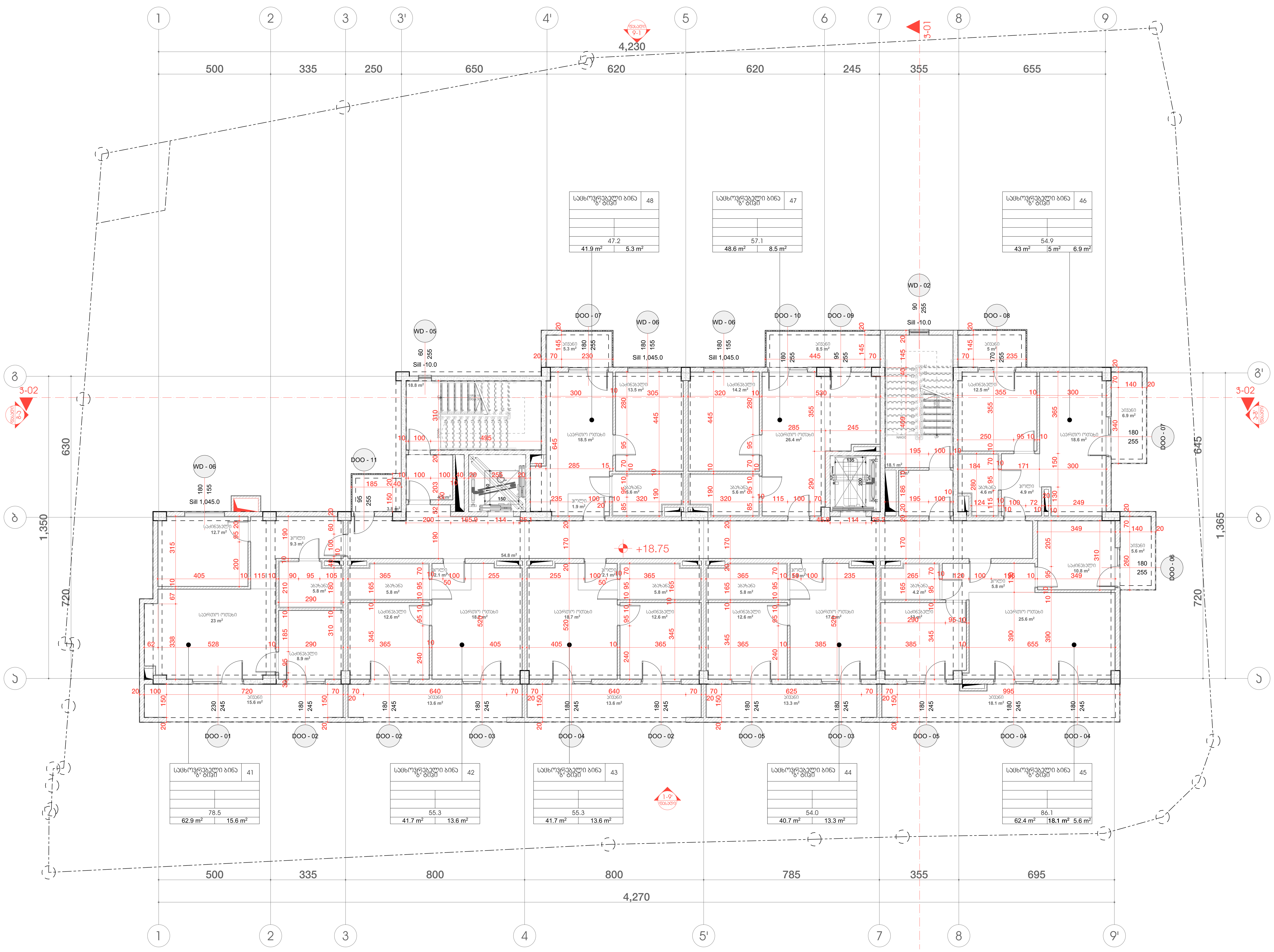

ორგანიზაცია
Company name

პროექტის დასახელება
Job Title

მრავალბინიანი საცხოვრებელი სახლი

მისამართი:
Address

თბილისი, ზურაბ და თეიმურაზ ზალდასტანიშვილების ქ. №7

ს.კ №01.10.15.006.060

ექსპლიკაცია:
Explication:

- მიწის ნაკვეთის საზღვარი
- ბეტონი
- ბლოკი
- ტიხარი
- ერთფრთიანი კარი
- ერთფრთიანი კარი ზღურბლით
- ორფრთიანი კარი
- ორფრთიანი კარი ზღურბლით

შენიშვნა:
Notes:

1. ნახაზზე ზომები მოცემულია სანტიმეტრებში.
2. ექსპლოატაციაში მიღებამდე პროექტში შესაძლებელია განხორციელდეს ცვლილებები.
3. ნახაზის ყველა ცვლილება მშენებლობის პროცესში შეთანხმებული უნდა იყოს პროექტის ავტორთან.

არქიტექტურული ნაწილი

პროექტის სტატუსი Drawing Status	შეს. თარიღი Date
სტადია პროექტი	

შემსრულებლები
performers

თანამდებობა	სახელი.გვარი	ხელმოწერა
პრ. ავტორი	დ.ბაირამაშვილი	
პრ. ავტორი	ლ. დოლიძე	
არქიტექტორი		
არქიტექტორი		
ვიზუალიზაცია		

ნახაზის დასახელება
Drawing title

სართული +18.75 ნიშნულზე არქიტექტურული გეგმა

ინდექსი № INDEX	ფურც. რაოდ. PAGES	ფურცლის ზომა
		A1

მასშტაბი: 1:100

2024 წ

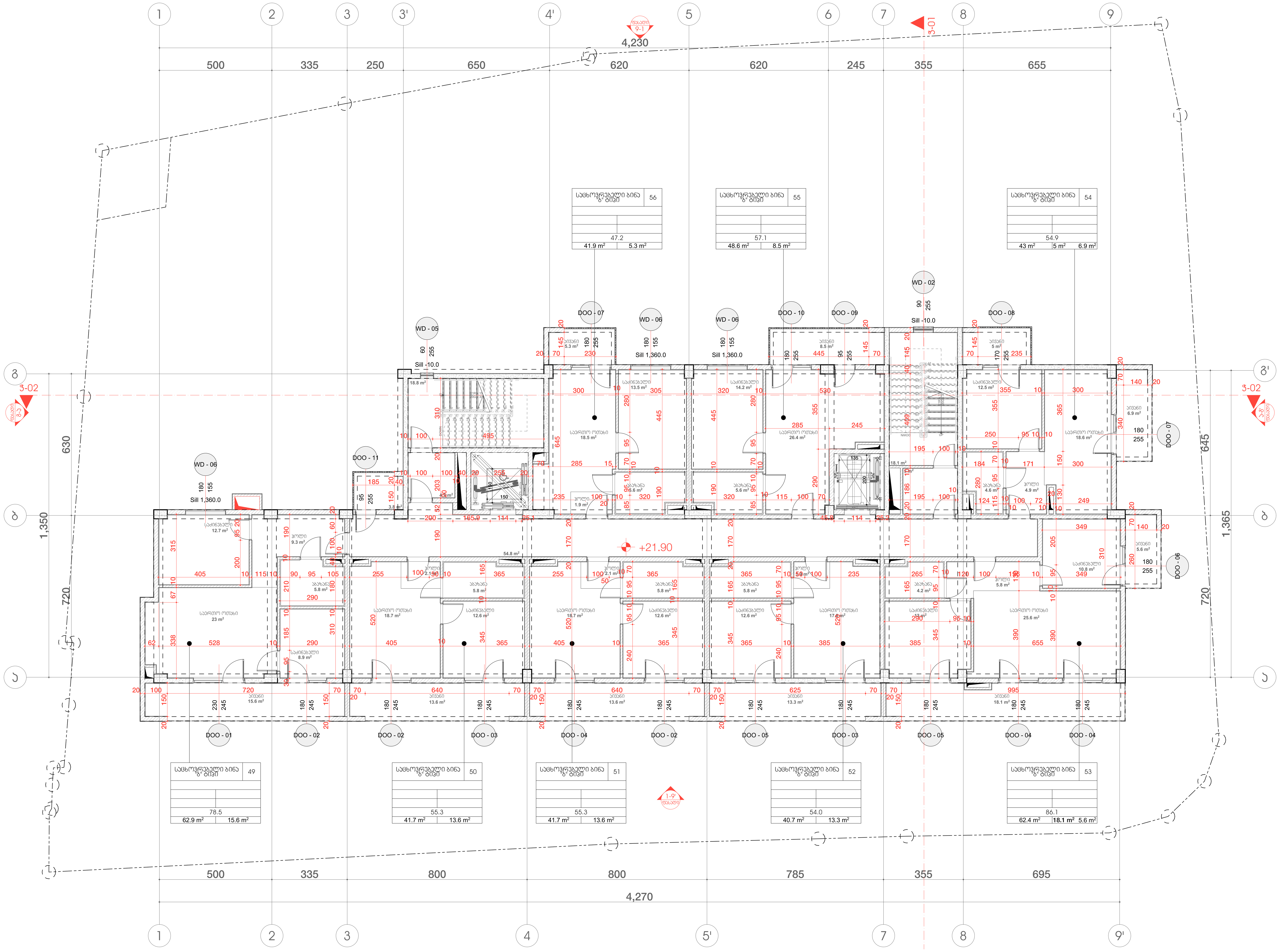

ორგანიზაცია
Company name

პროექტის დასახელება
Job Title

მრავალბინიანი საცხოვრებელი სახლი

მისამართი:
Address

თბილისი, ზურაბ და თეიმურაზ ზალდასტანიშვილების ქ. №7

ს.კ №01.10.15.006.060

ექსპლიკაცია:
Explication:

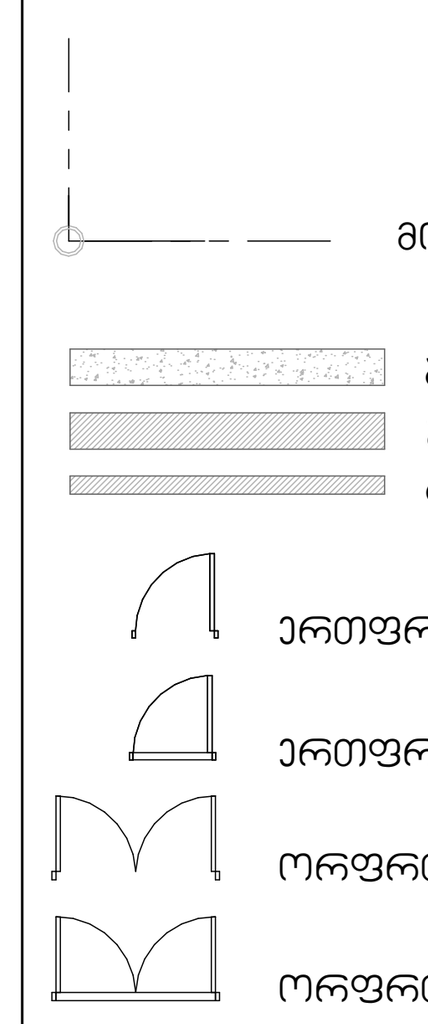

შენიშვნა:
Notes:

1. ნახაზზე ზომები მოცემულია სანტიმეტრებში.
2. ექსპლოატაციაში მიღებამდე პროექტში შესაძლებელია განხორციელდეს ცვლილებები.
3. ნახაზის ყველა ცვლილება მშენებლობის პროცესში შეთანხმებული უნდა იყოს პროექტის ავტორთან.

არქიტექტურული ნაწილი

პროექტის სტატუსი Drawing Status	შეს. თარიღი Date
სტადია პროექტი	

შემსრულებლები
performers

თანამდებობა	სახელი.გვარი	ხელმოწერა
პრ. ავტორი	დ.ბაირამაშვილი	
პრ. ავტორი	ლ. დოლიძე	
არქიტექტორი		
არქიტექტორი		
ვიზუალიზაცია		

ნახაზის დასახელება
Drawing title

სართული +21.90 ნიშნულზე არქიტექტურული გეგმა

ინდექსი № INDEX	ფურც. რაოდ. PAGES	ფურცელის ზომა
		A1

მასშტაბი: 1:100

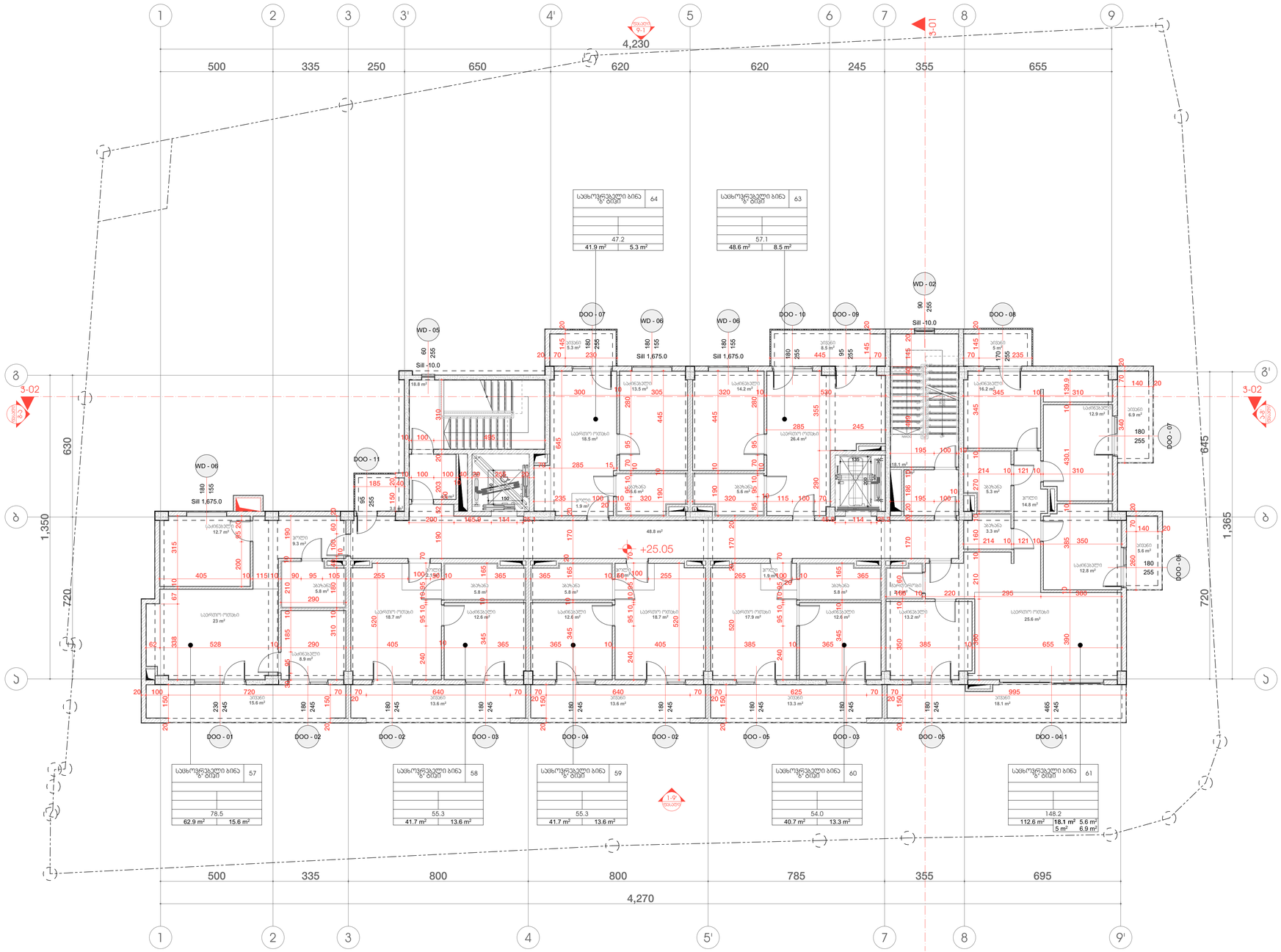
1
2
3
3'
4'
5
6
7
8
9
4,230
500
335
250
650
620
620
245
355
655
3-01
3-02
1,350
630
720
1,365
645
+25.05
48.8 m²
WD - 05
WD - 06
WD - 09
WD - 02
DOO - 07
DOO - 11
DOO - 10
DOO - 09
DOO - 08
DOO - 01
DOO - 02
DOO - 03
DOO - 04
DOO - 04'
DOO - 05
Sill -10.0
Sill 1,675.0
სააბაზანო 5.3 m²
სააბაზანო 8.5 m²
სააბაზანო 14.2 m²
სააბაზანო 13.5 m²
სააბაზანო 16.2 m²
სააბაზანო 12.9 m²
სააბაზანო 6.9 m²
სააბაზანო 18.5 m²
სააბაზანო 26.4 m²
სააბაზანო 5.6 m²
სააბაზანო 5.3 m²
სააბაზანო 3.3 m²
სააბაზანო 14.8 m²
სააბაზანო 12.7 m²
სააბაზანო 9.3 m²
სააბაზანო 1.9 m²
სააბაზანო 5.8 m²
სააბაზანო 12.6 m²
სააბაზანო 18.7 m²
სააბაზანო 17.9 m²
სააბაზანო 13.2 m²
სააბაზანო 25.6 m²
სააბაზანო 23 m²
სააბაზანო 8.9 m²
სააბაზანო 15.6 m²
სააბაზანო 13.6 m²
სააბაზანო 13.3 m²
სააბაზანო 18.1 m²
სააბაზანო 12.8 m²
სააბაზანო 5.6 m²
სააბაზანო 1.9 m²
სააბაზანო 18.8 m²
სააბაზანო 5.3 m²
სააბაზანო 5.6 m²
სააბაზანო 3.3 m²
სააბაზანო 5 m²
სააბაზანო 6.9 m²
სააბაზანო 12.9 m²
სააბაზანო 14.8 m²
სააბაზანო 5.6 m²
სააბაზანო 18.1 m²
სააბაზანო 5.6 m²
სააბაზანო 6.9 m²
სააბაზანო 12

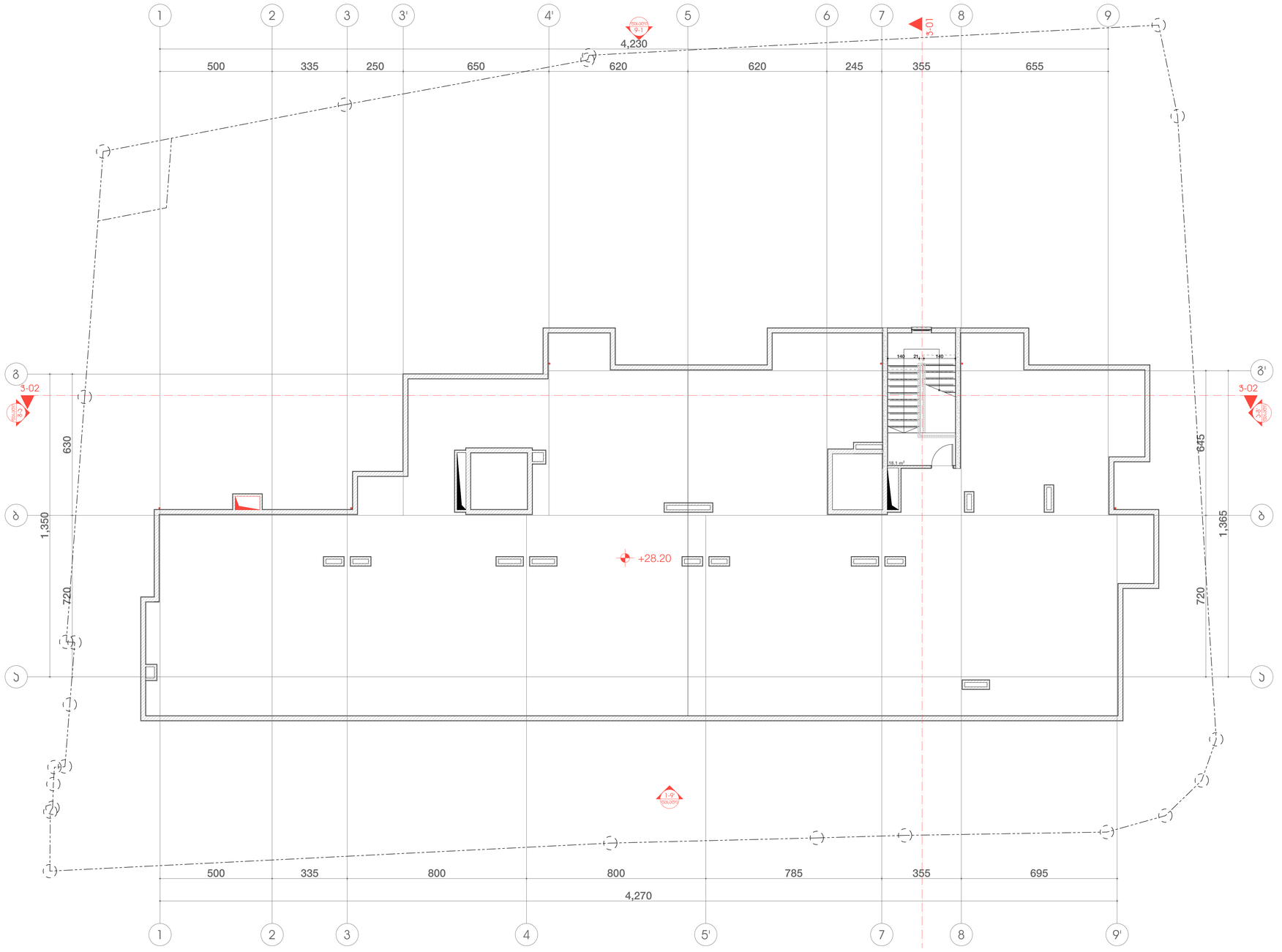

2024 წ

ორგანიზაცია
Company name

პროექტის დასახელება
Job Title

მრავალბინიანი საცხოვრებელი სახლი

მისამართი:
Address

თბილისი, ზურაბ და თეიმურაზ ზალდასტანიშვილების ქ. №7

ს.კ №01.10.15.006.060

ექსპლიკაცია:
Explication:

- მიწის ნაკვეთის საზღვარი
- ბეტონი
- ბლოკი
- ტიხარი
- ერთფრთიანი კარი
- ერთფრთიანი კარი ხტორგლით
- ორფრთიანი კარი
- ორფრთიანი კარი ხტორგლით

შენიშვნა:
Notes:

1. ნახაზზე ზომები მოცემულია სანტიმეტრებში.
2. ექსპლუატაციაში მიღებამდე პროექტში მნიშვნელობა განხორციელდეს ცვლილებები.
3. ნახაზის ყველა ცვლილება მშენებლობის პროცესში შეთანხმებული უნდა იყოს პროექტის ავტორთან.

არქიტექტურული ნაწილი

პროექტის სტატუსი Drawing Status	მს. თარიღი Date
სტადია პროექტი	

შემსრულებლები
performers

თანამდებობა	სახელი,გვარი	ხელმოწერა
პრ. ავტორი	დ.ბაირამგვილი	
პრ. ავტორი	ლ. დოლიძე	
არქიტექტორი		
არქიტექტორი		
ვიზუალიზაცია		

ნახაზის დასახელება
Drawing title

სართული +28.20 ნიშნულზე არქიტექტურული გეგმა

| ინდექსი №
INDEX | ფურც. რაოდ.
PAGES | ფურცლების ზომა |
|---|---|---|
| | | A1 |

მასშტაბი:
1:100

2024 წ

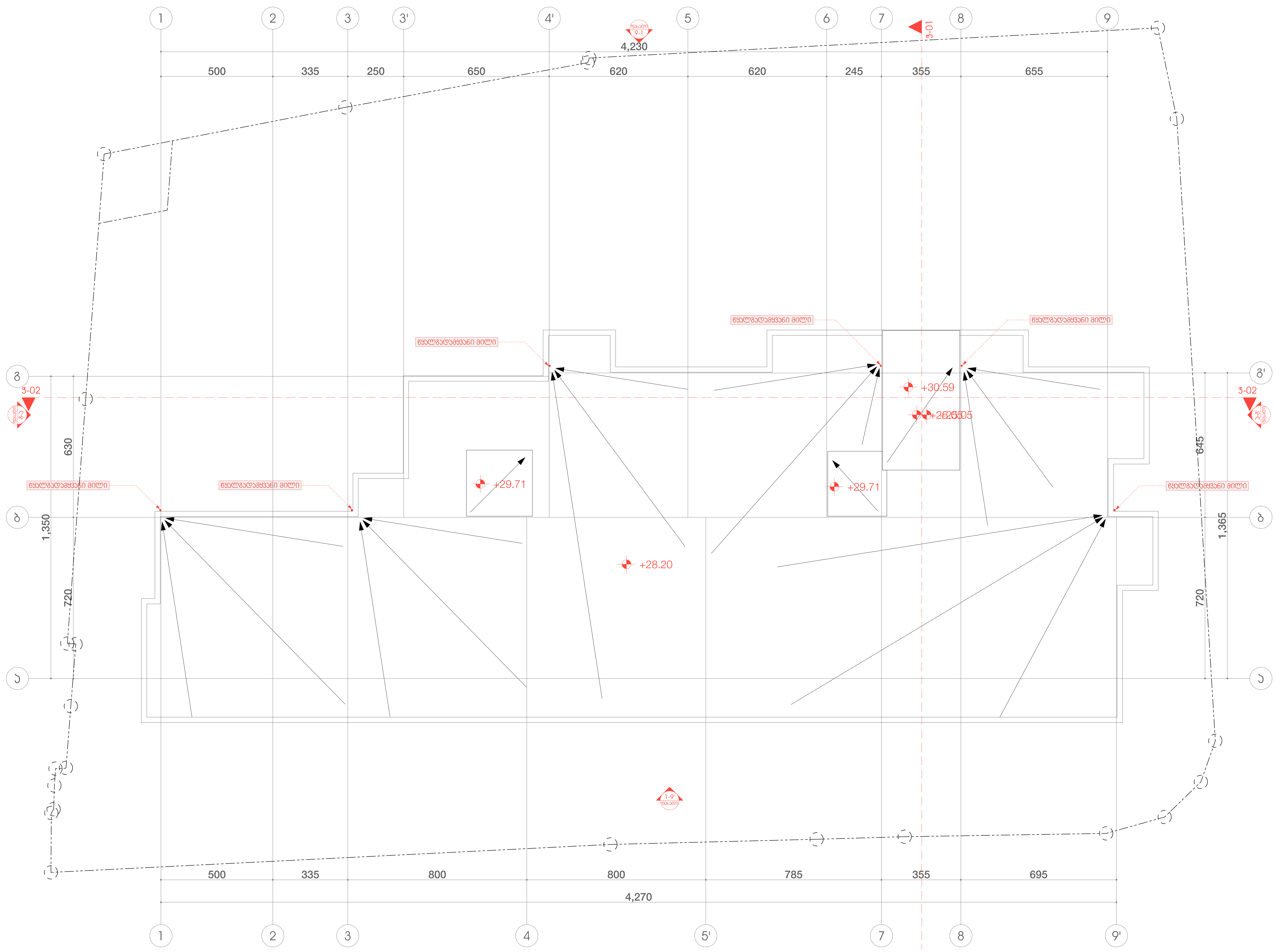

ორგანიზაცია
Company name

პროექტის დასახელება
Job Title

მრავალბინიანი საცხოვრებელი სახლი

მისამართი:
Address

თბილისი, ზურაბ და თეიმურაზ ზალდასტანიშვილების ქ. №7

ს.კ №01.10.15.006.060

ექსპლიკაცია:
Explication:

მიწის ნაკვეთის საზღვარი
ბეტონი
ბლოკი
ტიხარი
ერთფრთიანი კარი
ერთფრთიანი კარი ზღურბლით
ორფრთიანი კარი
ორფრთიანი კარი ზღურბლით

შენიშვნა:
Notes:

1. ნახაზზე ზომები მოცემულია სანტიმეტრებში.
2. ექსპლოატაციაში მიღებამდე პროექტში შესაძლებელია განხორციელდეს ცვლილებები.
3. ნახაზის ყველა ცვლილება მშენებლობის პროცესში შეთანხმებული უნდა იყოს პროექტის ავტორთან.

არქიტექტურული ნაწილი

პროექტის სტატუსი Drawing Status	შეს. თარიღი Date
სტადია პროექტი	

შემსრულებლები
performers

თანამდებობა	სახელი.გვარი	ხელმოწერა
პრ. ავტორი	დ.ბაირამაშვილი	
პრ. ავტორი	ლ. დოლიძე	
არქიტექტორი		
არქიტექტორი		
ვიზუალიზაცია		

ნახაზის დასახელება
Drawing title

სართული +30.59 ნიშნულზე არქიტექტურული გეგმა

ინდექსი № INDEX	ფურც. რაოდ. PAGES	ფურცლის ზომა
		A1

მასშტაბი: 1:100

მიწის საკონტროლო დონის განსაზღვრა

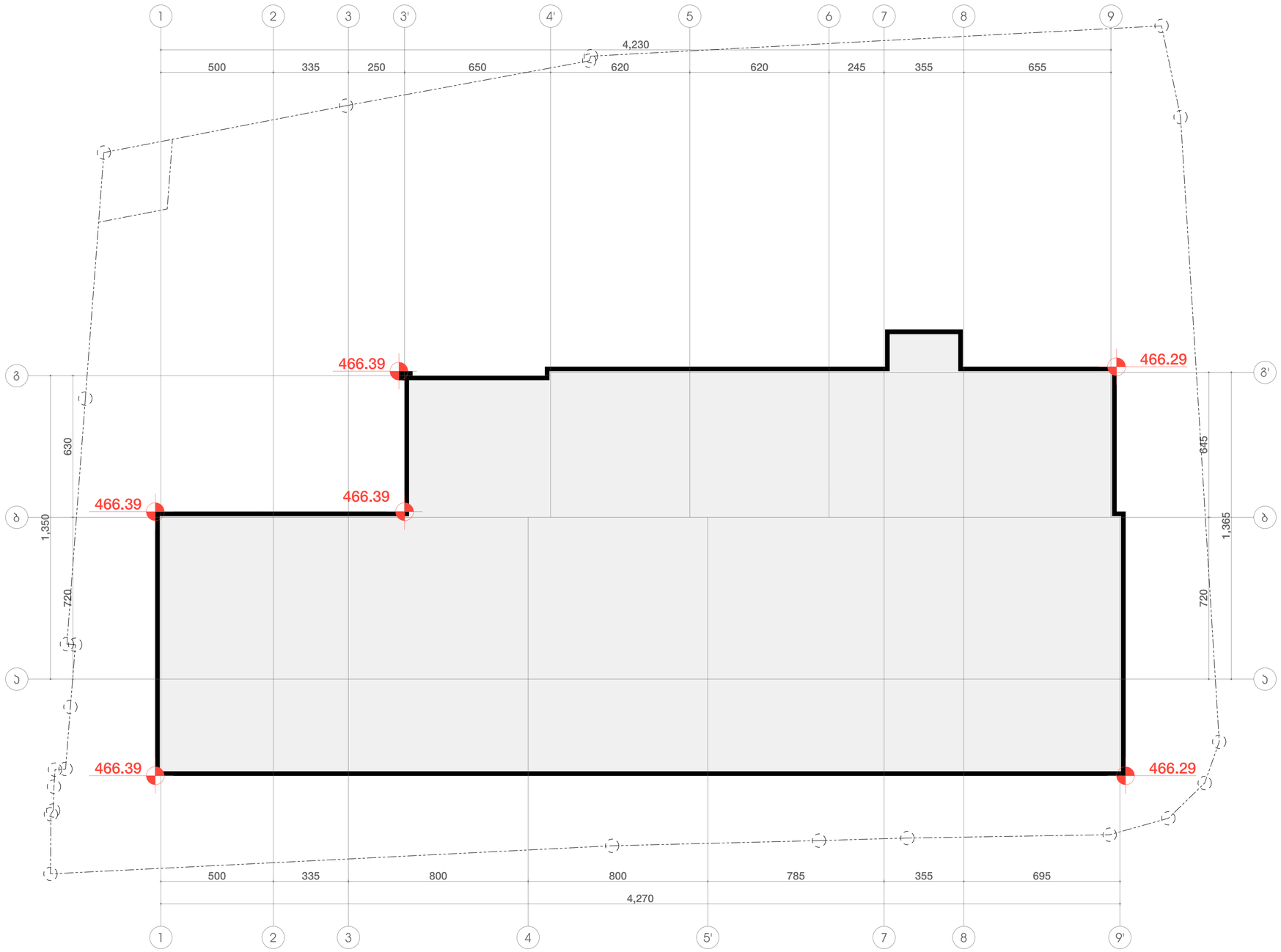

მიწის საკონტროლო დონე: (466.29+466.39+466.39+466.39+466.39+466.29):6=466.36

2024 წ

ორგანიზაცია
Company name

პროექტის დასახელება
Job Title

მრავალბინიანი საცხოვრებელი სახლი

მისამართი:
Address

თბილისი, ზურაბ და თეიმურაზ ზალდასტანიშვილების ქ. №7

ს.კ №01.10.15.006.060

ექსპლიკაცია:
Explication:

შენიშვნა:
Notes:

1. ნახაზზე ზომები მოცემულია სანტიმეტრებში.
2. ექსპლოატაციაში მიღებული პროექტში შესაძლებელია განხორციელდეს ცვლილებები.
3. ნახაზის ყველა ცვლილება მშენებლობის პროცესში შეთანხმებული უნდა იყოს პროექტის ავტორთან.

არქიტექტურული ნაწილი

პროექტის სტატუსი Drawing Status	შეს. თარიღი Date
სტადია პროექტი	

შემსრულებლები
performers

თანამდებობა	სახელი,გვარი	ხელმოწერა
პრ. ავტორი	დ.ბაირამბეგოვილი	
პრ. ავტორი	ლ. დოლიძე	
არქიტექტორი		
არქიტექტორი		
ვიზუალიზაცია		

ნახაზის დასახელება
Drawing title

მიწის დონის განსაზღვრა არქიტექტურა

ინდექსი № INDEX	ფურც. რაოდ. PAGES	ფურცლების ზომა
		A1

მასშტაბი:
1:100

0.00 ნიშნულზე არსებული ღიობების განშლა

S_1=322.3 S_2=190.3 $Y=S_2/S_1$=190.3/322.3= 0.59   0,00 ნიშნულზე ა/ს ღიობების პროცენტულობა შეადგენს 59%



2024 წ

ორგანიზაცია
Company name

პროექტის დასახელება
Job Title

მრავალბინიანი საცხოვრებელი სახლი

მისამართი:
Address

თბილისი, ზურაბ და თეიმურაზ ზალდასტანიშვილების ქ. №7

ს.კ №01.10.15.006.060

ექსპლიკაცია:
Explication:

შენიშვნა:
Notes:

1. ნახაზზე ზომები მოცემულია სანტიმეტრებში.
2. ექსპლოატაციაში მიღებამდე პროექტში შესაძლებელია განხორციელდეს ცვლილებები.
3. ნახაზის ყველა ცვლილება მშენებლობის პროცესში შეთანხმებული უნდა იყოს პროექტის ავტორთან.

არქიტექტურული ნაწილი

პროექტის სტატუსი Drawing Status	შეს. თარიღი Date
სტადია პროექტი	

შემსრულებლები
performers

თანამდებობა	სახელი.გვარი	ხელმოწერა
პრ. ავტორი	დ.ბაირამაშვილი	
პრ. ავტორი	ლ. დოლიძე	
არქიტექტორი		
არქიტექტორი		
ვიზუალიზაცია		

ნახაზის დასახელება
Drawing title

0.00 ნიშნულზე არსებული ღიობების განშლა

ინდექსი № INDEX	ფურც. რაოდ. PAGES	ფურცლის ზომა
		A1

მასშტაბი: 1:100

№1 გზა-კიბე ტიპიური სართულის დონეზე

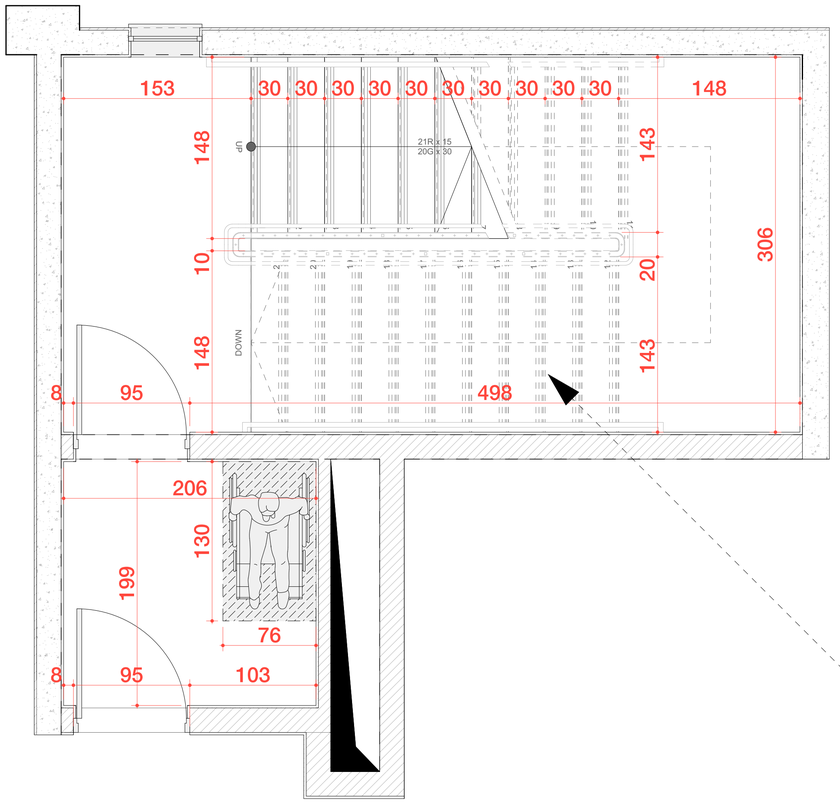

ხილვადი კონტრასტი კიბის საფეხურზე შიგა და გარე კიბეებზე

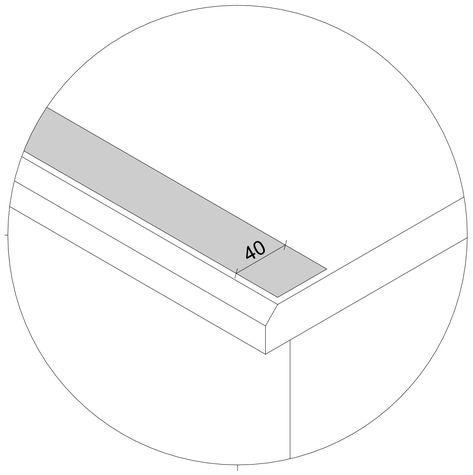

№1 გზა-კიბე მიწისპირა სართულის დონეზე

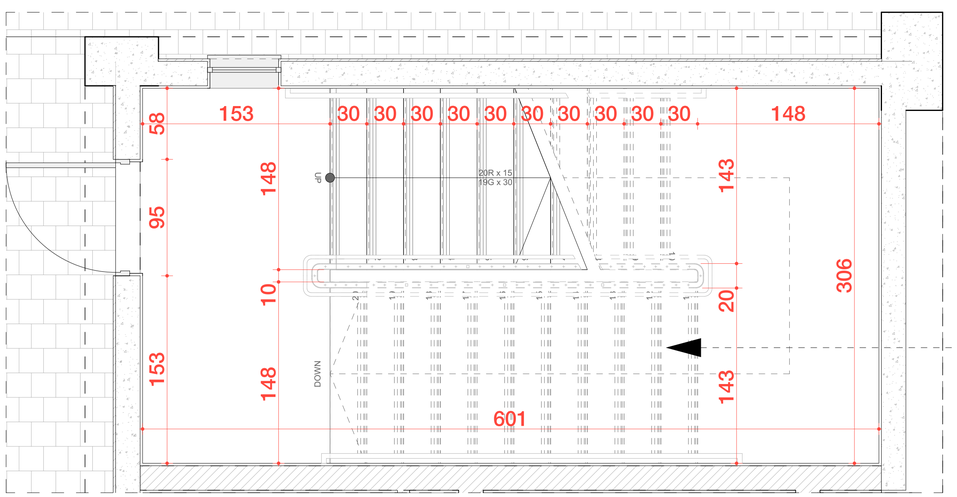

შენიშვნები:

1. [illegible] (და [illegible] [illegible]) [illegible] [illegible] [illegible] 40 [illegible] [illegible], [illegible] [illegible] [illegible] [illegible], [illegible] [illegible] [illegible]

№1 გზა-კიბე ტიპიური სართულის დონეზე

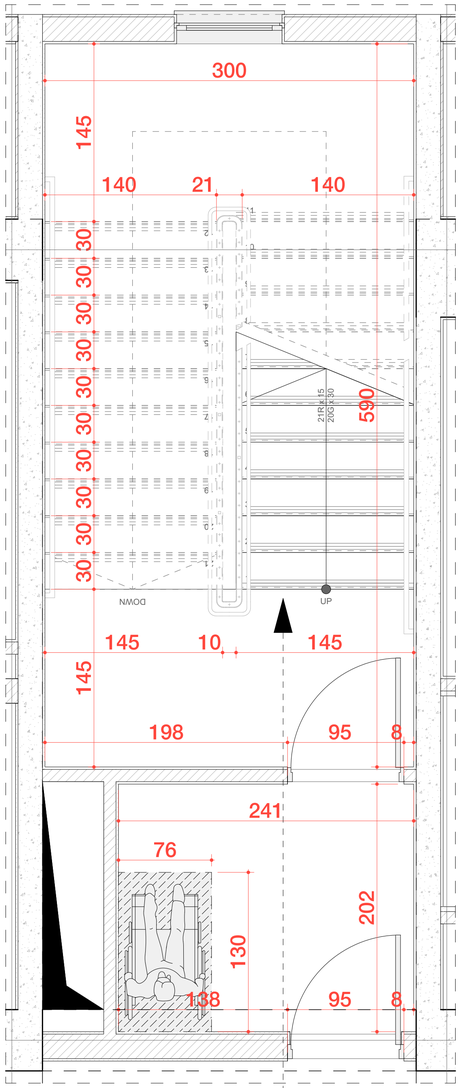

№1 გზა-კიბე მიწისპირა სართულის დონეზე

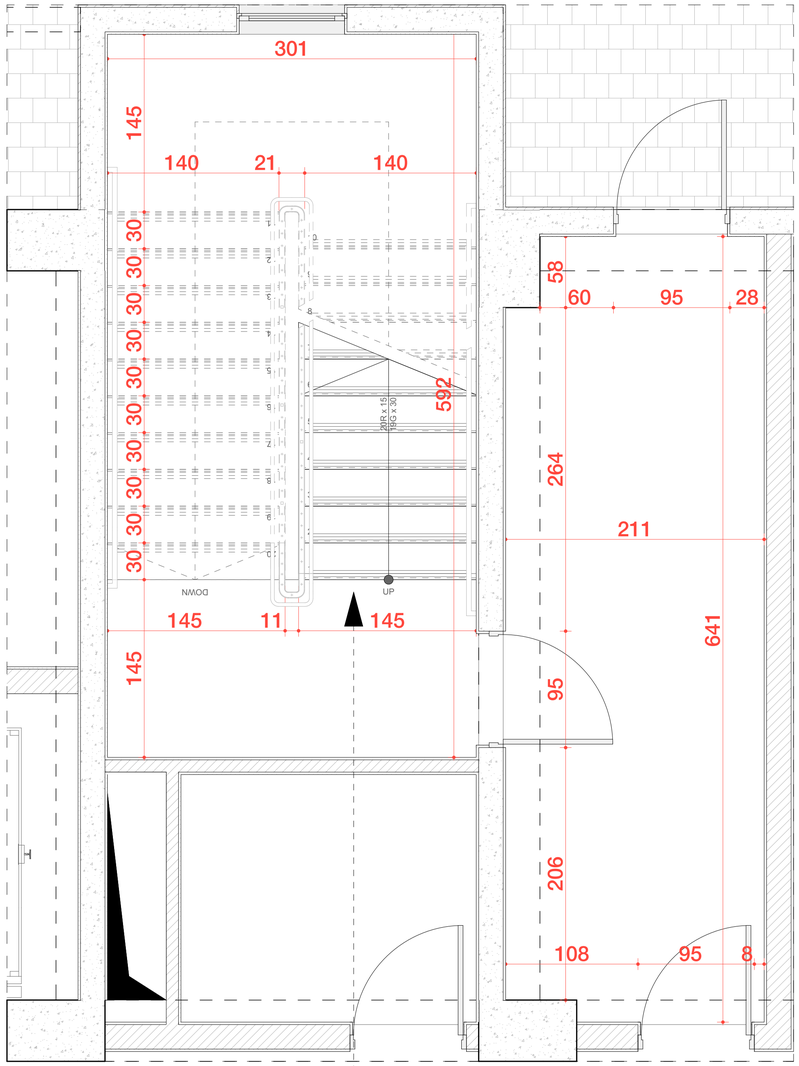

ხილვადი კონტრასტი კიბის საფეხურზე შიგა და გარე კიბეებზე

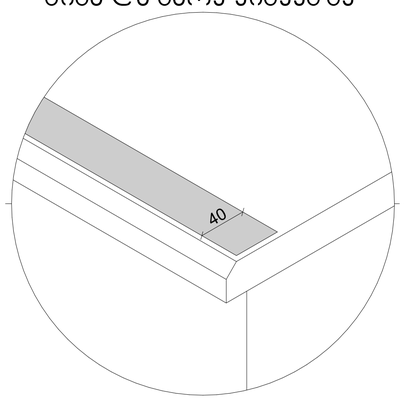

შენიშვნები:

1. [illegible] (ასე [illegible] [illegible]) [illegible] [illegible] [illegible] 40 [illegible] [illegible], [illegible] [illegible] [illegible], [illegible] [illegible] [illegible], [illegible] [illegible] [illegible], [illegible] [illegible] [illegible]

მოაჯირი

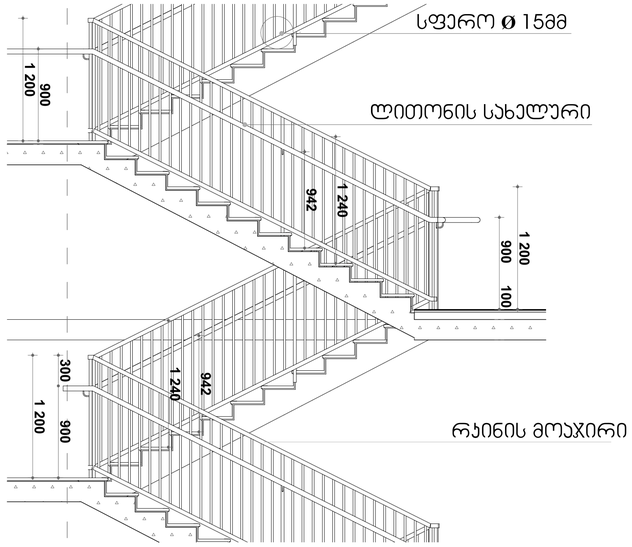

სახელური

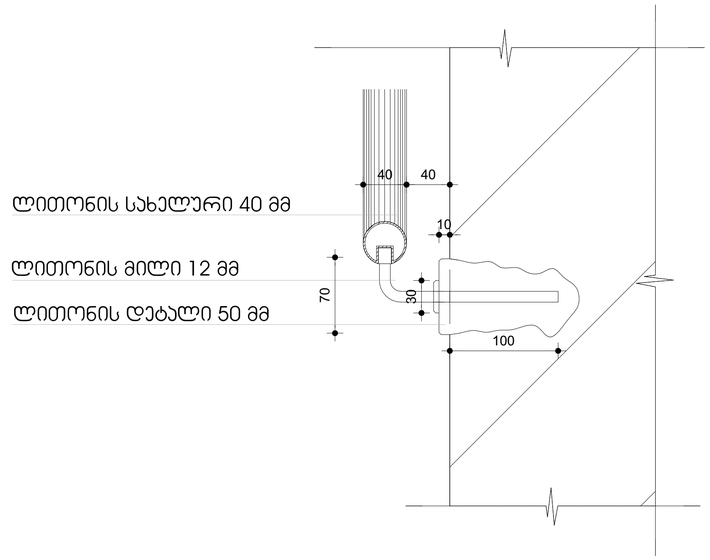

სახელური

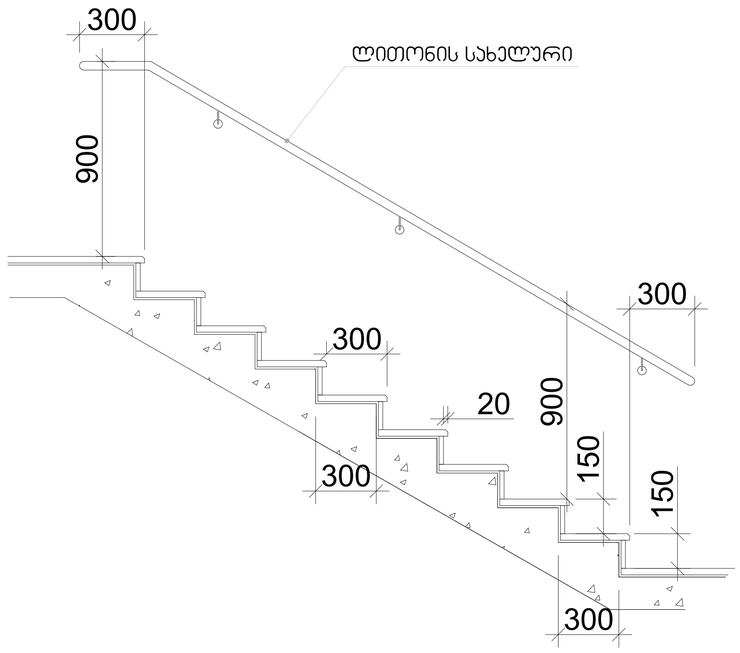

შენიშვნები:

1. [illegible] (მის [illegible] [illegible]) [illegible] [illegible] [illegible] 40 [illegible] [illegible], [illegible] [illegible] [illegible] [illegible], [illegible] [illegible] [illegible] [illegible], [illegible] [illegible] [illegible]

მინის მოაჯირი

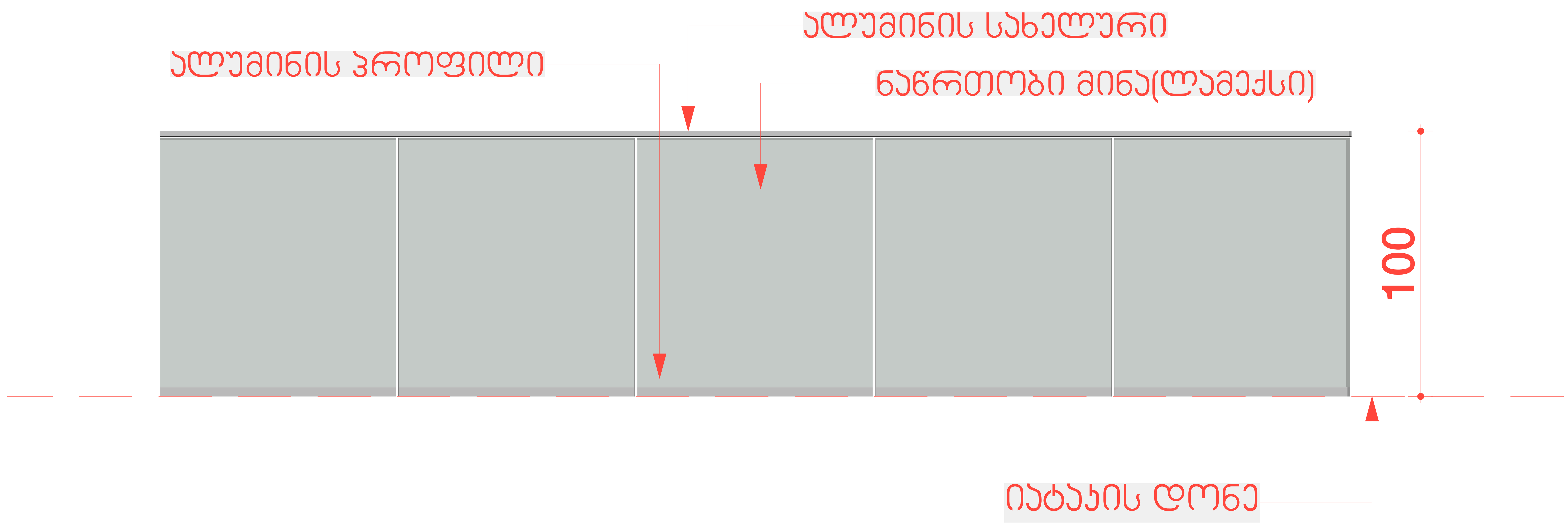

რკინის მოაჯირი

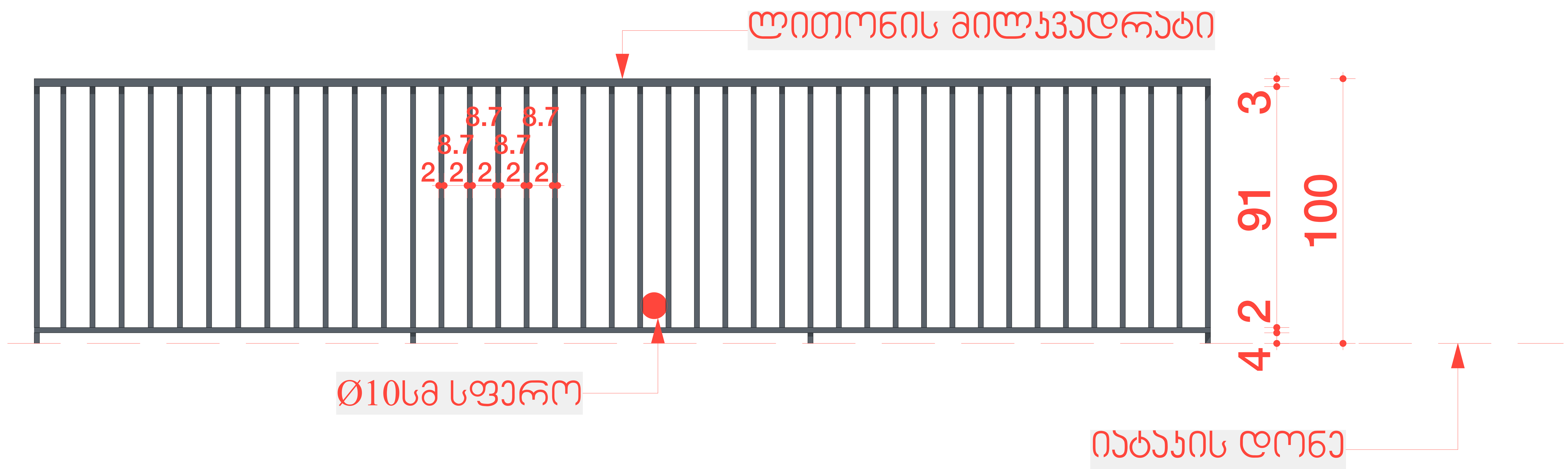

2024 წ

ორგანიზაცია
Company name

პროექტის დასახელება
Job Title

მრავალბინიანი საცხოვრებელი სახლი

მისამართი:
Address

თბილისი, ზურაბ და თეიმურაზ ხალდასტანიშვილების ქ. №7

ს.კ №01.10.15.006.060

ექსპლიკაცია:
Explication:

შენიშვნა:
Notes:

1. ნახაზზე ზომები მოცემულია სანტიმეტრებში.
2. ექსპლოატაციაში მიღებამდე პროექტში შესაძლებელია განხორციელდეს ცვლილებები.
3. ნახაზის ყველა ცვლილება მშენებლობის პროცესში შეთანხმებული უნდა იყოს პროექტის ავტორთან.

არქიტექტურული ნაწილი

პროექტის სტატუსი Drawing Status	შეს. თარიღი Date
სტადია პროექტი	

შემსრულებლები
performers

თანამდებობა	სახელი.გვარი	ხელმოწერა
პრ. ავტორი	დ.ბაირამაშვილი	
პრ. ავტორი	ლ. დოლიძე	
არქიტექტორი		
არქიტექტორი		
ვიზუალიზაცია		

ნახაზის დასახელება
Drawing title

აივნის მოაჯირები | არქიტექტურა

ინდექსი № INDEX	ფურც. რაოდ. PAGES	ფურცლის ზომა
		A1

მასშტაბი: 1:10

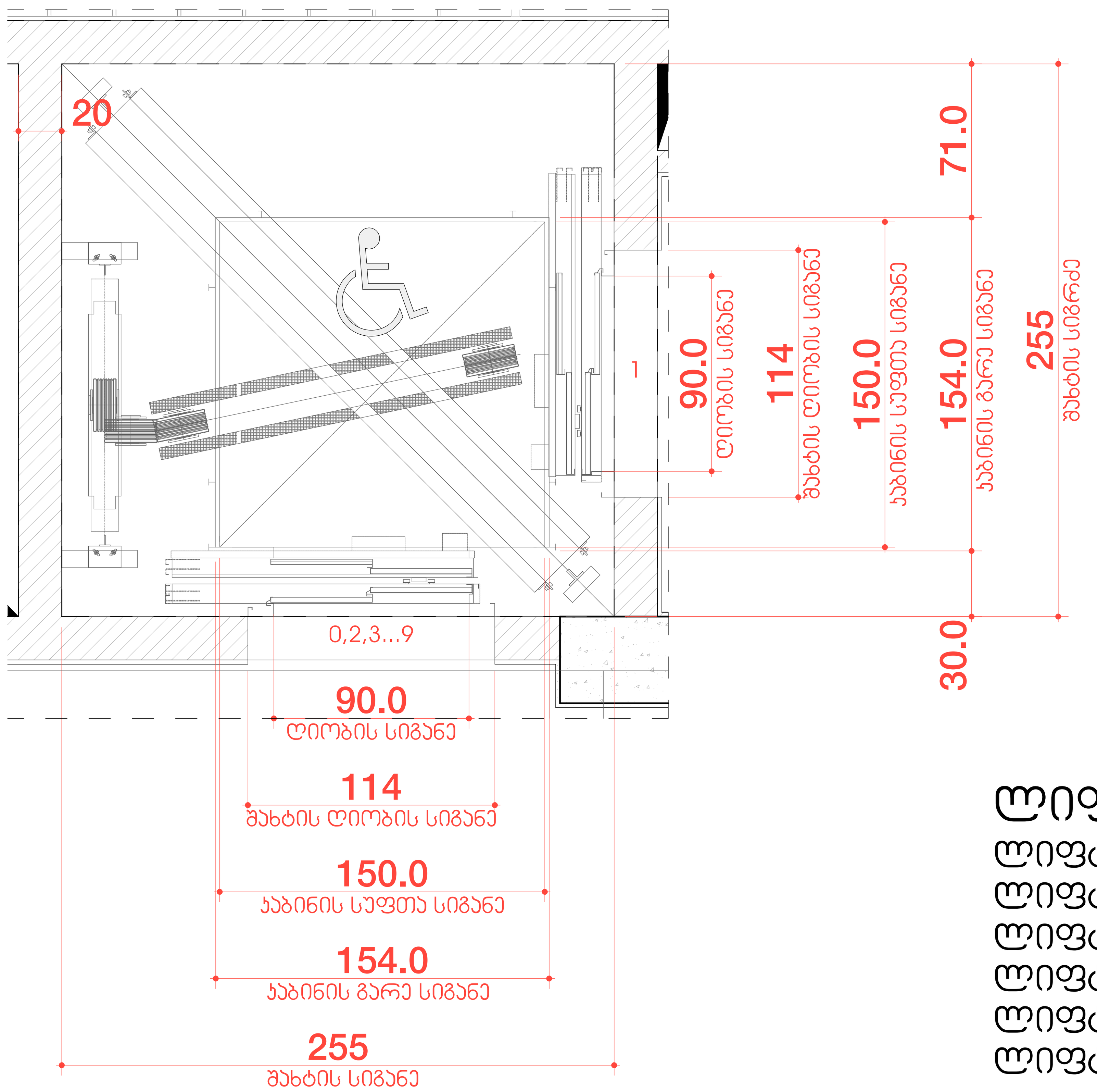

ლიფტის ტექნიკური მახასიათებლები:

ლიფტის შახტის გაბარიტები - 255X255სმ
ლიფტის კაბინის შიდა გაბარიტები - 150X150სმ
ლიფტის კარის სუფთა სიგანე - 90სმ
ლიფტის კარის ცეცხლმედეგობა - 90წთ
ლიფტის ტვირთამწეობა - 1250კგ
ლიფტის მოძრაობის სიჩქარე - 1.0მ/წმ

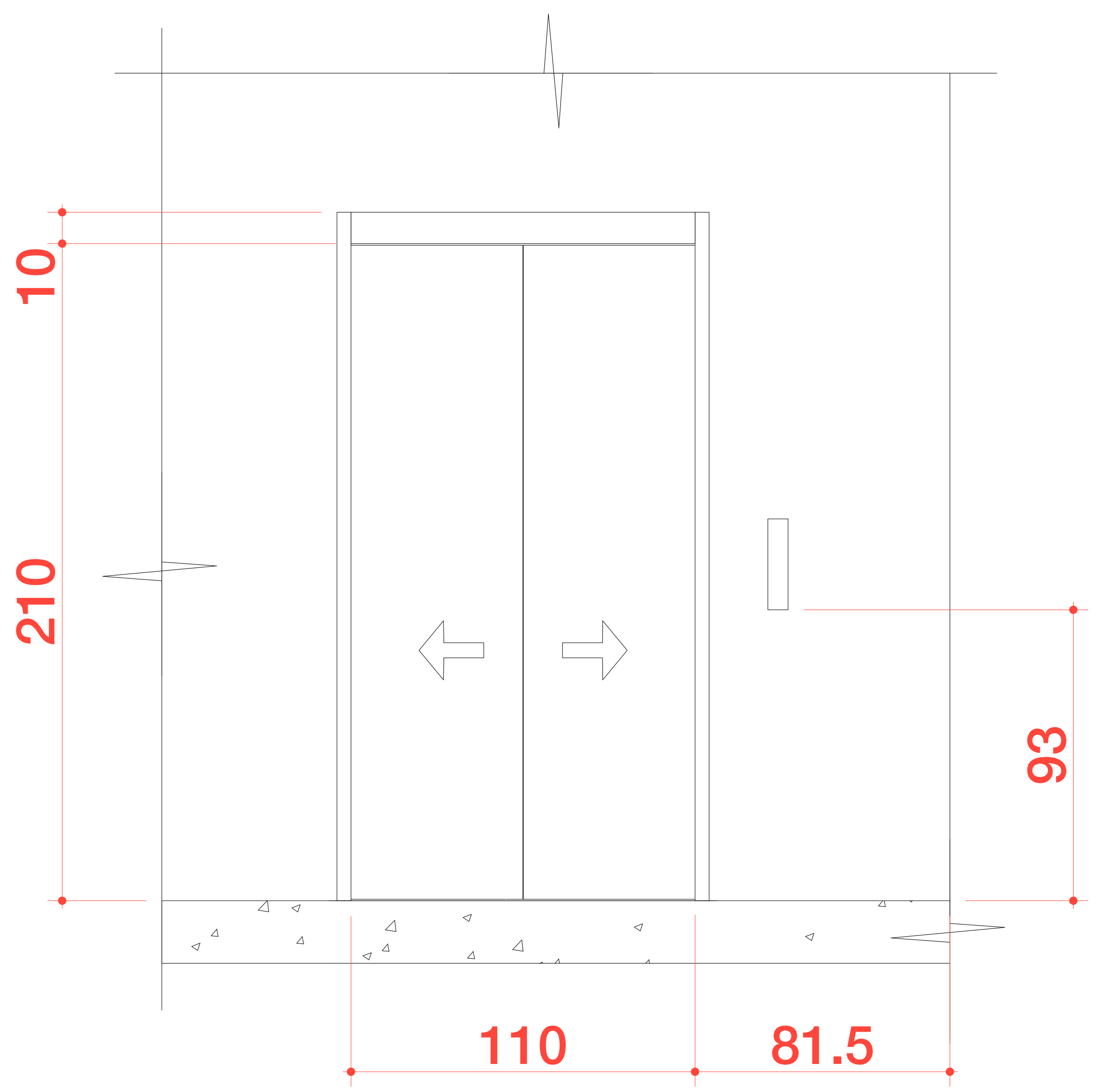

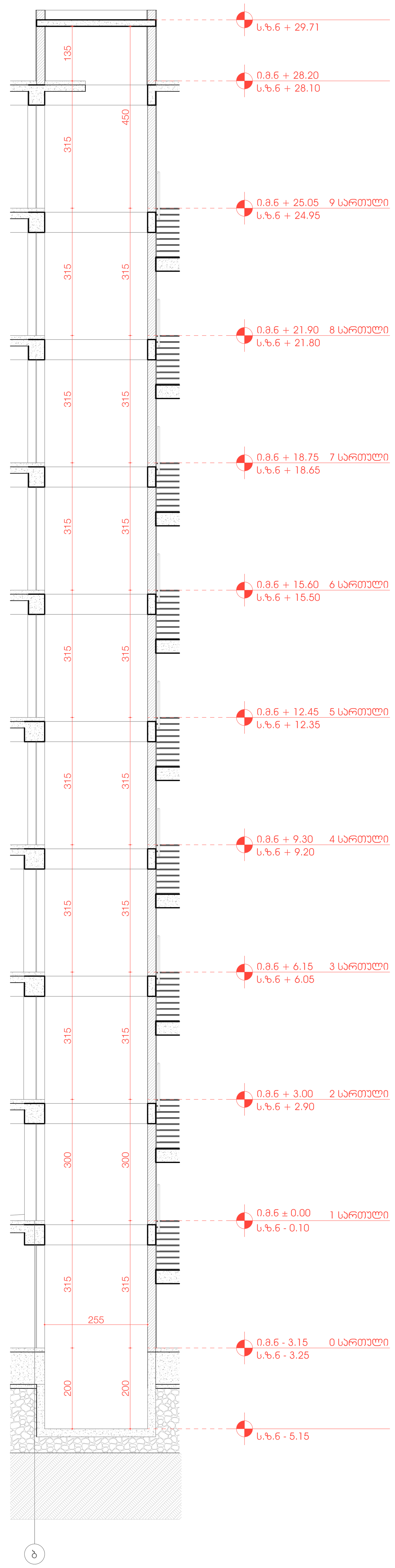

შენიშვნები:

[illegible] 408-[illegible] [illegible].

— [illegible] ASME A17.1/CSA B44 [illegible].
— [illegible] 407.2.1 [illegible].
— [illegible] 407.2.2 [illegible].
— [illegible] 407.2.3 [illegible].
— [illegible] 407.4.4—[illegible].
— [illegible] 407.4.5—[illegible].
— [illegible] 407.4.6—[illegible]. [illegible].
— [illegible] 407.4.7—[illegible].
— [illegible] 407.4.10—[illegible].

2024 წ

ორგანიზაცია
Company name

პროექტის დასახელება
Job Title

მრავალბინიანი საცხოვრებელი სახლი

მისამართი:
Address

თბილისი, ზურაბ და თეიმურაზ ზალდასტანიშვილების ქ. №7

ს.კ №01.10.15.006.060

ექსპლიკაცია:
Explication:

შენიშვნა:
Notes:

1. ნახაზზე ზომები მოცემულია სანტიმეტრებში.
2. ექსპლოატაციაში მიღებამდე პროექტში შესაძლებელია განხორციელდეს ცვლილებები.
3. ნახაზის ყველა ცვლილება მშენებლობის პროცესში შეთანხმებული უნდა იყოს პროექტის ავტორთან.

არქიტექტურული ნაწილი

პროექტის სტატუსი Drawing Status	შეს. თარიღი Date
სტადია პროექტი	

შემსრულებლები
performers

თანამდებობა	სახელი.გვარი	ხელმოწერა
პრ. ავტორი	დ.ბაირამაშვილი	
პრ. ავტორი	ლ. დოლიძე	
არქიტექტორი		
არქიტექტორი		
ვიზუალიზაცია		

ნახაზის დასახელება
Drawing title

№1 ლიფტი | არქიტექტურა

ინდექსი № INDEX	ფურც. რაოდ. PAGES	ფურცლის ზომა
		A1

მასშტაბი: 1:20, 1:75, 1:1, 1:15

ლიფტის ტექნიკური მახასიათებლები:

ლიფტის შახტის გაბარიტები - 205X250სმ
ლიფტის კაბინის შიდა გაბარიტები - 135X220სმ
ლიფტის კარის სუფთა სიგანე - 90სმ
ლიფტის კარის ცეცხლმედეგობა - 90წთ
ლიფტის ტვირთამწეობა - 1000კგ
ლიფტის მოძრაობის სიჩქარე - 1.0მ/წმ

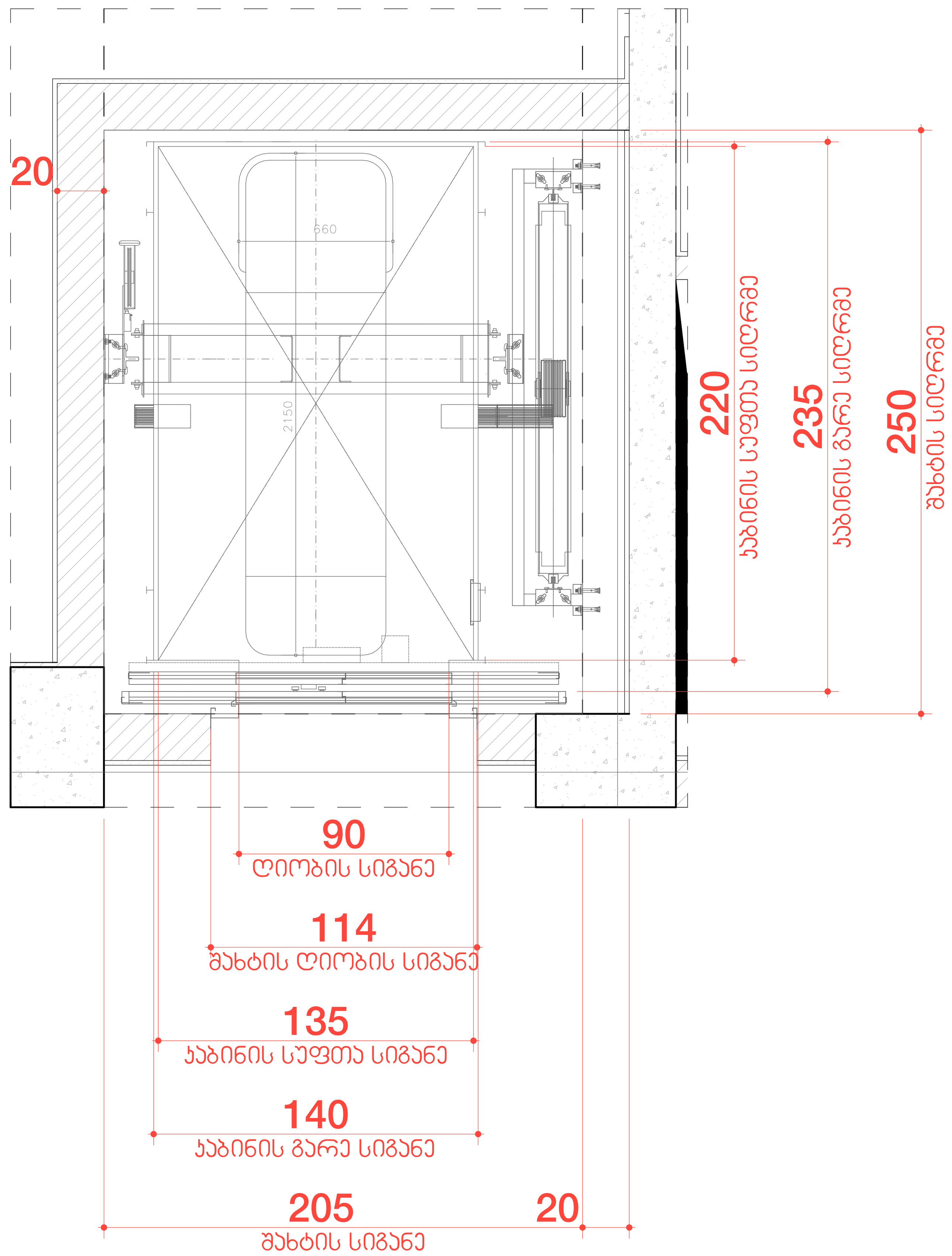

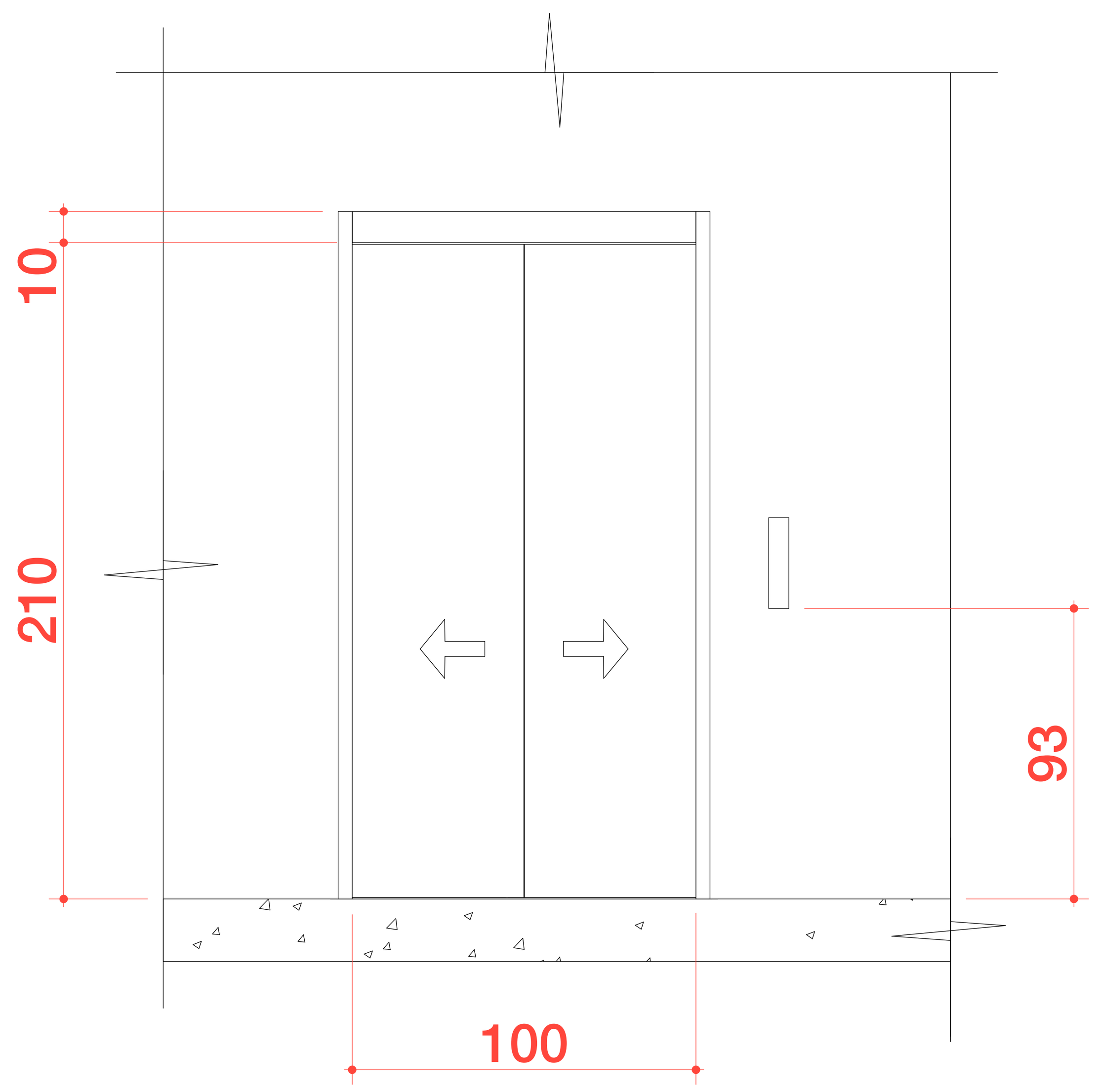

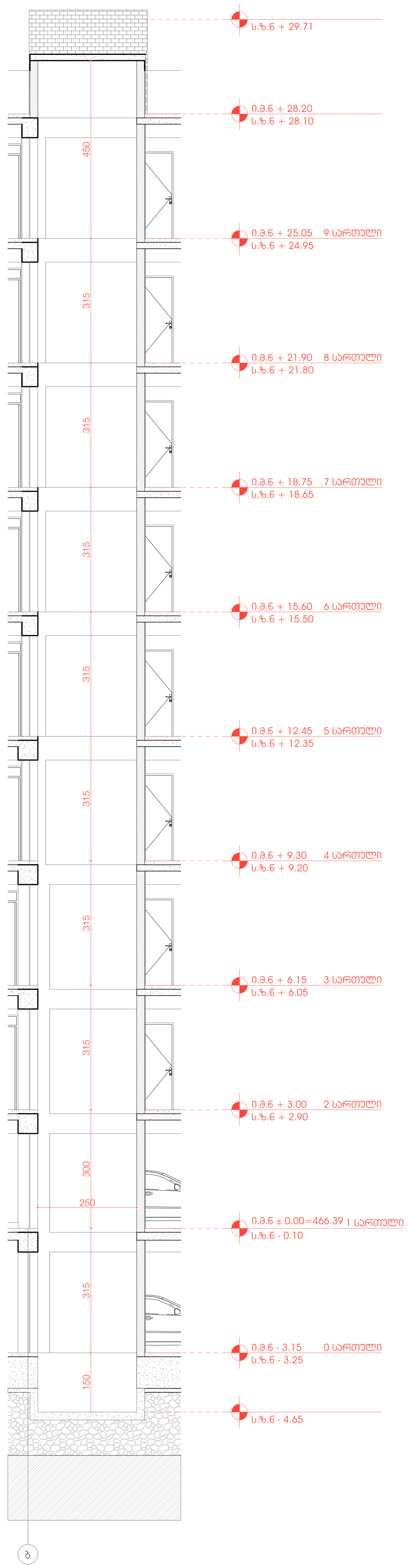

შენიშვნები:

[illegible] 408-[illegible]
[illegible].

- [illegible] ASME A17.1/CSA B44 [illegible].
- [illegible] 407.2.1 [illegible].
- [illegible] 407.2.2 [illegible].
- [illegible] 407.2.3 [illegible].
- [illegible] 407.4.4–[illegible].
- [illegible] 407.4.5–[illegible].
- [illegible] 407.4.6–[illegible].
- [illegible] 407.4.7–[illegible].
- [illegible] 407.4.10–[illegible].

2024 წ

ორგანიზაცია
Company name

პროექტის დასახელება
Job Title

მრავალბინიანი საცხოვრებელი სახლი

მისამართი:
Address

თბილისი, ზურაბ და თეიმურაზ ზალდასტანიშვილების ქ. №7

ს.კ №01.10.15.006.060

ექსპლიკაცია:
Explication:

შენიშვნა:
Notes:

1. ნახაზზე ზომები მოცემულია სანტიმეტრებში.
2. ექსპლოატაციაში მიღებამდე პროექტში შესაძლებელია განხორციელდეს ცვლილებები.
3. ნახაზის ყველა ცვლილება მშენებლობის პროცესში შეთანხმებული უნდა იყოს პროექტის ავტორთან.

არქიტექტურული ნაწილი

პროექტის სტატუსი Drawing Status	შეს. თარიღი Date
სტადია პროექტი	

შემსრულებლები
performers

თანამდებობა	სახელი.გვარი	ხელმოწერა
პრ. ავტორი	დ.ბაირამაშვილი	
პრ. ავტორი	ლ. დოლიძე	
არქიტექტორი		
არქიტექტორი		
ვიზუალიზაცია		

ნახაზის დასახელება
Drawing title

№2 ლიფტი | არქიტექტურა

ინდექსი № INDEX	ფურც. რაოდ. PAGES	ფურცლის ზომა
		A1

მასშტაბი: 1:20, 1:75

აგურით მოპირკეთებული გარე კედელი

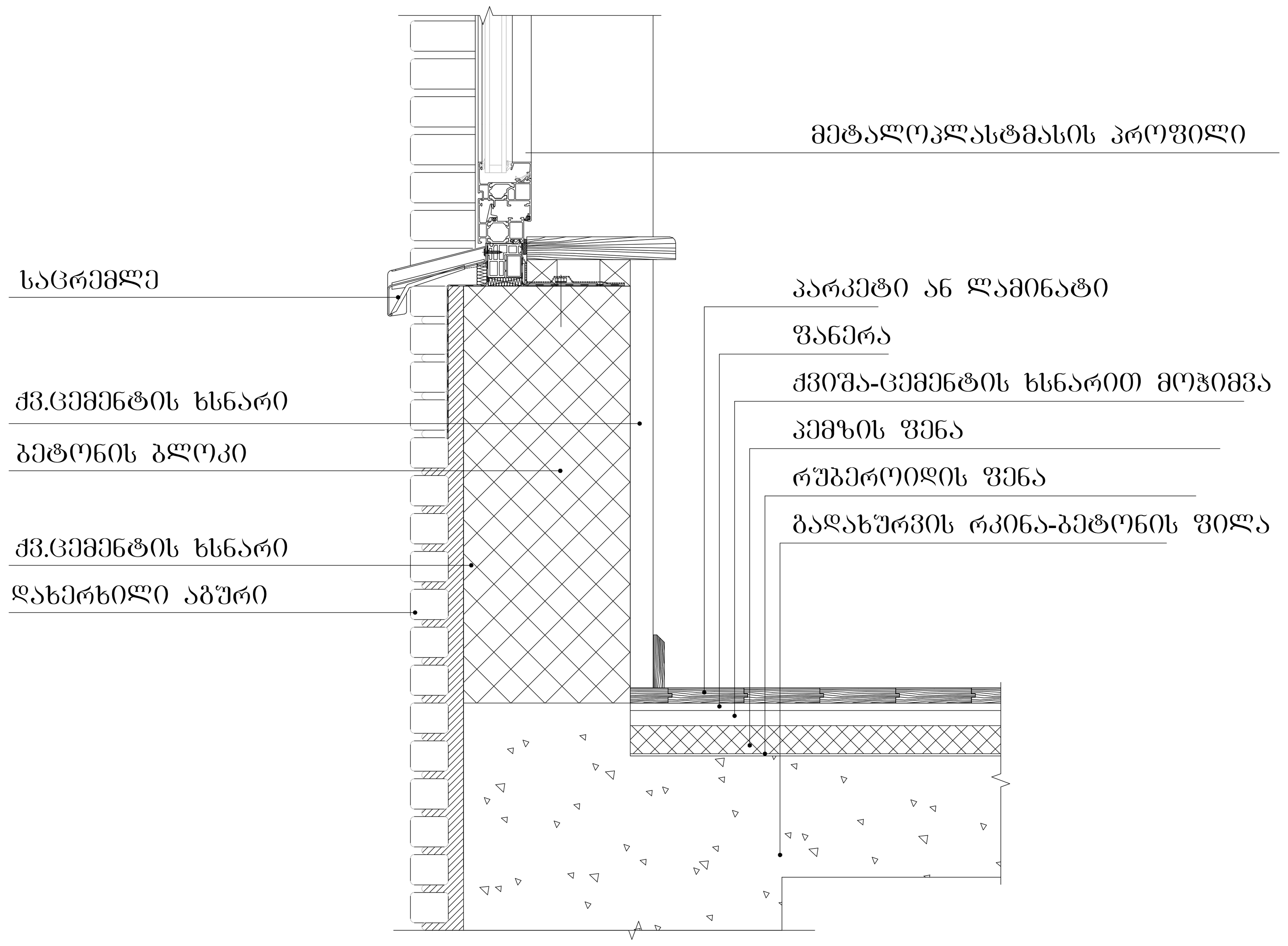

სახურავის დეტალიზაცია

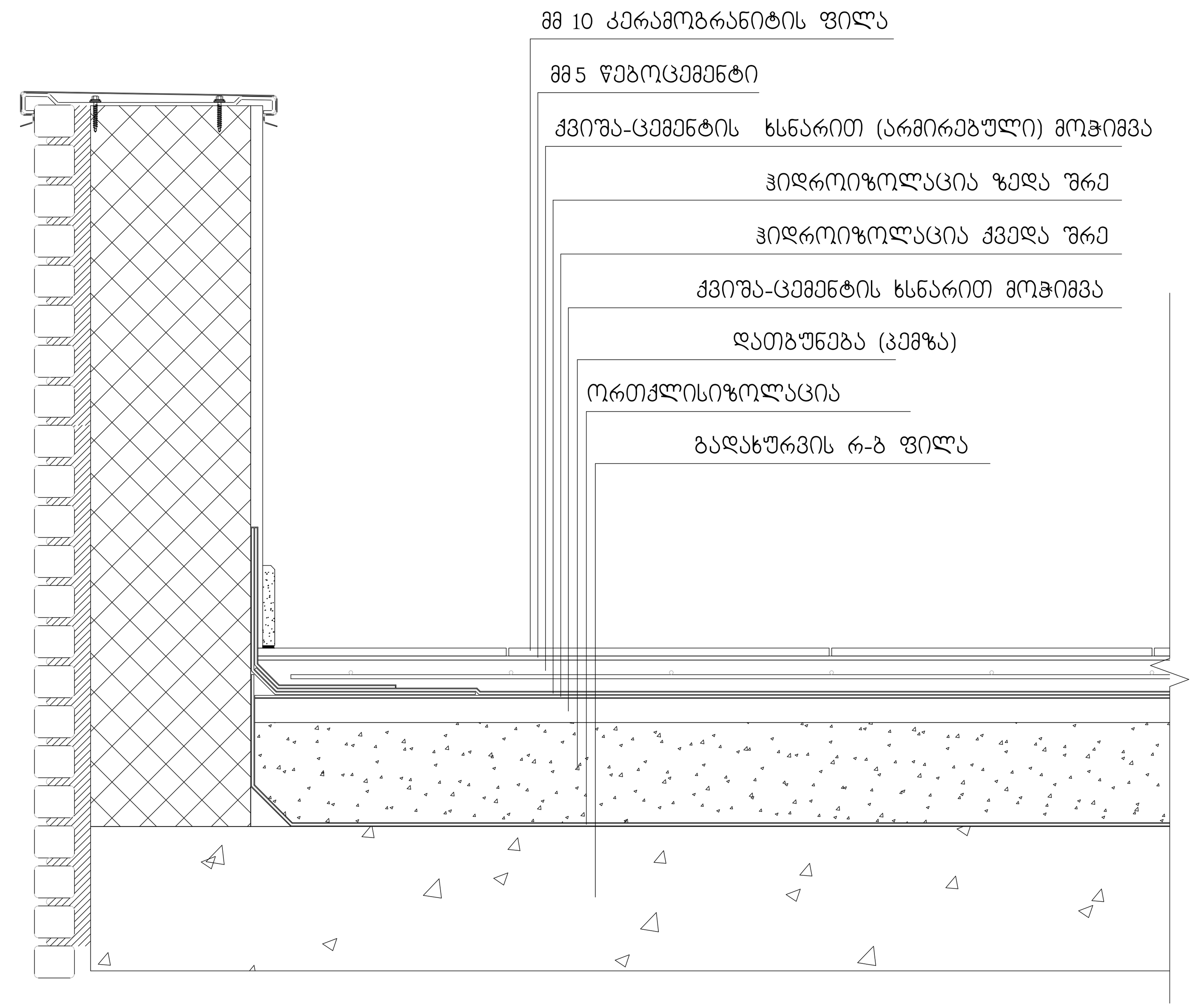

ფასადის მოპირკეთების დეტალი

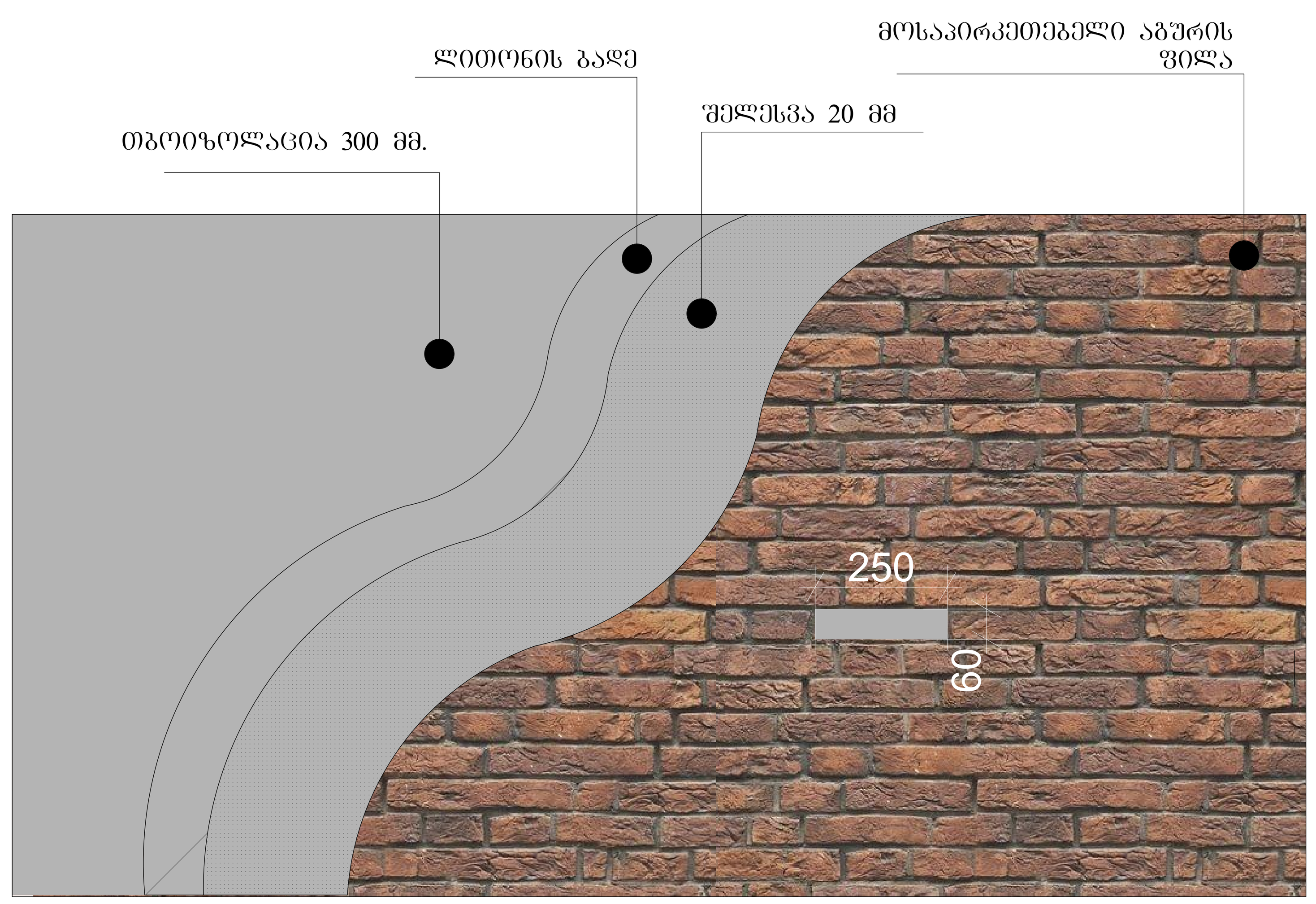

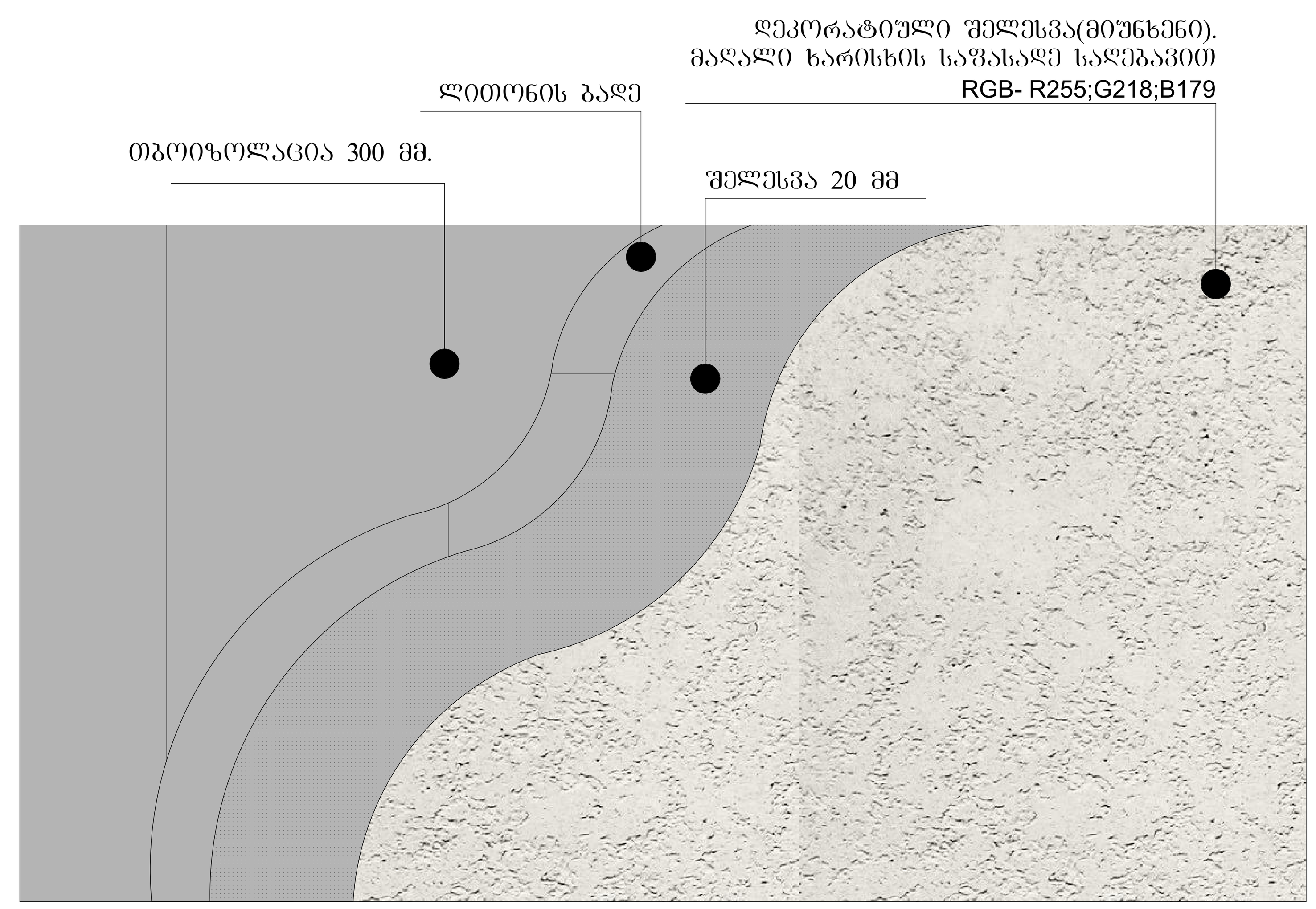

შენიშვნები:

ჰიდროიზოლაცია გამოყენებული უნდა იყოს გარე კარისა და ფანჯრის ანაწყობების, გაყვანილობების და გარე კედლის ანაწყობების (მათ შორის პარაპეტის) დასრულების ადგილების პერიმეტრებთან, გარე კედლისა და სახურავის გადაკვეთასთან, საკვამურებთან, პორტიკებთან (კართანებთან), ტერასებთან (ბანებთან), აივნებთან და მსგავს ნაშვერებთან შეერთების ადგილებში, ასევე, ჩაშენებულ წყალსადინარ ღარებში და მსგავს ადგილებში, საიდანაც წყალმა შეიძლება კედელში შეაღწიოს. ჰიდროიზოლაცია უნდა მოეწყოს გამოშვერილი კიდეების ორივე მხარეზე და ბოლოებთან კედლისზედა ბურულების, წოლანების ქვეშ და უწყვეტი გამოშვერილი გაფორმების თავზე.

2024 წ

ორგანიზაცია
Company name

პროექტის დასახელება
Job Title

მრავალბინიანი საცხოვრებელი სახლი

მისამართი:
Address

თბილისი, ზურაბ და თეიმურაზ ზალდასტანიშვილების ქ. №7

ს.კ №01.10.15.006.060

ექსპლიკაცია:
Explication:

შენიშვნა:
Notes:

1. ნახაზზე ზომები მოცემულია სანტიმეტრებში.
2. ექსპლოატაციაში მიღებამდე პროექტში შესაძლებელია განხორციელდეს ცვლილებები.
3. ნახაზის ყველა ცვლილება მშენებლობის პროცესში შეთანხმებული უნდა იყოს პროექტის ავტორთან.

არქიტექტურული ნაწილი

პროექტის სტატუსი Drawing Status	შეს. თარიღი Date
სტადია პროექტი	

შემსრულებლები
performers

თანამდებობა	სახელი.გვარი	ხელმოწერა
პრ. ავტორი	დ.ბაირამაშვილი	
პრ. ავტორი	ლ. დოლიძე	
არქიტექტორი		
არქიტექტორი		
ვიზუალიზაცია		

ნახაზის დასახელება
Drawing title

კედლების დეტალები | არქიტექტურა

ინდექსი № INDEX	ფურც. რაოდ. PAGES	ფურცელის ზომა
		A1

მასშტაბი:

ჯ-1

ჯარი ზღურბლის
გარეშე მიმხურავით

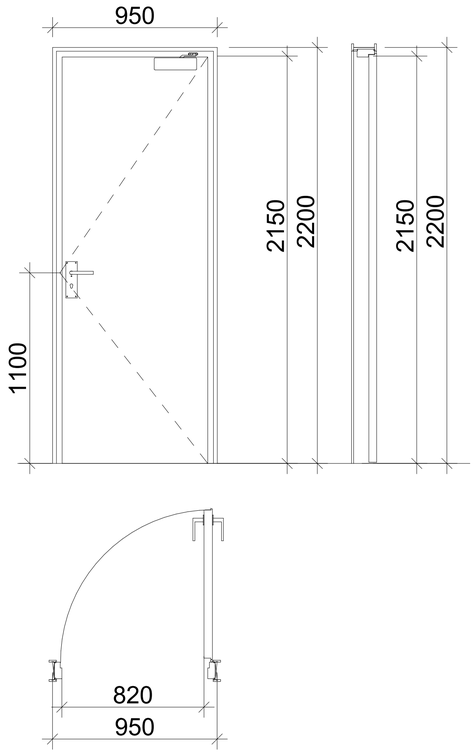

ჯ-2

ჯარი ზღურბლით
მიმხურავის გარეშე

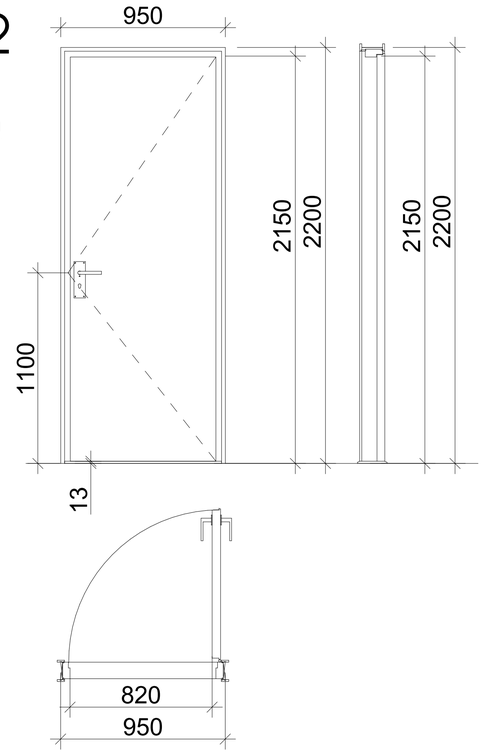

ჯ-3

ჯარი ზღურბლის და
მიმხურავის გარეშე

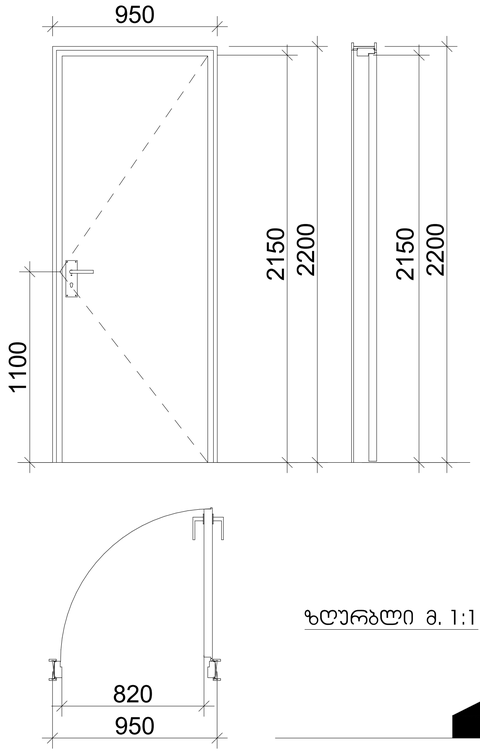

ზღურბლი მ. 1:1



ჯ-1

ჯარი ზღურბლის
გარეშე მიმხურავით

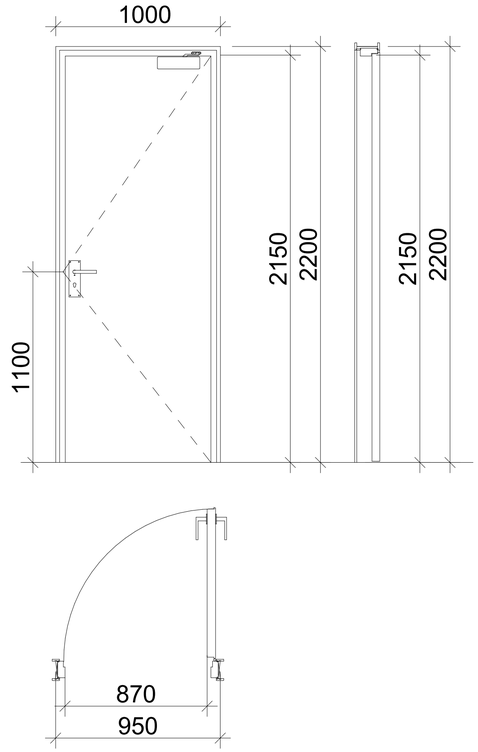

შენიშვნები:

- ######## ######### ##### ##### ###### ########## ######## 250 ##-## ##########.
- ##########, ########## ##########, ########, ###### ## ########## ###### ##### ########## ###### ###### ######, #### ######## ########## ##### ###### ######### ## ##### ########## ######## ## ###### ###### ########, ######## ## ###### ######.
- ######### ###### ######### ######### ######### ## ########## ########## ##### ########## ######:
    1. ######## ##########, ########## ## ######## ########, ########## 66.7 ########.
    2. ######### ########## ########, ########## 315 ######## ##.
- **########## ########## (####-##### ## ##########) ########## ########## ######### ########.**
- ###### ########## #### ########, #### 90 ########, #### ########## 12 ######### ######## ########## ###### ######### ###### #### ########## 5 ##### ######.
- ###### ########## ######## #### ########, #### 70 ######### #### ########## ######## ########## ##### ########## 1.5 ##### ######.
- ########## ######## ########## ##### ######## ## ######### ########## ######## ##### ########:
    1. ######### ########## ######### ##### ########## ####: ########## 22.2 ########.
- ######### ########## ######### ######### ########.
- ######### ######## ########## ########## ########## ########.
- ###### ######## ########## #########
- ######## ##### ##### ######## ## ###### 2,05 ###### ########.
- ######## ###### ###### ######## ## ###### 2,05 ###### ########.

2024 წ

ორგანიზაცია
Company name

პროექტის დასახელება
Job Title

მრავალბინიანი საცხოვრებელი სახლი

მისამართი:
Address

თბილისი, ზურაბ და თეიმურაზ ზალღასბანიშვილების ქ. №7

ს.კ №01.10.15.006.060

ექსპლიკაცია:
Explication:

შენიშვნა:
Notes:

1. ნახაზზე ზომები მოცემულია სანიმუშეროდ.
2. ქანალოებამდის მიღებამდე პროექტში მასალებია განსორციელდეს ცვლილებები.
3. ნახაზის ყველა ცვლილება მენეჯერის პროცესში შეთანხმებული უნდა იყოს პროექტის ავტორთან.

არქიტექტურული ნაწილი

პროექტის სტატუსი Drawing Status	შეს. თარიღი Date
სტადია პროექტი	

შემსრულებლები
performers

თანამდებობა	სახელი,გვარი	ხელმოწერა
პრ. ავტორი	დ.ბაირამბეგოვილი	
პრ. ავტორი	ლ. დოლიძე	
არქიტექტორი		
არქიტექტორი		
ვიზუალიზაცია		

ნახაზის დასახელება
Drawing title

კარ-ფანჯარა | არქიტექტურა

ინდექსი №: INDEX	ფურც. რაოდ. PAGES	ფურცლის ზომა
		A1

მასშტაბი:

2024 წ

ფასადზე კარების სპეციფიკაცია

დასახელება	DOO - 01	DOO - 02	DOO - 03	DOO - 04	DOO - 04.1	DOO - 05	DOO - 06	DOO - 07	DOO - 07.1	DOO - 08	DOO - 09	DOO - 10	DOO - 11
რაოდენობა	8	24	16	22	1	16	8	16	1	8	8	8	8
ზომა(სმ)	230×245	180×245	180×245	180×245	465×245	180×245	180×255	180×255	180×240	170×255	95×255	180×255	95×255
გაღების მიმართულება	L	R	L	R	R	L	R	R	L	R	L	L	L
2დ სიმბოლო													
ვიტრაჟის ფასადი ინტერიერის მხრიდან													
ფართობი(კვ.მ)	5.6	4.4	4.4	4.4	11.4	4.4	4.6	4.6	4.3	4.3	2.4	4.6	2.4

ფასადზე ფანჯრების სპეციფიკაცია

დასახელება	WD - 01	WD - 02	WD - 03	WD - 04	WD - 05	WD - 06
რაოდენობა	1	8	1	1	8	24
ზომა(სმ)	90×230	90×255	90×189	60×230	60×255	180×155
მიმართულება						R
2დ სიმბოლო						
ფასადი						
ფართობი(კვ.მ)	2.1	2.3	1.7	1.4	1.5	2.8

ორგანიზაცია
Company name

პროექტის დასახელება
Job Title

მრავალბინიანი საცხოვრებელი სახლი

მისამართი:
Address

თბილისი, ზურაბ და თეიმურაზ ზალდასტანიშვილების ქ. №7

ს.კ №01.10.15.006.060

ექსპლიკაცია:
Explication:

შენიშვნა:
Notes:

1. ნახაზზე ზომები მოცემულია სანტიმეტრებში.
2. ექსპლოატაციაში მიღებამდე პროექტში შესაძლებელია განხორციელდეს ცვლილებები.
3. ნახაზის ყველა ცვლილება მშენებლობის პროცესში შეთანხმებული უნდა იყოს პროექტის ავტორთან.

არქიტექტურული ნაწილი

პროექტის სტატუსი Drawing Status	შეს. თარიღი Date
სტადია პროექტი	

შემსრულებლები
performers

თანამდებობა	სახელი.გვარი	ხელმოწერა
პრ. ავტორი	დ.ბაირამაშვილი	
პრ. ავტორი	ლ. დოლიძე	
არქიტექტორი		
არქიტექტორი		
ვიზუალიზაცია		

ნახაზის დასახელება
Drawing title

კარ-ფანჯრის სპეციფიკაცია | არქიტექტურა

ინდექსი № INDEX	ფურც. რაოდ. PAGES	ფურცლის ზომა
		A1

მასშტაბი:
1:0.6200,
2:1

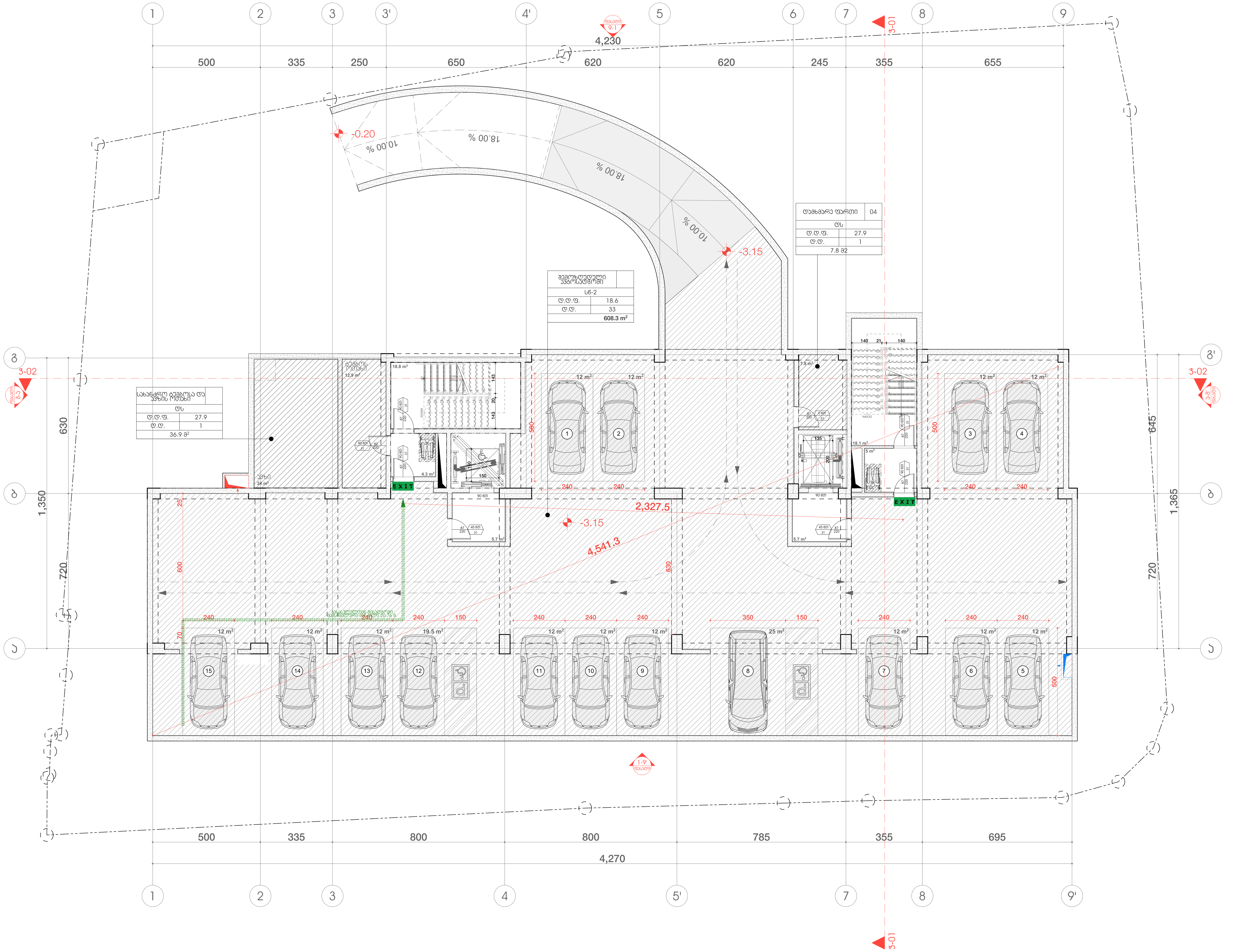

პირობითი ნიშნები:

- მიწის ნაკვეთის საზღვარი
- ბეტონი
- ბლოკი
- ტიხარი
- ერთფრთიანი კარი
- ერთფრთიანი კარი ზღურბლით
- ორფრთიანი კარი
- ორფრთიანი კარი ზღურბლით

82 / 235 — 90 წთ / კ1

- კარის თავისუფალი სიგანე
- ხანძარმედეგობა
- კარის ნუმერაცია
- კარის თავისუფალი სიმაღლე

საცხოვრებელი ბინა "ბ" ტიპი	06
სც-2	
დ.დ.ფ.	18.6
დ.დ.	5
58.6 მ²	
53.6 მ²	5.0 მ²

- სივრცის დასახელება
- დაკავებულობის ჯგუფი
- დაკავებულობის დატვირთვის ფაქტორი
- მთლიანი ფართი
- დაკავებულობის დატვირთვა

გასასვლელთან მისადგომი მაქსიმალური სავალი მანძილი

EXIT — გასასვლელის აღმნიშვნელი განათებული ნიშანი

დაკავებულობის ჯგუფების აღნიშვნები

დაკავებულობის ჯგუფები	დაკავებულობის ჯგუფის აღნიშვნა	ფერის კოდი
თავშეყრის ჯგუფი (თ3)		RGB (34,139,34)
საქმიანი ჯგუფი (სქ)		RGB (79,12,187)
საგანმანათლებლო ჯგუფი - (სგ)		RGB (245,99,20)
სამრეწველო ჯგუფი (სმ)		RGB (160,32,240)
დიდი საფრთხის შემცველი ჯგუფი - (დსშ)		RGB (94,8,58)
დაწესებულებითი ჯგუფი (დწ)		RGB (0,0,255)
სავაჭრო ჯგუფი (ს3)		RGB (255,0,0)
საცხოვრებელი ჯგუფი (სც)		RGB (220,185,0)
სასაწყობო ჯგუფი (სწ)		RGB (136,135,134)
დამხმარე ჯგუფი (დს)		RGB (57,57,56)

შენიშვნა:

ავტოსადგომის იატაკის ზედაპირი იქნება ბეტონის ან მსგავსი არაწვადი მასალის, რომელსაც არ ექნება შეწოვის უნარი

2024 წ

ორგანიზაცია
Company name

პროექტის დასახელება
Job Title

მრავალბინიანი საცხოვრებელი სახლი

მისამართი:
Address

თბილისი, ზურაბ და თეიმურაზ ზალდასტანიშვილების ქ. №7

ს.კ №01.10.15.006.060

ექსპლიკაცია:
Explication:

შენიშვნა:
Notes:

1. ნახაზზე ზომები მოცემულია სანტიმეტრებში.
2. ექსპლოატაციაში მიღებამდე პროექტში შესაძლებელია განხორციელდეს ცვლილებები.
3. ნახაზის ყველა ცვლილება მშენებლობის პროცესში შეთანხმებული უნდა იყოს პროექტის ავტორთან.

არქიტექტურული ნაწილი

პროექტის სტატუსი Drawing Status	შეს. თარიღი Date
სტადია პროექტი	

შემსრულებლები
performers

თანამდებობა	სახელი.გვარი	ხელმოწერა
პრ. ავტორი	დ.ბაირამაშვილი	
პრ. ავტორი	ლ. დოლიძე	
არქიტექტორი		
არქიტექტორი		
ვიზუალიზაცია		

ნახაზის დასახელება
Drawing title

სართული -3.15 ნიშნულზე დაკავებულობის და გასასვლელი საშუალებების გეგმა

ინდექსი № INDEX	ფურც. რაოდ. PAGES	ფურცლის ზომა
		A1

მასშტაბი:
1:100

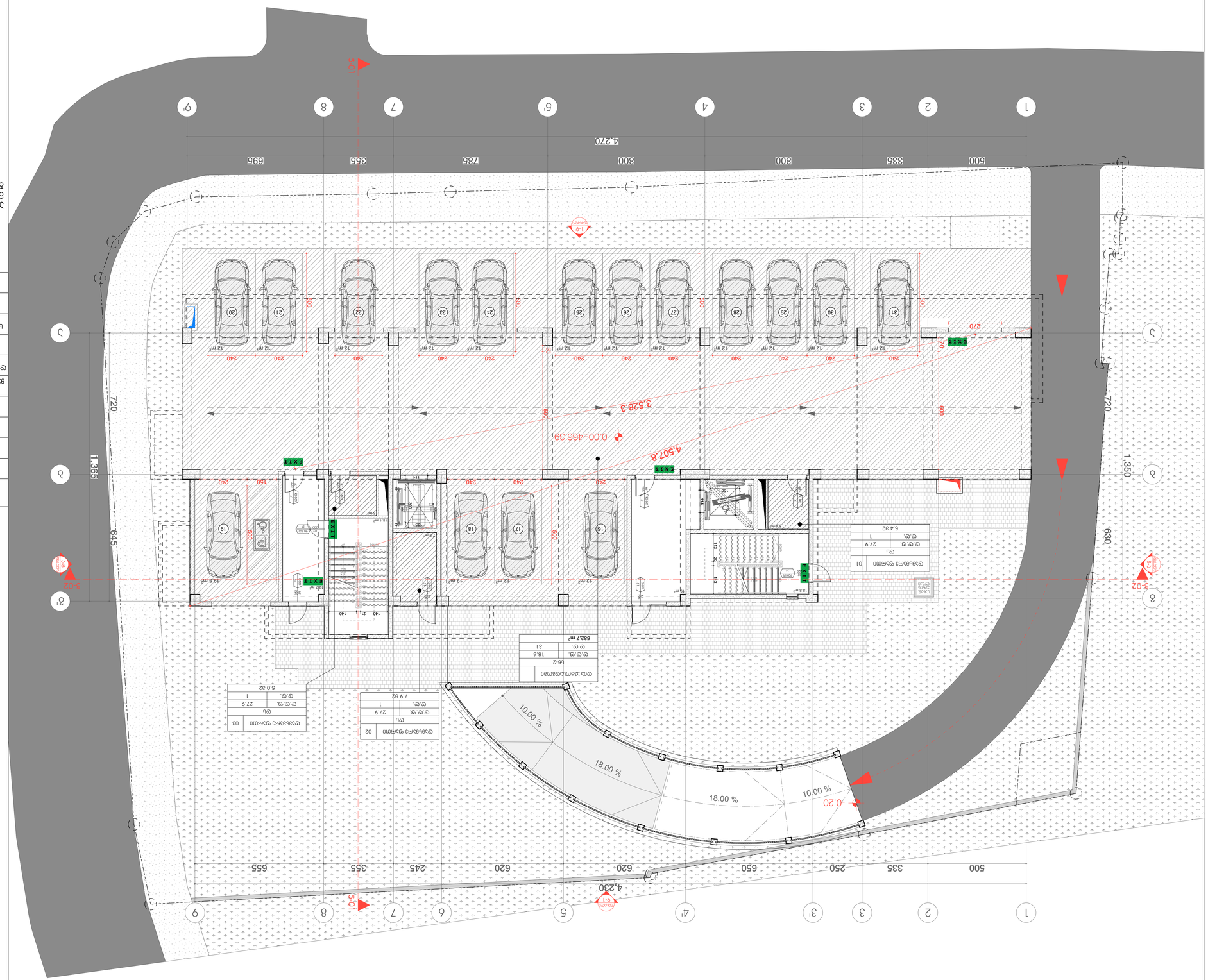
4,230
4,272
500
335
250
650
620
245
620
355
655
500
335
300
300
785
355
695
720
1,350
630
645
1,365
720
0.00=466.39
3,528.3
4,607.8
10.00 %
18.00 %
18.00 %
10.00 %
-0.20
-3.02
-3.02
-3.01
-3.01
EXIT
240
150
240
240
240

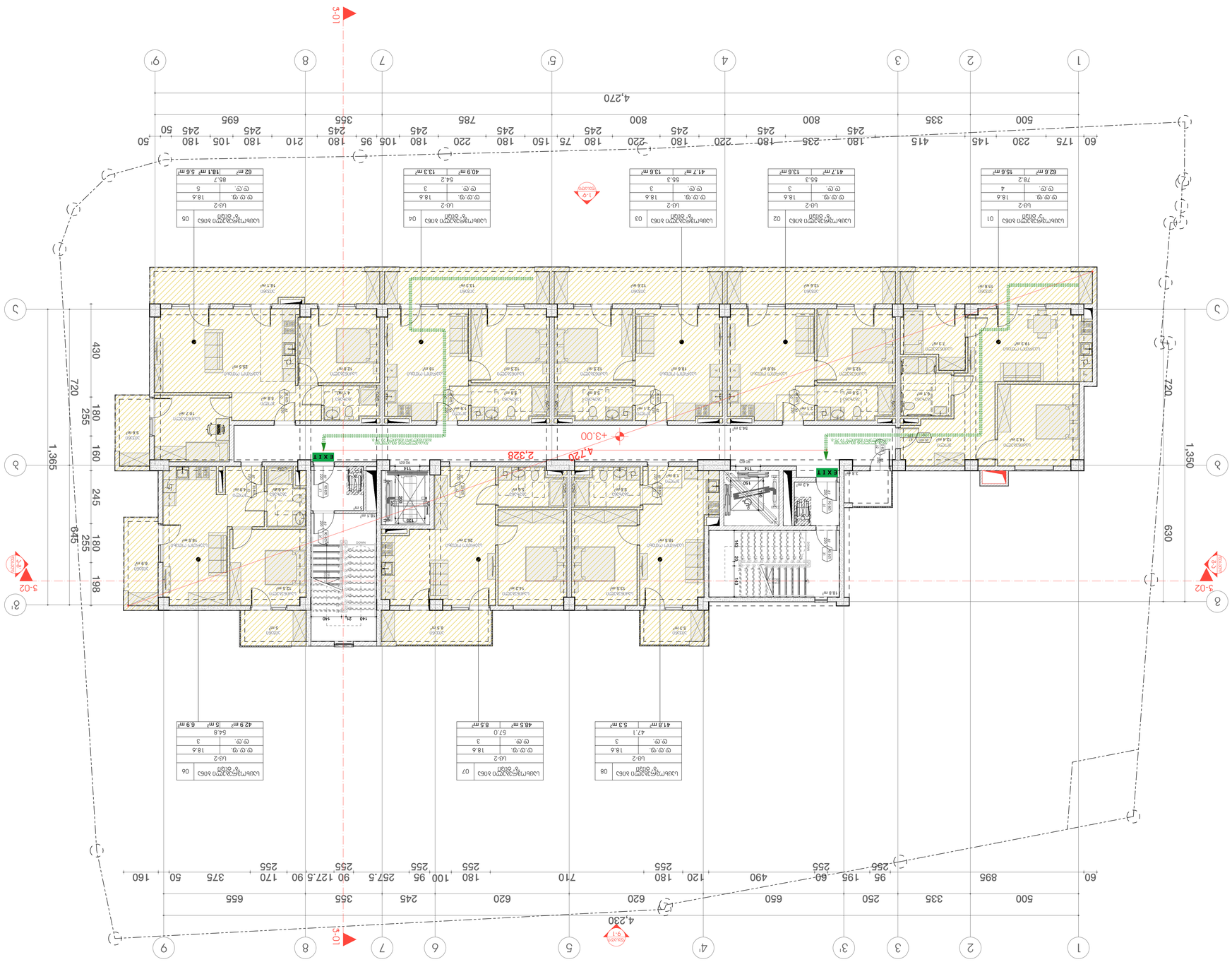
3-01
3-02
4,270
4,230
+3.00
+3.00
2,328
4,725
720
1,365
1,350
630
645
430
180
255
160
245
180
255
198
720
EXIT
EXIT
60 175 230 145 180 235 180 245 415 335 500
50 180 105 180 210 245 695 355 245 95 180 105 220 180 245 75 150 180 245 220 180 245 785 800 245 180 235 180 245 800 335 500
60 895 95 250 335 650 60 195 490 255 266 120 255 180 100 255 255 267.5 90 127.5 255 90 170 255 375 50 160
710
620 620 245 355 655
UG-2
UG-2
UG-2

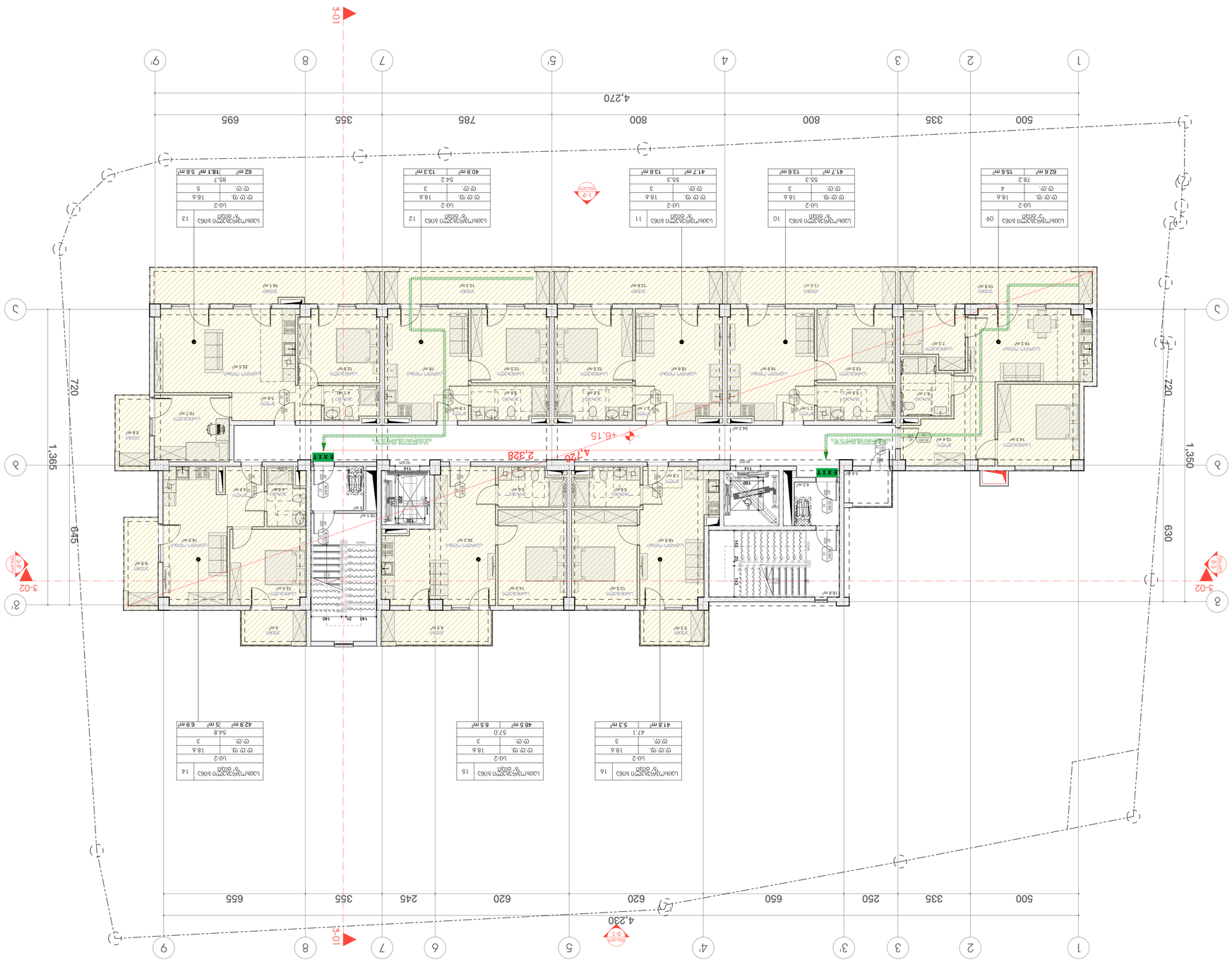
3-01
3-02
3-02
1-01
1-01
1-7
1-7
1-7

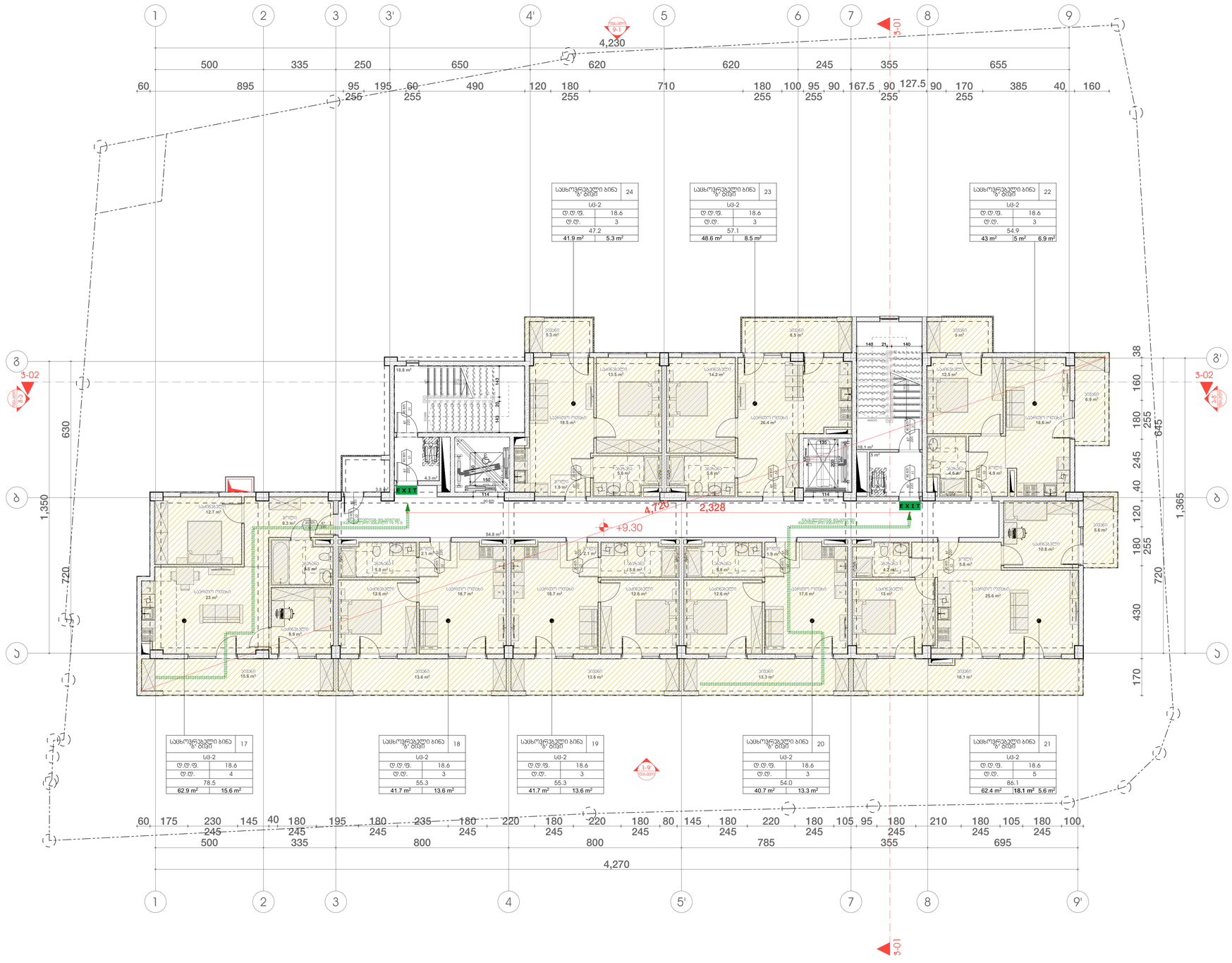

პირობითი ნიშნები:

- მიწის ნაკვეთის საზღვარი
- ბეტონი
- აგური
- ტიხარი
- ერთფრთიანი კარი
- ერთფრთიანი კარი ზღურბლით
- ორფრთიანი კარი
- ორფრთიანი კარი ზღურბლით

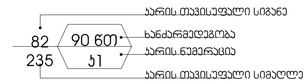

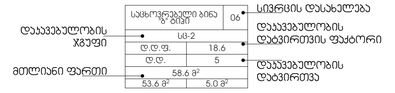

- გასასვლელთან მისადგომი მაქსიმალური სავალი მანძილი
- EXIT გასასვლელის აღმნიშვნელი განათებული ნიშანი

დაკავებულობის ჯგუფების აღნიშვნები

დაკავებულობის ჯგუფები	დაკავებულობის ჯგუფის აღნიშვნა	ფერის კოდი
თავშეყრის ჯგუფი (თშ)		RGB (34,139,34)
საძინებლის ჯგუფი (სძ)		RGB (79,12,187)
საბანკანათლებლო ჯგუფი - (სბ)		RGB (245,99,20)
სამრეწველო ჯგუფი (სმ)		RGB (160,32,240)
დიდი საფრთხის შემცველი ჯგუფი - (დსშ)		RGB (94,8,58)
დანესებულებითი ჯგუფი (დწ)		RGB (0,0,255)
საკაჭრო ჯგუფი (სკ)		RGB (255,0,0)
საცხოვრებელი ჯგუფი (სც)		RGB (220,185,0)
სასაწყობო ჯგუფი (სწ)		RGB (136,135,134)
დაბმბარე ჯგუფი (დს)		RGB (57,57,56)

შენიშვნა:

სართულის დაკავებულობის დატვირთვა - 27

2024 წ

ორგანიზაცია
Company name

პროექტის დასახელება
Job Title

მრავალბინიანი საცხოვრებელი სახლი

მისამართი:
Address

თბილისი, ზურაბ და თეიმურაზ ზალღასტანიშვილების ქ. №7

ს.კ №01.10.15.006.060

ექსპლიკაცია:
Explication:

შენიშვნა:
Notes:

1. ნახაზზე ზომები მოცემულია სანიმებრებში.
2. ექსპლოატაციაში მიღებამდე პროექტში მესაკუთრეს განხორციელდეს ცვლილებები.
3. ნახაზის ყველა ცვლილება მშენებლობის პროცესში შეთანხმებული უნდა იყოს პროექტის ავტორთან.

არქიტექტურული ნაწილი

პროექტის სტადია Drawing Status	შეს. თარიღი Date
სტადია პროექტი	

შემსრულებლები performers

თანამდებობა	სახელი,გვარი	ხელმოწერა
პრ. ავტორი	ლ.ბაირამაშვილი	
პრ. ავტორი	ლ. დოლიძე	
არქიტექტორი		
არქიტექტორი		
ვიზუალიზაცია		

ნახაზის დასახელება
Drawing title

სართული +9.30 ნიშნულზე დაკავებულობის და გასასვლელი საშუალებების გეგმა

ინდექსი № INDEX	ფურც. რაოდ. PAGES	ფურცლის ზომა
		A1

მასშტაბი:
1:100

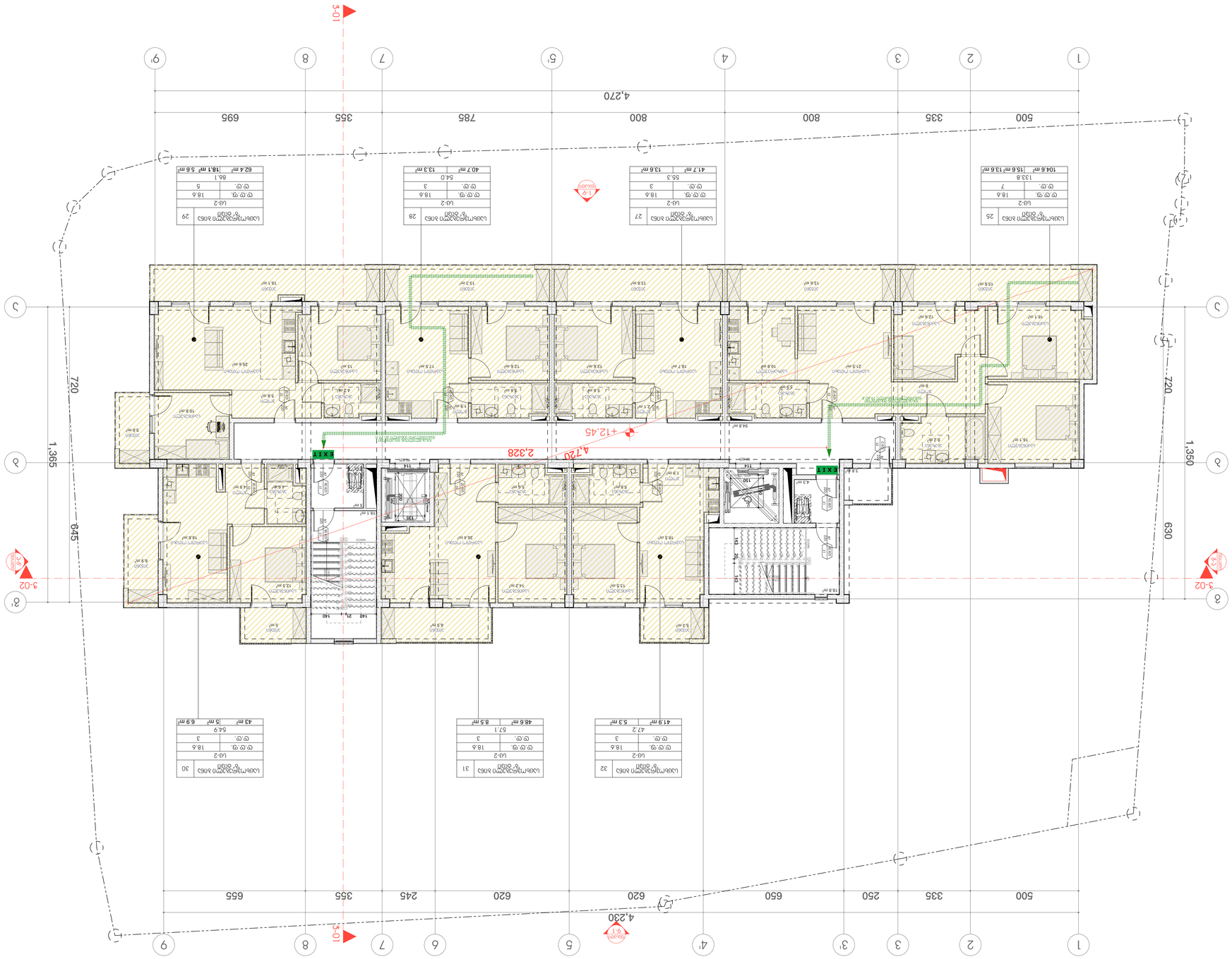

מפתח סימונים ומונחים בתכנית אדריכלית כללית

- גבול מגרש
- קו בניין
- קיר חדש
- קיר קיים
- מחיצה קלה
- מעקה
- מעקה זכוכית
- מעקה ברזל יצוק או ברזל מרותך
- מעקה ברזל יצוק או ברזל מרותך בשילוב זכוכית
- מעקה בטיחות מזכוכית מחוסמת ומשולבת
- מעקה בטיחות מזכוכית מחוסמת ומשולבת בפרופיל אלומיניום
- מעקה בטיחות מזכוכית מחוסמת ומשולבת בפרופיל אלומיניום בשילוב ידית עץ
- מעקה בטיחות מזכוכית מחוסמת ומשולבת בפרופיל אלומיניום בשילוב ידית נירוסטה

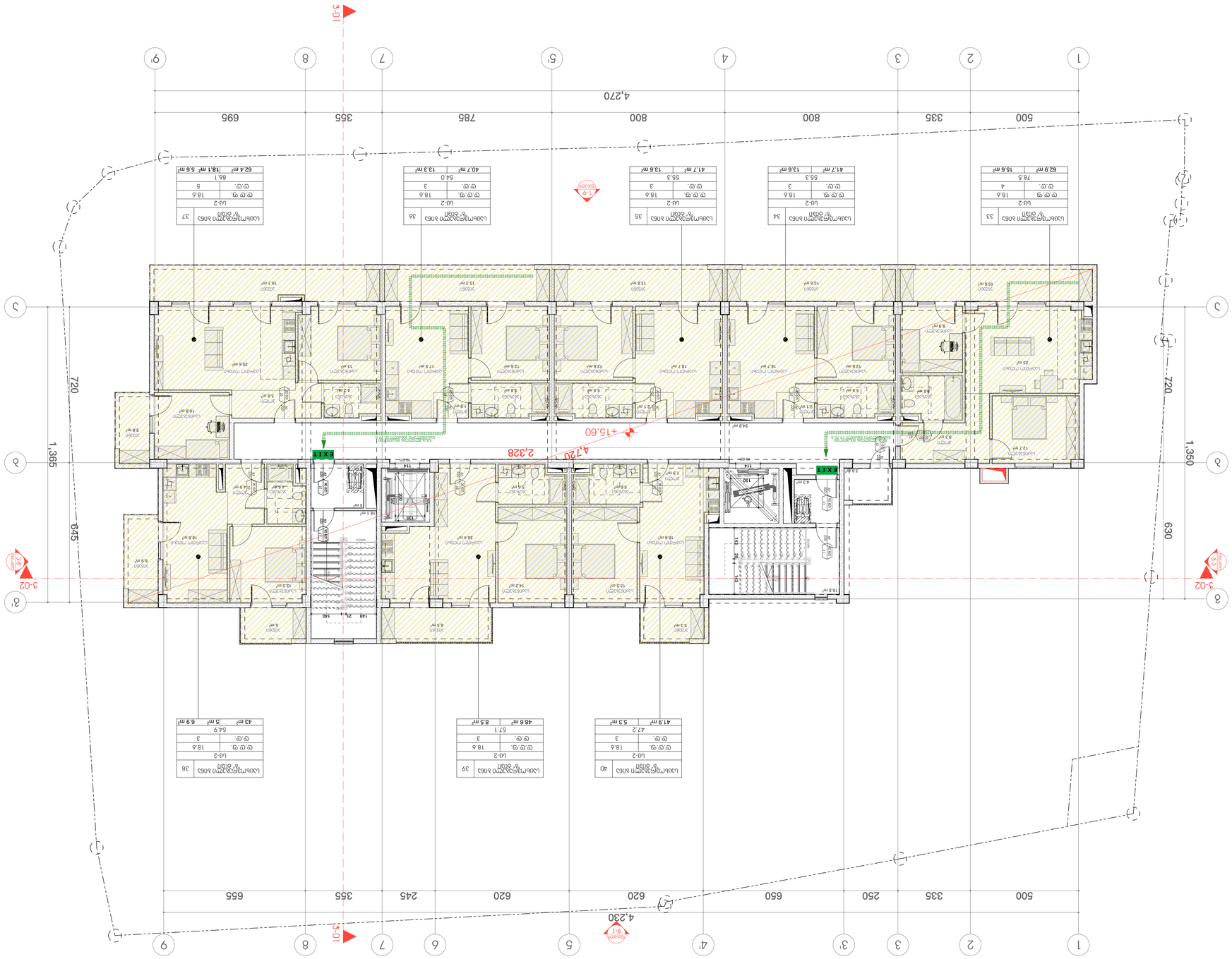

2024 6

מספר תכנית:	A1
קנה מידה:	1:100
שם התכנית:	קומת גג
מספר גרסה:	6
INDEX מספר	PAGES מספר עמודים

מתכנן:	
כתובת:	
שם המבנה:	
כתובת:	
שם הפרויקט:	
כתובת:	
גוש: 30675 חלקה: 1	
מגרש: 1	
שלב: תכנון	תאריך: 01/01/2024
מספר תכנית:	
מהדורה:	
מספר תכנית:	
שם התכנית:	
מספר גרסה:	
מספר עמודים:

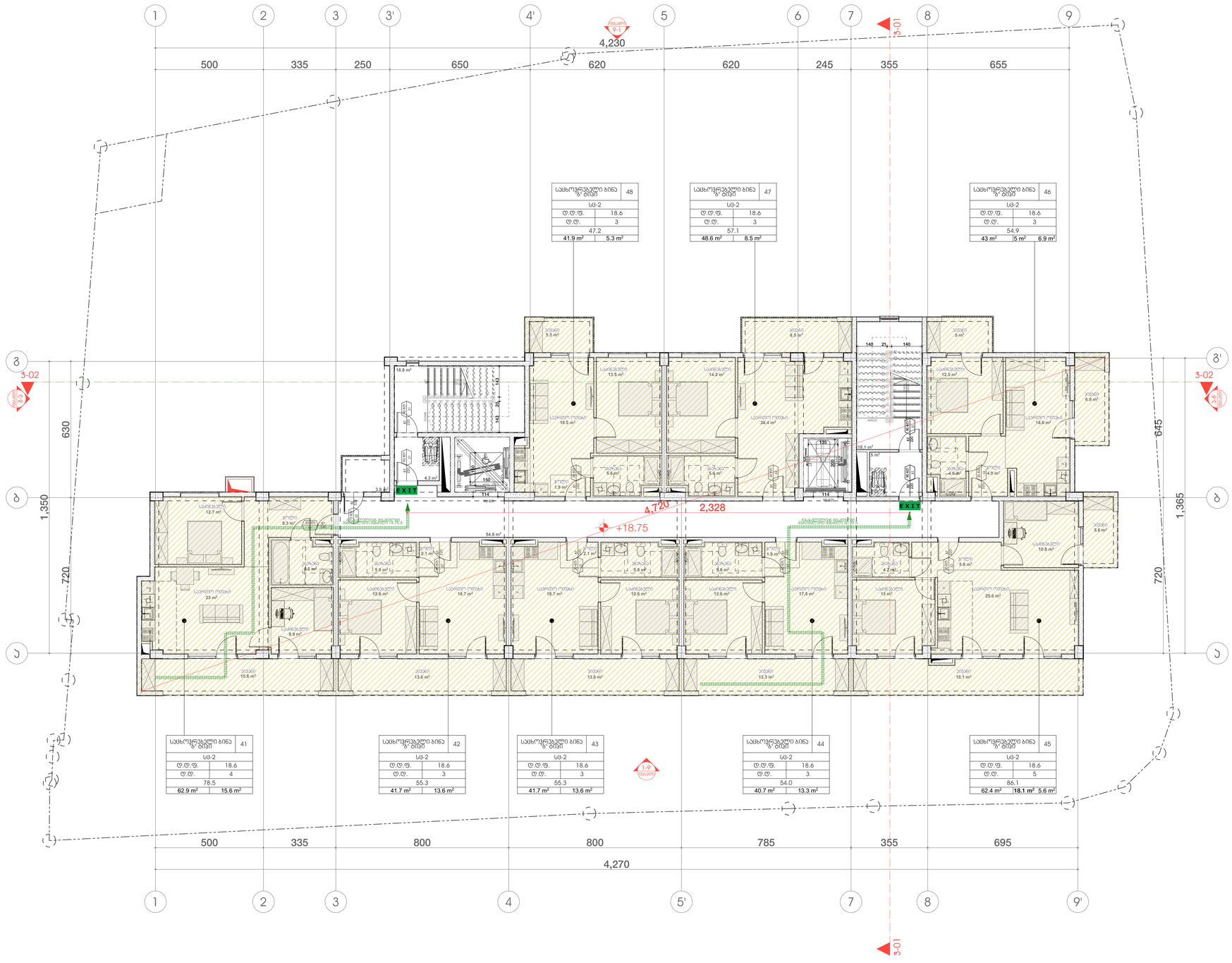

პირობითი ნიშნები:

- მიწის ნაკვეთის საზღვარი
- ბეტონი
- ბლოკი
- ტიხარი
- ერთფრთიანი კარი
- ერთფრთიანი კარი ზღურბლით
- ორფრთიანი კარი
- ორფრთიანი კარი ზღურბლით

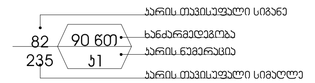

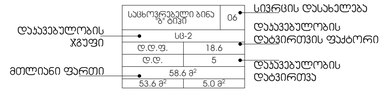

- გასასვლელთან მისადგომი მაქსიმალური სავალი მანძილი
- EXIT გასასვლელის აღმნიშვნელი განათებული ნიშანი

დაკავებულობის ჯგუფების აღნიშვნები

დაკავებულობის ჯგუფები	დაკავებულობის ჯგუფის აღნიშვნა	ფერის კოდი
თავშეყრის ჯგუფი (თშ)		RGB (34,139,34)
საძინებლის ჯგუფი (სძ)		RGB (79,12,187)
საბანკანათლებლო ჯგუფი - (სბ)		RGB (245,99,20)
სამრეწველო ჯგუფი (სმ)		RGB (160,32,240)
დიდი საფრთხის შემცველი ჯგუფი - (დსშ)		RGB (94,8,58)
დანესებულებითი ჯგუფი (დწ)		RGB (0,0,255)
საშიში ჯგუფი (სშ)		RGB (255,0,0)
სცხოვრებელი ჯგუფი (სც)		RGB (220,185,0)
სასაწყობო ჯგუფი (სწ)		RGB (136,135,134)
დამხმარე ჯგუფი (დს)		RGB (57,57,56)

შენიშვნა:

სართულის დაკავებულობის დატვირთვა - 27

2024 წ

ორგანიზაცია
Company name

პროექტის დასახელება
Job Title

მრავალბინიანი საცხოვრებელი სახლი

მისამართი:
Address

თბილისი, ზურაბ და თეიმურაზ ზალღასტანიშვილების ქ. №7

ს.კ №01.10.15.006.060

ექსპლიკაცია:
Explication:

შენიშვნა:
Notes:

1. ნახაზზე ზომები მოცემულია სანტიმეტრებში.
2. ექსპლოატაციაში მიღებამდე პროექტში მესაკუთრეს განხორციელდეს ცვლილებები.
3. ნახაზის ყველა ცვლილება მშენებლობის პროცესში შეთანხმებული უნდა იქნეს პროექტის ავტორთან.

არქიტექტურული ნაწილი

პროექტის სტადია Drawing Status	შეს. თარიღი Date
სტადია პროექტი	

შემსრულებლები performers

თანამდებობა	სახელი,გვარი	ხელმოწერა
პრ. ავტორი	დ.ბარამიძვილი	
პრ. ავტორი	ლ. დოლიძე	
არქიტექტორი		
არქიტექტორი		
ვიზუალიზაცია		

ნახაზის დასახელება
Drawing title

სართული +18.75 ნიშნულზე დაკავებულობის და ბასასვლელი საშუალებების გეგმა

ინდექსი № INDEX	ფურც. რაოდ. PAGES	ფორმატის ზომა
		A1

მასშტაბი:
1:100

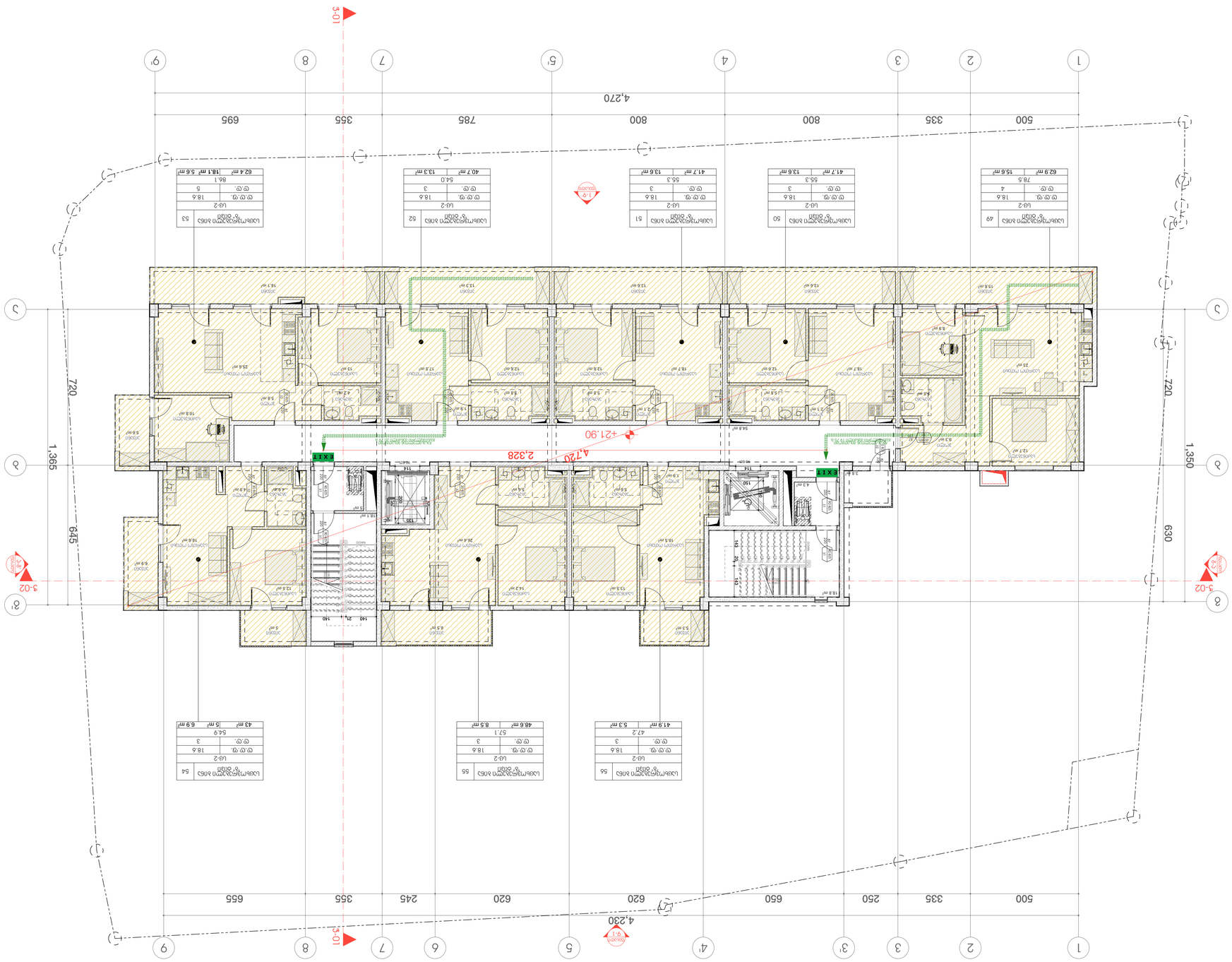

מפתח סימונים ותוספות לתכנית קומת גלריות מגורים ותכנית קומת גג

- גבול מגרש
- גבול מבנה
- קווי בניין
- מסלול מילוט ראשי
- מסלול מילוט משני
- מסלול מילוט ראשי ומשני משותף
- מסלול מילוט משני ומשני משותף

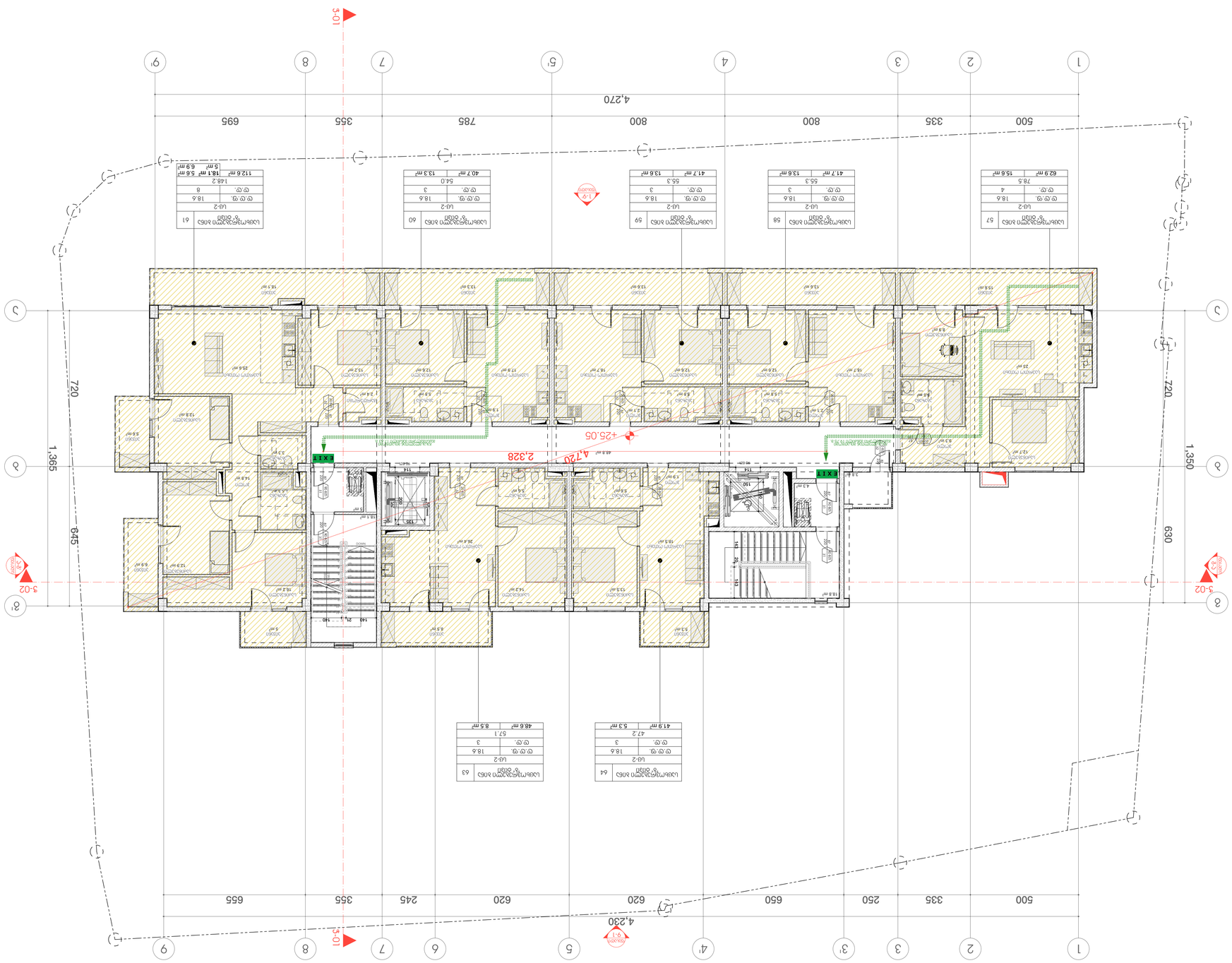
1
2
3
4
5
6
7
8
9
500
335
250
650
620
245
620
355
655
4,230
500
335
800
800
785
355
695
4,270
720
1,365
645
1,350
630
720
3-01
3-02
+25.05
2,328
4,720
EXIT
61
60
59
58
57
64
63
62 m²
41.7 m²
41.7 m²
40.7 m²
112.6 m²
47.2 m²
46.6 m²
78.5
56.3
56.3
54.0
148.2
47.2
57.1
LIVING ROOM
BEDROOM
KITCHEN
BATHROOM
CORRIDOR
STAIRCASE
ELEVATOR

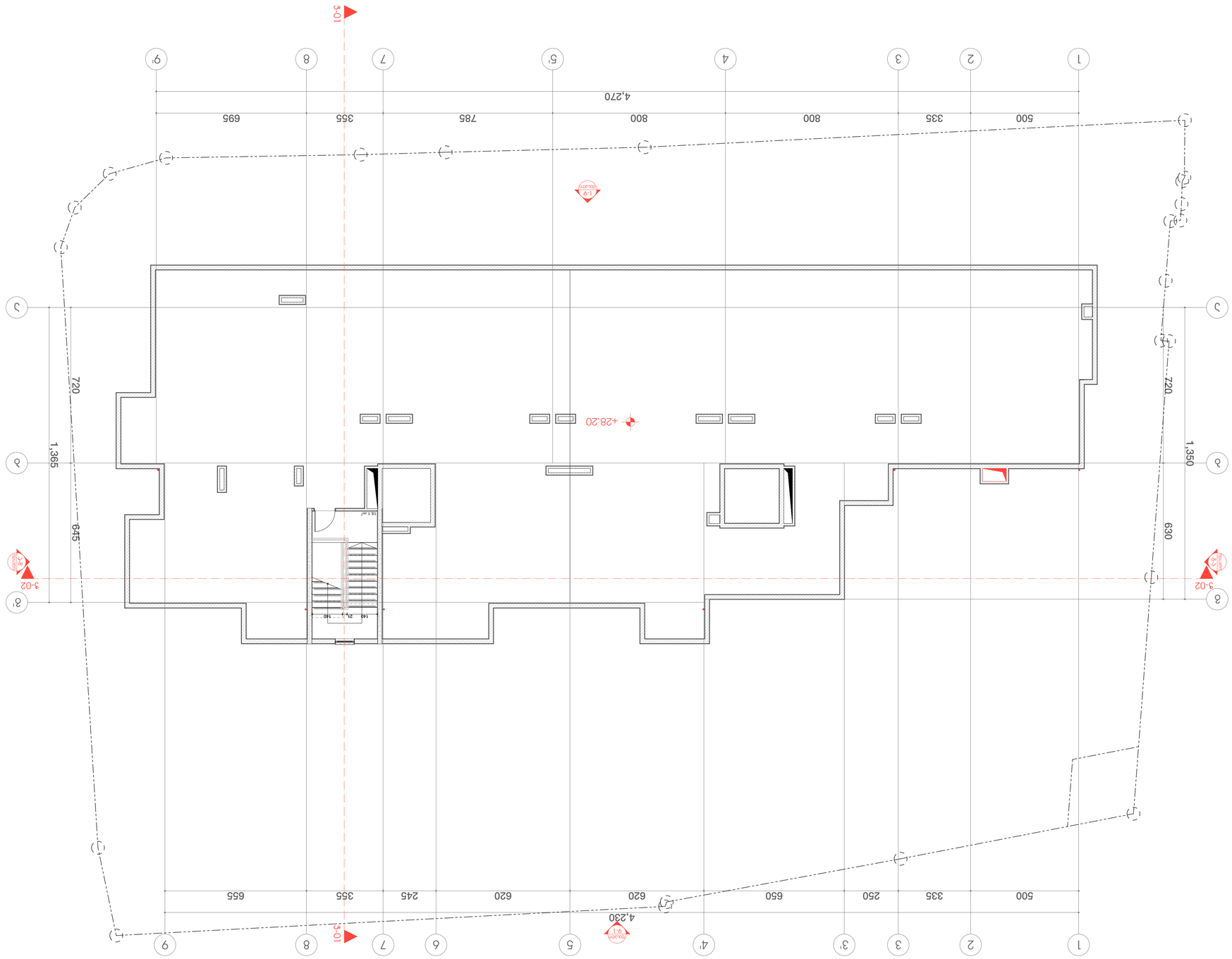

ЗОНИРОВКА ПОМЕЩЕНИЙ БОЛЬНИЦЫ:

- ЗОНА ПЕРСОНАЛА И ПОСЕТИТЕЛЕЙ
- ЗОНА ПАЦИЕНТОВ
- ЗОНА ОБЩЕГО ПОЛЬЗОВАНИЯ
- ЗОНА ВЕНТИЛЯЦИОННОГО ОБОРУДОВАНИЯ
- ЗОНА ЭЛЕКТРООБОРУДОВАНИЯ
- ЗОНА ЛИФТОВ
- ЗОНА ЛЕСТНИЦ
- ЗОНА ПАНДУСОВ
- ЗОНА ПЕРЕГОРОДОК ИЗ ГИПСОКАРТОНА
- ЗОНА ПЕРЕГОРОДОК ИЗ ГАЗОБЕТОНА
- ЗОНА ПЕРЕГОРОДОК ИЗ ЛЕГКОБЕТОННЫХ БЛОКОВ
- ЗОНА ПЕРЕГОРОДОК ИЗ ЛЕГКОБЕТОННЫХ БЛОКОВ С ОБЛИЦОВКОЙ ПЛИТКОЙ
- ЗОНА ПЕРЕГОРОДОК ИЗ ЛЕГКОБЕТОННЫХ БЛОКОВ С ОБЛИЦОВКОЙ ПЛИТКОЙ ДО ПОТОЛКА
- ЗОНА ПЕРЕГОРОДОК ИЗ ЛЕГКОБЕТОННЫХ БЛОКОВ С ОБЛИЦОВКОЙ ПЛИТКОЙ ДО ПОТОЛКА

ОБОЗНАЧЕНИЕ ЗОНЫ ПОМЕЩЕНИЯ	НАЗВАНИЕ ЗОНЫ ПОМЕЩЕНИЯ	ЦВЕТ (RGB)
ЗОНА ПЕРЕГОРОДОК ИЗ ЛЕГКОБЕТОННЫХ БЛОКОВ С ОБЛИЦОВКОЙ ПЛИТКОЙ ДО ПОТОЛКА	ЗОНА ПЕРЕГОРОДОК ИЗ ЛЕГКОБЕТОННЫХ БЛОКОВ С ОБЛИЦОВКОЙ ПЛИТКОЙ ДО ПОТОЛКА	RGB (57,57,56)
ЗОНА ПЕРЕГОРОДОК ИЗ ЛЕГКОБЕТОННЫХ БЛОКОВ С ОБЛИЦОВКОЙ ПЛИТКОЙ	(ЦЕ)	RGB (136,135,134)
ЗОНА ПЕРЕГОРОДОК ИЗ ЛЕГКОБЕТОННЫХ БЛОКОВ	(ЦЕ)	RGB (220,185,0)
ЗОНА ПЕРЕГОРОДОК ИЗ ГИПСОКАРТОНА	(ЦЕ)	RGB (255,0,0)
ЗОНА ПЕРЕГОРОДОК ИЗ ГАЗОБЕТОНА	(ЦЕ)	RGB (0,0,255)
ЗОНА ПЕРЕГОРОДОК ИЗ ГИПСОКАРТОНА ЗВУКОИЗОЛИРУЮЩИХ	(ЦЕ)	RGB (94,8,58)
ЗОНА ЛЕСТНИЦ	(ЦЕ)	RGB (160,32,240)
ЗОНА ПАНДУСОВ	(ЦЕ) - (ЦЕ)	RGB (245,99,20)
ЗОНА ВЕНТИЛЯЦИОННОГО ОБОРУДОВАНИЯ	(ЦЕ)	RGB (79,12,187)
ЗОНА ЭЛЕКТРООБОРУДОВАНИЯ	(ПЗ)	RGB (34,139,34)
ЗОНА ЛИФТОВ	ЛЕСТНИЦА	
ЗОНА ЛЕСТНИЦ	ПАНДУС	
ЗОНА ПАНДУСОВ	ПЕРЕГОРОДКА	
ЗОНА ПЕРЕГОРОДОК ИЗ ГИПСОКАРТОНА	ЛИФТ	
ЗОНА ПЕРЕГОРОДОК ИЗ ГАЗОБЕТОНА	ВЕНТИЛЯЦИОННОЕ ОБОРУДОВАНИЕ	
ЗОНА ПЕРЕГОРОДОК ИЗ ЛЕГКОБЕТОННЫХ БЛОКОВ	ЭЛЕКТРООБОРУДОВАНИЕ	
ЗОНА ПЕРЕГОРОДОК ИЗ ЛЕГКОБЕТОННЫХ БЛОКОВ С ОБЛИЦОВКОЙ ПЛИТКОЙ	ЗВУКОИЗОЛИРУЮЩИЕ ПЕРЕГОРОДКИ ИЗ ГИПСОКАРТОНА	
ЗОНА ПЕРЕГОРОДОК ИЗ ЛЕГКОБЕТОННЫХ БЛОКОВ С ОБЛИЦОВКОЙ ПЛИТКОЙ ДО ПОТОЛКА	ПЕРЕГОРОДКИ ИЗ ЛЕГКОБЕТОННЫХ БЛОКОВ С ОБЛИЦОВКОЙ ПЛИТКОЙ ДО ПОТОЛКА	

ЭКСПЛИКАЦИЯ ПОМЕЩЕНИЙ:

- ОБЩЕСТВЕННЫЕ ПОМЕЩЕНИЯ
- ПОМЕЩЕНИЯ ДЛЯ ПЕРСОНАЛА
- ПОМЕЩЕНИЯ ДЛЯ ПОСЕТИТЕЛЕЙ
- ПОМЕЩЕНИЯ ДЛЯ ЧАСТИ ПЕРСОНАЛА И ПОСЕТИТЕЛЕЙ
- ПОМЕЩЕНИЯ ДЛЯ ПАЦИЕНТОВ
- ПОМЕЩЕНИЯ ДЛЯ ЧАСТИ ПАЦИЕНТОВ И ПЕРСОНАЛА
- ПОМЕЩЕНИЯ ДЛЯ ЧАСТИ ПАЦИЕНТОВ И ПОСЕТИТЕЛЕЙ
- ПОМЕЩЕНИЯ ДЛЯ ЧАСТИ ПАЦИЕНТОВ, ПЕРСОНАЛА И ПОСЕТИТЕЛЕЙ
- ПОМЕЩЕНИЯ ДЛЯ ЧАСТИ ПЕРСОНАЛА И ПОСЕТИТЕЛЕЙ
- ПОМЕЩЕНИЯ ДЛЯ ЧАСТИ ПЕРСОНАЛА
- ПОМЕЩЕНИЯ ДЛЯ ЧАСТИ



პირობითი ნიშნები:

მიწის ნაკვეთის საზღვარი

ბეტონი

ბლოკი

ტიხარი

დაკავებულობის ჯგუფების აღნიშვნები

დაკავებულობის ჯგუფები	დაკავებულობის ჯგუფის აღნიშვნა	ფერის კოდი
თავშეყრის ჯგუფი (თვ)		RGB (34,139,34)
საქმიანი ჯგუფი (სქ)		RGB (79,12,187)
საგანმანათლებლო ჯგუფი - (სგ)		RGB (245,99,20)
სამრეწველო ჯგუფი (სმ)		RGB (160,32,240)
დიდი საფრთხის შემცველი ჯგუფი - (დსშ)		RGB (94,8,58)
დაწესებულებითი ჯგუფი (დწ)		RGB (0,0,255)
სავაჭრო ჯგუფი (სვ)		RGB (255,0,0)
საცხოვრებელი ჯგუფი (სც)		RGB (220,185,0)
სასაწყობო ჯგუფი (სწ)		RGB (136,135,134)
დამხმარე ჯგუფი (დს)		RGB (57,57,56)

2024 წ

ორგანიზაცია
Company name

პროექტის დასახელება
Job Title

მრავალბინიანი საცხოვრებელი სახლი

მისამართი:
Address

თბილისი, ზურაბ და თეიმურაზ ზალდასტანიშვილების ქ. №7

ს.კ №01.10.15.006.060

ექსპლიკაცია:
Explication:

შენიშვნა:
Notes:

1. ნახაზზე ზომები მოცემულია სანტიმეტრებში.
2. ექსპლოატაციაში მიღებამდე პროექტში შესაძლებელია განხორციელდეს ცვლილებები.
3. ნახაზის ყველა ცვლილება მშენებლობის პროცესში შეთანხმებული უნდა იყოს პროექტის ავტორთან.

არქიტექტურული ნაწილი

პროექტის სტატუსი Drawing Status	შეს. თარიღი Date
სტადია პროექტი	

შემსრულებლები
performers

თანამდებობა	სახელი.გვარი	ხელმოწერა
პრ. ავტორი	დ.ბაირამაშვილი	
პრ. ავტორი	ლ. დოლიძე	
არქიტექტორი		
არქიტექტორი		
ვიზუალიზაცია		

ნახაზის დასახელება
Drawing title

ჭრილი - 01 დაკავებულობის და გასასვლელი საშუალებები

ინდექსი № INDEX	ფურც. რაოდ. PAGES	ფურცლის ზომა
		A1

მასშტაბი:
1:100

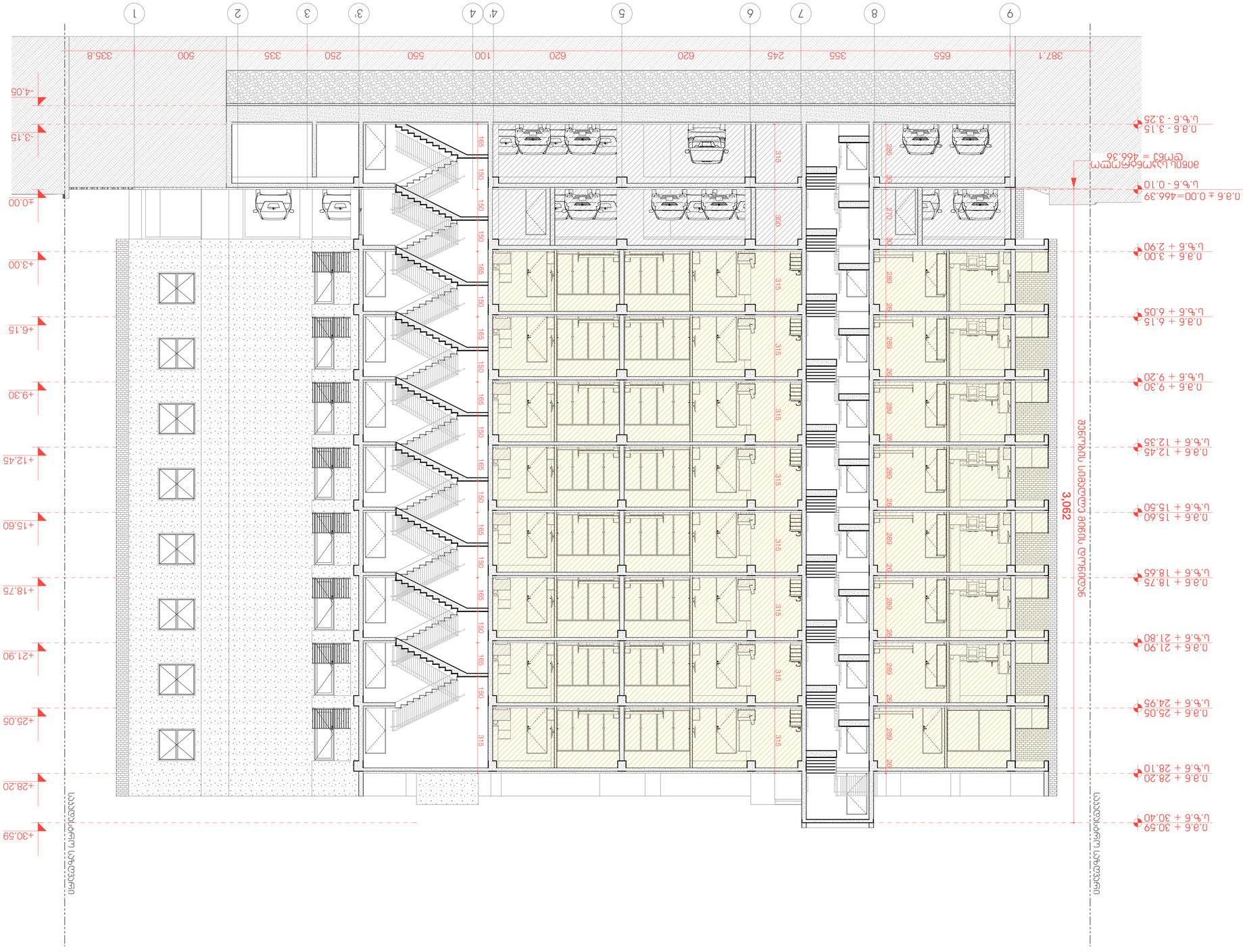

ЗОНИРОВАНИЕ БЛОКИРОВКИ:

- ЗОНА БЛОКИРОВКИ ЭЛЕКТРОННЫХ ЗАМКОВ
- ЗАПРЕТ
- РАЗРЕШЕНО

ТИП ЗОНЫ	ОБОЗНАЧЕНИЕ ЗОНЫ БЛОКИРОВКИ	ЦВЕТ ЗОНЫ
ЗОНА ВЫЕЗДА	ВЫЕЗД (ВЫ)	RGB (34,139,34)
ЗОНА ВЪЕЗДА	ВЪЕЗД (ВЪ)	RGB (79,12,187)
ЗОНА ВЪЕЗДА ТРАНСПОРТА	ВЪЕЗД - (ВЪ)	RGB (245,99,20)
ЗОНА ВЫЕЗДА ПЕШЕХОДОВ	ВЫЕЗД (ВЫ)	RGB (160,32,240)
ЗОНА ПЕРЕСЕЧЕНИЯ ВЪЕЗДА И ВЫЕЗДА ТРАНСПОРТА	ВЪЕЗД (ВЪ) - (ВЫ)	RGB (94,8,58)
ЗОНА ПЕРЕСЕЧЕНИЯ ВЪЕЗДА И ВЫЕЗДА ПЕШЕХОДОВ	(ВЫ)	RGB (0,0,255)
ЗОНА ПЕРЕСЕЧЕНИЯ ВЪЕЗДА И ВЫЕЗДА ТРАНСПОРТА	(ВЫ)	RGB (255,0,0)
ЗОНА ПЕРЕСЕЧЕНИЯ ВЪЕЗДА ТРАНСПОРТА И ПЕШЕХОДОВ	(ВЫ)	RGB (220,185,0)
ЗОНА ПЕРЕСЕЧЕНИЯ ВЫЕЗДА ТРАНСПОРТА И ПЕШЕХОДОВ	(ВЫ)	RGB (136,135,134)
ЗОНА ПЕРЕСЕЧЕНИЯ ВЫЕЗДА ТРАНСПОРТА И ПЕШЕХОДОВ	(ВЫ)	RGB (57,57,56)

Notes:	
1. ნახაზის ყველა განზომილება მოცემულია მილიმეტრებში.	
2. ანაწერთა ზომები დაზუსტდეს ადგილზე გაზომვების საფუძველზე.	
3. ნახაზის ელექტრონული ვერსია წარმოადგენს საავტორო უფლებით დაცულ ინფორმაციას. ნახაზის ნებისმიერი ნაწილის გამოყენება, კოპირება ან გავრცელება მხოლოდ ავტორის წერილობითი ნებართვით.	
ნახატის სახელწოდება:	
ნახაზის სტატუსი	
პროექტის ეტაპი Project phase	
ნახაზის N Drawing No.	
თარიღი Date	
ნახაზის ავტორ(ებ)ი Drawing author(s)	
ნახაზის კონტროლი Drawing control	
ექსპერტიზის ეტაპი Expertise phase	
ობიექტის დასახელება Project name	
დამკვეთი Company name	
ობიექტის მისამართი Address	
ნახაზის ფორმატი Drawing size	A1
მასშტაბი: 1:100	

2024 წ



შენობის ელემენტები	ტიპი - I
	B
ძირითადი კონსტრუქციული ჩარჩო	2
მზიდი კედლები გარე შიგა	 2 2
არამზიდი კედლები და ტიხრები გარე	ცხრილი 602
არამზიდი კედლები და ტიხრები შიგა	0
იატაკის კონსტრუქცია და არაძირითადი ნაწილები	2
სახურავის კონსტრუქცია და არაძირითადი ნაწილები	1

პირობითი ნიშნები:

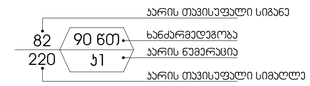

EXIT — გასასვლელი აღმნიშვნელი განათებული ნიშანი

1 საათიანი ხანძარმედეგობის აღმნიშვნელი ხაზი

2 საათიანი ხანძარმედეგობის აღმნიშვნელი ხაზი

3 საათიანი ხანძარმედეგობის აღმნიშვნელი ხაზი

სიმბოლოს სახელწოდება

- ხელის ცეცხლმაქრი
- სახანძრო მილდგარი
- ორმხრივი კავშირის სისტემა
- კვამლზე მორეაგირე მაუწყებელი
- კვამლის ავტომატური აღმომჩენი
- ავტოსაშხეფი
- სახანძრო განგაშის ღილაკი
- დამაკავებელთა შეტყობინების სისტემა (სახანძრო სიგნალიზაცია)
- საგანგებო ხმოვანი განგაშის სისტემა
- საევარიო განათება
- სახანძრო მისაერთებელი
- სახანძრო ჰიდრანტი

შენიშვნა:

შემოზღუდული ავტოსადგომი აღჭურვილი იქნება მექანიკური განიავების სისტემით

შემოზღუდული ავტოსადგომი აღჭურვილი იქნება ავტოსაშხეფი სისტემით

ვესტიბიული აღჭურვილი იქნება დამოუკიდებელი განიავების სისტემით.

ლიფტის ფოიე განიავდება მექანიურად.

ლიფტის შახტა აღჭურვილი იქნება ჰაერის დაწნევის სისტემით.

ჰაერის დაწნევის სისტემა უზრუნველყოფილი იქნება სამუდარიგო ელმომარაგებით.

დენის მათიმპის შემთხვევაში სამუდარიგო ელექტროსისტემა ავტომატურად გაანათებს გასასვლელ საშუალებებს.

კონსტრუქციული პროექტის დამუშავებისას დაცული იქნას I-B კონსტრუქციის ტიპის მოთხოვნები.

ხანძარსაწინააღმდეგო დაცვის სისტემების საინჟინრო დოკუმენტაცია დამუშავდეს 28.01.16 წ. №41 დადგენილების შესაბამისად.

2024 წ

ორგანიზაცია
Company name

პროექტის დასახელება
Job Title

მრავალბინიანი საცხოვრებელი სახლი

მისამართი:
Address

თბილისი, ზურაბ და თეიმურაზ ზალღასბანიშვილების ქ. №7

ს.კ №01.10.15.006.060

ექსპლიკაცია:
Explication:

შენიშვნა:
Notes:

1. ნახაზზე ზომები მოცემულია სანიმებრებში.
2. პანელოგანიანი მიწებადი პროექტი მასალებია განსორციელდეს ცვლილებები.
3. ნახაზის ყველა ცვლილება მხელოლობის პროცესში შეთანხმებული უნდა იყოს პროექტის ავტორთან.

არქიტექტურული ნაწილი

პროექტის სტადია Drawing Status	შეს. თარიღი Date
სტადია პროექტი	

შემსრულებლები performers

თანამდებობა	სახელი,გვარი	ხელმოწერა
ხელმძღვანელი		
არქიტექტორი		
არქიტექტორი		
ვიზუალიზაცია		

ნახაზის დასახელება
Drawing title

სართული -3.15 ნიშნულზე
ხანძარსაწინააღმდეგო დაცვა

ინდექსი № INDEX	ფურც. რაოდ. PAGES	ფურცლების ზომა
		A1

მასშტაბი:
1:100

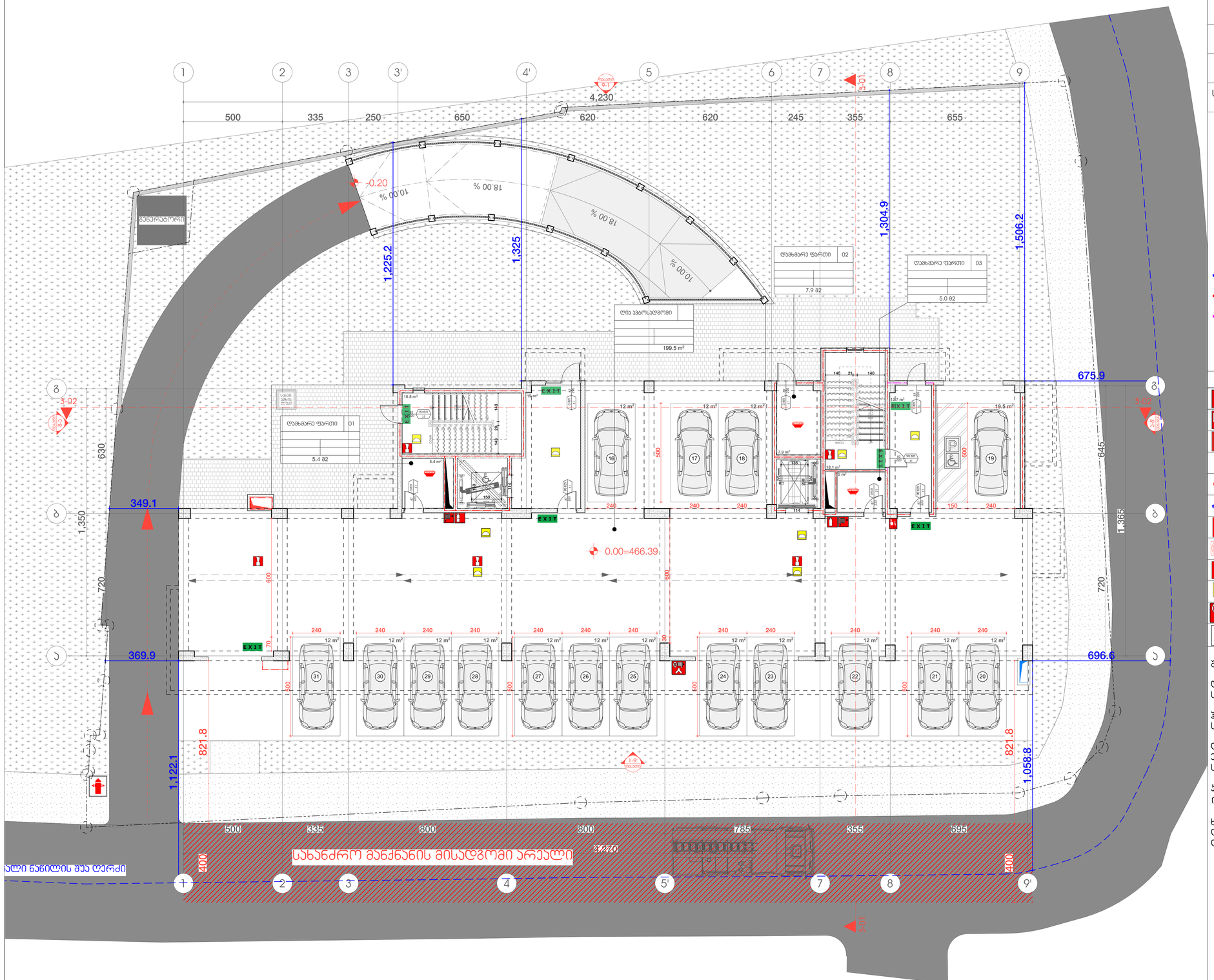

შენობის ელემენტები	ტიპი - I
	B
ძირითადი კონსტრუქციული ჩარჩო	2
მზიდი კედლები გარე შიგა	 2 2
არამზიდი კედლები და ტიხრები გარე	ცხრილი 602
არამზიდი კედლები და ტიხრები შიგა	0
იატაკის კონსტრუქცია და არაძირითადი ნაწილები	2
სახურავის კონსტრუქცია და არაძირითადი ნაწილები	1

პირობითი ნიშნები:



EXIT — გასასვლელი აღმნიშვნელი განათებული ნიშანი

1 საათიანი ხანძარმედეგობის აღმნიშვნელი ხაზი

2 საათიანი ხანძარმედეგობის აღმნიშვნელი ხაზი

3 საათიანი ხანძარმედეგობის აღმნიშვნელი ხაზი

სიმბოლოს სახელწოდება

ხელის ცეცხლმაქრი	
სახანძრო მილდგარი	
ორმხრივი კავშირის სისტემა	
კვამლზე მორეაგირე მაუწყებელი	
კვამლის ავტომატური აღმომჩენი	
ავტოსაშხეფი	
სახანძრო განგაშის ღილაკი	
დამაკავებელთა შეტყობინების სისტემა (სახანძრო სინგნალიზაცია)	
საგანგებო ხმოვანი განგაშის სისტემა	
საევაკუაციო განათება	
სახანძრო მისაერთებელი	
სახანძრო ჰიდრანტი	

შენიშვნა:

ლიფტის შახტა აღჭურვილი იქნება ჰაერის დაწნევის სისტემით.

ჰაერის დაწნევის სისტემა უზრუნველყოფილი იქნება სათანადარიგო ელმომარაგებით.

დენის გათიშვის შემთხვევაში სათანადარიგო ელექტროსისტემა ავტომატურად გაანათებს გასასვლელ საშუალებებს.

კონსტრუქციული პროექტის დამუშავებისას დაცული იქნას I-B კონსტრუქციის ტიპის მოთხოვნები.

ხანძარსაწინააღმდეგო დაცვის სისტემების საინჟინრო დოკუმენტაცია დამუშავდეს 28.01.16 წ. №41 დადგენილების შესაბამისად.

2024 წ

ორგანიზაცია
Company name

პროექტის დასახელება
Job Title

მრავალბინიანი საცხოვრებელი სახლი

მისამართი:
Address

თბილისი, ზურაბ და თეიმურაზ ზალღასბანიშვილების ქ. №7

ს.კ №01.10.15.006.060

ექსპლიკაცია:
Explication:

შენიშვნა:
Notes:

1. ნახაზზე ზომები მოცემულია სანიმებერებში.
2. პანალოგიასთან მიმებული პროექტში მასალებია განსორციელდეს ცვლილებები.
3. ნახაზის ყველა ცვლილება მხედველობაში პროცესში შეთანხმებული უნდა იყოს პროექტის ავტორთან.

არქიტექტურული ნაწილი

პროექტის სტადია Drawing Status	შეს. თარიღი Date
სტადია პროექტი	

შემსრულებლები
performers

თანამდებობა	სახელი,გვარი	ხელმოწერა
ჯრ. ავტორი	დ.პაირამიშვილი	
ჯრ. ავტორი	ლ. დოლიძე	
არქიტექტორი		
არქიტექტორი		
ვიზუალიზაცია		

ნახაზის დასახელება
Drawing title

სართული 0.00 ნიშნულზე ხანძარსაწინააღმდეგო ბეჭდა

ინდექსი № INDEX	ფურც. რაოდ. PAGES	ფურცლების ზომა
		A1

მასშტაბი:
1:100

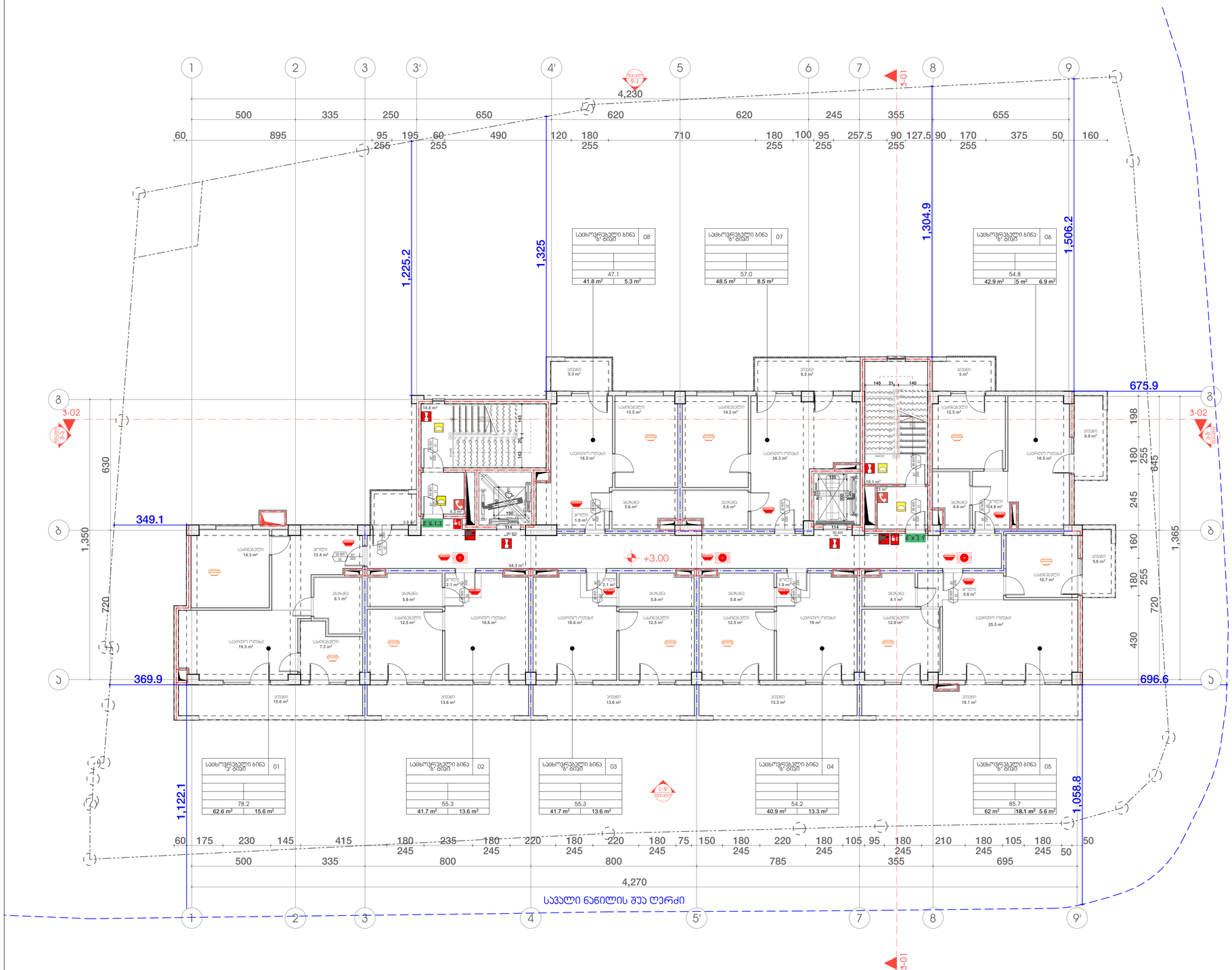

შენობის ელემენტები	ტიპი - I
	B
ძირითადი კონსტრუქციული ჩარჩო	2
მზიდი კედლები გარე შიგა	2 2
არამზიდი კედლები და ტიხრები გარე	ცხრილი 602
არამზიდი კედლები და ტიხრები შიგა	0
იატაკის კონსტრუქცია და არაძირითადი ნაწილები	2
სახურავის კონსტრუქცია და არაძირითადი ნაწილები	1

პირობითი ნიშნები:

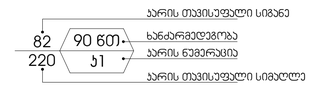



გასასვლელი აღმნიშვნელი განათებული ნიშანი

1 საათიანი ხანძარმედეგობის აღმნიშვნელი ხაზი

2 საათიანი ხანძარმედეგობის აღმნიშვნელი ხაზი

3 საათიანი ხანძარმედეგობის აღმნიშვნელი ხაზი

სიმბოლოს სახელწოდება

- ხელის ცეცხლმაქრი
- სახანძრო მილდგარი
- ორმხრივი კავშირის სისტემა
- კვამლზე მორეგირე მაუწყებელი
- კვამლის ავტომატური აღმომჩენი
- ავტოსაშხეფი
- სახანძრო განგაშის ღილაკი
- დამკავებელთა მეტყობინების სისტემა (სახანძრო სიგნალიზაცია)
- საგანგებო ხმოვანი განგაშის სისტემა
- საკვარიო განათება
- სახანძრო მისართებელი
- სახანძრო ჰიდრანტი

შენიშვნა:

ხანძარსაწინააღმდეგო მანძილები საზოგადოებრივი ქუჩის და უახლ ეზოს მხარეს 9.0 მეტრზე მეტია.

ლიფტის შახტა აღჭურვილი იქნება ჰაერის დაწნევის სისტემით.

ჰაერის დაწნევის სისტემა უზრუნველყოფილი იქნება სათადარიგო ელმომარაგებით.

დენის გათიშვის შემთხვევაში სათადარიგო ელექტროსისტემა ავტომატურად გაანათებს გასასვლელ საშუალებებს.

კონსტრუქციული პროექტის დამუშავებისას დაცული იქნას I-B კონსტრუქციის ტიპის მოთხოვნები.

ხანძარსაწინააღმდეგო დაცვის სისტემების საინჟინრო დოკუმენტაცია დამუშავდეს 28.01.16 წ. №41 დადგენილების შესაბამისად.

2024 წ

ორგანიზაცია
Company name

პროექტის დასახელება
Job Title

მრავალბინიანი საცხოვრებელი სახლი

მისამართი:
Address

თბილისი, ზურაბ და თეიმურაზ ზალდასტანიშვილების ქ. №7

ს.კ №01.10.15.006.060

ექსპლიკაცია:
Explication:

შენიშვნა:
Notes:

1. ნახაზზე ზომები მოცემულია სანტიმეტრებში.
2. პასპორტიზაციამდე მიღებამდე პროექტში შესაძლებელია განხორციელდეს ცვლილებები.
3. ნახაზის ყველა ცვლილება მშენებლობის პროცესში შეთანხმებული უნდა იყოს პროექტის ავტორთან.

არქიტექტურული ნაწილი

პროექტის სტადია Drawing Status	შეს. თარიღი Date
სტადია პროექტი	

შემსრულებელი
performers

თანამდებობა	სახელი,გვარი	ხელმოწერა
პრ. ავტორი	დ.ბაირამაშვილი	
პრ. ავტორი	ლ. დოლიძე	
არქიტექტორი		
არქიტექტორი		
პიზუალიზაცია		

ნახაზის დასახელება
Drawing title

სართული +3.00 ნიშნულზე ხანძარსაწინააღმდეგო გეგმა

ინდექსი № INDEX	ფურც. რაოდ. PAGES	ფურცლების ზომა
		A1

მასშტაბი:
1:100

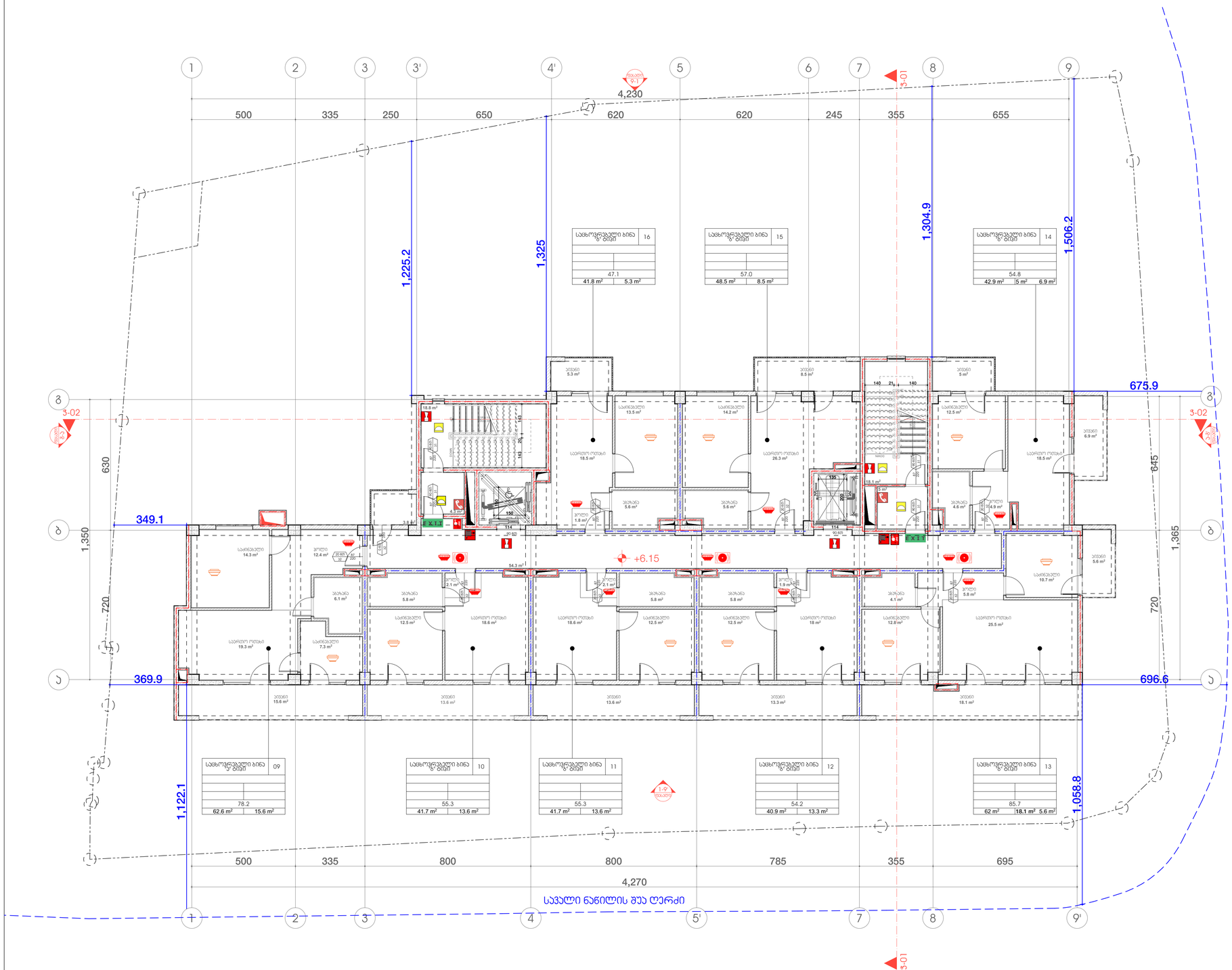

შენობის ელემენტები	ტიპი - I
	B
ძირითადი პონსტრუქციული ჩარჩო	2
მზიდი კედლები გარე შიგა	 2 2
არამზიდი კედლები და ტიხრები გარე	ცხრილი 602
არამზიდი კედლები და ტიხრები შიგა	0
იატაკის პონსტრუქცია და არაძირითადი ნაწილები	2
სახურავის პონსტრუქცია და არაძირითადი ნაწილები	1

პირობითი ნიშნები:

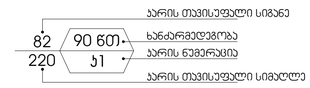

EXIT გასასვლელი აღმნიშვნელი განათებული ნიშანი

1 საათიანი ხანძარმედეგობის აღმნიშვნელი ხაზი

2 საათიანი ხანძარმედეგობის აღმნიშვნელი ხაზი

3 საათიანი ხანძარმედეგობის აღმნიშვნელი ხაზი

სიმბოლოს სახელწოდება

- ხელის ცეცხლმაქრი
- სახანძრო მილდგარი
- ორმხრივი ჯავშირის სისტემა
- ჯვამლზე მორეგირე მაუწყებელი
- ჯვამლის ავტომატური აღმომჩენი
- ავტოსაშხეფი
- სახანძრო განგაშის ღილაკი
- დამაკავებელთა მეტყობინების სისტემა (სახანძრო სიგნალიზაცია)
- საგანგებო ხმოვანი განგაშის სისტემა
- საჯარიო განათება
- სახანძრო მისართმეველი
- სახანძრო ჰიდრანტი

შენიშვნა:

ხანძარსაწინააღმდეგო მანძილები საზოგადოებრივი ქუჩის და უახლოესი ეზოს მხარეს 9.0 მეტრზე მეტია.

ლიფტის შახტა აღჭურვილი იქნება ჰაერის დაწნევის სისტემით.

ჰაერის დაწნევის სისტემა უზრუნველყოფილი იქნება სათადარიგო ელმომარაგებით.

დენის გათიშვის შემთხვევაში სათადარიგო ელექტროსისტემა ავტომატურად გაანათებს გასასვლელ საფეხურებს.

პონსტრუქციული პროექტის დამუშავებისას დაცული იქნას I-B პონსტრუქციის ტიპის მოთხოვნები.

ხანძარსაწინააღმდეგო დაცვის სისტემების საინჟინრო დოკუმენტაცია დამუშავდეს 28.01.16 წ. №41 დადგენილების შესაბამისად.

2024 წ

ორგანიზაცია
Company name

პროექტის დასახელება
Job Title

მრავალბინიანი საცხოვრებელი სახლი

მისამართი:
Address

თბილისი, ზურაბ და თეიმურაზ ზალდასტანიშვილების ქ. №7

ს.კ №01.10.15.006.060

ექსპლიკაცია:
Explication:

შენიშვნა:
Notes:

1. ნახაზზე ზომები მოცემულია სანტიმეტრებში.
2. პანალოგაბიჭის მიღებამდე პროექტში მეპანალეებლია განხორციელდეს ცვლილებები.
3. ნახაზის ყველა ცვლილება მშენებლობის პროცესში შეთანხმებული უნდა იყოს პროექტის ავტორებთან.

არქიტექტურული ნაწილი

პროექტის სტადია Drawing Status	შეს. თარიღი Date
სტადია პროექტი	

შემსრულებლები
performers

თანამდებობა	სახელი,გვარი	ხელმოწერა
პრ. ავტორი	დ.ბაირამაშვილი	
პრ. ავტორი	ლ. დოლიძე	
არქიტექტორი		
არქიტექტორი		
ვიზუალიზაცია		

ნახაზის დასახელება
Drawing title

სართული +6.15 ნიშნულზე ხანძარსაწინააღმდეგო გეგმა

ინდექსი № INDEX	ფურც. რაოდ. PAGES	ფურცლების ზომა
		A1

მასშტაბი:
1:100

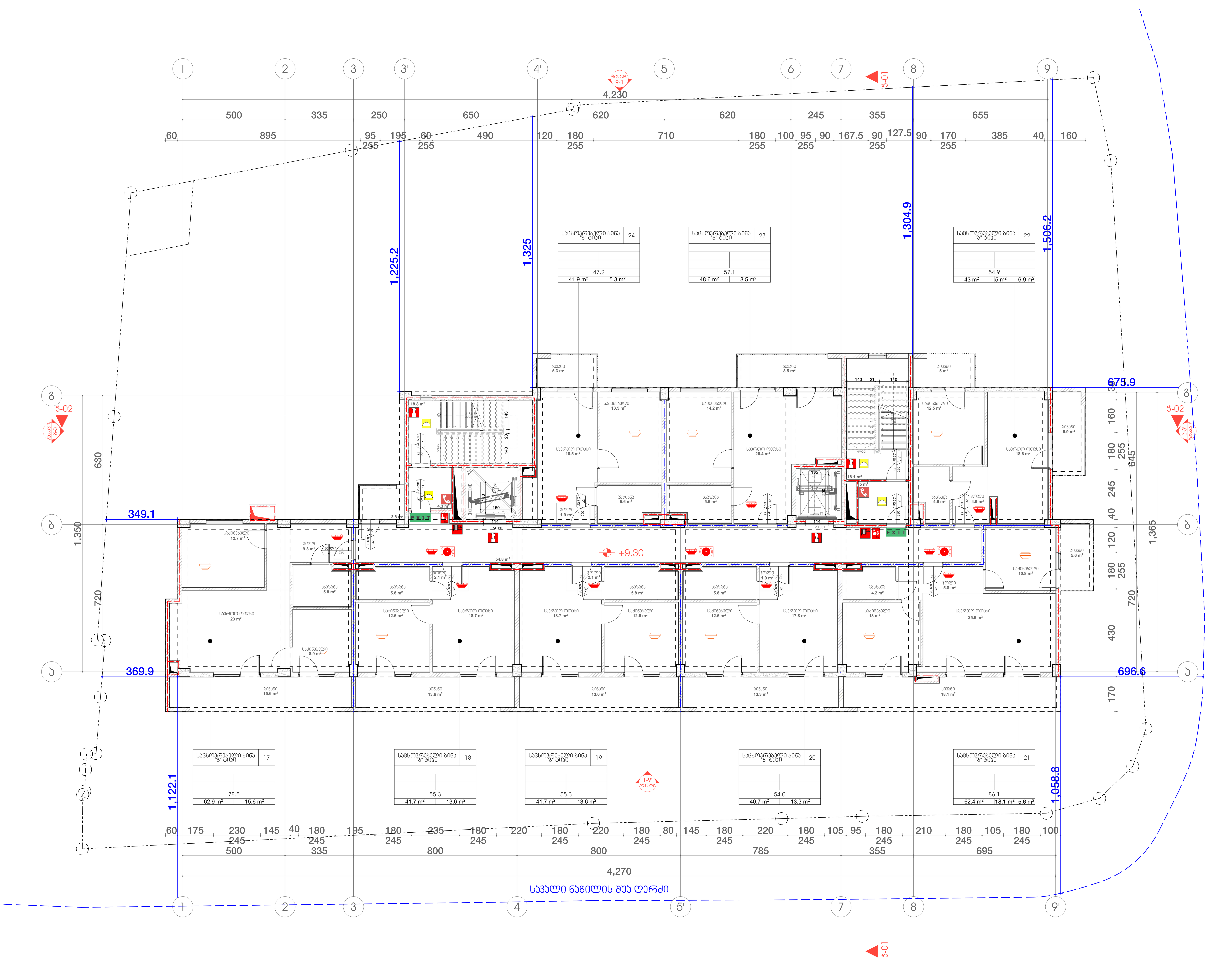

შენობის ელემენტები	ტიპი - I B
ძირითადი კონსტრუქციული ჩარჩო	2
მზიდი კედლები გარე შიგა	 2 2
არამზიდი კედლები და ტიხრები გარე	ცხრილი 602
არამზიდი კედლები და ტიხრები შიგა	0
იატაკის კონსტრუქცია და არაძირითადი ნაწილები	2
სახურავის კონსტრუქცია და არაძირითადი ნაწილები	1

პირობითი ნიშნები:

82 / 220 — 90 წთ / ქ1
კარის თავისუფალი სიგანე
ხანძარმედეგობა
კარის ნუმერაცია
კარის თავისუფალი სიმაღლე

EXIT — გასასვლელი აღმნიშვნელი განათებული ნიშანი

1 საათიანი ხანძარმედეგობის აღმნიშვნელი ხაზი

2 საათიანი ხანძარმედეგობის აღმნიშვნელი ხაზი

3 საათიანი ხანძარმედეგობის აღმნიშვნელი ხაზი

სიმბოლოს სახელწოდება	
	ხელის ცეცხლმაქრი
	სახანძრო მილდგარი
	ორმხრივი კავშირის სისტემა
	კვამლზე მორეაგირე მაუწყებელი
	კვამლის ავტომატური აღმომჩენი
	ავტოსაშხეფი
	სახანძრო განგაშის ღილაკი
	დამკავებელთა შეტყობინების სისტემა (სახანძრო სიგნალიზაცია)
	საგანგებო ხმოვანი განგაშის სისტემა
	საავარიო განათება
	სახანძრო მისაერთებელი
	სახანძრო ჰიდრანტი

შენიშვნა:

ხანძარსაწინააღმდეგო მანძილები საზოგადოებრივი ქუჩის და უკანა ეზოს მხარეს 9.0 მეტრზე მეტია.

ლიფტის შახტა აღჭურვილი იქნება ჰაერის დაწნევის სისტემით.

ჰაერის დაწნევის სისტემა უზრუნველყოფილი იქნება სათადარიგო ელმომარაგებით.

დენის გათიშვის შემთხვევაში სათადარიგო ელექტროსისტემა ავტომატურად გაანათებს გასასვლელ საშუალებებს.

კონსტრუქციული პროექტის დამუშავებისას დაცული იქნას I-B კონსტრუქციის ტიპის მოთხოვნები.

ხანძარსაწინააღმდეგო დაცვის სისტემების საინჟინრო დოკუმენტაცია დამუშავდეს 28.01.16 წ. №41 დადგენილების შესაბამისად.

2024 წ

ორგანიზაცია
Company name

პროექტის დასახელება
Job Title

მრავალბინიანი საცხოვრებელი სახლი

მისამართი:
Address

თბილისი, ზურაბ და თეიმურაზ ზალდასტანიშვილების ქ. №7

ს.კ №01.10.15.006.060

ექსპლიკაცია:
Explication:

შენიშვნა:
Notes:

1. ნახაზზე ზომები მოცემულია სანტიმეტრებში.
2. ექსპლოატაციაში მიღებამდე პროექტში შესაძლებელია განხორციელდეს ცვლილებები.
3. ნახაზის ყველა ცვლილება მშენებლობის პროცესში შეთანხმებული უნდა იყოს პროექტის ავტორთან.

არქიტექტურული ნაწილი

პროექტის სტატუსი Drawing Status	შეს. თარიღი Date
სტადია პროექტი	

შემსრულებლები
performers

თანამდებობა	სახელი.გვარი	ხელმოწერა
პრ. ავტორი	დ.ბაირამაშვილი	
პრ. ავტორი	ლ. დოლიძე	
არქიტექტორი		
არქიტექტორი		
ვიზუალიზაცია		

ნახაზის დასახელება
Drawing title

სართული +9.30 ნიშნულზე ხანძარსაწინააღმდეგო გეგმა

ინდექსი № INDEX	ფურც. რაოდ. PAGES	ფურცლის ზომა
		A1

მასშტაბი:
1:100

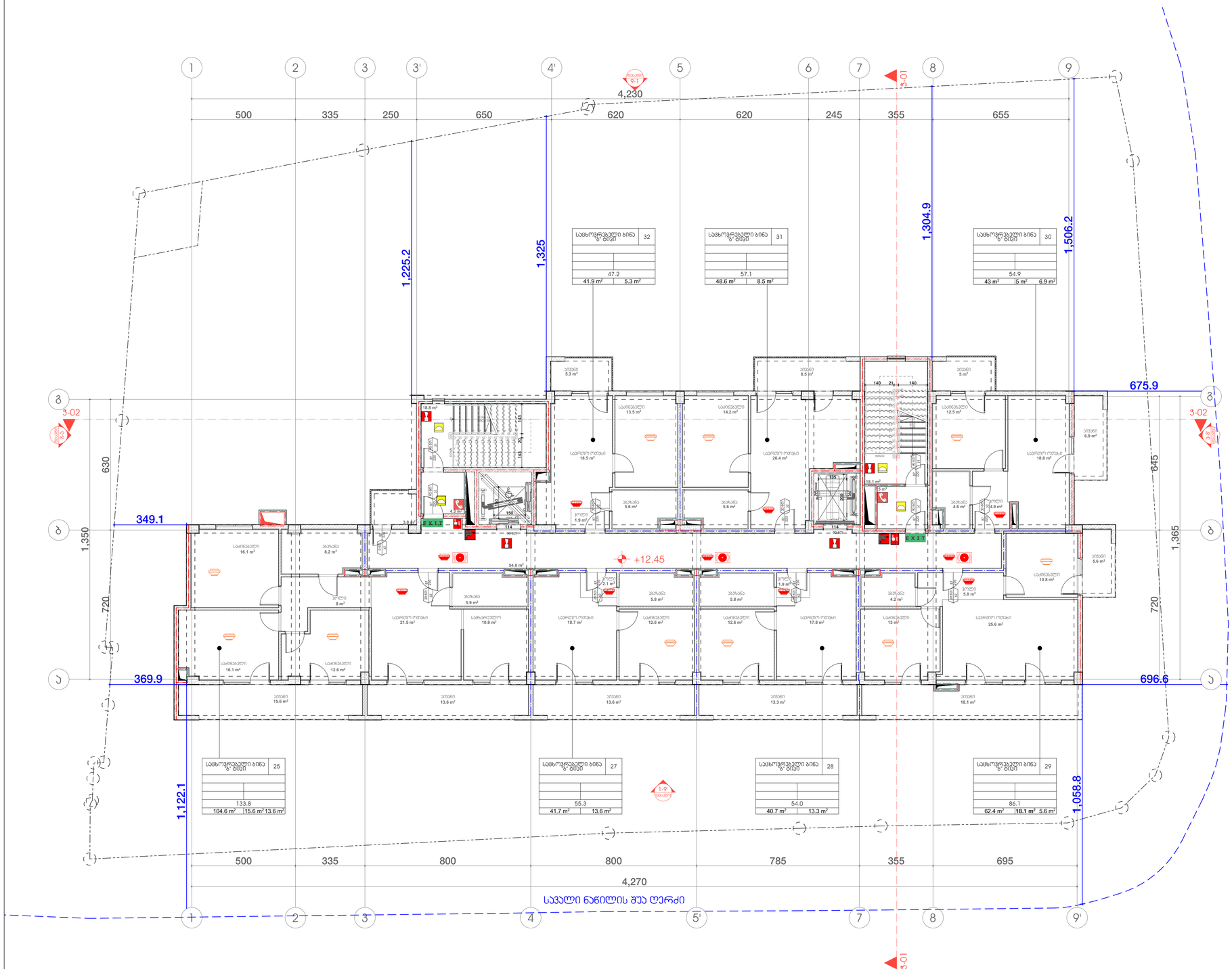
1
2
3
3'
4'
5
6
7
8
9
9'
А
Б
В
4,230
500
335
250
650
620
620
245
355
655
1,225.2
1,325
1,304.9
1,506.2
675.9
630
645
349.1
1,350
720
1,365
369.9
696.6
1,122.1
1,058.8
4,270
800
800
785
695
+12.45
3-02
3-01
1-2
1-3
EXIT
სასტუმრო ბინა 32
47.2
41.9 m²
5.3 m²
სასტუმრო ბინა 31
57.1
48.6 m²
8.5 m²
სასტუმრო ბინა 30
54.9
43 m²
5 m²
6.9 m²
სასტუმრო ბინა 25
133.8
104.6 m²
15.6 m²
13.6 m²
სასტუმრო ბინა 27
55.3
41.7 m²
13.6 m²
სასტუმრო ბინა 28
54.0
40.7 m²
13.3 m²
სასტუმრო ბინა 29
86.1
62.4 m²
18.1 m²
5.6 m²
საძინებელი
საერთო ოთახი
სააბაზანო
სველი წერტილი
ბიბლიოთეკა
ტერასა
სალარო
ლიფტი
სველი წერტილი
სასაწყობო
სამზარეულო
სარდაფი
სულ ფართობი
საცხოვრებელი ბინა
საერთო ფართობი
საცხოვრებელი ფართობი
საერთო სარგებლის ფართობი
საკომერციო ფართობი
საკომერციო სარგებლის ფართობი
საერთო სარგებლის ფართობი
საცხოვრებელი

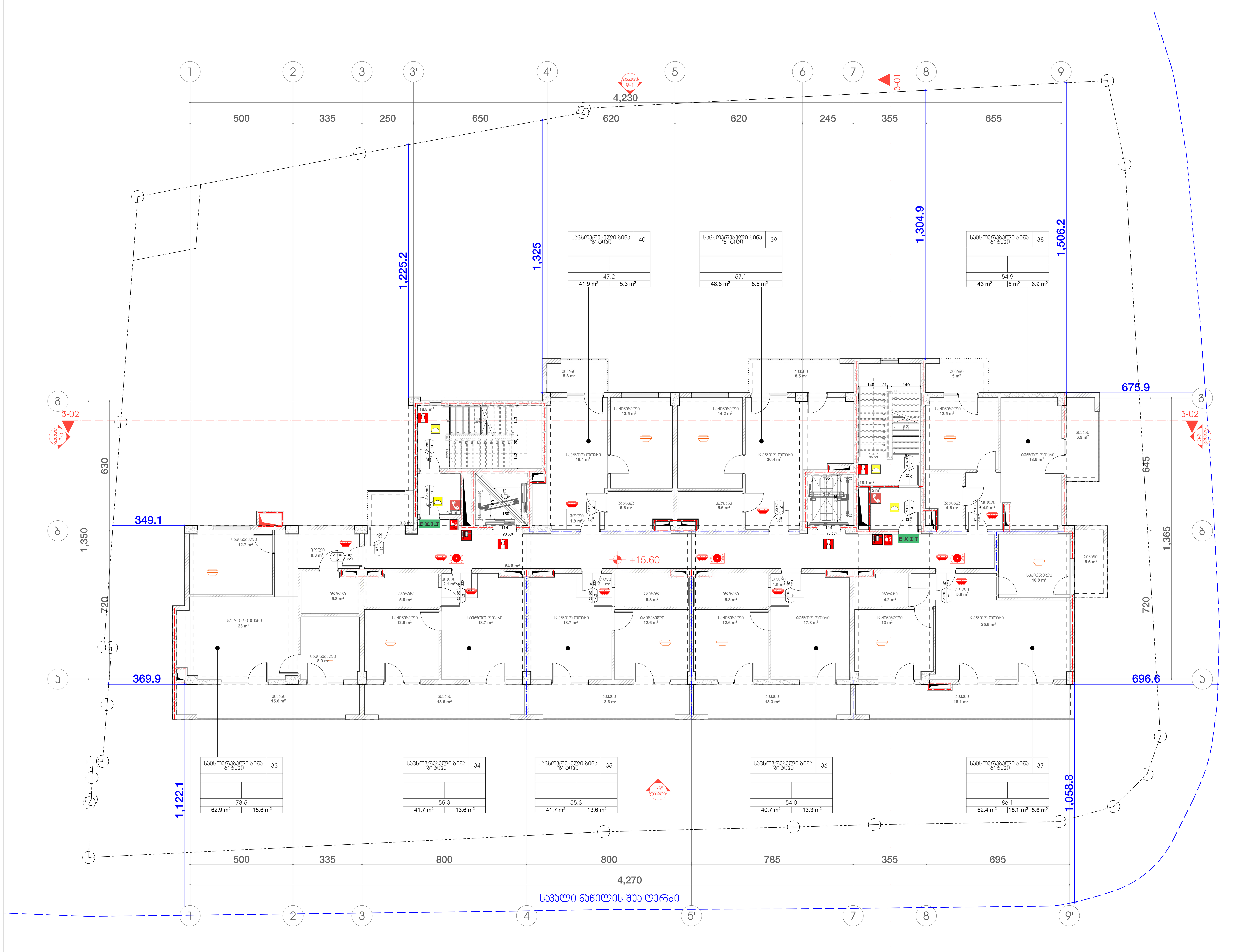

შენობის ელემენტები	ტიპი - I B
ძირითადი კონსტრუქციული ჩარჩო	2
მზიდი კედლები გარე შიგა	 2 2
არამზიდი კედლები და ტიხრები გარე	ცხრილი 602
არამზიდი კედლები და ტიხრები შიგა	0
იატაკის კონსტრუქცია და არაძირითადი ნაწილები	2
სახურავის კონსტრუქცია და არაძირითადი ნაწილები	1

პირობითი ნიშნები:

კარის თავისუფალი სიგანე
ხანძარმედეგობა
კარის ნუმერაცია
კარის თავისუფალი სიმაღლე

82 / 220 — 90 ნთ. / კ1

EXIT — გასასვლელი აღმნიშვნელი განათებული ნიშანი

1 საათიანი ხანძარმედეგობის აღმნიშვნელი ხაზი

2 საათიანი ხანძარმედეგობის აღმნიშვნელი ხაზი

3 საათიანი ხანძარმედეგობის აღმნიშვნელი ხაზი

სიმბოლოს სახელწოდება
ხელის ცეცხლმაქრი
სახანძრო მილდგარი
ორმხრივი კავშირის სისტემა
კვამლზე მორეაგირე მაუწყებელი
კვამლის ავტომატური აღმომჩენი
ავტოსაშხეფი
სახანძრო განგაშის ღილაკი
დამკავებელთა შეტყობინების სისტემა (სახანძრო სიგნალიზაცია)
საგანგებო ხმოვანი განგაშის სისტემა
საავარიო განათება
სახანძრო მისაერთებელი
სახანძრო ჰიდრანტი

შენიშვნა:

ხანძარსაწინააღმდეგო მანძილები საზოგადოებრივი ქუჩის და უკანა ეზოს მხარეს 9.0 მეტრზე მეტია.

ლიფტის შახტა აღჭურვილი იქნება ჰაერის დაწნევის სისტემით.

ჰაერის დაწნევის სისტემა უზრუნველყოფილი იქნება სათადარიგო ელმომარაგებით.

დენის გათიშვის შემთხვევაში სათადარიგო ელექტროსისტემა ავტომატურად გაანათებს გასასვლელ საშუალებებს.

კონსტრუქციული პროექტის დამუშავებისას დაცული იქნას I-B კონსტრუქციის ტიპის მოთხოვნები.

ხანძარსაწინააღმდეგო დაცვის სისტემების საინჟინრო დოკუმენტაცია დამუშავდეს 28.01.16 წ. №41 დადგენილების შესაბამისად.

2024 წ

ორგანიზაცია
Company name

პროექტის დასახელება
Job Title

მრავალბინიანი საცხოვრებელი სახლი

მისამართი:
Address

თბილისი, ზურაბ და თეიმურაზ ზალდასტანიშვილების ქ. №7

ს.კ №01.10.15.006.060

ექსპლიკაცია:
Explication:

შენიშვნა:
Notes:

1. ნახაზზე ზომები მოცემულია სანტიმეტრებში.
2. ექსპლოატაციაში მიღებამდე პროექტში შესაძლებელია განხორციელდეს ცვლილებები.
3. ნახაზის ყველა ცვლილება მშენებლობის პროცესში შეთანხმებული უნდა იყოს პროექტის ავტორთან.

არქიტექტურული ნაწილი

პროექტის სტატუსი Drawing Status	შეს. თარიღი Date
სტადია პროექტი	

შემსრულებლები
performers

თანამდებობა	სახელი.გვარი	ხელმოწერა
პრ. ავტორი	დ.ბაირამაშვილი	
პრ. ავტორი	ლ. დოლიძე	
არქიტექტორი		
არქიტექტორი		
ვიზუალიზაცია		

ნახაზის დასახელება
Drawing title

სართული +15.60 ნიშნულზე ხანძარსაწინააღმდეგო გეგმა

ინდექსი № INDEX	ფურც. რაოდ. PAGES	ფურცლის ზომა
		A1

მასშტაბი: 1:100

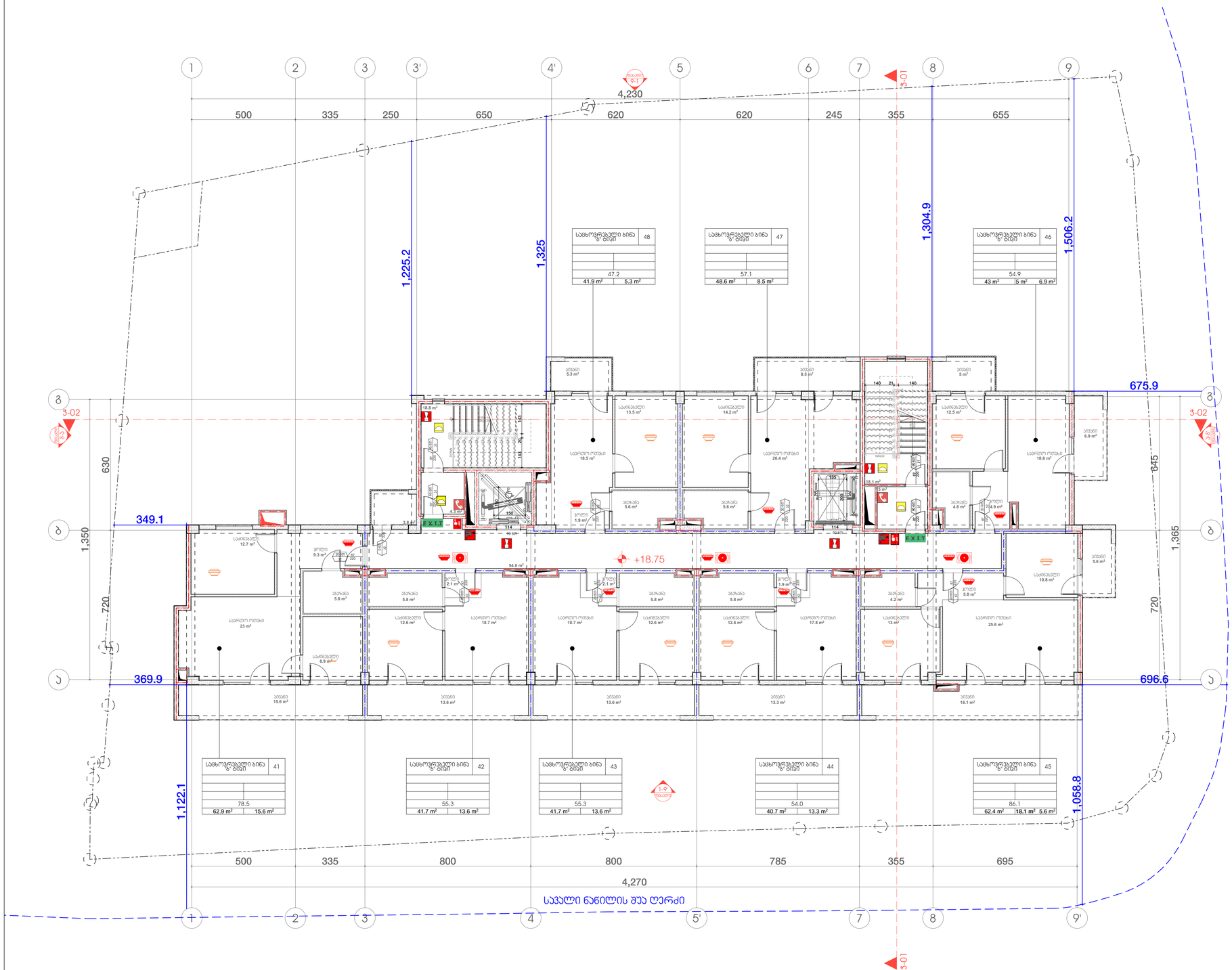
1
2
3
3'
4'
5
6
7
8
9
4,230
500
335
250
650
620
620
245
355
655
1,225.2
1,325
1,304.9
1,506.2
675.9
630
1,350
720
349.1
369.9
696.6
645
1,365
1,122.1
1,058.8
500
335
800
800
785
355
695
4,270
საბაზისო ნიშნული 9.1
+18.75
3-01
3-02
EXIT
საცხოვრებელი ბინა № 48
47.2
41.9 m²
5.3 m²
საცხოვრებელი ბინა № 47
57.1
48.6 m²
8.5 m²
საცხოვრებელი ბინა № 46
54.9
43 m²
5 m²
6.9 m²
საცხოვრებელი ბინა № 41
78.5
62.9 m²
15.6 m²
საცხოვრებელი ბინა № 42
55.3
41.7 m²
13.6 m²
საცხოვრებელი ბინა № 43
55.3
41.7 m²
13.6 m²
საცხოვრებელი ბინა № 44
54.0
40.7 m²
13.3 m²
საცხოვრებელი ბინა № 45
86.1
62.4 m²
18.1 m²
5.6 m²
საბაზისო ნიშნული 9.1
საბაზისო ნიშნული 9.1
საბაზისო ნიშნული 9.1

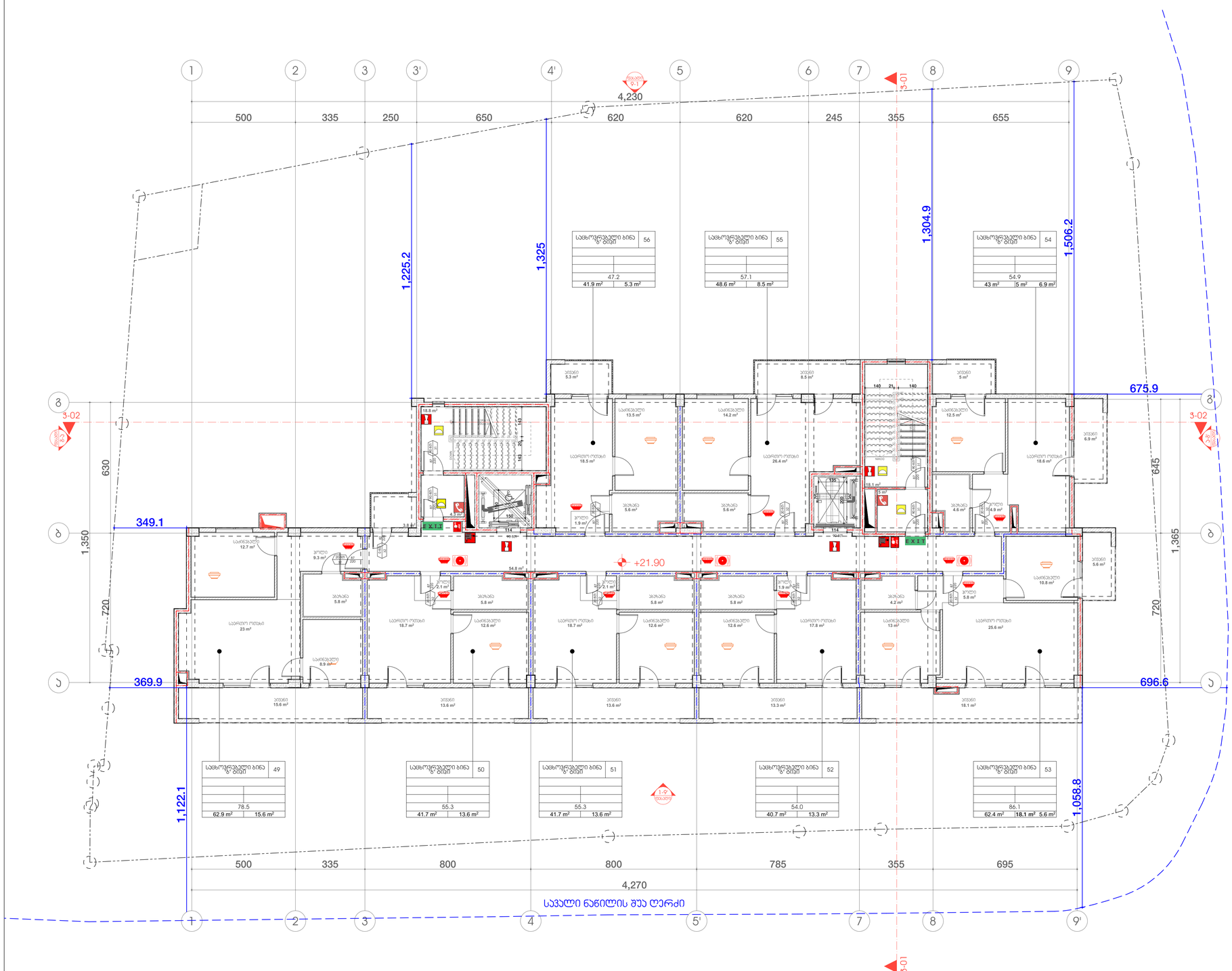
1
2
3
3'
4'
5
6
7
8
9
500
335
250
650
620
620
245
355
655
4,230
1,225.2
1,325
1,304.9
1,506.2
675.9
630
1,350
720
645
1,365
349.1
369.9
696.6
1,122.1
1,058.8
+21.90
3-02
3-01
1-9
4,270
500
335
800
800
785
355
695
საბინაო ბლოკი 56
47.2
41.9 m²
5.3 m²
საბინაო ბლოკი 55
57.1
48.6 m²
8.5 m²
საბინაო ბლოკი 54
54.9
43 m²
5 m²
6.9 m²
საბინაო ბლოკი 49
78.5
62.9 m²
15.6 m²
საბინაო ბლოკი 50
55.3
41.7 m²
13.6 m²
საბინაო ბლოკი 51
55.3
41.7 m²
13.6 m²
საბინაო ბლოკი 52
54.0
40.7 m²
13.3 m²
საბინაო ბლოკი 53
86.1
62.4 m²
18.1 m²
5.6 m²
EXIT
საერთო ოთახი
საბინაო
სველი წერტილი
სალარო
სველი წერტილი
საერთო ოთახი
საბინაო
საერთო ოთახი
საბინაო
საერთო ოთახი
საბინაო

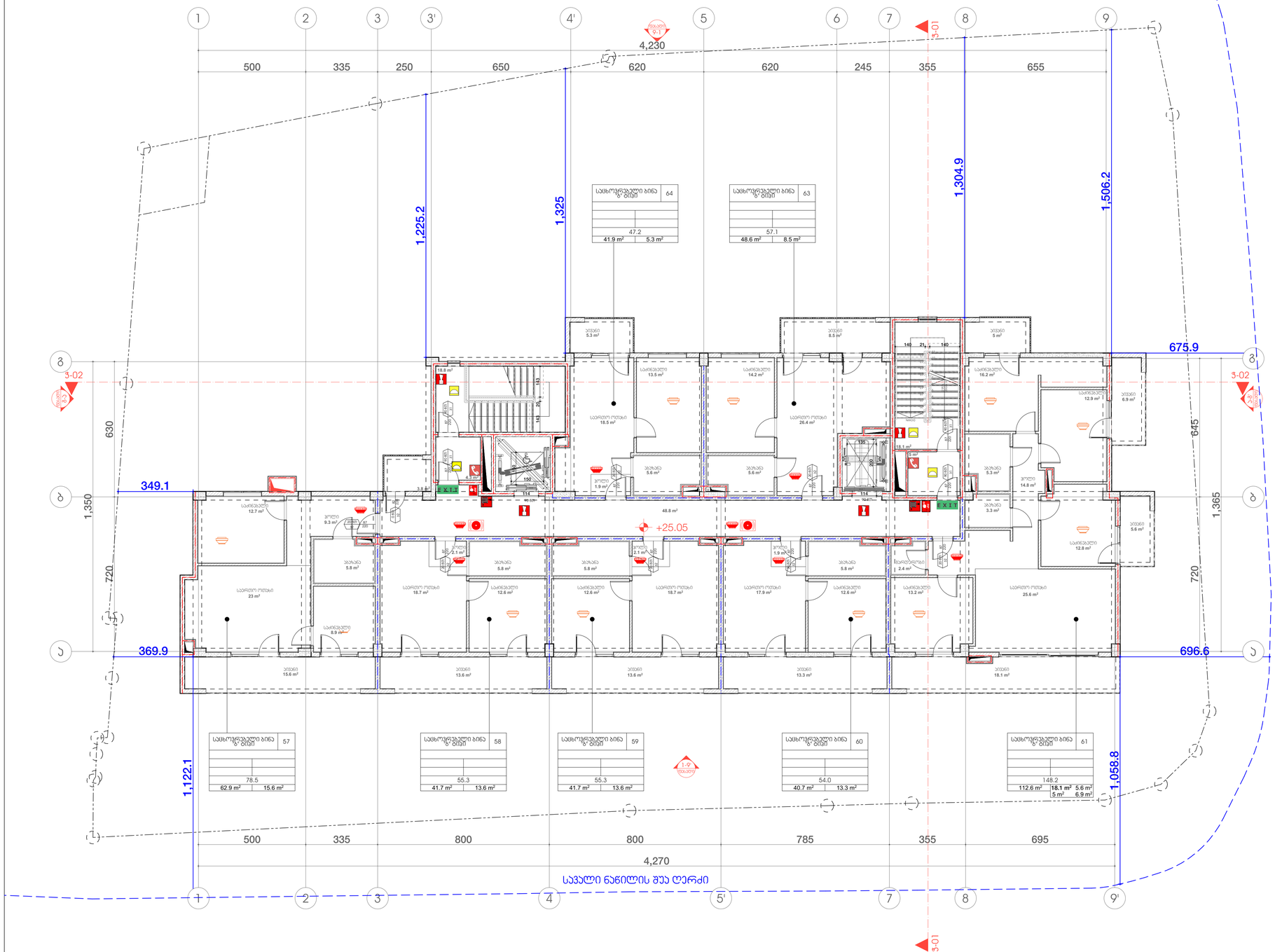

შენობის ელემენტები	ტიპი - I
	B
ძირითადი კონსტრუქციული ჩარჩო	2
მზიდი კედლები გარე შიგა	 2 2
არამზიდი კედლები და ტიხრები გარე	ცხრილი 602
არამზიდი კედლები და ტიხრები შიგა	0
იატაკის კონსტრუქცია და არაძირითადი ნაწილები	2
სახურავის კონსტრუქცია და არაძირითადი ნაწილები	1

პირობითი ნიშნები:

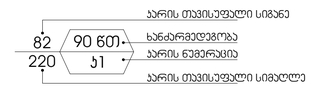

EXIT — გასასვლელი აღმნიშვნელი განათებული ნიშანი

- 1 საათიანი ხანძარმედეგობის აღმნიშვნელი ხაზი
- 2 საათიანი ხანძარმედეგობის აღმნიშვნელი ხაზი
- 3 საათიანი ხანძარმედეგობის აღმნიშვნელი ხაზი

სიმბოლოს სახელწოდება

- ხელის ცეცხლმაქრი
- სახანძრო მილდგარი
- ორმხრივი კავშირის სისტემა
- კვამლზე მორეაგირე მაუწყებელი
- კვამლის ავტომატური აღმომჩენი
- ავტოსაშხეფი
- სახანძრო განგაშის ღილაკი
- დამკავებელთა შეტყობინების სისტემა (სახანძრო სიგნალიზაცია)
- საგანგებო ხმოვანი განგაშის სისტემა
- საევაკუაციო განათება
- სახანძრო მისაერთებელი
- სახანძრო ჰიდრანტი

შენიშვნა:

ხანძარსაწინააღმდეგო მანძილები საზოგადოებრივი ქვეშის და უახლოესი ეზოს მხარეს 9.0 მეტრზე მეტია.

ლიფტის შახტა აღჭურვილი იქნება ჰაერის დაწნევის სისტემით.

ჰაერის დაწნევის სისტემა უზრუნველყოფილი იქნება სათადარიგო ელმომარაგებით.

დენის გათიშვის შემთხვევაში სათადარიგო ელექტროსისტემა ავტომატურად გაანათებს გასასვლელ საშუალებებს.

კონსტრუქციული პროექტის დამუშავებისას დაცული იქნას I-B კონსტრუქციის ტიპის მოთხოვნები.

ხანძარსაწინააღმდეგო დაცვის სისტემების საინჟინრო დოკუმენტაცია დამუშავდეს 28.01.16 წ. №41 დადგენილების შესაბამისად.

2024 წ

ორგანიზაცია
Company name

პროექტის დასახელება
Job Title

მრავალბინიანი საცხოვრებელი სახლი

მისამართი:
Address

თბილისი, ზურაბ და თეიმურაზ ზალდასტანიშვილების ქ. №7

ს.კ №01.10.15.006.060

ექსპლიკაცია:
Explication:

შენიშვნა:
Notes:

1. ნახაზზე ზომები მოცემულია სანიმებრებში.
2. პასალოგაბარიტი მიღებულია პროექტში მესაკუთრეთა განაცოფილებას ცვლილებები.
3. ნახაზის ყველა ცვლილება მგებლობაში პროექტში შეთანხმებული უნდა იყოს პროექტის ავტორთან.

არქიტექტურული ნაწილი

პროექტის სტადია Drawing Status	შეს. თარიღი Date
სტადია პროექტი	

შემსრულებლები
performers

თანამდებობა	სახელი,გვარი	ხელმოწერა
პრ. ავტორი	დ.აბირამაშვილი	
პრ. ავტორი	ლ. დოლიძე	
არქიტექტორი		
არქიტექტორი		
პიზაულიზაცია		

ნახაზის დასახელება
Drawing title

სართული +25.05 ნიშნულზე ხანძარსაწინააღმდეგო გეგმა

ინდექსი № INDEX	ფურც. რაოდ. PAGES	ფურცლების ზომა
		A1

მასშტაბი:
1:100

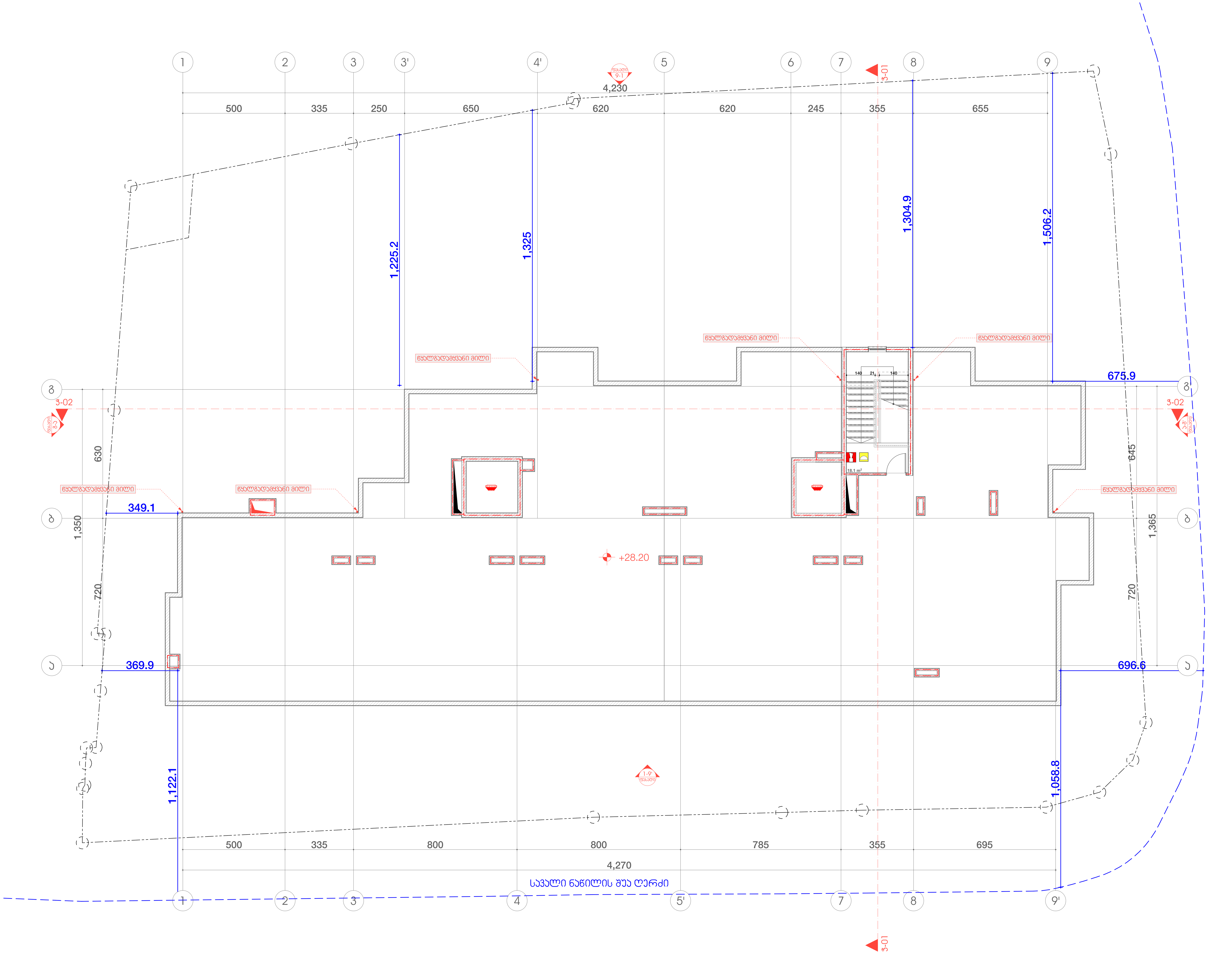

შენობის ელემენტები	ტიპი - I B
ძირითადი კონსტრუქციული ჩარჩო	2
მზიდი კედლები გარე შიგა	 2 2
არამზიდი კედლები და ტიხრები გარე	ცხრილი 602
არამზიდი კედლები და ტიხრები შიგა	0
იატაკის კონსტრუქცია და არაძირითადი ნაწილები	2
სახურავის კონსტრუქცია და არაძირითადი ნაწილები	1

პირობითი ნიშნები:

82 / 220 — 90 წთ / კ1

- კარის თავისუფალი სიგანე
- ხანძარმედეგობა
- კარის ნუმერაცია
- კარის თავისუფალი სიმაღლე

EXIT — გასასვლელი აღმნიშვნელი განათებული ნიშანი

- 1 საათიანი ხანძარმედეგობის აღმნიშვნელი ხაზი
- 2 საათიანი ხანძარმედეგობის აღმნიშვნელი ხაზი
- 3 საათიანი ხანძარმედეგობის აღმნიშვნელი ხაზი

სიმბოლოს სახელწოდება
ხელის ცეცხლმაქრი
სახანძრო მილდგარი
ორმხრივი კავშირის სისტემა
კვამლზე მორეაგირე მაუწყებელი
კვამლის ავტომატური აღმომჩენი
ავტოსაშხეფი
სახანძრო განგაშის ღილაკი
დამკავებელთა შეტყობინების სისტემა (სახანძრო სიგნალიზაცია)
საგანგებო ხმოვანი განგაშის სისტემა
საავარიო განათება
სახანძრო მისაერთებელი
სახანძრო ჰიდრანტი

შენიშვნა:

ხანძარსაწინააღმდეგო მანძილები საზოგადოებრივი ქუჩის და უკანა ეზოს მხარეს 9.0 მეტრზე მეტია.

ლიფტის შახტა აღჭურვილი იქნება ჰაერის დაწნევის სისტემით.

ჰაერის დაწნევის სისტემა უზრუნველყოფილი იქნება სათადარიგო ელმომარაგებით.

დენის გათიშვის შემთხვევაში სათადარიგო ელექტროსისტემა ავტომატურად გაანათებს გასასვლელ საშუალებებს.

კონსტრუქციული პროექტის დამუშავებისას დაცული იქნას I-B კონსტრუქციის ტიპის მოთხოვნები.

ხანძარსაწინააღმდეგო დაცვის სისტემების საინჟინრო დოკუმენტაცია დამუშავდეს 28.01.16 წ. №41 დადგენილების შესაბამისად.

2024 წ

ორგანიზაცია
Company name

პროექტის დასახელება
Job Title

მრავალბინიანი საცხოვრებელი სახლი

მისამართი:
Address

თბილისი, ზურაბ და თეიმურაზ ზალდასტანიშვილების ქ. №7

ს.კ №01.10.15.006.060

ექსპლიკაცია:
Explication:

შენიშვნა:
Notes:

1. ნახაზზე ზომები მოცემულია სანტიმეტრებში.
2. ექსპლოატაციაში მიღებამდე პროექტში შესაძლებელია განხორციელდეს ცვლილებები.
3. ნახაზის ყველა ცვლილება მშენებლობის პროცესში შეთანხმებული უნდა იყოს პროექტის ავტორთან.

არქიტექტურული ნაწილი

პროექტის სტატუსი Drawing Status	შეს. თარიღი Date
სტადია პროექტი	

შემსრულებლები
performers

თანამდებობა	სახელი.გვარი	ხელმოწერა
პრ. ავტორი	დ.ბაირამაშვილი	
პრ. ავტორი	ლ. დოლიძე	
არქიტექტორი		
არქიტექტორი		
ვიზუალიზაცია		

ნახაზის დასახელება
Drawing title

სართული +28.20 ნიშნულზე ხანძარსაწინააღმდეგო გეგმა

ინდექსი № INDEX	ფურც. რაოდ. PAGES	ფურცელის ზომა
		A1

მასშტაბი: 1:100

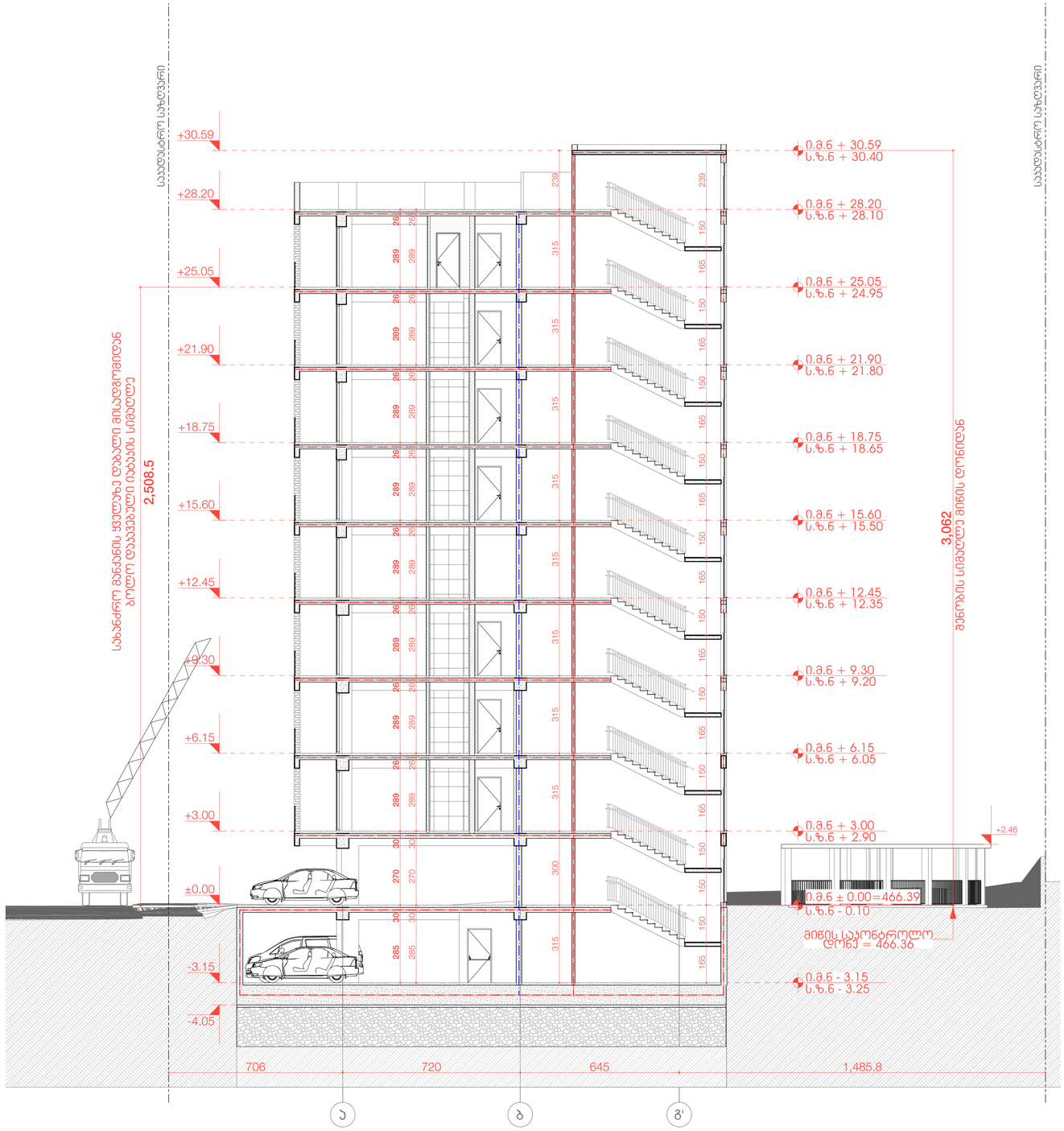

შენობის ელემენტები	ტიპი - I
	B
ძირითადი კონსტრუქციული ჩარჩო	2
მზიდი კედლები გარე შიგა	 2 2
არამზიდი კედლები და ტიხრები გარე	ცხრილი 602
არამზიდი კედლები და ტიხრები შიგა	0
იატაკის კონსტრუქცია და არაძირითადი ნაწილები	2
სახურავის კონსტრუქცია და არაძირითადი ნაწილები	1

პირობითი ნიშნები:

1 საათიანი ხანძარმდეგობის აღმნიშვნელი ხაზი

2 საათიანი ხანძარმდეგობის აღმნიშვნელი ხაზი

3 საათიანი ხანძარმდეგობის აღმნიშვნელი ხაზი

შენიშვნა:

ხანძარსაწინააღმდეგო მანძილები საზოგადოებრივი ქუჩის და უახლოეს ეზოს მხარეს 9.0 მეტრზე მეტია.

შემოზღუდული ავტოსადგომი აღჭურვილი იქნება მექანიკური განიავების სისტემით

შემოზღუდული ავტოსადგომი აღჭურვილი იქნება ავტოსაშხეფი სისტემით

ვესტიბიული აღჭურვილი იქნება დამოუკიდებელი განიავების სისტემით.

ლიფტის შახტა აღჭურვილი იქნება ჰაერის დაწნევის სისტემით.

ჰაერის დაწნევის სისტემა უზრუნველყოფილი იქნება სათადარიგო ელმომარაგებით.

დენის გათიშვის შემთხვევაში სათადარიგო ელექტროსისტემა ავტომატურად მაანთებს გასასვლელ საშუალებებს.

კონსტრუქციული პროექტის დამუშავებისას დაცული იქნას I-B კონსტრუქციის ტიპის მოთხოვნები.

ხანძარსაწინააღმდეგო დაცვის სისტემების საინჟინრო დოკუმენტაცია დამუშავდეს 28.01.16 წ. №41 დადგენილების შესაბამისად.

2024 წ

ორგანიზაცია
Company name

პროექტის დასახელება
Job Title

მრავალბინიანი საცხოვრებელი სახლი

მისამართი:
Address

თბილისი, ზურაბ და თეიმურაზ ზალდასტანიშვილების ქ. №7

ს.კ №01.10.15.006.060

ექსპლიკაცია:
Explication:

შენიშვნა:
Notes:

1. ნახაზზე ზომები მოცემულია სანტიმეტრებში.
2. ექსპლოატაციაში მიღებულ პროექტში შესაძლებელია განხორციელდეს ცვლილებები.
3. ნახაზის ყველა ცვლილება მშენებლობის პროცესში შეთანხმებული უნდა იყოს პროექტის ავტორთან.

არქიტექტურული ნაწილი

პროექტის სტადია Drawing Status	თარიღი Date
სტადია პროექტი	

შემსრულებლები
performers

თანამდებობა	სახელი,გვარი	ხელმოწერა
პრ. ავტორი	დ.ბაირამაშვილი	
პრ. ავტორი	ლ. დოლიძე	
არქიტექტორი		
არქიტექტორი		
ვიზუალიზაცია		

ნახაზის დასახელება
Drawing title

პროექტი - 01 ხანძარსაწინააღმდეგო ბეჭდვა

ინდექსი № INDEX	ფურც. რაოდ. PAGES	ფურცლების ზომა
		A1

მასშტაბი:
1:100

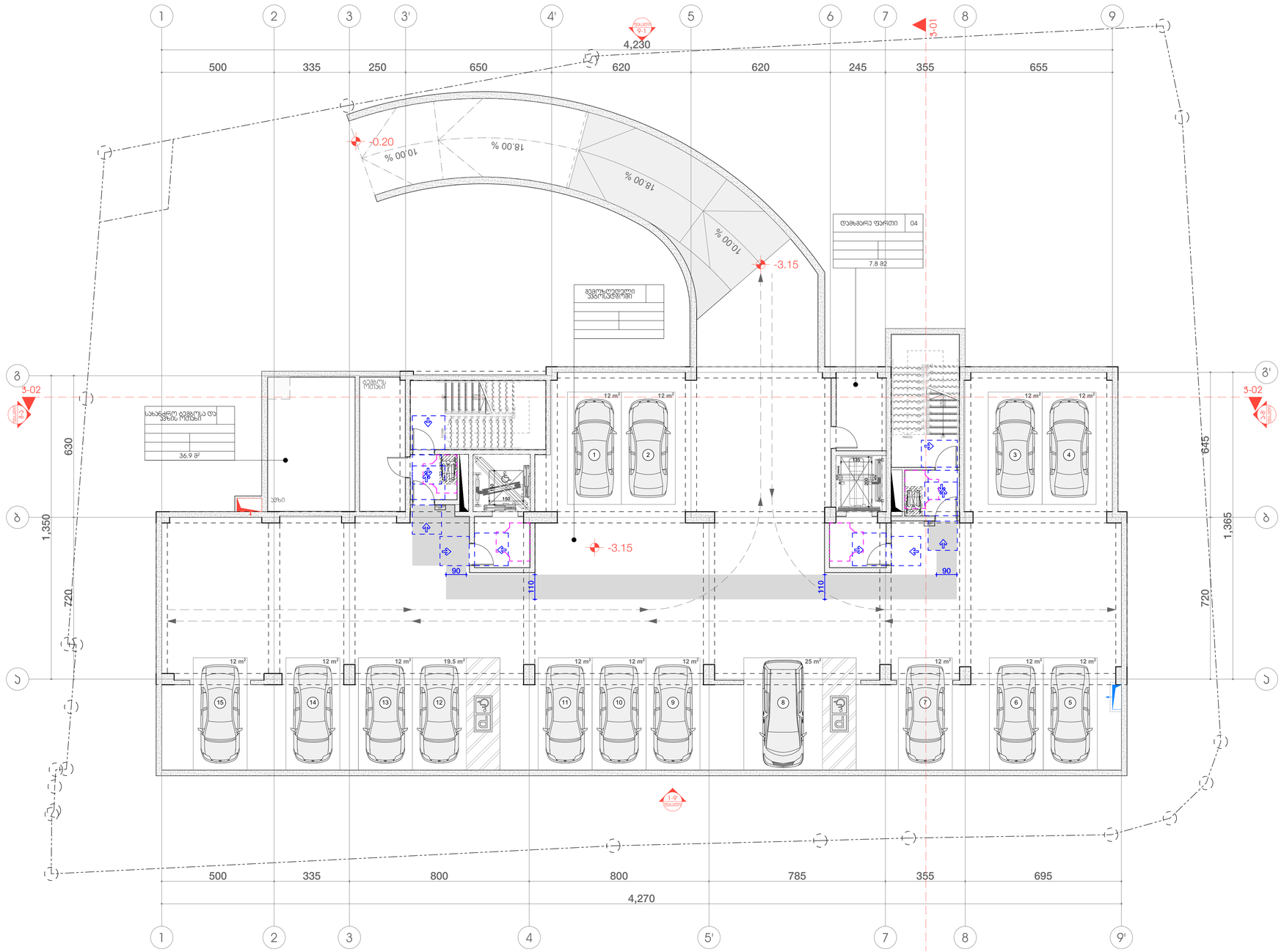

პირობითი ნიშნები

მისაწვდომი სივლაგეზი

მოსატრიალებელი სივრცეები

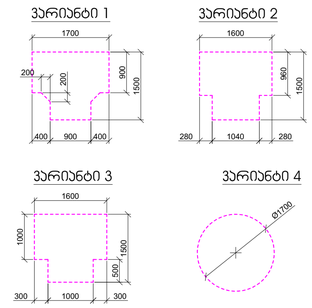

ჯარის წინ თავისუფალი სივრცე

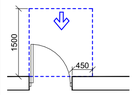

თავისუფალი სივრცე კართან მანევრირებისთვის
- ანკამინი კარი
წინიდან მისაწვდომი - გვერდითი გაღება

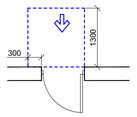

თავისუფალი სივრცე კართან მანევრირებისთვის
- ანკამინი კარი
წინიდან მისაწვდომი - მიწოლით გაღება

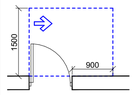

თავისუფალი სივრცე კართან მანევრირებისთვის
- ანკამინი კარი
ანკამის მხრიდან მისაწვდომი - გვერდითი გაღება

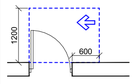

თავისუფალი სივრცე კართან მანევრირებისთვის
- ანკამინი კარი
საპების მხრიდან მისაწვდომი - გვერდითი გაღება

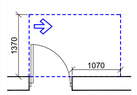

თავისუფალი სივრცე კართან მანევრირებისთვის
- ანკამინი კარი
ანკამის მხრიდან მისაწვდომი - გვერდითი გაღება

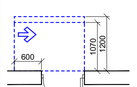

თავისუფალი სივრცე კართან მანევრირებისთვის
- ანკამინი კარი
ანკამის მხრიდან მისაწვდომი - მიწოლით გაღება
120 მინ. თუ მოწყობილია მიმხურვები

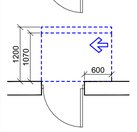

თავისუფალი სივრცე კართან მანევრირებისთვის
- ანკამინი კარი
ანკამის მხრიდან მისაწვდომი - მიწოლით გაღება
120 მინ. თუ მოწყობილია მიმხურვები

შენიშვნები

1. იატაკის ზედაპირები მოეწყობა ისე, რომ იქნება მდგრადი, მყარი და არასრიალა.

2024 წ

ორგანიზაცია
Company name

პროექტის დასახელება
Job Title

მრავალბინიანი საცხოვრებელი სახლი

მისამართი:
Address

თბილისი, ზურაბ და თეიმურაზ ზალღასბანიშვილების ქ. №7

ს.კ №01.10.15.006.060

განმარტებები:
Explication:

შენიშვნა:
Notes:

1. ნახაზზე ზომები მოცემულია სანიმებტრებში.
2. პასალოკაბამები მოეპაბამე პროექტი მესაკუთრეა განსორციელდეს ცვლილებები.
3. ნახაზის ყველა ცვლილება მგენეპოლოგის პროცესში შეთანხმებული უნდა იყოს პროექტის ავტორთან.

არქიტექტურული ნაწილი

პროექტის სტადია Drawing Status	შეს. თარიღი Date
სტადია პროექტი	

შემსრულებლები performers

თანამდებობა	სახელი,გვარი	ხელმოწერა
პრ. ავტორი	ლ.ბაირამაშვილი	
პრ. ავტორი	ლ. დოლიძე	
არქიტექტორი		
არქიტექტორი		
ვიზუალიზაცია		

ნახაზის დასახელება
Drawing title

სართული -3.15 ნიშნულზე მისაწვდომობის გეგმა

| ინდექსი №
INDEX | ფურც. რაოდ.
PAGES | ფურცლების ზომა |
|---|---|---|
| | | A1 |

მასშტაბი:
1:100

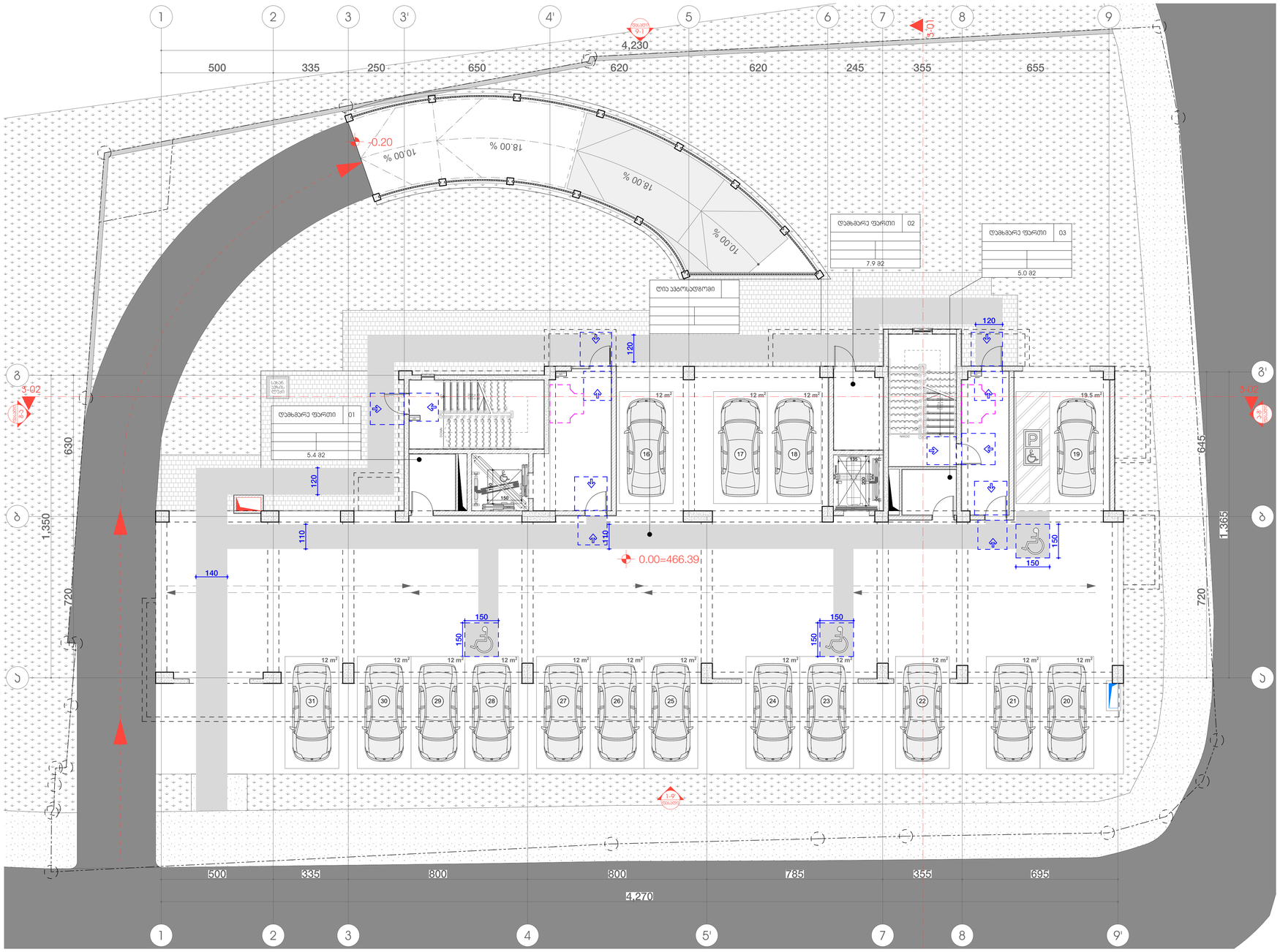

პირობითი ნიშნები

მისაწვდომი სვლაგეზი

მოსატრიალებელი სივრცეები

ვარიანტი 1

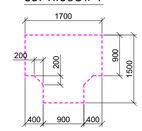

ვარიანტი 2

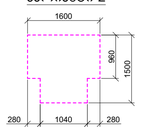

ვარიანტი 3

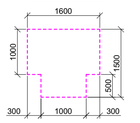

ვარიანტი 4

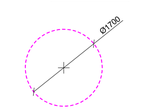

ჯარის წინ თავისუფალი სივრცე

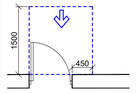

თავისუფალი სივრცე კართან მანევრირებისთვის
- ანკამიანი კარი
წინიდან მისაწვდომი - გვერდითი გაღება

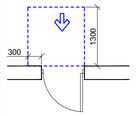

თავისუფალი სივრცე კართან მანევრირებისთვის
- ანკამიანი კარი
წინიდან მისაწვდომი - მიმოლით გაღება

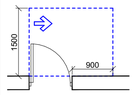

თავისუფალი სივრცე კართან მანევრირებისთვის
- ანკამიანი კარი
ანკამის მხრიდან მისაწვდომი - გვერდითი გაღება

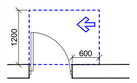

თავისუფალი სივრცე კართან მანევრირებისთვის
- ანკამიანი კარი
სავების მხრიდან მისაწვდომი - გვერდითი გაღება

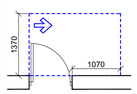

თავისუფალი სივრცე კართან მანევრირებისთვის
- ანკამიანი კარი
ანკამის მხრიდან მისაწვდომი - გვერდითი გაღება

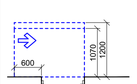

თავისუფალი სივრცე კართან მანევრირებისთვის
- ანკამიანი კარი
სავების მხრიდან მისაწვდომი - მიმოლით გაღება
120 მმ. თუ მოწყობილია მიმხერავი

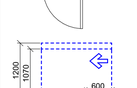

თავისუფალი სივრცე კართან მანევრირებისთვის
- ანკამიანი კარი
ანკამის მხრიდან მისაწვდომი - მიმოლით გაღება
120 მმ. თუ მოწყობილია მიმხერავი

შენიშვნები

1. იატაკის ზედაპირები მოეწყობა ისე, რომ იქნება მდგრადი, მყარი და არასრიალა.

2024 წ

ორგანიზაცია
Company name

პროექტის დასახელება
Job Title

მრავალბინიანი საცხოვრებელი სახლი

მისამართი:
Address

თბილისი, ზურაბ და თეიმურაზ ზალღასბანიშვილების ქ. №7

ს.კ №01.10.15.006.060

განმარტება:
Explication:

შენიშვნა:
Notes:

1. ნახაზზე ზომები მოცემულია სანიმებრებში.
2. ქანალოგებიში მიუთანადე პროექტი მესაკლებელია განხორციელდეს ცვლილებები.
3. ნახაზის ფაილი ცვლილება მხვნალობის პროექტში შეთანხმებული უნდა იყოს პროექტის ავტორთან.

არქიტექტურული ნაწილი

პროექტის სტატუსი Drawing Status	თარიღი Date
სტადია პროექტი	

შემსრულებლები
performers

თანამდებობა	სახელი,გვარი	ხელმოწერა
პრ. ავტორი	დ.ბაირამგვილი	
პრ. ავტორი	ლ. დოლიძე	
არქიტექტორი		
არქიტექტორი		
ვიზუალიზაცია		

ნახაზის დასახელება
Drawing title

სართული 0.00 ნიშნულზე მისაწვდომობის გეგმა

ინდექსი № INDEX	ფურც. რაოდ. PAGES	ფურცლების ზომა
		A1

მასშტაბი:
1:100

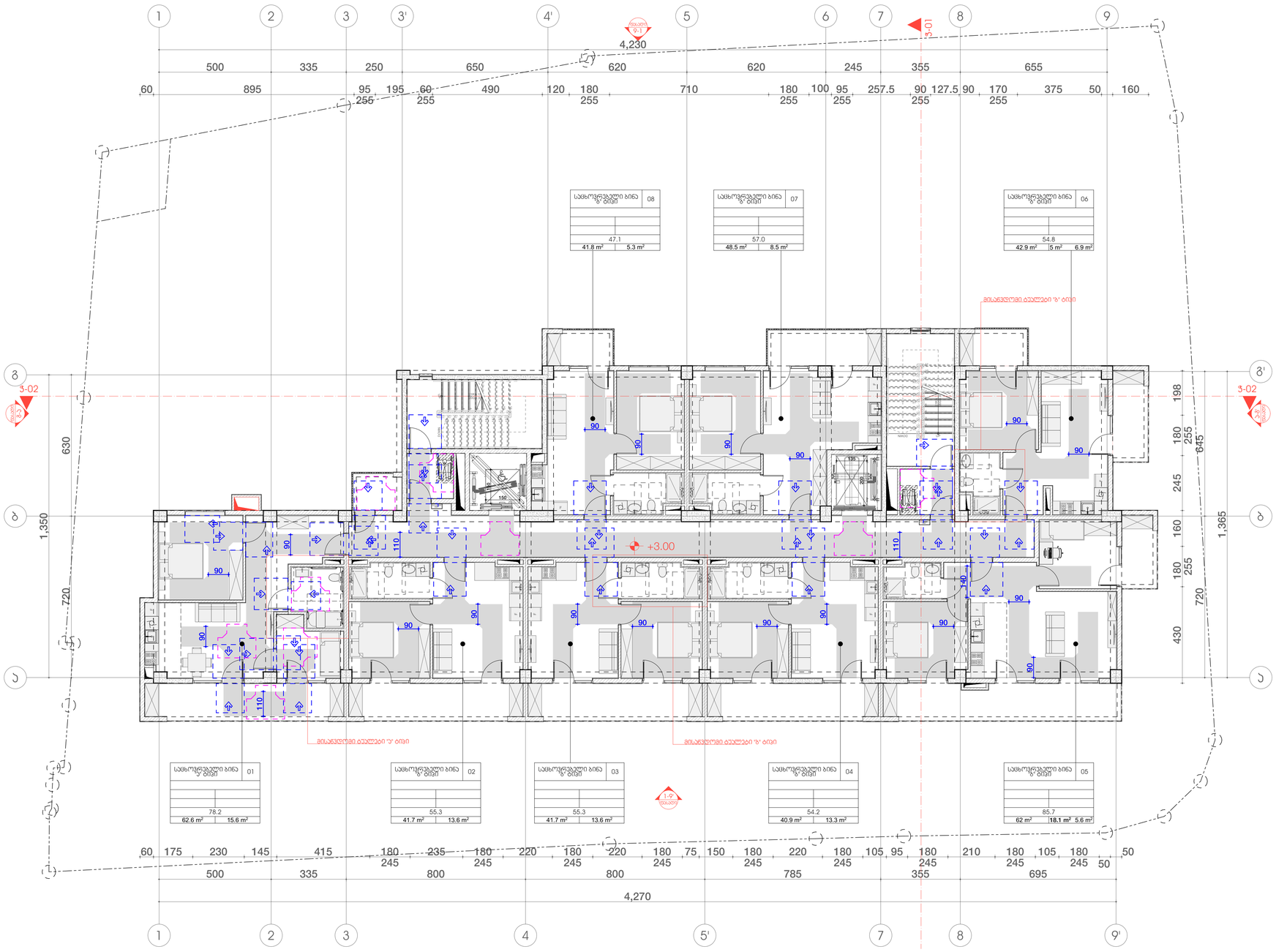
1
2
3
3'
4'
5
6
7
8
9
5'
9'
4,230
500
335
250
650
620
620
245
355
655
60
895
95
195
60
490
120
180
710
180
100
95
257.5
90
127.5
90
170
375
50
160
255
255
255

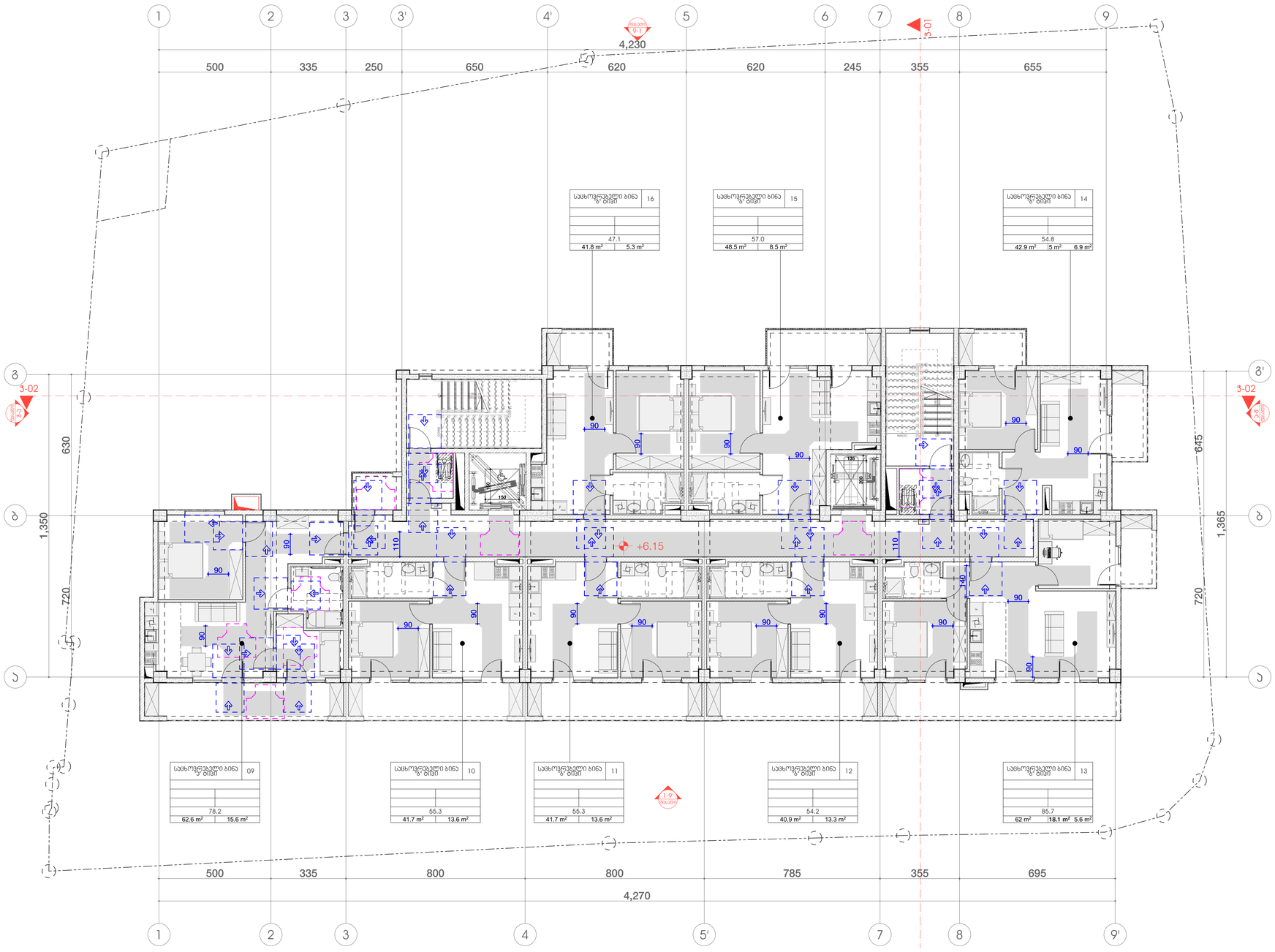

პირობითი ნიშნები

მისაწვდომი სვლაგეზი

მოსატრიალებელი სივრცეები

ვარიანტი 1

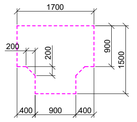

ვარიანტი 2

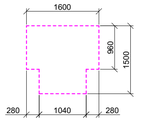

ვარიანტი 3

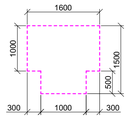

ვარიანტი 4

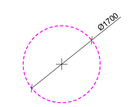

კარის წინ თავისუფალი სივრცე

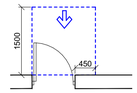

თავისუფალი სივრცე კართან მანევრირებისთვის
- ანკუმიანი კარი
წინიდან მისაწვდომი - გამოწვეით გაღება

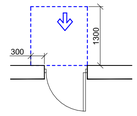

თავისუფალი სივრცე კართან მანევრირებისთვის
- ანკუმიანი კარი
წინიდან მისაწვდომი - მიწოლით გაღება

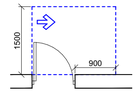

თავისუფალი სივრცე კართან მანევრირებისთვის
- ანკუმიანი კარი
ანკუმის მხრიდან მისაწვდომი - გამოწვეით გაღება

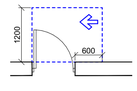

თავისუფალი სივრცე კართან მანევრირებისთვის
- ანკუმიანი კარი
საპირის მხრიდან მისაწვდომი - გამოწვეით გაღება

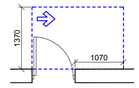

თავისუფალი სივრცე კართან მანევრირებისთვის
- ანკუმიანი კარი
ანკუმის მხრიდან მისაწვდომი - გამოწვეით გაღება

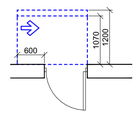

თავისუფალი სივრცე კართან მანევრირებისთვის
- ანკუმიანი კარი
საპირის მხრიდან მისაწვდომი - მიწოლით გაღება
120 მმ. თუ მოწყობილია მიმბარვაი

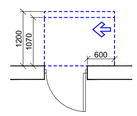

თავისუფალი სივრცე კართან მანევრირებისთვის
- ანკუმიანი კარი
ანკუმის მხრიდან მისაწვდომი - მიწოლით გაღება
120 მმ. თუ მოწყობილია მიმბარვაი

შენიშვნები

1. იატაკის ზედაპირები მოეწყობა ისე, რომ იქნება მდგრადი, მყარი და არასრიალა.
2. განათების სამართავები , ელექტრო გამანაწილებლები , ელექტრო ჩამრთველები და დენსართები , ტემპერატურის მარეგულირებლები , მოწყობილობების სამართავები , წყალსადენი სისტემის მოწყობილობების მარეგულირებლები და დამცავი და ორმხრივი საკომუნიკაციო სისტემების სამართავები "ა" ტიპის ერთეულში მოეწყობა სტანდარტის 309–ე ქვეთავის შესაბამისად “.
3. სინათლის ჩამრთველები , ელექტრო ჩამრთველები , დენსართები , ტემპერატურის მარეგულირებლები , ელექტრო გამანაწილებლები , და უსაფრთხოების ან შიდასაკომუნიკაციო სისტემების სამართავები "ბ" ტიპის ერთეულებში მოეწყობა სტანდარტის 309.2 და 1104.1.1 ქვეთავების მიხედვით .

2024 წ

ორგანიზაცია
Company name

პროექტის დასახელება
Job Title

მრავალბინიანი საცხოვრებელი სახლი

მისამართი:
Address

თბილისი, ზურაბ და თეიმურაზ ზალღასბანიშვილების ქ. №7

ს.კ №01.10.15.006.060

ექსპლიკაცია:
Explication:

შენიშვნა:
Notes:

1. ნახაზზე ზომები მოცემულია სანიმედერებში.
2. ქსელმოპაბიმი მიუხედავად პროექტში მასალებია განსორციელდეს ცვლილებები.
3. ნახაზის ყველა ცვლილება მანანალორის პროცესში მეთანხმებული უნდა იყოს პროექტის ავტორთან.

არქიტექტურული ნაწილი

პროექტის სტადია Drawing Status	მას. თარიღი Date
სტადია პროექტი	

შემსრულებლები performers

თანამდებობა	სახელი,გვარი	ხელმოწერა
ჯგ. ავტორი	დ.ბაირამბეგოვი	
ჯგ. ავტორი	ლ. დოლიძე	
არქიტექტორი		
არქიტექტორი		
ვიზუალიზაცია		

ნახაზის დასახელება
Drawing title

სართული +6.15 ნიშნულზე მისაწვდომობის გეგმა

ინდექსი №: INDEX	ფურც. რაოდ. PAGES	ფურცლების ზომა
		A1

მასშტაბი:
1:100

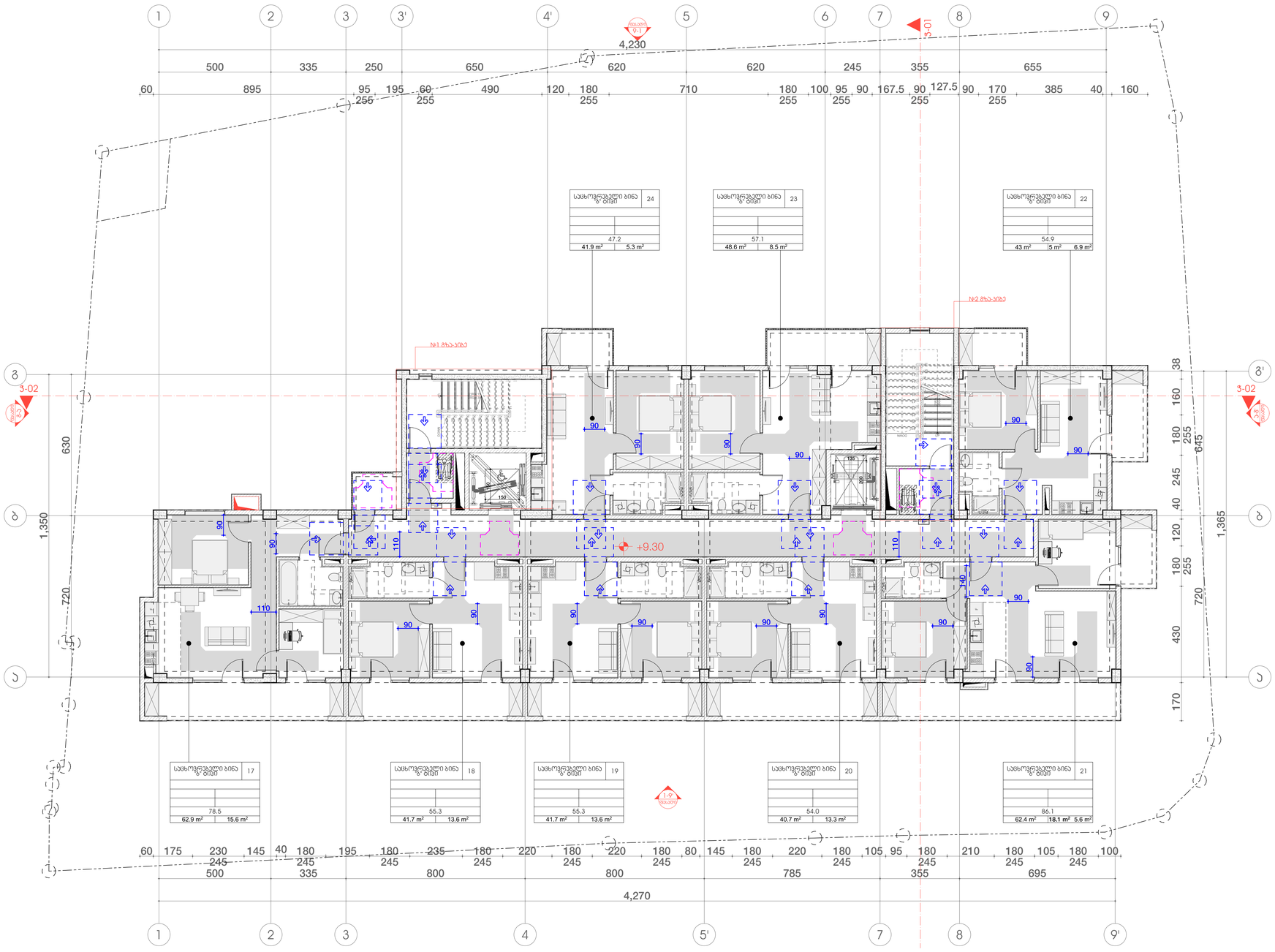
1
2
3
3'
4'
5
6
7
8
9
5'
9'
4,230
500
335
250
650
620
620
245
355
655
60
895
95
195
60
490
120
180
710
180
100
95
90
167.5
90
127.5
90
170
385
40
160
255
255
255

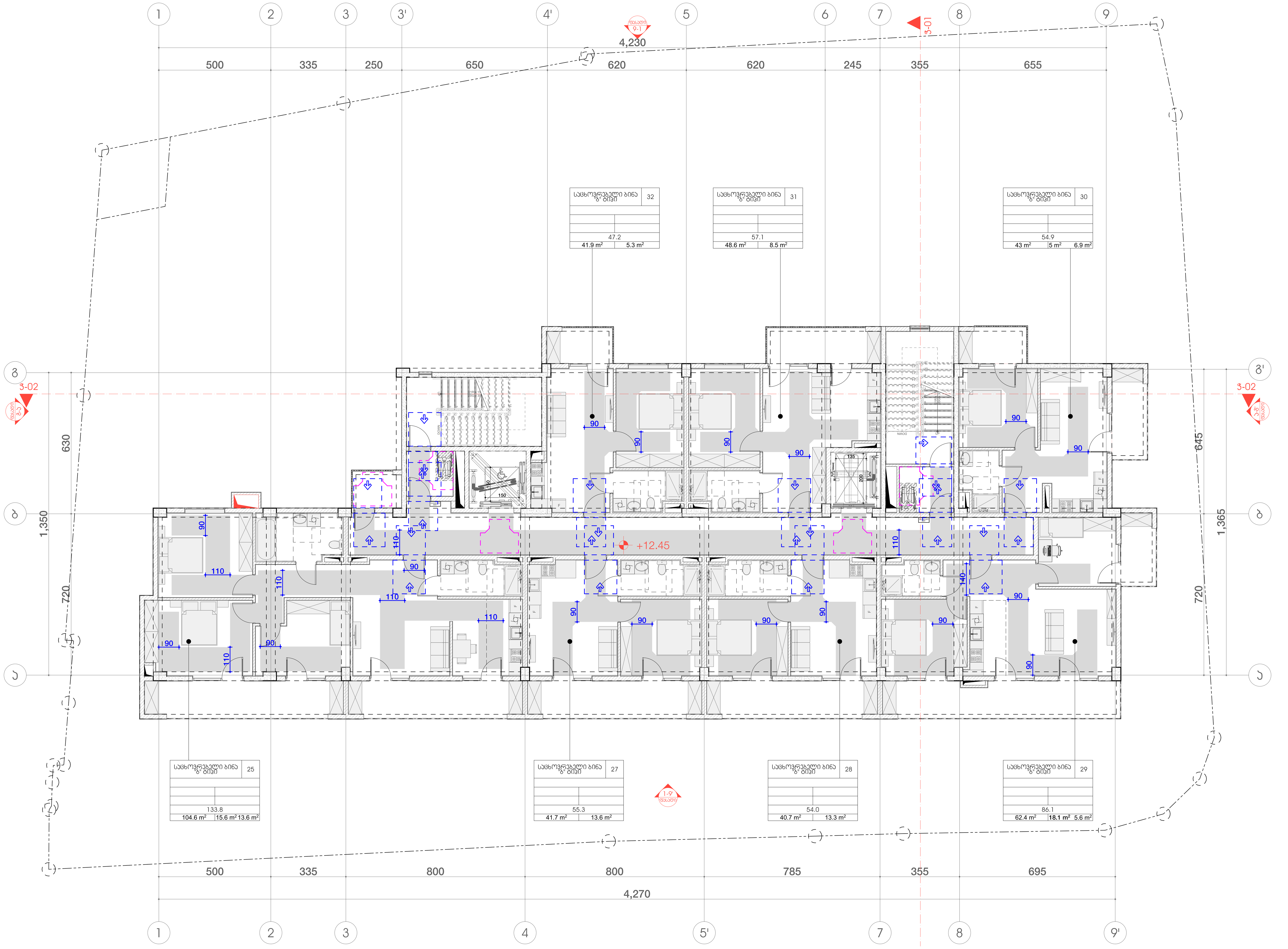

პირობითი ნიშნები

მისაწვდომი სვლაგეზი

მოსატრიალებელი სივრცეები

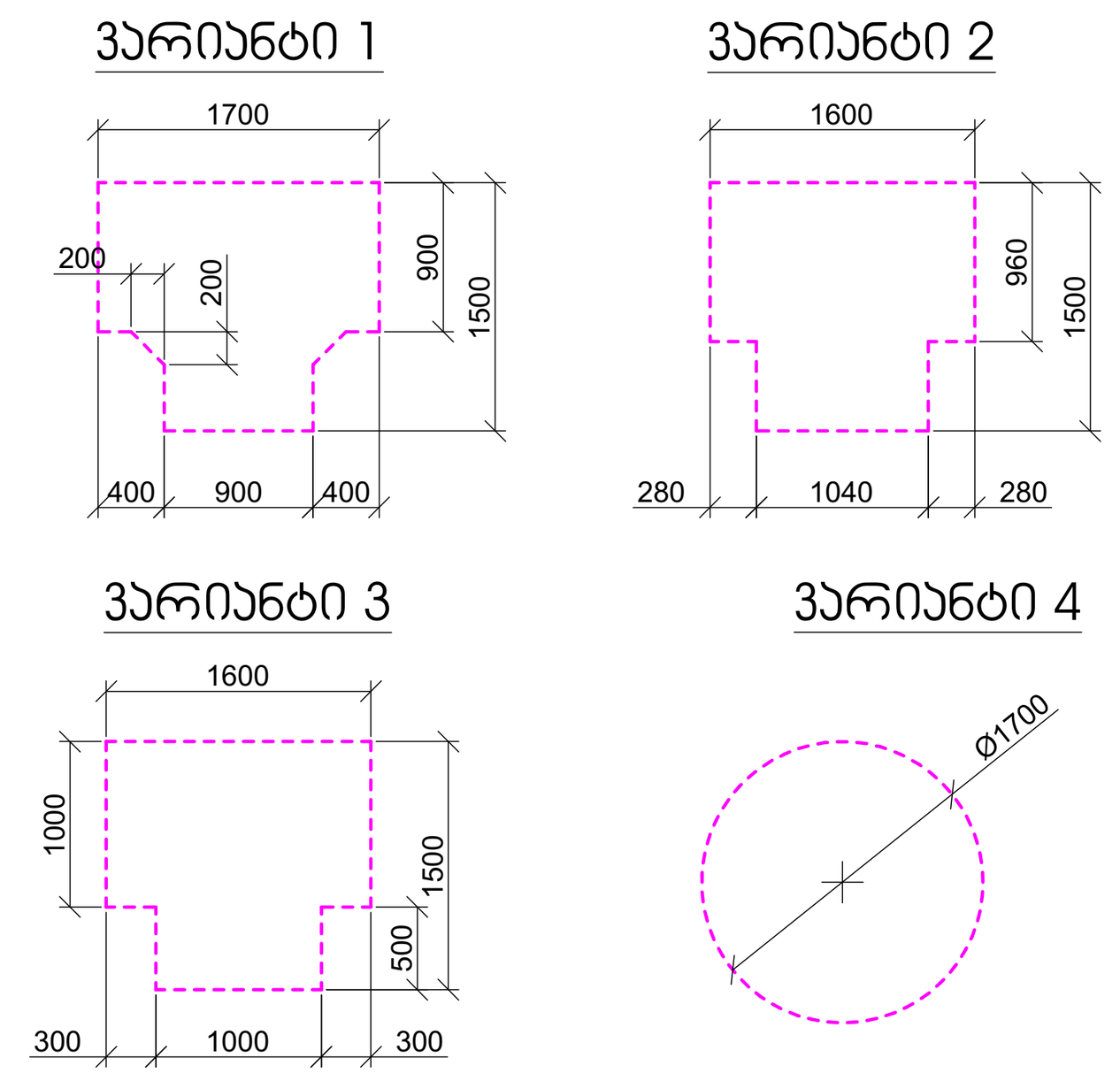

კარის წინ თავისუფალი სივრცე

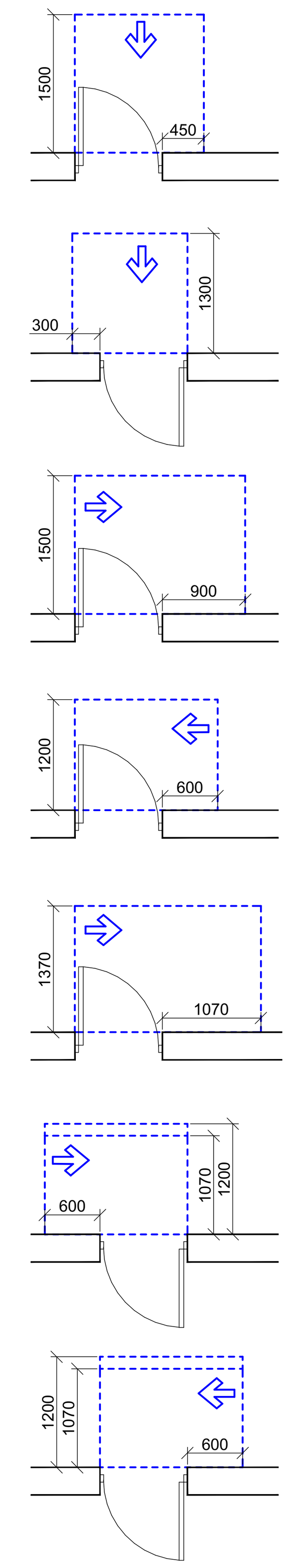

თავისუფალი სივრცე კართან მანევრირებისთვის - ანჯამიანი კარი
წინიდან მისაწვდომი - გამოწევით გაღება

თავისუფალი სივრცე კართან მანევრირებისთვის - ანჯამიანი კარი
წინიდან მისაწვდომი - მიწოლით გაღება

თავისუფალი სივრცე კართან მანევრირებისთვის - ანჯამიანი კარი
ანჯამის მხრიდან მისაწვდომი - გამოწევით გაღება

თავისუფალი სივრცე კართან მანევრირებისთვის - ანჯამიანი კარი
საკეტის მხრიდან მისაწვდომი - გამოწევით გაღება

თავისუფალი სივრცე კართან მანევრირებისთვის - ანჯამიანი კარი
ანჯამის მხრიდან მისაწვდომი - გამოწევით გაღება

თავისუფალი სივრცე კართან მანევრირებისთვის - ანჯამიანი კარი
საკეტის მხრიდან მისაწვდომი - მიწოლით გაღება
120 მინ. თუ მოწყობილია მიმხურავი

თავისუფალი სივრცე კართან მანევრირებისთვის - ანჯამიანი კარი
ანჯამის მხრიდან მისაწვდომი - მიწოლით გაღება
120 მინ. თუ მოწყობილია მიმხურავი

შენიშვნები

1. იატაკის ზედაპირები მოეწყობა ისე, რომ იქნება მდგრადი, მყარი და არასრიალა.
2. განათების სამართავები, ელექტრო გამანაწილებლები, ელექტრო ჩამრთველები და დენსართები, ტემპერატურის მარეგულირებლები, მოწყობილობების სამართავები, წყალსადენი სისტემის მოწყობილობების მარეგულირებლები და დამცავი და ორმხრივი საკომუნიკაციო სისტემების სამართავები "ა" ტიპის ერთეულში მოეწყობა სტანდარტის 309–ე ქვეთავის შესაბამისად ".
3. სინათლის ჩამრთველები, ელექტრო ჩამრთველები, დენსართები, ტემპერატურის მარეგულირებლები, ელექტრო გამანაწილებლები, და უსაფრთხოების ან შიდასაკომუნიკაციო სისტემების სამართავები "ბ" ტიპის ერთეულებში მოეწყობა სტანდარტის 309.2 და 1104.1.1 ქვეთავების მიხედვით.

2024 წ

ორგანიზაცია
Company name

პროექტის დასახელება
Job Title

მრავალბინიანი საცხოვრებელი სახლი

მისამართი:
Address

თბილისი, ზურაბ და თეიმურაზ ზალდასტანიშვილების ქ. №7

ს.კ №01.10.15.006.060

ექსპლიკაცია:
Explication:

შენიშვნა:
Notes:

1. ნახაზზე ზომები მოცემულია სანტიმეტრებში.
2. ექსპლოატაციაში მიღებამდე პროექტში შესაძლებელია განხორციელდეს ცვლილებები.
3. ნახაზის ყველა ცვლილება მშენებლობის პროცესში შეთანხმებული უნდა იყოს პროექტის ავტორთან.

არქიტექტურული ნაწილი

პროექტის სტატუსი Drawing Status	შეს. თარიღი Date
სტადია პროექტი	

შემსრულებლები
performers

თანამდებობა	სახელი.გვარი	ხელმოწერა
პრ. ავტორი	დ.ბაირამაშვილი	
პრ. ავტორი	ლ. დოლიძე	
არქიტექტორი		
არქიტექტორი		
ვიზუალიზაცია		

ნახაზის დასახელება
Drawing title

სართული +12.45 ნიშნულზე მისაწვდომობის გეგმა

ინდექსი № INDEX	ფურც. რაოდ. PAGES	ფურცლის ზომა
		A1

მასშტაბი: 1:100

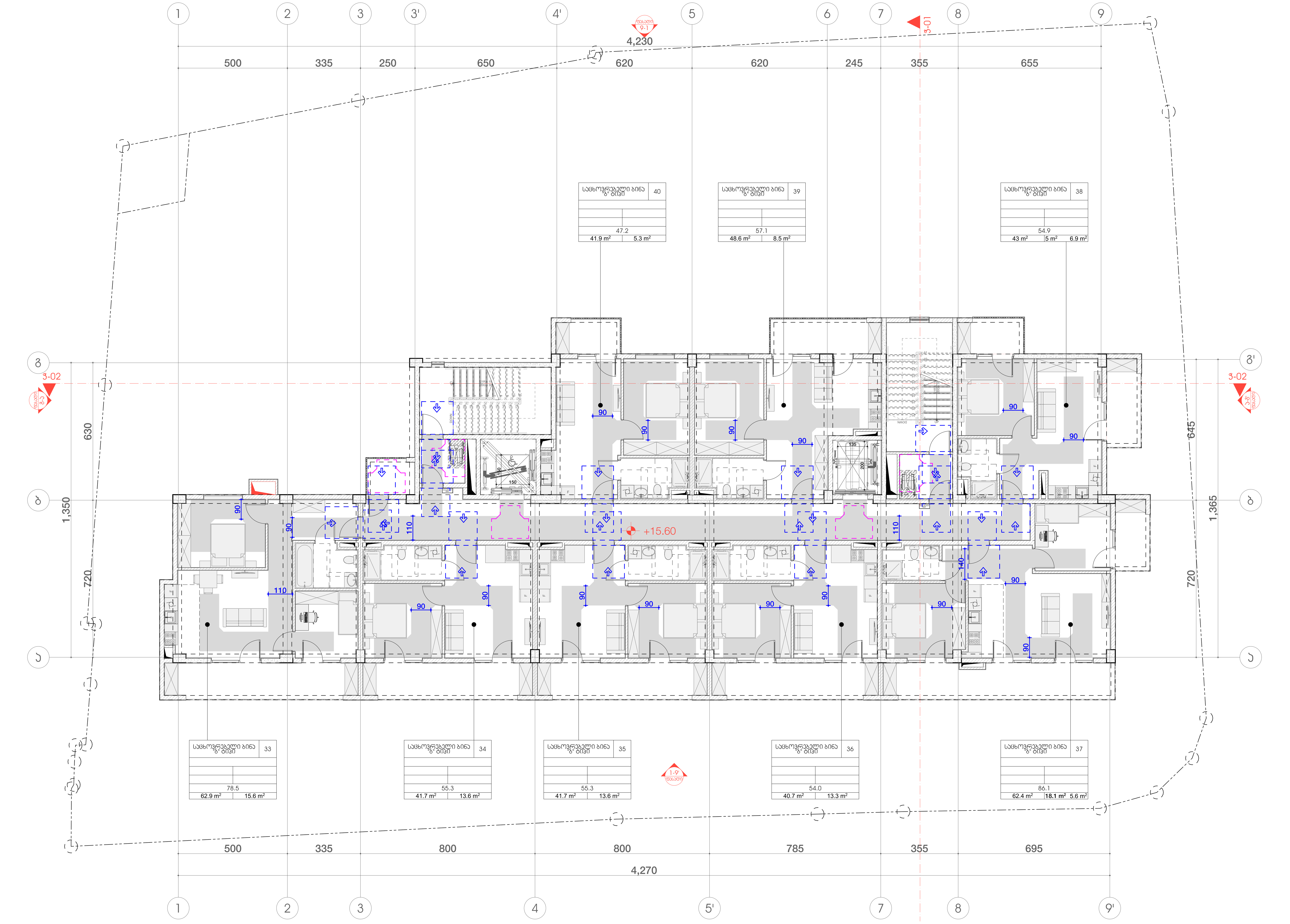

პირობითი ნიშნები

მისაწვდომი სვლაგეზი

მოსატრიალებელი სივრცეები

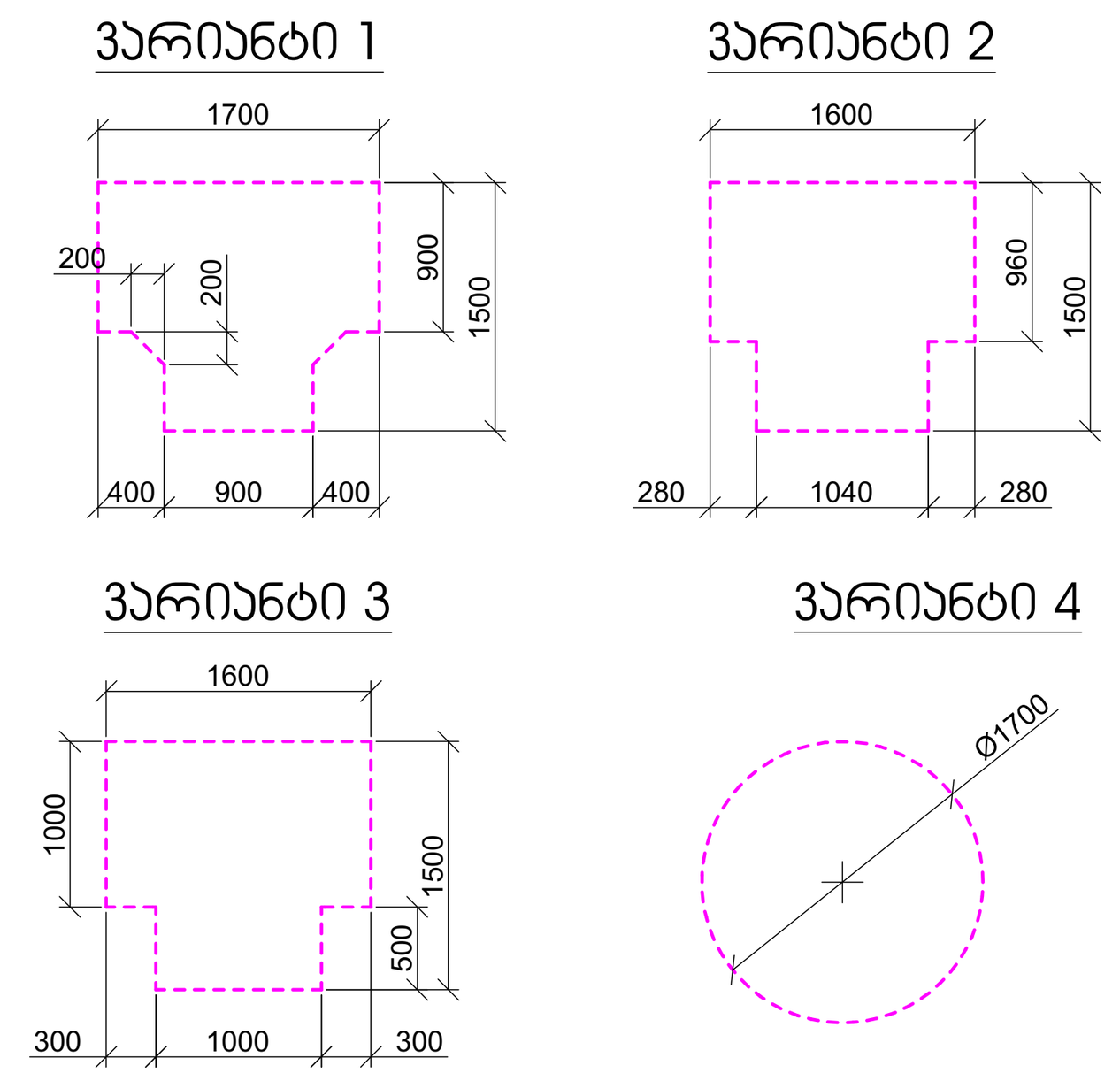

კარის წინ თავისუფალი სივრცე

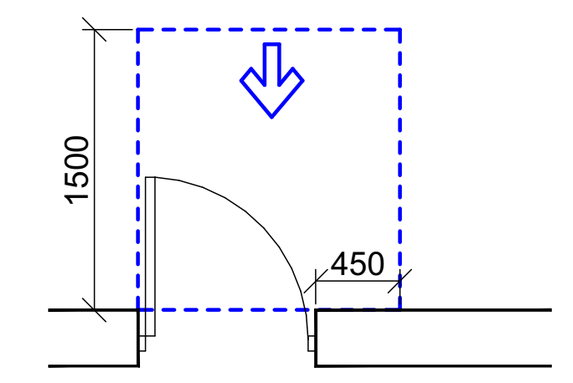

თავისუფალი სივრცე კართან მანევრირებისთვის
- ანჯამიანი კარი
წინიდან მისაწვდომი - გამოწევით გაღება

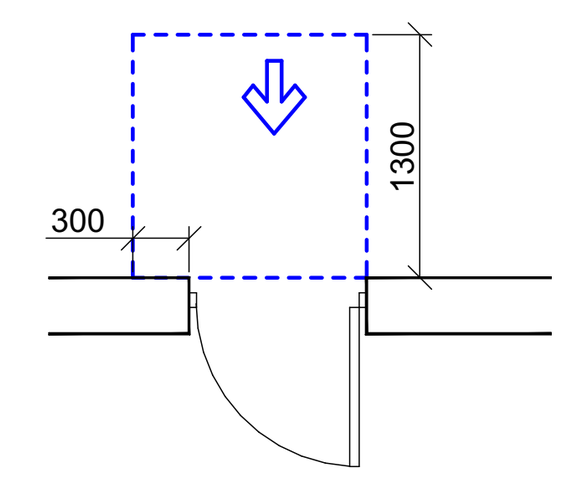

თავისუფალი სივრცე კართან მანევრირებისთვის
- ანჯამიანი კარი
წინიდან მისაწვდომი - მიწოლით გაღება

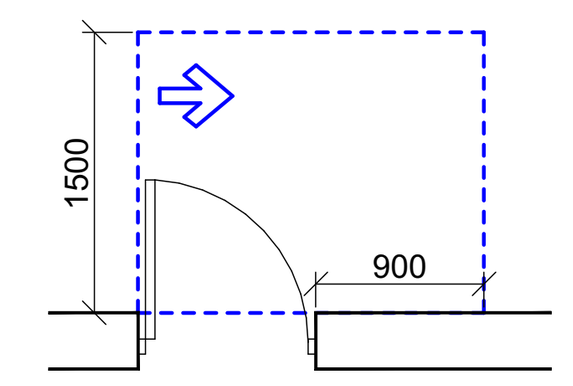

თავისუფალი სივრცე კართან მანევრირებისთვის
- ანჯამიანი კარი
ანჯამის მხრიდან მისაწვდომი - გამოწევით გაღება

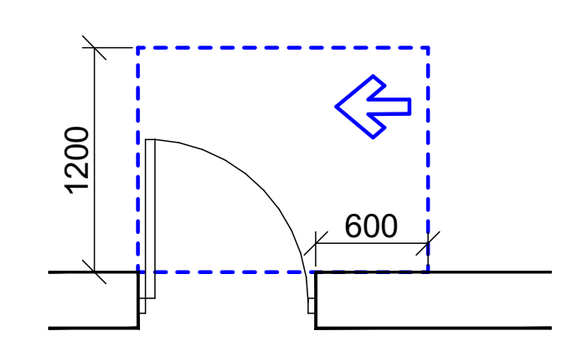

თავისუფალი სივრცე კართან მანევრირებისთვის
- ანჯამიანი კარი
საკეტის მხრიდან მისაწვდომი - გამოწევით გაღება

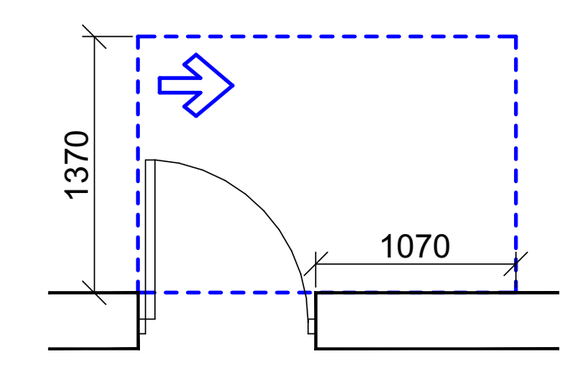

თავისუფალი სივრცე კართან მანევრირებისთვის
- ანჯამიანი კარი
ანჯამის მხრიდან მისაწვდომი - გამოწევით გაღება

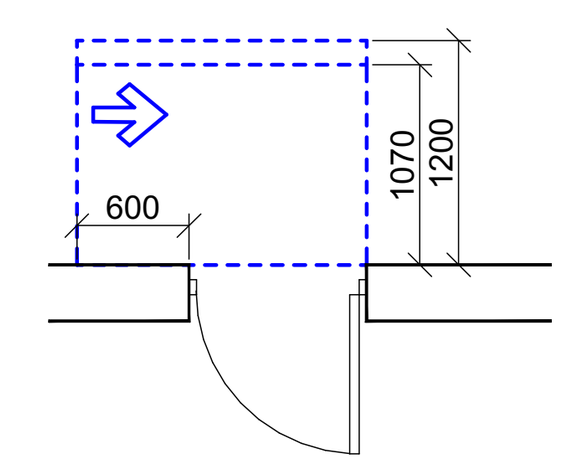

თავისუფალი სივრცე კართან მანევრირებისთვის
- ანჯამიანი კარი
საკეტის მხრიდან მისაწვდომი - მიწოლით გაღება
120 მინ. თუ მოწყობილია მიმხურავი

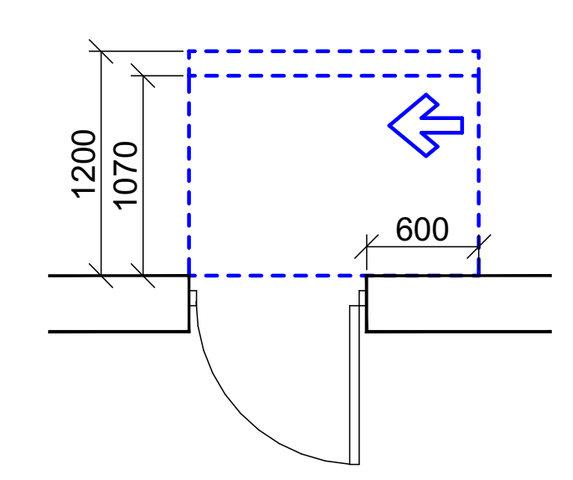

თავისუფალი სივრცე კართან მანევრირებისთვის
- ანჯამიანი კარი
ანჯამის მხრიდან მისაწვდომი - მიწოლით გაღება
120 მინ. თუ მოწყობილია მიმხურავი

შენიშვნები

1. იატაკის ზედაპირები მოეწყობა ისე, რომ იქნება მდგრადი, მყარი და არასრიალა.
2. განათების სამართავები, ელექტრო გამანაწილებლები, ელექტრო ჩამრთველები და დენსართები, ტემპერატურის მარეგულირებლები, მოწყობილობების სამართავები, წყალსადენი სისტემის მოწყობილობების მარეგულირებლები და დამცავი და ორმხრივი საკომუნიკაციო სისტემების სამართავები "ა" ტიპის ერთეულში მოეწყობა სტანდარტის 309–ე ქვეთავის შესაბამისად ".
3. სინათლის ჩამრთველები, ელექტრო ჩამრთველები, დენსართები, ტემპერატურის მარეგულირებლები, ელექტრო გამანაწილებლები, და უსაფრთხოების ან შიდასაკომუნიკაციო სისტემების სამართავები "ბ" ტიპის ერთეულებში მოეწყობა სტანდარტის 309.2 და 1104.1.1 ქვეთავების მიხედვით.

2024 წ

ორგანიზაცია
Company name

პროექტის დასახელება
Job Title

მრავალბინიანი საცხოვრებელი სახლი

მისამართი:
Address

თბილისი, ზურაბ და თეიმურაზ ზალდასტანიშვილების ქ. №7

ს.კ №01.10.15.006.060

ექსპლიკაცია:
Explication:

შენიშვნა:
Notes:

1. ნახაზზე ზომები მოცემულია სანტიმეტრებში.
2. ექსპლოატაციაში მიღებამდე პროექტში შესაძლებელია განხორციელდეს ცვლილებები.
3. ნახაზის ყველა ცვლილება მშენებლობის პროცესში შეთანხმებული უნდა იყოს პროექტის ავტორთან.

არქიტექტურული ნაწილი

პროექტის სტატუსი Drawing Status	შეს. თარიღი Date
სტადია პროექტი	

შემსრულებლები
performers

თანამდებობა	სახელი.გვარი	ხელმოწერა
პრ. ავტორი	დ.ბაირამაშვილი	
პრ. ავტორი	ლ. დოლიძე	
არქიტექტორი		
არქიტექტორი		
ვიზუალიზაცია		

ნახაზის დასახელება
Drawing title

სართული +15.60 ნიშნულზე მისაწვდომობის გეგმა

ინდექსი № INDEX	ფურც. რაოდ. PAGES	ფურცლის ზომა
		A1

მასშტაბი:
1:100

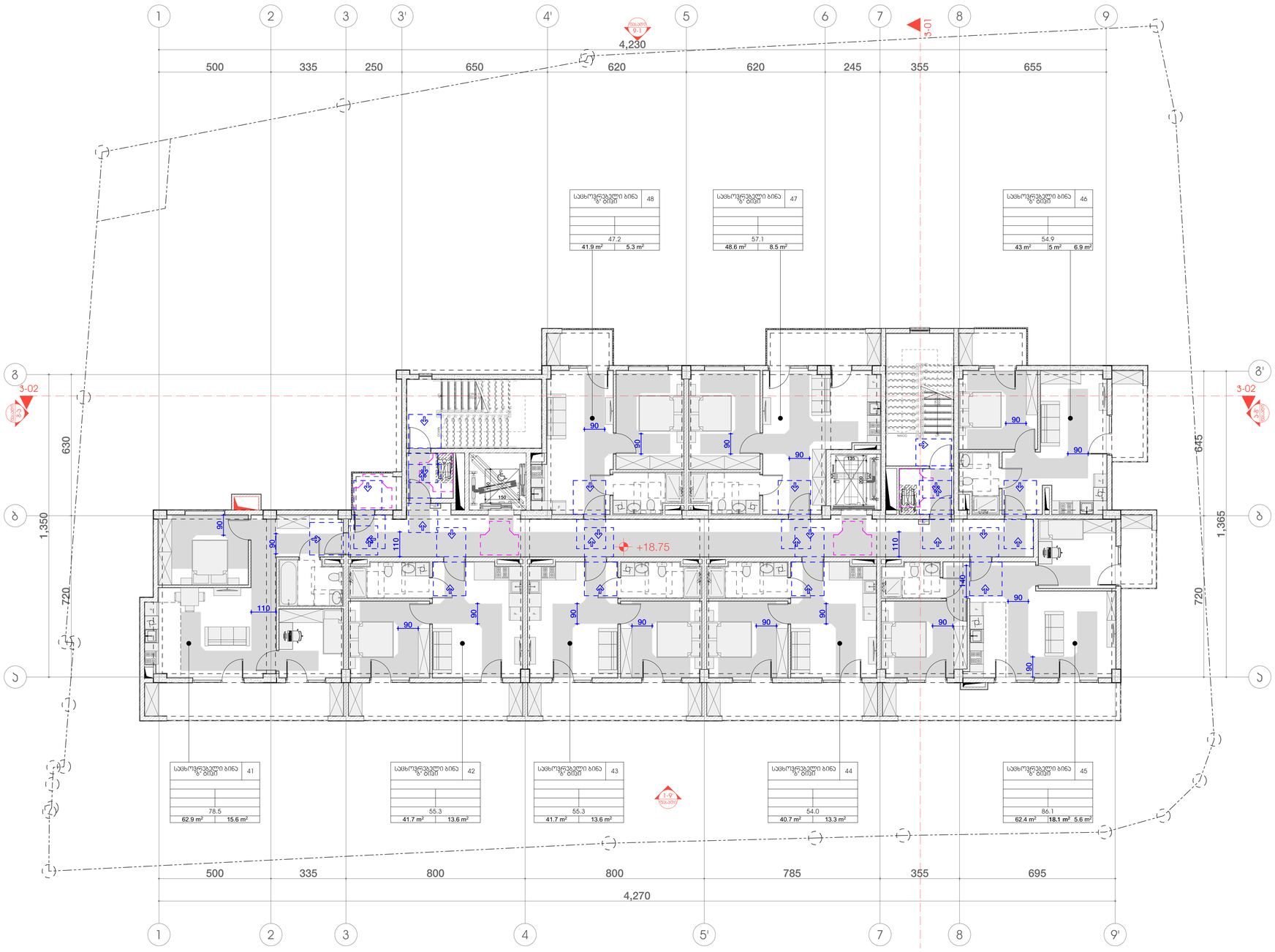
1
2
3
3'
4'
5
6
7
8
9
500
335
250
650
620
620
245
355
655
4,230
3-01
3-02
3-02
8
8'
Ა
Ა
630
1,350
720
645
1,365
720
+18.75
1.9°
სველი წერტილი
სველი წერტილი
სველი წერტილი

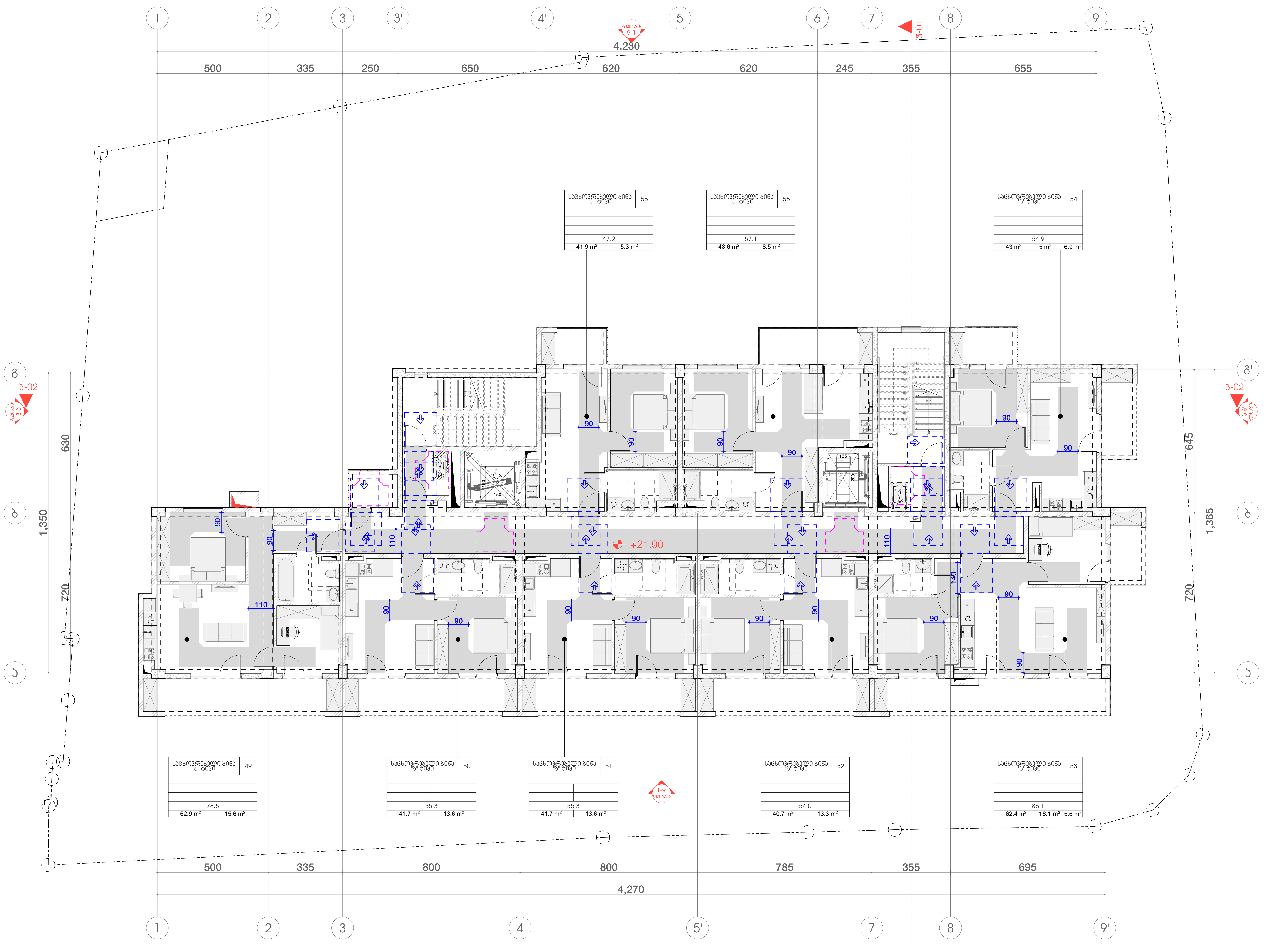

პირობითი ნიშნები

მისაწვდომი სვლაგეზი

მოსატრიალებელი სივრცეები

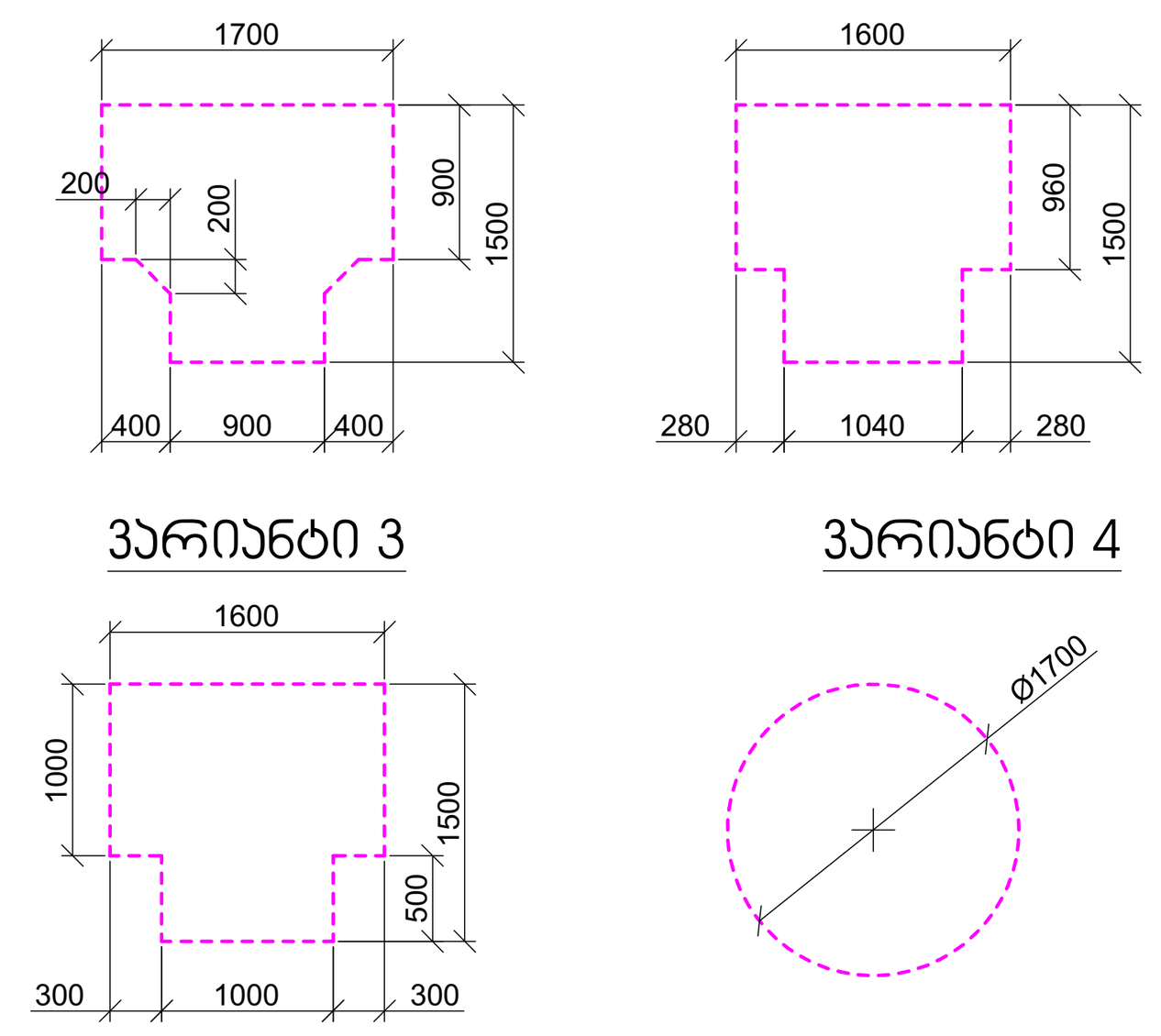

კარის წინ თავისუფალი სივრცე

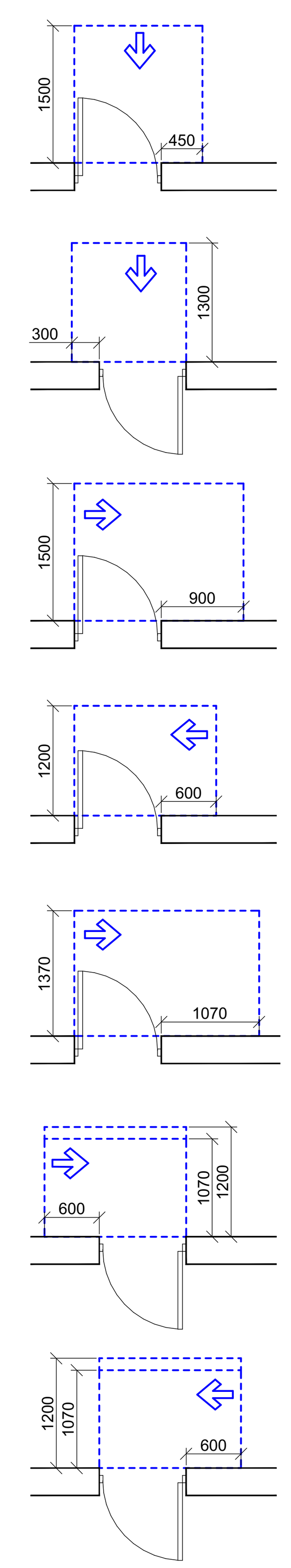

თავისუფალი სივრცე კართან მანევრირებისთვის
- ანჯამიანი კარი
წინიდან მისაწვდომი - გამოწევით გაღება

თავისუფალი სივრცე კართან მანევრირებისთვის
- ანჯამიანი კარი
წინიდან მისაწვდომი - მიწოლით გაღება

თავისუფალი სივრცე კართან მანევრირებისთვის
- ანჯამიანი კარი
ანჯამის მხრიდან მისაწვდომი - გამოწევით გაღება

თავისუფალი სივრცე კართან მანევრირებისთვის
- ანჯამიანი კარი
საკეტის მხრიდან მისაწვდომი - გამოწევით გაღება

თავისუფალი სივრცე კართან მანევრირებისთვის
- ანჯამიანი კარი
ანჯამის მხრიდან მისაწვდომი - გამოწევით გაღება

თავისუფალი სივრცე კართან მანევრირებისთვის
- ანჯამიანი კარი
საკეტის მხრიდან მისაწვდომი - მიწოლით გაღება
120 მინ. თუ მოწყობილია მიმხურავი

თავისუფალი სივრცე კართან მანევრირებისთვის
- ანჯამიანი კარი
ანჯამის მხრიდან მისაწვდომი - მიწოლით გაღება
120 მინ. თუ მოწყობილია მიმხურავი

შენიშვნები

1. იატაკის ზედაპირები მოეწყობა ისე, რომ იქნება მდგრადი, მყარი და არასრიალა.
2. განათების სამართავები , ელექტრო გამანაწილებლები , ელექტრო ჩამრთველები და დენსართები , ტემპერატურის მარეგულირებლები , მოწყობილობების სამართავები , წყალსადენი სისტემის მოწყობილობების მარეგულირებლები და დამცავი და ორმხრივი საკომუნიკაციო სისტემების სამართავები ”ა" ტიპის ერთეულში მოეწყობა სტანდარტის 309–ე ქვეთავის შესაბამისად “.
3. სინათლის ჩამრთველები , ელექტრო ჩამრთველები , დენსართები , ტემპერატურის მარეგულირებლები , ელექტრო გამანაწილებლები , და უსაფრთხოების ან შიდასაკომუნიკაციო სისტემების სამართავები ”ბ" ტიპის ერთეულებში მოეწყობა სტანდარტის 309.2 და 1104.1.1 ქვეთავების მიხედვით .

2024 წ

ორგანიზაცია
Company name

პროექტის დასახელება
Job Title

მრავალბინიანი საცხოვრებელი სახლი

მისამართი:
Address

თბილისი, ზურაბ და თეიმურაზ ზალდასტანიშვილების ქ. №7

ს.კ №01.10.15.006.060

ექსპლიკაცია:
Explication:

შენიშვნა:
Notes:

1. ნახაზზე ზომები მოცემულია სანტიმეტრებში.
2. ექსპლოატაციაში მიღებამდე პროექტში შესაძლებელია განხორციელდეს ცვლილებები.
3. ნახაზის ყველა ცვლილება მშენებლობის პროცესში შეთანხმებული უნდა იყოს პროექტის ავტორთან.

არქიტექტურული ნაწილი

პროექტის სტატუსი Drawing Status	შეს. თარიღი Date
სტადია პროექტი	

შემსრულებლები
performers

თანამდებობა	სახელი.გვარი	ხელმოწერა
პრ. ავტორი	დ.ბაირამაშვილი	
პრ. ავტორი	ლ. დოლიძე	
არქიტექტორი		
არქიტექტორი		
ვიზუალიზაცია		

ნახაზის დასახელება
Drawing title

სართული +21.90 ნიშნულზე მისაწვდომობის გეგმა

ინდექსი № INDEX	ფურც. რაოდ. PAGES	ფურცლის ზომა
		A1

მასშტაბი:
1:100

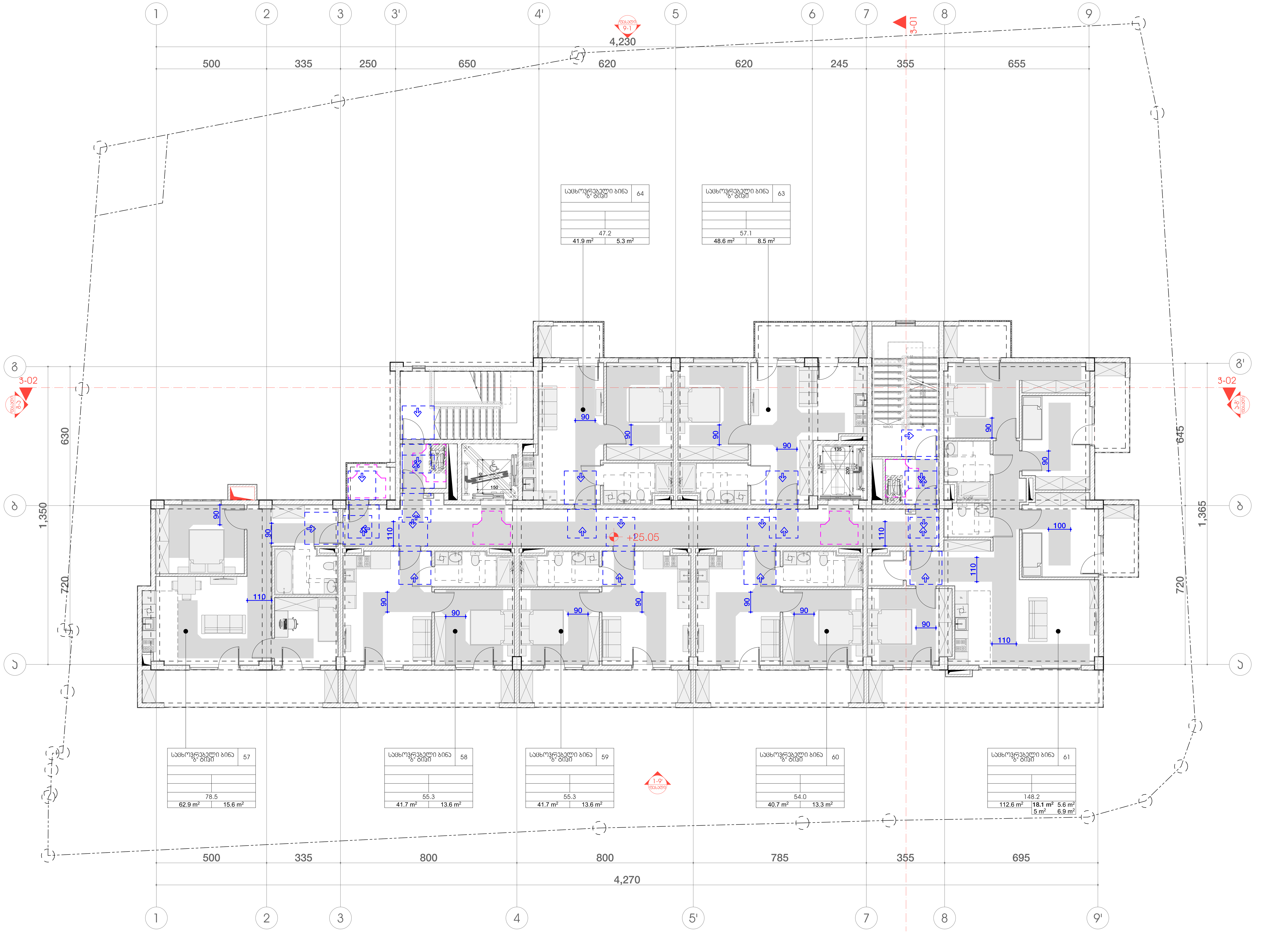

პირობითი ნიშნები

მისაწვდომი სვლაგზები

მოსატრიალებელი სივრცეები

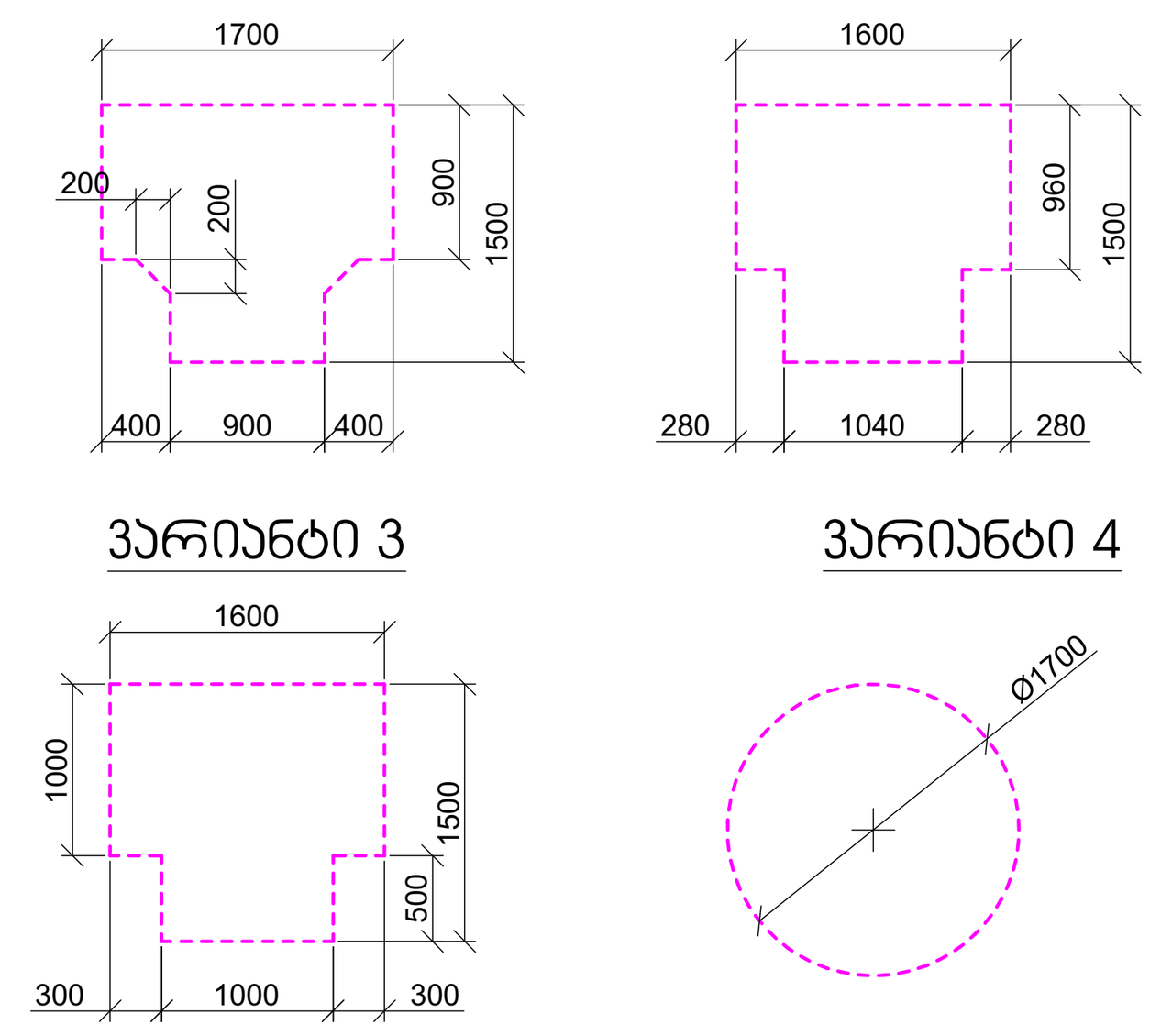

კარის წინ თავისუფალი სივრცე

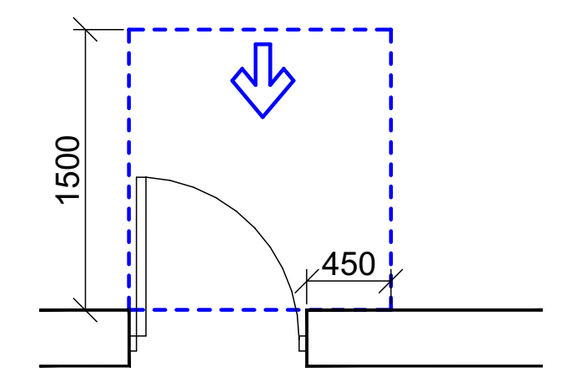

თავისუფალი სივრცე კართან მანევრირებისთვის
- ანჯამიანი კარი
წინიდან მისაწვდომი - გამოწევით გაღება

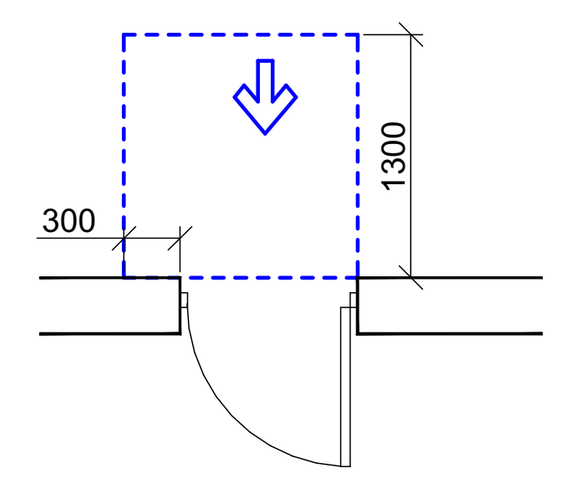

თავისუფალი სივრცე კართან მანევრირებისთვის
- ანჯამიანი კარი
წინიდან მისაწვდომი - მიწოლით გაღება

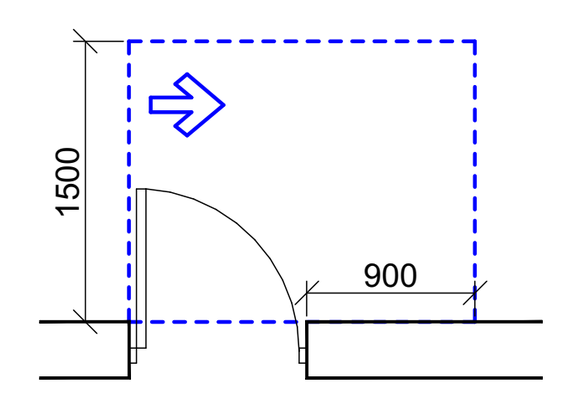

თავისუფალი სივრცე კართან მანევრირებისთვის
- ანჯამიანი კარი
ანჯამის მხრიდან მისაწვდომი - გამოწევით გაღება

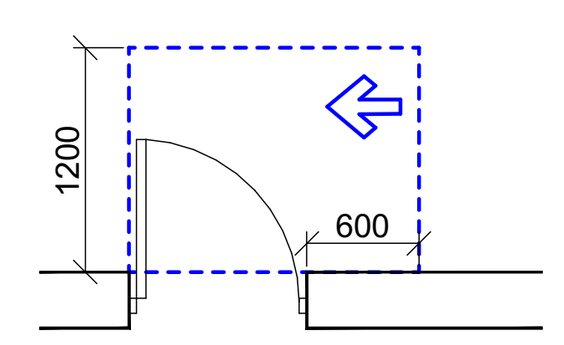

თავისუფალი სივრცე კართან მანევრირებისთვის
- ანჯამიანი კარი
საკეტის მხრიდან მისაწვდომი - გამოწევით გაღება

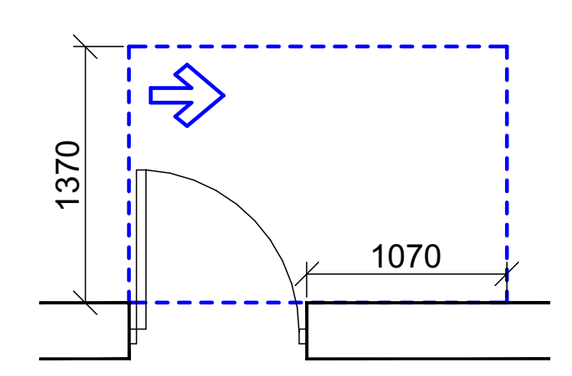

თავისუფალი სივრცე კართან მანევრირებისთვის
- ანჯამიანი კარი
ანჯამის მხრიდან მისაწვდომი - გამოწევით გაღება

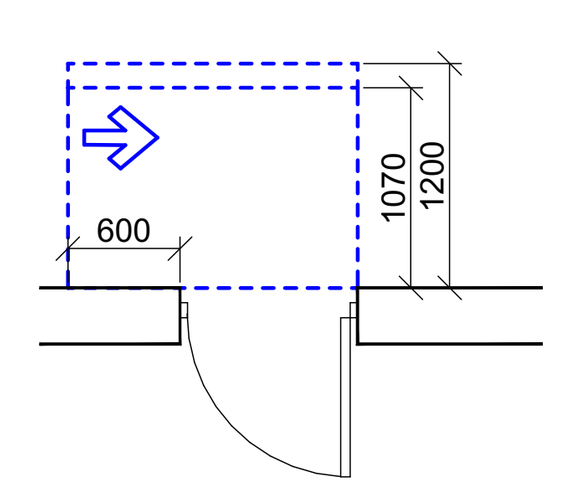

თავისუფალი სივრცე კართან მანევრირებისთვის
- ანჯამიანი კარი
საკეტის მხრიდან მისაწვდომი - მიწოლით გაღება
120 მინ. თუ მოწყობილია მიმხურავი

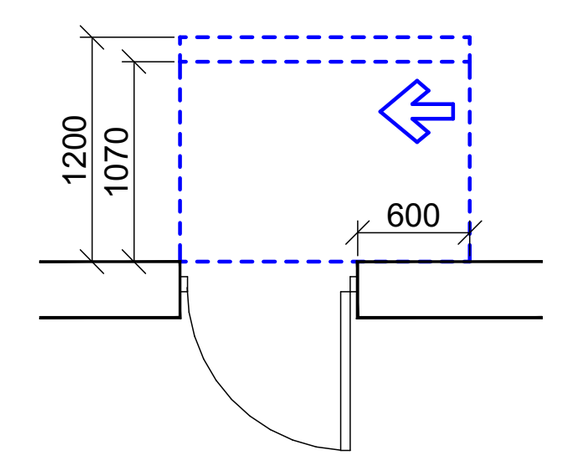

თავისუფალი სივრცე კართან მანევრირებისთვის
- ანჯამიანი კარი
ანჯამის მხრიდან მისაწვდომი - მიწოლით გაღება
120 მინ. თუ მოწყობილია მიმხურავი

შენიშვნები

1. იატაკის ზედაპირები მოეწყობა ისე, რომ იქნება მდგრადი, მყარი და არასრიალა.
2. განათების სამართავები, ელექტრო გამანაწილებლები, ელექტრო ჩამრთველები და დენსართები, ტემპერატურის მარეგულირებლები, მოწყობილობების სამართავები, წყალსადენი სისტემის მოწყობილობების მარეგულირებლები და დამცავი და ორმხრივი საკომუნიკაციო სისტემების სამართავები "ა" ტიპის ერთეულში მოეწყობა სტანდარტის 309–ე ქვეთავის შესაბამისად ".
3. სინათლის ჩამრთველები, ელექტრო ჩამრთველები, დენსართები, ტემპერატურის მარეგულირებლები, ელექტრო გამანაწილებლები, და უსაფრთხოების ან შიდასაკომუნიკაციო სისტემების სამართავები "ბ" ტიპის ერთეულებში მოეწყობა სტანდარტის 309.2 და 1104.1.1 ქვეთავების მიხედვით.

2024 წ

ორგანიზაცია
Company name

პროექტის დასახელება
Job Title

მრავალბინიანი საცხოვრებელი სახლი

მისამართი:
Address

თბილისი, ზურაბ და თეიმურაზ ზალდასტანიშვილების ქ. №7

ს.კ №01.10.15.006.060

ექსპლიკაცია:
Explication:

შენიშვნა:
Notes:

1. ნახაზზე ზომები მოცემულია სანტიმეტრებში.
2. ექსპლოატაციაში მიღებამდე პროექტში შესაძლებელია განხორციელდეს ცვლილებები.
3. ნახაზის ყველა ცვლილება მშენებლობის პროცესში შეთანხმებული უნდა იყოს პროექტის ავტორთან.

არქიტექტურული ნაწილი

პროექტის სტატუსი Drawing Status	შეს. თარიღი Date
სტადია პროექტი	

შემსრულებლები
performers

თანამდებობა	სახელი.გვარი	ხელმოწერა
პრ. ავტორი	დ.ბაირამაშვილი	
პრ. ავტორი	ლ. დოლიძე	
არქიტექტორი		
არქიტექტორი		
ვიზუალიზაცია		

ნახაზის დასახელება
Drawing title

სართული +25.05 ნიშნულზე მისაწვდომობის გეგმა

ინდექსი № INDEX	ფურც. რაოდ. PAGES	ფურცლის ზომა
		A1

მასშტაბი: 1:100

მისაწვდომი ტუალეტი "ა" ტიპის ერთეულში
მ 1:30

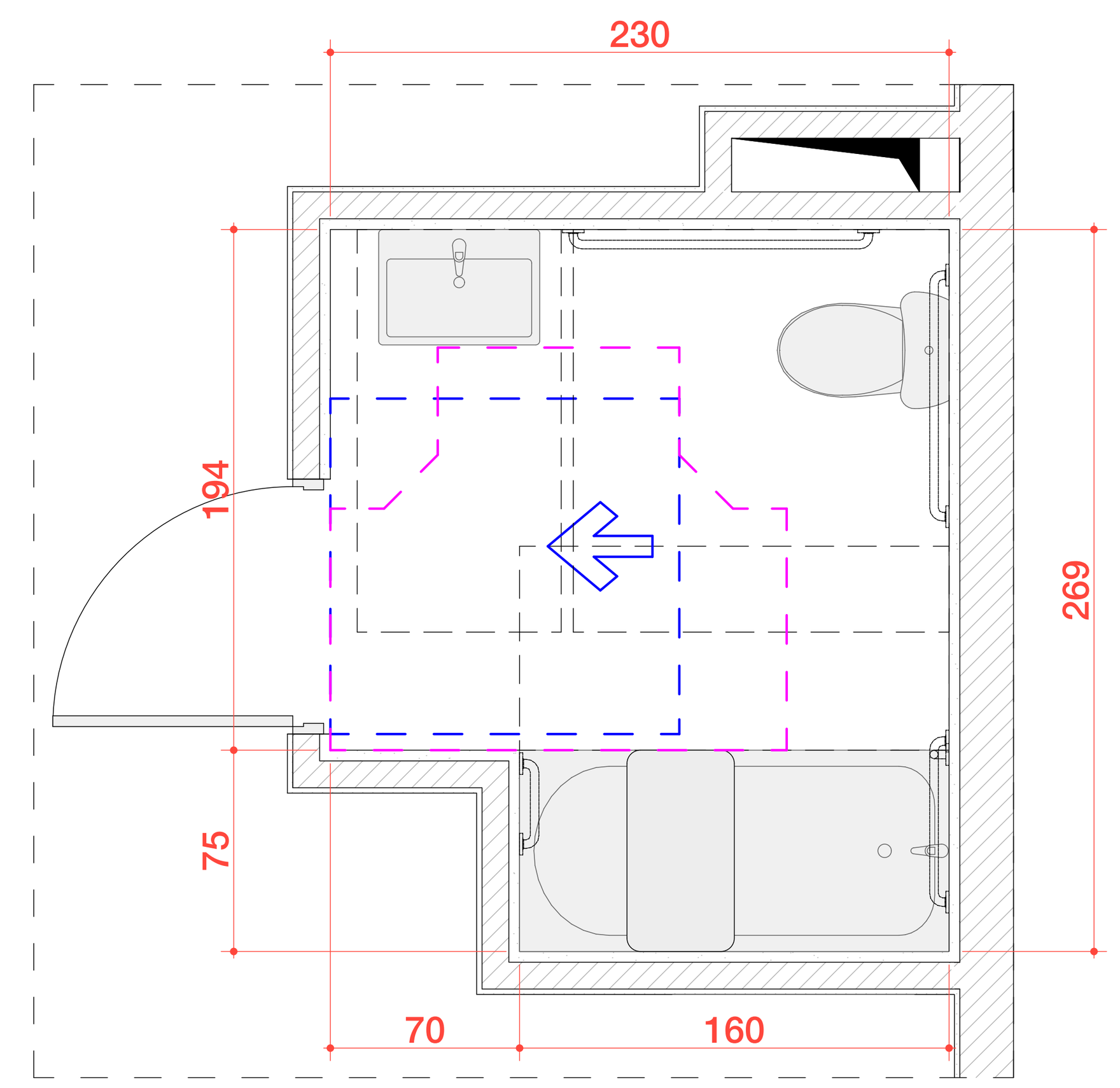

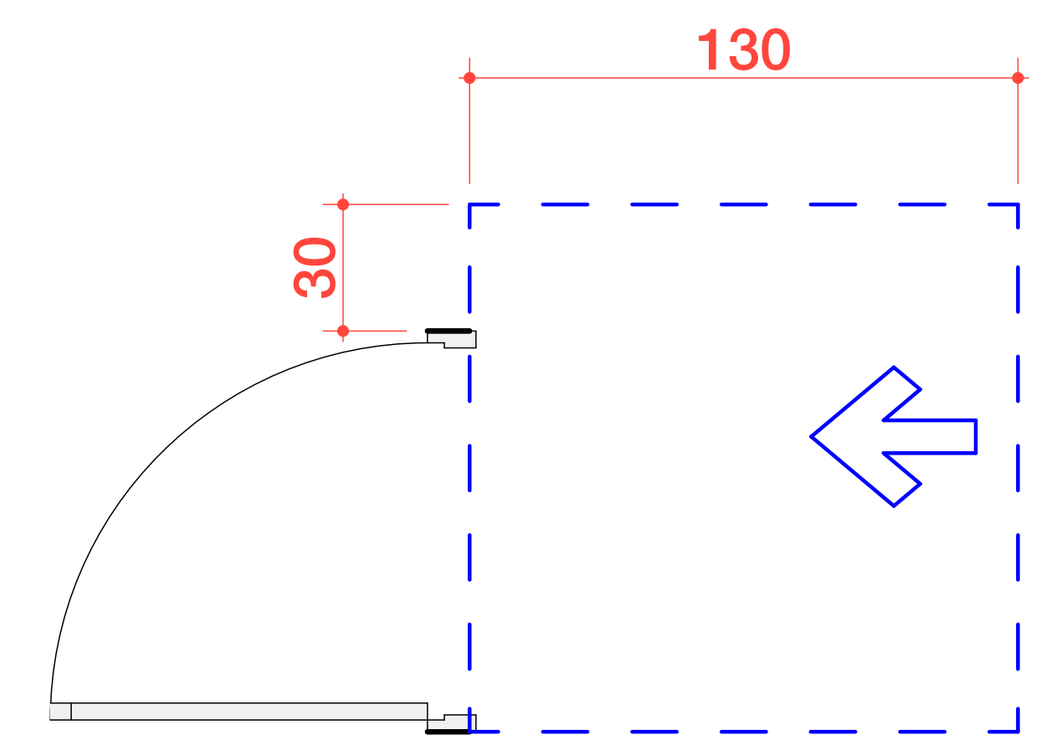

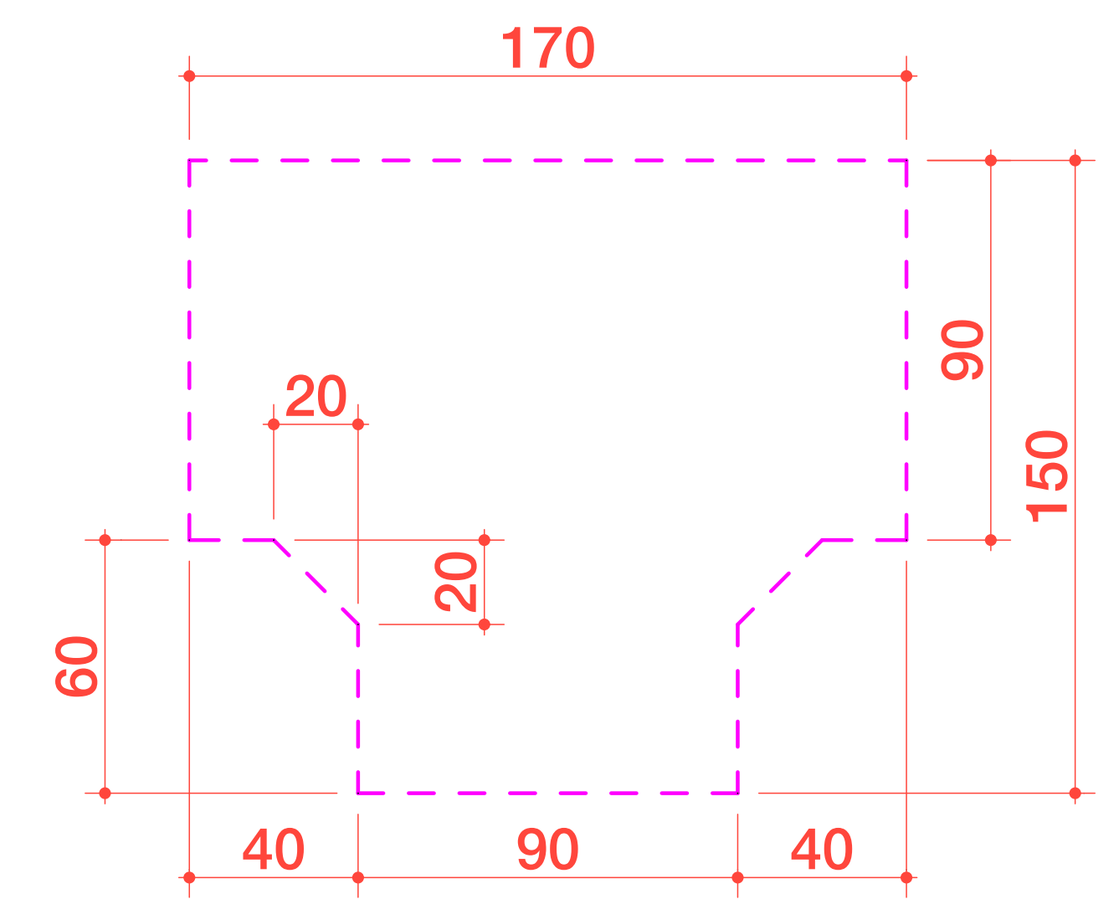

უნიტაზის და ხელმოსაჭიდი ძელების (საჭიროების შემხვევაში) მდებარეობა

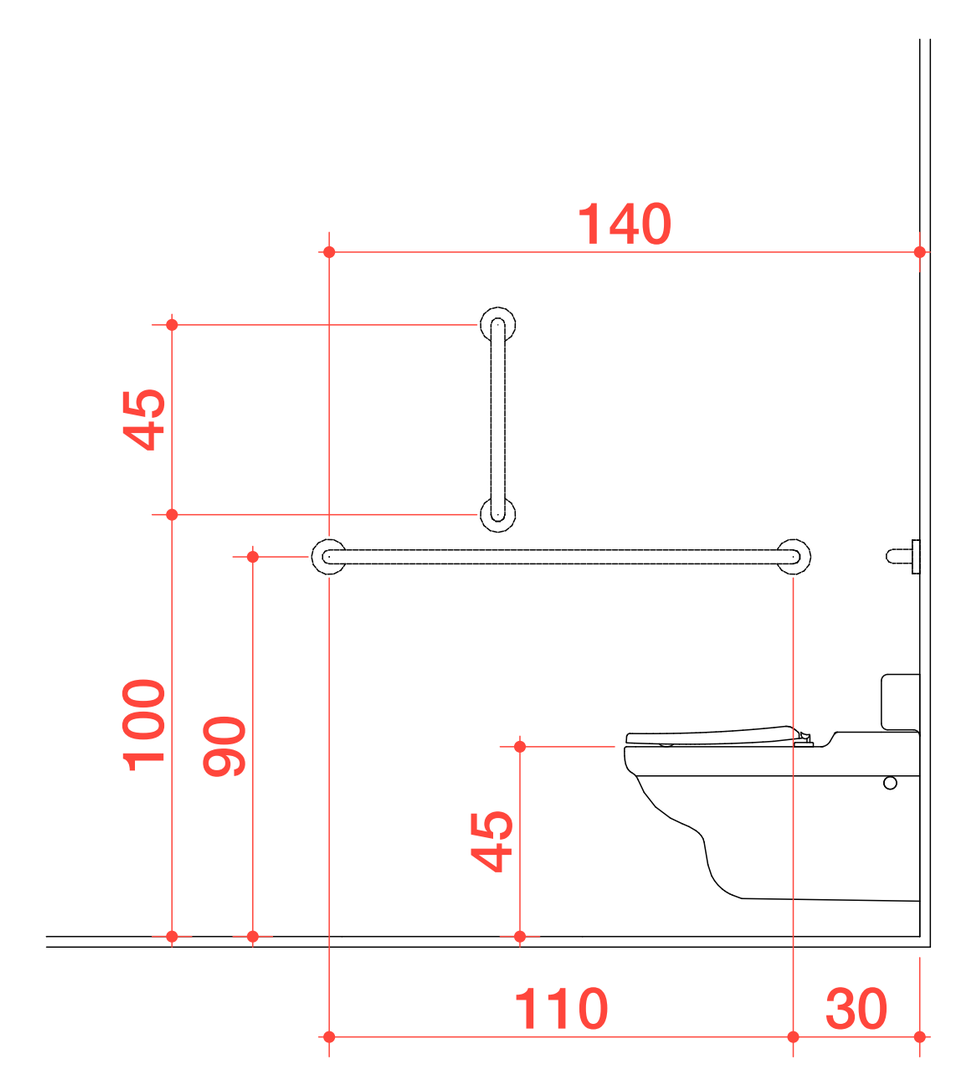

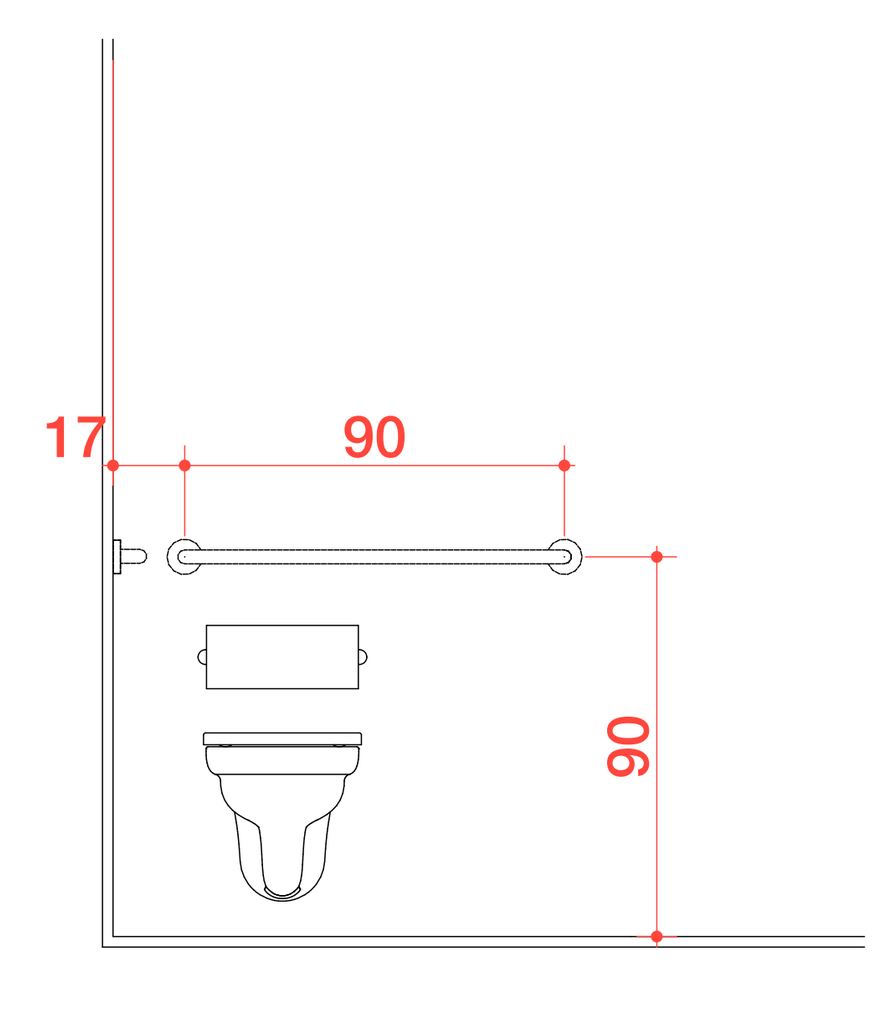

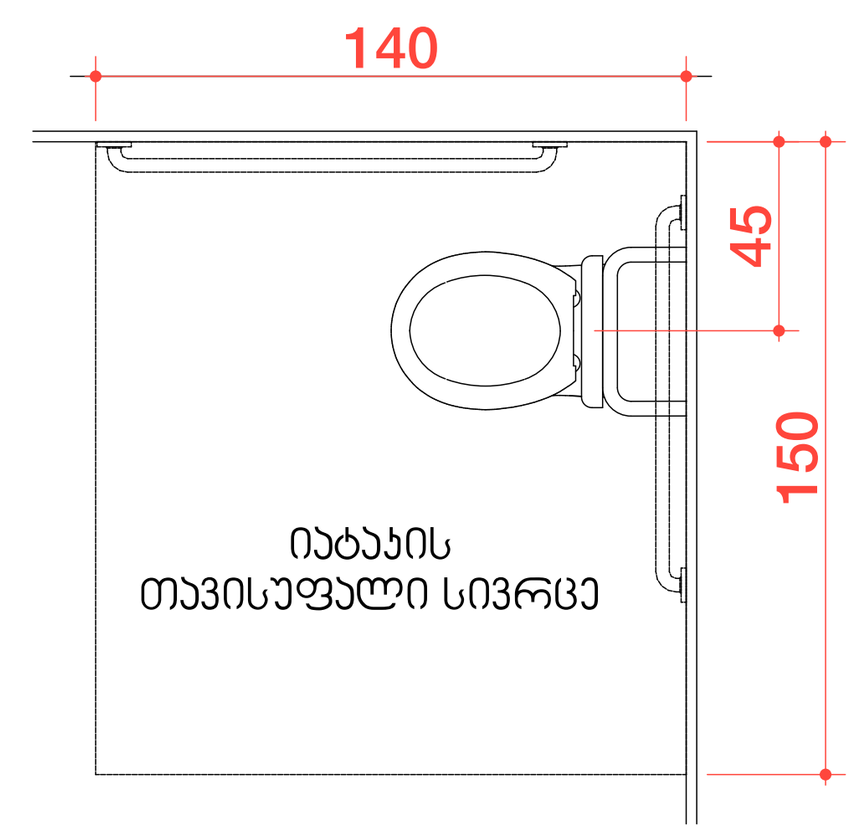

დასაჯდომის მქონე აბაზანა ხელმოსაჭიდი ძელებით

ხელსაბანის მდებარეობა

თავისუფალი სივრცე ფეხის ფალანგისთვის

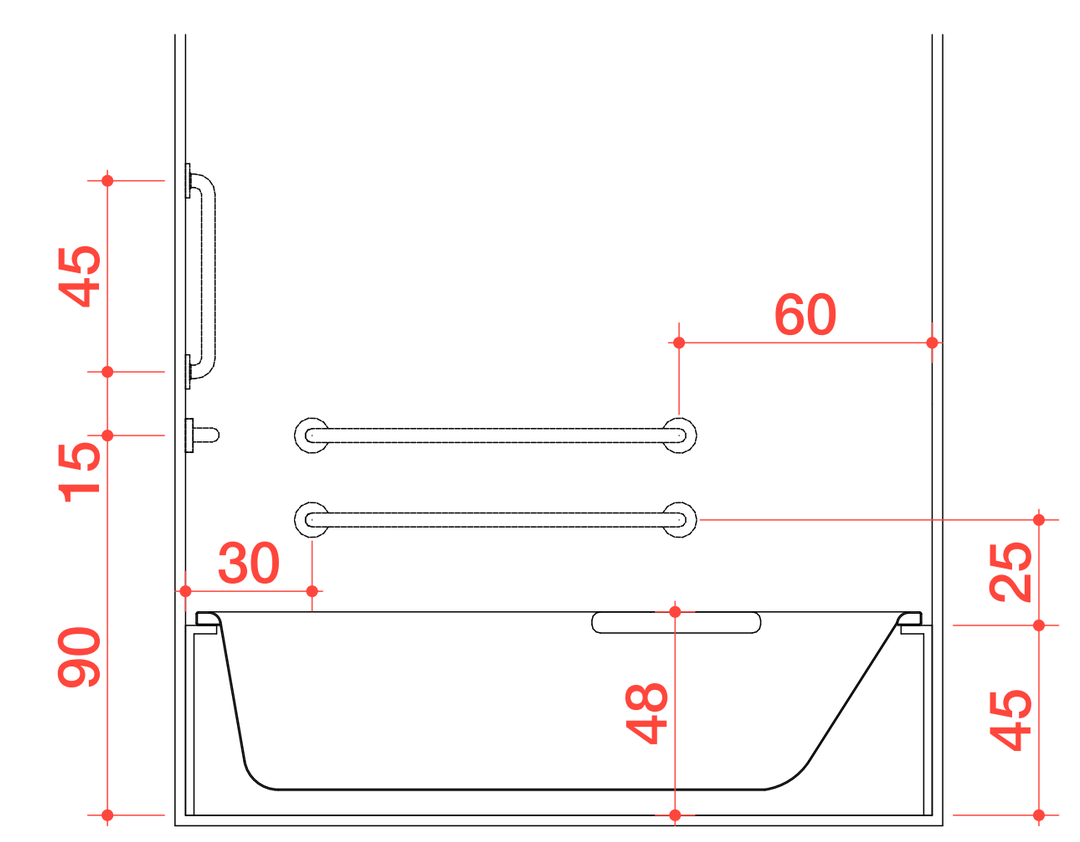

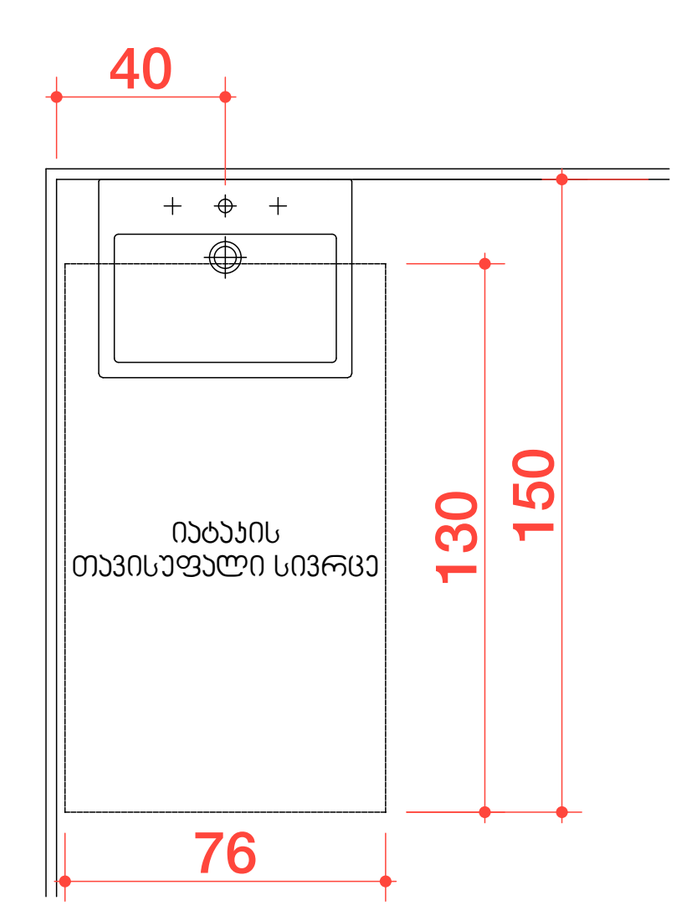

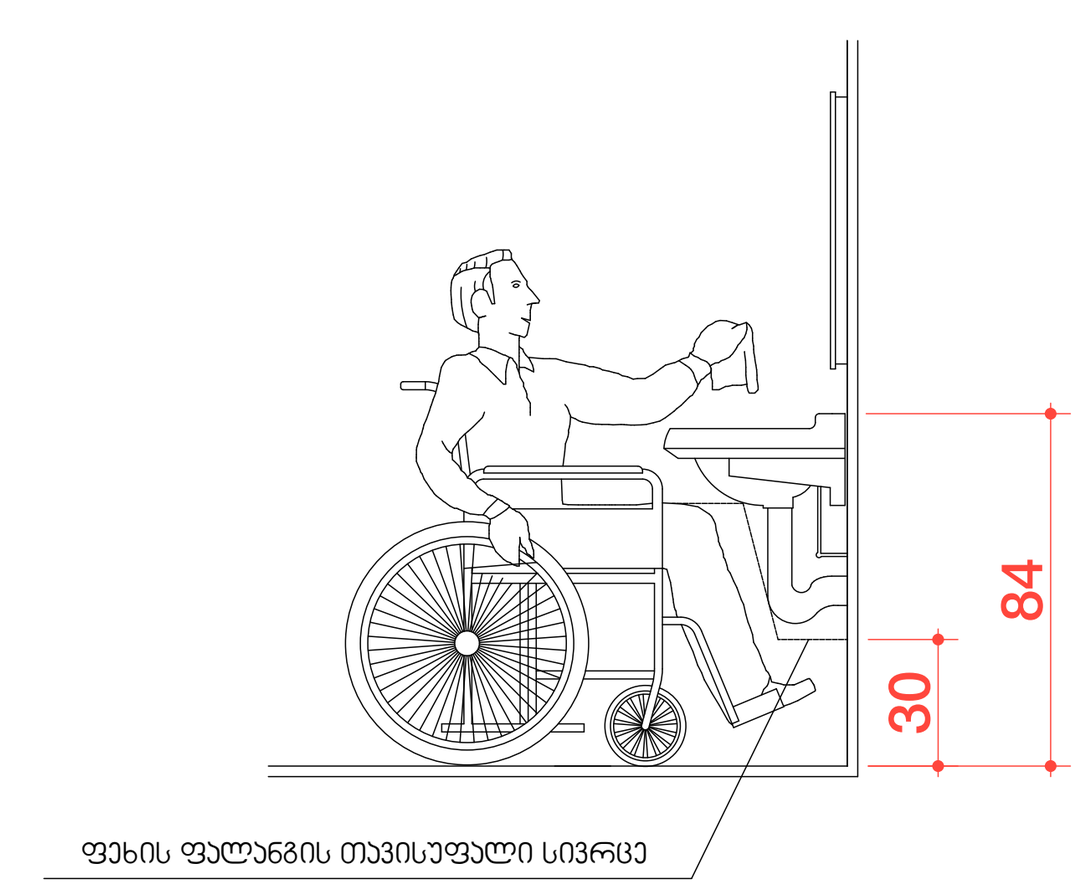

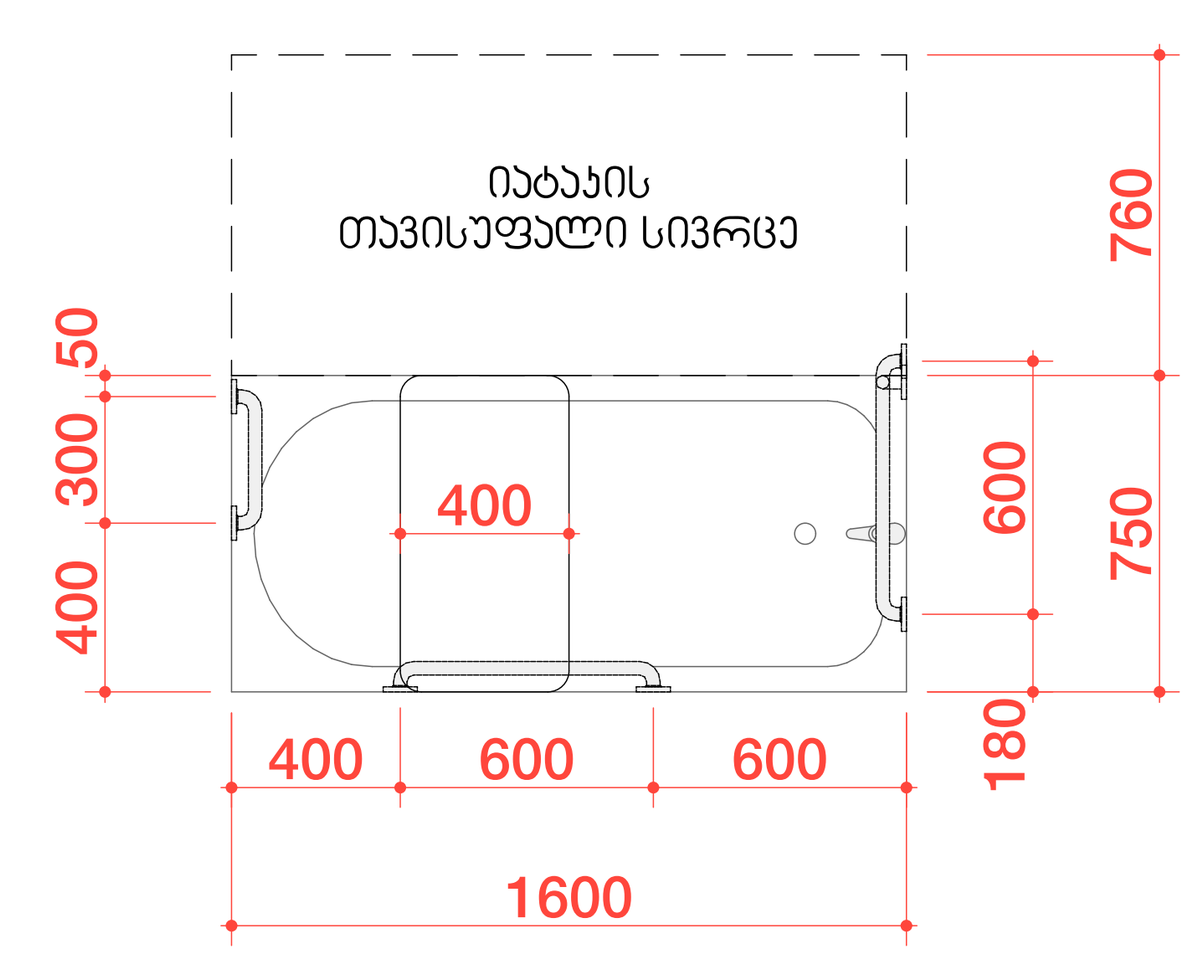

2024 წ

ორგანიზაცია
Company name

პროექტის დასახელება
Job Title

მრავალბინიანი საცხოვრებელი სახლი

მისამართი:
Address

თბილისი, ზურაბ და თეიმურაზ ზალდასტანიშვილების ქ. №7

ს.კ №01.10.15.006.060

ექსპლიკაცია:
Explication:

შენიშვნა:
Notes:

1. ნახაზზე ზომები მოცემულია სანტიმეტრებში.
2. ექსპლოატაციაში მიღებამდე პროექტში შესაძლებელია განხორციელდეს ცვლილებები.
3. ნახაზის ყველა ცვლილება მშენებლობის პროცესში შეთანხმებული უნდა იყოს პროექტის ავტორთან.

არქიტექტურული ნაწილი

პროექტის სტატუსი Drawing Status	შეს. თარიღი Date
სტადია პროექტი	

შემსრულებლები
performers

თანამდებობა	სახელი.გვარი	ხელმოწერა
პრ. ავტორი	დ.ბაირამაშვილი	
პრ. ავტორი	ლ. დოლიძე	
არქიტექტორი		
არქიტექტორი		
ვიზუალიზაცია		

ნახაზის დასახელება
Drawing title

მისაწვდომი ტუალეტები

ინდექსი № INDEX	ფურც. რაოდ. PAGES	ფურცელის ზომა
		A1

მასშტაბი:
1:30

ორმხრივი კავშირის გამოყენების წესები, ნიშანი უნდა გაიკრას თავშესაფრის ფართობებთან

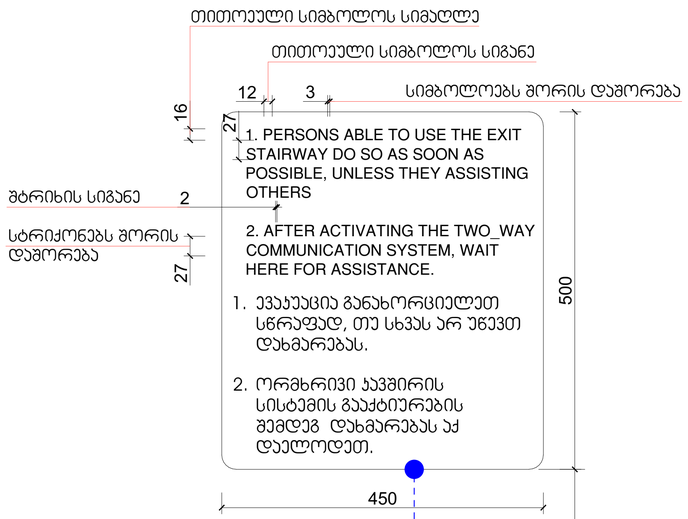

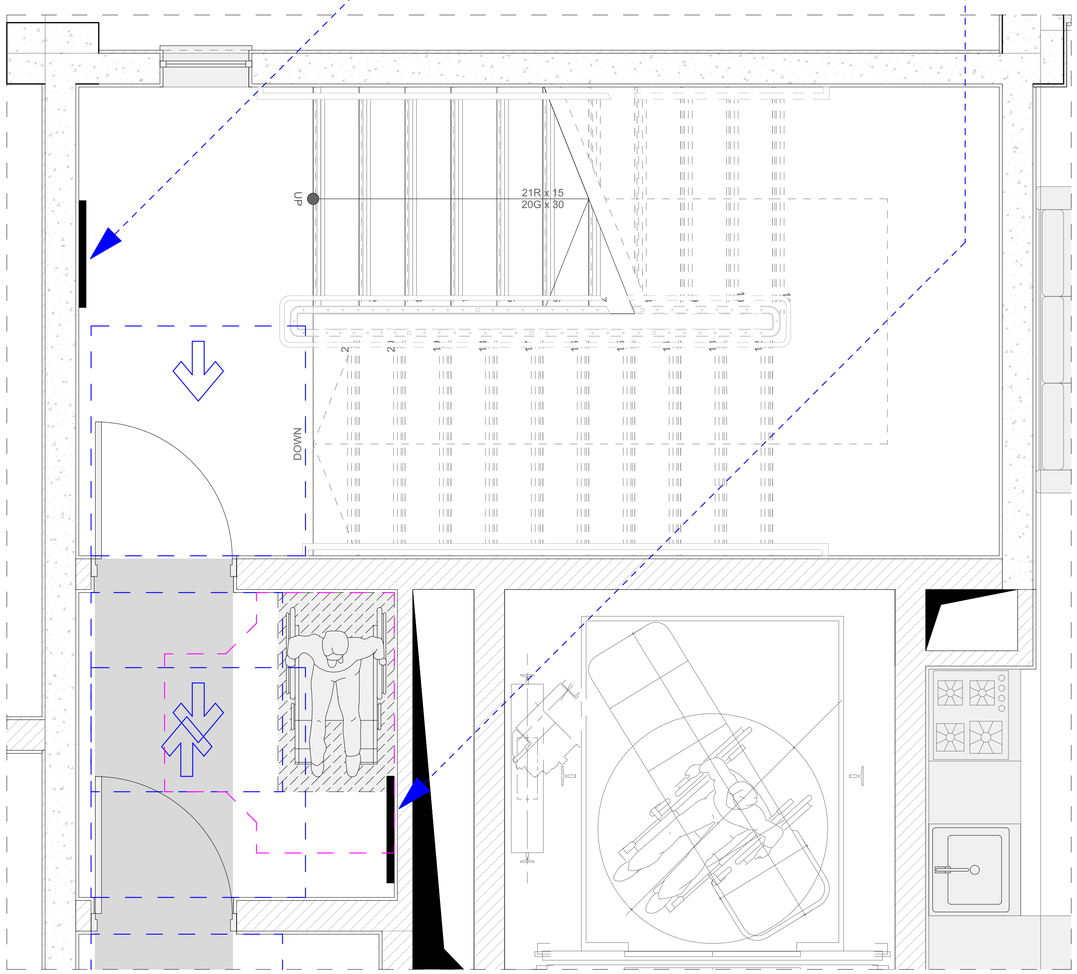

გზა-კიბის ამოსაცნობის ნიშანი, გზა-კიბის საზღვრებში, დერეფანში გამავალი კარის საკეტის მომიჯნავედ

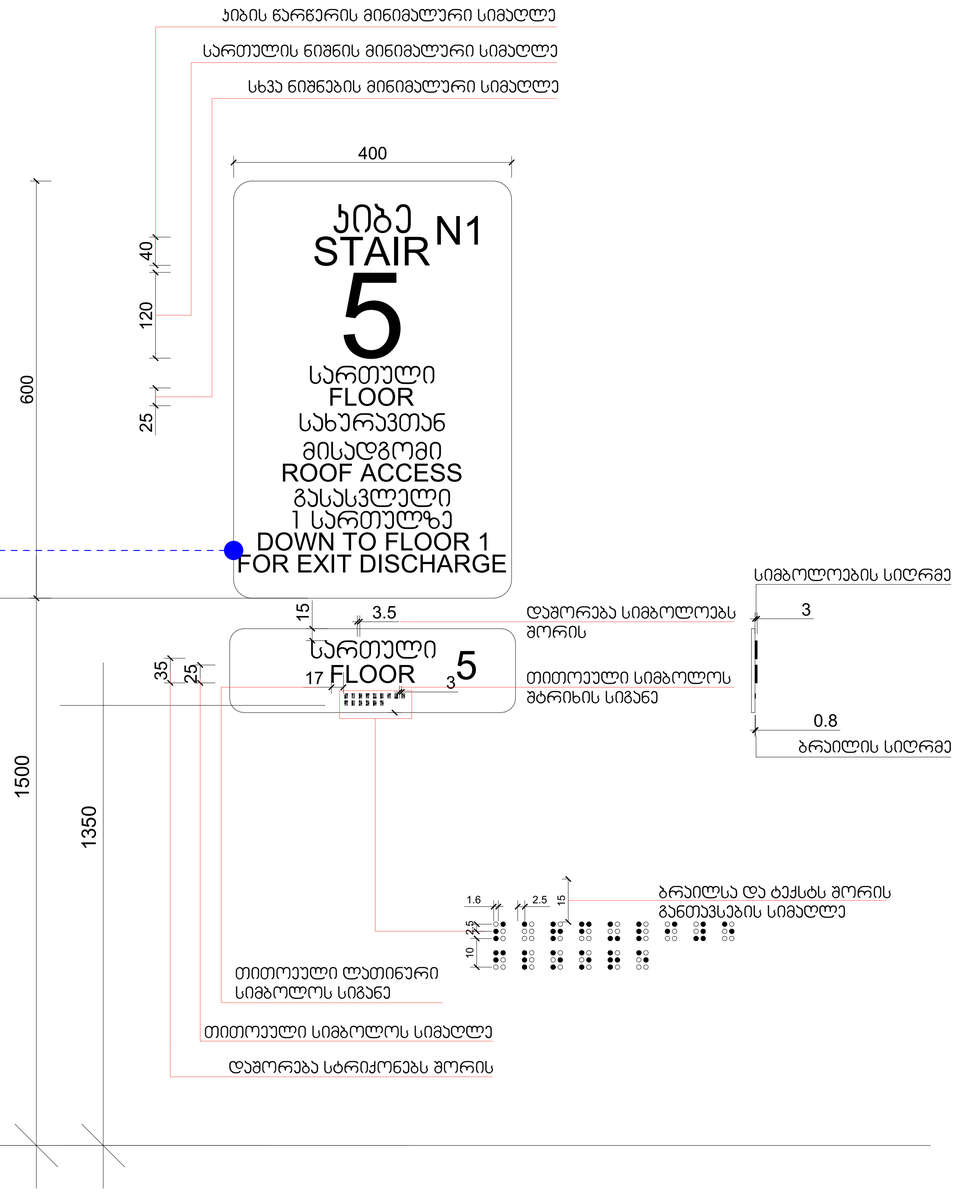

2024 წ

ორგანიზაცია
Company name

პროექტის დასახელება
Job Title

მრავალბინიანი საცხოვრებელი სახლი

მისამართი:
Address

თბილისი, ზურაბ და თეიმურაზ ზალღასბანიშვილების ქ. №7

ს.კ №01.10.15.006.060

განმარტებები:
Explication:

შენიშვნა:
Notes:

1. ნახაზზე ზომები მოცემულია სანიმებრებში.
2. ევაკუაციისთვის მიღებული პროექტი მუსაჭიროებს მანხორციელებლის ცვლილებებს.
3. ნახაზის ყველა ცვლილება მხოლოდ პროექტში შეთანხმებული უნდა იყოს პროექტის ავტორთან.

არქიტექტურული ნაწილი

პროექტის სტატუსი Drawing Status	შეს. თარიღი Date
სტადია პროექტი	

შემსრულებლები performers

თანამდებობა	სახელი,გვარი	ხელმოწერა
პრ. ავტორი	დ.აბირამაშვილი	
პრ. ავტორი	ლ. დოლიძე	
არქიტექტორი		
არქიტექტორი		
ვიზუალიზაცია		

ნახაზის დასახელება
Drawing title

ნიშნები №1

ინდექსი № INDEX	ფურც. რაოდ. PAGES	ფურცლების ზომა
		A1

მასშტაბი:
1:20

ორმხრივი კავშირის გამოყენების წესები,
ნიშანი უნდა გაიკრას თავშესაფრის ფართობებთან

გზა-კიბის ამოსაცნობის ნიშანი,
გზა-კიბის სახლვრებში,
დერეფანში გამავალი კარის საკეტის მომიჯნავედ

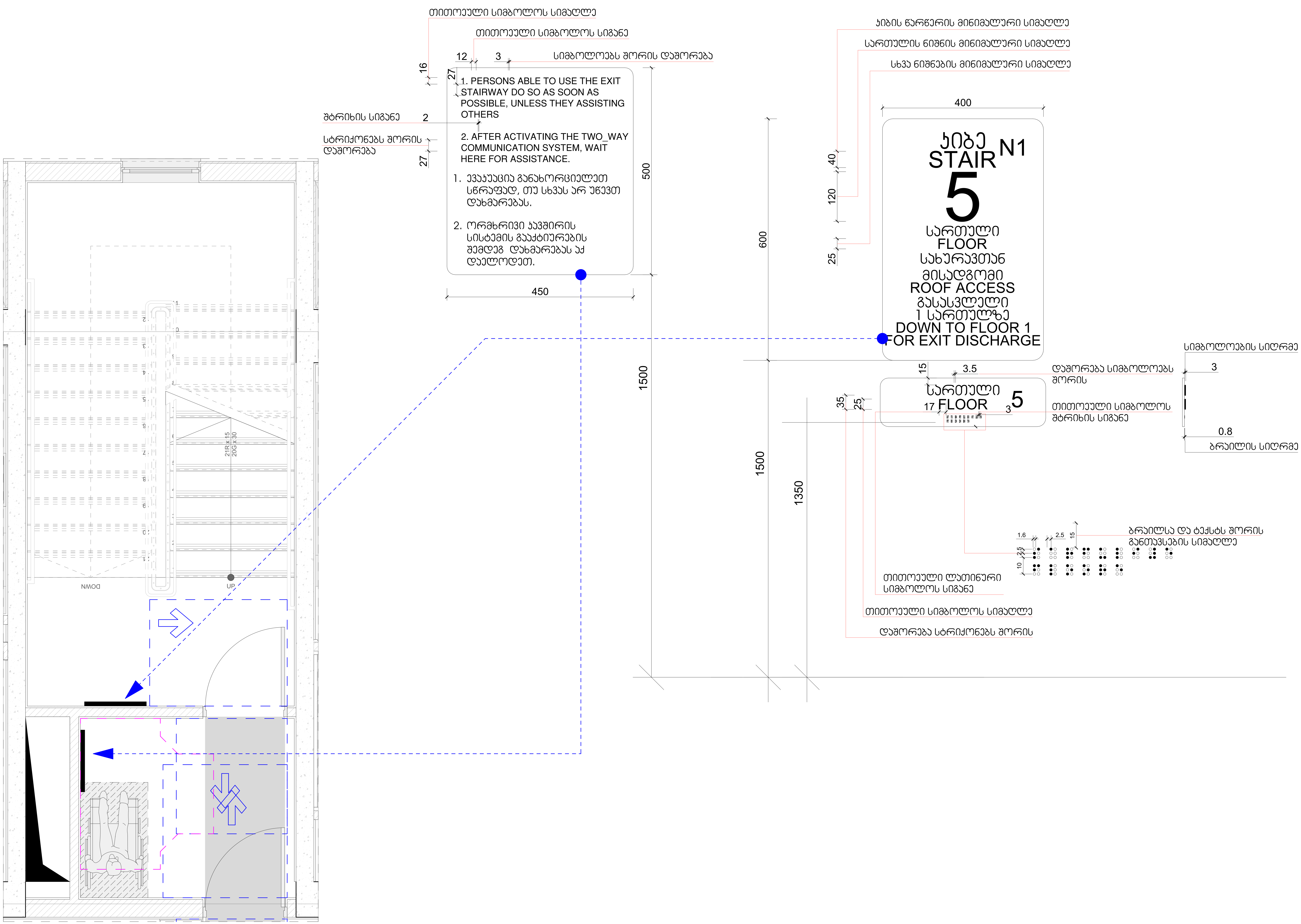

2024 წ

ორგანიზაცია
Company name

პროექტის დასახელება
Job Title

მრავალბინიანი საცხოვრებელი სახლი

მისამართი:
Address

თბილისი, ზურაბ და თეიმურაზ ზალდასტანიშვილების ქ. №7

ს.კ №01.10.15.006.060

ექსპლიკაცია:
Explication:

შენიშვნა:
Notes:

1. ნახაზზე ზომები მოცემულია სანტიმეტრებში.
2. ექსპლოატაციაში მიღებამდე პროექტში შესაძლებელია განხორციელდეს ცვლილებები.
3. ნახაზის ყველა ცვლილება მშენებლობის პროცესში შეთანხმებული უნდა იყოს პროექტის ავტორთან.

არქიტექტურული ნაწილი

პროექტის სტატუსი Drawing Status	შეს. თარიღი Date
სტადია პროექტი	

შემსრულებლები
performers

თანამდებობა	სახელი.გვარი	ხელმოწერა
პრ. ავტორი	დ.ბაირამაშვილი	
პრ. ავტორი	ლ. დოლიძე	
არქიტექტორი		
არქიტექტორი		
ვიზუალიზაცია		

ნახაზის დასახელება
Drawing title

ნიშნები №2

ინდექსი № INDEX	ფურც. რაოდ. PAGES	ფურცლის ზომა
		A1

მასშტაბი:
1:20

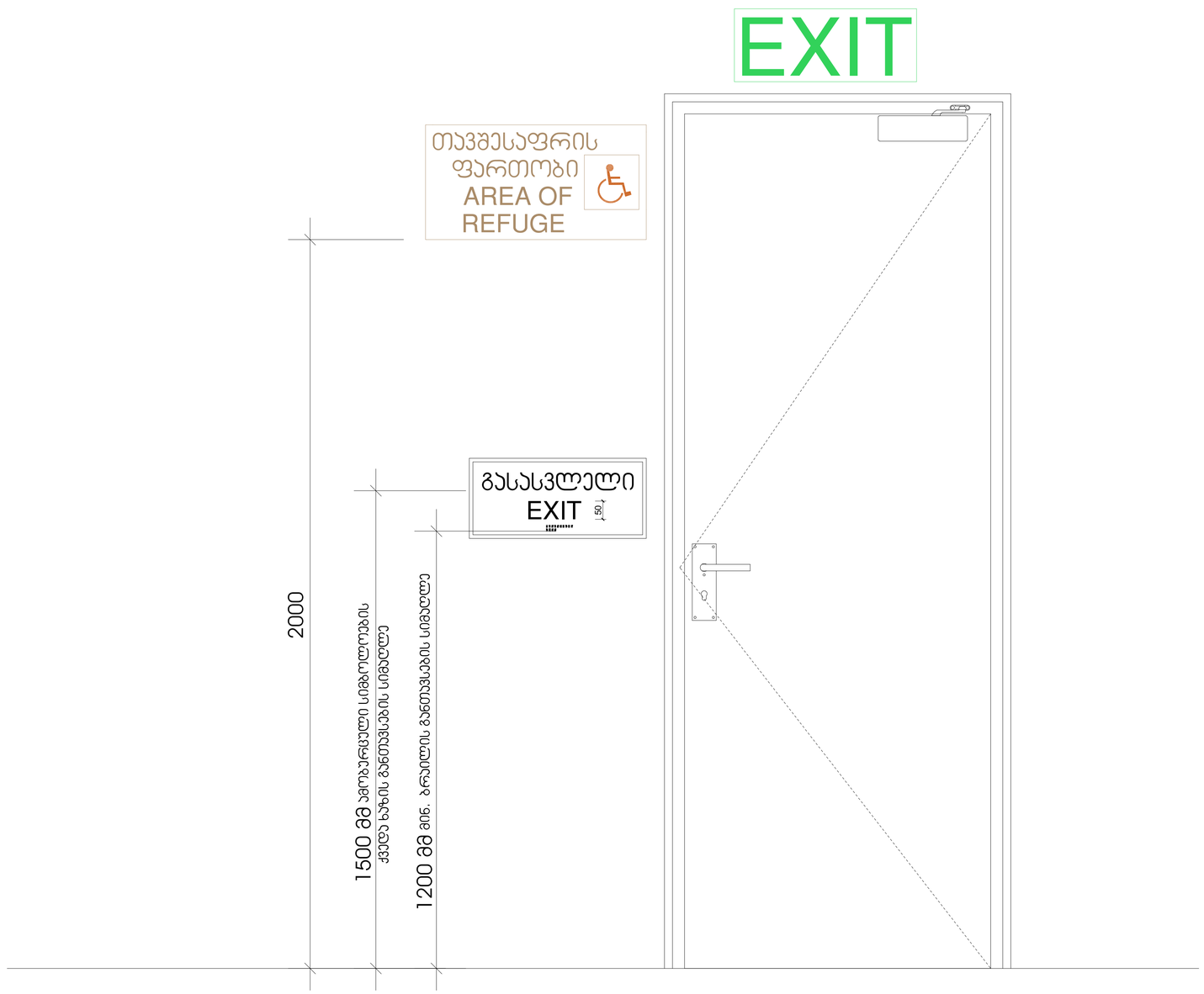

2024 წ

ორგანიზაცია
Company name

პროექტის დასახელება
Job Title

მრავალბინიანი საცხოვრებელი სახლი

მისამართი:
Address

თბილისი, ზურაბ და თეიმურაზ ზალდასტანიშვილების ქ. №7

ს.კ №01.10.15.006.060

ექსპლიკაცია:
Explication:

შენიშვნა:
Notes:

1. ნახაზზე ზომები მოცემულია სანტიმეტრებში.
2. ექსპლოატაციაში მიღებამდე პროექტში მესაძლებელია განხორციელდეს ცვლილებები.
3. ნახაზის ყველა ცვლილება მხვენელობის პროცესში შეთანხმებული უნდა იყოს პროექტის ავტორთან.

არქიტექტურული ნაწილი

პროექტის სტატუსი Drawing Status	შეს. თარიღი Date
სტადია პროექტი	

შემსრულებლები performers

თანამდებობა	სახელი,გვარი	ხელმოწერა
პრ. ავტორი	ლ.ბაირამაშვილი	
პრ. ავტორი	ლ. დოლიძე	
არქიტექტორი		
არქიტექტორი		
პრეზენტაცია		

ნახაზის დასახელება
Drawing title

ნიშნები №3

ინდექსი № INDEX	ფურც. რაოდ. PAGES	ფურცლის ზომა
		A1

მასშტაბი:

გასასვლელის განათებული ნიშანი

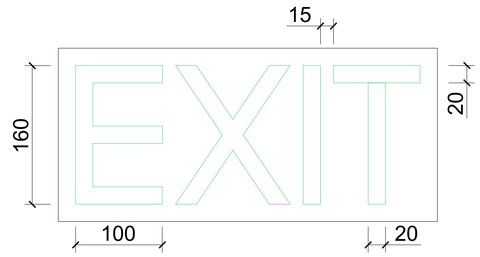

განათებული ნიშანი თავშესაფრის ფართობთან მიმავალ ჯართან

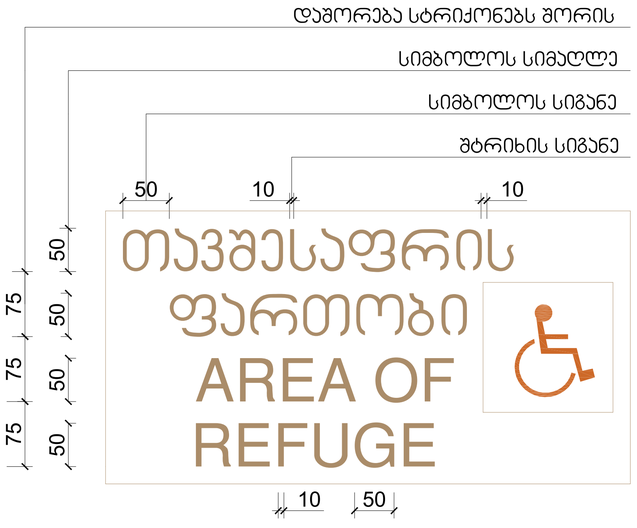

ნიშანი ამობურცული სიმბოლოებით და ბრაილით გზა-ჯიბის შესასვლელთან და გარეთ გამავალ ყველა ჯართან

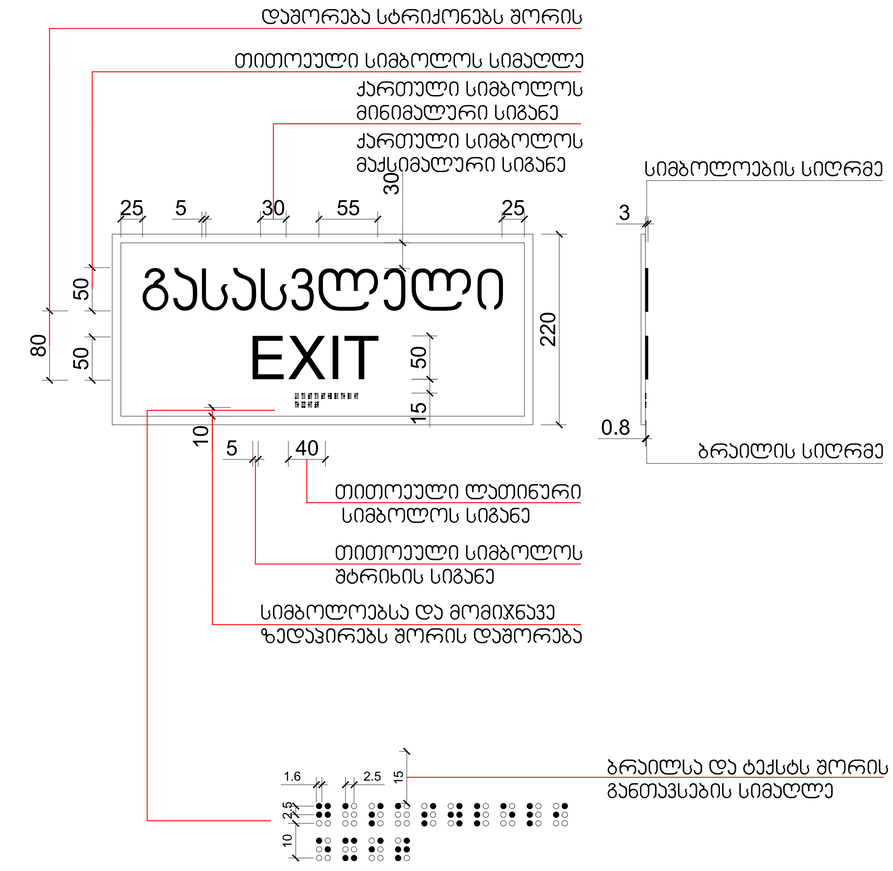

2024 წ

ორგანიზაცია
Company name

პროექტის დასახელება
Job Title

მრავალბინიანი საცხოვრებელი სახლი

მისამართი:
Address

თბილისი, ზურაბ და თეიმურაზ ზალღასბანიშვილების ქ. №7

ს.კ №01.10.15.006.060

ექსპლიკაცია:
Explication:

შენიშვნა:
Notes:

1. ნახაზზე ზომები მოცემულია სანიმუშეროდ.
2. ქსელმოპაიქიმ მიუთხამდე პროექტში მეტალტეხილია განხორციელდეს ცვლილებები.
3. ნახაზის ყველა ცვლილება მშენებლობის პროცესში შეთანხმებული უნდა იქნეს პროექტის ავტორთან.

არქიტექტურული ნაწილი

პროექტის სტადია Drawing Status	შეს. თარიღი Date
სტადია პროექტი	

შემსრულებლები performers

თანამდებობა	სახელი,გვარი	ხელმოწერა
პრ. ავტორი	დ.ბაირამგვილი	
პრ. ავტორი	ლ. დოლიძე	
არქიტექტორი		
არქიტექტორი		
ვიზუალიზაცია		

ნახაზის დასახელება
Drawing title

ნიშნები №4

ინდექსი № INDEX	ფურც. რაოდ. PAGES	ფურცლის ზომა
		A1

მასშტაბი:

სასწრაფო სამედიცინო დახმარების საერთაშორისო სიმბოლო
(სიცოცხლის ვარსკვლავი) განთავსდება ლიფტის ჩარჩოს ორივე მხარეს

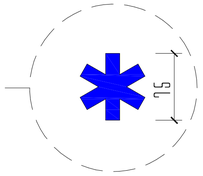

ნიშანი განთავსდება ლიფტის გამოსაძახებელ ღილაკთან



2024 წ

ორგანიზაცია
Company name

პროექტის დასახელება
Job Title

მრავალბინიანი საცხოვრებელი სახლი

მისამართი:
Address

თბილისი, ზურაბ და თეიმურაზ ზალდასტანიშვილების ქ. №7

ს.კ №01.10.15.006.060

ექსპლიკაცია:
Explication:

შენიშვნა:
Notes:

1. ნახაზზე ზომები მოცემულია სანტიმეტრებში.
2. ექსპლოატაციაში მიღებამდე პროექტში მესაძლებელია განხორციელდეს ცვლილებები.
3. ნახაზის ყველა ცვლილება მშენებლობის პროცესში შეთანხმებული უნდა იყოს პროექტის ავტორთან.

არქიტექტურული ნაწილი

პროექტის სტატუსი Drawing Status	შეს. თარიღი Date
სტადია პროექტი	

შემსრულებლები performers

თანამდებობა	სახელი,გვარი	ხელმოწერა
პრ. ავტორი	ლ.ბაირამაშვილი	
პრ. ავტორი	ლ. ლოლიძე	
არქიტექტორი		
არქიტექტორი		
პრეზენტაცია		

ნახაზის დასახელება
Drawing title

ნიშნები №5

ინდექსი №/ INDEX	ფურც. რაოდ. PAGES	ფურცლის ზომა
		A1

მასშტაბი:

ნიშანი განთავსდება
გზა-ჯიბის საზღვრებში ჯარის მომიჯნავედ

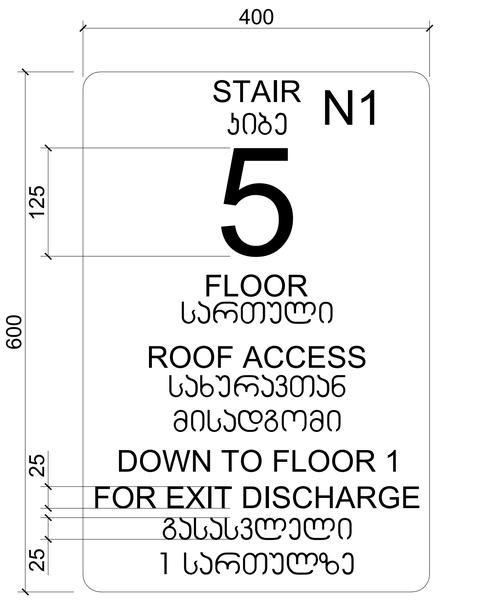

ნიშანი განთავსდება
გზა-ჯიბის საზღვრებში ჯარის მომიჯნავედ

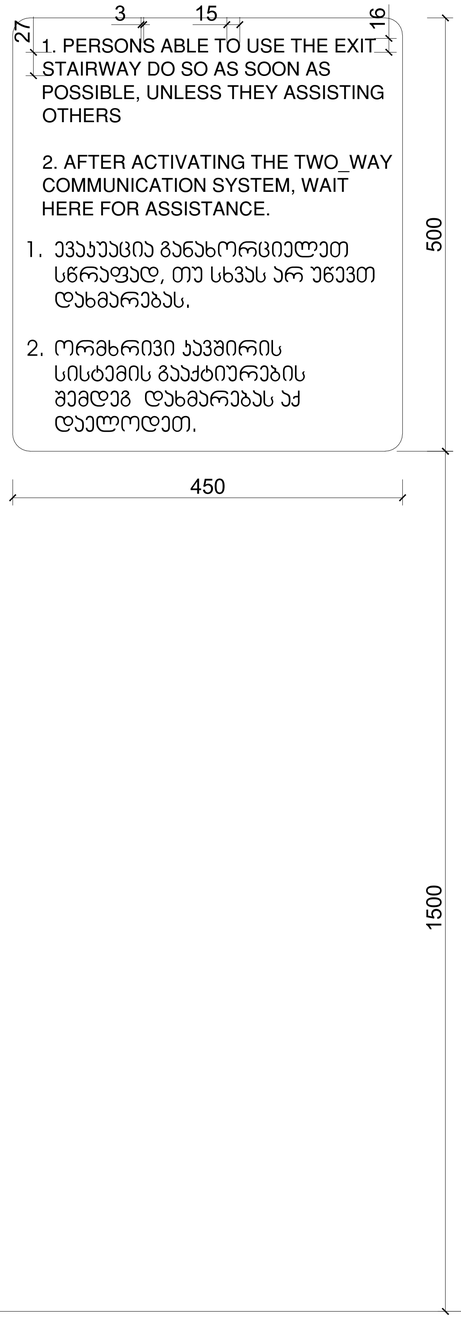

ნიშანი განთავსდება
შიგა მისაწვდომ ავტოსადგომთან

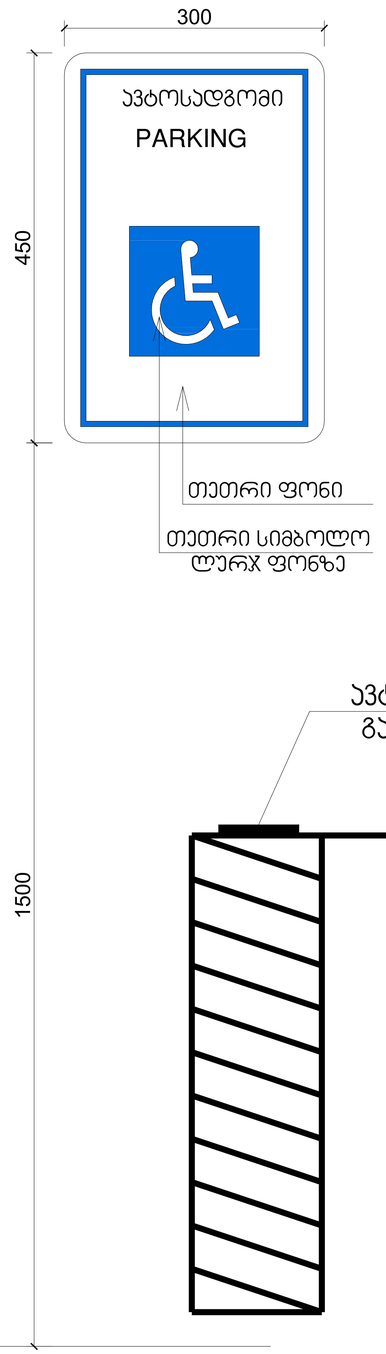

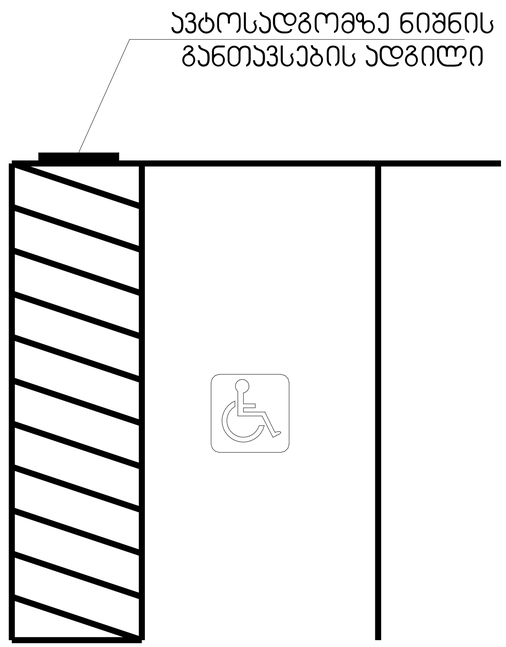

2024 წ

ორგანიზაცია
Company name

პროექტის დასახელება
Job Title

მრავალბინიანი საცხოვრებელი სახლი

მისამართი:
Address

თბილისი, ზურაბ და თეიმურაზ ზალდასტანიშვილების ქ. №7

ს.კ №01.10.15.006.060

ექსპლიკაცია:
Explication:

შენიშვნა:
Notes:

1. ნახაზზე ზომები მოცემულია სანტიმეტრებში.
2. ქსელტოპოგრაფიამ მიღებამდე პროექტში შესაძლებელია განხორციელდეს ცვლილებები.
3. ნახაზის ფეხლა ცვლილება მშენებლობის პროცესში მეთანხმებელი უნდა იყოს პროექტის ავტორთან.

არქიტექტურული ნაწილი

პროექტის სტატუსი Drawing Status	თარიღი Date
სტადია პროექტი	

შემსრულებლები performers

თანამდებობა	სახელი,გვარი	ხელმოწერა
პრ. ავტორი	დ.ბაირამგვილი	
პრ. ავტორი	ლ. დოლიძე	
არქიტექტორი		
არქიტექტორი		
ვიზუალიზაცია		

ნახაზის დასახელება
Drawing title

ნიშნები №6

ინდექსი № INDEX	ფურც. რაოდ. PAGES	ფურცლების ზომა
		A1

მასშტაბი: