ქ.თბილისი კახეთის გზატკეცილი #67- ში სასაწყობო შენობის მოწყობის პროექტი

დამკვეთი: შპს თბილსერვის ჯგუფ ი

შემსრულებელი: შპს: " მორფ 9.4 "

თბილისი 2024

შპს: "მორფ9.4"

შპს" თბილსერვის ჯგუფის" - კუთვნილებაში არსებული შენობა ნაგებობების სარემონტო, სამშენებლო სარეაბილიტაციო (გარდა კულტურული ძეგლები (შენობა-ნაგებობები) საპროექტო-სახარჯთაღრიცხვო დოკუმენტაციის მომზადების მომზადება.

დამკვეთი:

შპს თბილსერვის ჯგუფი

შემსრულებელი:

შპს: "მორფ9.4"
დირექტორი: ი. ჩანგელია

თბილისი 2024

ნახაზების ჩამონათვალი

თავფურცელი	A.01
სატიტულო გვერდი	A.02
ნახაზების ჩამონათვალი	A.03
განმარტებითი ბარათი	A.04
გენ-გეგმა	A.05
გეგმა	A.06
იატაკის მარკირების გეგმა	A.07
ფასადი 1-11 ღერძებსა და 11-1 ღერძებს შორის	A.08
ფასადი (3-3)	A.09
ფასადი (4-4)	A.10
ვიზუალიზაცია	A.11
კარ-ფანჯრის სპეციფიკაცია	A.12
თაბაშირ მუყაოს ტიხრის და კერამოგრანიტის მოწყობის კვანძი	A.13
ფანჯრებთან თუნუქის ფენილის მოწყობა	A.14
სხვა ფასონური ნაწილები	A.15
დამხამარე სათავსოებში თაბაშირმუყაოს ლითონის ძირითადი ქვეკონსტრუქციის მოწყობის სქემა	A.16
დამხამარე სათავსოებში თაბაშირმუყაოს ლითონის ძირითადი ქვეკონსტრუქციის მოწყობის სქემა	A.17
საყოუტ	A.18
ძალოვანი დანადგარების დაერთების გეგმა	A.19
განათების და როზეტების მოწყობის გეგმა	A.20
სადენის არხის მოწყობის სქემა	A.21
დამიწების მოწყობის გეგმა	A.22
დამიწების პრინციპული სქემა	A.23
ინდუსტრიული სანათი L 01 - სპეციფიკაცია	A.24
სანათი L 02 - სპეციფიკაცია	A.25
საყოუტ	A.26
გეგმა	A.27
სახანძრო სიგნალიზაცია	A.28
სახანძრო სიგნალიზაციის მოწყობის გეგმა	A.29
საყოუტ	A.30
გენ-გეგმა	A.31
გეგმა	A.32
წყალარინების გეგმა	A.33

შპს: მორფ9.4
(ს/კ: 442735104)

MORPH9.4

ზომები გადამოწმდეს ადგილზე. სამუშაოების დაწყებამდე ნებისმიერი შეუსაბამობის შემთხვევაში შეატყობინეთ ავტორს.

ექსპლიკაცია EXPLICATION

დამკვეთი შპს: თბილსერვის ჯგუფი

შემსრულებელი შპს: "მორფ 9.4" (ს/კ: 442735104)

დირექტორი ი. ჩანგელია (პ/ნ: 51001028988)

პროექტი PROJECT საწყობის მოწყობა

მისამართი ADDRESS ქ. თბილისის კახეთის გზატკეცილი #67

არქიტექტორი ი. ჩანგელია

CAD სპეციალისტი ნ. დარასელია

შეამოწმა ი. ჩანგელია

კონტაქტი ქ. თბილისი მ. კოსტავას 47/57
Morph9.4Architect@gmail.com
(+995) 505 05 49 00)

მასშტაბი SCALE 1:0.48

თარიღი DATE OF ISSUE 1/13/2025

ნახაზი DRVG.
ნახაზების ჩამონათვალი

სტადია STAGE პროექტი PROJECT

ფორმატი PAPER SIZE ISO A 3

ფურცელი/სულ A.03/ 33 გვ.

გენ-გეგმა

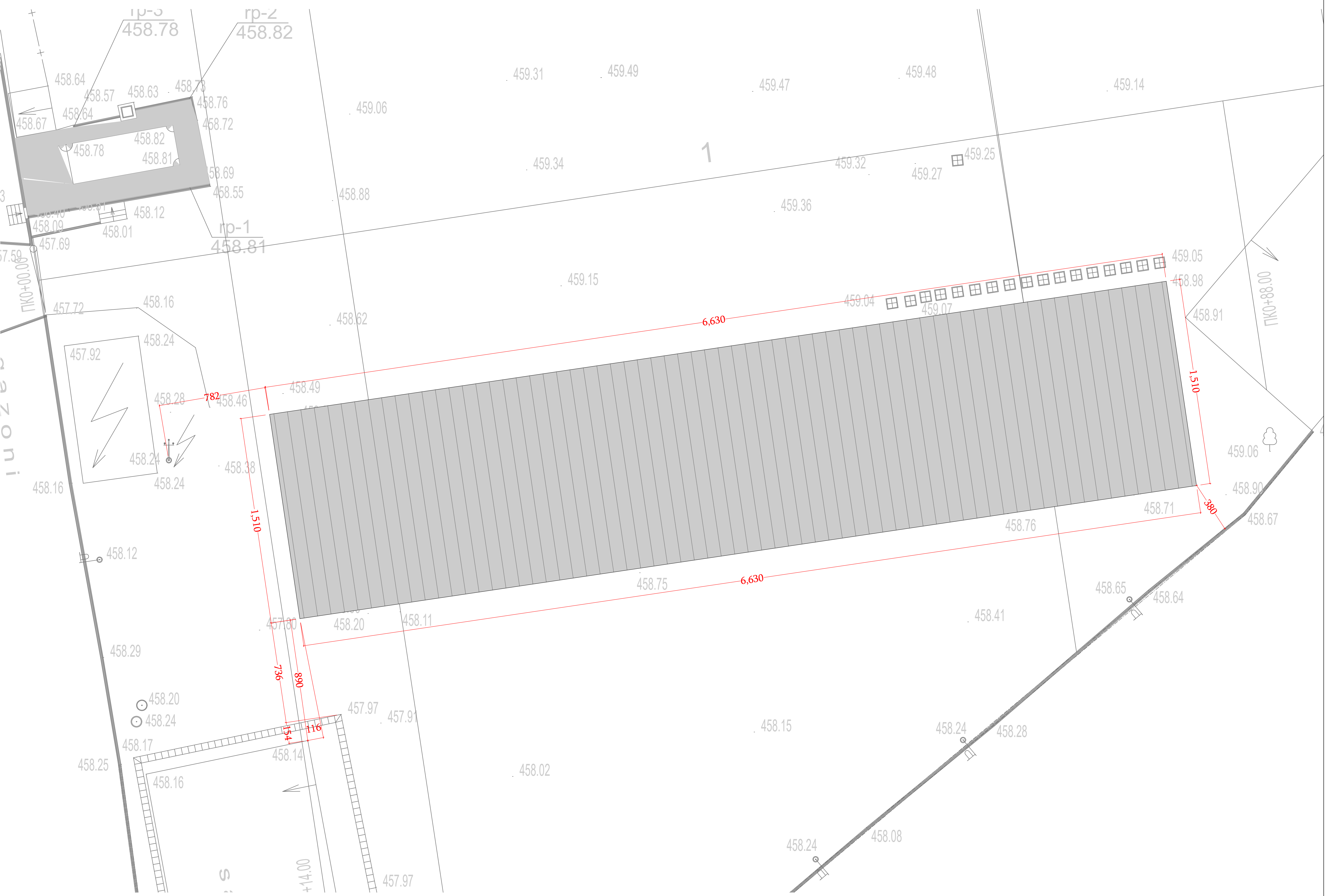

შპს: მორფ9.4
(ს/კ: 442735104)

MORPH9.4

ზომები გადამოწმდეს ადგილზე. სამუშაოების დაწყებამდე ნებისმიერი შეუსაბამობის შემთხვევაში შეატყობინეთ ავტორს.

ექსპლიკაცია EXPLICATION

დამკვეთი	შპს: თბილსერვის ჯგუfi
შემსრულებელი	შპს: "მორფ 9.4" (ს/კ: 442735104)
დირექტორი	ი . ჩანგელია (პ/ნ: 51001028988)
პროექტი PROJECT	საწყობის მოწყობა
მისამართი ADDRESS	ქ. თბილისის კახეთის გზატკეცილი #67
არქიტექტორი	ი. ჩანგელია
CAD სპეციალისტი	ნ. დარასელია
შეამოწმა	ი. ჩანგელია
კონტაქტი	ქ. თბილისი მ. კოსტავას 47/57 Morph9.4Architect@gmail.com (+995) 505 05 49 00)
მასშტაბი SCALE	1:262.68
თარიღი DATE OF ISSUE	1/13/2025
ნახაზი DRVG.	გენ-გეგმა
სტადია STAGE	პროექტი PROJECT
ფორმატი PAPER SIZE	ISO A 3
ფურცელი/სულ	A.05/ 33 გვ.

გეგმა +0,00 ნიშნულზე

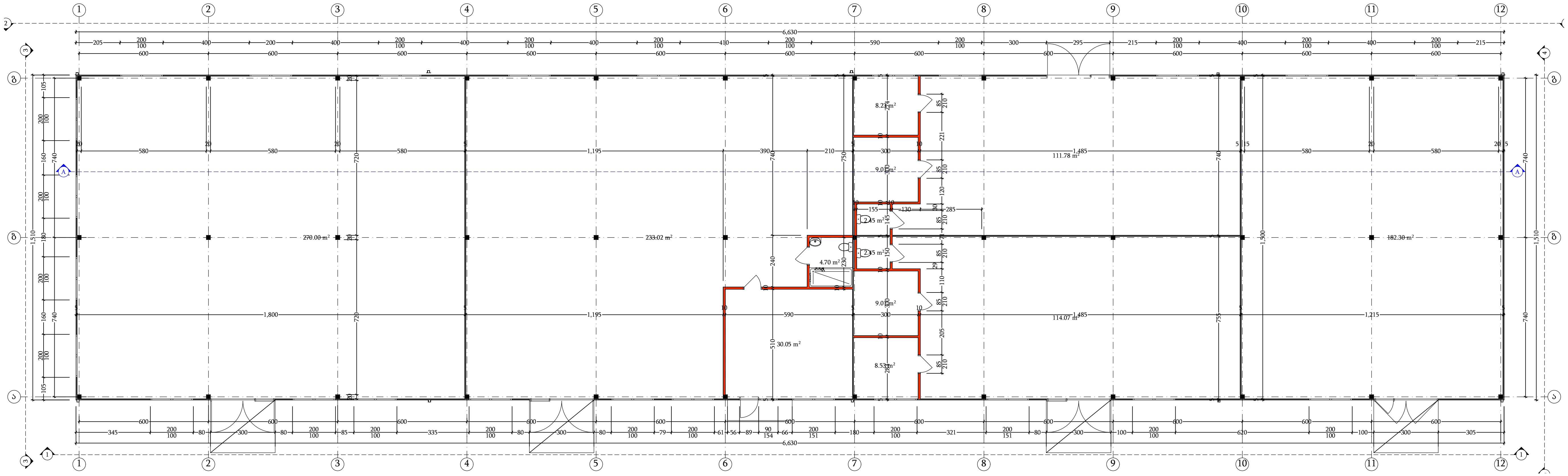

A-A ჭრილი

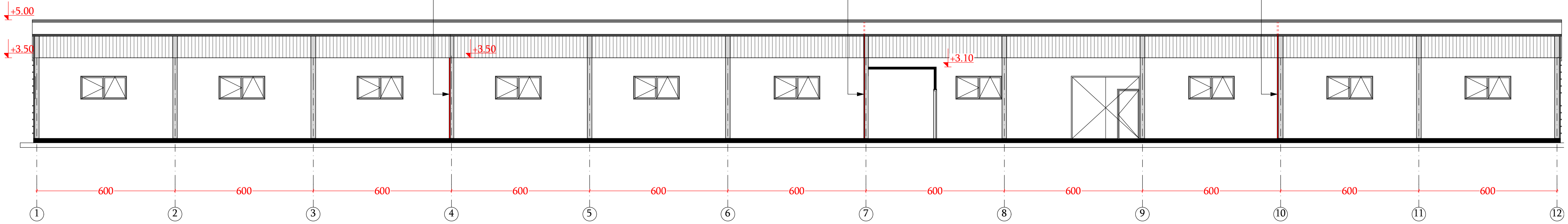

შპს: მორფ9.4
(ს/კ: 442735104)

ზომები გადამოწმდეს ადგილზე. სამუშაოების დაწყებამდე ნებისმიერი შეუსაბამობის შემთხვევაში შეატყობინეთ ავტორს.

ექსპლიკაცია	EXPLICATION
დამკვეთი	შპს: თბილსერვის ჯგუfi
შემსრულებელი	შპს: "მორფ 9.4" (ს/კ: 442735104)
დირექტორი	ი . ჩანგელია (პ/ნ: 51001028988)
პროექტი PROJECT	საწყობის მოწყობა
მისამართი ADDRESS	ქ. თბილისის კახეთის გზატკეცილი #67
არქიტექტორი	ი. ჩანგელია
CAD სპეციალისტი	ნ. დარასელია
შეამოწმა	ი. ჩანგელია
კონტაქტი	ქ. თბილისი მ. კოსტავას 47/57 Morph9.4Architect@gmail.com (+995) 505 05 49 00)
მასშტაბი SCALE	1:199.77
თარიღი DATE OF ISSUE	1/14/2025
ნახაზი DRVG.	გეგმა +0,00 ნიშნულზე
სტადია STAGE	პროექტი PROJECT
ფორმატი PAPER SIZE	ISO A 3
ფურცელი/სულ	A.06/ 33 გვ.

იატაკის მარკირების გეგმა

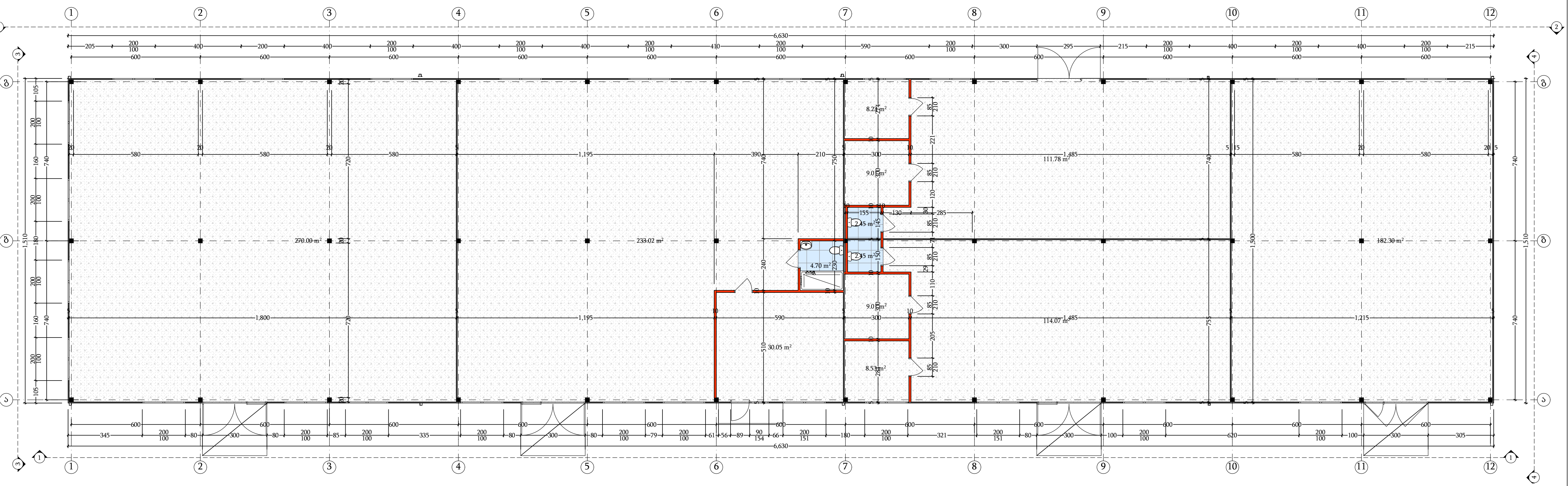

საერთო ფართობი:
1. ბეტონის ფილა მოხვეწილი ზედაპირით: 1001 კვ.მ
2. კერამოგრანიტის საფარი იატაკზე: 9.40 კვ.მ

<u>შენიშვნა: კერამო გრანიტის ფილასა და ბეტონის მოხვეწილ ზედაპირს შორის სხვაობის გამო - ღიოებში გამოეყნებულ იქნას ქვის ზღურბლი არაუმეტეს 20-30 მმ სიმაღლის.</u>

შპს: მორფ9.4
(ს/კ: 442735104)

<u>ზომები გადამოწმდეს ადგილზე. სამუშაოების დაწყებამდე ნებისმიერი შეუსაბამობის შემთხვევაში შეატყობინეთ ავტორს.</u>

ექსპლიკაცია	EXPLICATION
	ბეტონის ფილა მოხვეწილი ზედაპირით
	კერამოგრანიტის საფარი

დამკვეთი	შპს: თბილსერვის ჯგუფი
შემსრულებელი	შპს: "მორფ 9.4" (ს/კ: 442735104)
დირექტორი	ი . ჩანგელია (პ/ნ: 51001028988)
პროექტი PROJECT	საწყობის მოწყობა
მისამართი ADDRESS	ქ. თბილისის კახეთის გზატკეცილი #67
არქიტექტორი	ი. ჩანგელია
CAD სპეციალისტი	ნ. დარასელია
შეამოწმა	ი. ჩანგელია
კონტაქტი	ქ. თბილისი მ. კოსტავას 47/57 Morph9.4Architect@gmail.com (+995) 505 05 49 00)
მასშტაბი SCALE	1:197.79, 1:245.64
თარიღი DATE OF ISSUE	1/13/2025
ნახაზი	DRVG. იატაკის მარკირების გეგმა
სტადია STAGE	პროექტი PROJECT
ფორმატი PAPER SIZE	ISO A 3
ფურცელი/სულ	A.07/ 33 გვ.

ფასადი 1-11 ღერძებსა და 11-1 ღერძებს შორის

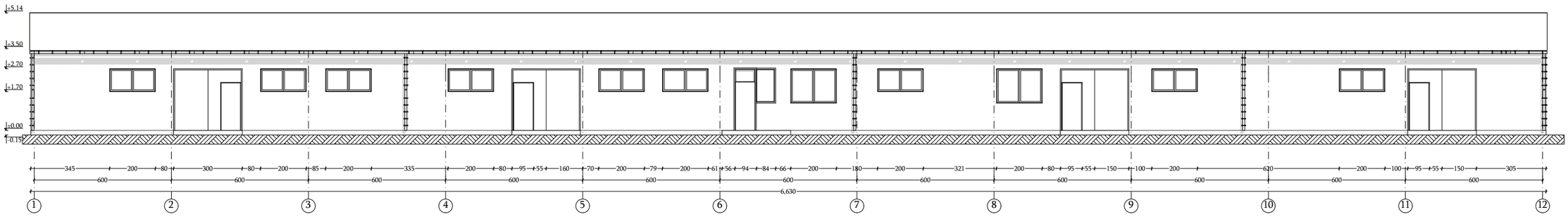

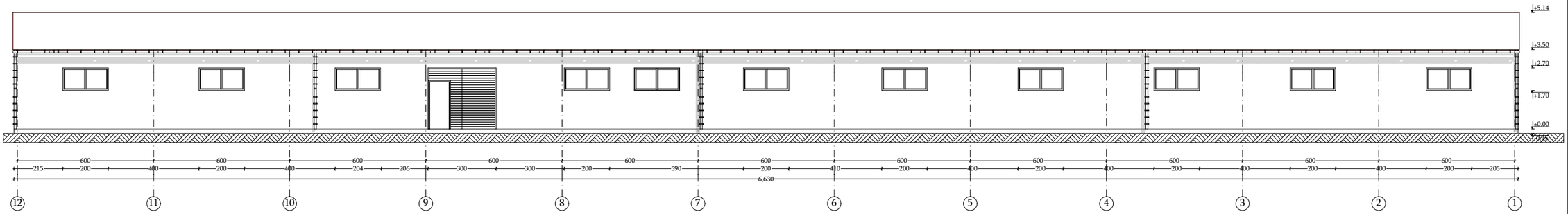

შპს: მორფ9.4
(ს/კ: 442735104)

ზომები გადამოწმდეს ადგილზე. სამუშაოების დაწყებამდე ვებისმიერი შეუსაბამობის შემთხვევაში შეატყობინეთ ავტორს.

ექსპლიკაცია EXPLICATION

დამკვეთი შპს: თბილსერვის ჯგუფი

შემსრულებელი შპს: "მორფ 9.4" (ს/კ: 442735104)

დირექტორი ი . ჩანგელია (პ/ნ: 51001028988)

პროექტი PROJECT საწყობის მოწყობა

მისამართი ADDRESS ქ. თბილისის კახეთის გზატკეცილი #87

არქიტექტორი ი. ჩანგელია

CAD სპეციალისტი ნ. დარასელია

შემოწმა ი. ჩანგელია

კონტაქტი ქ. თბილისი მ. კოსტავას 47/57
Morph9.4Architect@gmail.com
(+995) 505 05 49 00)

მასშტაბი SCALE 1:188.95, 1:187.50

თარიღი DATE OF ISSUE 1/13/2025

ნახაზი DRVG.
ფასადი 1-11 ღერძებსა და 11-1 ღერძებს შორის

სტადია STAGE პროექტი PROJECT

ფორმატი PAPER SIZE ISO A 3

ფურცელი/სულ A.08/ 33 გვ.

ფასადი (3-3)

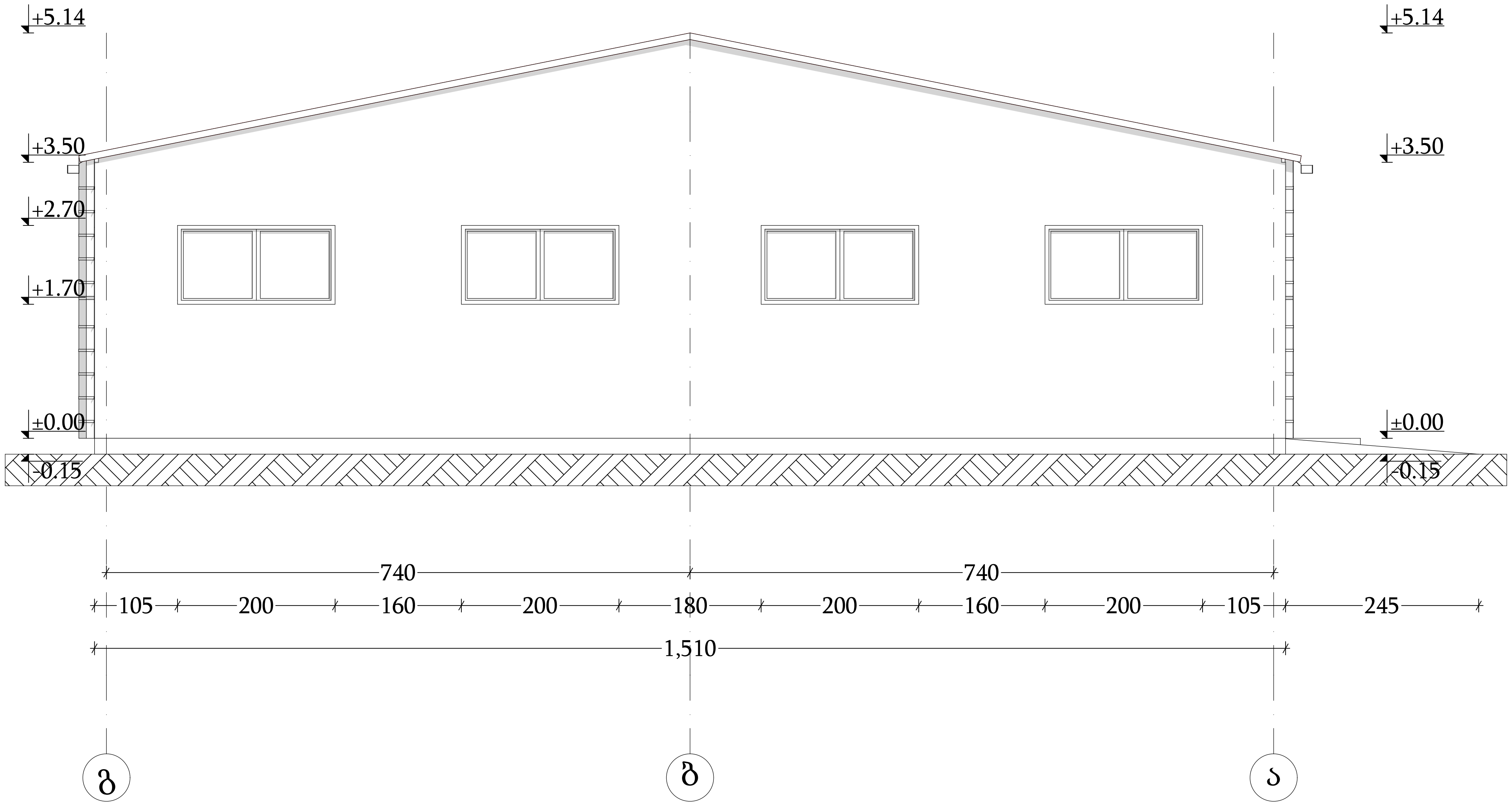

შპს: მორფ9.4
(ს/კ: 442735104)

ზომები გადამოწმდეს ადგილზე.
სამუშაოების დაწყებამდე ნებისმიერი შეუსაბამობის შემთხვევაში შეატყობინეთ ავტორს.

ექსპლიკაცია	EXPLICATION
დამკვეთი	შპს: თბილსერვის ჯგუfi
შემსრულებელი	შპს: "მორფ 9.4" (ს/კ: 442735104)
დირექტორი	ი . ჩანგელია (პ/ნ: 51001028988)
პროექტი PROJECT	საწყობის მოწყობა
მისამართი ADDRESS	ქ. თბილისის კახეთის გზატკეცილი #67
არქიტექტორი	ი. ჩანგელია
CAD სპეციალისტი	ნ. დარასელია
შეამოწმა	ი. ჩანგელია
კონტაქტი	ქ. თბილისი მ. კოსტავას 47/57 Morph9.4Architect@gmail.com (+995) 505 05 49 00)
მასშტაბი SCALE	1:70
თარიღი DATE OF ISSUE	1/13/2025
ნახაზი	DRVG. ფასადი (3-3)
სტადია STAGE	პროექტი PROJECT
ფორმატი PAPER SIZE	ISO A 3
ფურცელი/სულ	A.09/ 33 გვ.

ფასადი (4-4)

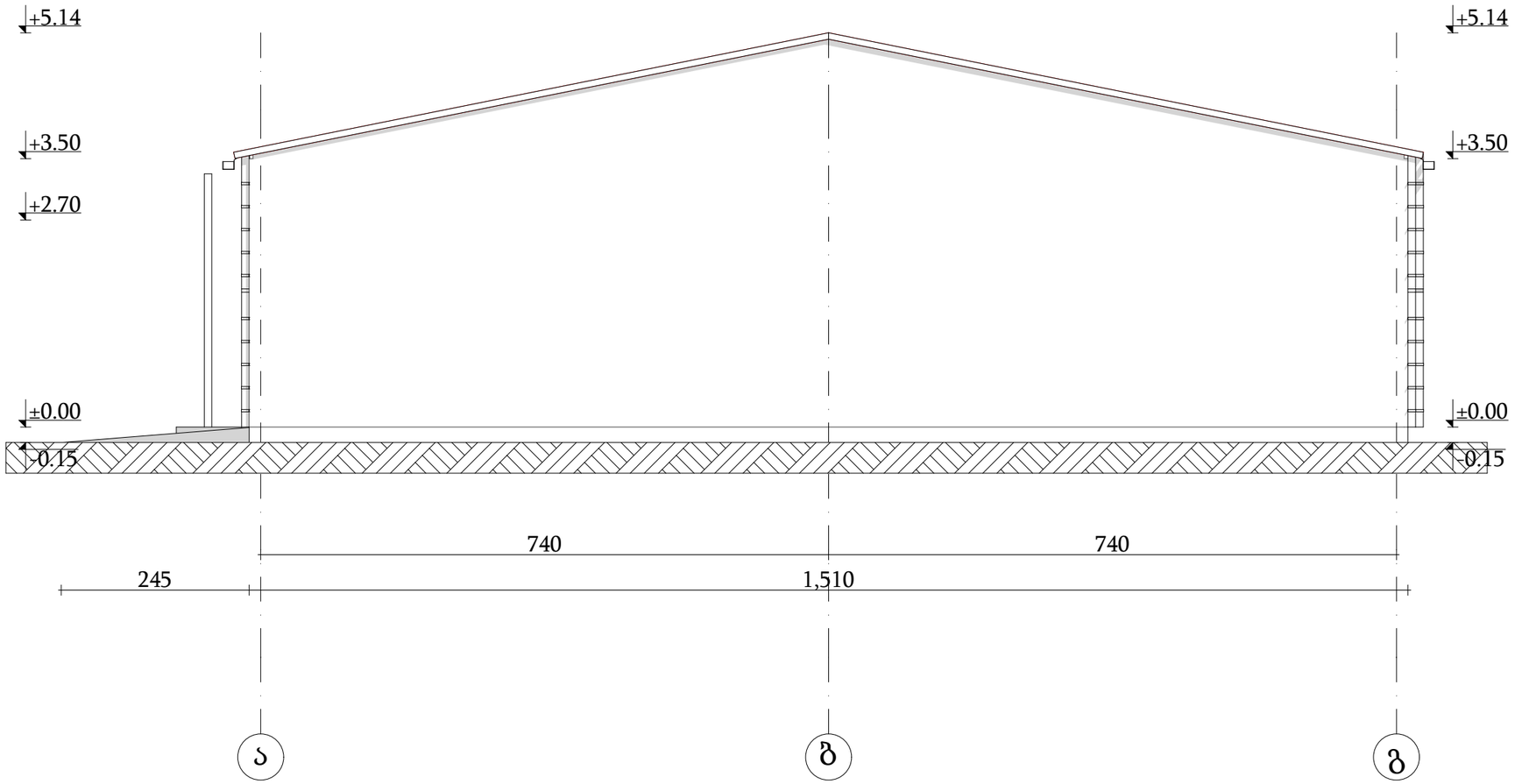

შპს: მორფ9.4
(ს/კ: 442735104)

MORPH9.4

ზომები გადამოწმდეს ადგილზე. სამუშაოების დაწყებამდე ნებისმიერი შეუსაბამობის შემთხვევაში შეატყობინეთ ავტორს.

ექსპლიკაცია EXPLICATION

დამკვეთი შპს: თბილსერვის ჯგუფი

შემსრულებელი შპს: "მორფ 9.4" (ს/კ: 442735104)

დირექტორი ი . ჩანგელია (პ/ნ: 51001028988)

პროექტი PROJECT საწყობის მოწყობა

მისამართი ADDRESS ქ. თბილისის კახეთის გზატკეცილი #67

არქიტექტორი ი. ჩანგელია

CAD სპეციალისტი ნ. დარახველია

შეამოწმა ი. ჩანგელია

კონტაქტი ქ. თბილისი მ. კოსტავას 47/57
Morph9.4Architect@gmail.com
(+995) 505 05 49 00)

მასშტაბი SCALE 1:70

თარიღი DATE OF ISSUE 1/13/2025

ნახაზი DRVG.
ფასადი (4-4)

სტადია STAGE პროექტი PROJECT

ფორმატი PAPER SIZE ISO A 3

ფურცელი/სულ A.10/ 33 გვ.

ვიზუალიზაცია









შპს: მორფ9.4
(ს/კ: 442735104)

ზომები გადამოწმდეს ადგილზე. სამუშაოების დაწყებამდე ვებისმიერი შეუსაბამობის შემთხვევაში შეატყობინეთ ავტორს.

ექსპლიკაცია EXPLICATION

დამკვეთი შპს: თბილსერვის ჯგუფი

შემსრულებელი შპს: "მორფ 9.4" (ს/კ: 442735104)

დირექტორი ი . ჩანგელია (პ/ნ: 51001028988)

პროექტი PROJECT საწყობის მოწყობა

მისამართი ADDRESS ქ. თბილისის კახეთის გზატკეცილი #67

არქიტექტორი ი. ჩანგელია

CAD სპეციალისტი ნ. დარასელია

შემოწმა ი. ჩანგელია

კონტაქტი ქ. თბილისი მ. კოსტავას 47/57
Morph9.4Architect@gmail.com
(+995) 505 05 49 00)

მასშტაბი SCALE

თარიღი DATE OF ISSUE 1/13/2025

ნახაზი DRVG.
ვიზუალიზაცია

სტადია STAGE პროექტი PROJECT

ფორმატი PAPER SIZE ISO A 3

ფურცელი/სულ A.11/ 33 გვ.

ეკი-ფასეული ნაკეთობების ჩამონათვალი

ჯ-03	ნებისმიერი ზომის ერთკამერიანი ორმაგი მინის პაკეტიანი ალუმინის ფანჯარა	3 - 01	ნებისმიერი ზომის ერთკამერიანი ორმაგი მინის პაკეტიანი ალუმინის ფანჯარა
	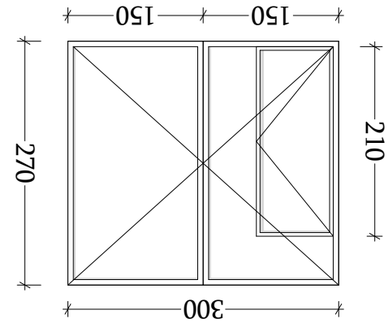		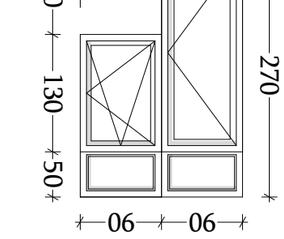
	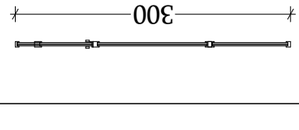		
	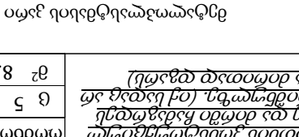		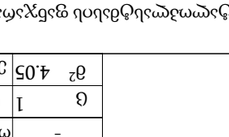
	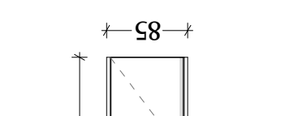		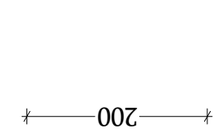
	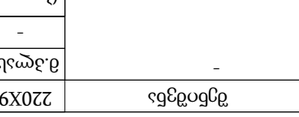		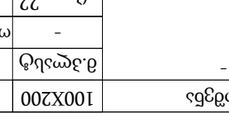

ნებართვა	285X310	ზომა (სმ):	220X90
მკვრივი:	მასალა:		
ოთხმხრივ:	ორიენტაცია:	-	
5	მაკლენტა		
8.10	ფართ. ფანჯრის		

ფანჯრის სანიტარული ბლოკის ფანჯარა 80X80X3 ალუმინის ფითრებით ალუმინის ფითრები ერთკამერიანი ორმაგი მინის პაკეტით და ორმხრივ ბრუნვის მექანიზმით -0.08 ბინძურ ზედაპირზე (ორ სანაპირა ან ერთ სანაპირა) ფითრების დამთხვევა დაშვებულ

ნებართვა	100X200	ზომა (სმ):	
მასალა:	მასალა		-
ორიენტაცია:	-		
მაკლენტა	22		
ფართ. ფანჯრის	2.00		

ნებართვა	220X90	ზომა (სმ):	
მასალა:	მასალა		-
ორიენტაცია:	-		
მაკლენტა	1		
ფართ. ფანჯრის	4.05		

შპს „მორფი 9.4“
(ს/კ: 442735104)

შპს „მორფი 9.4“
(ს/კ: 442735104)

გიორგი ჩიქოვანი
არქიტექტორი
ეროვნული სერტიფიკატი #67

ირაკლი ნაჭყებია
დირექტორი

ნ. ნაჭყებია
(პ/ნ: 51001028988)

ბ. ლებანიძე
ნ. ნაჭყებია

ქ. თბილისი ბ. კოსტავას ქუჩა 47/57
Morph9.4Architect@gmail.com
(+995) 505 05 49 00

1:67.93

1/13/2025

DRVG.

კარ-ფანჯრის ბლოკის ფანჯარა

პროექტი	ახალი სამედიცინო ცენტრი
PROJECT	
მისამართი	ქ. თბილისი ბ. კოსტავას ქუჩა #67
ADDRESS	
არქიტექტორი	ნ. ნაჭყებია
CAD	ნ. ლებანიძე
ტექნიკოსი	
შემმოწმებელი	ნ. ნაჭყებია
კომპანია	ქ. თბილისი ბ. კოსტავას ქუჩა 47/57
ტელეფონი	Morph9.4Architect@gmail.com
	(+995) 505 05 49 00
მასშტაბი	1:67.93
SCALE	
თარიღი	1/13/2025
DATE OF ISSUE	
ნახაზი	DRVG.
კარ-ფანჯრის ბლოკის ფანჯარა	

ლიტერა	შპს: თბილისის ავიწ.
STAGE	PROJECT
ფორმატი	ISO A 3
PAPER SIZE	
ფურცელი/ჯამი	A.12/ 33 ფ.

ლიტერა	შპს: „მორფი 9.4“
შენობის ტიპი	(ს/კ: 442735104)
ელ.ფოსტა	ნ. ნაჭყებია
	(პ/ნ: 51001028988)
ტელეფონი	ნ. ნაჭყებია
	ქ. თბილისი ბ. კოსტავას ქუჩა #67
ადგილმდებარეობა	
ობიექტის დასახელება	
	ეკი-ფასეული ნაკეთობების ჩამონათვალი
ნახაზის დასახელება	
	კარ-ფანჯრის ბლოკის ფანჯარა
ფორმატი	A3
ნახაზის ნომერი	DRVG.
ვერსია	1/13/2025
თარიღი	
მასშტაბი	1:67.93
ფურცელი/ჯამი	A.12/ 33 ფ.

თაბაშირ მუყაოს ტიხრის და კერამოგრანიტის მოწყობის კვანძი

კდ 1 თაბაშირმუყაოს ტიხარი

ტიპიური ჭრილი (ზომები მოცემულია მმ-ში)

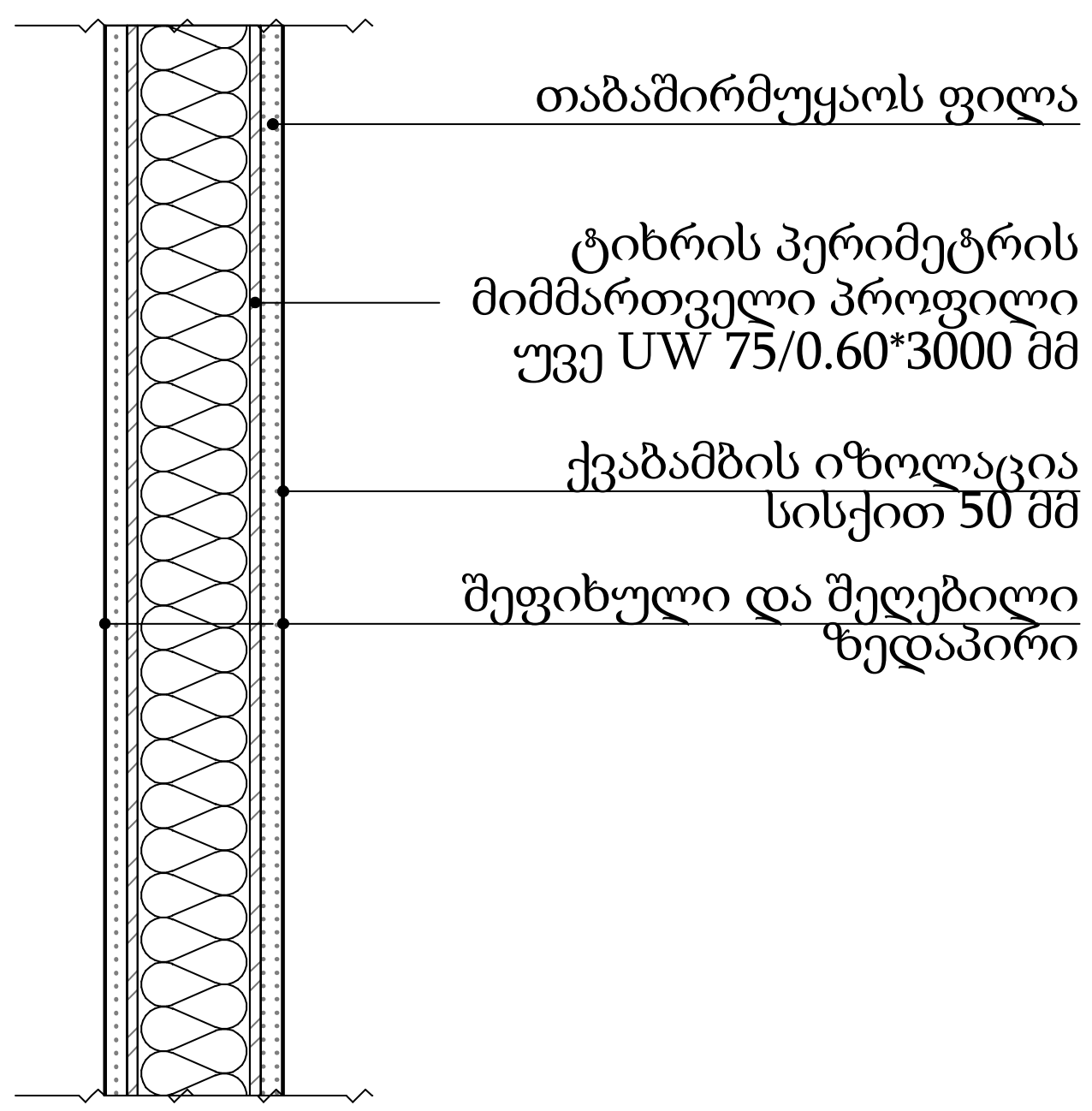

გრაფიკული მონიშვნა

სპეციფიკაცია

სიგრძე:	5.75	მ	შენიშვნა
სიგანე:	100	მმ	შეღებვის ფერი შეთანხმდეს დამკვეთთან
ზედაპირის ფართობი:	152.25	$მ^2$	
მოცულობა:	15.25	$მ^3$	

კდ 1 თაბაშირმუყაოს ტიხარი სველი წერტილი სივრც

ტიპიური ჭრილი (ზომები მოცემულია მმ-ში)

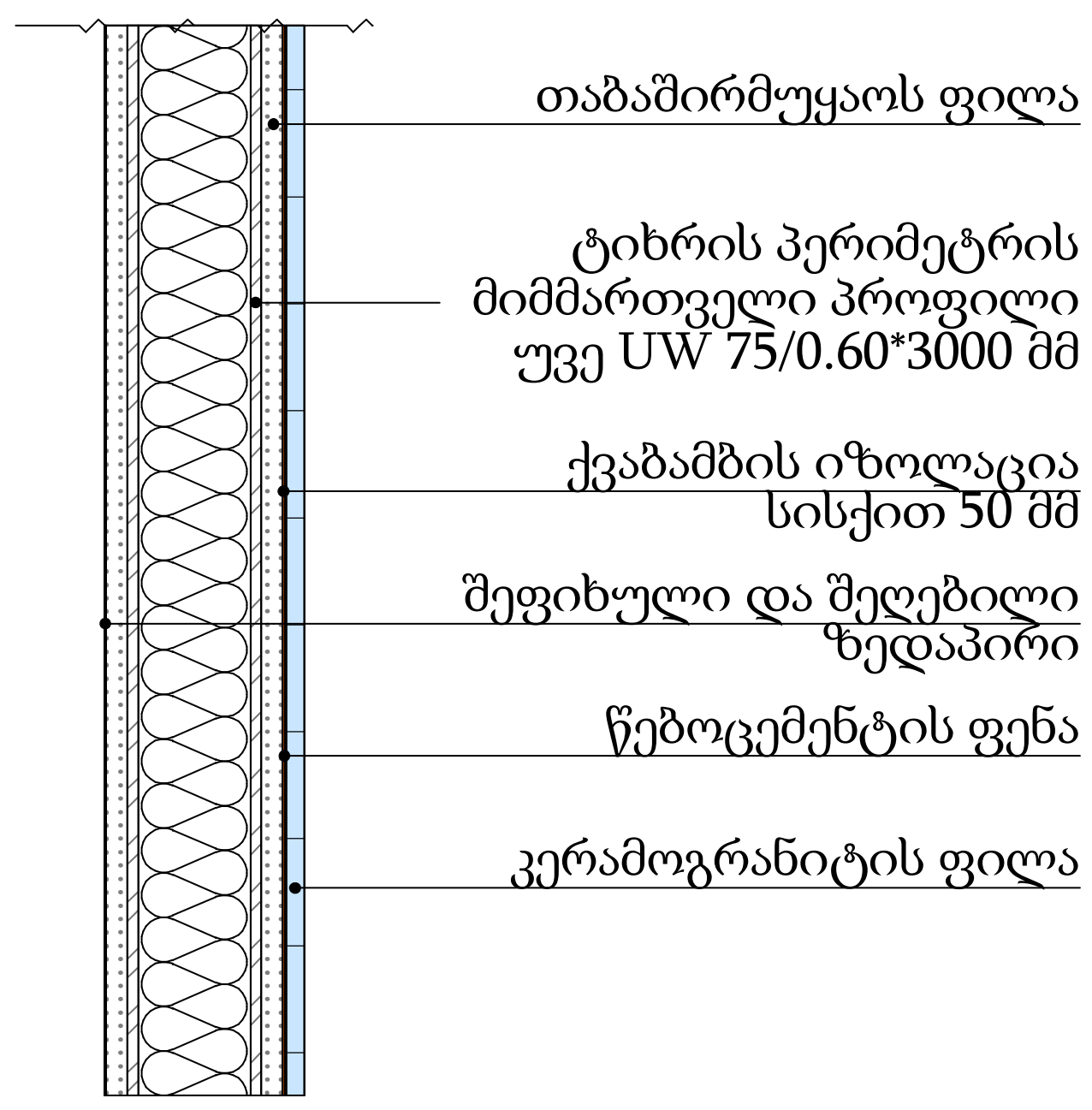

გრაფიკული მონიშვნა

სპეციფიკაცია

სიგრძე:	20.5	მ	შენიშვნა
სიგანე:	112	მმ	ვიზუალი შეთანხმდეს დამკვეთთან
ზედაპირის ფართობი:	61.50	$მ^2$	
მოცულობა:	6.15	$მ^3$	

კერამოგრანიტის ფილის მოწყობის კვანძი

ტიპიური ჭრილი (ზომები მოცემულია მმ-ში)

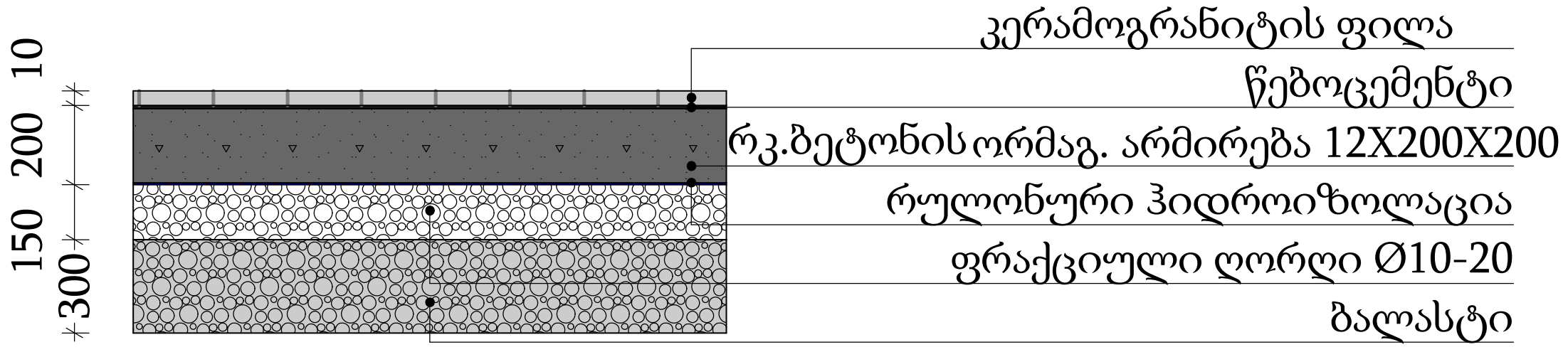

გრაფიკული მონიშვნა

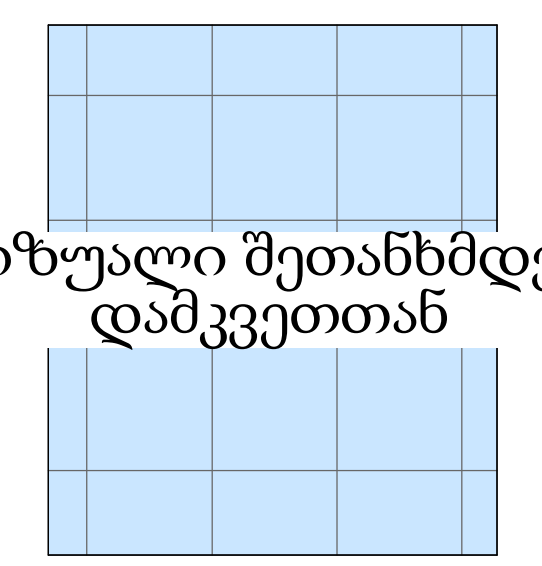

ვიზუალი შეთანხმდეს დამკვეთთან

შპს: მორფ9.4
(ს/კ: 442735104)

MORPH9.4

ზომები გადამოწმდეს ადგილზე. სამუშაოების დაწყებამდე ნებისმიერი შეუსაბამობის შემთხვევაში შეატყობინეთ ავტორს.

ექსპლიკაცია	EXPLICATION
დამკვეთი	შპს: თბილსერვის ჯგუფი
შემსრულებელი	შპს: "მორფ 9.4" (ს/კ: 442735104)
დირექტორი	ი . ჩანგელია (პ/ნ: 51001028988)
პროექტი PROJECT	საწყობის მოწყობა
მისამართი ADDRESS	ქ. თბილისის კახეთის გზატკეცილი #67
არქიტექტორი	ი. ჩანგელია
CAD სპეციალისტი	ნ. დარასელია
შეამოწმა	ი. ჩანგელია
კონტაქტი	ქ. თბილისი მ. კოსტავას 47/57 Morph9.4Architect@gmail.com (+995) 505 05 49 00)
მასშტაბი SCALE	1:72.53
თარიღი DATE OF ISSUE	1/10/2025
ნახაზი	DRVG. თაბაშირ მუყაოს ტიხრის და კერამოგრანიტის მოწყობის კვანძი
სტადია STAGE	პროექტი PROJECT
ფორმატი PAPER SIZE	ISO A 3
ფურცელი/სულ	A.12/ 30 გვ.

ფანჯრებთან თუნუქის ფენილის მოწყობა

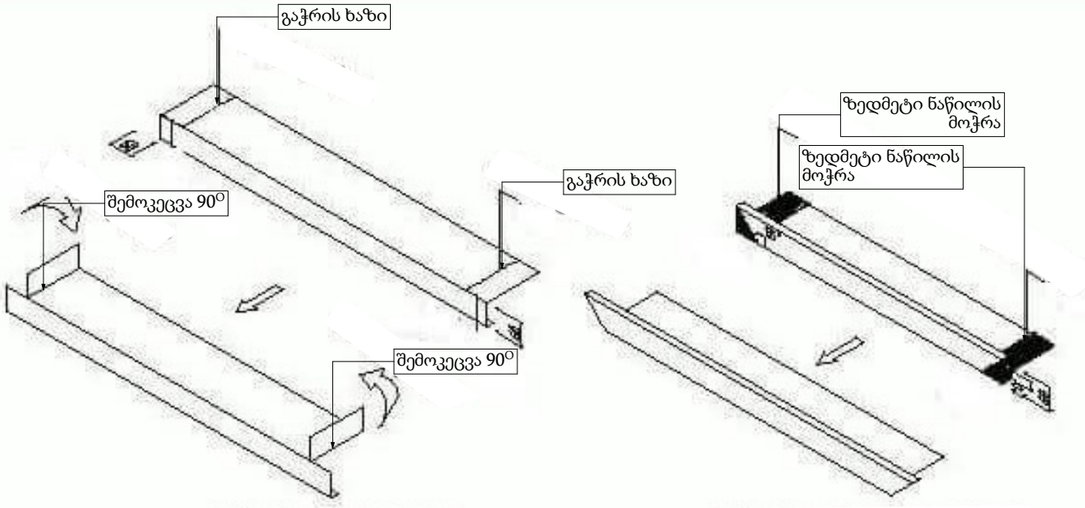

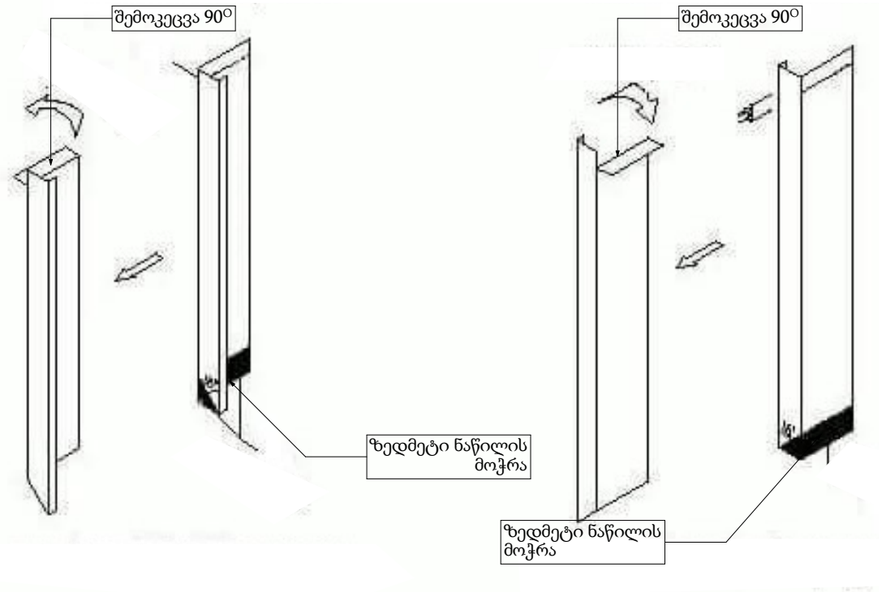

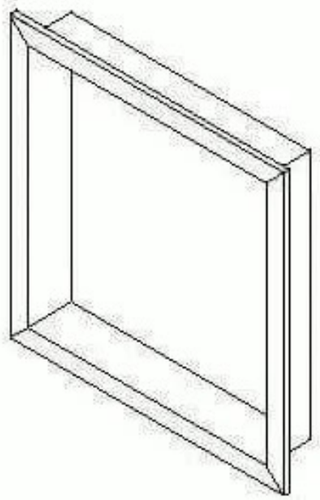

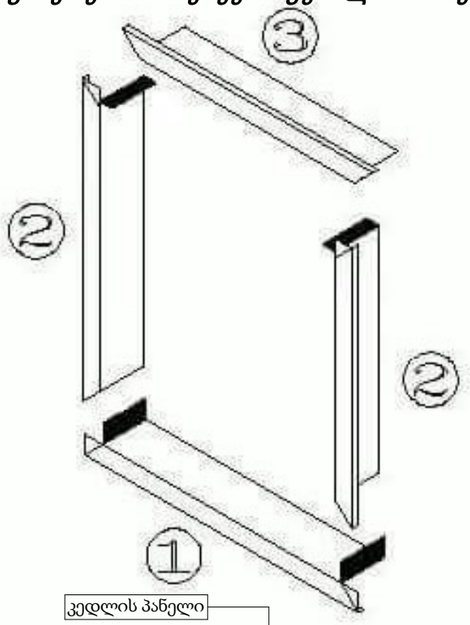

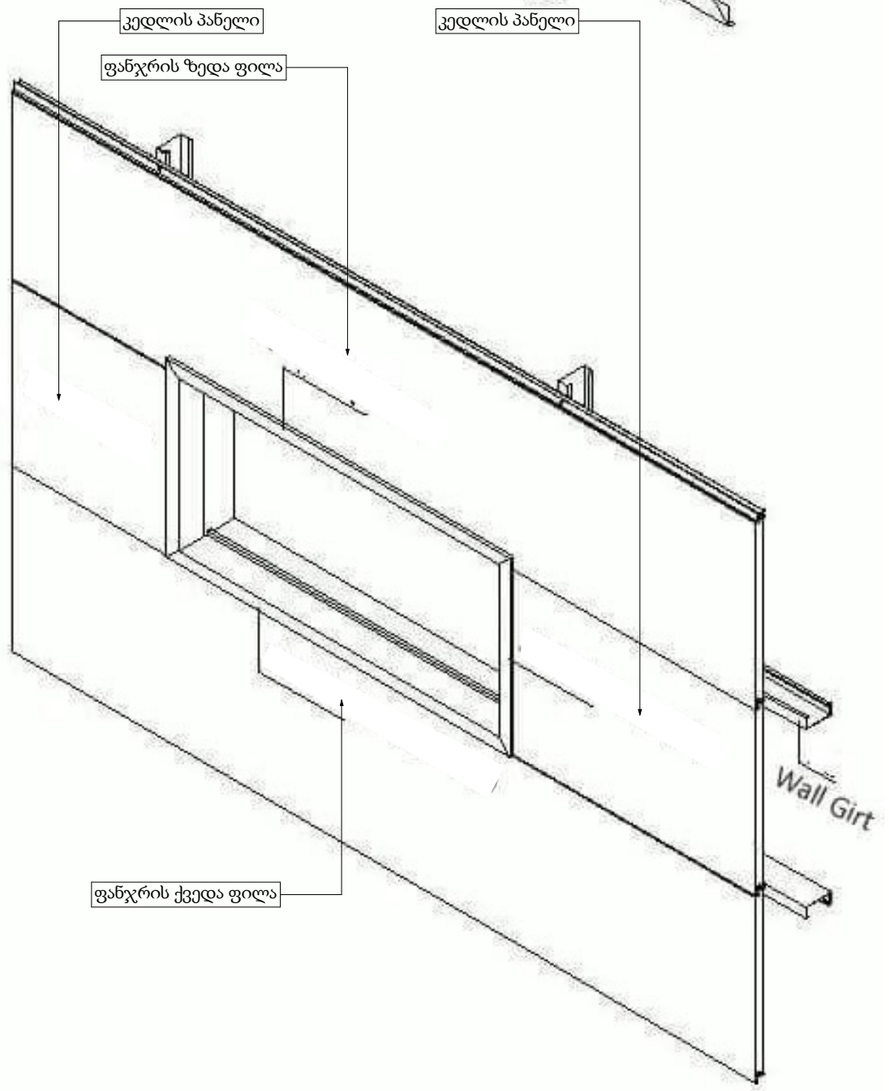

შპს: მორფ9.4
(ს/კ: 442735104)

ზომები გადამოწმდეს ადგილზე. სამუშაოების დაწყებამდე ვებისმიერი შეუსაბამობის შემთხვევაში შეატყობინეთ ავტორს.

ექსპლიკაცია EXPLICATION

დამკვეთი	შპს: თბილსერვის ჯგუფი
შემსრულებელი	შპს: "მორფ 9.4" (ს/კ: 442735104)
დირექტორი	ი. ჩანგელია (პ/ნ: 51001028988)
პროექტი PROJECT	საწყობის მოწყობა
მისამართი ADDRESS	ქ. თბილისის კახეთის გზატკეცილი #67
არქიტექტორი	ი. ჩანგელია
CAD სპეციალისტი	ნ. დარასელია
შეამოწმა	ი. ჩანგელია
კონტაქტი	ქ. თბილისი მ. კოსტავას 47/57 Morph9.4Architect@gmail.com (+995) 505 05 49 00)
მასშტაბი SCALE	1:114.20
თარიღი DATE OF ISSUE	1/13/2025
ნახაზი	DRVG. ფანჯრებთან თუნუქის ფენილის მოწყობა
სტადია STAGE	პროექტი PROJECT
ფორმატი PAPER SIZE	ISO A 3
ფურცელი/სულ	A.14/ 33 გვ.

სხვა ფასონური ნაწილები



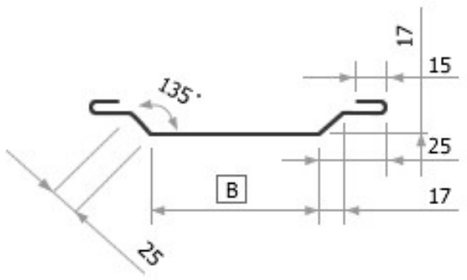



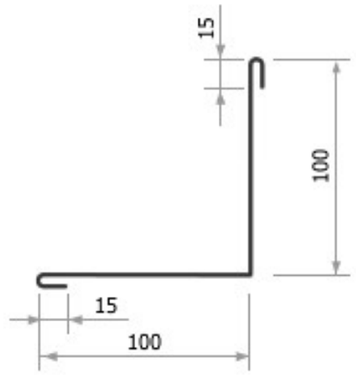

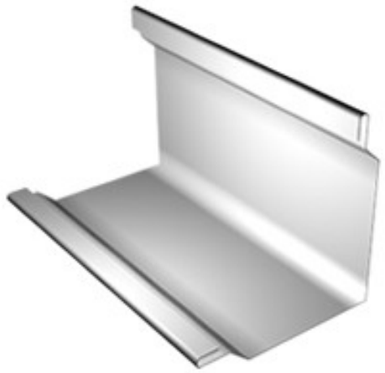

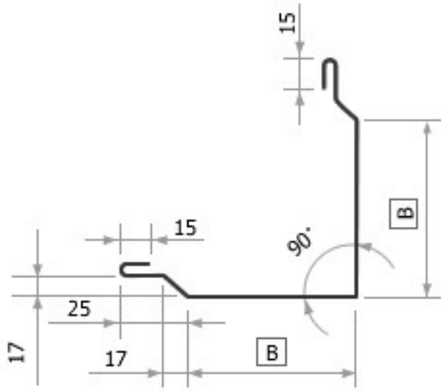

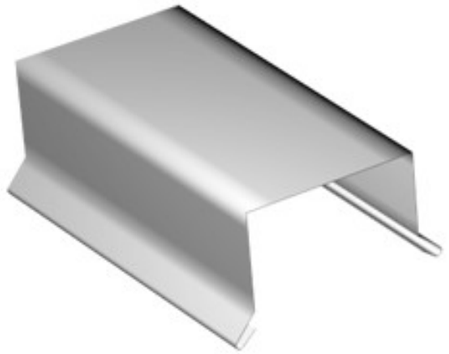

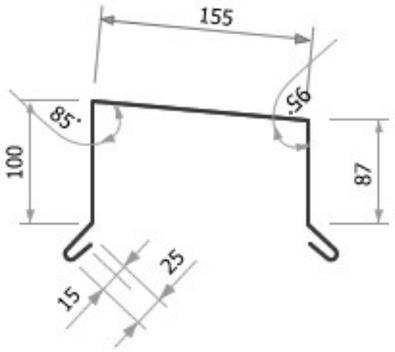

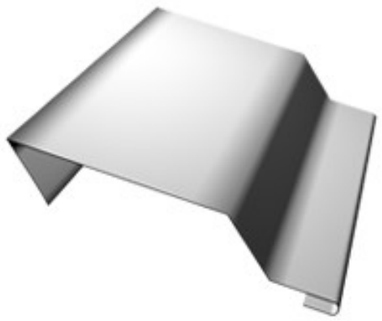

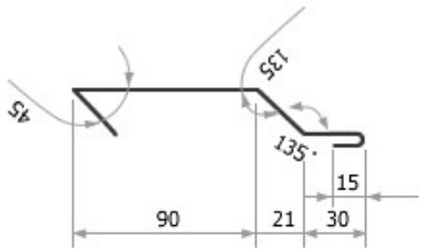

შპს: მორფ9.4
(ს/კ: 442735104)

ზომები გადამოწმდეს ადგილზე. სამუშაოების დაწყებამდე ვებისმიერი შეუსაბამობის შემთხვევაში შეატყობინეთ ავტორს.

ექსპლიკაცია	EXPLICATION
დამკვეთი	შპს: თბილსერვის ჯგუფი
შემსრულებელი	შპს: "მორფ 9.4" (ს/კ: 442735104)
დირექტორი	ი. ჩანგელია (პ/ნ: 51001028988)
პროექტი PROJECT	საწყობის მოწყობა
მისამართი ADDRESS	ქ. თბილისის კახეთის გზატკეცილი #67
არქიტექტორი	ი. ჩანგელია
CAD სპეციალისტი	ნ. დარასელია
შეამოწმა	ი. ჩანგელია
კონტაქტი	ქ. თბილისი მ. კოსტავას 47/57 Morph9.4Architect@gmail.com (+995) 505 05 49 00)
მასშტაბი SCALE	1:112.48
თარიღი DATE OF ISSUE	1/13/2025
ნახაზი	DRVG. სხვა ფასონური ნაწილები
სტადია STAGE	პროექტი PROJECT
ფორმატი PAPER SIZE	ISO A 3
ფურცელი/სულ	A.15/ 33 ფვ.

დამხამარე სათავსოებში თაბაშირმუყაოს ლითონის ძირითადი ქვეკონსტრუქციის მოწყობის სქემა

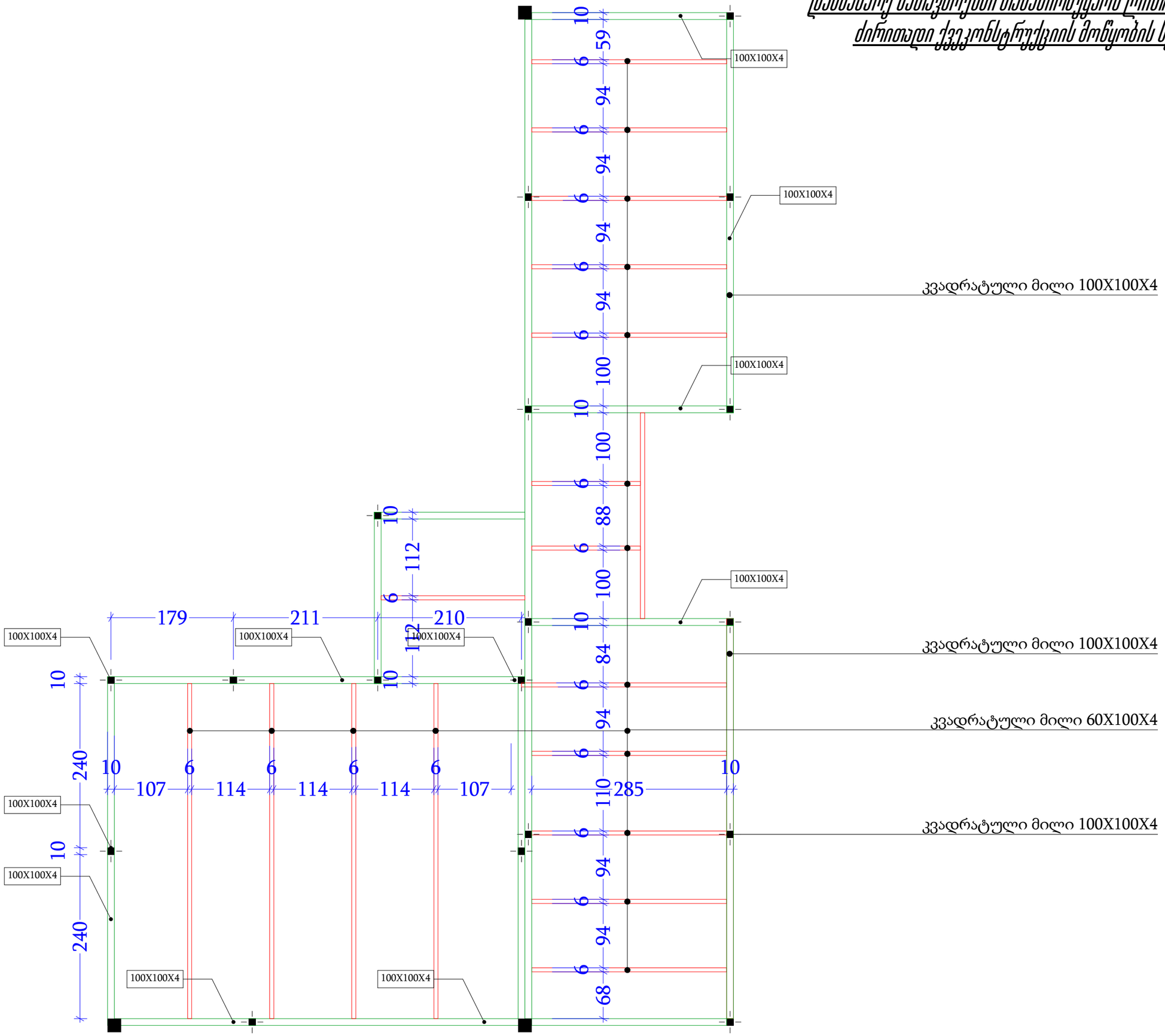

შპს: მორფ9.4
(ს/კ: 442735104)

MORPH9.4

ზომები გადამოწმდეს ადგილზე. სამუშაოების დაწყებამდე ნებისმიერი შეუსაბამობის შემთხვევაში მიაგებინეთ ავტორს.

ექსპლიკაცია EXPLICATION

დამკვეთი შპს: თბილსერვის ჯგუფი

შემსრულებელი შპს: "მორფ 9.4" (ს/კ: 442735104)

დირექტორი ი . ჩანგელია (პ/ნ: 51001028988)

პროექტი PROJECT საწყობის მოწყობა

მისამართი ADDRESS ქ. თბილისის კახეთის გზატკეცილი #67

არქიტექტორი ი. ჩანგელია

CAD სპეციალისტი ნ. დარასელია

შემმოწმა ი. ჩანგელია

კონტაქტი ქ. თბილისი მ. კოსტავას 47/57
Morph9.4Architect@gmail.com
(+995) 595 05 49 00)

მასშტაბი SCALE 1:53.59

თარიღი DATE OF ISSUE 1/13/2025

ნახაზი DRVG.
დამხამარე სათავსოებში თაბაშირმუყაოს ლითონის ძირითადი ქვეკონსტრუქციის მოწყობის სქემა

სტადია STAGE პროექტი PROJECT

ფორმატი PAPER SIZE ISO A 3

ფურცელი/სულ A.16/ 33 გვ.

დამხამარე სათავსოებში თაბაშირმუყაოს ლითონის ძირითადი ქვეკონსტრუქციის მოწყობის სქემა

დეტალი #1 იატაკის ფილაში ჩაშგრება

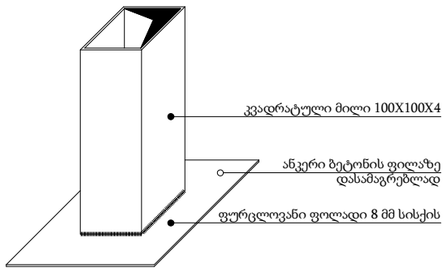

დეტალი #2 ჰორიზონტალურ დგარზე მიერთება

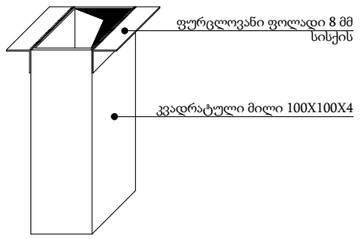

შპს: მორფ9.4
(ს/კ: 442735104)

MORPH9.4

ზომები გადამოწმდეს ადგილზე. სამუშაოების დაწყებამდე ვებისმიერი შეუსაბამობის შემთხვევაში მიაგებინოთ ავტორს.

ექსპლიკაცია EXPLICATION

დამკვეთი შპს: თბილსერვის ჯგუფი

შემსრულებელი შპს: "მორფ 9.4" (ს/კ: 442735104)

დირექტორი ი . ჩანგელია (პ/ნ: 51001028988)

პროექტი PROJECT საწყობის მოწყობა

მისამართი ADDRESS ქ. თბილისის კახეთის გზატკეცილი #67

არქიტექტორი ი. ჩანგელია

CAD სპეციალისტი ნ. დარასელია

შეამოწმა ი. ჩანგელია

კონტაქტი ქ. თბილისი მ. კოსტავას 47/57
Morph9.4Architect@gmail.com
(+995) 505 05 49 00)

მასშტაბი SCALE 1:53.59, 1:100

თარიღი DATE OF ISSUE 1/13/2025

ნახაზი DRVG.
დამხამარე სათავსოებში თაბაშირმუყაოს ლითონის ძირითადი ქვეკონსტრუქციის მოწყობის სქემა

სტადია STAGE პროექტი PROJECT

ფორმატი PAPER SIZE ISO A 3

ფურცელი/სულ A.17/ 33 გვ.

ელ. სისტემების პროექტი

	ცხაური უკუსარქველიანი
	სახურავის ვენტილატორი 200 მმ
	ელ. გამაცხელებელი 200 L
	სპლიტ. შიდა ბლოკი
	სპლიტ. გარე ბლოკი
	L 1 ინდუსტრიული სანათი
	L 2 LED სანათი 12 ვტ
	L 3 LED სანათი IP 65 12 ვტ
	გამწოვი ვენტილატორი LR - 300 m^2/h 100.0 Pa Nel - 1.2 kW 220 ვ

N

ძალოვანი დანადგარების დაერთების გეგმა

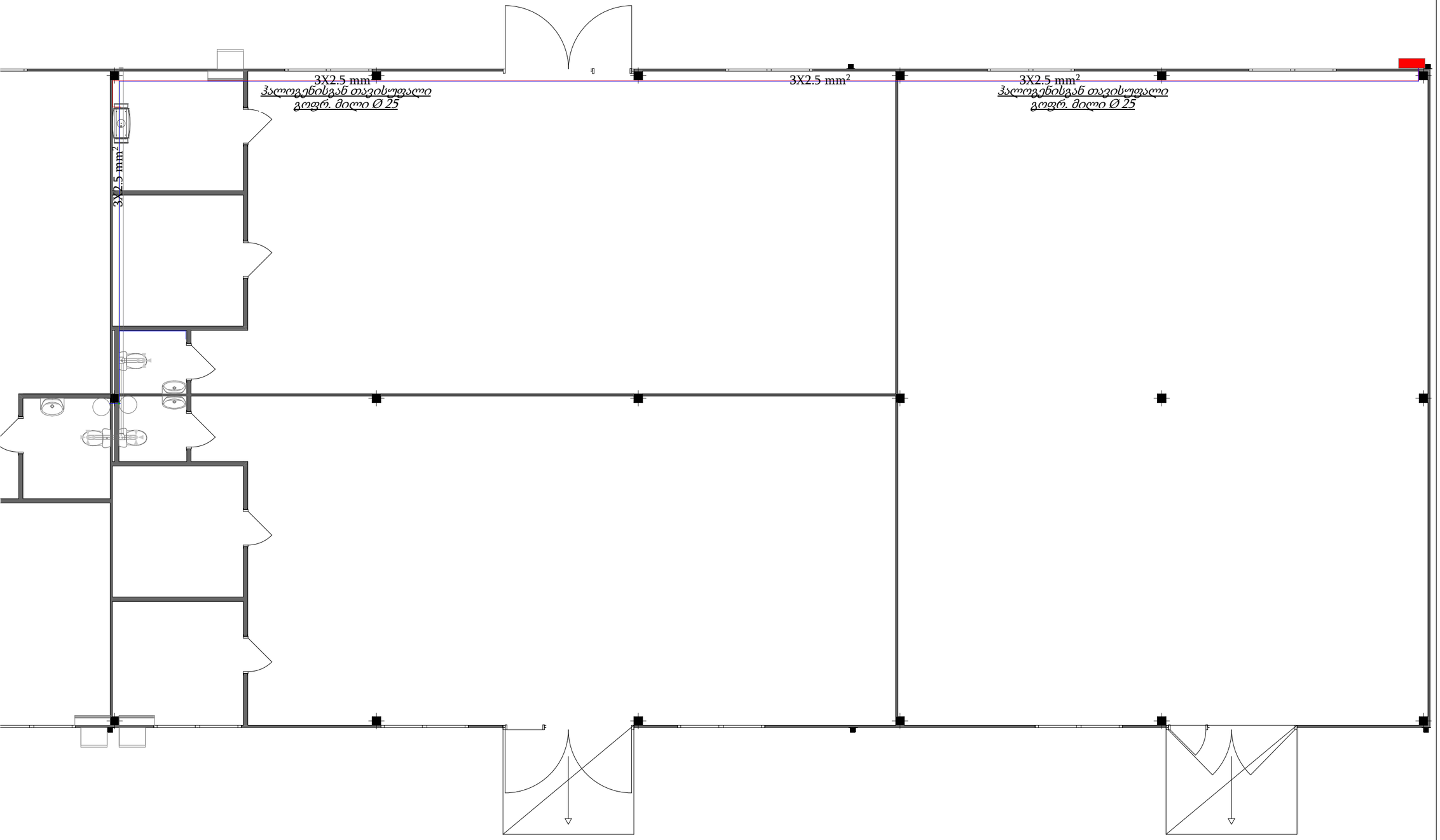

შპს: მორფ9.4
(ს/კ: 442735104)

MORPH9.4

ზომები გადამოწმდეს ადგილზე.
სამუშაოების დაწყებამდე ვებისმიერი
შეუსაბამობის შემთხვევაში შეატყობინეთ
ავტორს.

ექსპლიკაცია EXPLICATION

დამკვეთი	შპს: თბილსერვის ჯგუფი
შემსრულებელი	შპს: "მორფ 9.4" (ს/კ: 442735104)
დირექტორი	ი . ჩანგელია (პ/ნ: 51001028988)
პროექტი PROJECT	საწყობის მოწყობა
მისამართი ADDRESS	ქ. თბილისის კახეთის გზატკეცილი #67
არქიტექტორი	ი. ჩანგელია
CAD სპეციალისტი	ნ. დარახველია
შეამოწმა	ი. ჩანგელია
კონტაქტი	ქ. თბილისი მ. კოსტავას 47/57 Morph9.4Architect@gmail.com (+995) 505 05 49 00)
მასშტაბი SCALE	1:89.33
თარიღი DATE OF ISSUE	1/13/2025
ნახაზი	DRVG. ძალოვანი დანადგარების დაერთების გეგმა
სტადია STAGE	პროექტი PROJECT
ფორმატი PAPER SIZE	ISO A 3
ფურცელი/სულ	A.19/ 33 გვ.

N

განათების და როზეტების მოწყობის გეგმა

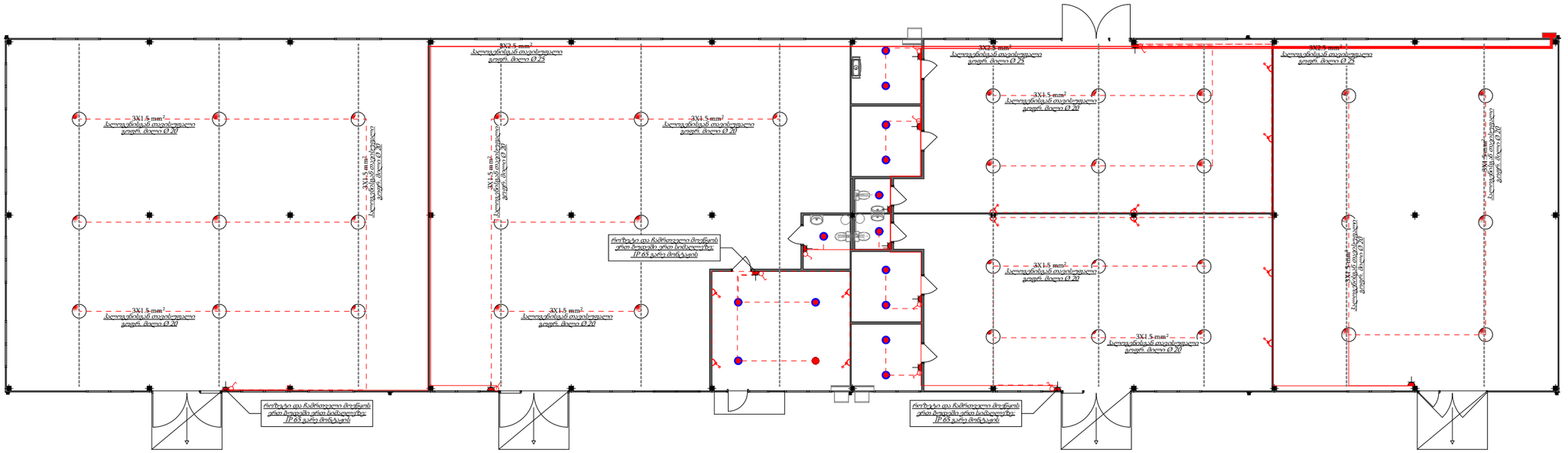

შპს: მორფ9.4
(ს/კ: 442735104)

ზომები გადამოწმდეს ადგილზე. სამუშაოების დაწყებამდე ვებისმიერი შეუსაბამობის შემთხვევაში შეატყობინეთ ავტორს.

ექსპლიკაცია EXPLICATION

დამკვეთი	შპს: თბილსერვის ჯგუფი
შემსრულებელი	შპს: "მორფ 9.4" (ს/კ: 442735104)
დირექტორი	ი . ჩანველია (პ/ნ: 51001028988)
პროექტი PROJECT	საწყობის მოწყობა
მისამართი ADDRESS	ქ. თბილისის კახეთის გზატკეცილი #87
არქიტექტორი	ი. ჩანველია
CAD სპეციალისტი	ნ. დარახველია
შეამოწმა	ი. ჩანველია
კონტაქტი	ქ. თბილისი მ. კოსტავას 47/57 Morph9.4Architect@gmail.com (+995) 505 05 49 00)
მასშტაბი SCALE	1:200
თარიღი DATE OF ISSUE	1/13/2025
ნახაზი	DRVG. განათების და როზეტების მოწყობის ვეგმა
სტადია STAGE	პროექტი PROJECT
ფორმატი PAPER SIZE	ISO A 3
ფურცელი/სულ	A.20/ 33 გვ.

სადენის არხის მოწყობის სქემა

N

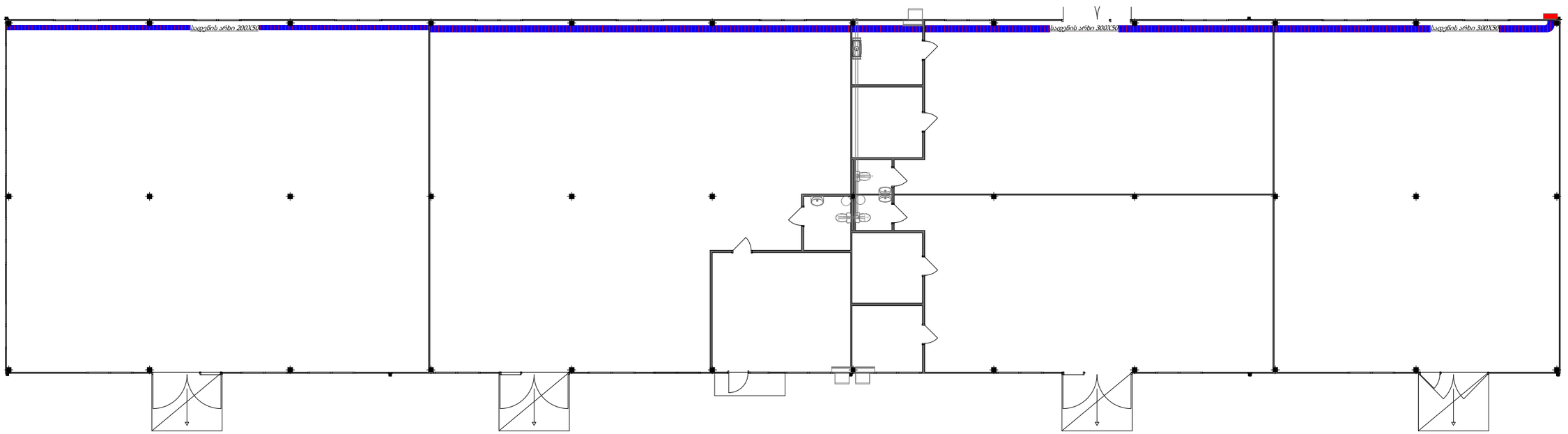

შენიშვნა: სადენის არხის დამაგრება მოხდეს ძირითად კონსტრუქციაზე გვერდიდან. სამაგრების საშუალებით. გადასაბმელი.

შენიშვნა: ყველა მეტალის ნაწილი რომელიც ნორმალურ მდგომარეობაში არ იმყოფება ძაბვის ქვეშ უნდა დამიწდეს 1X6 mm² სპილენძის სადენით.
დრეკადი გადაბმების შემთხვევაში გამოყენებულ უნდა იქნეს დანწული, სპილენძის გადასაბმელი.

შპს: მორფ9.4
(ს/კ: 442735104)

MORPH9.4

ზომები გადამოწმდეს ადგილზე. სამუშაოების დაწყებამდე ვებისმიერი შეუსაბამობის შემთხვევაში შეატყობინეთ ავტორს.

ექსპლიკაცია EXPLICATION

დამკვეთი შპს: თბილსერვის ჯგუფი

შემსრულებელი შპს: "მორფ 9.4"
(ს/კ: 442735104)

დირექტორი ი. ჩანგელია
(პ/ნ: 510010289888)

პროექტი PROJECT საწყობის მოწყობა

მისამართი ADDRESS ქ. თბილისის კახეთის გზატკეცილი #67

არქიტექტორი ი. ჩანგელია

CAD სპეციალისტი ნ. დარასელია

შეამოწმა ი. ჩანგელია

კონტაქტი ქ. თბილისი მ. კოსტავას 47/57
Morph9.4Architect@gmail.com
(+995) 505 05 49 00)

მასშტაბი SCALE 1:182.16

თარიღი DATE OF ISSUE 1/13/2025

ნახაზი DRVG.
სადენის არხის მოწყობის სქემა

სტადია STAGE პროექტი

ფორმატი PAPER SIZE ISO A 3

ფურცელი/სულ A.21/ 33 ფვ.

დამიწების მოწყობის გეგმა

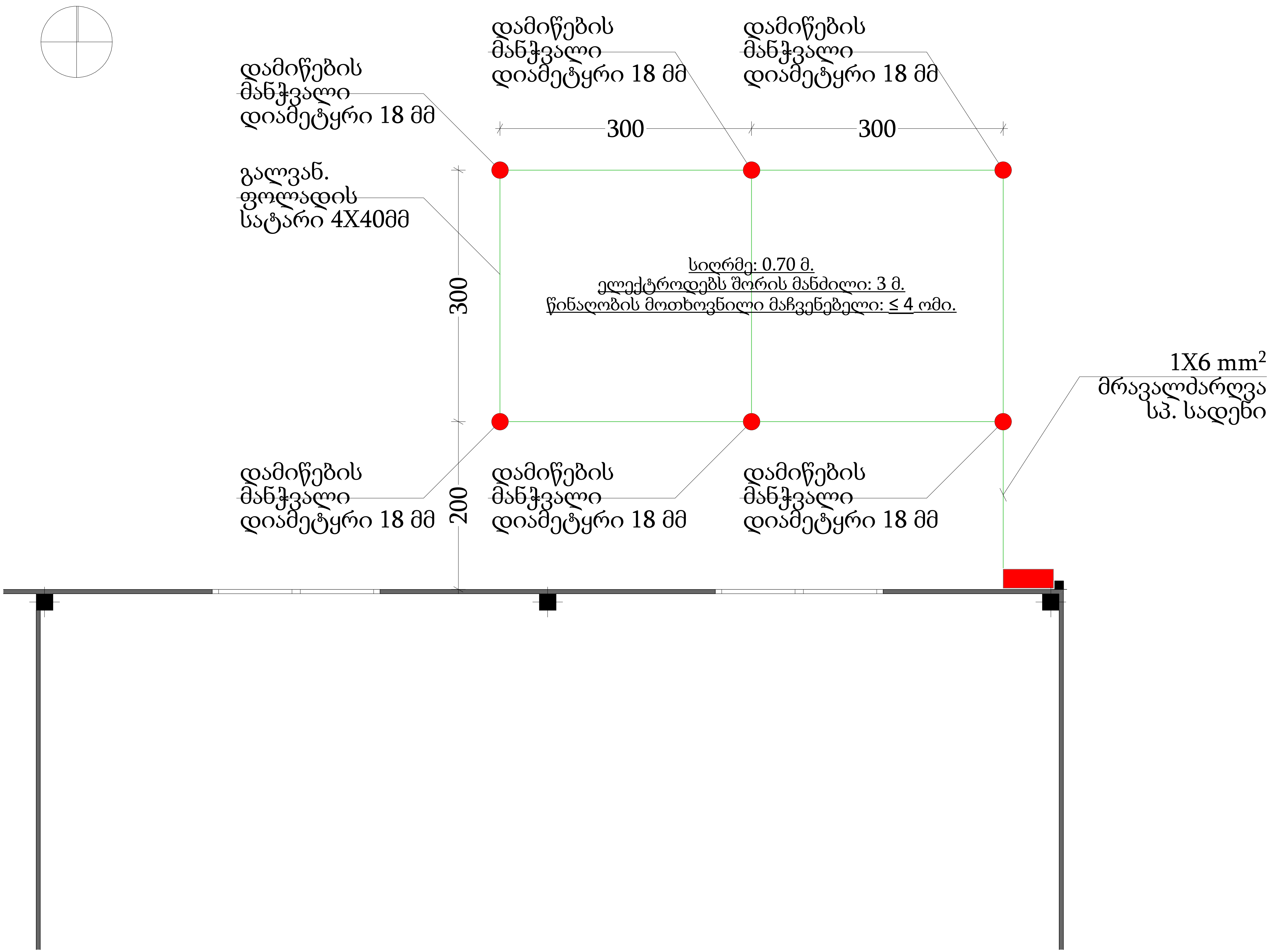

შპს: მორფ9.4
(ს/კ: 442735104)

MORPH9.4

ზომები გადამოწმდეს ადგილზე. სამუშაოების დაწყებამდე ნებისმიერი შეუსაბამობის შემთხვევაში შეატყობინეთ ავტორს.

ექსპლიკაცია	EXPLICATION
დამკვეთი	შპს: თბილსერვის ჯგუფი
შემსრულებელი	შპს: "მორფ 9.4" (ს/კ: 442735104)
დირექტორი	ი . ჩანგელია (პ/ნ: 51001028988)
პროექტი PROJECT	საწყობის მოწყობა
მისამართი ADDRESS	ქ. თბილისის კახეთის გზატკეცილი #67
არქიტექტორი	ი. ჩანგელია
CAD სპეციალისტი	ნ. დარასელია
შეამოწმა	ი. ჩანგელია
კონტაქტი	ქ. თბილისი მ. კოსტავას 47/57 Morph9.4Architect@gmail.com (+995) 505 05 49 00)
მასშტაბი SCALE	1:42.59
თარიღი DATE OF ISSUE	1/13/2025
ნახაზი	DRVG. დამიწების მოწყობის გეგმა
სტადია STAGE	პროექტი PROJECT
ფორმატი PAPER SIZE	ISO A 3
ფურცელი/სულ	A.22/ 33 გვ.

დამიწების პრინციპული სქემა

N

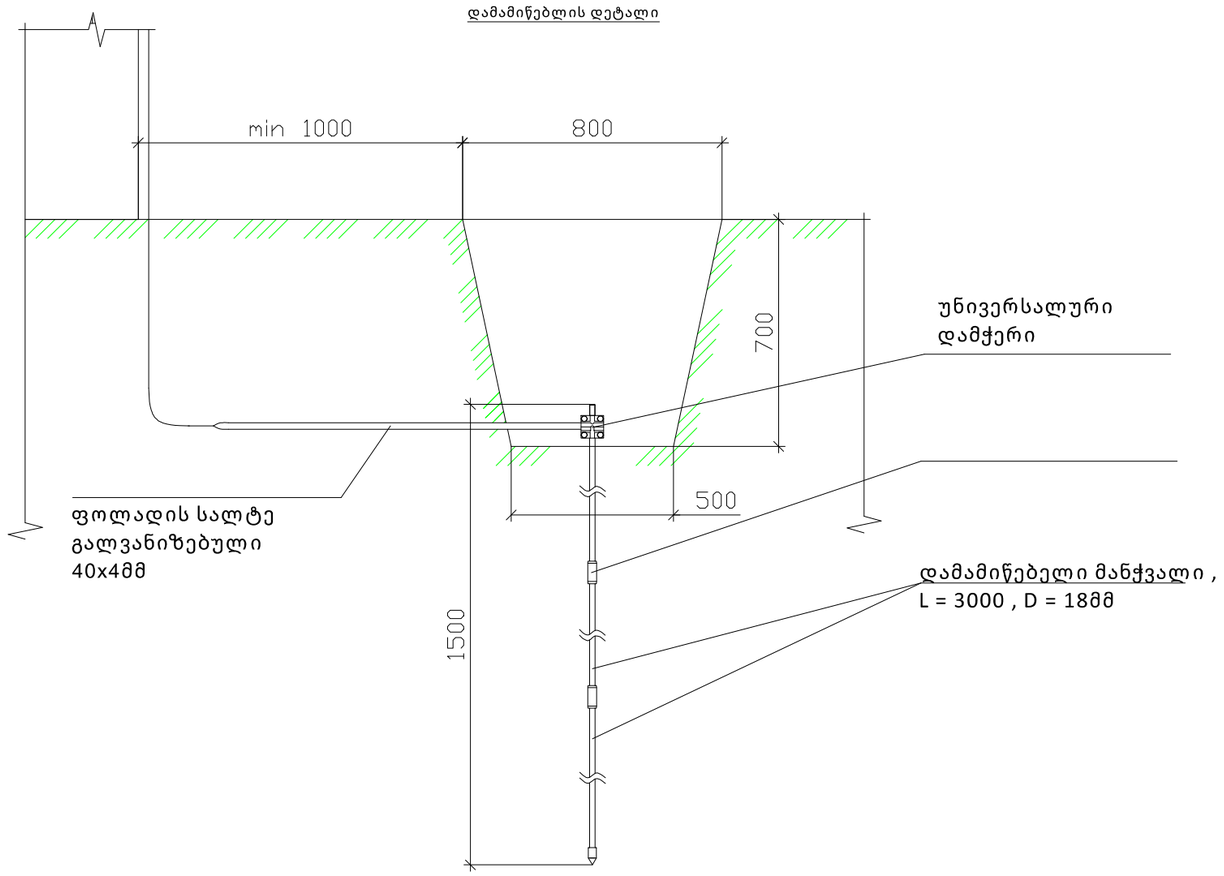

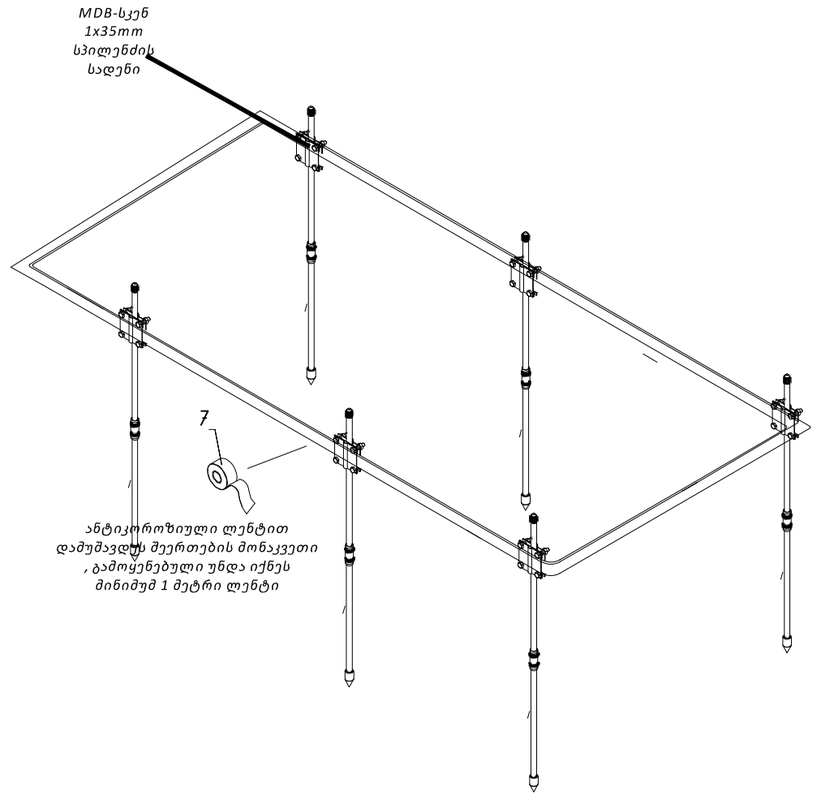

შპს: მორფ9.4
(ს/კ: 442735104)

ზომები გადამოწმდეს ადგილზე. სამუშაოების დაწყებამდე ვებისმიერი შეუსაბამობის შემთხვევაში შეატყობინეთ ავტორს.

ექსპლიკაცია EXPLICATION

დამკვეთი	შპს: თბილსერვის ჯგუფი
შემსრულებელი	შპს: "მორფ 9.4" (ს/კ: 442735104)
დირექტორი	ი . ჩანგელია (პ/ნ: 51001028988)
პროექტი PROJECT	საწყობის მოწყობა
მისამართი ADDRESS	ქ. თბილისის კახეთის გზატკეცილი #67
არქიტექტორი	ი. ჩანგელია
CAD სპეციალისტი	ნ. დარასელია
შემოწმა	ი. ჩანგელია
კონტაქტი	ქ. თბილისი მ. კოსტავას 47/57 Morph9.4Architect@gmail.com (+995) 505 05 49 00)
მასშტაბი SCALE	1:92.35
თარიღი DATE OF ISSUE	1/13/2025
ნახაზი	DRVG. დამიწების პრინციპული სქემა
სტადია STAGE	პროექტი PROJECT
ფორმატი PAPER SIZE	ISO A 3
ფურცელი/სულ	A.23/ 33 გვ.

N

Project

Product data sheet

PROLED - Low Bay Mini Basic 50 - WW - CL



Article No.	L711L206
P	54.0 W
$\Phi_{Luminaire}$	5100 lm
Luminous efficacy	94.4 lm/W
CCT	4500 K
CRI	80

LED Hallenstrahler für Industriehallen, Montagehallen, Produktionshallen, Logistikhallen, Verkaufsflächen, Ausstellungsflächen, ...

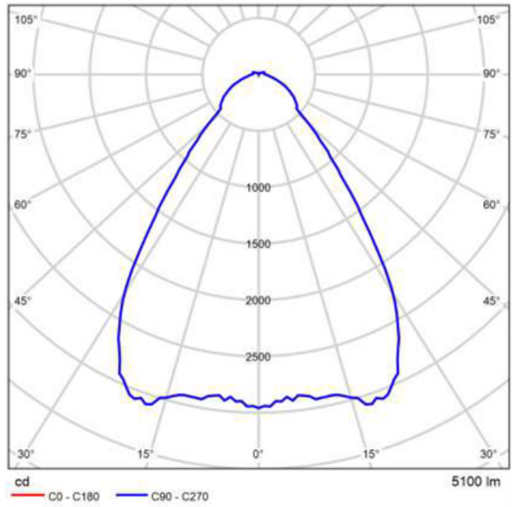

Polar LDC

Glare evaluation according to UGR

ρ Ceiling		70	70	50	50	30	70	70	50	50	30
ρ Walls		50	30	50	30	30	50	30	50	30	30
ρ Floor		20	20	20	20	20	20	20	20	20	20
Room size X	Y	Viewing direction at right angles to lamp axis					Viewing direction parallel to lamp axis				
2H	2H	16.8	17.8	17.1	18.1	18.4	16.8	17.8	17.1	18.1	18.4
	3H	17.5	18.4	17.8	18.7	19.0	17.5	18.4	17.8	18.7	19.0
	4H	17.7	18.6	18.1	18.9	19.3	17.7	18.6	18.1	18.9	19.3
	6H	17.9	18.7	18.3	19.1	19.4	17.9	18.7	18.3	19.1	19.4
	8H	17.9	18.7	18.4	19.1	19.5	17.9	18.7	18.4	19.1	19.5
	12H	18.0	18.8	18.4	19.1	19.5	18.0	18.8	18.4	19.1	19.5
4H	2H	17.0	17.9	17.4	18.2	18.6	17.0	17.9	17.4	18.2	18.6
	3H	17.9	18.6	18.3	19.0	19.4	17.9	18.6	18.3	19.0	19.4
	4H	18.2	18.9	18.7	19.3	19.8	18.2	18.9	18.7	19.3	19.8
	6H	18.5	19.1	19.0	19.5	20.0	18.5	19.1	19.0	19.5	20.0
	8H	18.6	19.2	19.1	19.6	20.1	18.6	19.2	19.1	19.6	20.1
	12H	18.7	19.2	19.2	19.7	20.2	18.7	19.2	19.2	19.7	20.2
8H	4H	18.3	18.9	18.8	19.3	19.8	18.3	18.9	18.8	19.3	19.8
	6H	18.7	19.2	19.2	19.7	20.2	18.7	19.2	19.2	19.7	20.2
	8H	18.9	19.3	19.4	19.8	20.4	18.9	19.3	19.4	19.8	20.4
	12H	19.1	19.4	19.6	20.0	20.5	19.1	19.4	19.6	20.0	20.5
12H	4H	18.3	18.8	18.8	19.3	19.8	18.3	18.8	18.8	19.3	19.8
	6H	18.7	19.1	19.3	19.6	20.2	18.7	19.1	19.3	19.6	20.2
	8H	19.0	19.3	19.5	19.8	20.4	19.0	19.3	19.5	19.8	20.4

Variation of the observer position for the luminaire distances S

S = 1.0H	+1.2 / -0.8	+1.2 / -0.8
S = 1.5H	+2.6 / -1.1	+2.6 / -1.1
S = 2.0H	+4.0 / -1.6	+4.0 / -1.6
Standard table	BK03	BK03
Correction summand	1.2	1.2

Corrected glare indices referring to 5100lm Total luminous flux

UGR diagram (SHR: 0.25)

DIALux

შპს: მორფ9.4
(ს/კ: 442735104)

ზომები გადამოწმდეს ადგილზე. სამუშაოების დაწყებამდე ვებისმიერი შეუსაბამობის შემთხვევაში შეატყობინეთ ავტორს.

ექსპლიკაცია EXPLICATION

დამკვეთი შპს: თბილსერვის ჯგუფი

შემსრულებელი შპს: "მორფ 9.4" (ს/კ: 442735104)

დირექტორი ი. ჩანგელია (პ/ნ: 51001028988)

პროექტი საწყობის მოწყობა
PROJECT

მისამართი ქ. თბილისის კახეთის გზატკეცილი #67
ADDRESS

არქიტექტორი ი. ჩანგელია

CAD სპეციალისტი ნ. დარასელია

შეამოწმა ი. ჩანგელია

კონტაქტი ქ. თბილისი მ. კოსტავას 47/57
Morph9.4Architect@gmail.com
(+995) 505 05 49 00)

მასშტაბი 1:87.06
SCALE

თარიღი 1/13/2025
DATE OF ISSUE

ნახაზი DRVG.
ინდუსტრიული სახათი L 01 - სპეციფიკაცია

სტადია პროექტი
STAGE PROJECT

ფორმატი ISO A 3
PAPER SIZE

ფურცელი/სულ A.24/ 33 გვ.

N

სანათი L 02 - სპეციფიკაცია



D210mm შუქდიოდური , ჭერში ჩასასმელი სანათი
მონტაჟდება სვ.წერტილებში

სანათის მონტაჟის დეტალი

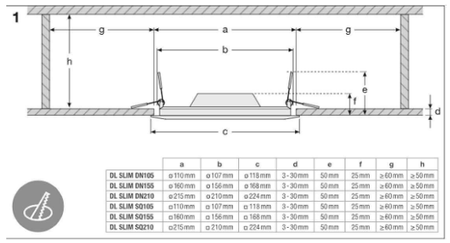

	a	b	c	d	e	f	g	h
DL SLIM DN105	⌀110 mm	⌀107 mm	⌀118 mm	3-30 mm	50 mm	25 mm	≥60 mm	≥50 mm
DL SLIM DN155	⌀160 mm	⌀156 mm	⌀168 mm	3-30 mm	50 mm	25 mm	≥60 mm	≥50 mm
DL SLIM DN210	⌀215 mm	⌀210 mm	⌀224 mm	3-30 mm	50 mm	25 mm	≥60 mm	≥50 mm
DL SLIM SQ105	⌀110 mm	⌀107 mm	⌀118 mm	3-30 mm	50 mm	25 mm	≥60 mm	≥50 mm
DL SLIM SQ155	⌀160 mm	⌀156 mm	⌀168 mm	3-30 mm	50 mm	25 mm	≥60 mm	≥50 mm
DL SLIM SQ210	⌀215 mm	⌀210 mm	⌀224 mm	3-30 mm	50 mm	25 mm	≥60 mm	≥50 mm

განათებულობა flux 1530 lm
ფერის ტემპ. 4000 K CRI 80
ოპერირების დრო L70/B50 25 °C (საათი)>30, 000
ოპერირების დრო L90/B10 25 °C(საათი)>12, 000
დაცვის კლასი IP20/40

ელ. სიმძლავრე 18 W
ძაბვა 220-240V 50/60Hz, 120-277V 50/60Hz

ფოტომეტრული მონაცემები :

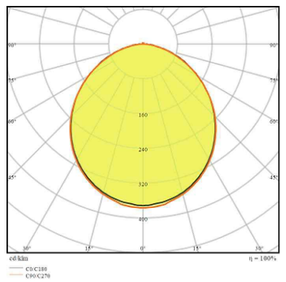

შენიშვნა : ნახაზი არ არის სკალირებული

აღნიშვნა ნახაზზე

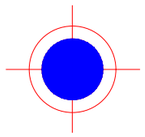

შპს: მორფ9.4
(ს/კ: 442735104)

ზომები გადამოწმდეს ადგილზე. სამუშაოების დაწყებამდე ვალდებულია მკუსაბამობის შემთხვევაში შეატყობინეთ ავტორს.

ექსპლიკაცია EXPLICATION

დამკვეთი	შპს: თბილსერვის ჯგუფი
შემსრულებელი	შპს: "მორფ 9.4" (ს/კ: 442735104)
დირექტორი	ი. ჩანგელია (პ/ნ: 51001028988)
პროექტი PROJECT	საწყობის მოწყობა
მისამართი ADDRESS	ქ. თბილისის კახეთის გზატკეცილი #67
არქიტექტორი	ი. ჩანგელია
CAD სპეციალისტი	ნ. დარახველია
შეამოწმა	ი. ჩანგელია
კონტაქტი	ქ. თბილისი მ. კოსტავას 47/57 Morph9.4Architect@gmail.com (+995) 505 05 49 00)
მასშტაბი SCALE	1:100
თარიღი DATE OF ISSUE	1/13/2025
ნახაზი	DRVG. სანათი L 02 - სპეციფიკაცია
სტადია STAGE	პროექტი PROJECT
ფორმატი PAPER SIZE	ISO A 3
ფურცელი/სულ	A.25/ 33 ფც.

გათბობა გაგრილება ვენტილაციის ნაწილი

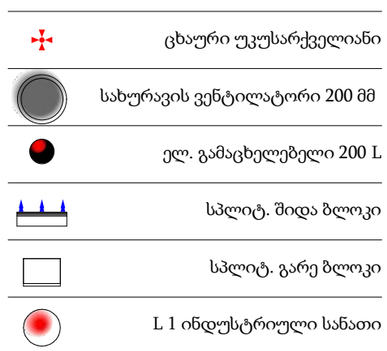

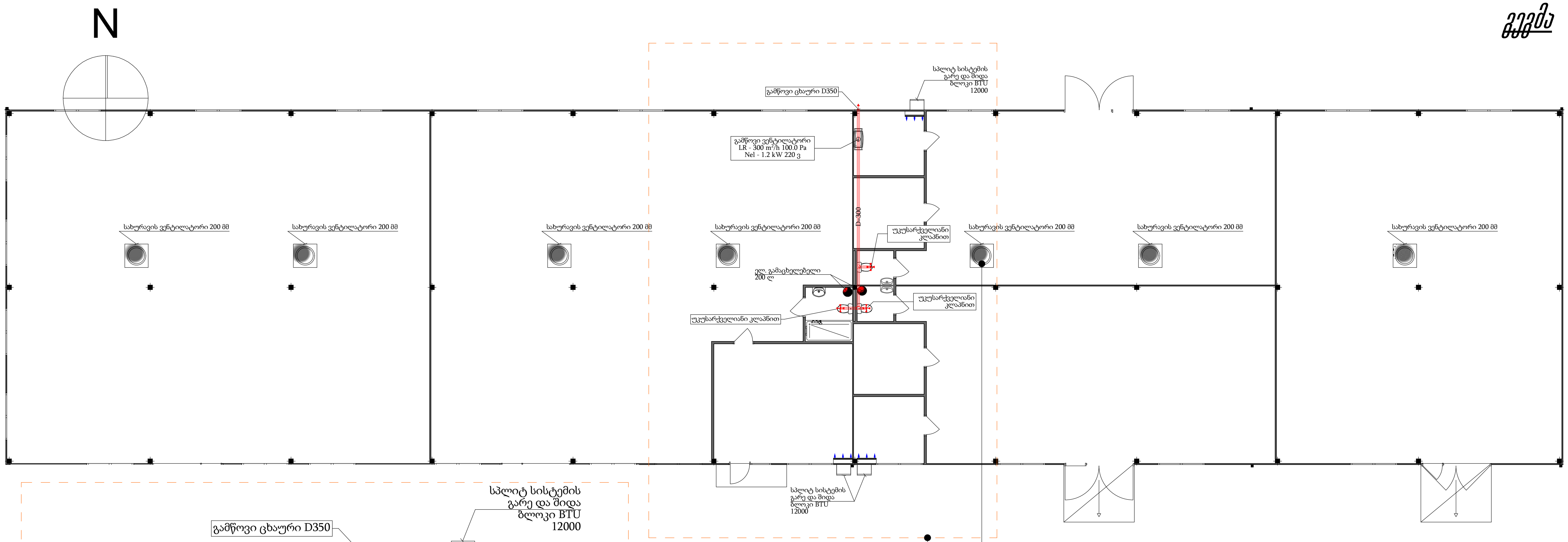

გეგმა

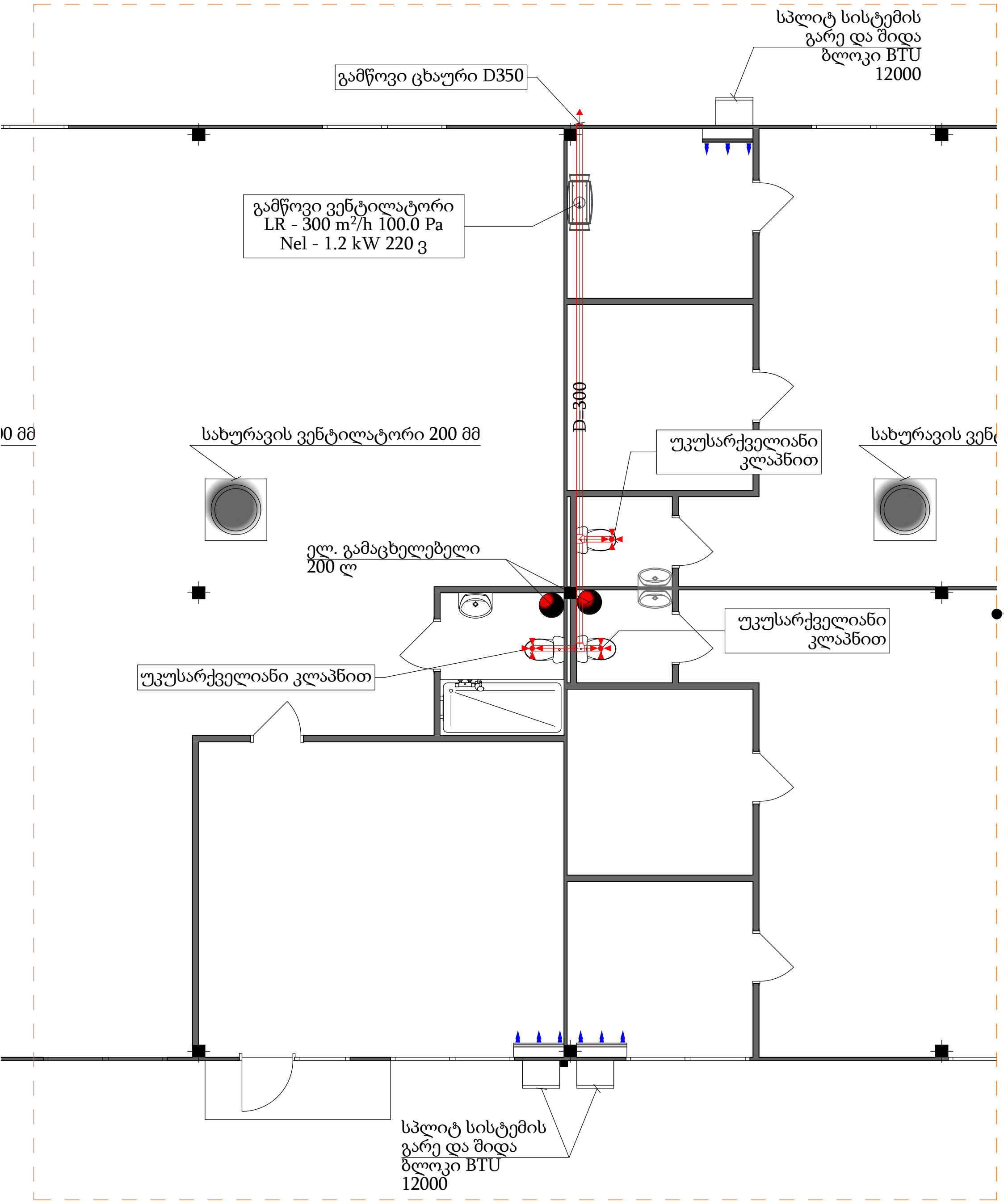



სახურავის ვენტილატორი, ჰაერის გაწოვა ქარის ტურბინიანი თავსახურით: ღეროს მინიმალური დიამეტრი 200 მმ

შენიშვნა: დამაგრებისას უზრუნველყოფილ იქნას იზოლაცია და ჰერმეტულობა წყლის ჩადინების თავიდან ასაცილებლად

შპს: მორფ9.4
(ს/კ: 442735104)

MORPH9.4

ზომები გადამოწმდეს ადგილზე. სამუშაოების დაწყებამდე ნებისმიერი შეუსაბამობის შემთხვევაში შეატყობინეთ ავტორს.

ექსპლიკაცია	EXPLICATION

დამკვეთი	შპს: თბილსერვის ჯგუფი
შემსრულებელი	შპს: "მორფ 9.4" (ს/კ: 442735104)
დირექტორი	ი . ჩანგელია (პ/ნ: 51001028988)
პროექტი PROJECT	საწყობის მოწყობა
მისამართი ADDRESS	ქ. თბილისის კახეთის გზატკეცილი #67
არქიტექტორი	ი. ჩანგელია
CAD სპეციალისტი	ნ. დარასელია
შეამოწმა	ი. ჩანგელია
კონტაქტი	ქ. თბილისი მ. კოსტავას 47/57 Morph9.4Architect@gmail.com (+995) 505 05 49 00)
მასშტაბი SCALE	1:181.26, 1:109.05
თარიღი DATE OF ISSUE	1/13/2025
ნახაზი	DRVG. გეგმა
სტადია STAGE	პროექტი PROJECT
ფორმატი PAPER SIZE	ISO A 3
ფურცელი/სულ	A.27/ 33 გვ.

ъ ф ш ц ш ф ш ф ъ о о ф ъ ф о ш ъ ъ ф ъ о ъ ш ш ф ъ ф ъ ъ

ъ ф ш ц ш ф ш ф ъ о о ф ъ ф о ш ъ ъ ф ъ о ъ ш ш ф ъ ф ъ ъ	

N

სახანძრო სიგნალიზაციის მოწყობის გეგმა

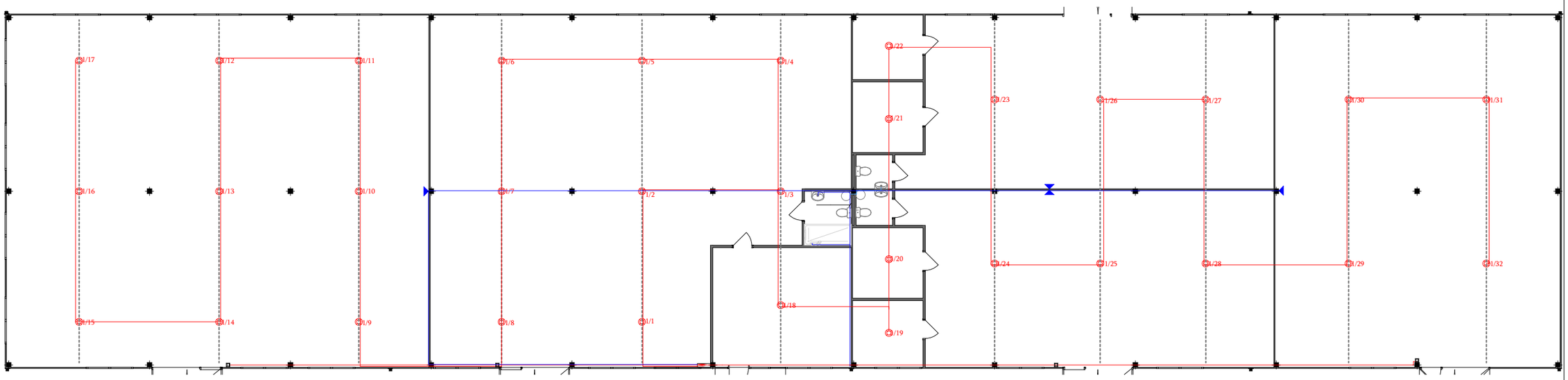

შპს: მორფ9.4
(ს/კ: 442735104)

ზომები გადამოწმდეს ადგილზე. სამუშაოების დაწყებამდე ვებისმიერი შეუსაბამობის შემთხვევაში შეატყობინეთ ავტორს.

ექსპლიკაცია EXPLICATION

დამკვეთი	შპს: თბილსერვის ჯგუფი
შემსრულებელი	შპს: "მორფ 9.4" (ს/კ: 442735104)
დირექტორი	ი . ჩანგელია (პ/ნ: 51001028988)
პროექტი PROJECT	საწყობის მოწყობა
მისამართი ADDRESS	ქ. თბილისის კახეთის გზატკეცილი #67
არქიტექტორი	ი. ჩანგელია
CAD სპეციალისტი	ნ. დარასელია
შეამოწმა	ი. ჩანგელია
კონტაქტი	ქ. თბილისი მ. კოსტავას 47/57 Morph9.4Architect@gmail.com (+995) 595 05 49 00)
მასშტაბი SCALE	1:181.13
თარიღი DATE OF ISSUE	1/13/2025
ნახაზი	DRVG. სახანძრო სიგნალიზაციის მოწყობის გეგმა
სტადია STAGE	პროექტი PROJECT
ფორმატი PAPER SIZE	ISO A 3
ფურცელი/სულ	A.29/ 33 გვ.

წყალარინება კანალიზაციის ნაწილი

გენ-გეგმა

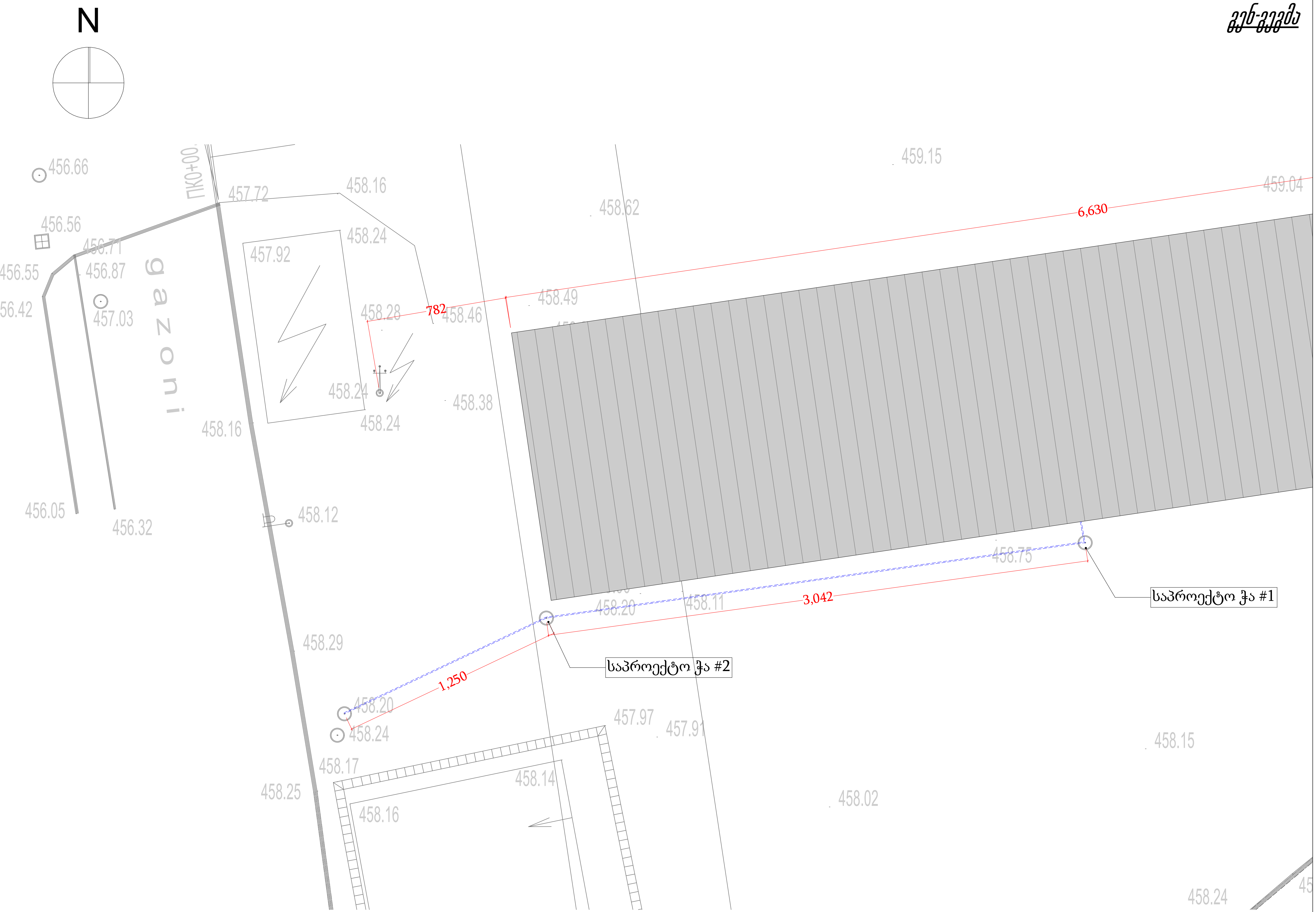

შპს: მორფ9.4
(ს/კ: 442735104)

ზომები გადამოწმდეს ადგილზე.
სამუშაოების დაწყებამდე ნებისმიერი შეუსაბამობის შემთხვევაში შეატყობინეთ ავტორს.

ექსპლიკაცია	EXPLICATION
დამკვეთი	შპს: თბილსერვის ჯგუfi
შემსრულებელი	შპს: "მორფ 9.4" (ს/კ: 442735104)
დირექტორი	ი . ჩანგელია (პ/ნ: 51001028988)
პროექტი PROJECT	საწყობის მოწყობა
მისამართი ADDRESS	ქ. თბილისის კახეთის გზატკეცილი #67
არქიტექტორი	ი. ჩანგელია
CAD სპეციალისტი	ნ. დარასელია
შეამოწმა	ი. ჩანგელია
კონტაქტი	ქ. თბილისი მ. კოსტავას 47/57 Morph9.4Architect@gmail.com (+995) 505 05 49 00)
მასშტაბი SCALE	1:199.11
თარიღი DATE OF ISSUE	1/13/2025
ნახაზი	DRVG. გენ-გეგმა
სტადია STAGE	პროექტი PROJECT
ფორმატი PAPER SIZE	ISO A 3
ფურცელი/სულ	A.31/ 33 გვ.

გეგმა

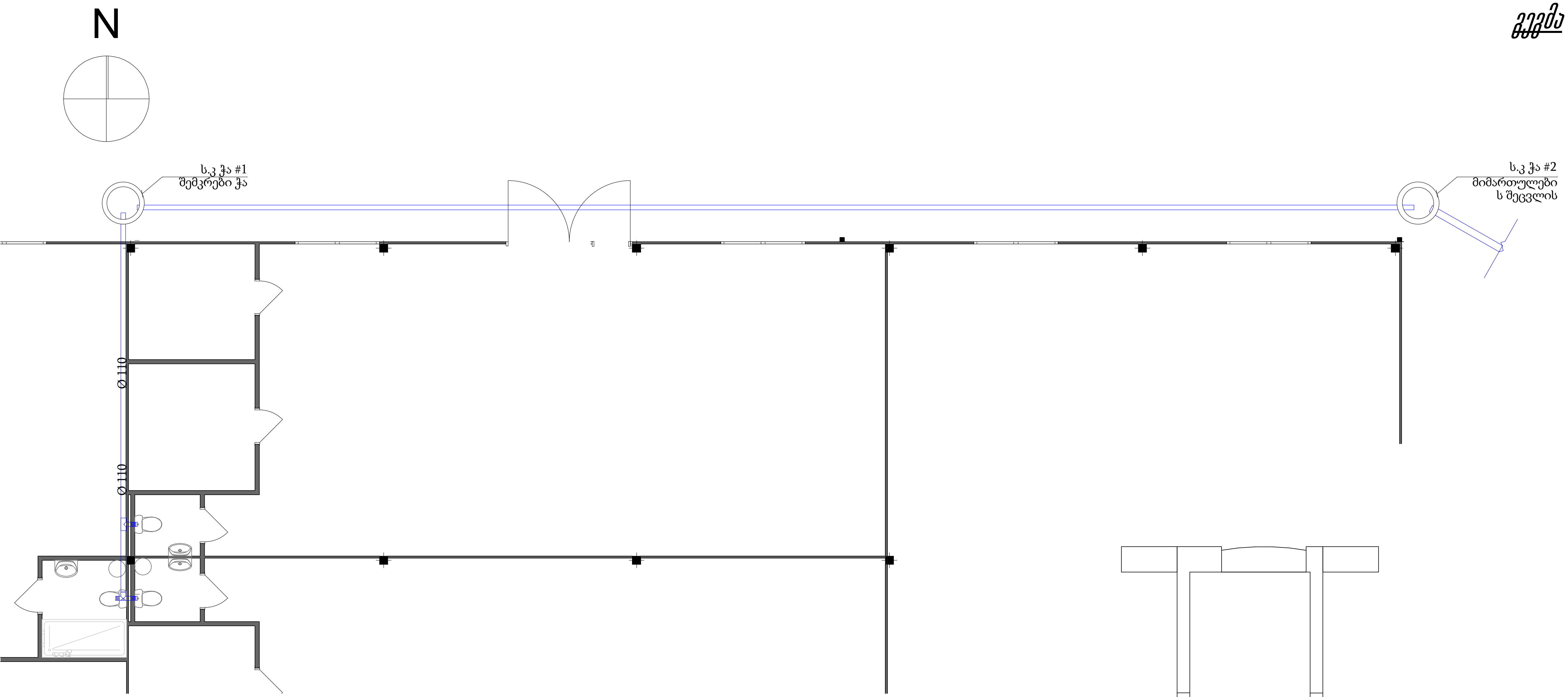

კანალიზაციის ტრანშეის კვეთი

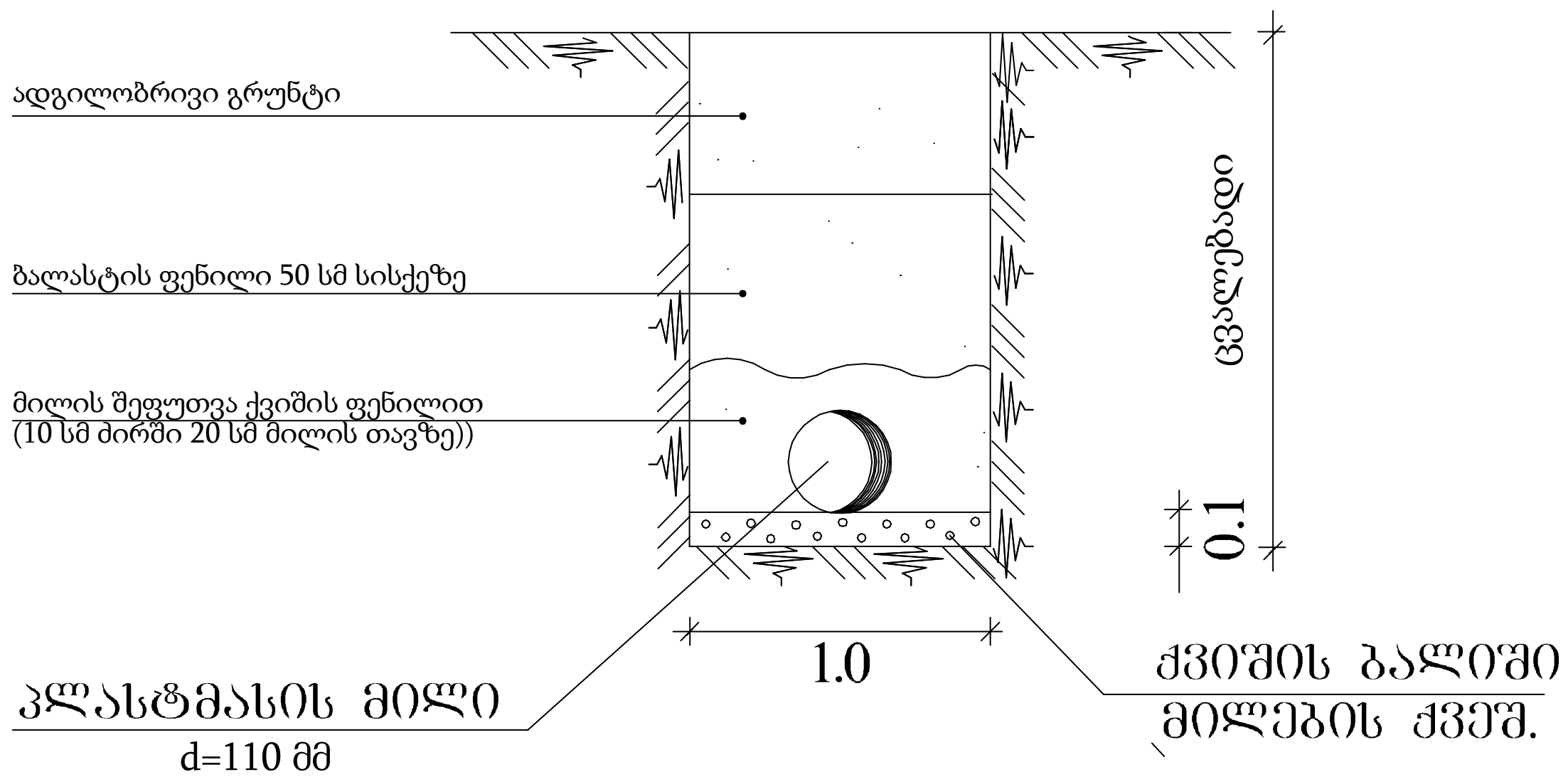

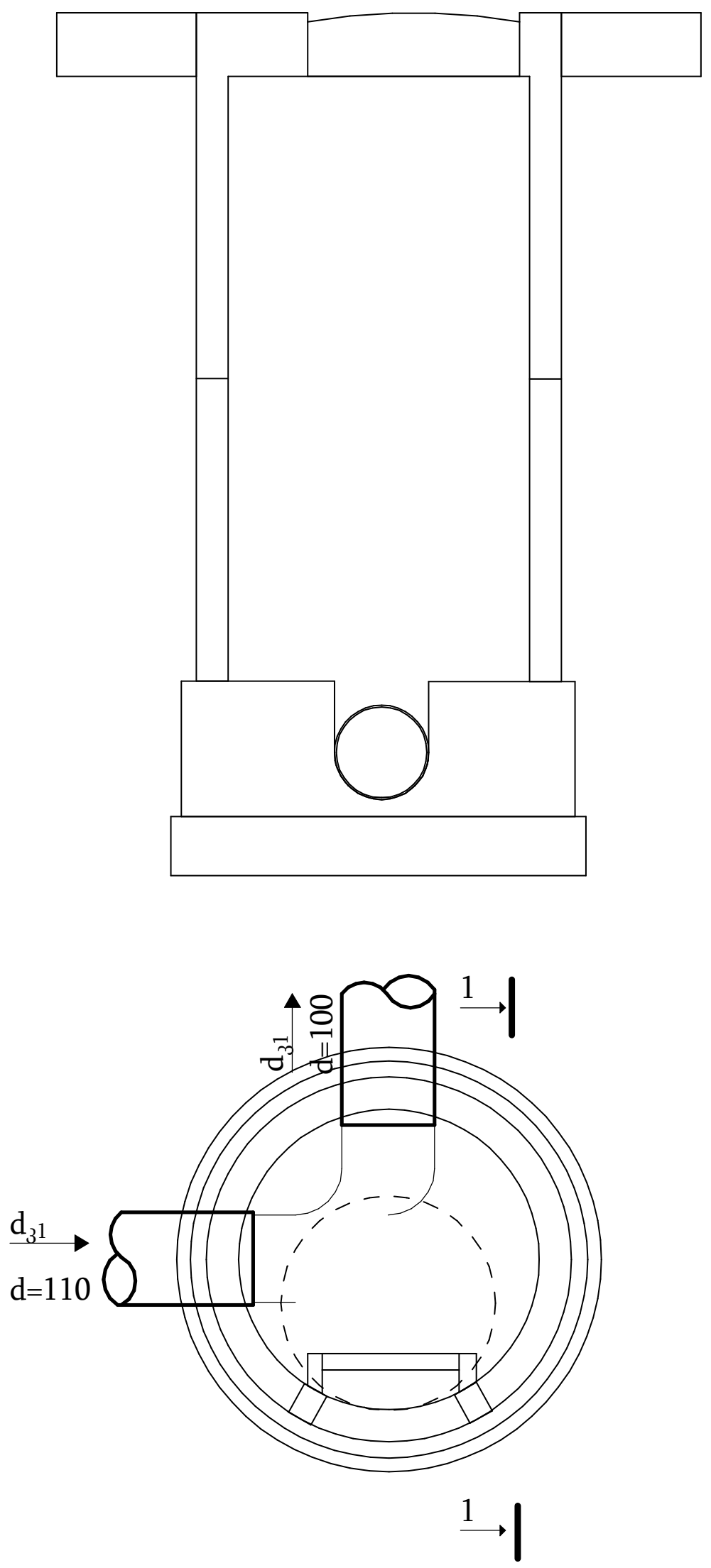

შპს: მორფ9.4 (ს/კ: 442735104)	MORPH9.4

ზომები გადამოწმდეს ადგილზე.

სამუშაოების დაწყებამდე ნებისმიერი შეუსაბამობის შემთხვევაში შეატყობინეთ ავტორს.

ექსპლიკაცია	EXPLICATION
დამკვეთი	შპს: თბილსერვის ჯგუფი
შემსრულებელი	შპს: "მორფ 9.4" (ს/კ: 442735104)
დირექტორი	ი . ჩანგელია (პ/ნ: 51001028988)
პროექტი PROJECT	საწყობის მოწყობა
მისამართი ADDRESS	ქ. თბილისის კახეთის გზატკეცილი #67
არქიტექტორი	ი. ჩანგელია
CAD სპეციალისტი	ნ. დარასელია
შეამოწმა	ი. ჩანგელია
კონტაქტი	ქ. თბილისი მ. კოსტავას 47/57 Morph9.4Architect@gmail.com (+995) 505 05 49 00)
მასშტაბი SCALE	1:101.65, 1:100
თარიღი DATE OF ISSUE	1/13/2025
ნახაზი	DRVG. გეგმა
სტადია STAGE	პროექტი PROJECT
ფორმატი PAPER SIZE	ISO A 3
ფურცელი/სულ	A.32/ 33 გვ.

წყალარინების გეგმა

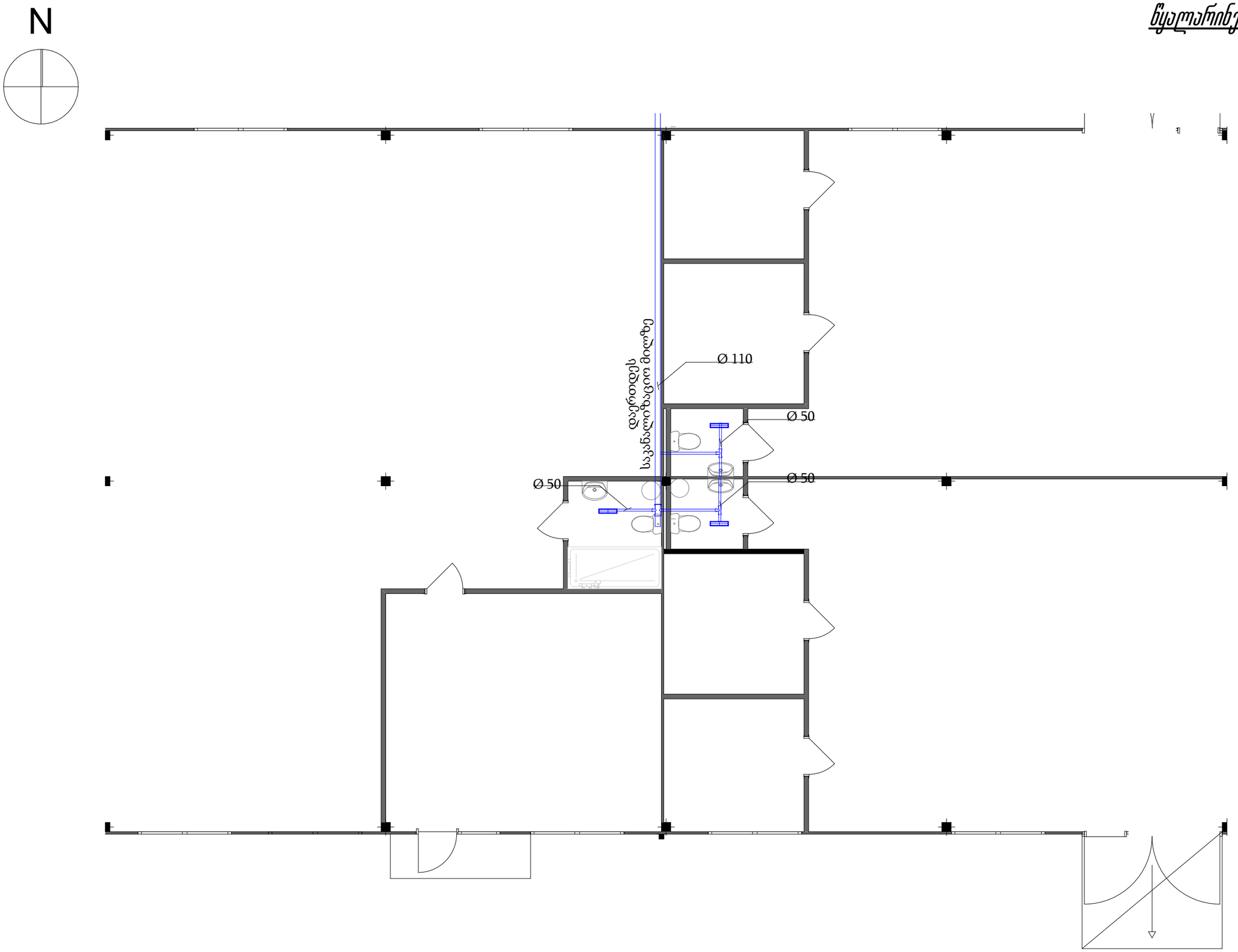

შპს: მორფ9.4
(ს/კ: 442735104)

ზომები გადამოწმდეს ადგილზე. სამუშაოების დაწყებამდე ნებისმიერი შეუსაბამობის შემთხვევაში შეატყობინეთ ავტორს.

ექსპლიკაცია EXPLICATION

დამკვეთი	შპს: თბილსერვის ჯგუფი
შემსრულებელი	შპს: "მორფ 9.4" (ს/კ: 442735104)
დირექტორი	ი . ჩანგელია (პ/ნ: 51001028988)
პროექტი PROJECT	საწყობის მოწყობა
მისამართი ADDRESS	ქ. თბილისის კახეთის გზატკეცილი #67
არქიტექტორი	ი. ჩანგელია
CAD სპეციალისტი	ნ. დარასელია
შეამოწმა	ი. ჩანგელია
კონტაქტი	ქ. თბილისი მ. კოსტავას 47/57 Morph9.4Architect@gmail.com (+995) 505 05 49 00)
მასშტაბი SCALE	1:80
თარიღი DATE OF ISSUE	1/13/2025
ნახაზი	DRVG. წყალარინების გეგმა
სტადია STAGE	პროექტი PROJECT
ფორმატი PAPER SIZE	ISO A 3
ფურცელი/სულ	A.33/ 33 ფვ.

ქალაქი თბილისი, კახეთის გზატკეცილი №67

სასაწყობე შენობის კონსტრუქციული ნაწილის

ქ. თბილისი 2024 წ.

№	ნახაზების დასახელება	№კ
1	მუშა პროექტის კონსტრუქციული ნაწილის ნახაზების უწყისი	0.01
2	განმარტებითი ბარათი	0.02
	საძირკველი	
3	ღერძების დაკვალვის გეგმა	1.01
4	წერტილოვანი საძირკვლი მოწყობის გეგმა *(ნიშნული -1.20)*	1.02
5	#1 წერტილოვანი საძირკვლი მოწყობის სქემა *(ნიშნული -1.20)*	1.03
	რიგელი	
6	მონ. რ/ბ. რაბდკოჭების მოწყობის გეგმა *(ნიშნული -0.20)*	2.01
7	მონ. რ/ბ. რაბდკოჭების მოწყობის გეგმა *(ნიშნული -0.20)*	2.02
	ფილა	
8	იატაკის ფილის მოწყობის გეგმა (ნიშნული ±0.00)	3.01
9	იატაკის ფილის მოწყობის სქემა (ნიშნული ±0.00)	3.02
	სვეტები	
10	სვეტების მოწყობის გეგმა *(ნიშნული -0.20)*	4.01
11	ფოლადის სვეტების მოწყობის სქემა	4.02
12	ფოლადის სვეტების ჩამაგრების დეტალები	4.03
13	ფოლადის სვეტების მასალების ამოკეფა	4.04
	გადახურვა	
14	ფოლადის კოჭების განლაგების და მარკირების გეგმა	5.01
15	ჰორიზონტალური კავშირების განლაგების და მარკირების სქემა	5.02
16	სახურავის ფოლადის გრძივების განლაგების და მარკირების გეგმა	5.03
17	სახურავის მოწყობის სქემა	5.04
	ჭრილი	
18	ვერტიკალური კავშირების და საკედლე პანელების განლაგების და მარკირების გეგმა ჭრილი "ა-გ" ღერძებზე	6.01
19	საკედლე პანელების განლაგების და მარკირების გეგმა ჭრილი "1" ღერძზე	6.02
20	საკედლე პანელების განლაგების და მარკირების გეგმა ჭრილი "9" ღერძზე	6.03
21	ჭრილი "2-8" ღერძებზე	6.04
	დანართი	
22	საერთო სპეციფიკაცია	7.01

პროექტის დასახელება
სასაწყობე შენობის კონსტრუქციული ნაწილის

პროექტის მისამართი
ქალაქი თბილისი, კახეთის გზატკეცილი №67

დამკვეთი
შპს "თბილსერვის ჯგუფი" ს/კ 206267494

შენიშვნა
1. ზომები მოცემულია მილიმეტრებში ნიშნულები მეტრებში.

სტადია	თარიღი	განმარტება
	16.09.2024	

დაკვეთის №

CAD DWG ფაილი uwyisi.dwg

დირექტორი:
მთ.კონსტრუქტორი: რ. შურვანიძე
შესრულა: რ. შურვანიძე
შეამოწმა:
საავტორო უფლებები: რ. შურვანიძე

ნახაზის დასახელება

მუშა პროექტის კონსტრუქციული ნაწილის ნახაზების უწყისი

კ-0.01

A3

ձ ղ ղ ս յ ա ֆ յ ֆ ֆ ֆ

წ ე რ ტ ი ლ ო ვ ა ნ ი ს ა ძ ი რ კ ვ ლ ი ს მ ო წ ყ ო ბ ი ს ს ქ ე მ ა

ნ ი შ ნ უ ლ ი -1.20

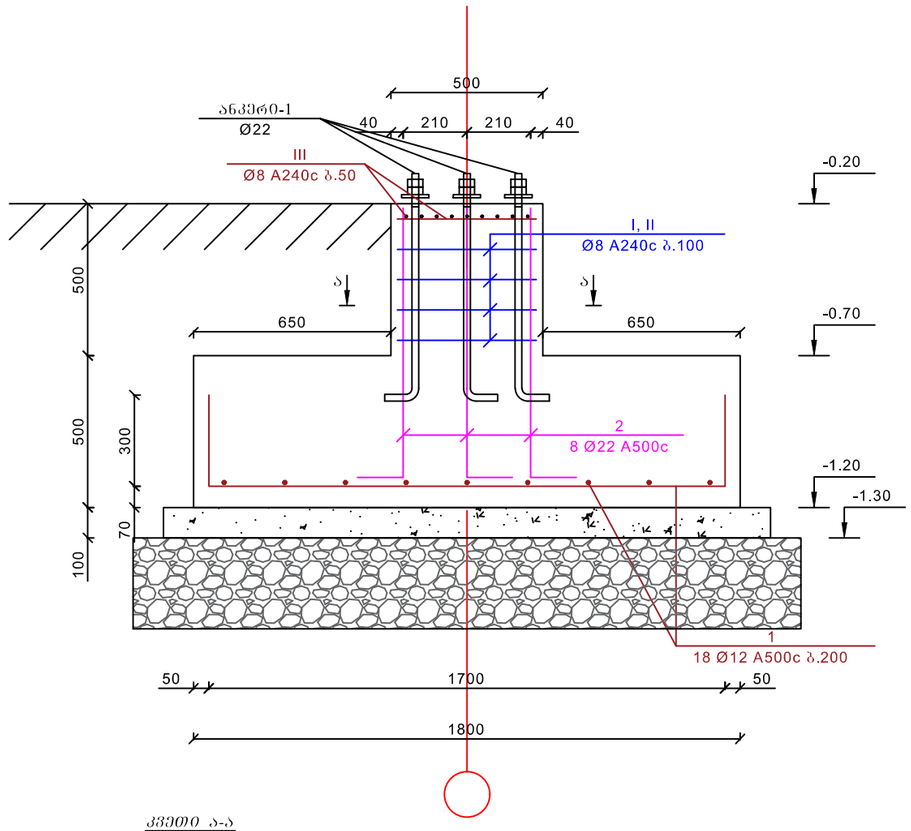

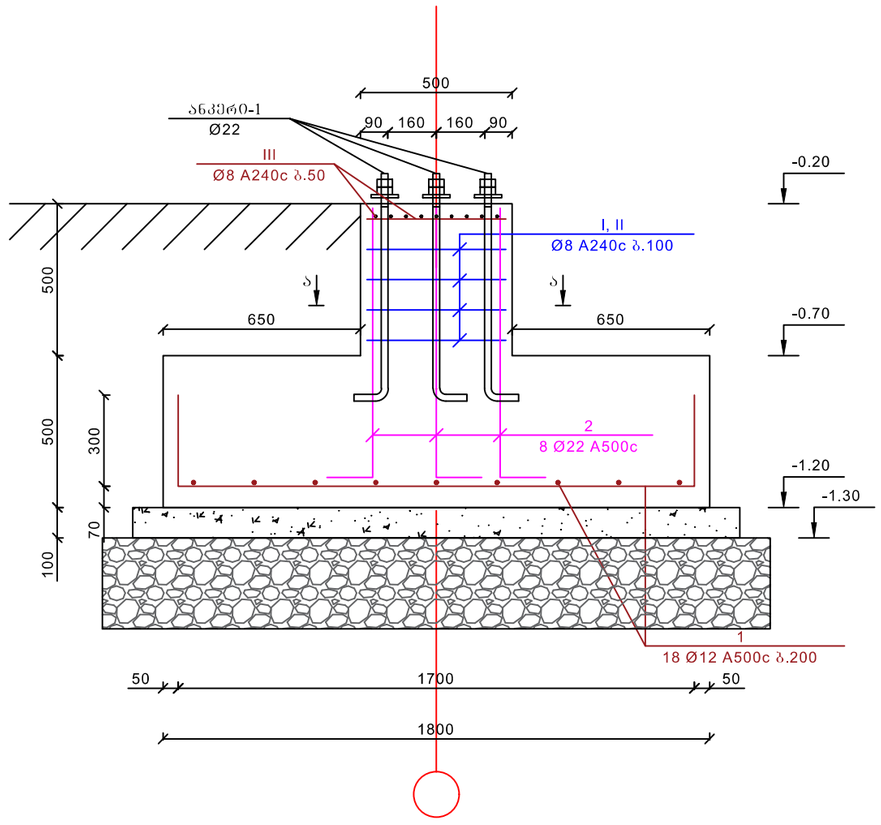

კვეთი ა-ა

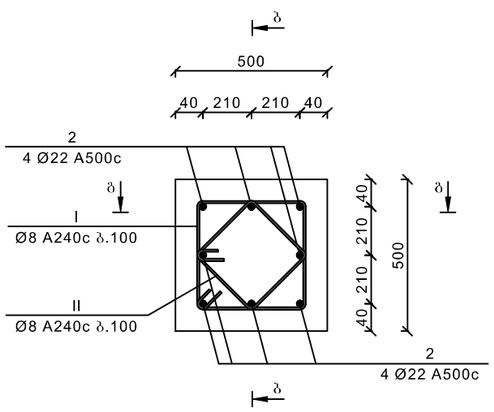

ესკიზი - 1
პოზიცია I (ϕ8 A500c, n=4ც)

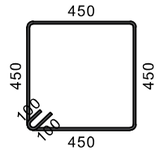

ანკერი - 1
(მასალა-C355, Ø22)
n=88 ც

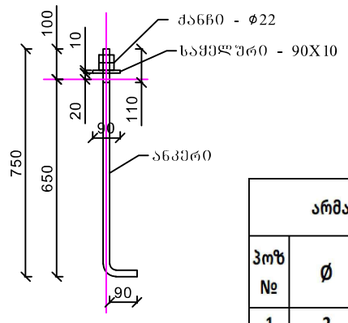

ესკიზი - 2
პოზიცია II (ϕ8 A500c, n=4ც)



მასალების ამოკრეფა:

ძანჩი - ϕ22 - 432 ცალი
საჭეჭური - 90X10 - 216 ცალი
ანკერი - 1 (მასალა-C355, Ø22) - 216 ცალი

არმატურის სპეციფიკაცია					არმატურის ამოკრეფა					ბეტონი B 25	ბეტონი B 7.5
პოზ №	Ø	L მმ.	n ცალი	Ln მ.	Ø	Σ Ln მ.	მრძივი მეტრის წონა კგ.	წონა კგ. A240C	წონა კგ. A500C	V; მ^3	V; მ^3
1	2	3	4	5	6	7	8	9	10	11	12
1	12 A500C	2300	18	41.4	8 A240C	22.2	0.395	8.76		1.62	0.40
2	22 A500C	1000	8	8.0	12 A500C	41.4	0.888		36.76		
I	8 A240C	2000	4	8.0	22 A500C	8.0	2.99		23.92		
II	8 A240C	1520	4	6.1							
III	8 A240C	450	18	8.1							
					Σ			8.76	60.68	1.62	0.40
						n=27		236.55	1638.45	43.74	10.80
									42.9	კგ/მ^3	

პროექტის დასახელება
სასაწყობე შენობის კონსტრუქციული ნაწილის

პროექტის მისამართი
ქალაქი თბილისი, კახეთის გზატკეცილი №67

დამკვეთი
შპს "თბილსერვის ჯგუფი" ს/კ 206267494

შენიშვნა
1. ზომები მოცემულია მილიმეტრებში ნიშნულები მეტრებში.

სტადია	თარიღი	განმარტება
	16.09.2024	

დაკვეთის №

CAD DWG ფაილი saZirkveli.dwg

დირექტორი:
მთ.კონსტრუქტორი: რ. მურვანიძე
შესრულა: რ. მურვანიძე
შეამოწმა:
სააგტორო უფლებები: რ. მურვანიძე

ნახაზის დასახელება

წერტილოვანი საძირკვლის მოწყობის სქემა

კ-1.03

A3

რანდკოჭების მოწყობის გეგმა

ნიშნული -0.20

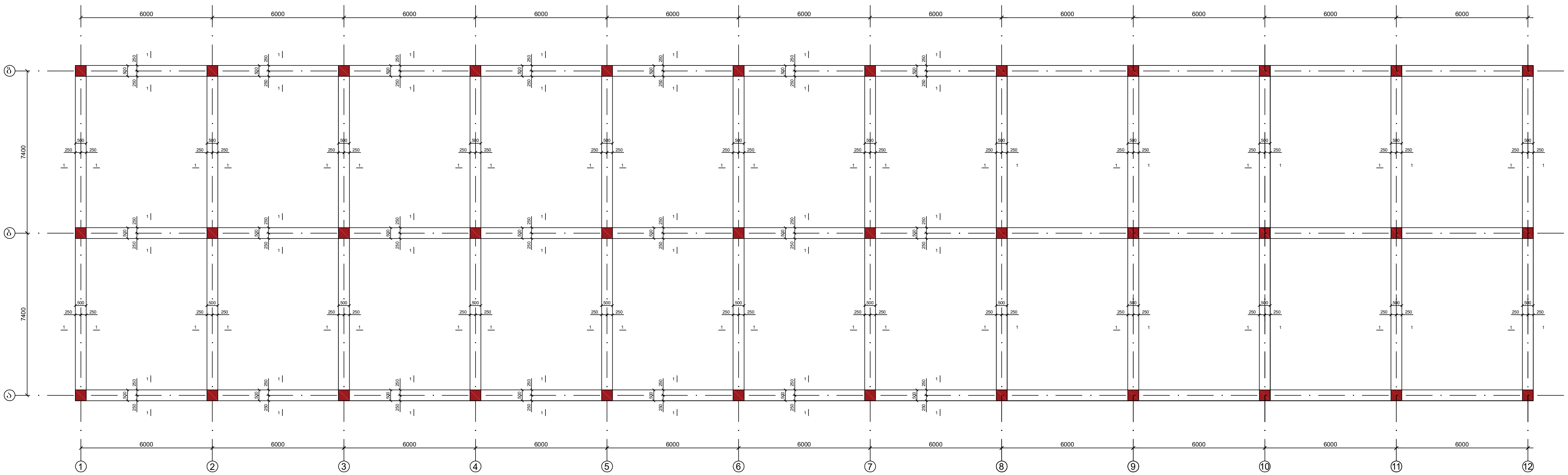

პროექტის დასახელება
სასაწყობე შენობის კონსტრუქციული ნაწილის

პროექტის მისამართი
ქალაქი თბილისი, კახეთის გზატკეცილი №67

დამკვეთი
შპს "თბილსერვის ჯგუფი" ს/კ 206267494

შენიშვნა
1. ზომები მოცემულია მილიმეტრებში ნიშნულები მეტრებში.

სტადია	თარიღი	განმარტება
	16.09.2024	

დაკვეთის №

CAD DWG ფაილი randkoWi.dwg

დირექტორი:

მთ.კონსტრუქტორი: რ. მურვანიძე

შეასრულა: რ. მურვანიძე

შეამოწმა:

საავტორო უფლებები: რ. მურვანიძე

ნახაზის დასახელება

რანდკოჭების მოწყობის გეგმა

კ-2.01

A2

რანდკოჭების მოწყობის გეგმა

ნიშნული -0.20

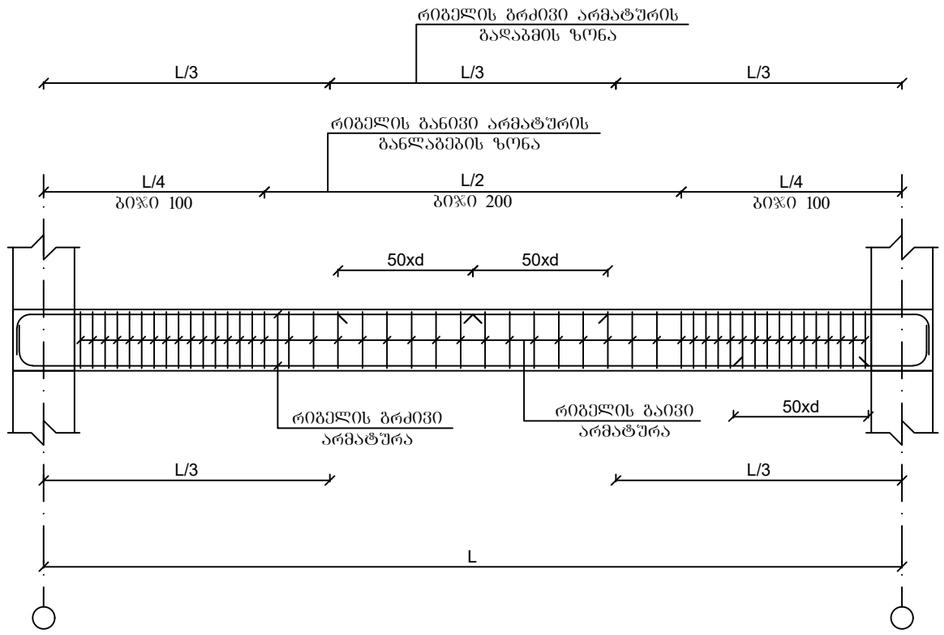

ჭრილი 1 - 1

ჭრილი 1 - 1

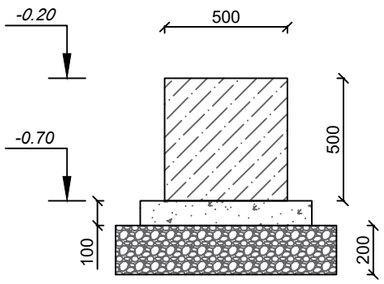

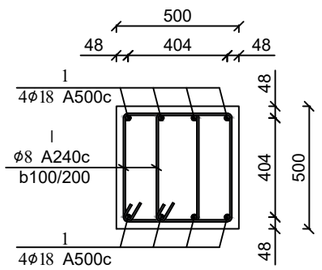

I
ϕ8 A240c b100/200
L=1660mm

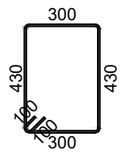

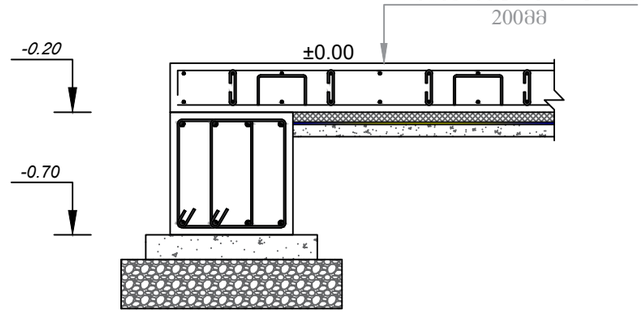

პროექტის დასახელება
სასაწყობე შენობის კონსტრუქციული ნაწილის

პროექტის მისამართი
ქალაქი თბილისი, კახეთის გზატკეცილი №67

დამკვეთი
შპს "თბილსერვის ჯგუფი" ს/კ 206267494

შენიშვნა
1. ზომები მოცემულია მილიმეტრებში ნიშნულები მეტრებში.
2. რანდკოჭები, რომელიც ეძრდნობა ბრუნტს (დატკეპნილ ბალასტს) ქვედა ძირის ნიშნული დადგინდეს ადგილზე მშენებლის მიერ და შეთანხმდეს კონსტრუქტორთან და გეოლოგთან. რანდკოჭის ქვეშ მოეწყოს ბეტონის მოსამზადებელი შენა 10სმ სიმაღლეზე. ბეტონის კლასი B7.5. და დატკეპნილი ბალასტის შენა 20სმ სიმაღლეზე.
3. მშენებლემა მკაცრად ბააკონტროლოს ბალასტის დატკეპნის პროცესი. დატკეპნა მოხდეს ვიბრო სატკეპნების გამოყენებით.
4. ბეტონი რომელიც შეხებაში არის ბრუნტთან უნდა დამუშავდეს ბეტონის პარიმეტრით და შემდეგ გაეკრას ორი შენა ჰიდროიზოლაციის მასალა.

სტადია	ოპერილი	განმარტება
	16.09.2024	

დაკვეთის №

CAD DWG ფაილი rigeli.dwg

დირექტორი:

მთ.კონსტრუქტორი: რ. მურვანიძე

შესრულა: რ. მურვანიძე

შეამოწმა:

საავტორო უფლებები: რ. მურვანიძე

ნახაზის დასახელება

რანდკოჭების მოწყობის გეგმა

კ-2.02

A3

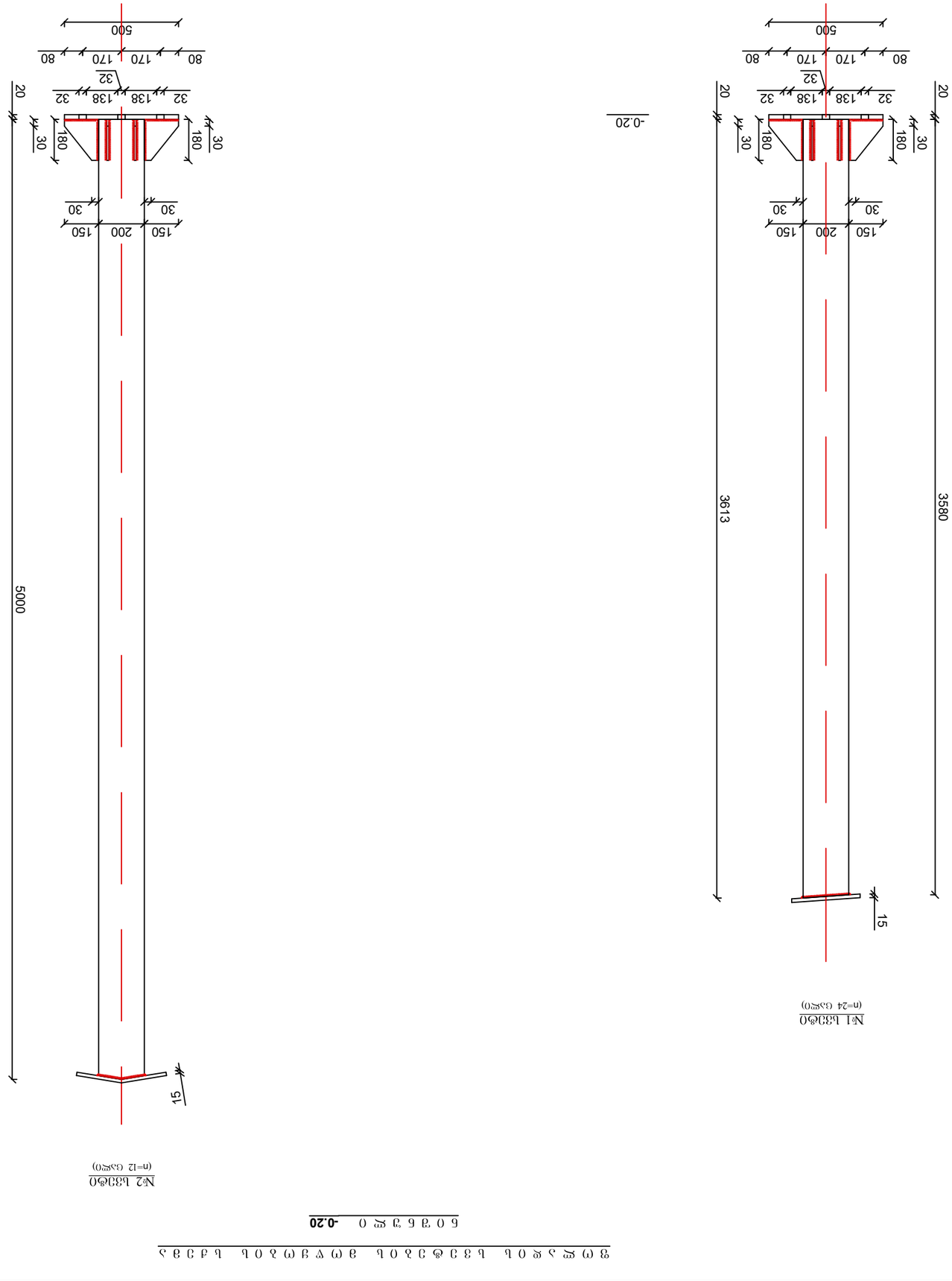

Экспликация железобетонных изделий и деталей

Поз.	Обозначение	Наименование	Кол.	Масса ед., кг	Примечание
1	3.407.1-143.1	Плита дорожная ПДП 3×1,5	24	2 250	
2	3.407.1-143.2	Плита дорожная ПДП 3×1,5 (с отверстием)	12	2 250	
3	3.407.1-143.3	Плита дорожная ПДП 3×1,5 (с выемкой)	2	2 250	
4	3.407.1-143.4	Плита дорожная ПДП 3×1,5 (с выемкой)	2	2 250	
5	3.407.1-143.5	Плита дорожная ПДП 3×1,5 (с выемкой)	2	2 250	
6	3.407.1-143.6	Плита дорожная ПДП 3×1,5 (с выемкой)	2	2 250	
7	3.407.1-143.7	Плита дорожная ПДП 3×1,5 (с выемкой)	2	2 250	
8	3.407.1-143.8	Плита дорожная ПДП 3×1,5 (с выемкой)	2	2 250	
9	3.407.1-143.9	Плита дорожная ПДП 3×1,5 (с выемкой)	2	2 250	
10	3.407.1-143.10	Плита дорожная ПДП 3×1,5 (с выемкой)	2	2 250	
11	3.407.1-143.11	Плита дорожная ПДП 3×1,5 (с выемкой)	2	2 250	
12	3.407.1-143.12	Плита дорожная ПДП 3×1,5 (с выемкой)	2	2 250	
13	3.407.1-143.13	Плита дорожная ПДП 3×1,5 (с выемкой)	2	2 250	
14	3.407.1-143.14	Плита дорожная ПДП 3×1,5 (с выемкой)	2	2 250	
15	3.407.1-143.15	Плита дорожная ПДП 3×1,5 (с выемкой)	2	2 250	
16	3.407.1-143.16	Плита дорожная ПДП 3×1,5 (с выемкой)	2	2 250	
17	3.407.1-143.17	Плита дорожная ПДП 3×1,5 (с выемкой)	2	2 250	
18	3.407.1-143.18	Плита дорожная ПДП 3×1,5 (с выемкой)	2	2 250	
19	3.407.1-143.19	Плита дорожная ПДП 3×1,5 (с выемкой)	2	2 250	
20	3.407.1-143.20	Плита дорожная ПДП 3×1,5 (с выемкой)	2	2 250	
21	3.407.1-143.21	Плита дорожная ПДП 3×1,5 (с выемкой)	2	2 250	
22	3.407.1-143.22	Плита дорожная ПДП 3×1,5 (с выемкой)	2	2 250	
23	3.407.1-143.23	Плита дорожная ПДП 3×1,5 (с выемкой)	2	2 250	
24	3.407.1-143.24	Плита дорожная ПДП 3×1,5 (с выемкой)	2	2 250	

Ведомость рабочих чертежей основного комплекта

Лист	Наименование	Примечание
1	Общие данные. Экспликация железобетонных изделий	
2	Схема расположения плит. Ведомость рабочих чертежей	
3	Разрез 1-1. Спецификация элементов	
4	Узел №1. Бетонирование	
5	Узел №2. Бетонирование	
6	Ведомость потребности в материалах	

Спецификация элементов

Поз.	Обозначение	Наименование	Кол.	Масса ед., кг	Примечание
1	3.407.1-143.1	Плита дорожная ПДП 3×1,5	24	2 250	
2	3.407.1-143.2	Плита дорожная ПДП 3×1,5 (с отверстием)	12	2 250	
3	3.407.1-143.3	Плита дорожная ПДП 3×1,5 (с выемкой)	2	2 250	
4	3.407.1-143.4	Плита дорожная ПДП 3×1,5 (с выемкой)	2	2 250	
5	3.407.1-143.5	Плита дорожная ПДП 3×1,5 (с выемкой)	2	2 250	
6	3.407.1-143.6	Плита дорожная ПДП 3×1,5 (с выемкой)	2	2 250	
7	3.407.1-143.7	Плита дорожная ПДП 3×1,5 (с выемкой)	2	2 250	
8	3.407.1-143.8	Плита дорожная ПДП 3×1,5 (с выемкой)	2	2 250	
9	3.407.1-143.9	Плита дорожная ПДП 3×1,5 (с выемкой)	2	2 250	
10	3.407.1-143.10	Плита дорожная ПДП 3×1,5 (с выемкой)	2	2 250	
11	3.407.1-143.11	Плита дорожная ПДП 3×1,5 (с выемкой)	2	2 250	
12	3.407.1-143.12	Плита дорожная ПДП 3×1,5 (с выемкой)	2	2 250	
13	3.407.1-143.13	Плита дорожная ПДП 3×1,5 (с выемкой)	2	2 250	
14	3.407.1-143.14	Плита дорожная ПДП 3×1,5 (с выемкой)	2	2 250	
15	3.407.1-143.15	Плита дорожная ПДП 3×1,5 (с выемкой)	2	2 250	
16	3.407.1-143.16	Плита дорожная ПДП 3×1,5 (с выемкой)	2	2 250	
17	3.407.1-143.17	Плита дорожная ПДП 3×1,5 (с выемкой)	2	2 250	
18	3.407.1-143.18	Плита дорожная ПДП 3×1,5 (с выемкой)	2	2 250	
19	3.407.1-143.19	Плита дорожная ПДП 3×1,5 (с выемкой)	2	2 250	
20	3.407.1-143.20	Плита дорожная ПДП 3×1,5 (с выемкой)	2	2 250	
21	3.407.1-143.21	Плита дорожная ПДП 3×1,5 (с выемкой)	2	2 250	
22	3.407.1-143.22	Плита дорожная ПДП 3×1,5 (с выемкой)	2	2 250	
23	3.407.1-143.23	Плита дорожная ПДП 3×1,5 (с выемкой)	2	2 250	
24	3.407.1-143.24	Плита дорожная ПДП 3×1,5 (с выемкой)	2	2 250	

Ведомость потребности в материалах

Наименование	Ед. изм.	Количество
Бетон тяжелый В25, F200, W6	м³	1 248,0
Арматура стержневая класса А500С	т	86,4
Закладные детали	т	12,1
Гидроизоляция обмазочная	м²	1 872,0
Швы деформационные	м	96,0
Опалубка	м²	312,0

Технические требования

1. Плиты изготавливать по ГОСТ 13015-2012 и ГОСТ 26633-2015.
2. Бетон тяжелый В25, F200, W6 на гранитном щебне фракции 5–20 мм.
3. Швы между плитами заполнять герметиком на основе полиуретана.
4. Основание под плиты выполнять из песка средней крупности, уплотнённого до Купл ≥ 0,98.
5. Все работы выполнять в соответствии с СП 48.13330.2019.

Примечания

1. Размеры даны в миллиметрах, если не указано иное.
2. Отметки даны в метрах.
3. Привязку плит к оси дороги см. на листе 2.
4. Допуск на длину плиты ±10 мм.
5. Маркировку плит см. на листе 2.

Согласовано

Главный инженер проекта — Соколов

Начальник отдела — Лебедева

Гип — Воронцов

Н. контр. — Кузнецова

Разработал — Иванов

Проверил — Петрова

Дата 16.09.2024

Инв. № подл.

Взам. инв. №

Подпись и дата

Инв. № дубл.

Изм. Кол. Лист № док. Подпись Дата

Стадия Р

Лист 1

Листов 6

Формат А3

Копировал

Формат А3

ფოლადის სვეტების ჩამაბრების დეტალები

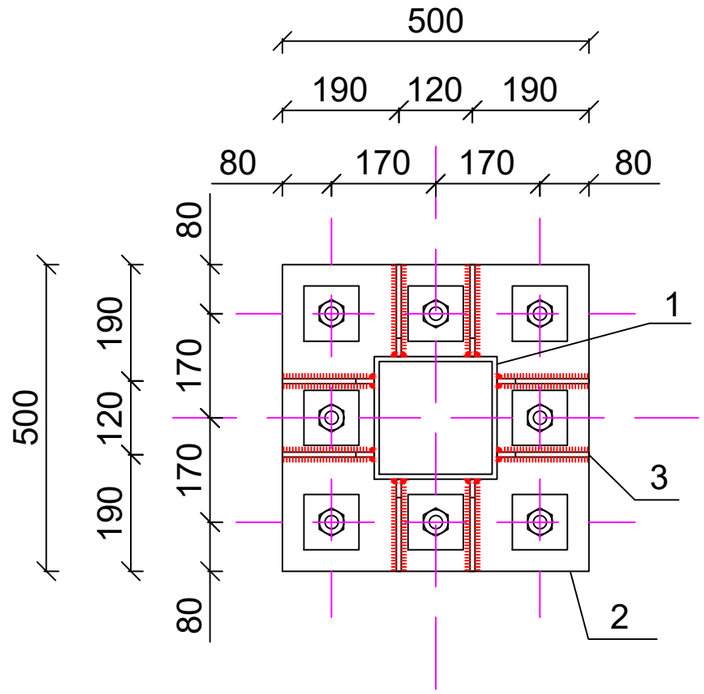

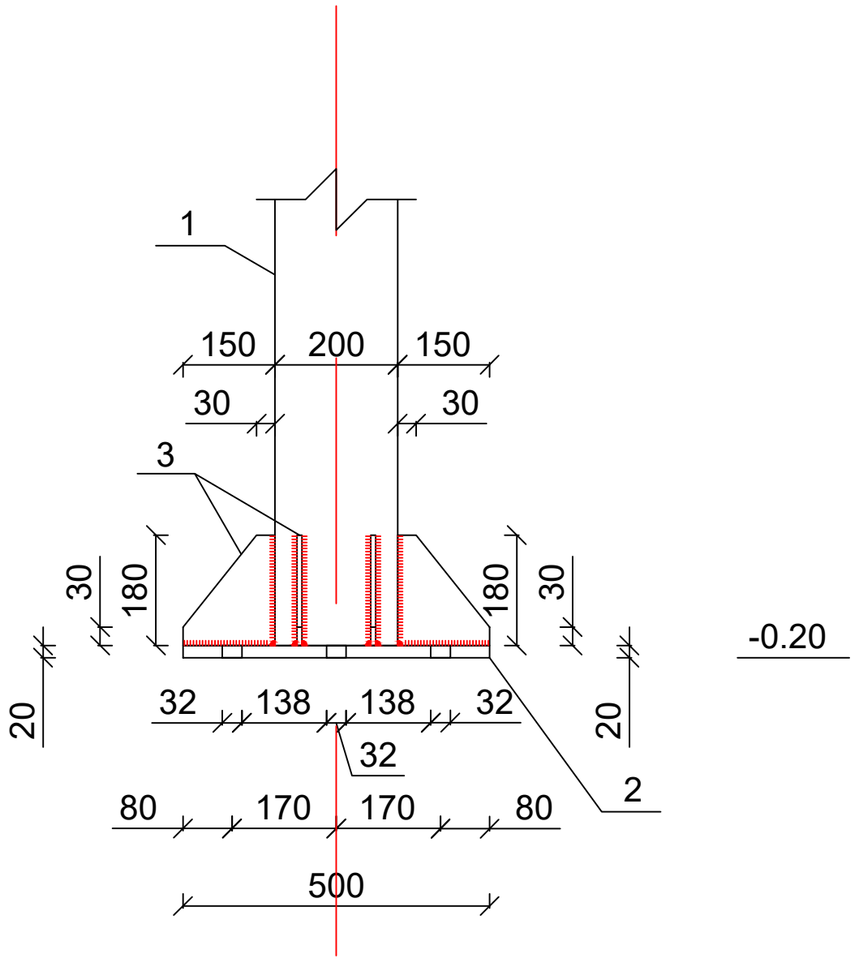

-0.20

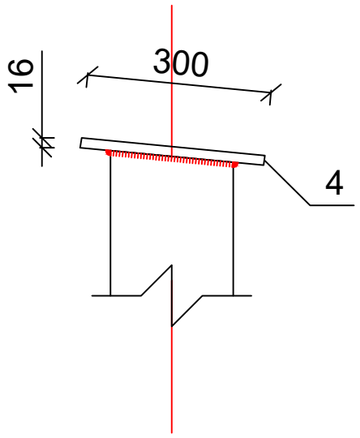

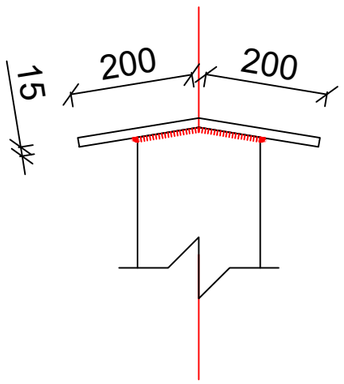

პროექტის დასახელება
სასაწყობე შენობის კონსტრუქციული ნაწილის

პროექტის მისამართი
ქალაქი თბილისი, კახეთის გზატკეცილი №67

დამკვეთი
შპს "თბილსერვის ჯგუფი" ს/კ 206267494

შენიშვნა
1. ზომები მოცემულია მილიმეტრებში ნიშნულები მეტრებში.
2. ფოლადის კონსტრუქციები შენადუღია. ნაკერის სიმაღლედ მიღებულია შესადუღებელი ელემენტების სისქეებიდან უმცირესის ტოლი.
3. ფოლადის ელემენტები შედუღებამდე გაიწმინდოს ჟანგისგან, ხოლო შედუღებული ადგილები დამუშავდეს (გაიხეხოს), დაიბრუნტოს და შეიღებოს ანტიკოროზიული და ანტისახანძრო საღებავებით.

სტადია	თარიღი	განმარტება
	16.09.2024	

დაკვეთის №

CAD DWG ფაილი: sveti.dwg

დირექტორი:

მთ.კონსტრუქტორი: რ. შურვანიძე

შესრულა: რ. შურვანიძე

შეამოწმა:

საავტორო უფლებები: რ. შურვანიძე

ნახაზის დასახელება

ფოლადის სვეტების ჩამაბრების დეტალები

კ-4.03

A3

ფოლადის სვეტების მასალების ამოკრეფა

ფოლადის მასალების ამოკრეფა:

1. ფოლადის სვეტები:
   №1 ფოლადის სვეტი (მილკვადრატი) 200X200X8 - 3.71X24=89,04მ.
   №2 ფოლადის სვეტი (მილკვადრატი) 200X200X8 - 4.90X12=58,8მ.
2. ფოლადის ფირფიტა სისქით 20მმ:
   ფოლადის ფირფიტა ზომებით 500X500X20 - 27 ცალი, საერთო კვადრატობა 6.75მ^2
3. ფოლადის ფირფიტა სისქით 8მმ:
   ფოლადის ფირფიტა ზომებით 150X180 (წაკვეთილი) - 216 ცალი, საერთო კვადრატობა 3.9მ^2
4. ფოლადის ფირფიტა სისქით 15მმ:
   ფოლადის ფირფიტა ზომებით 300X300X15 - 18 ცალი, საერთო კვადრატობა 1.62მ^2
   ფოლადის ფირფიტა ზომებით 300X200X15 - 18 ცალი, საერთო კვადრატობა 1.08მ^2

პროექტის დასახელება
სასაწყობე შენობის კონსტრუქციული ნაწილის

პროექტის მისამართი
ქალაქი თბილისი, კახეთის გზატკეცილი №67

დამკვეთი
შპს "თბილსერვის ჯგუფი" ს/კ 206267494

შენიშვნა
1. ზომები მოცემულია მილიმეტრებში ნიშნულები მეტრებში.
2. ფოლადის კონსტრუქციები შესაღუდია. ნაკერის სიმაღლედ მიღებულია შესაღუებელი ელემენტების სისქეებიდან უმცირესის ტოლი.
3. ფოლადის ელემენტები შეღებვამდე გაიწმინდოს ჟანგისგან, ხოლო შეღებული ადგილები დამუშავდეს (გაიხეხოს), დაიბრუნტოს და შეიღებოს ანტიკოროზიული და ანტისახანძრო საღებავებით.

სტადია	თარიღი	განმარტება
	16.09.2024	

დაკვეთის №

CAD DWG ფაილი sveti.dwg

დირექტორი:
მთ.კონსტრუქტორი: რ. მურვანიძე
შესრულა: რ. მურვანიძე
შემოწმა:
საავტორო უფლებები: რ. მურვანიძე

ნახაზის დასახელება

ფოლადის სვეტების მასალების ამოკრეფა

კ-4.04

A3

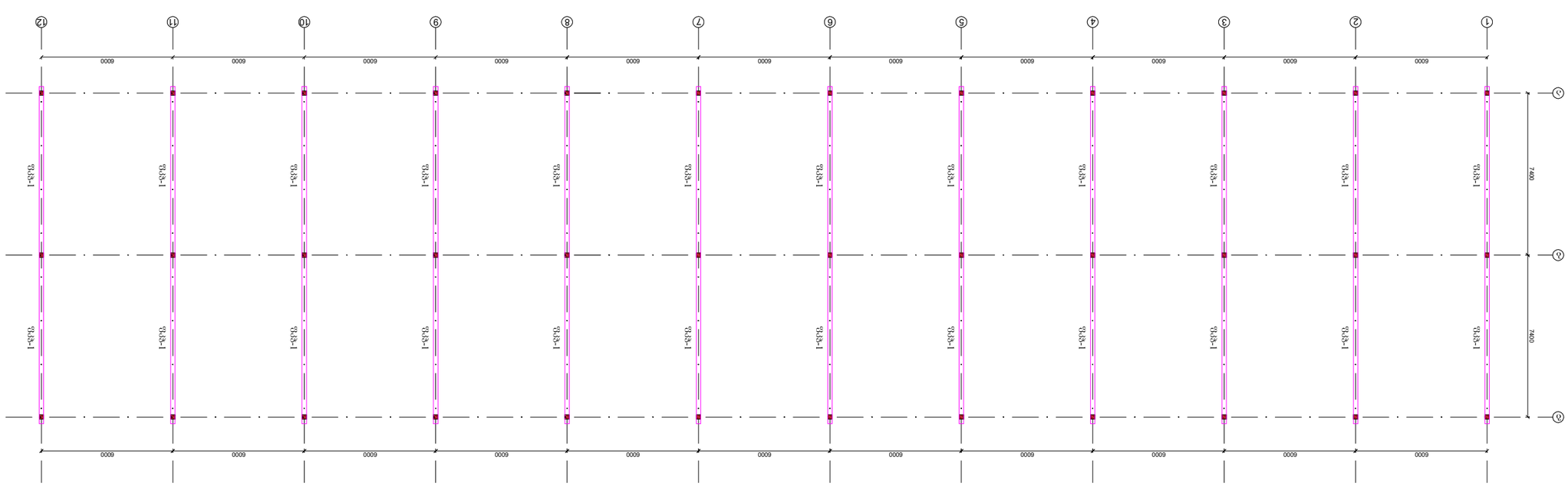

Схема расположения элементов покрытия

Гип проекта	Основной
	Благоустройство
	16.09.2024
№ альбома	
CAD DWG файлы	благустр.dwg
Консультанты:	
Заказчик:	Общество с ограниченной ответственностью "Специализированный застройщик "Ленинградский" ИНН 2062749 4
Генеральный проектировщик:	Общество с ограниченной ответственностью "Проектная компания "Ленинградский"
Объект капитального строительства:	Многоквартирный жилой дом №67 со встроенными помещениями общественного назначения, расположенный по адресу: г. Чебоксары, микрорайон "Ленинградский"
Стадия	Раздел
Р	3-5.01
Наименование объекта капитального строительства:	Благоустройство территории
Наименование раздела проектной документации:	Схема расположения элементов покрытия
	А2

სახურავის მოწყობის სქემა

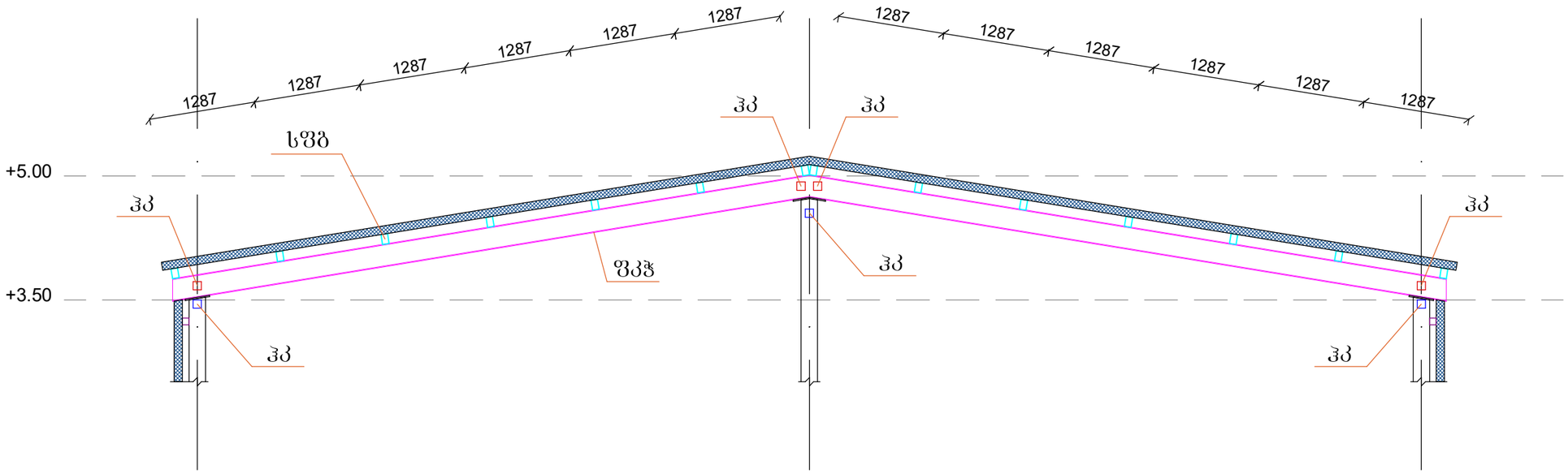

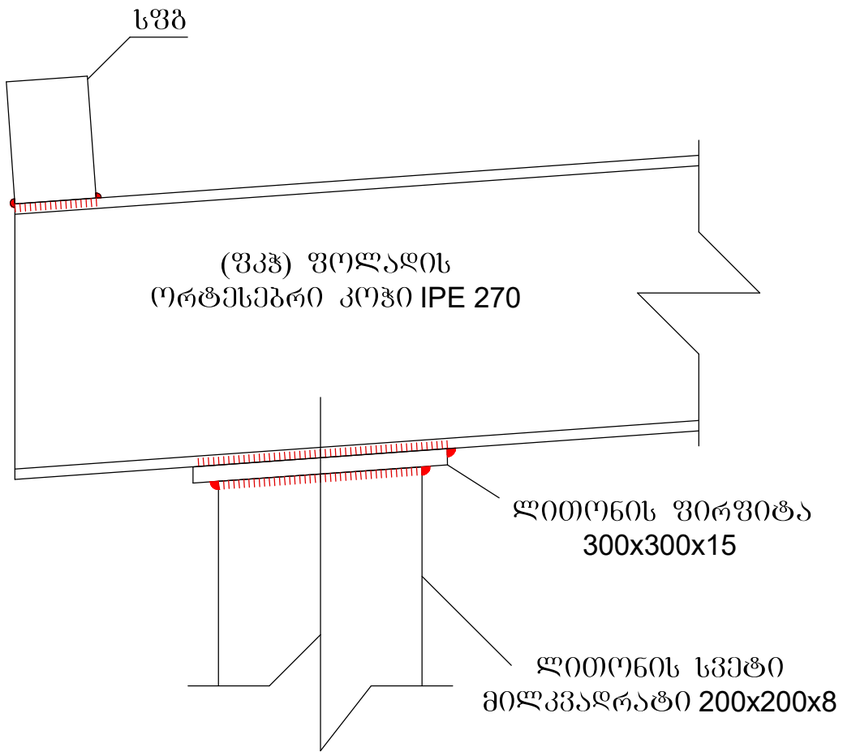

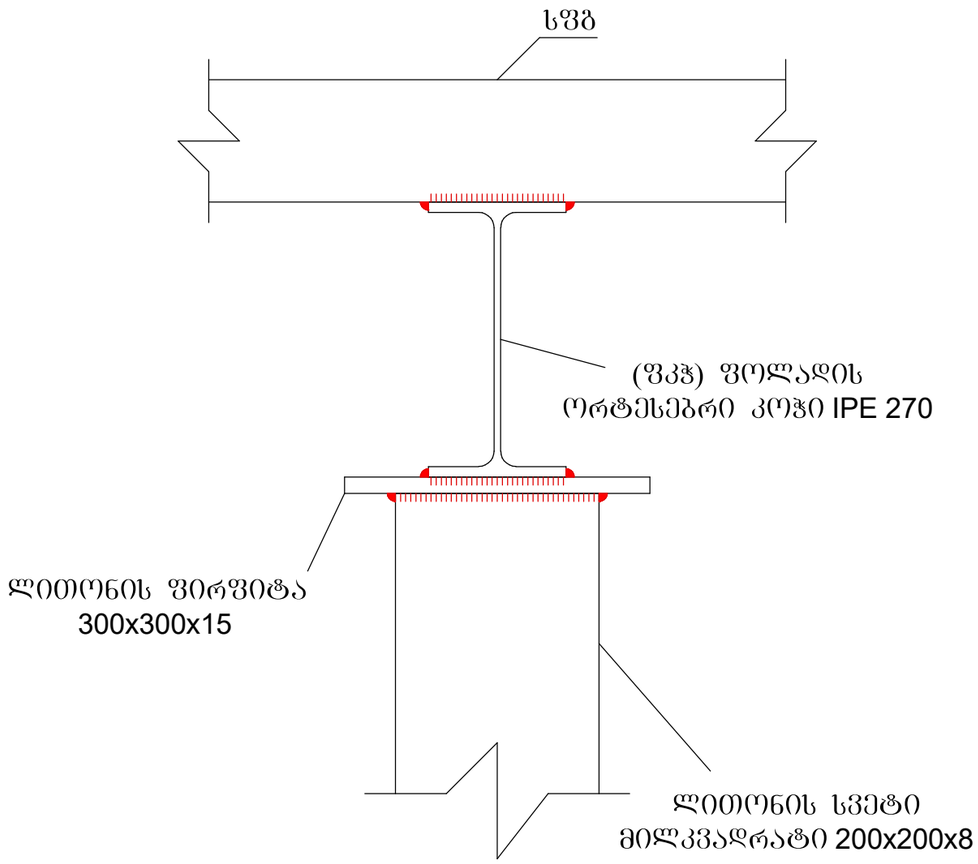

პროექტის დასახელება
სასაწყობე შენობის კონსტრუქციული ნაწილის

პროექტის მისამართი
ქალაქი თბილისი, კახეთის გზატკეცილი №67

დამკვეთი
შპს "თბილსერვის ჯგუფი" ს/კ 206267494

შენიშვნა
1. ზომები მოცემულია მილიმეტრებში ნიშნულები მეტრებში.

სტადია	თარიღი	განმარტება
	16.09.2024	

დაკვეთის №

CAD DWG ფაილი: saxuravi.dwg

დირექტორი:

მთ.კონსტრუქტორი: რ. მურვანიძე

შესრულა: რ. მურვანიძე

შეამოწმა:

საავტორო უფლებები: რ. მურვანიძე

ნახაზის დასახელება

სახურავის მოწყობის სქემა

კ-5.04

A2

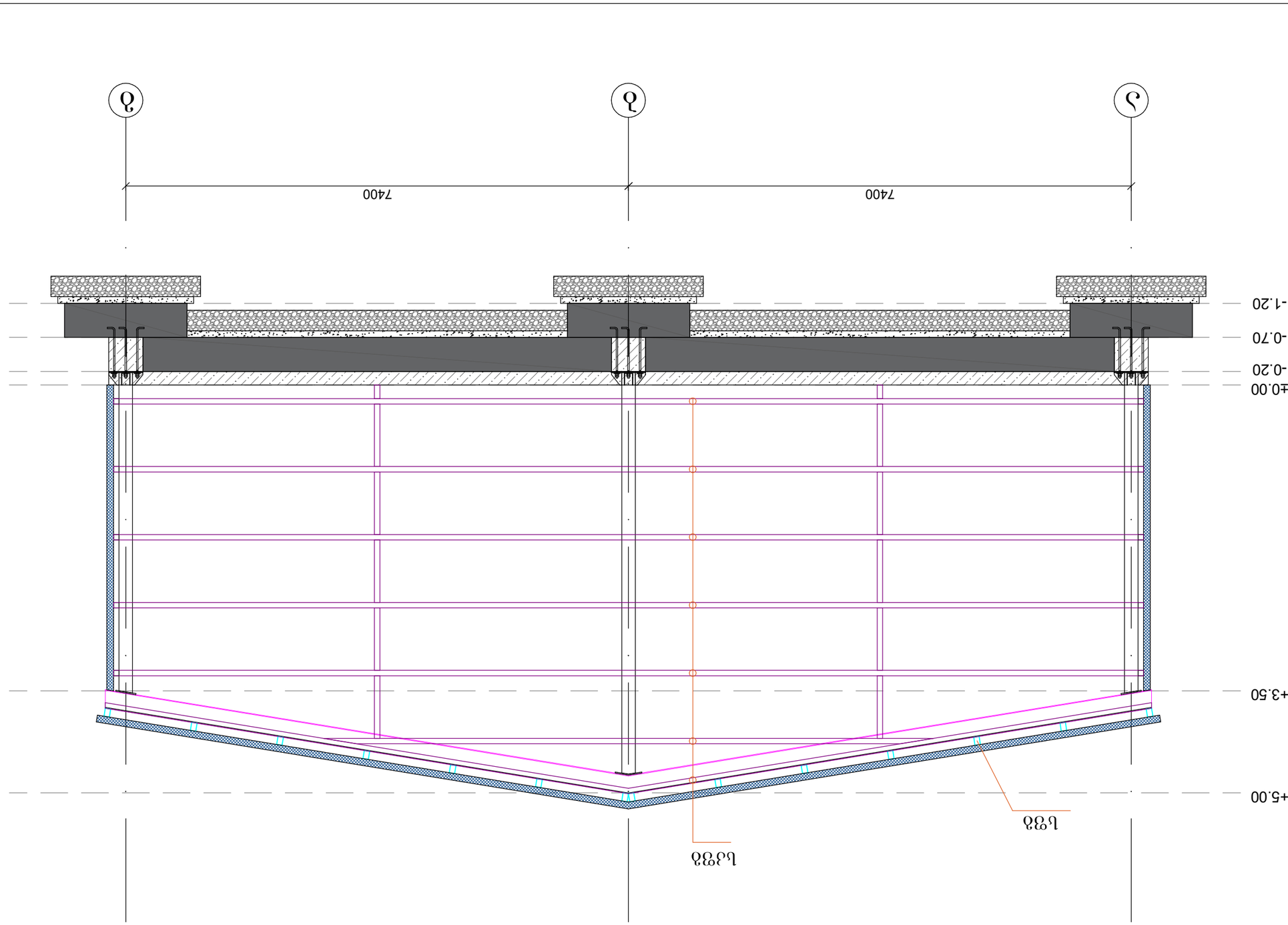

ცვლილება №2 ტექნიკური ზედამხედველობის ფარგლებში ტექნიკური ზედამხედველობის ფარგლებში

ნახატის დასახელება	ტექნიკური ზედამხედველობის ფარგლებში ტექნიკური ზედამხედველობის ფარგლებში
	16.09.2024
პროექტის №	
CAD DWG ფაილის	saxurav1.dwg
პროექტის ავტორი:	
პროექტის მთავარი ინჟინერი:	ტ. ჭანტურია ს/ნ 01001010101
პროექტის მთავარი არქიტექტორი:	ტ. ჭანტურია ს/ნ 01001010101
პროექტის მთავარი კონსტრუქტორი:	ტ. ჭანტურია ს/ნ 01001010101
პროექტის მთავარი ინჟინერი (ელექტრომოწყობილობები):	ტ. ჭანტურია ს/ნ 01001010101
პროექტის მთავარი ინჟინერი (სანტექნიკა):	
პროექტის მთავარი ინჟინერი (სამშენებლო ნაწილი):	
პროექტის მთავარი ინჟინერი (ელექტრომოწყობილობები):

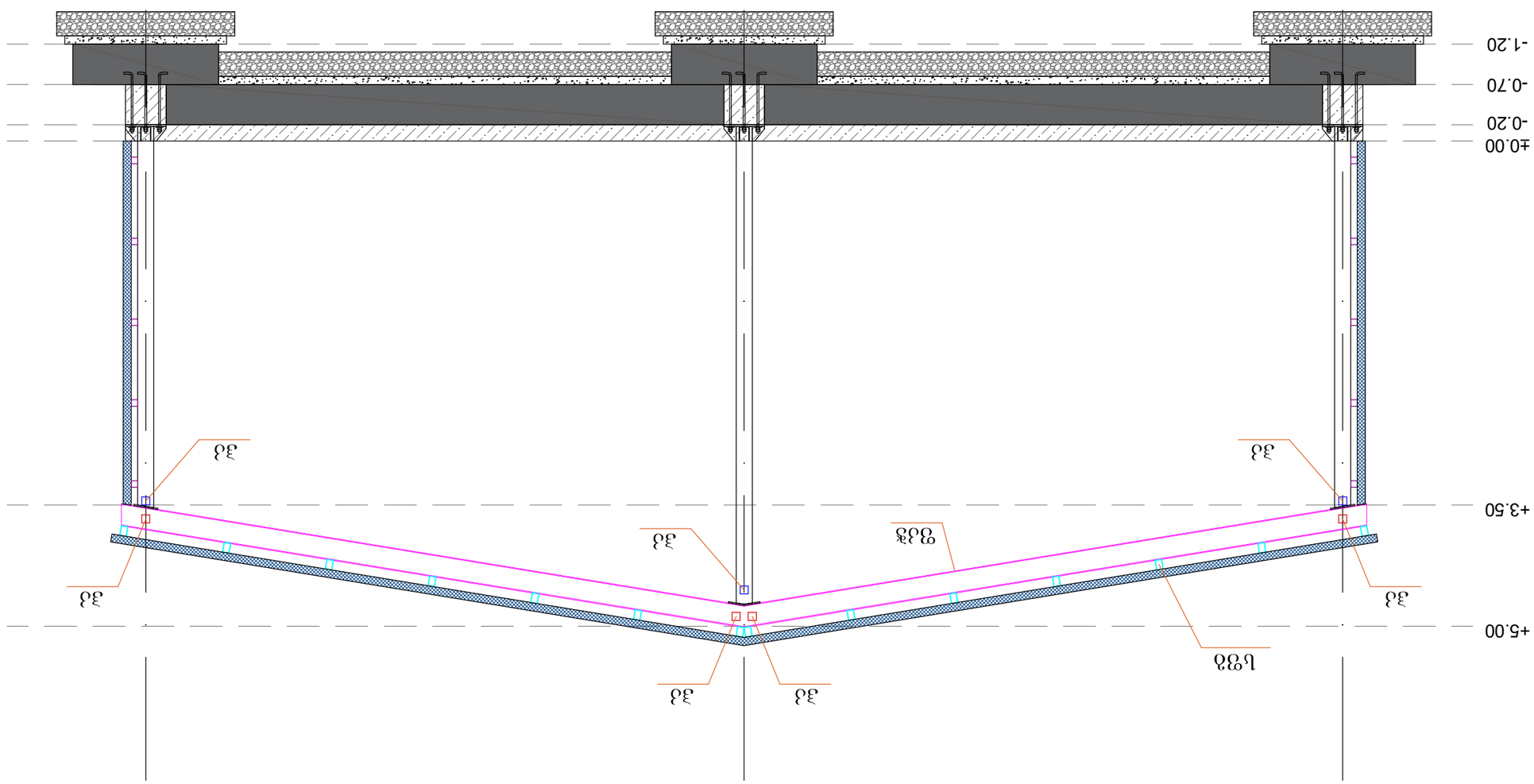
±0.00
-0.20
-0.70
-1.20
+5.00
+3.50
7400
7400
Ъ
Ъ
Ъ
Ъ93Ъ
Ъ33
Ъ33
Ъ33