ფასადი გ-ა ღერძებში
მ1:100

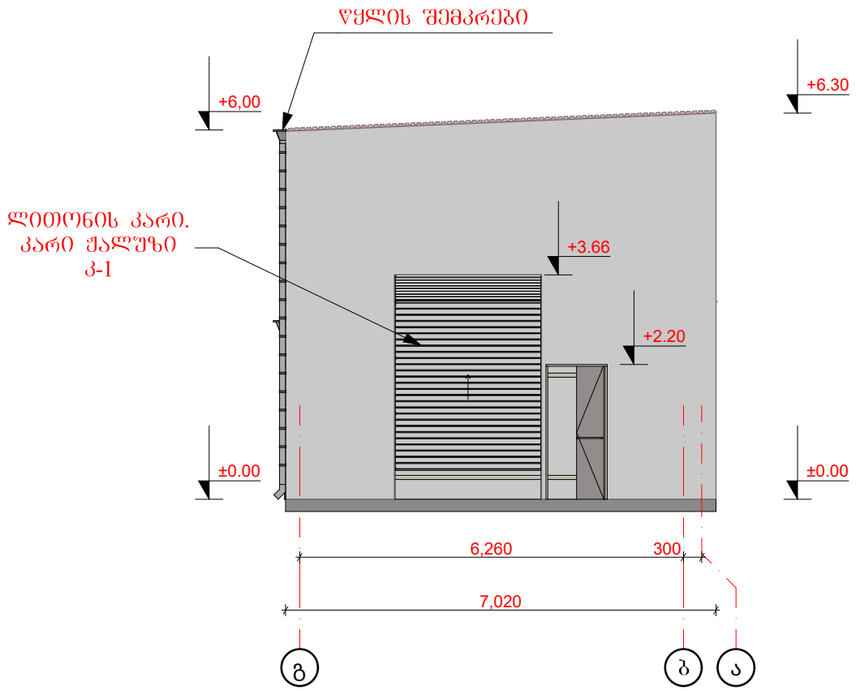

მასშტაბი:

LD GROUP
საქართველო, ქ. თბილისი
ცაბადიანის ქ. № 7
მობილური: (+995) 558 888 820
mail: a.zaitsevi@yahoo.com

შენიშვნა:

ექსპლიკაცია:

პირობითი აღნიშვნები:

დირექტორი	ე. სოსინა	
არქიტექტორი	დ.ანდღულაძე	
არქიტექტორი	გ.ოდოშაშვილი	
არქიტექტორი		

საპროექტო ობიექტის მისამართი

ქ.თბილისი, ალექსანდრე მრეველიშვილის ქუჩა №2

დამკვეთი

შპს "ლდ გრუპი,,

დასაპროექტებელი ობიექტი

ფაბრიკა

არქიტექტურული ნაწილი

სტადია პროექტი - მ/პ

ფორმატი	A - 3
გვერდი	

ფასადი 6-1 ღერძებში
მ1:100

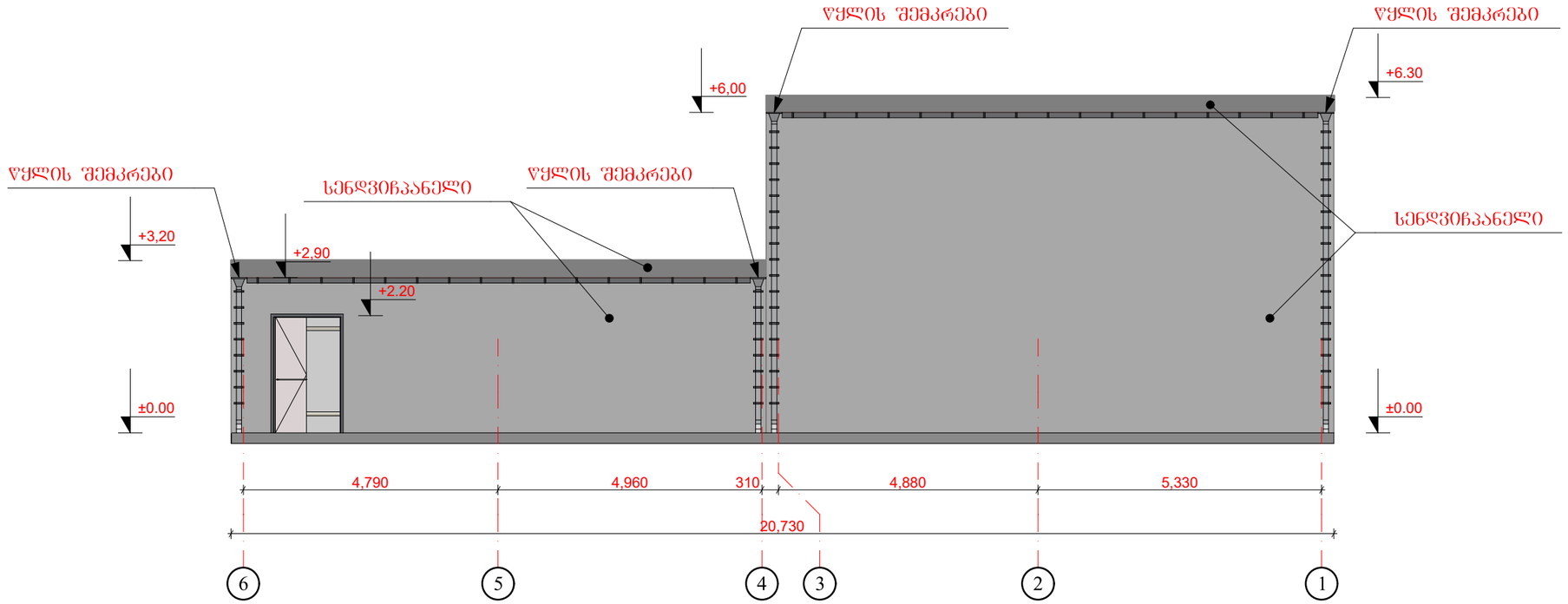

მასშტაბი:

LD GROUP
საქართველო, ქ. თბილისი
ცაბადიანის ქ. № 7
მობილური: (+995) 558 888 820
mail: a.zaitsevi@yahoo.com

შენიშვნა:

ექსპლიკაცია:

პირობითი აღნიშვნები:

დირექტორი	ე. სოსინა	
არქიტექტორი	დ.ანდღულაძე	
არქიტექტორი	გ.ოდოშაშვილი	
არქიტექტორი		

საპროექტო ობიექტის მისამართი

ქ.თბილისი, ალექსანდრე მრეველიშვილის ქუჩა №2

დამკვეთი

შპს "ლდ გრუპი„

დასაპროექტებელი ობიექტი

ფაბრიკა

არქიტექტურული ნაწილი

სტადია პროექტი - მ/პ

ფორმატი	A - 3
გვერდი	

ფასადი 1-6 ღერძებში
მ1:100

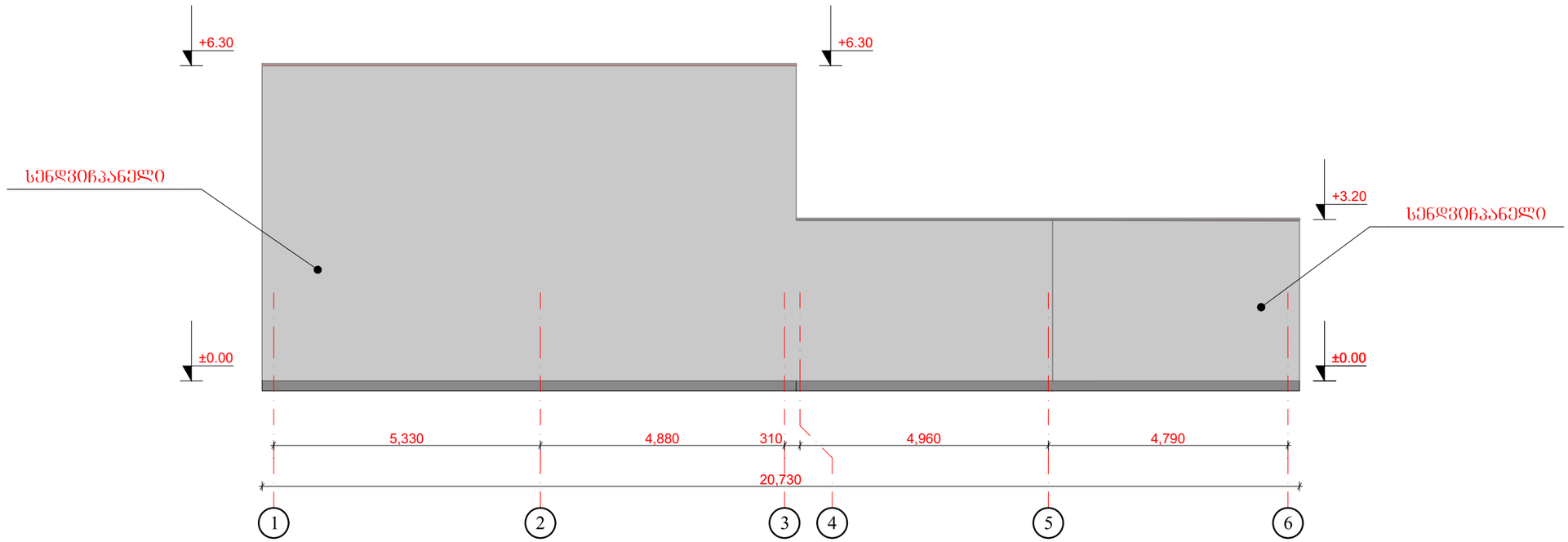

მასშტაბი:

LD GROUP
საქართველო, ქ. თბილისი
ცაბადიანის ქ. № 7
მობილური: (+995) 558 888 820
mail: a.zaitsevi@yahoo.com

შენიშვნა:

ექსპლიკაცია:

პირობითი აღნიშვნები:

დირექტორი	ე. სოსინა	
არქიტექტორი	დ.ანდღულაძე	
არქიტექტორი	გ.ოდოშაშვილი	
არქიტექტორი		

საპროექტო ობიექტის მისამართი

ქ.თბილისი, ალექსანდრე მრეველიშვილის ქუჩა №2

დამკვეთი

შპს "ლდ გრუპი,,

დასაპროექტებელი ობიექტი

ფაბრიკა

არქიტექტურული ნაწილი

სტადია პროექტი - მ/პ

ფორმატი	A - 3
გვერდი	

ფასადი ა-გ ღერძებში
მ1:100

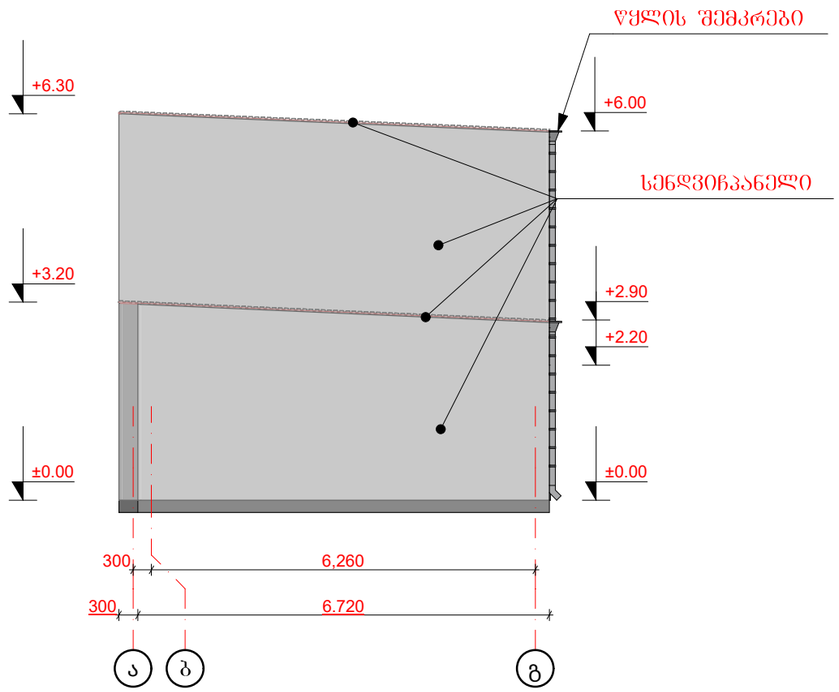

მასშტაბი:

LD GROUP
საქართველო, ქ. თბილისი
ცაღდიანის ქ. № 7
მობილური: (+995) 558 888 820
mail: a.zaitsevi@yahoo.com

შენიშვნა:

ექსპლიკაცია:

პირობითი აღნიშვნები:

დირექტორი	ე. სოსინა	
არქიტექტორი	დ.ანდღულაძე	
არქიტექტორი	გ.ოდოშაშვილი	
არქიტექტორი		

საპროექტო ობიექტის მისამართი

ქ.თბილისი, ალექსანდრე მრეველიშვილის ქუჩა №2

დამკვეთი

შპს "ლდ გრუპი,,

დასაპროექტებელი ობიექტი

ფაბრიკა

არქიტექტურული ნაწილი

სტადია პროექტი - მ/პ

ფორმატი	A - 3
გვერდი	