დემონტაჟის ორგანიზაციის პროექტი

ARCHIUM
architecture & design



მისამართი: ქალაქი თბილისი,ქუჩა ჭიჭნახული,#16,(ნაკვეთი 03/022)

ს/კ: 01.19.27.003.130

შემსრულებელი: შ.პ.ს არქიუმ არქიტექტურა

თბილისი 2024 წ.

პირობითი აღნიშვნები

მიწის (უძრავი ქონების) საკადასტრო კოდი **N 01.19.27.003.130**

ამონაწერი საჯარო რეესტრიდან

განცხადების რეგისტრაცია	მომზადების თარიღი
N 882023425806 - 28/04/2023 18:02:12	**28/04/2023 19:00:07**

საკუთრების განყოფილება

ზონა	სექტორი	კვარტალი	ნაკვეთი
თბილისი	სამგორი		
01	**19**	**27**	**003/130**

მისამართი: ქალაქი თბილისი , ქუჩა ჭირნახული , N 16 , (ნაკვეთი 03/022)

ნაკვეთის საკუთრების ტიპი: საკუთრება
ნაკვეთის დანიშნულება: არასასოფლო სამეურნეო
დაზუსტებული ფართობი: 11408.00 კვ.მ.
ნაკვეთის წინა ნომერი: **01.19.27.003.060;**
შენობა-ნაგებობის ჩამონათვალი: N1; N2; N3 (ნაგებობა); N4 (ნანგრევი); N5 ; N6; N7 (ნანგრევი); N8; N9 ; N10; N11; N12 (ნანგრევი); N13

მესაკუთრის განყოფილება

განცხადების რეგისტრაცია : ნომერი 882023295562 , თარიღი 31/03/2023 17:42:51
უფლების რეგისტრაცია: თარიღი 06/04/2023

უფლების დამადასტურებელი დოკუმენტი:

- სახელმწიფო საკუთრებაში არსებული უძრავი ნივთის უპირობო აუქციონის ფორმით პრივატიზებისას ნასყიდობის ხელშეკრულება N2022110976473 უ.უ. , დამოწმების თარიღი:31/03/2023 , საქართველოს იუსტიციის სამინისტროს საჯარო რეესტრის ეროვნული სააგენტო

მესაკუთრეები:
შპს "ფრანკო" , ID ნომერი:431171199

მესაკუთრე:
შპს "ფრანკო"

აღწერა:

იპოთეკა

1) განცხადების რეგისტრაცია ნომერი 882023425806 თარიღი 28/04/2023 18:02:12

უფლების რეგისტრაცია: თარიღი 28/04/2023

იპოთეკარი: სააქციო საზოგადოება "პროკრედიტ ბანკი"204851197;
საგანი:დაზუსტებული ფართობი: 11408.00 კვ.მ., შენობა-ნაგებობის ჩამონათვალი: N1; N2; N3 (ნაგებობა); N4 (ნანგრევი); N5 ; N6; N7 (ნანგრევი); N8; N9 ; N10; N11; N12 (ნანგრევი); N13;

იპოთეკის ხელშეკრულება N 670700574-021, დამოწმების თარიღი28/04/2023, საქართველოს იუსტიციის სამინისტროს საჯარო რეესტრის ეროვნული სააგენტო

საგადასახადო გირავნობა:

რეგისტრირებული არ არის

საკადასტრო გეგმა

საჯარო რეესტრის ეროვნული სააგენტო

საკადასტრო კოდი:	**01.19.27.003.130**	ნაკვეთის დანიშნულება:	**არასასოფლო სამეურნეო**
განცხადების ნომერი:	**882022546683**	ფართობი:	**11408 კვ.მ (WGS 84 / UTM zone 38N)**
მომზადების თარიღი:	**10/08/2022**		

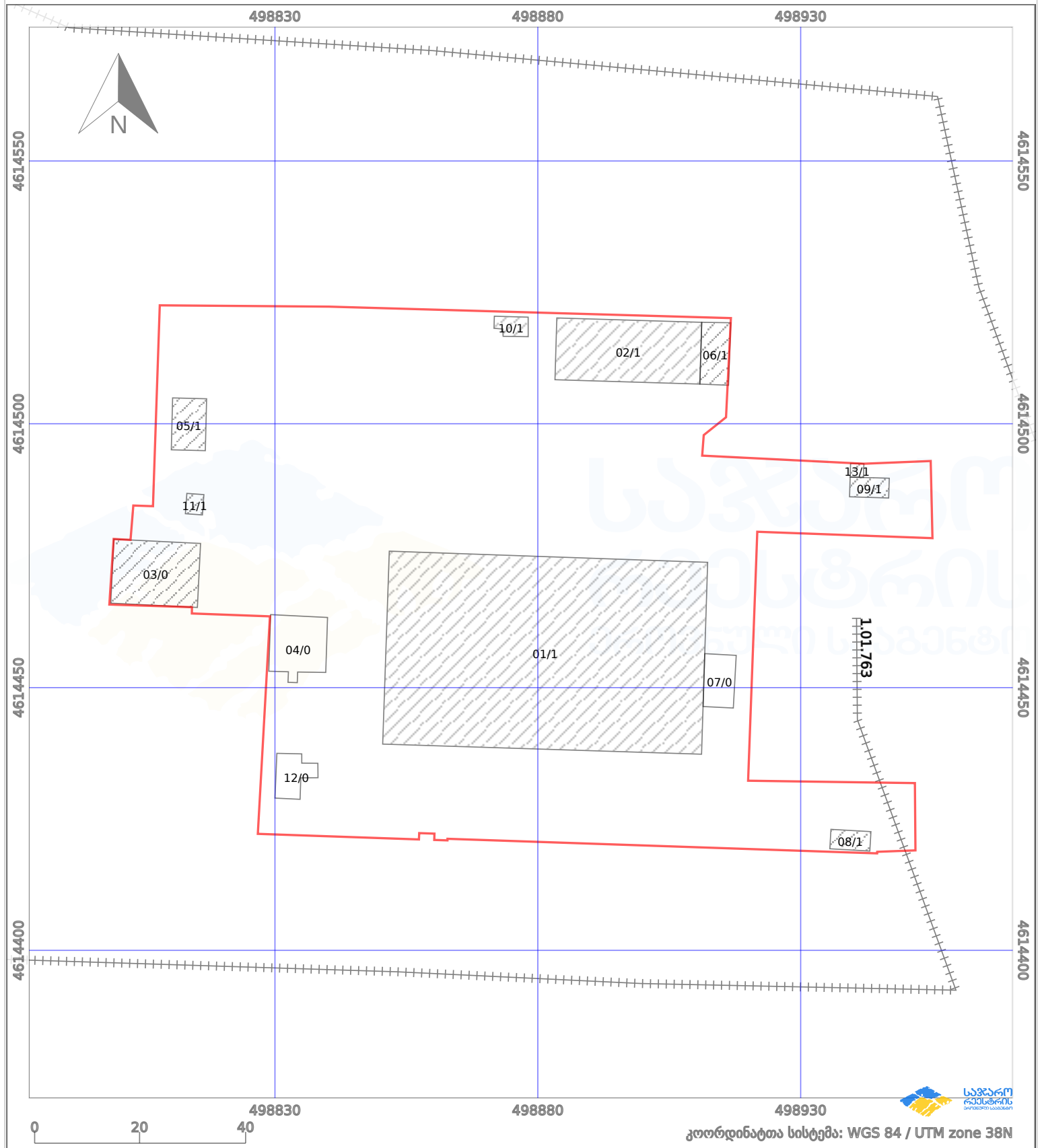

პირობითი აღნიშვნები:

	ნაკვეთის საზღვარი		მშენებარე ნაგებობა	02/4	აშენებული ნაგებობა		ქარსაფარი ზოლი
	ხაზობრივი ნაგებობა		ტყის ფონდი		ვალდებულება		

პროექტის სახელწოდება

დემონტაჟის პროექტი

ნახაზი	
მისამართი	ქალაქი თბილისი,ქუჩა ჭირნახული,№16,(ნაკვეთი 03/022) 01.19.27.003.130
დამკვეთი	შ.პ.ს. "ფრანკო"
დირექტორი	შ.კორძაძე
არქიტექტორი	შ.თათხაშვილი

ARCHIUM
architecture & design

2024 წელი

სიტუაციური გეგმა



პირობითი აღნიშვნები

პროექტის სახელწოდება

დემონტაჟის პროექტი

ნახაზი	
მისამართი	ქალაქი თბილისი,ერეკლე მეორის ქუჩა,№16(ნაკვეთი 03/022) 01.19.27.003.130
დამკვეთი	შპს. "ზარაგ"
დირექტორი	შ.პოროსკი
არქიტექტორი	შ.ოთხოზაშვილი

ARCHIUM
architecture & design

2024 წელი

არქიტექტურული ნაწილი

ARCHIUM
architecture & design

მისამართი: ქალაქი თბილისი,ქუჩა ჭიჭინახული,#16,(ნაკვეთი 03/022)

ს/კ: 01.19.27.003.130

შემსრულებელი: შ.პ.ს არქიუმ არქიტექტურა



თბილისი 2024 წ.

გენგეგმა

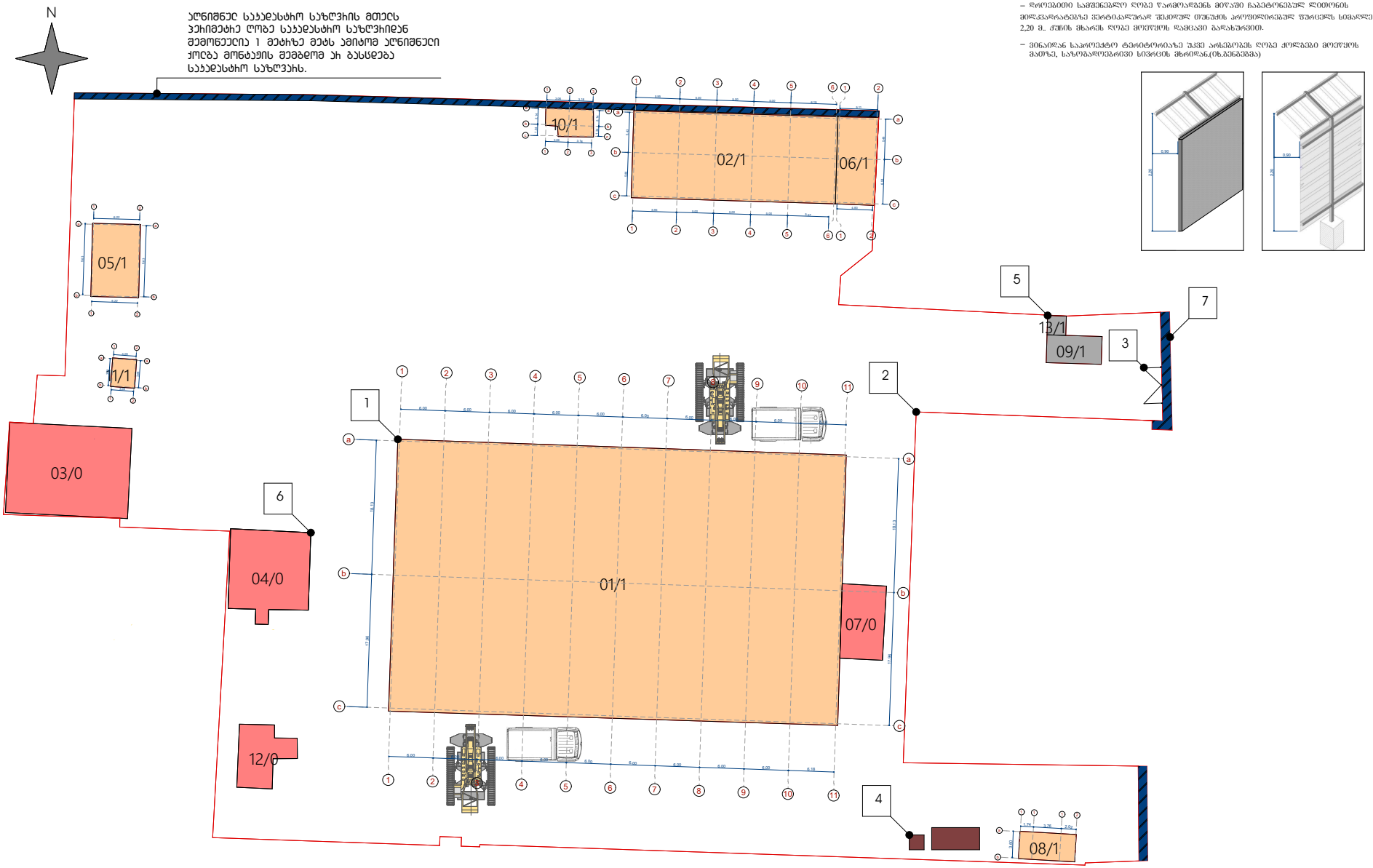

– დროებითი სამშენებლო ღობე წარმოადგენს მიწაში რაპატონებულ ლითონის მილსამაგრებებზე ვერტიკალურად შეჯირხნულ თუნუქის პროფილირებულ ფურცელს სიმაღლე 2,20 მ. ქუჩის მხარეს ღობე მოეწყობა დამცავი გალახვით.

– ვინაიდან საპროექტო ტერიტორიაზე უკვე არსებობს ღობე ქონდებები მოეწყობა მათზე, საჭიროებისამებრ სიმრცის მხრივ(იხ.ნებებით)

ᲐᲘᲠᲝᲑᲘᲗᲘ ᲐᲦᲜᲘᲨᲕᲜᲔᲑᲘ

1. ᲡᲐᲓᲔᲛᲝᲜᲢᲐᲟᲝ ᲜᲐᲒᲔᲑᲝᲑᲔᲑᲘ
2. ᲐᲠᲡᲔᲑᲣᲚᲘ ᲓᲐᲛᲪᲐᲕᲘ ᲦᲝᲑᲔ
3. ᲐᲠᲡᲔᲑᲣᲚᲘ ᲮᲘᲛᲘᲜᲐᲠᲘ
4. ᲓᲠᲝᲔᲑᲘᲗᲘ ᲡᲐᲜᲘᲢᲐᲠᲣᲚᲘ ᲮᲕᲐᲜᲫᲘ ᲓᲐ ᲮᲘᲮᲣᲠᲘ
5. ᲨᲔᲡᲐᲜᲐᲠᲩᲣᲜᲔᲑᲔᲚᲘ ᲜᲐᲒᲔᲑᲝᲑᲔᲑᲘ
6. ᲜᲐᲜᲐᲒᲠᲔᲕᲘ
7. ᲦᲝᲑᲘᲡ ᲙᲝᲚᲝᲓᲐ

ᲛᲔᲜᲘᲨᲕᲜᲐ
ᲡᲐᲯᲐᲠᲝᲡᲢᲐᲪᲘᲝ ᲔᲚᲛᲝᲬᲔᲠᲖᲔ ᲓᲐᲤᲘᲥᲡᲘᲠᲔᲑᲔᲚᲘ ᲛᲔᲜᲝᲑᲐ/ ᲜᲐᲒᲔᲑᲝᲑᲔᲑᲘ N3,N4,N7,N12 ᲓᲦᲔᲘᲡ ᲛᲓᲒᲝᲛᲐᲠᲔᲝᲑᲘᲗ ᲐᲦᲔᲐ ᲐᲮᲡᲔᲑᲝᲑᲡ(ᲛᲝᲡᲣᲤᲗᲐᲕᲔᲑᲔᲚ ᲜᲬᲜᲐᲡ ᲛᲐᲗᲘ ტᲔᲮᲜᲘᲙᲣᲠᲘ).

ᲛᲔᲜᲘᲨᲕᲜᲐ
ᲡᲐᲯᲐᲠᲝᲡᲢᲐᲪᲘᲝ ᲔᲚᲛᲝᲬᲔᲠᲖᲔ ᲐᲮᲡᲜᲘᲚᲘᲐ ᲐᲮᲡᲔᲑᲣᲚᲘ ᲦᲝᲑᲔ ᲓᲐ ᲑᲐᲩᲠᲜᲘᲚᲘ ᲥᲘᲛᲘᲐᲮᲘ.ᲡᲐᲓᲔᲛᲝᲜᲢᲐᲟᲝ ᲡᲐᲛᲣᲨᲐᲝᲔᲑᲘᲡ ᲛᲘᲛᲓᲘᲜᲐᲠᲔᲝᲑᲘᲡ ᲓᲠᲝᲡ ᲓᲐᲛᲐᲢᲔᲑᲘᲗᲘ ᲛᲘᲡ ᲛᲝᲬᲧᲝᲑᲐᲡ ᲐᲮ ᲡᲐᲭᲘᲠᲝᲔᲑᲔᲡ.

ᲞᲠᲝᲔᲥᲢᲘᲡ ᲡᲐᲮᲔᲚᲬᲝᲓᲔᲑᲐ

ᲓᲔᲢᲐᲚᲣᲠᲘ ᲒᲔᲒᲛᲐ

ᲜᲐᲮᲐᲖᲘ	
ᲛᲘᲡᲐᲛᲐᲠᲗᲘ	Ქ.ᲗᲑᲘᲚᲘᲡᲘ, ᲕᲐᲪᲚᲘᲡ ᲓᲘᲜᲯᲘᲡ ᲣᲜᲐᲓᲠᲝᲡ ᲛᲘᲙᲠᲝᲜᲐᲮᲔᲚᲔᲑᲘᲡ ᲛᲐᲡᲘᲕᲘᲡ 03(022) 01.19.27.003.130
ᲓᲐᲛᲙᲕᲔᲗᲘ	შ.პ.ს. "ᲗᲜᲐᲜᲐᲒᲠᲘ"
ᲓᲘᲠᲔᲥᲢᲝᲠᲘ	შ.ᲞᲝᲠᲩᲮᲐᲫᲔ
ᲐᲠᲥᲘᲢᲔᲥᲢᲝᲠᲘ	შ.ᲡᲐᲛᲮᲐᲠᲐᲫᲔ

ARCHIUM
architecture & design

2024 ᲬᲔᲚᲘ

გეგმა ყველა შენობის დატანით ნიშნულზე 0.00

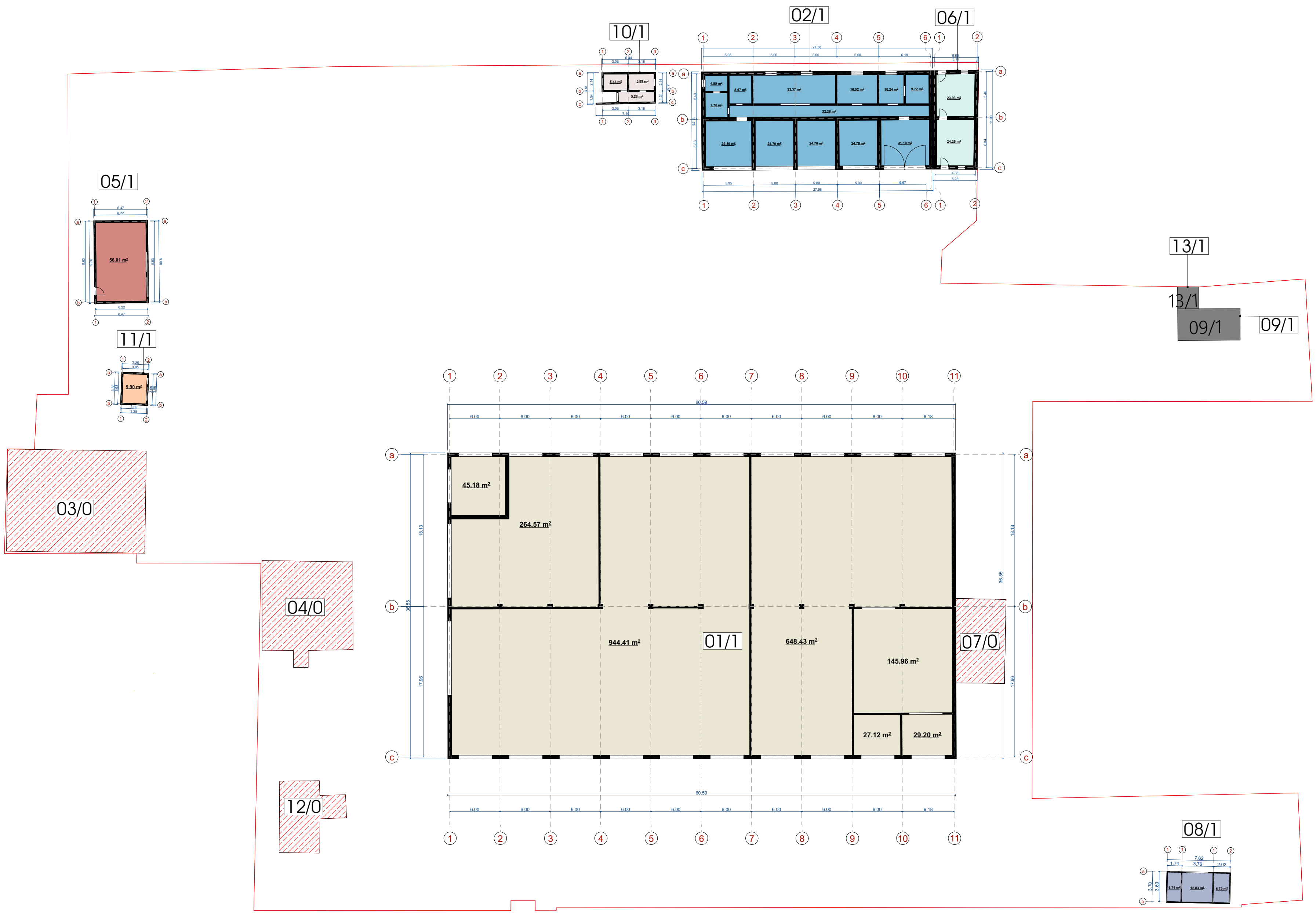

პირობითი აღნიშვნები

	შ/ნ №01	ფართ. სრულად	2,104.87 კვ/მ
	შ/ნ №02	ფართ. სრულად	258.89 კვ/მ
	შ/ნ №03	ნანგრევი	———
	შ/ნ №04	ნანგრევი	———
	შ/ნ №05	ფართ. სრულად	56.01 კვ/მ
	შ/ნ №06	ფართ. სრულად	48.18 კვ/მ
	შ/ნ №07	ნანგრევი	———
	შ/ნ №08	ფართ. სრულად	25.29 კვ/მ
	შ/ნ №09	შენარჩუნდეს	
	შ/ნ №10	ფართ. სრულად	16.61 კვ/მ
	შ/ნ №11	ფართ. სრულად	9.9 კვ/მ
	შ/ნ №12	ნანგრევი	———
	შ/ნ №13	შენარჩუნდეს	

პროექტის სახელწოდება

<u>დემონტაჟის პროექტი</u>

ნახაზი	
მისამართი	ქალაქი თბილისი,ქუჩა ჭირნახული,№16,(ნაკვეთი 03/022) 01.19.27.003.130
დამკვეთი	შ.პ.ს. "ფრანკო"
დირექტორი	შ.კორძაძე
არქიტექტორი	შ.თათხაშვილი

ARCHIUM
architecture & design

2024 წელი

გეგმა ნიშნულზე 0.00

შ/6 №01

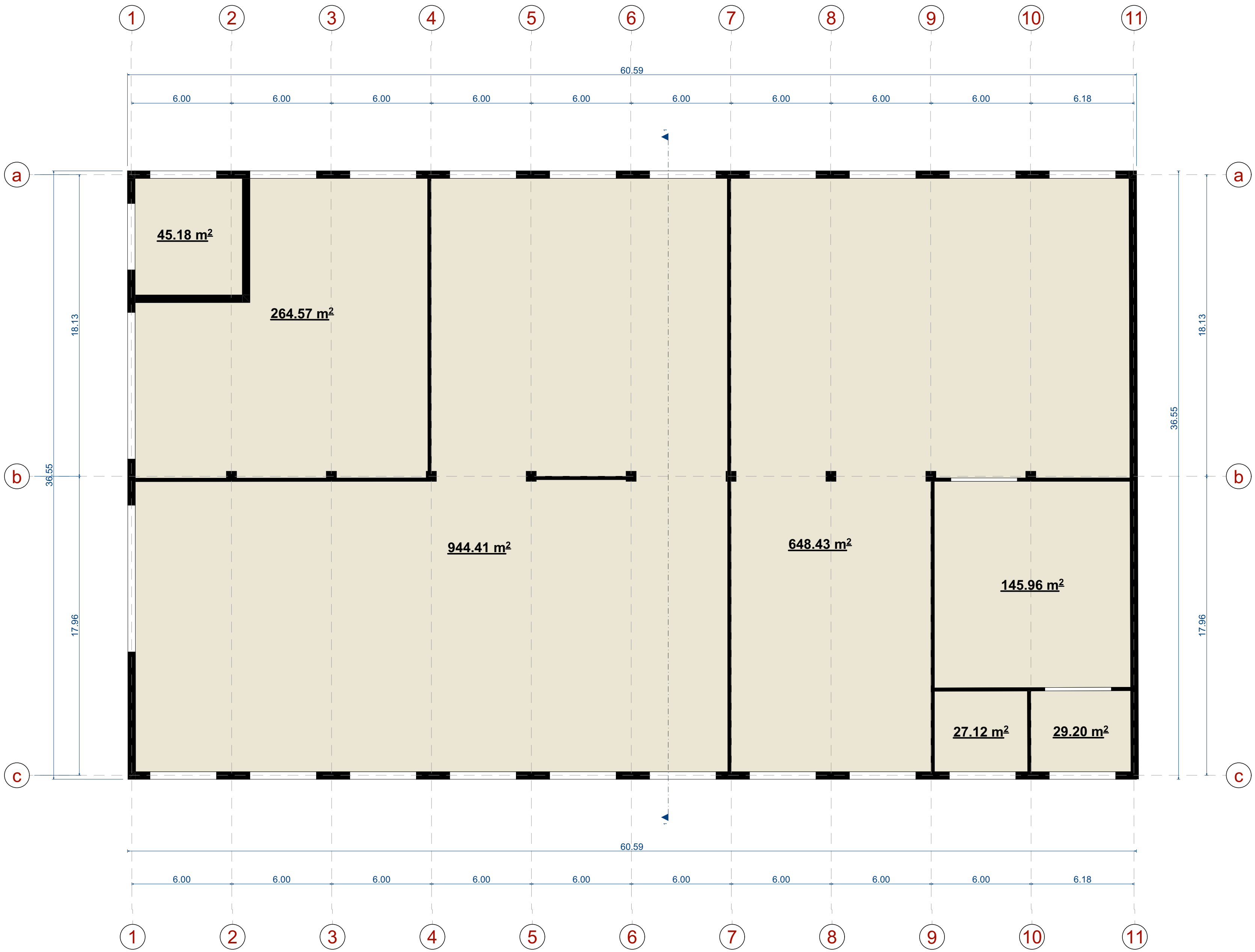

პირობითი აღნიშვნები

	შ/6 №01	ფართ. სრულად	2,104.87 კვ/მ

პროექტის სახელწოდება	
დემონტაჟის პროექტი	
ნახაზი	
მისამართი	ქალაქი თბილისი,ქუჩა ჭირნახული,№16,(ნაკვეთი 03/022) 01.19.27.003.130
დამკვეთი	შ.პ.ს. "ფრანკო"
დირექტორი	შ.კორძაძე
არქიტექტორი	შ.თათხაშვილი

ARCHIUM
architecture & design

2024 წელი

გეგმა ნიშნულზე 0.00

შ/ნ №2

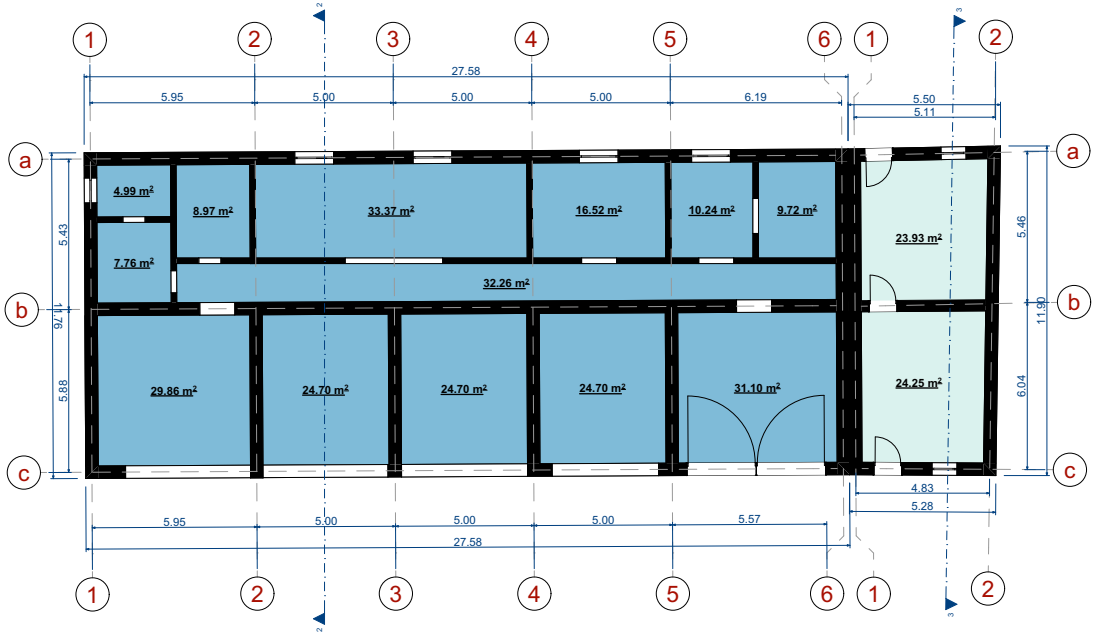

შ/ნ №6

შ/ნ №5

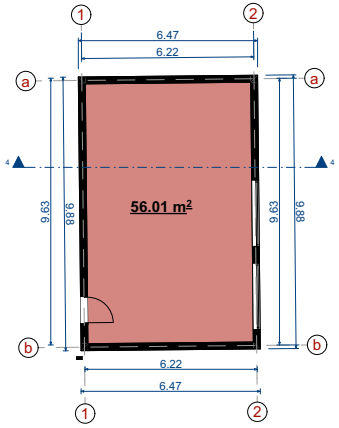

შ/ნ №11

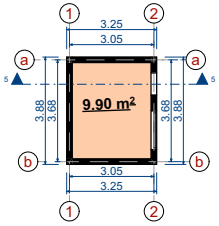

შ/ნ №10

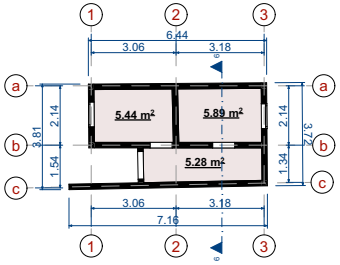

შ/ნ №8

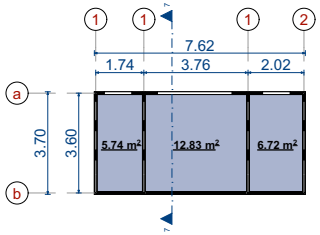

პირობითი აღნიშვნები

	შ/ნ №02	ფარდ. სრულად	258.89 კვ/მ
	შ/ნ №03	ნაგვრევი	———
	შ/ნ №04	ნაგვრევი	———
	შ/ნ №05	ფარდ. სრულად	56.01 კვ/მ
	შ/ნ №06	ფარდ. სრულად	48.18 კვ/მ
	შ/ნ №07	ნაგვრევი	———
	შ/ნ №08	ფარდ. სრულად	25.29 კვ/მ
	შ/ნ №09	ფარდ. სრულად	23.68 კვ/მ
	შ/ნ №10	ფარდ. სრულად	16.61 კვ/მ
	შ/ნ №11	ფარდ. სრულად	9.9 კვ/მ
	შ/ნ №12	ნაგვრევი	———
	შ/ნ №13	ფარდ. სრულად	4.72 კვ/მ

პროექტის სახელწოდება

დემონტაჟის პროექტი

ნახაზი	
მისამართი	ქალაქი თბილისი, ვაჟა ფშაველას გამზირი №16, ნაკვეთი 03/022) 01.19.27.003.130
დამკვეთი	შპს "შინაარი"
დირექტორი	შპრომატი
არქიტექტორი	შემოსაბჭირი

ARCHIUM
architecture & design

2024 წელი

ჭრილები

მ/ნ №01

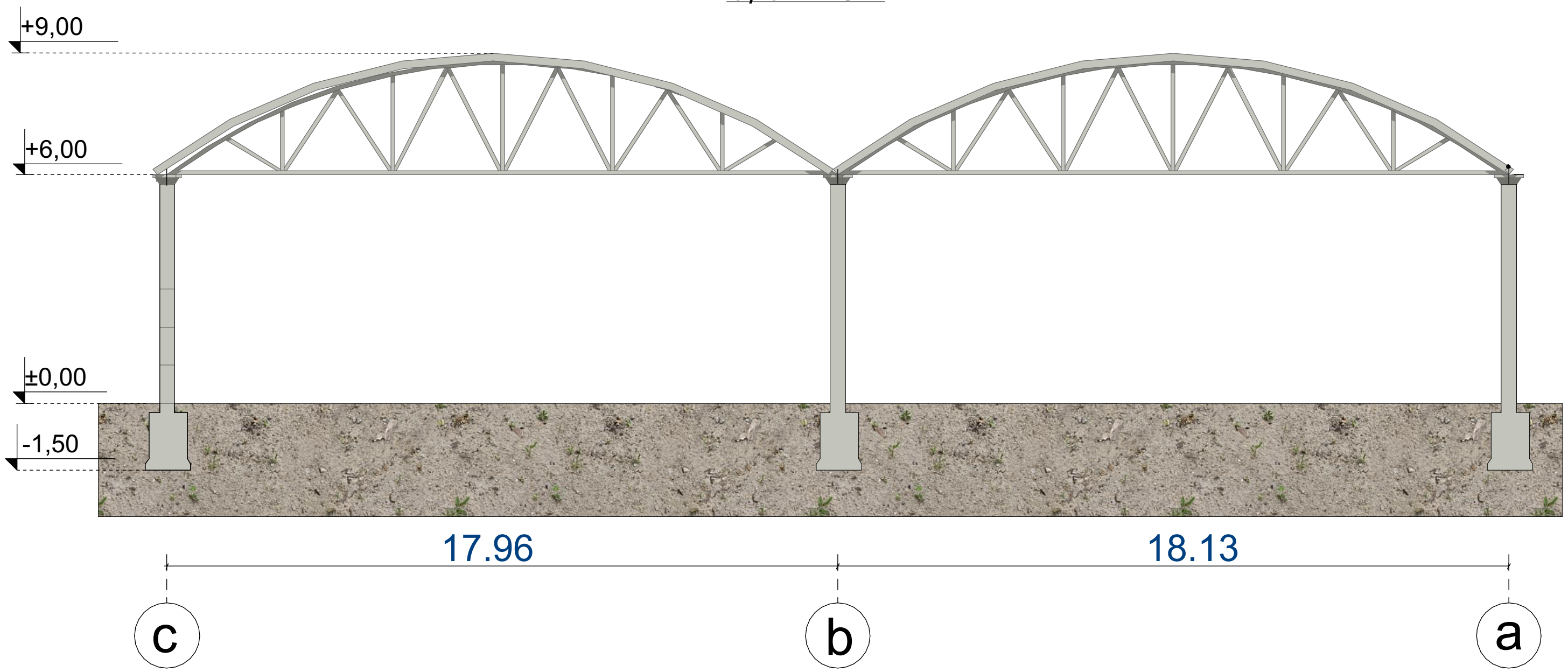

მ/ნ №2

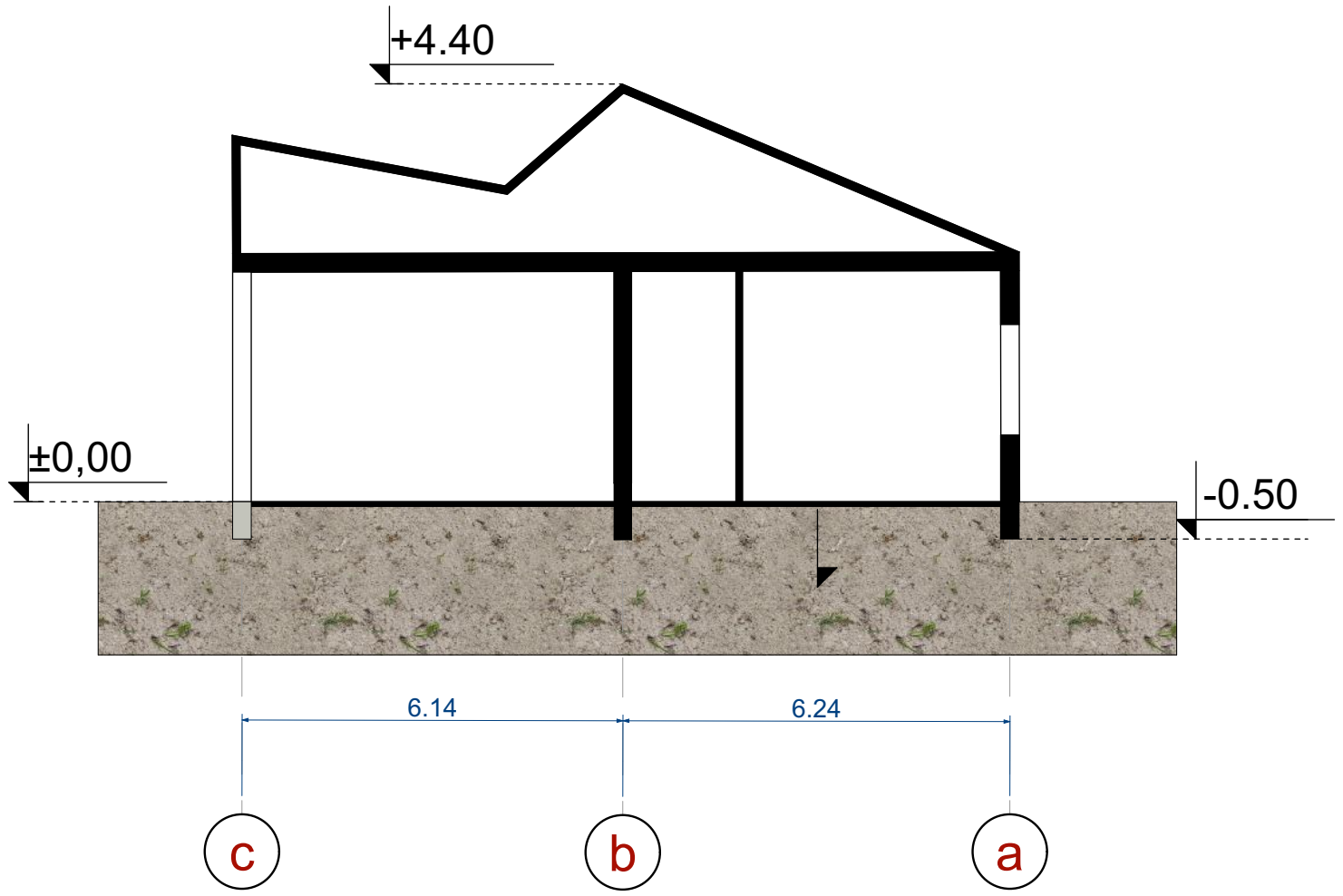

მ/ნ №6

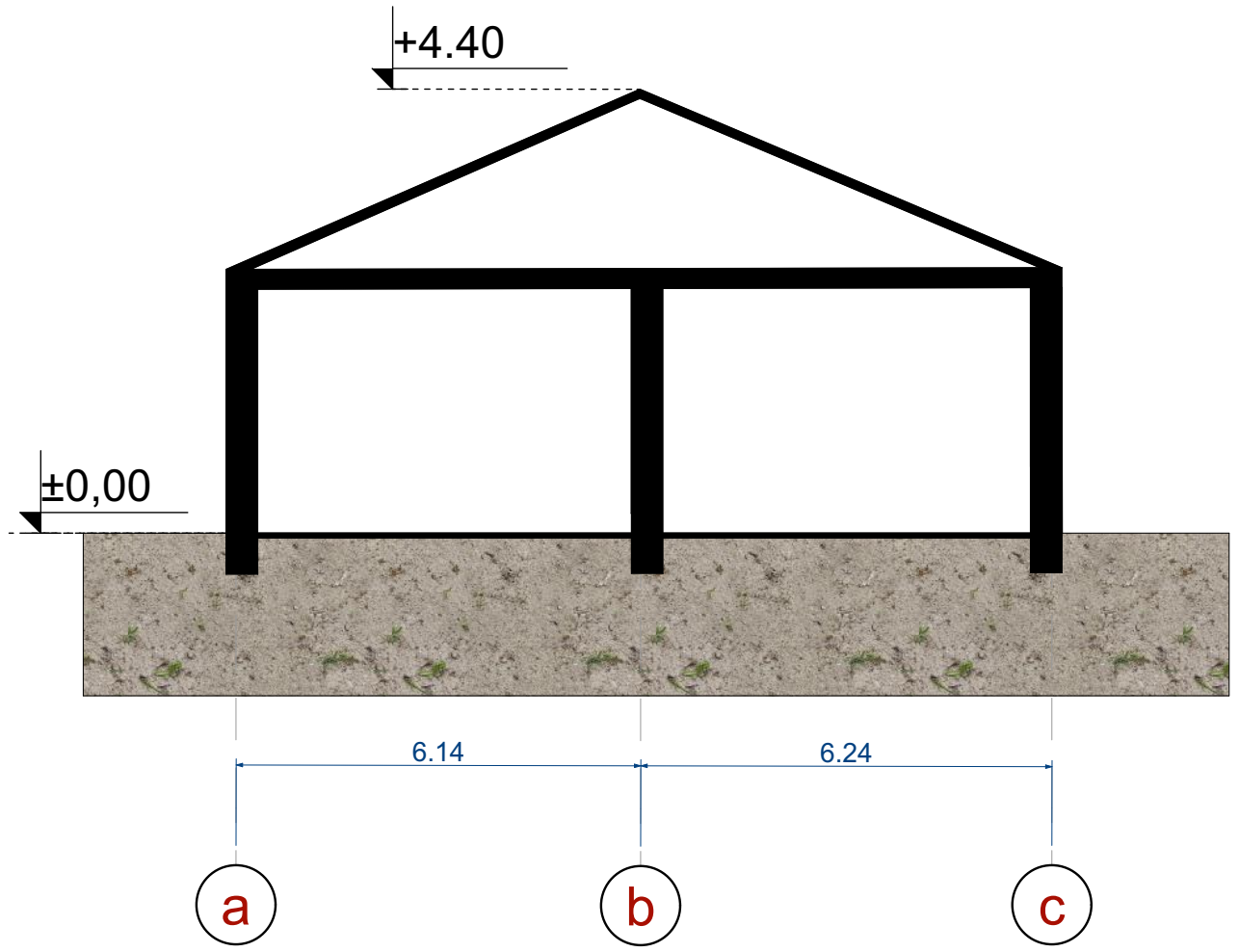

პირობითი აღნიშვნები

პროექტის სახელწოდება

დემონტაჟის პროექტი

ნახაზი	
მისამართი	ქალაქი თბილისი,ქუჩა ჭირნახული,№16,(ნაკვეთი 03/022) 01.19.27.003.130
დამკვეთი	შ.პ.ს. "ფრანკო"
დირექტორი	შ.კორძაძე
არქიტექტორი	შ.თათხაშვილი

ARCHIUM
architecture & design

2024 წელი

ჭრილები

შ/ნ №11

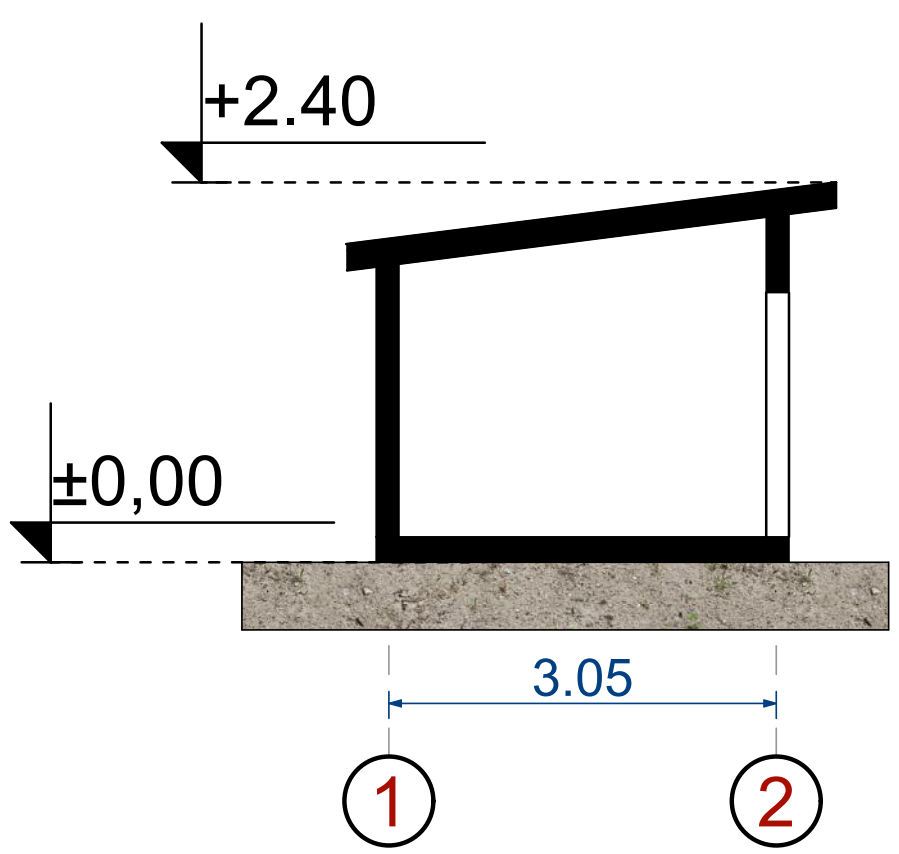

შ/ნ №5

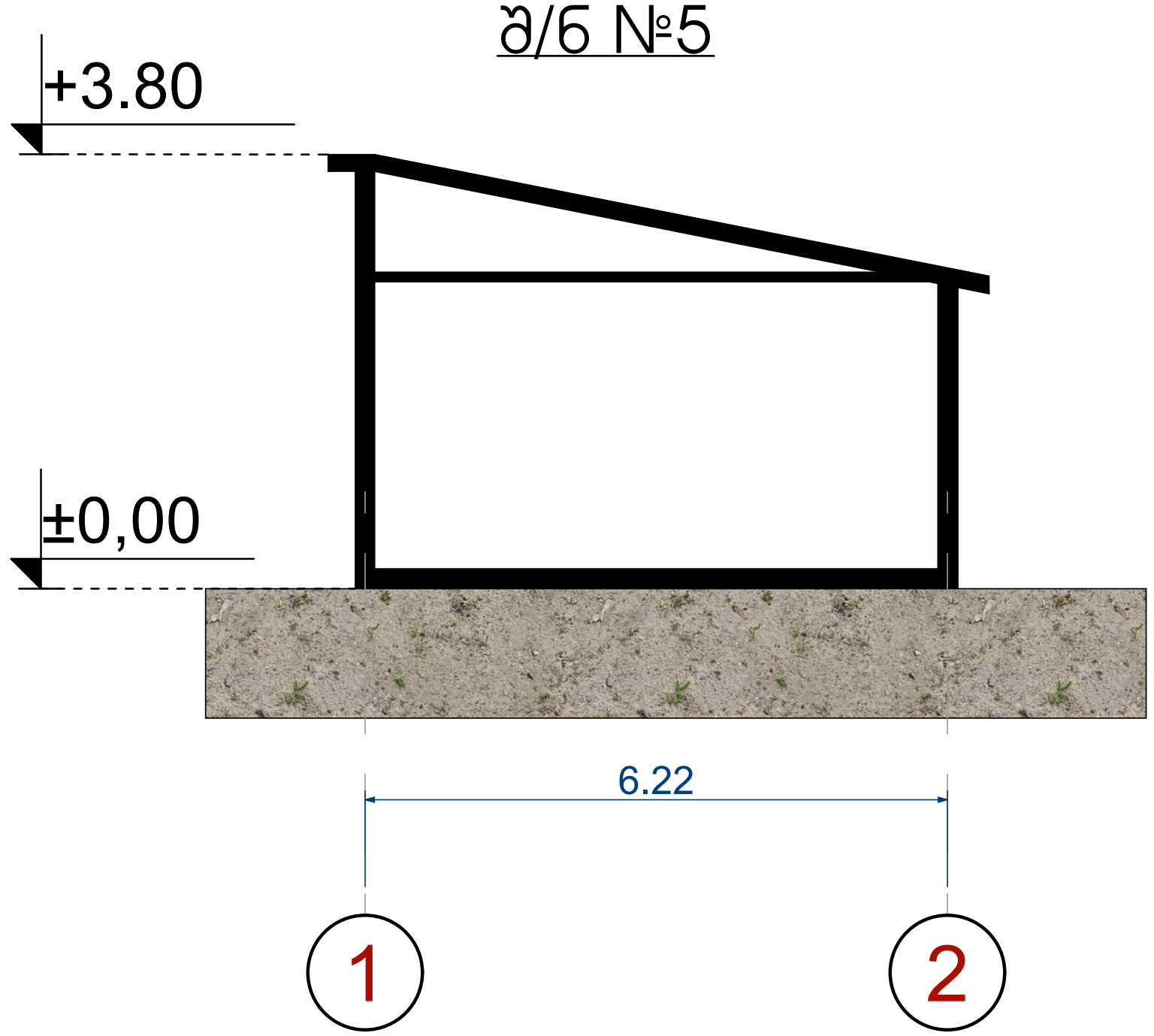

შ/ნ №10

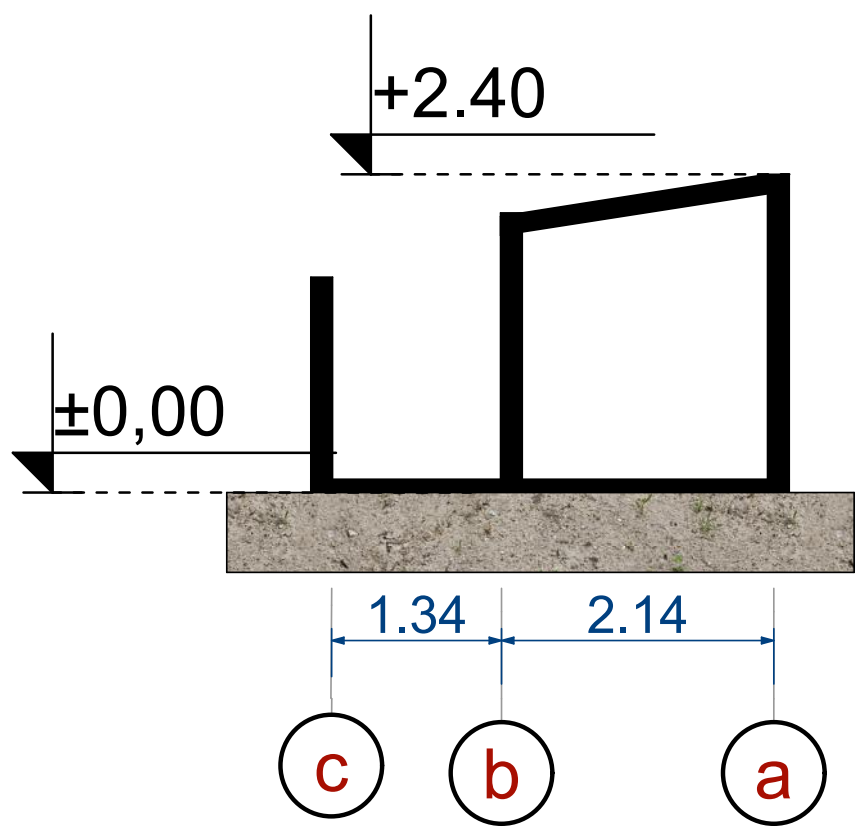

შ/ნ №8

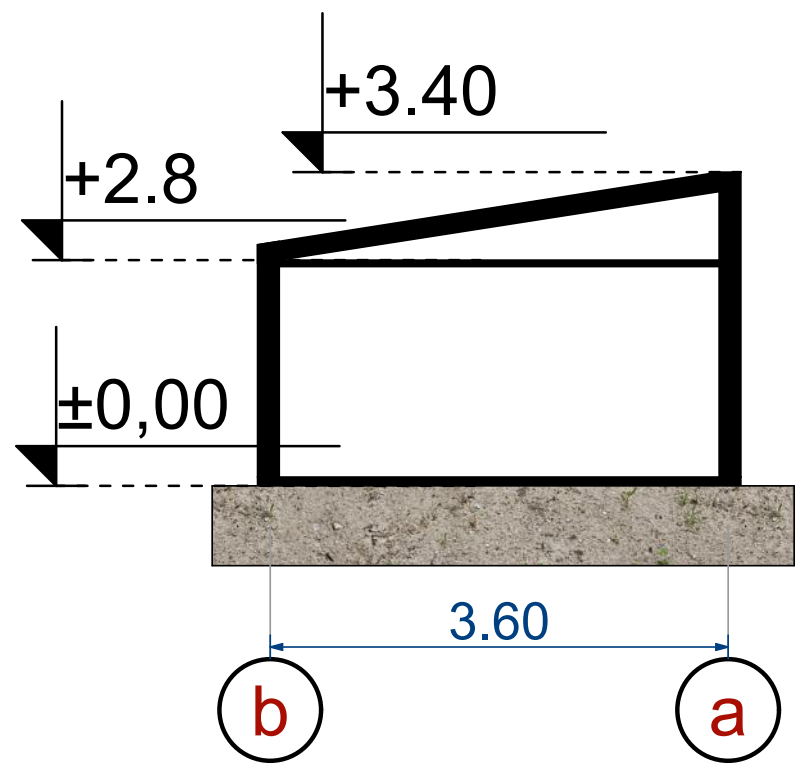

პირობითი აღნიშვნები

პროექტის სახელწოდება	
დემონტაჟის პროექტი	
ნახაზი	
მისამართი	ქალაქი თბილისი,ქუჩა ჭირნახული,№16,(ნაკვეთი 03/022) 01.19.27.003.130
დამკვეთი	შ.პ.ს. "ფრანკო"
დირექტორი	შ.კორძაძე
არქიტექტორი	შ.თათხაშვილი

ARCHIUM
architecture & design

2024 წელი

განაშენიანებისა და კ2 კოეფიციენტის კროკები

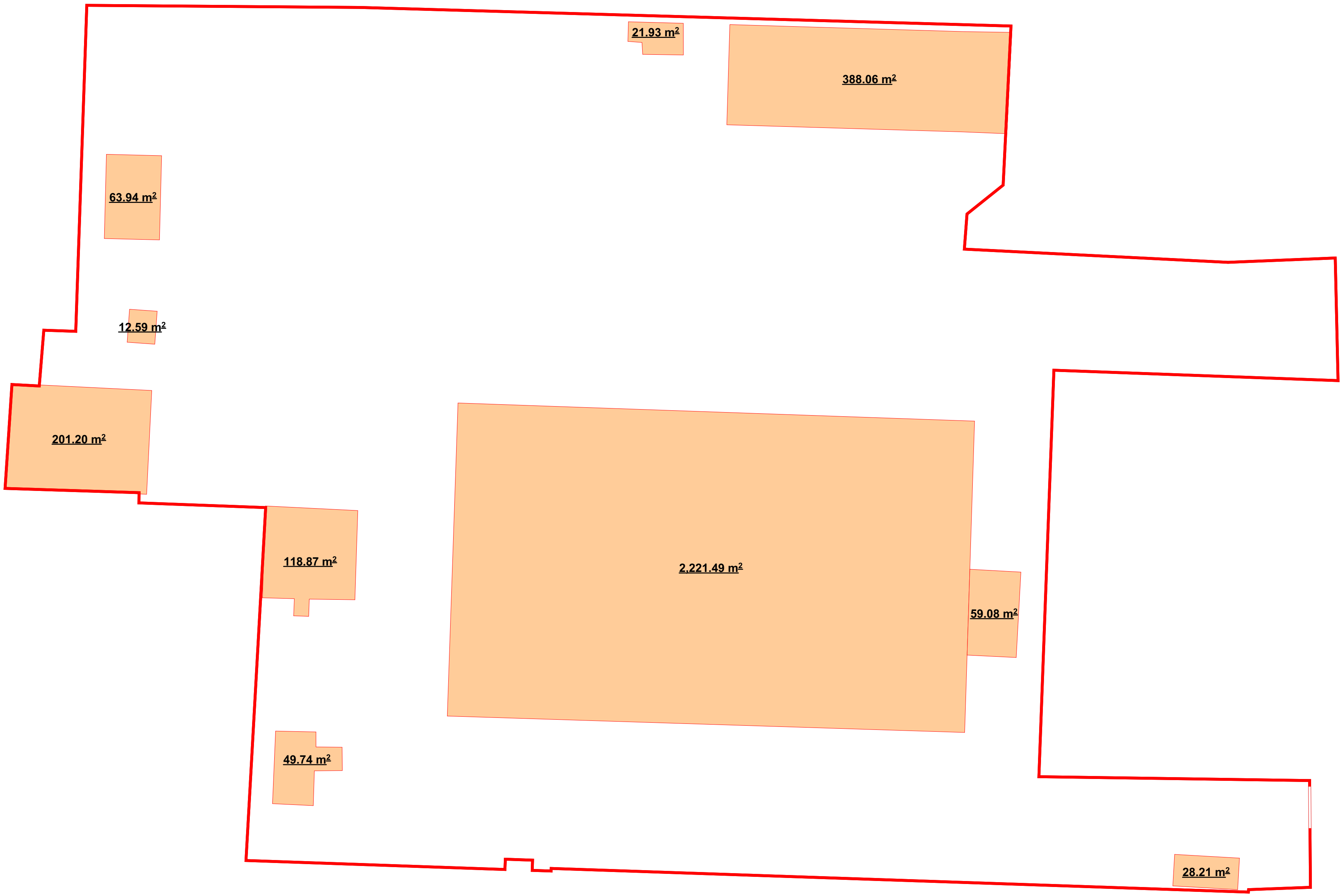

პირობითი აღნიშვნები

პროექტის სახელწოდება	
დემონტაჟის პროექტი	
ნახაზი	
მისამართი	
დამკვეთი	შ.პ.ს. "ფრანკო"
დირექტორი	შ.კორძაძე
არქიტექტორი	შ.თათხაშვილი

ARCHIUM
architecture & design

2024 წელი

ტექსტური ნაწილი

ARCHIUM
architecture & design



მისამართი: ქალაქი თბილისი,ქუჩა ჭიჭინახული,#16,(ნაკვეთი 03/022)

ს/კ: 01.19.27.003.130

შემსრულებელი: შ.პ.ს არქიუმ არქიტექტურა

თბილისი 2024 წ.

შინაარსი

I განმარტებითი ბარათი

1. საერთო ნაწილი
2. სამშენებლო პირობების დახასიათება
3. სამშენებლო ობიექტის დახასიათება და ტექნიკურ-ეკონომიკური მაჩვენებლები
4. სამშენებლო მოედნის ორგანიზაცია
5. სამუშაოთა წარმოების წესები და მეთოდები
6. მშენებლობის გამხორციელების რიგითობა და ეტაპები
7. ხანგრძლივობის დადგენა
8. უსაფრთხოების ტექნიკა
9. გარემოს დაცვის ღონისძიებები

II ძირითადი სამშენებლო მანქანებისა და სატრანსპორტო საშუალებების მოთხოვნილებათა უწყისი.

III გამოყენებული ლიტერატურა

IV მშენებლობის წარმოების გრაფიკი

V ტოპოგეგმაზე დატანილი დეტალები

I განმარტებითი ბარათი

1. საერთო ნაწილი

ა) მშენებლობის დემონტაჟის ორგანიზაციის პროექტის დამუშავებას საფუძვლად დაედო შემდეგი მონაცემები:

– დავალება პროექტირებაზე;

– პროექტით მიღებული არქიტექტურული და კონსტრუქციული გადაწყვეტები;

– რაიონის სიტუაციური გეგმა;

- გეოდეზიური გეგმები და პროფილები;

- გეოლოგიური და ჰიდროგეოლოგიური გამოკვლევების მონაცემები;

ბ) დემონტაჟის ორგანიზაციის პროექტი შესრულებულია მოქმედი სამშენებლო ნორმების, წესების და სახელმწიფო სტანდარტების (მათ შორის ხანძარფეთქებადი უსაფრთხოების) შესაბამისად. ნორმატიული დოკუმენტის ჩამონათვალი მოცემულია III თავში (გამოყენებული ლიტერატურა), აბრეთვე შესაბამის თავებში და ქვეთავებში.

2. მშენებლობის პირობების დახასიათება

სადემონტაჟოთ გამიზნული ტერიტორია მდებარეობს:

ქალაქი თბილისი,ქუჩა ჭირნახული,№16,(ნაკვეთი 03/022) ს/კ 01.19.27.003.130

ხორციელდება ამ ტერიტორიაზე განთავსებული რაოდენობით შვიდი ნაგებობის დემონტაჟი

3. სამშენებლო ობიექტის დახასიათება და ტექნიკურ-ეკონომიკური მაჩვენებლები.

საპროექტო ტერიტორიაზე იგეგმება რაოდენობით შვიდი შენობა/ნაგებობის სრული დემონტაჟი ხოლო რაოდენობით ოთხი შენობა/ნაგებობის ნანგრევების გასუფთავება (საკადასტრო ერთეულზე ნარჩუნდება ორი შენობა /ნაგებობა).
ტერიტორიაზე განთავსებული ნაგებობების სრული უმრავლესობა გასული საუკუნის 60-70 იან წლებშია აგებული და წარმოადგენდნენ საავტომობილო და სხვა ტექნიკური მომსახურების ობიექტებს .

საკადასტრო ერთეულზე განთავსებული ნაგებობები ერთ სართულიანია, და განლაგებულია სწორ რელიეფზე.შენობების კონსტრუქციულ სქემას წარმოადგენს მზიდ კედლებიანი სისტემა.კედლები ძირითადად ამოყვანილია სამშენებლო ბლოკის წყობით.

ხანდაზმულობიდან გამომდინარე შენობები ძალზედ ავარიულია და ვიზუალური შესწავლისას დაფიქსირდა შემდეგი სახის ხარვეზები და დაზიანებები: შენობებას არ აქვს სარინელი. რიგ ადგილებზე დაზიანებულია ბლოკის წყობა და შემცირებულია კედლების განივი კვეთი.ნაწილი კედლების მთლიანობა დარღვეულია. შეინიშნება ბათქაშის გამორეცხვა. რიგ ადგილებში შეინიშნება მნიშვნელოვანი ბზარები. ნაგებობების სათავსოებში და კედლებზე ამოსულია მცენარეები. დაზიანებულია შენობა ნაგებობების რკ.ბეტონის კონსტრუქციები. რიგ ადგილებში აშრევებულია ბეტონი და კოროზირეულია არმატურა. დარღვეულია სახურავის მთლიანობა და სათავსოებში შეინიშნება წყლის ჩამოსვლის კვალი. ხანდაზმულობიდან გამომდინარე, მთლიანობაში შენობების კონსტრუქციებს განცდილი აქვთ ძლიერი ფიზიკური ცვეთა.

ტექნიკურ-ეკონომიკური მაჩვენებლები

1. მიწის ნაკვეთის ფართობი 11.408 კვ/მ
2. შენობის მალის,ფერმის ან სხვა ელემენტის მაძს.სიგრძე 18.13 მ
3. ნაგებობის კონსტრუქციული სიმაღლე 10.5 მ
4. ნაგებობების შიდა ფართობი სრულად 2519.75 კვ/მ
5. ნაგებობის განაშენიანების ფართობი 3,165.11 კვ/მ
6. სადემონტაჟო ფართობი (სრულად) 3,165.11 კვ/მ
7. სადემონტაჟო მოცულობა (სრულად) 9,880.25 მ^3
8. კ2-ის კოეფიციენტი (სრულად) 3,165.11 კვ/მ

4. სამშენებლო მოედნის ორგანიზაცია

ა) სამშენებლო-სადემონტაჟო მოედნის ორგანიზაცია-გულისხმობს სამშენებლო წარმოების მომზადებას საინჟინრო თვალსაზრისით სნ და წ 3.01.01 – 85 №1 და №2 დებულებების მიხედვით. ასევე გასათვალისწინებელია საქართველოს მთავრობის 2019 წლის 31 მაისის №255 დადგენილება

ბ) სამშენებლო – სადემონტაჟო სამუშაოთა წარმოებისას აუცილებელია უსაფრთხოების და ხანძარ საწინააღმდეგო ღონისძიებების დაცვა. ამ მიზნით მუშა მოსამსახურეებზე უნდა ჩატარდეს ინსტრუქტაჟი გამოცდების ჩატარებით.

5. სამუშაოთა წარმოების წესები და მეთოდები

მოცემული სამშენებლო სამუშაოები იქოფა ორ რიგად – მოსამზადებელი სამუშაოები და ძირითადი სამშენებლო სამუშაობი;

მოსამზადებელი სამუშაოების ციკლი იწყება - სამშენებლო მოედნის მოწესრიგებით:

1) ტერიტორიაზე შესასვლელი შესაბამისი გამაფრთხილებელი ბანერების გაკვრა;დროებითი ღობის მოწყობა.

2) სადემონტაჟო შენობის გეოდეზიური დაკვალვა.

1. სახშრავის მოხსნა.
2. რკ/ბეტონის სვეტების და რიგელების დემონტაჟი;
3. არამზიდი კონსტრუქციების დემონტაჟი;
4. საძირკვლების დემონტაჟი.
5. ტერიტორიის კეთილმოწყობა, სამშენებლო ნარჩენების გატანა;

6. მშენებლობის განხორციელების რიგითობა და ეტაპები

სამშენებლო-სადემონტაჟო სამუშაოების პროცესის წარმოების რიგითობის მიხედვით ობიექტზე განისაზღვრა შემდები სამშენებლო ეტაპები:

I რიგის სამუშაოები : 1. მოსამზადებელი სამუშაოები, სამშენებლო მოედნის მოწესრიგება

2. სადემონტაჟო შენობა-ნაგებობების ბრუნტზე დაკვალვა და ძირითადი ღერძების დაფიქსირება.

II რიგის სამუშაოები: ძირითადი სამშენებლო-სადემონტაჟო სამუშაოებისთვის გამოიყო სამი ეტაპი, რომლებშიც გაერთიანდა ერთი სახის სამუშაოები:

1) შენობა-ნაგებობების სახურავის და გადახურვის დემონტაჟი, არამზიდი კონსტრუქციების დემონტაჟი, შენობა-ნაგებობების ლოკალური საერთო სარგებლობის საინჟინრო-ტექნიკური ქსელების დემონტაჟი

2) შენობა-ნაგებობების ნულოვან ნიშნულამდე პირველი სართულის ძირითადი კონსტრუქციული სისტემის დემონტაჟი, შენობა-ნაგებობების საძირკვლის დემონტაჟი

3) მიწის ნაკვეთის კეთილმოწყობის სამუშაოები, სამშენებლო ნაგვის გატანა.

7. მშენებლობის ხანგრძლივობის დადგენა

სამშენებლო-სადემონტაჟო სამუშაოების ხანგრძლივობისა და სამუშაოების წარმართვის თავსლსაზრისით ობიექტის არსებული, არქიტექტურულ – მოცულობითი და კონსტრუქციული გადაწყვეტითი სირთულის მიხედვით მარტივი კატეგორიისაა.

მშენებელობის ხანგრძლივობას ვადგენთ **T**=12 თვე

8. უსაფრთხოების ტექნიკა

ა) უცხო პირთა, აბრეთვე სამშენბლო ოპერაციებში დაუსაქმებელი მუშა მომსახურეთა ყოფნა სამშეებლო მოედანზე დაუშვებელია.

ბ) მუშა – მომსახურე პერსონალს უნდა ჩაუტარდეს ინსტრუქტაჟი მშენებლობაზე უსაფრთხოების ტექნიკის უზრუნველყოფის საკითხებზე, ასევე ტარდება გამოცდაც.

გ) სამუშაოთა წარმოების უზრუნველყოფისათვის და ტექნოლოგიების უზრუნველსაყოფად ასევე აუცილებელია მშენებლობის აღჭურვა განმარტებით ბარათში მოცემული ცხრილის მიხედვით, მანქანა – მექანიზმებით, ინსტრუმენტებით და დანადგარებით.

დ) მომუშავეთა შორის უსაფრთხოების ღონისძიებები უნდა იყოს დაცული სამშენებლო – სამონტაჟო სამუშაოთა წარმოების ჟველა ეტაპზე, თანახმად სნ და წ III – 4 – 80 (უსაფრთხოების ტექნიკა მშენებლობაში) და სხვა ნორმატიულ – საკანონმდებლო დოკუმენტების მითითებების შესაბამისობით. მათგან ყურადღება მახვილდება შემდეგზე:

1. სამუშაო ადგილები მუშაობის პირობებისა და ტექნოლოგიურიბის გათვალისწინებით უზრუნველყოფილი უნდა იყოს კოლექტიური დაცვისა და სიგნალიზაციის საშუალებით.
2. ადვილად აალებადი სამღებრო, საიზოლაციო და სხვა მასალების აბრეთვე მომწამლავი ნივთიერებების დღიური რაოდენობა სამშენებლო სამუშაოზე წარმოების ზონაში არ უნდა აღემატებოდეს იმავე დღიური რაოდენობის მოთხოვნილებების შესაბამისობას.
3. მასალებისა და ნაკეთობების დასაწყობება უნდა მოხდეს მათზე ტექნოლოგიურ პირობათა გათვალისწინებით; ამავე დროს ისინი უნდა დაეწყოს მოსწორებულ ადგილზე, რომ მათი მოცურება არ მოხდეს.

4. ელექტრო უსაფრთხოების წესები ჩამოყალიბებულია სახსტანდარტში 12.1.0.13-88. ელექტრო კარადა უნდა იყოს ჩაკეტილ მდგომარეობაში. ელექტრო კაბელები, ელექტრო სადენები და მოწყობილობები კი იზოლირებული. გაშიშვლებული სადენების გამოყენება აკრძალულია.

5. იკრძალება ვიბრატორის სხვა ადგილზე გადატანა მისი ელექტრო ქსელიდან გამორთვის გარეშე. სამუშაოთა შესრულების შემდეგ ვიბრატორი სუფთავდება და მშრალად იწმინდება.

9. ეკოლოგია და ბუნების დაცვის საკითხები

ა) დემონტაჟი აუცილებელია განხორციელდეს ბუნების დაცვით და ჰაერის გაბინძურების საწინააღმდეგო ღონისძიებების დაცვით.

ბ) გარემოს დაცვის სამსახურის ნებართვის გარეშე სამშენებლო მოედნის სიახლოვეს იკრძალება მრავალწლიანი ხეების და ნარგავების მოჭრა ან განადგურება.

გ) დაუშვებელია არსებულ საკანალიზაციო ჭებში ბეტონ და სხვა ძიმიური ხსნარების მილსადენებში ჩარეცხვა ან მათი დანაგვიანება სამშენებლო ნარჩენებით.

დ) საბათქაშო და მოსახვითი სამუშაოების შესრულებისას ფასადებს ჩამოეფაროს ფარდა, რათა არ მოხდეს მტვრის გაბნევა სელიტებულ ზონაში.

ე) დემონტაჟის დამთავრების პერიოდში შენობიდან სამშენებლო ნაგვის ღიად ჩამოყრა დაუშვებელია, რათა ამ შემთხვევაშიც არ მოხვდეს მტვრის გაბნევა და სელიტებულ ზონაში. შენობა უნდა აღიჭურვოს ინვენტარული კონუსური ნაგავ გამტარებით. ნაგვის ჩამოცვლა კი მოხდეს უშუალოდ ავტო თვითმცლელი მანქანების ძარებში.

საავტომობილო ამწე KC -5717-34 IVECO Trakker -ის ტექნიკური დახასიათება

1 ბაზა----------IVECO Trakker
2 ბორბლების ფორმულა---------- 6x6
3 სრული მასა ----------38.60ტნ
4 სიმძლავრე----------420ცხ. ძალა
5 ტვირთამწეობა----------2.00-14.50ტნ
6 ისრის სიგრძე----------26.60მ
7 ისრის შვერა----------24.00-8.00მ
8 აწევის სიმაღლე----------26.00-2.0მ
9 ამწის ზომა----------12.00x2.50x4.00მ
10 საყრდენების შორის მანძილი----------8.85მ

<u>ყურადღება!</u> ამწის მარკა შეიძლება შეცვლილი იქნას სამშენებლო ორგანიზაციის სურვილის თანახმად ანალოგიურ მარკაზე.

მანქანა-მექანიზმების უწყისი

N	დ ა ს ა ხ ე ლ ე ბ ა	ერთ გან.	რ-ბა
1	სამშენებლო ლითონის კიბე ბაქნით	ც	4
2	საკომპრესორო დანადგარი	ც	2
3	სანგრევი ჩაქუჩები	ც	4
4	ნიჩაბი	ც	8
5	ელექტროსახერხი	ც	4
6	სპეცტრანსპორტი	ც	4
7	შემდუღებელი აპარატი	ც	4
8	საავტომობილო ამწე KC -5717-34	ც	1
9	საავტომობილო ამწე KC -3575A	ც	1
10	ექსკავატორი /ნაგვის შეგროვება დატვირთვა/	ც	1
11	ბულდოზერი /ნაგვის შეგროვება/	ც	1

(დაზუსტდეს ადგილზე)

№1,2,5,6,8,10,11 შენობის დემონტაჟის კალენდარული გრაფიკი

№	სამუშაოთა ჩამონათვალი	დღე	12 თვე																			
			2 თვე			4 თვე			6 თვე			8 თვე			10 თვე			12თვე				
	პირველი რიგის სამუშაოები																					
	მოსამზადებელი სამუშაოების პერიოდი																					
1.ეტ.	მოსამზადებელი სამუშაოები სამშენებლო მოედნის მოწყობირება	40																				
2.ეტ.	სადემონტაჟო შენობა-ნაგებობის გრუნტზე დაკვალვადა ძირითადი ღერძების დაფიქსირება	20																				
II	მეორე რიგის სამუშაოები																					
	ძირითადი სამუშაოების პერიოდი																					
1.ეტ.	შენობა-ნაგებობის სახურავის და გადახურვის დემონტაჟი, არამზიდი კონსტრუქციების დემონტაჟი, შენობა-ნაგებობის ლოკალური საერთო სარგებლობის საინჟინრო-ტექნიკური ქსელების დემონტაჟი	60																				
2.ეტ.	შენობა-ნაგებობის ნულოვან ნიშნულამდე პირველი სართულის ძირითადი კონსტრუქციული სისტემის დემონტაჟი, შენობა-ნაგებობის საძირკვლის დემონტაჟი.	120																				
3.ეტ.	მიწის ნაკვეთის კეთილმოწყობის სამუშაოები სამშენებლო ნაგვის გატანა.	120																				

თბილისი

„ 20“ იანვარი 2025წ.

N 01/20 - 25

ქ. თბილისი, ქუჩა ჭირნახულის №16, (ნაკვეთი 03/22) ს/კ 01.19.27.003.130, მიწის ნაკვეთზე განთავსებულ შენობა-ნაგებობათა დემონტაჟის "მშენებლობის ორგანიზაციის პროექტი"-ს

საექსპერტო შეფასება

ობიექტის მისამართი -	ქ. თბილისი, ქუჩა ჭირნახულის №16, (ნაკვეთი 03/22) ს/კ 01.19.27.003.130
ექსპერტიზის სახე -	1. დემონტაჟის "მშენებლობის ორგანიზაციის პროექტი"-ს საექსპერტო შეფასება;
შენობის სტატუსი/კლასი პასუხისმგებლობის მიხედვით	საპროექტო (დემონტაჟი) IV კლასი;
ექსპარტიზის დამნიშნავი ფიზიკური/იურიდიული პირი	შ.პ.ს. "ფრანკო" (ს/კ ნომერი 431171199)
შემსრულებელი	შპს „არქიუმ არქიტექტურა“ ID 402148680
ექსპერტი	ნელი ჩხაიძე (პ/ნ 31001041939). ინჟინერ-მშენებელი.
გამოცდილება	საინჟინრო ექსპერტიზის სფეროში მუშაობის გამოცდილება 23 წელი. სამშენებლო სფეროში მუშაობის გამოცდილება - 53 წელი (1970 წლიდან).
ექვერტიზაზე წარმოდგენილი ან/და ექსპერტის მიერ მოძიებული დოკუმენტაცია	შპს “არქიუმი”-ს მიერ დამუშავებული „არსებული შენობა-ნაგებობების აზომვითი ნახაზები”; შენობის კონსტრუქციული სქემები; მიწის ნაკვეთის ამონაწერი საჯარო რეესტრიდან; მიწის ნაკვეთის საკადასტრო გეგმა;
ექსპერტის წინაშე დასმული კითხვები:	წარმოდგენილი დემონტაჟის „მშენებლობის ორგანიზების პროექტი“-ს განხორციელების საექსპერტო შეფასება;

გამოყენებული ნორმატიული აქტები და სხვა სახელმძღვანელო ლიტერატურა	საქართველოს მთავრობის 2009 წლის 24 მარტის №57-ე დადგენილება; საქართველოს მთავრობის 2019 წლის 31 მაისის №255-ე დადგენილება; სნ და წ. პნ 01.01-09 "სეისმომედეგი მშენებლობა" სნ და წ. პნ 02.01.-08 "შენობებისა და ნაგებობების ფუძე-საძირკვლები" СНиП 2.02.01-83 Основания зданий и сооружений;

კვლევა

საექსპერტოდ წარმოდგენილია ქალაქ თბილისში, ქუჩა ჭირნახულის №16, (ნაკვეთი 03/22) ს/კ 01.19.27.003.130, შ.პ.ს. "ფრანკო"-ს (ს/კ ნომერი 431171199) საკუთრებაში არსებულ მიწის ნაკვეთზე განთავსებულ ნაგებობათა დემონტაჟის "მშენებლობის ორგანიზაციის პროექტი".
მშენებლობის ორგანიზაციის პროექტი დამუშავებულია შპს „არქიუმ"-ის საპროექტო ჯგუფის მიერ. შემსრულებელი შოთა თათხაშვილი.
ექსპერტიზაზე წარმოდგენილ მშენებლობის ორგანიზაციის პროექტთან ერთად დამკვეთმა წარმოადგინა შპს "არქიუმი"-ს მიერ დამუშავებული „არსებული შენობა-ნაგებობების აზომვითი ნახაზები", რომელთა მიხედვითაც ირკვევა, რომ მიწის ნაკვეთზე განთავსებულია 13 შენობა ნაგებობა (საკადასტრო გეგმის მიხედვით). მათ შორის დემონტაჟს ექვემდებარება შვიდი შენობა: №1; 2; 5; 6; 8 10; 11. შენობა №3; 4; 7; 12 წარმოადგენს ნანგრევს და საპროექტო წინადადებით საჭიროა მხოლოდ ნარჩენი ნანგრევებიდან მიწის ნაკვეთის გათავისუფლება. ხოლო შენობა-ნაგებობა № 9 და № 13 ნარჩუნდება (არ ექვემდებარება დემონტაჟს).

მშენებლობის ნებართვის გაცემის წესისა და სანებართვო პირობების შესახებ საქართველოს მთავრობის 2009 წლის 24 მარტის №57-ე დადგენილების თანახმად (თავი XVII. მუხლი 75. §2. გ.) სადემონტაჟო შენობები მიეკუთვნება IV კლასს.

საექსპერტოდ წარმოდგენილი პროექტი შედგება შემდეგი ნაწილებისგან: „თავფურცელი" (სადაც მითითებულია ობიექტის დასახელება და მისამართი); „განმარტებითი ბარათი" (რომელშიც აღწერილია: შენობების კონსტრუქციული ელემენტების ტექნიკური მდგომარეობა; მოსამზადებელ პერიოდში ჩასატარებელი ღონისძიებანი; მშენებლობის რიგითობა, ეტაპები და მათი ხანგრძლივობა; უსაფრთხოების უზრუნველყოფის მეთოდები და ღონისძიებები. გრაფიკულადაა დამუშავებული „სამშენებლო გენგეგმა" (სადაც უსაფრთხო ზონაში განთავსებულია: - დროებითი ბიოტუალეტი და - დროებითი სანაგვე ბუნკერები.
ამასთან სადემონტაჟე სივრცე შემოღობილია ღობით და მოწყობილია ჭიშკარი. აგრეთვე დამუშავებულია სადემონტაჟო სამუშაოების განხორციელების „კალენდარული გეგმა", რომელშიც მითითებულია სამუშაოების რიგითობა და ეტაპები.
საექსპერტოდ წარმოდგენილი პროექტის შესწავლის მიზანს წარმოადგენს პროექტის შესაბამისობის დადგენა საქართველოში მოქმედ სამშენებლო ნორმებსა და წესებთან.

საქართველოს მთავრობის 2019 წლის 31 მაისის №255-ე დადგენილების („მშენებლობის ნებართვის გაცემის და შენობანაგებობის ექსპლუატაციაში მიღების წესებისა და პირობების შესახებ“) V თავი-ს მე-18 მუხლის პირველი პუნქტის დ) ქვეპუნქტის მოთხოვნით მშენებლობის (ჩვენს შემთხვევაში „დემონტაჟის“) ორგანიზების პროექტი უნდა მოიცავდეს „მშენებლობის განხორციელების კალენდარულ გრაფიკს, მშენებლობის რიგითობის, ეტაპების და მათი ხანგრძლივობის მიხედვით“. ეტაპების რაოდენობა უნდა იყოს: - „IV კლასის მშენებლობისას – მინიმუმ 5 ეტაპი“, მაგრამ სადემონტაჟო სამუშაოების ერთგვაროვნებიდან და სპეციფიკიდან გამომდინარე დემონტაჟის პროექტის შემსრულებელმა სამუშაოები განახორციელა 4 ეტაპად.

სადემონტაჟო შენოიბის მოკლე აღწერა:

ტერიტორიაზე განთავსებული ნაგებობების სრული უმრავლესობა გასული საუკუნის 60-70 იან წლებშია აგებული და წარმოადგენდნენ საავტომობილო და სხვა ტექნიკური მომსახურეობის ობიექტს.

საკადასტრო ერთეულზე განთავსებული შენობა-ნაგებობები ერთ სართულიანია და განთავსებულია სწორ რელიეფზე. შენობების კონსტრუქციულ სქემას წარმოადგენს მზიდ კედლებიანი სისტემა. კედლები ძირითადად ამოყვანილია სამშენებლო ბლოკის წყობით.

ხანდაზმულობიდან გამომდინარე შენობები ძალზედ ავარიულია და ვიზუალური შესწავლისას დაფიქსირდა შემდეგი სახის ხარვეზები და დაზიანებები:

1. შენობებს არ აქვს სარინელი;
2. რიგ ადგილებზე დაზიანებულია ბლოკის წყობა და შემცირებულია კედლების განივი კვეთი;
3. ნაწილი კედლების მთლიანობა დარღვეულია;
4. შეინიშნება ბათქაშის გამორეცხვა;
5. რიგ ადგილებში შეინიშნება მნიშვნელოვანი ბზარები;
6. ნაგებობების სათავსოებში და კედლებზე ამოსულია მცენარეები;
7. დაზიანებულია შენობა ნაგებობების რკ.ბეტონის კონსტრუქციები;
8. რიგ ადგილებში აშრევებულია ბეტონი და კოროზირებულია არმატურა;
9. დარღვეულია სახურავის მთლიანობა და სათავსოებში შეინიშნება წყლის ჩამოსვლის კვალი.

ზემოთაღნიშნულის გათვალისწინებით, ხანდაზმულობიდან გამომდინარე, მთლიანობაში შენობების კონსტრუქციებს განცდილი აქვთ ძლიერი ფიზიკური ცვეთა.

სადემონტაჟო შენობა-ნაგებობების მოკლე ტექნიკური მონაცემები:

№1 – საერთო ფართი 2104,87 კვ/მ. ერთსართულიანი; ანაკრეფი კონსტრუქცია;

№2 – 258,89 კვ/მ. ერთსართულიანი; მზიდ კედლებიანი სამშენებლო ბლოკის წყობით;

№5 – 56,01 კვ/მ ერთსართულიანი; მზიდ კედლებიანი სამშენებლო ბლოკის წყობით;

№6 – 48,18 კვ/მ ერთსართულიანი; მზიდ კედლებიანი სამშენებლო ბლოკის წყობით;

№8 – 25,29 კვ/მ ერთსართულიანი; მზიდ კედლებიანი სამშენებლო ბლოკის წყობით;

№10 – 16,61 კვ/მ ერთსართულიანი; მზიდ კედლებიანი სამშენებლო ბლოკის წყობით;

№11 – 9,9 კვ/მ ერთსართულიანი; მზიდ კედლებიანი სამშენებლო ბლოკის წყობით;

საკადასტრო გეგმაზე არსებული შენობა-ნაგებობა N 3; 4; 7; 12 - წარმოადგენს ნანგრევებს და დაგეგმილია ნარჩენი ნანგრევებიდან ტერიტორიის გათავისუფლება.

დასკვნა

- ყოველივე ზემოთაღნიშნულიდან გამომდინარე: - საექსპერტოდ წარმოდგენილი ქალაქ თბილისში, ქუჩა ჭირნახულის №16, (ნაკვეთი 03/22) ს/კ 01.19.27.003.130, შ.პ.ს. "ფრანკო"-ს (ს/კ ნომერი 431171199) საკუთრებაში არსებულ მიწის ნაკვეთზე, განთავსებულ ნაგებობათა დემონტაჟის მშენებლობის ორგანიზაციის პროექტს ეძლევა დადებითი შეფასება დემონტაჟის სამუშაოების დაწყების ნებართვის მისაღებად;
- წარმოდგენილი პროექტის შესაბამისად სადემონტაჟო სამუშაოების განხორციელება მის მომიჯნავედ და მიმდებარედ არსებულ შენობა-ნაგებობების კონსტრუქციული მდგომარეობასა და უსაფრთხოებაზე გავლენას არ მოახდენს.

შპს „არქიუმ არქიტექტურა“ ID 402148680

დიტრქტორი: შადიმან კორძაძე

ექსპერტი: ინჟინერ-მშენებელი,

ნელი ჩხაიძე

CV - ნელი ჩხაიძე

გვარი,სახელი, მამის სახელი	ჩხაიძე ნელი ვასილის ასული
ბინის,მისამართი,	ქ.მცხეთა, გმირისქ.კორპუსი2, ბინა 7, მობ.595904199
დაბადების თარიღი	1951 წლის 6 აგვისტო
განათლება	1968 წელს დავამთავრე მცხეთის რ-ნის სოფ.წილკნის საშუალო სკოლა, 1980წელს დვამთავრე საქართველოს პოლიტექვიკური ინსტიტუტი სამშენებლო ფაკულტეტი (სამრეწველო და სამოქალაქო მშენებლობა) მინიჭებული სპეციალობა- მშენებელი ინჟინერი
საქმიანობა და სამუშაო გამოცდილება	1970 წლიდან სასოფლო მშენებლობის სამინისტრის № ტრესტის მმკ-14-ში საწარმოო ტექნიკური განყოფილების უფროსი ინჟინრის თანამდებობაზე, რეორგანიზაციასტან დაკვშირებით ეწოდა სს,ლომისა"ს მცხეთის ფილიალი ,,ჯვარი" 2005 წლამდე უფროსი ინჟინრის თანამდებობიდან გაყოფილების უფროსად. 1998 წლიდან საპროექტო-სახარჯთაღრიცხვო ტექდოკუმენტაციის სახელმწიფო კომპლექსური ექსპერტიზის სამმართველოში მცხეთის ფილიალში უფროსის მოადგილედ.რესპუბლიკის კანონში ცვლილებით ეწოდა შპს ,,ექსპერტი". 2012 წლიდან დღემდე შპს ,,ექსპერტი"-ს დირექტორად. გაცემული მაქვს ექსპერტიზის დასკვნები კონსტრუქციულ პროექტებზე და სოფლის განითარების ობიექტების შესრულებულ სამუშაოებზე (ლიცენზიით ნებადართულ ობიექტებზე)
დამატებითი ინფორმაცია	პარალელურად მაქვს იწდ.საწარმო ,,ნელი ჩხაიძე", მცირე ბიზნესის სტატუსით ვამზადებ საპროექტო დოკუმენტაციის ხარჯთაღრიცხვებს და კონსტრუქციულ მუშა პროექტებს,
უცხო ენების ცოდნა	ქართული - მშობლიური რუსული - კარგად გერმანული - ლექსიკონის დახმარებით.

საპროექტო-სამშენებლო საქმიანობაზე
№ 3763 სახელმწიფო ლიცენზიის
დანართი

ჩამონათვალი

საპროექტო – სამშენებლო საქმიანობის სახეებისა, რომელთა განხორციელების უფლება ეძლევა შპს-ს „ექსპერტი“

1. საცხოვრებელი, სამოქალაქო და საზოგადოებრივი დანიშნულების შენობა-ნაგებობების დაპროექტება:

– **საცხოვრებელი შენობები**

ა. დაბალსართულიანი სახლები 3 სართულამდე;

– **საზოგადოებრივი შენობები და ნაგებობების დაპროექტება:**

ა. სამ სართულიანი, 12მ სიმაღლის და მარტივი ტიპის ღია მოედნები სანახაობითი

2. **პროექტების ექსპერტიზა:**

– საცხოვრებელი, სამოქალაქო და საზოგადოებრივი დანიშნულების შენობა-ნაგებობები.

გაცემულია 2004 წლის 16 სექტემბერს.

სპეციალიზებული სალიცენზიო საბჭოს
თავმჯდომარის მოადგილე ბესიკ თულაშვილი

სახელმწიფო ლიცენზია

სლც№ 3763

საპროექტო-სამშენებლო საქმიანობის განხორციელებაზე

ეძლევა შეზღუდული პასუხისმგებლობის საზოგადოებას „ექსპერტი"

ქ. მცხეთა, ალმაშენებლის ქ. №73

მასზედ, რომ მას აქვს უფლება განახორციელოს საპროექტო-სამშენებლო საქმიანობა დანართში მოცემულ სახეობებში.

ლიცენზია მოქმედებს საქართველოს ტერიტორიაზე

განსაკუთრებული პირობები

ლიცენზიის მოქმედების ვადა უვადო

ლიცენზია გაცემულია 16.09.2004წ.

საქართველოს ეკონომიკური განვითარების
მინისტრის მოადგილე, სპეციალიზებული
სალიცენზიო საბჭოს თავმჯდომარე

ვახტანგ ლეჟავა

დიპლომი

ЖВ № 186967

ეს დიპლომი მიეცა [illegible] ჩხაიძე
ნელი ვახტანგის ასულს
მასზე, რომ იგი 1968 წელს შევიდა
საქართველოს ვ. ი. ლენინის სახელობის
პოლიტექნიკურ ინსტიტუტში
და 1980 წელს დაამთავრა ამავე
ინსტიტუტის

სრული კურსი სპეციალობით სამრეწველო
და სამოქალაქო მშენებლობა

სახელმწიფო საგამოცდო კომისიის 1980 წ.
„26" ივნისის გადაწყვეტილებით
ნ. ვ. [illegible]შვილს მიენიჭა ინჟინერ-
მშენებლის
კვალიფიკაცია.

სახელმწიფო საგამოცდო
კომისიის თავმჯდომარე

ბ. ა.

რექტორი

მდივანი

ქალაქი თბილისი 1980 წ. 25 XII

სარეგისტრაციო № 10792

IDENTITY CARD
საქართველო
GEO



სახელი / FIRST NAME
ნელი
NELI
გვარი / LAST NAME
ჩხაიძე
CHKHAIDZE
მოქ. / CIT GEO
სქესი / SEX მდ / F
პირადი No / PERSONAL No 31001041939
დაბადების თარიღი / DATE OF BIRTH 06.08.1951
მოქმედების ვადა / DATE OF EXPIRY 14.03.2033
ბარათის No / CARD No 22IB72079
ხელმოწერა / SIGNATURE

დაბადების ადგილი / PLACE OF BIRTH
მცხეთა
MTSKHETA
გაცემის თარიღი / DATE OF ISSUE
14.03.2023
გამცემი ორგანო / ISSUING AUTHORITY
იუსტიციის სამინისტრო
MINISTRY OF JUSTICE

IDGE022IB72079831001041939<<<<
5108060F3303148GEO<<<<<<<<<<<5
CHKHAIDZE<<NELI<<<<<<<<<<<<<<<<