კონსტრუქციული პროექტი

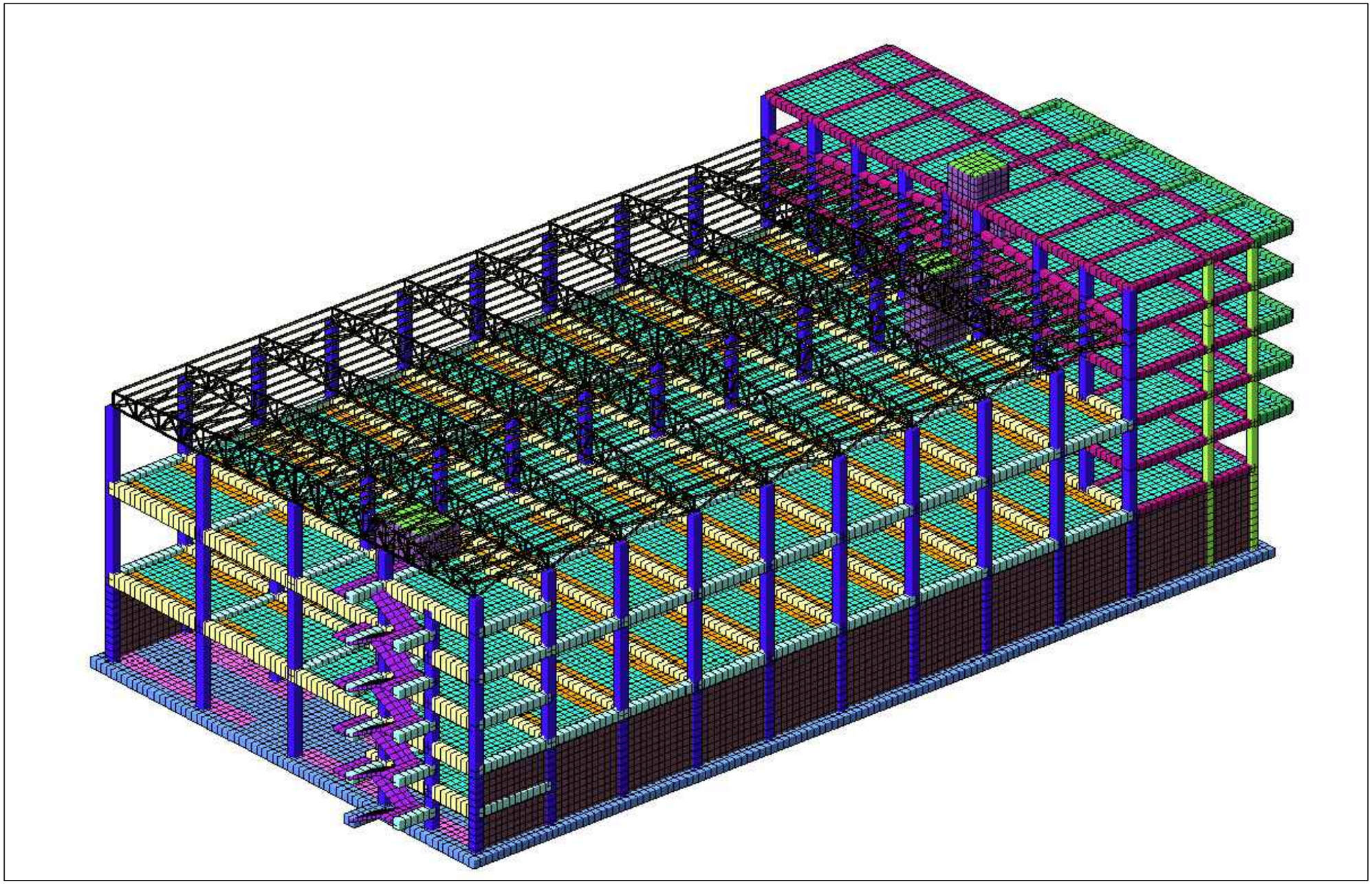

თბილისი 2025

განმარტებითი ბარათი

საპროექტო ტერიტორია მდებარეობს ქ. თბილისი, სარაჯიშვილის ქ. №6ა ს/კ №01.11.04.026.158. მრავალფუნქციური შენობა ნაგებობა წარმოადგენს მონოლითური რკინაბეტონის სივრცით ჩარჩოებან ნაგებობას, რომელსაც გააჩნია სარდაფის სართული.
ნაგებობა კონსტრუქციული თვალსაზრისით გადაწყვეტილია მონოლითური რკინაბეტონის სივრცითი ჩაროვანი ნაგებობის სახით. მისი მზიდი ნაწილი გაანგარიშებულია როგორც ვერტიკალურ ისე ჰორიზონტალურ დატვირთვებზე (სეისმოშროება 8 ბალი) ნაგებობის პროექტირებისას გამოყენებულია დღეისათვის საქართველოში მოქმედი ნორმატიული დოკუმენტაცია „სამშენებლო ნორმები და წესები“. კერძოდ:

1) პნ 02.01-08 „შენობებისა და ნაგებობების საძირკვლები“.
2) სნ-წ-2.01.07.-85 „დატვირთვები და ზემოქმედებანი“.
3) პნ-01-01-09 „ სეისმომედები მშენებლობა“.
4) პნ 03.01-09 „ბეტონისა და რკინაბეტონის კონსტრუქციები“
5) სნ-წ-II-28-73* და სნ-წ-2.03.11..85 „სამშენებლო კონსტრუქციების დაცვა კოროზიისაგან.“

საძირკვლები დაფუძნებულია - შენა II ს.გ.ე. I - მოქვითალო-მონაცრისფრო შეშერილობის ქვიშნარი ბრუნტი, ტენიანი, პლასტიკური კონსისტენციით. კენჭის და ხრეშის ჩანართებით.

გეოლოგიური პროექტის შესაბამისად აუცილებელი მიწისქვეშა ნაგებობებისთბის გამოყენებული ბეტონი იქოს W8 წყალშეუღწევადობის, რადგან ბრუნტი საშუალოდ დამარილიანებულია სულფატური და კარბონატული მარილებით.

შენობის საძირკვლის ქვეშ ეწყობა მდინარის ბალასტის ბალიში სისქით 60.სმ რომელიც უნდა დაიტკეპნოს 20სმ. შენებად, ფრაქციით 50-100მმ. ბალასტის ბალიშის მოწყობამდე უნდა გაირეცხოს ბალასტი და განცალკევდეს ქვიშოვანი მასისგან. ბალასტის ბალიში უნდა გაცდეს საძირკვლის კონტურს მინიმუმ 1 მეტრით. დატკეპნილი ბალასტის წინაღობა უნდა შეადგენდეს R_0=3.50 კბ/სმ^2. შენების დატკეპნა მოხდეს ისე, რომ ჩაქრილი დატკეპნილი ბრუნტის დატკეპნის კოეფიციენტი იქოს 0,95. იხილე СНиП 3.02.01-87 земляные сооружения основания и фундаменты. ხელოვნური შუძე ჩაიბაროს ინჟინერ გეოლოგმა შესაბამისი აქტზე ხელმოწერის საფუძველზე.

1. საძირკვლის შილა - მონოლითური რკინაბეტონის შილა, სისქით: 60-სმ. ბეტონის კლასით B25W8.
2. სარდაფის სართული კედლები - მონოლითური რკინაბეტონის კედელი, სისქით: 30-სმ. ბეტონის კლასით B25W8.
3. სვეტები - მონოლითური რკინაბეტონის კვეთით: 65X65, 50X50, 40X50, სმ-ზე ბეტონის კლასი B25 და B25W8.
4. კოჭები - მონოლითური რკინაბეტონის კვეთით: 65X95, 50X70, 65X65, 50X50, ბეტონის კლასი B25 და B25W8.
5. გადახურვები - მონოლითური რკინაბეტონი სისქით: 20-სმ. ბეტონის კლასით B25.
6. კიბის უჯრედი - მონოლითური რკინაბეტონი სისქით: 20-სმ. ბეტონის კლასით B25.
7. ლიფტის შახტა - მონოლითური რკინაბეტონი სისქით: 30-სმ. ბეტონის კლასით B25.
8. გარე არქიტექტურული ელემენტები მოწყობილია მონოლითური რკინაბეტონისაგან შემდგომი შელესვით.
9. კონსტრუქციული პროექტი განხილულ იქნას არქიტექტურულ პროექტთიან ერთიად.
10. შენობის გადახურვა ეწყობა ლითონის ფერმებზე.
11. ლითონის ელემენტები მონტაჟის შემდეგ შეიღებოს ორი შენა ანტიკოროზიული საღებავით.
12. საძირკვლის შუძე ჩაიბაროს ინჟინერ გეოლოგმა შესაბამისი აქტზე ხელმოწერის საფუძველზე.
13. სასაწყობე ნაწილში გადახურვის შილები იტვირთება არქიტექტურლ პროექტში მითითებულ ადგილებში, ამ ადგილებში დატვირთვის ინტენსივონა დაუშვებელია აღემატებოდეს 3.00 ტ/მ^2. (მაქსიმალურმი დატვირთვა 1-მ^2-ზე შეადგენს 3.00 ტ/მ^2). ხოლო დამტვირთავი მანქანის ტრაზებზე 1.50 ტ/მ^2.
14. შენობის ბურულზე ეწყობა მზის პანელები რომელის საანარიშო წონა შეადგენს 10-კბ/მ^2 მზის პანელების სამაბრებიანად.
15. დატვირთვის სქემების ან ინტენსივობის ცვლილება შეთანხმდეს პროექტის ავტორთან

ზოგადი მითითებები

1. რკ/ბ.-ის კონსტრუქციების დაბეტონებისას უნდა გაეწიოს კონტროლი ბეტონის მარკას, ვიბრირებას, დაბეტონების ხარისხს და შრობის პროცესს თანახმად ГОСТ 10180-78, ГОСТ 18105.0-80, ГОСТ 18105.1-80, ГОСТ 18105.2-80.
2. რკ/ბ.-ის კონსტრუქციებში გამოყენებულია A-500c და A-240c კლასის არმატურე ГОСТ 5781-82 -ის მიხედვით. შემოწმებულ იქნას არმატურის ხარისხი და შედგეს შესაბამისი აქტი.
3. ანკერებისათვის და ჩასატანებელი დეტალებისათვის გამოყენებულ იქნას ლითონის ფურცელი ГОСТ 380-71 -ის მიხედვით.
4. ანკერები დამზადდეს ხელის რკალური შედუღებით განლრუებულ ნახვრეტში ГОСТ 19292-73 -ის მიხედვით.
5. რკ/ბ.-ის კონსტრუქციებში ბრძივი არმატურის დაკავშირება შესრულდეს გადაღებით + შედუღებით ГОСТ 19293-73 -ის მიხედვით, ან გადაღებით – წინამდებარე პროექტის და სამშენებლო ნორმების და წესების მიხედვით.
6. მშენებარე ობიექტზე ხელით ელექტროშედუღების შესრულებისას გამოყენებულ იქნას ელექტროდები ხელით რკალური შედუღებისათვის ГОСТ 94 67-75 -ის მიხედვით; შესადუღი მავთული ГОСТ 2246-70 -ის მიხედვით; ფლუსი ГОСТ 9087-81 -ის მიხედვით; ნახშიროჟანგის აირი ГОСТ 8050-76 -ის მიხედვით.

ფოლადის ელემენტები კლასად მიღებულის С235. ლითონის ელემენტების შედუღებისთვის გათვალისწინებულია Э42А ტიპის ელექტროდი (ГОСТ 6467-75*). შედუღების კათეტის სიქედ მიღებულ იქნეს არანაკლებ შესადუღებელი ელემენტების მინიმალური სისქე (ზოგ კვანძში მითითებულია კონკრეტული შედუღების ნაკერის კათეტის სისქე). ლითონი ელემენტების შედუღება მოხდეს ГОСТ 5264-80-ის მოთხოვნების დაცვით. მონტაჟის შემდომ ლითონის ელემენტები უნდა დაიფაროს ორი შენა ანტიკოროზიული საღებავით

განმარტებითი ბარათი

შესაფრთხილებლად:

- მშენებლობის პროცესი წარიმართოს საქართველოს მთავრობის 2007 წლის 28 მარტის №62 დადგენილების მოთხოვნების შესაბამისად და მკაცრად იქნეს დაცული შესაფრთხილებლად წესები.

მასალები:

- მასალების ანტიკოროზიული და ხანძარსაწინააღმდეგო დაცვა - შესრულდეს СНиП 2.01.02-82* და СНиП 2.03.11-85 მოთხოვნების შესაბამისად.
- ბეტონი - შენობის მზიდ კონსტრუქციების გამოყენებულია ბეტონი კლასით B25 და B25W8, საძირკვლის ქვეშ გამოყენებული ბეტონის მომზადება B15 (ГОСТ 25192-2012).
- არმატურა - შენობის რკინაბეტონის ელემენტებში გამოყენებული არმატურის კლასი A500c და A240c (ДСТУ 3760-98).
- საკედლე და სატიხრე მასალა - შენობის კონტურზე კედლების შევსება ხდება მსუბუქი სამშენებლო ბლოკით მარკით არანაკლებ M50-ისა, მოცულობითი წონით არაუმეტეს 1200 კგ/მ^3, ქვიშაცემენტის ხსნარზე, მარკით არანაკლებ M50-ისა.
- ჰიდროიზოლაცია - შენობის კედლები რომლებიც შეხებაში არის ბრუნტთან დაიშაროს ჰიშროსაიზოლაციო შრით და მემბრანით. (ჰიდროიზოლაციის და მემბრანის ტიპი შეთანხმდეს დამკვეთთან).

სამშენებლო მასალების ხარისხის კონტროლი:

- სამშენებლო მოედანზე აუცილებელია განხორციელდეს სამშენებლო მასალების სიტემატიური კონტროლი. მშენებლობაზე შემოზიდულ მასალებს თან უნდა ახლდეს მწარმოებლის ხარისხს დამადასტურებელი დოკუმენტი (პასპორტი) რომელშიც მითითებულ იქნება ტექნიკური მახასიათებლები მაბალითად: მასალის სიმტკიცის ზღვარი, ქინვამედეგობის მაჩვენებელი და სხვა.
- მეტონის სამუშაოების წარმოებისას მშრალი და ცხელია კლიმატის პერიოდში 25°C-ზე მეტი ჰარის ტემპერატურის და 50%-ზე ნაკლები ფარდობითი ტენიანობისას გამოყენებულ იქნას ცემენტები, რომელთა სამარკო სიმტკიცე არანაკლებ 20%-ით სჭარბობს ბეტონის საპროექტო მარკას.
- ახალჩაწყობილი ბეტონი დაცული უნდა იქნას მექანიკური დაზიანებისაგან (ან/და ზემოქმედებისგან) მზის სხივების პირდაპირი მოხვედრისგან, ქინვისგან და ქარისგან. პროექტში მითითებული სიმტკიცის 75%-ის მიღწევამდე მეტონის სტრუქტურა ადვილად იმსჭრევა, აქედან გამომდინარე აღნიშნული სიმტკიცის მიღწევამდე აუცილებელია მკაცრად დაცულ იქნეს ტემერატურის და ტენიანობის რეჟიმი.

საძირკვლის ფილის საყალიბო ნახაზი

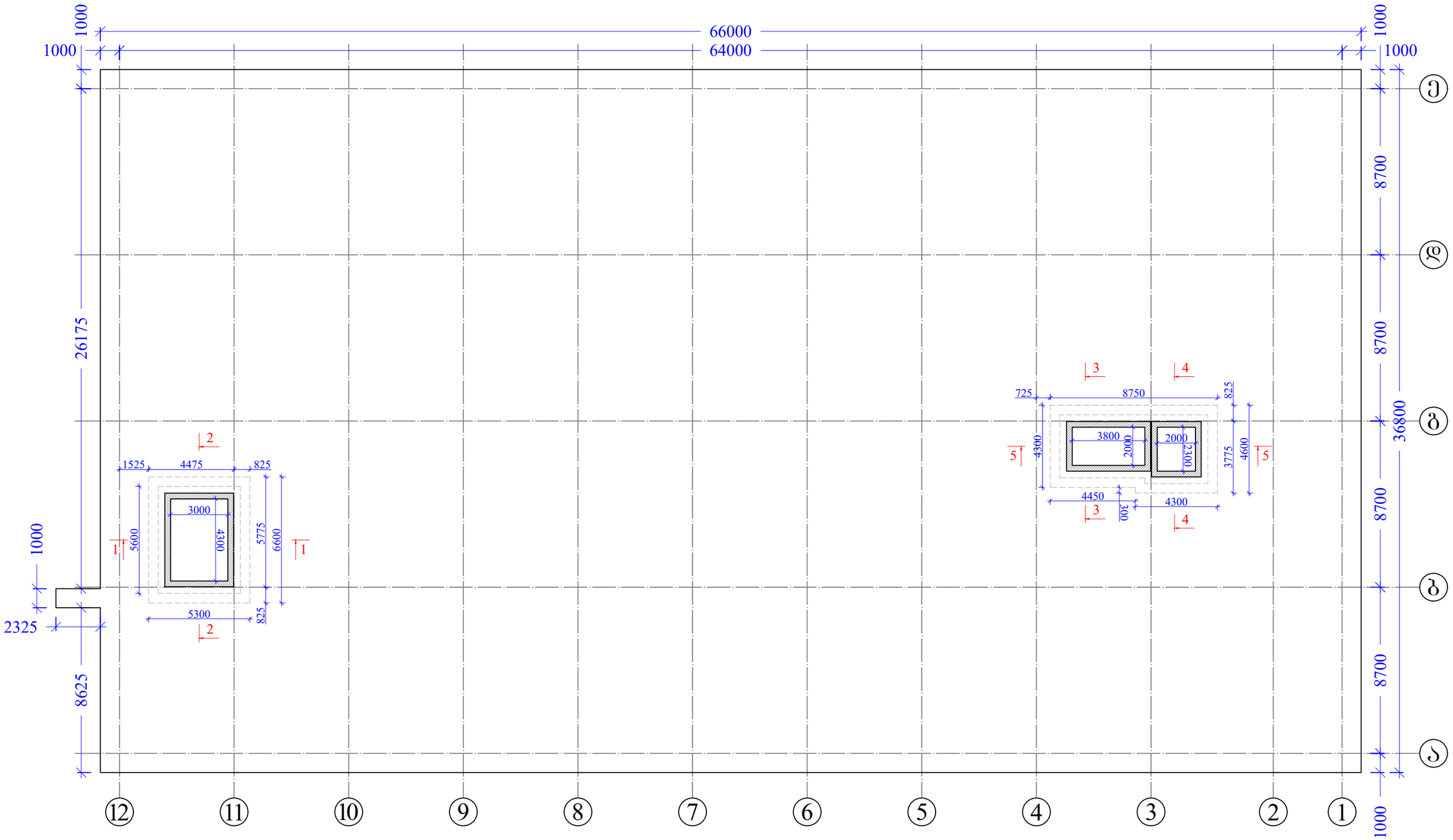

შენიშვნები	პირობითი აღნიშვნები	მიბმული ნახაზები:	შემსრულებელი	პროექტის დასახელება
1. ყველა ზომა მოცემულია მილიმეტრებში 2. ნიშნულები მოცემულია მეტრებში		1. ჭრილი 1-1 იხილეთ ფურცელ კ-2-ზე; 2. ჭრილი 2-2 იხილეთ ფურცელ კ-2-ზე; 3. ჭრილი 3-3 იხილეთ ფურცელ კ-3-ზე; 4. ჭრილი 4-4 იხილეთ ფურცელ კ-3-ზე; 5. ჭრილი 5-5 იხილეთ ფურცელ კ-3-ზე;	დამკვეთი შპს "ევროპროდუქტი"	სასაწყობე ფართის მშენებლობის პროექტი ნახაზის დასახელება საძირკვლის ფილის საყალიბო ნახაზი

კონსტრუქტორი	ლ.ნარდაია		ინჟინერი		
შეასრულა	თ. ესართია		კოორდინ.		
			დაამტკიცა		
მასშტაბი A3-ზე		სტატუსი		გამოცემა	
მ:პირობით		მ.პ.		0	

ნახაზის ნომერი: კ-1

ჭრილი 1-1

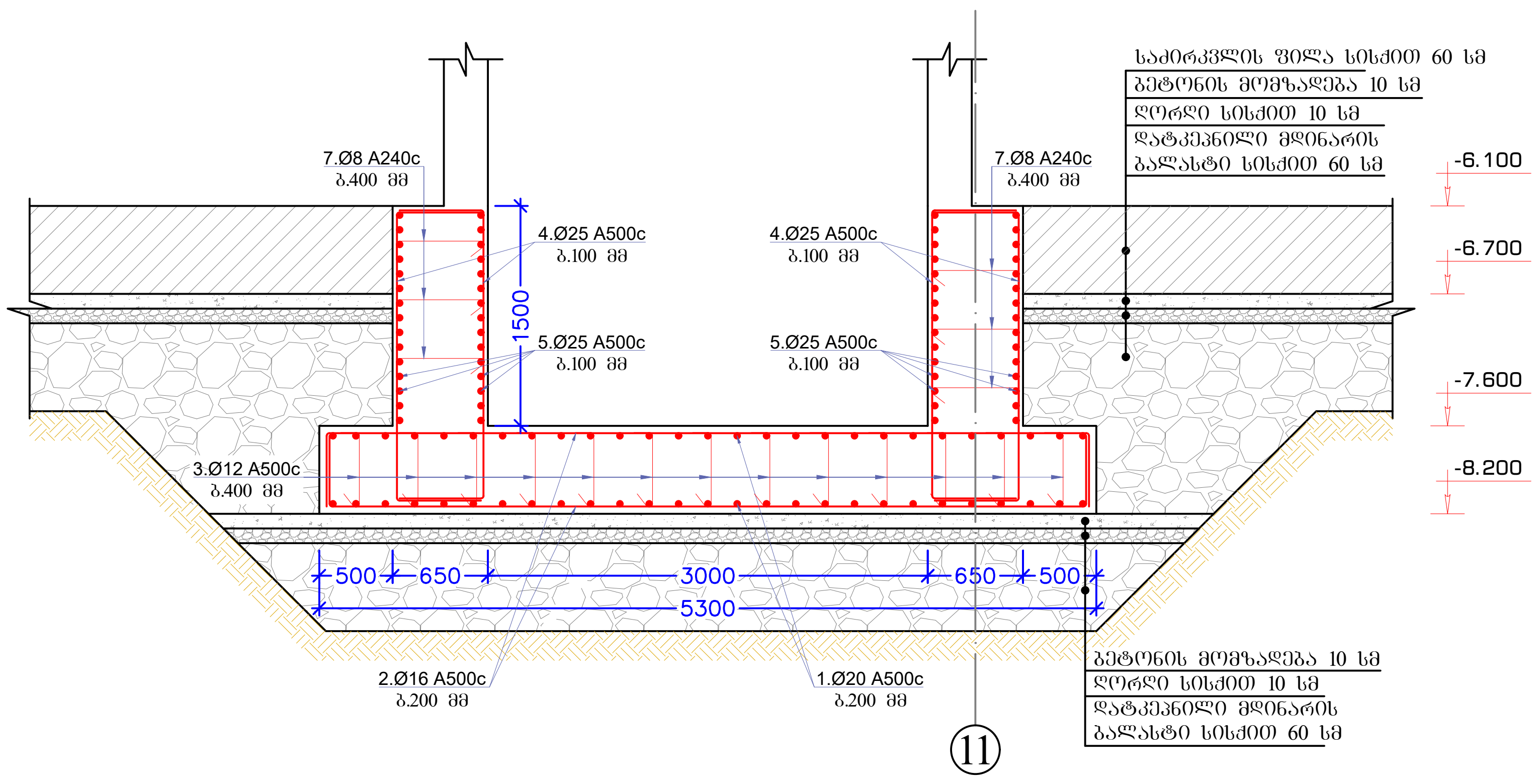

მასალის სპეციფიკაცია										არმ. ამოკრეფა		
ელემენტი	პოზ. №	ესკიზი მმ.	Ø და კლ.	L მმ.	n ც.	n x L მ.	მასა კგ.			Ø და კლ.	მასა კგ.	
							ერთი პოზ.	ყველა პოზ.	სულ		A240c	A500c
[illegible]	1	7500 / 6500 / 500	20 A500c	7500	54	405	18.53	1000	1000	12 A500c		220
	2	6200 / 5200 / 500	16 A500c	6200	66	409	9.73	642	642	16 A500c		642
	3	120 / 500 / 120 — 740	12 A500c	740	208	154	0.66	137	137	20 A500c		1000
	3.1	200 / 430 / 430 / 220 / 220 — 1500, ბიჯი 600	12 A500c	1500	90	135	0.93	83	83	25 A500c		6295
	4	3000 / 2000 / 500	25 A500c	3000	348	1044	11.58	4030	4030	8 A240c	32	
	5	5540	25 A500c	5540	60	332	21.38	1283	1283			
	6	4240	25 A500c	4240	60	254	16.37	982	982			
	7	120 / 590 / 120 — 830	8 A240c	830	99	82	0.33	32	32			
		Σ							8190		32	8158
	ბეტონი B 25 V=37.8 მ³											

ჭრილი 2-2

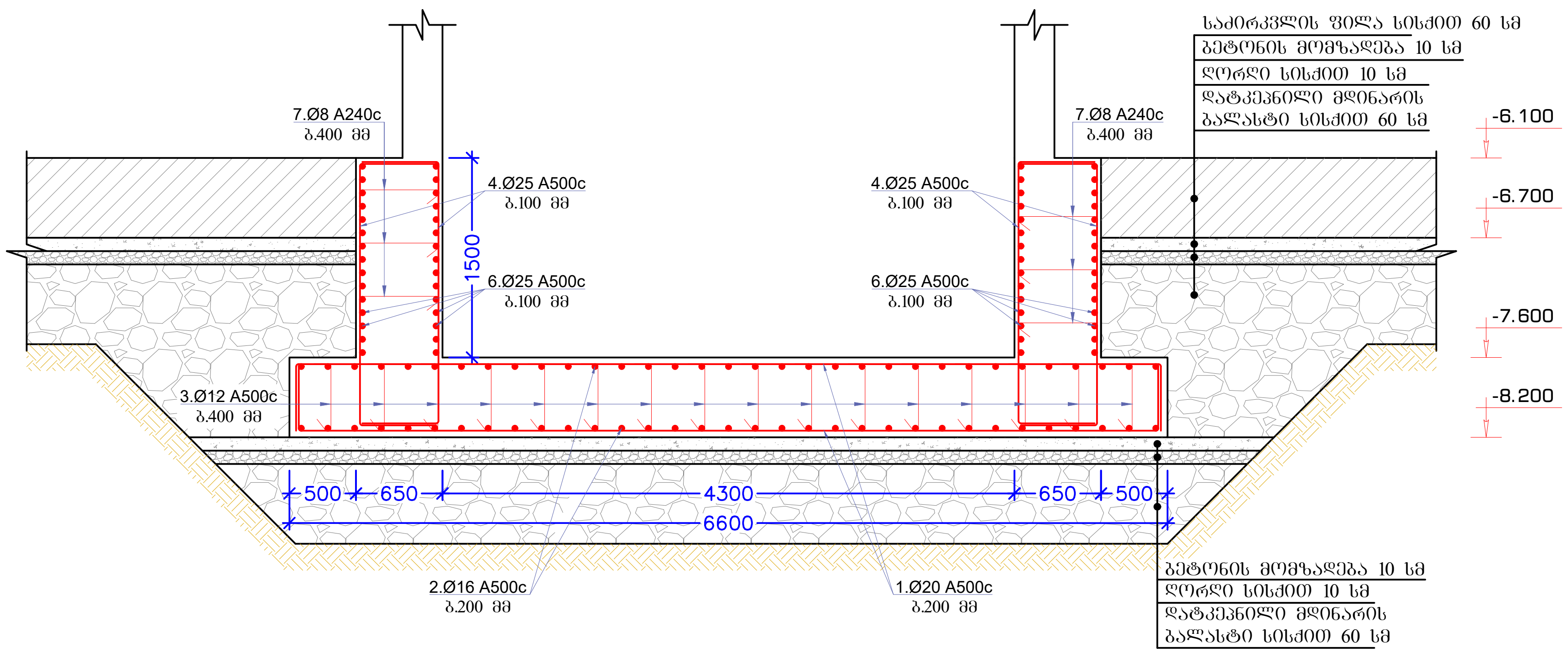

შენიშვნები
1. ყველა ზომა მოცემულია მილიმეტრებში
2. ნიშნულები მოცემულია მეტრებში

პირობითი აღნიშვნები

მიბმული ნახაზები:

შემსრულებელი

პროექტის დასახელება: სასაწყობე ფართის მშენებლობის პროექტი

ნახაზის დასახელება: ჭრილი 1-1, ჭრილი 2-2, მასალის სპეციფიკაცია

დამკვეთი: შპს "ევროპროდუქტი"

კონსტრუქტორი	ლ.ნარდაია		ინჟინერი	
შეასრულა	თ. ესართია		კოორდინ.	
			დაამტკიცა	

მასშტაბი A3-ზე: მ:პირობით | სტადია: მ.პ. | გამოცემა: 0

ნახაზის ნომერი: კ-2

ჭრილი 3-3

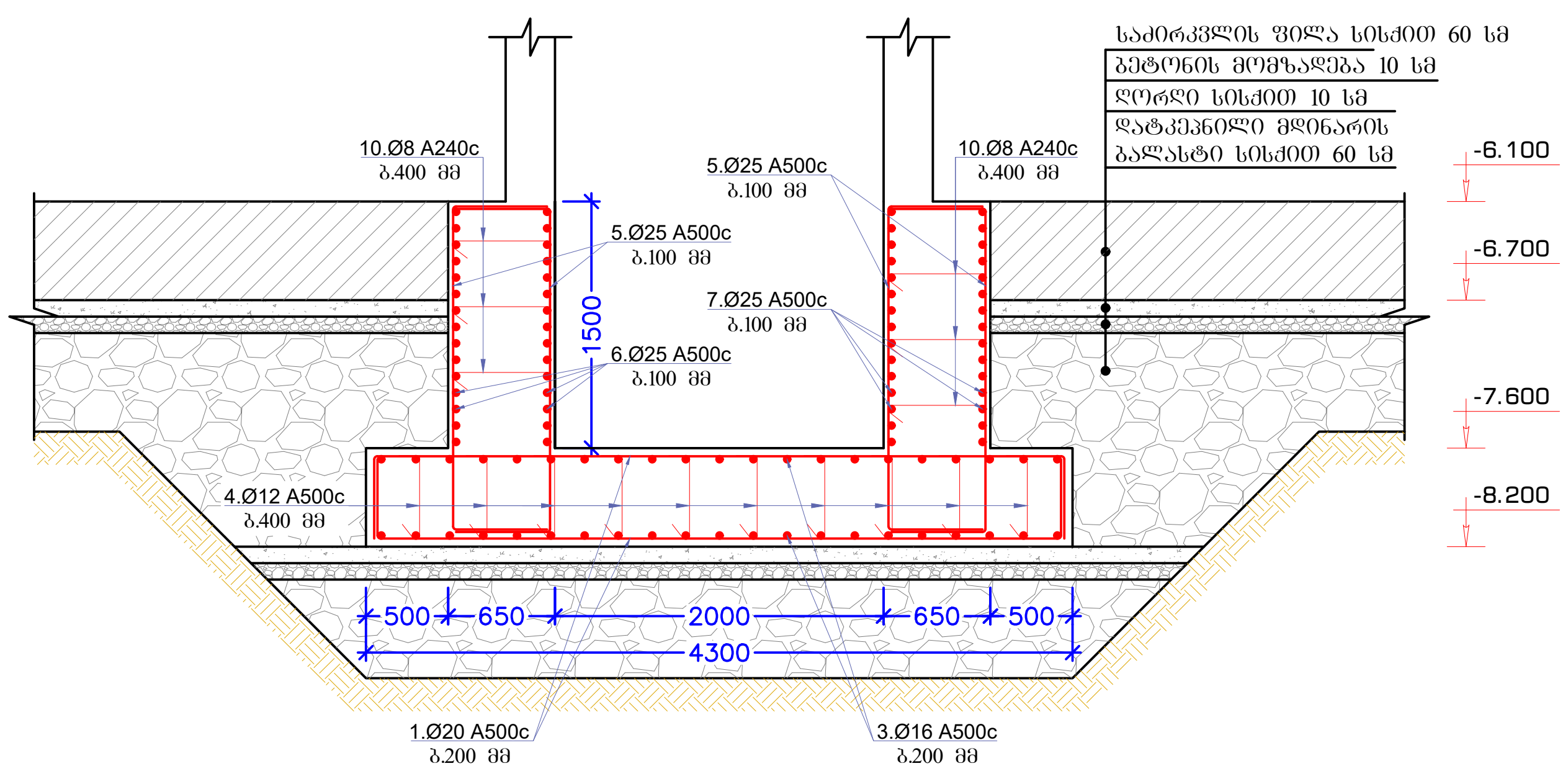

ჭრილი 4-4

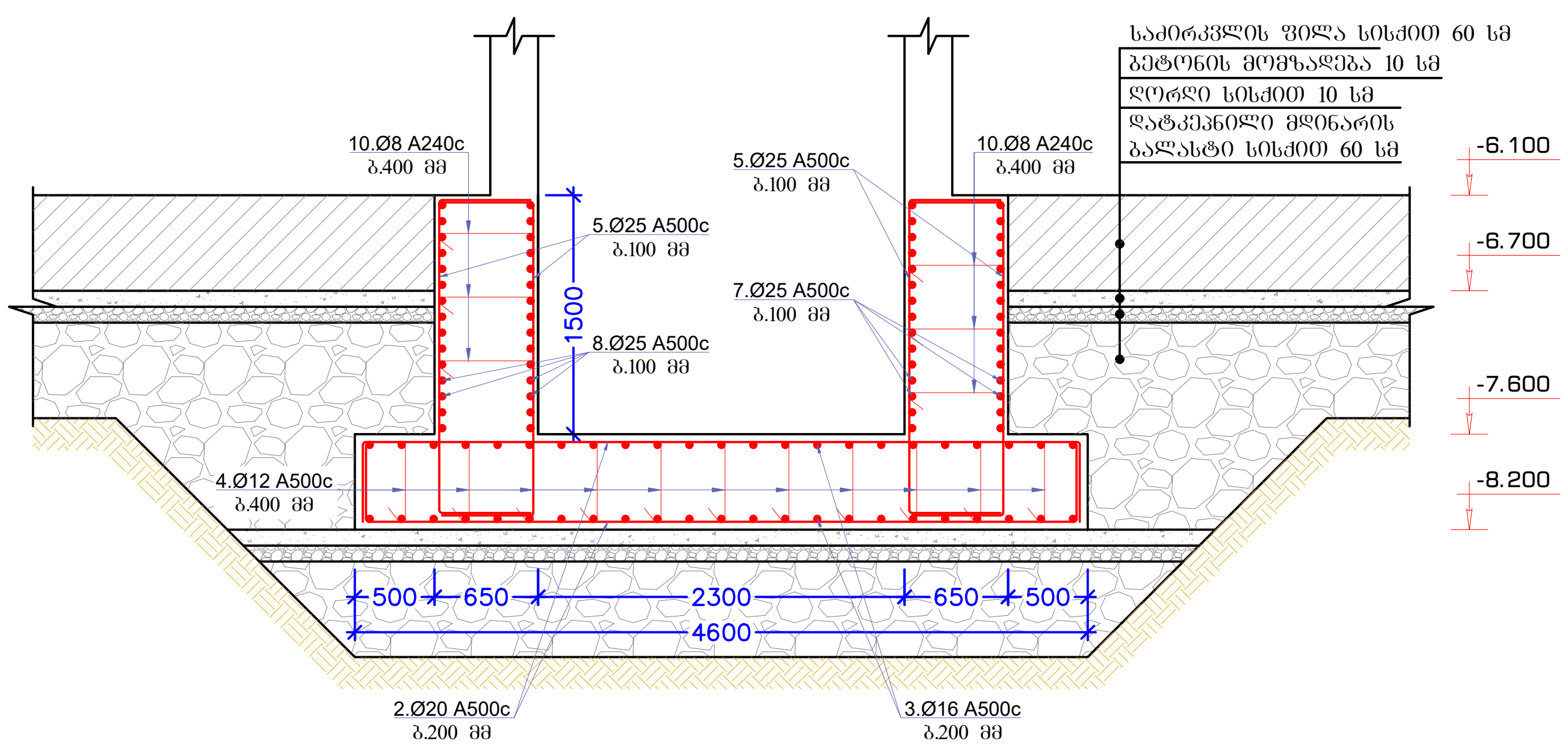

ჭრილი 5-5

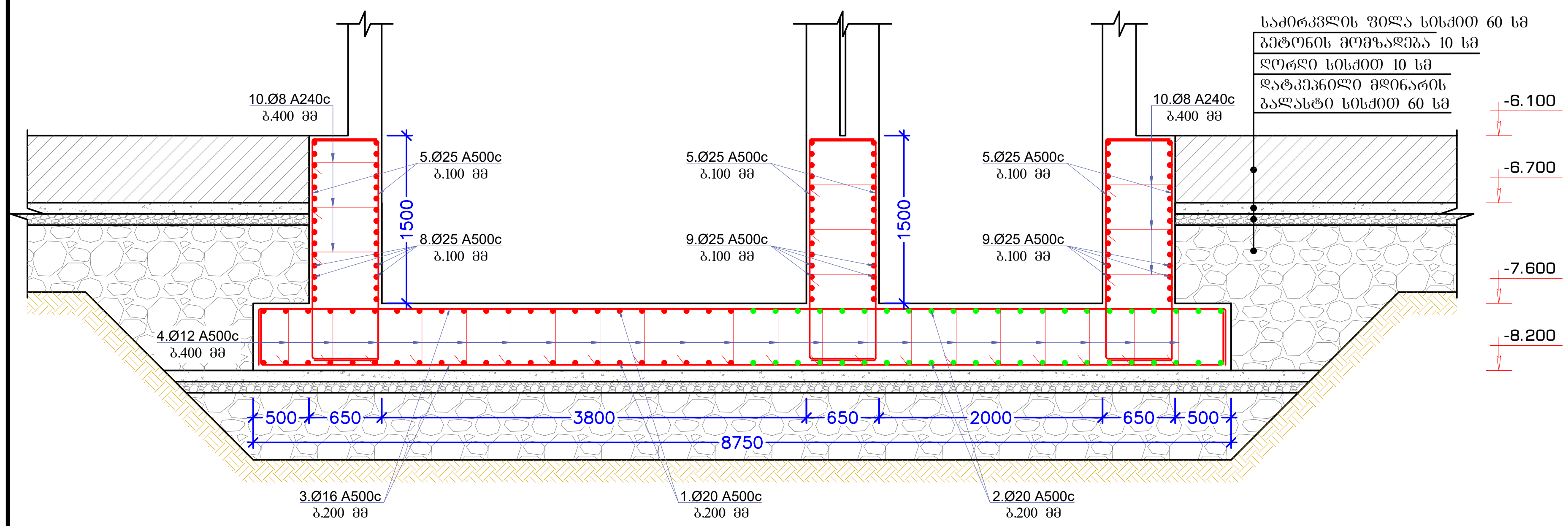

მასალის სპეციფიკაცია										არმ. ამოკრეფა		
ელემენტი	პოზ. №	ესკიზი მმ.	Ø და კლ.	L მმ.	n ც.	n x L მ.	მასა კგ. ერთი პოზ.	მასა კგ. ყველა პოზ.	მასა კგ. სულ	Ø და კლ.	მასა კგ. A240c	მასა კგ. A500c
ლენტური თიმინი	1	5200 / 4200 / 500	20 A500c	5200	44	229	12.84	565	565	12 A500c		249
	2	5500 / 4500 / 500	20 A500c	5500	44	242	13.59	598	598	16 A500c		1000
	3	9650 / 8650 / 500	16 A500c	9650	66	637	15.15	1000	1000	20 A500c		1163
	4	120 / 500 / 120 — 740	12 A500c	740	231	171	0.66	152	152	25 A500c		8596
	4.1	220 / 430 / 200 / 430 / 220 — 1500, ბიჯი 600	12 A500c	1500	105	158	0.93	97	97	8 A240c	27	
	5	3000 / 2000 / 500	25 A500c	3000	486	1458	11.58	5628	5628			
	6	5040	25 A500c	5040	30	151	19.45	584	584			
	7	6990	25 A500c	6990	30	210	26.98	809	809			
	8	3240	25 A500c	3240	60	194	12.51	750	750			
	9	3560	25 A500c	3560	60	214	13.74	824	824			
	10	120 / 590 / 120 — 830	8 A240c	830	81	67	0.33	27	27			
		Σ							11034		27	11008
	ბეტონი B 25 V=45.0 მ³											

შენიშვნები	პირობითი აღნიშვნები	მიბმული ნახაზები:	შემსრულებელი	პროექტის დასახელება
1. ყველა ზომა მოცემულია მილიმეტრებში 2. ნიშნულები მოცემულია მეტრებში			დამკვეთი შპს "ევროპროდუქტი"	სასაწყობე ფართის მშენებლობის პროექტი

ნახაზის დასახელება: ჭრილი 3-3, ჭრილი 4-4, ჭრილი 5-5, მასალის სპეციფიკაცია

კონსტრუქტორი	ლ.ნარდაია	ინჟინერი	
შეასრულა	თ. ესართია	კოორდინ.	
		დაამტკიცა	

მასშტაბი A3-ზე: მ:პირობით | სტატუსი: მ.პ. | გამოცემა: 0

ნახაზის ნომერი: კ-3

საძირკვლის ფილის ზედა და ქვედა შრის ძირითადი ბადე

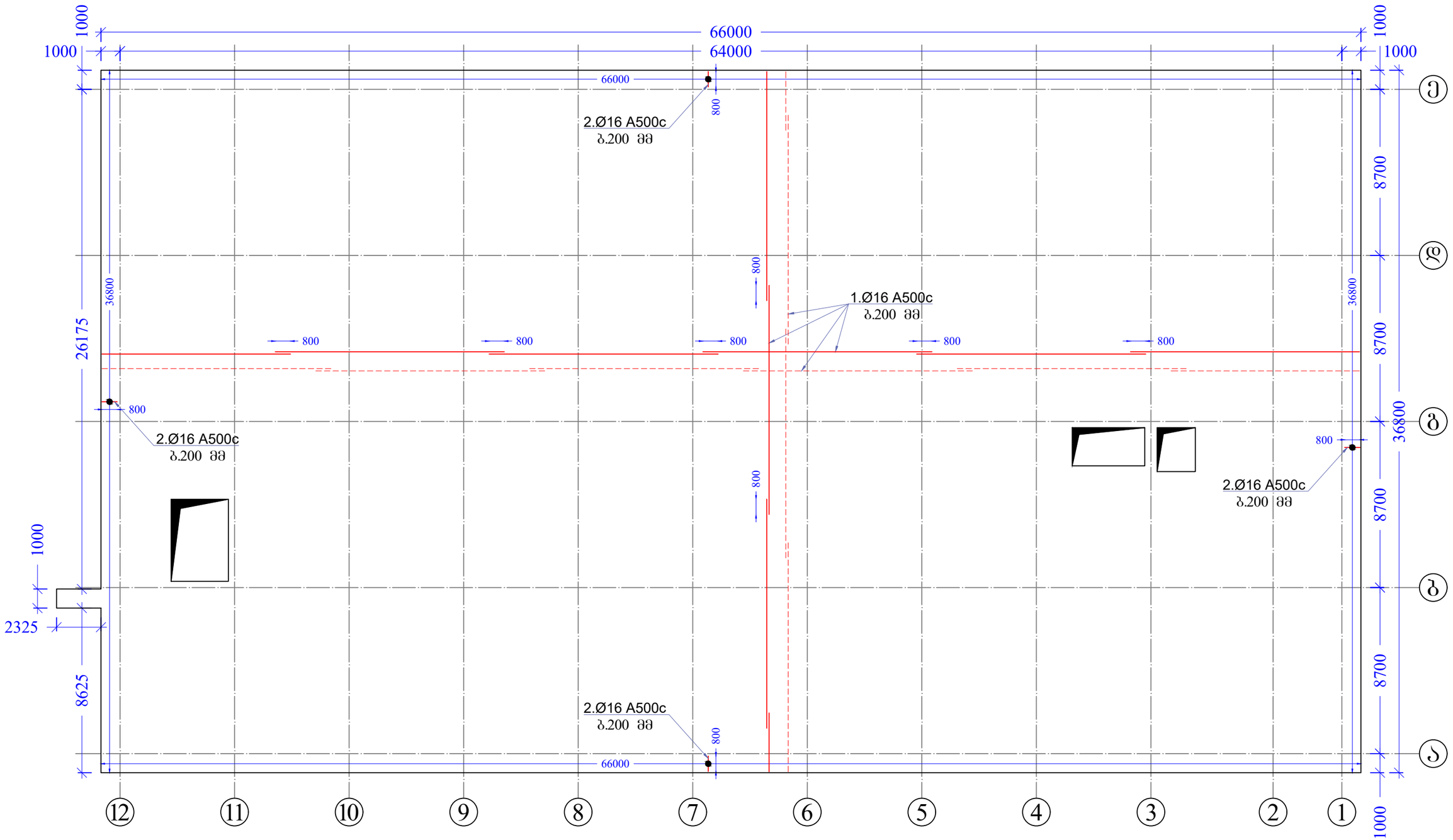

შენიშვნები	პირობითი აღნიშვნები	მიბმული ნახაზები:	შემსრულებელი	პროექტის დასახელება
1. ყველა ზომა მოცემულია მილიმეტრებში 2. ნიშნულები მოცემულია მეტრებში		1. მასალის სპეციფიკაცია იხილეთ ფურცელ კ-10-ზე		სასაწყობე ფართის მშენებლობის პროექტი
				ნახაზის დასახელება: საძირკვლის ფილის ზედა და ქვედა შრის ძირითადი ბადე
			დამკვეთი: შპს "ევროპროდუქტი"	კონსტრუქტორი: ლ.ნარდაია; შეასრულა: თ. ესართია; ინჟინერი; კოორდინ.; დაამტკიცა; მასშტაბი A3-ზე: მ:პირობით; სტადიუმი: მ.პ.; გამოცემა: 0
				ნახაზის ნომერი: კ-4

საძირკვლის ფილის ქვედა შრის დამატებითი არმირების სქემა X მიმართულებით

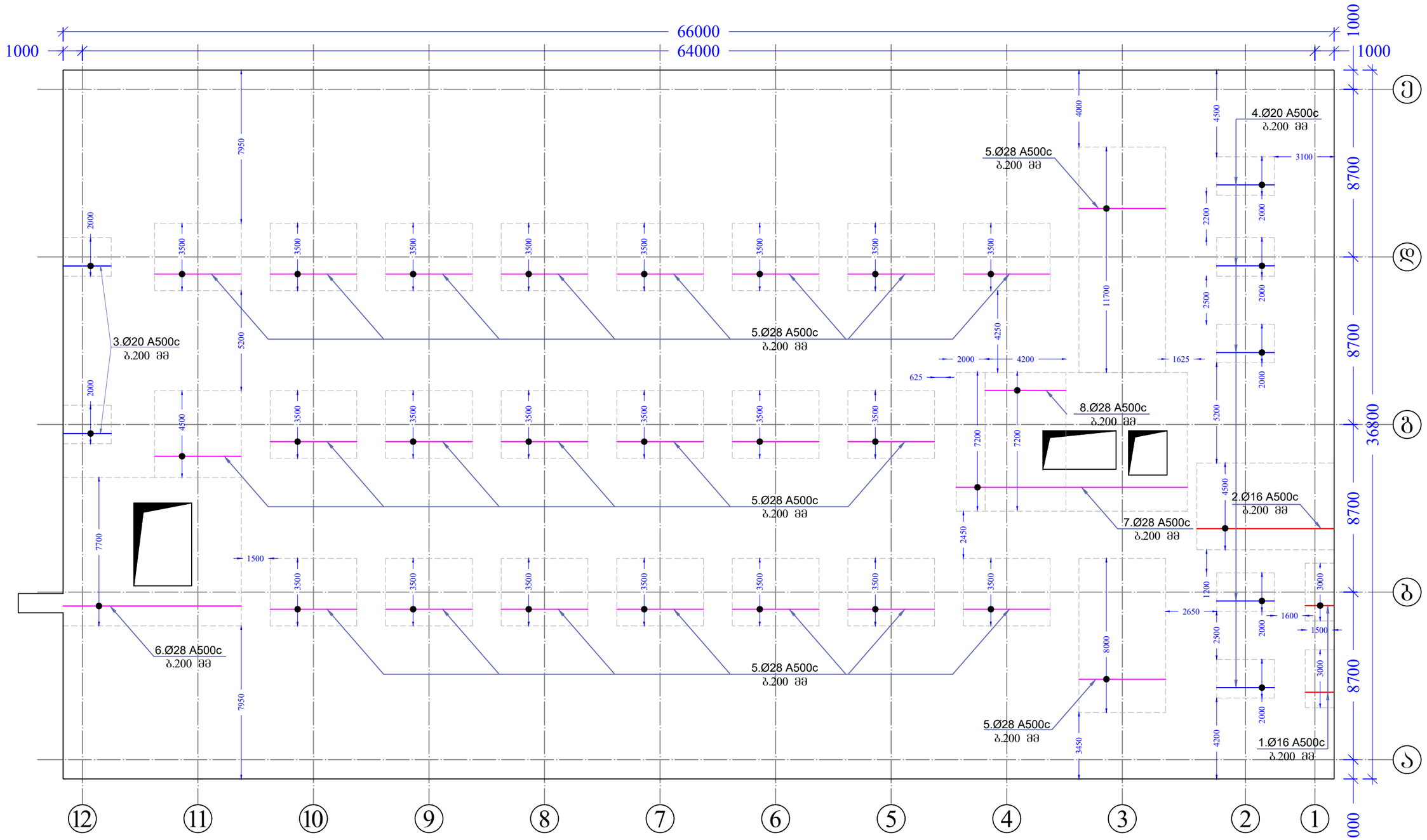

შენიშვნები	პირობითი აღნიშვნები	მიბმული ნახაზები:
1. ყველა ზომა მოცემულია მილიმეტრებში 2. ნიშნულები მოცემულია მეტრებში		1. მასალის სპეციფიკაცია იხილეთ ფურცელ კ-10-ზე

შემსრულებელი	პროექტის დასახელება: სასანყობე ფართის მშენებლობის პროექტი
	ნახაზის დასახელება: საძირკვლის ფილის ქვედა შრის დამატებითი არმირების სქემა X მიმართულებით
დამკვეთი: შპს "ევროპროდუქტი"	კონსტრუქტორი ლ.ნარდაია; ინჟინერი; მეპასრულა თ. ქსართია; კოორდინ.; დაამტკიცა
	მასშტაბი A3-ზე: მ:პირობით; სტადიუმი: მ.პ.; გამოცემა: 0
	ნახაზის ნომერი: კ-5

საძირკვლის ფილის ქვედა შრის დამატებითი არმირების სქემა Y მიმართულებით

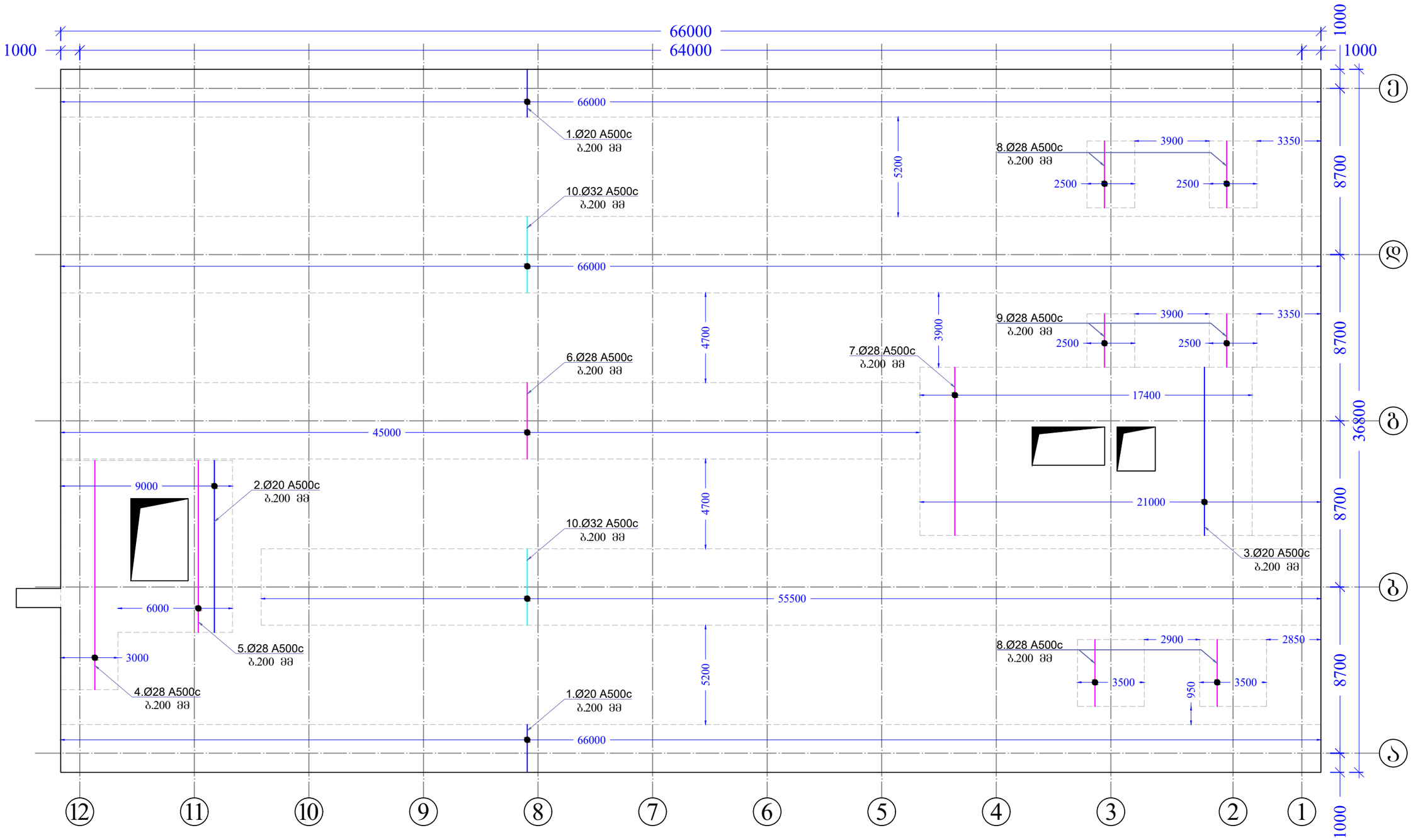

შენიშვნები	პირობითი აღნიშვნები	მიბმული ნახაზები:	შემსრულებელი	პროექტის დასახელება
1. ყველა ზომა მოცემულია მილიმეტრებში 2. ნიშნულები მოცემულია მეტრებში		1. მასალის სპეციფიკაცია იხილეთ ფურცელ კ-10-ზე		სასაწყობე ფართის მშენებლობის პროექტი
			დამკვეთი შპს "ევროპროდუქტი"	ნახაზის დასახელება საძირკვლის ფილის ქვედა შრის დამატებითი არმირების სქემა Y მიმართულებით

კონსტრუქტორი	ლ.ნარდაია		ინჟინერი		
შეასრულა	თ. ესართია		კოორდინ.		
			დაამტკიცა		
მასშტაბი A3-ზე		სტადიუმი		გამოცემა	
მ:პირობით		მ.პ.		0	
ნახაზის ნომერი					
კ-6					

საძირკვლის ფილის ზედა შრის დამატებითი არმირების სქემა X მიმართულებით

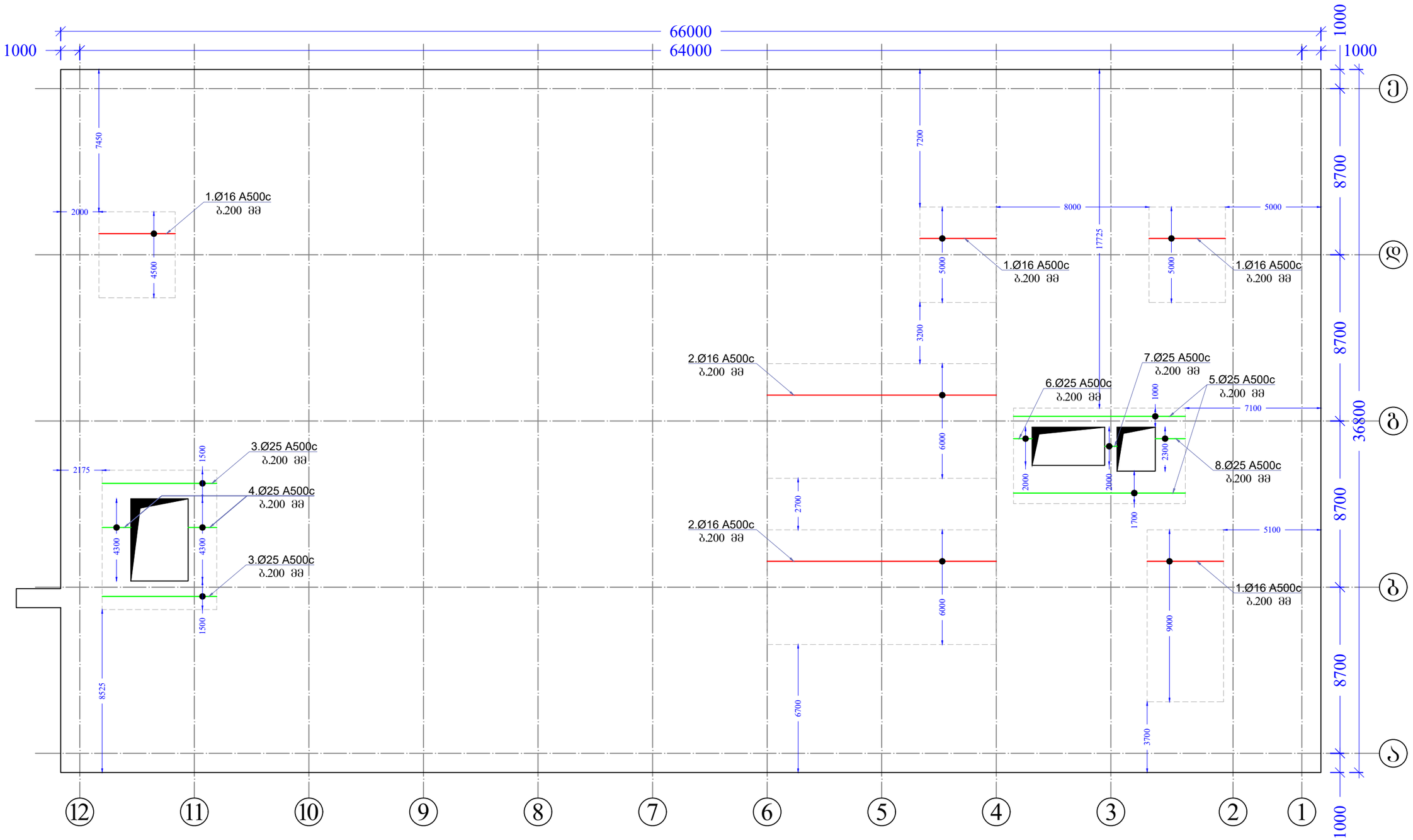

შენიშვნები	პირობითი აღნიშვნები	მიბმული ნახაზები:	მშენებელი	პროექტის დასახელება
1. ყველა ზომა მოცემულია მილიმეტრებში 2. ნიშნულები მოცემულია მეტრებში		1. მასალის სპეციფიკაცია იხილეთ ფურცელ კ-10-ზე		სასაწყობე ფართის მშენებლობის პროექტი
			დამკვეთი შპს "ევროპროდუქტი"	ნახაზის დასახელება საძირკვლის ფილის ზედა შრის დამატებითი არმირების სქემა X მიმართულებით
				კონსტრუქტორი ლ. ნარდაია; ინჟინერი შემსრულა თ. ესართია; კოორდინ. დაამტკიცა
				მასშტაბი A3-ზე: მ:პირობით; სტატუსი: მ.პ.; გამოცემა: 0
				ნახაზის ნომერი: კ-7

საძირკვლის ფილის ზედა შრის დამატებითი არმირების სქემა Y მიმართულებით

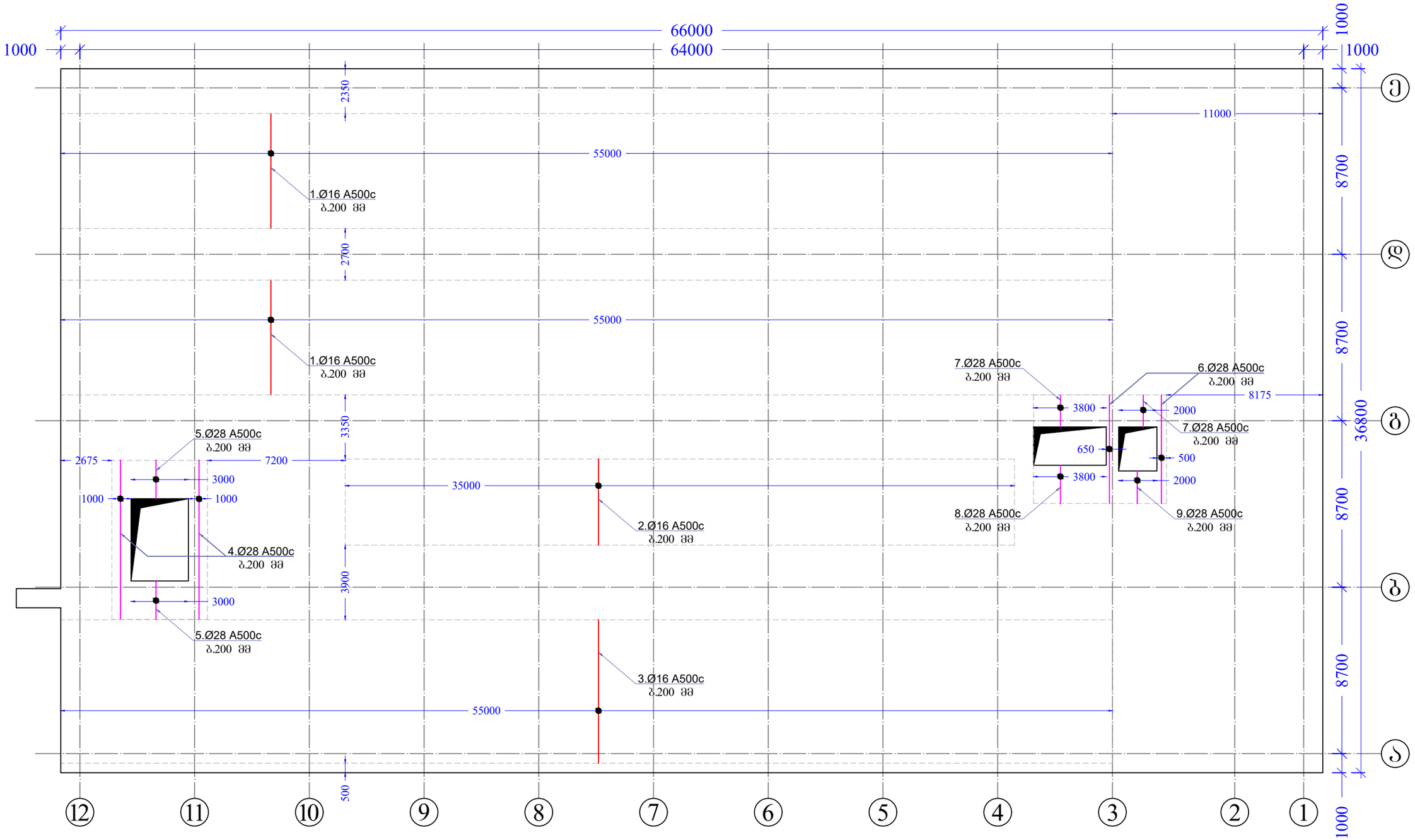

შენიშვნები	პირობითი აღნიშვნები	მიბმული ნახაზები:	შემსრულებელი	პროექტის დასახელება
1. ყველა ზომა მოცემულია მილიმეტრებში 2. ნიშნულები მოცემულია მეტრებში		1. მასალის სპეციფიკაცია იხილეთ ფურცელ კ-10-ზე		სასაწყობე ფართის მშენებლობის პროექტი
				ნახაზის დასახელება: საძირკვლის ფილის ზედა შრის დამატებითი არმირების სქემა Y მიმართულებით
			დამკვეთი: შპს "ევროპროდუქტი"	კონსტრუქტორი: ლ.ნარდაია; ინჟინერი: ; შემსრულა: თ. ქსართია; კოორდინ.: ; დაამტკიცა:
				მასშტაბი A3-ზე: მ:პირობით; სტატუსი: მ.პ.; გამოცემა: 0
				ნახაზის ნომერი: კ-8

საძირკვლის ფილის საკიდების მოწყობის სქემა

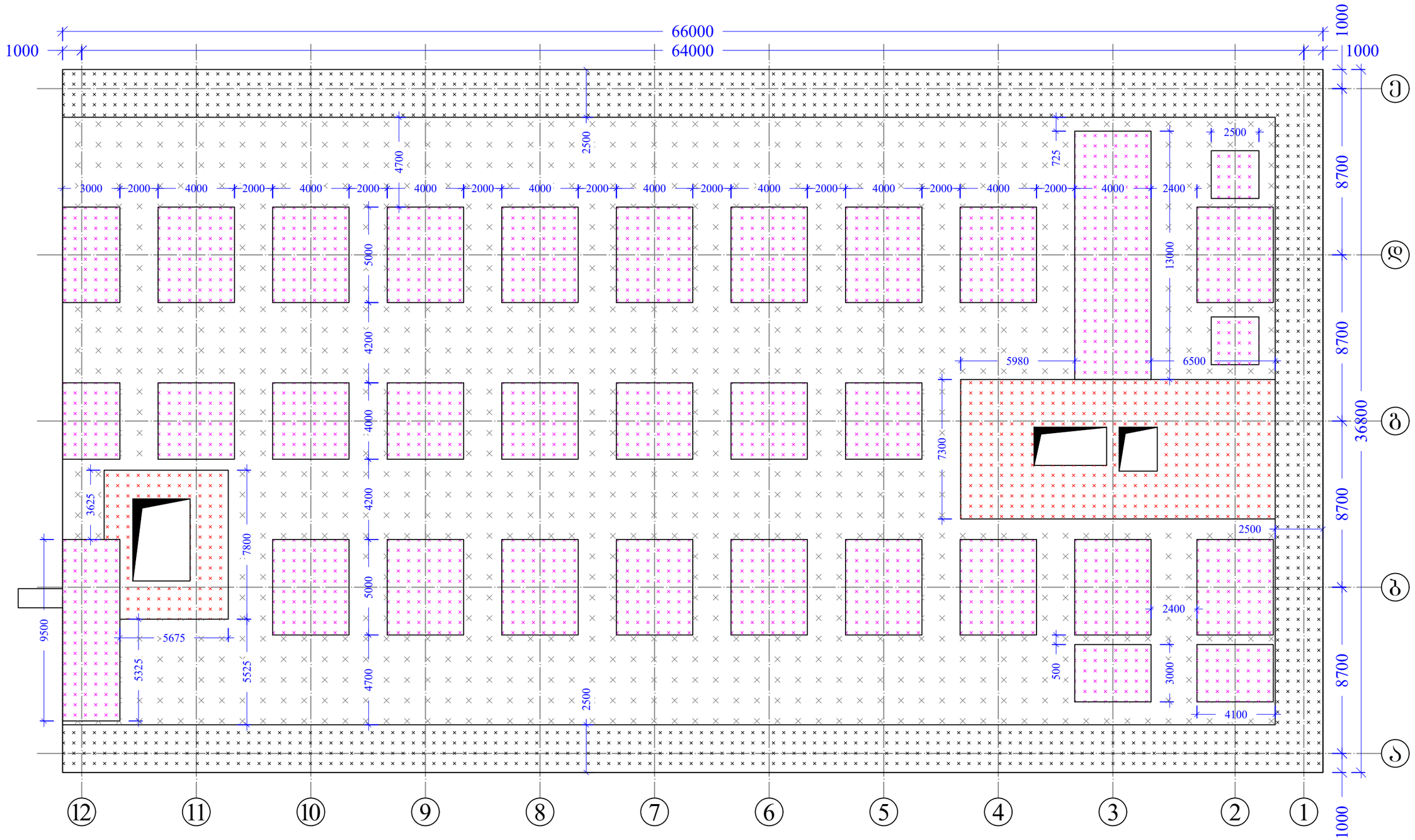

შენიშვნები	პირობითი აღნიშვნები	მიბმული ნახაზები:	შემსრულებელი	პროექტის დასახელება
1. ყველა ზომა მოცემულია მილიმეტრებში 2. ნიშნულები მოცემულია მეტრებში	პოზიცია N1 Ø10 A500c პოზიცია N2 Ø12 A500c პოზიცია N3 Ø14 A500c პოზიცია N4 Ø8 A240c	1. მასალის სპეციფიკაცია იხილეთ ფურცელ კ-10-ზე		სასაწყობე ფართის მშენებლობის პროექტი
				ნახაზის დასახელება: საძირკვლის ფილის საკიდების მოწყობის სქემა
			დამკვეთი: შპს "ევროპროდუქტი"	კონსტრუქტორი: ლ.ნარდაია; ინჟინერი; შეასრულა: თ. ქსართია; კოორდინ.; დაამტკიცა
				მასშტაბი A3-ზე: მ:პირობით; სტატუსი: მ.პ.; გამოცემა: 0
				ნახაზის ნომერი: კ-9

| | | |

მონოლითური რკინაბეტონის კედლების მოწყობის გეგმა -6.100 ნიშნულზე

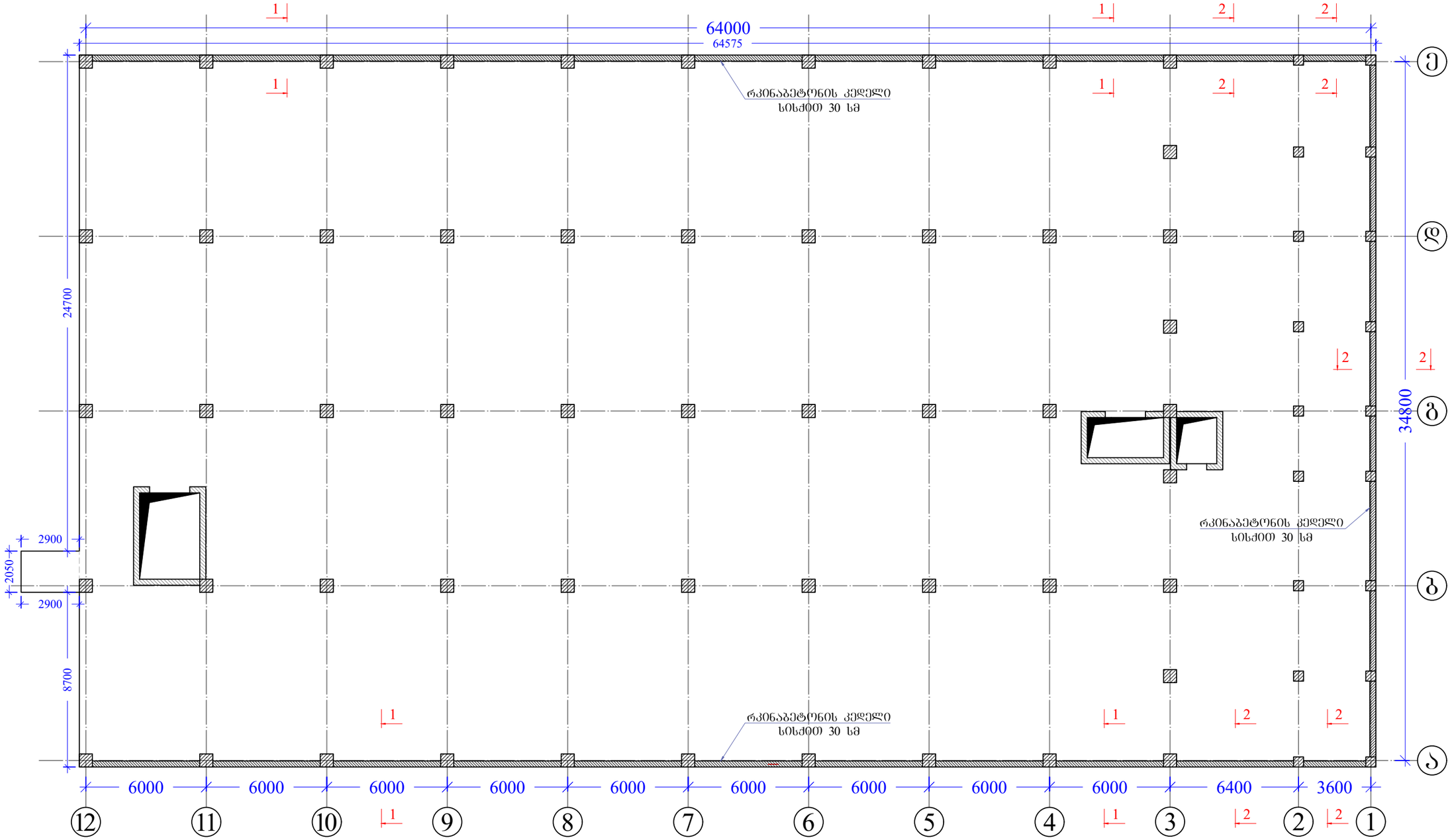

შენიშვნები	პირობითი აღნიშვნები	მიბმული ნახაზები:	მემსრულებელი	პროექტის დასახელება
1. ყველა ზომა მოცემულია მილიმეტრებში 2. ნიშნულები მოცემულია მეტრებში		1. მასალის სპეციფიკაცია იხილეთ ფურცელ კ-12-ზე; 2. ჭრილი 1-1 და ჭრილი 2-2 იხილეთ ფურცელ კ-12-ზე.		სასაწყობე ფართის მშენებლობის პროექტი
				ნახაზის დასახელება: მონოლითური რკინაბეტონის კედლების მოწყობის გეგმა -6.100 ნიშნულზე
			დამკვეთი: შპს "ევროპროდუქტი"	კონსტრუქტორი: ლ. ნარდაია; შემსრულა: თ. ესართია; ინჟინერი; კოორდინ.; დამტკიცა
				მასშტაბი A3-ზე: მ:პირობით; სტადიუმი: მ.პ.; გამოცემა: 0
				ნახაზის ნომერი: კ-11

ჭრილი 1-1

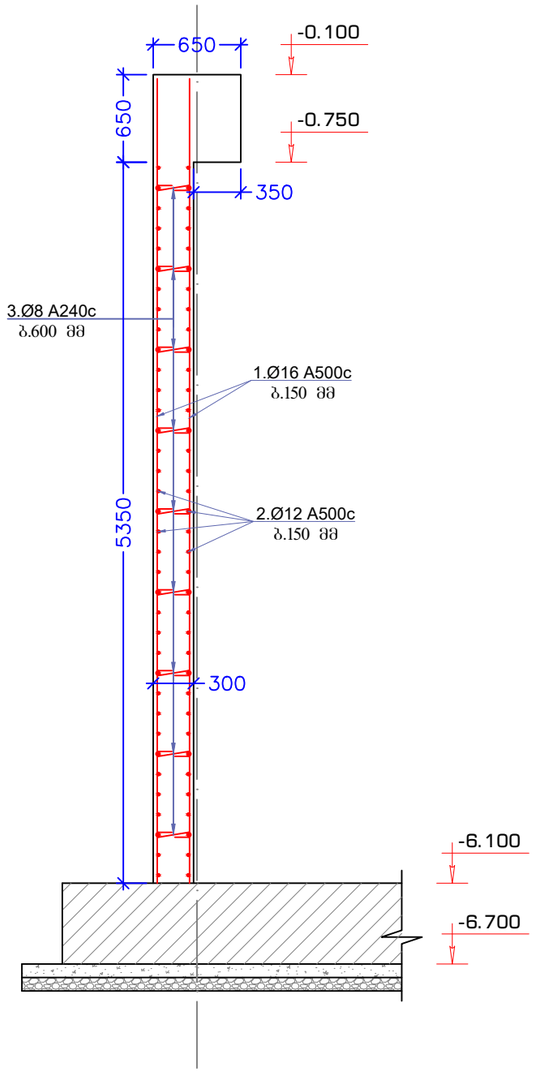

ჭრილი 2-2

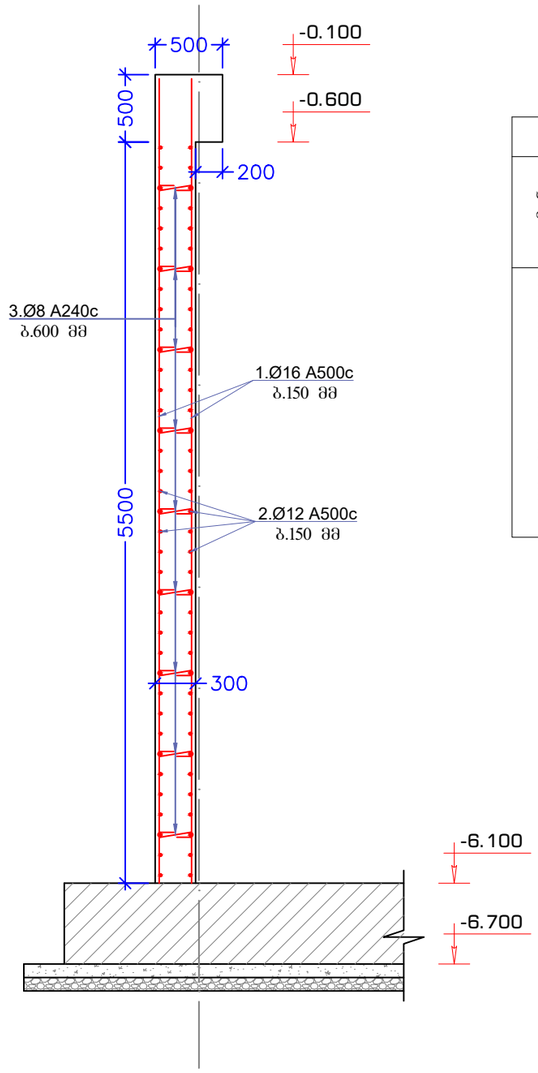

მასალის სპეციფიკაცია										არმ. ამოკრეფა		
ელემენტები	პოზ. №	ესკიზი მმ.	Ø და კლ.	L მმ.	n ც.	n x L მ.	მასა კგ.			Ø და კლ.	მასა კგ.	
							ერთი პოზ.	ქვექლა პოზ.	სულ		A240c	A500c
რკინაბეტონის კედელი	1	5970	16 A500c	5970	2348	14018	9.37	22008	22008	12 A500c		10869
	2	12000 დაიჭრას ადგილზე	12 A500c	12000	1020	12240	10.66	10869	10869	16 A500c		22008
	3	120 240 120 480	8 A240c	480	2475	1188	0.19	469	469	8 A240c	469	
		Σ							33346		469	32877
		ბეტონი B 25 V=236.0 მ³										

შენიშვნები	პირობითი აღნიშვნები	მიბმული ნახაზები:	შემსრულებელი	პროექტის დასახელება
1. ყველა ზომა მოცემულია მილიმეტრებში 2. ნიშნულები მოცემულია მეტრებში				სასაწყობე ფართის მშენებლობის პროექტი
				ნახაზის დასახელება: ჭრილი 1-1, ჭრილი 2-2, მასალის სპეციფიკაცია
			დამკვეთი: შპს "ევროპროდუქტი"	კონსტრუქტორი: ლ.ნარდაია; შემსრულა: თ. ესართია; ინჟინერი; კოორდინ.; დაამტკიცა; მასშტაბი A3-ზე: მ:პირობით; სტატუსი: მ.პ.; გამოცემა: 0
				ნახაზის ნომერი: კ-12

რკინაბეტონის დიაფრაგმების მოწყობის გეგმა

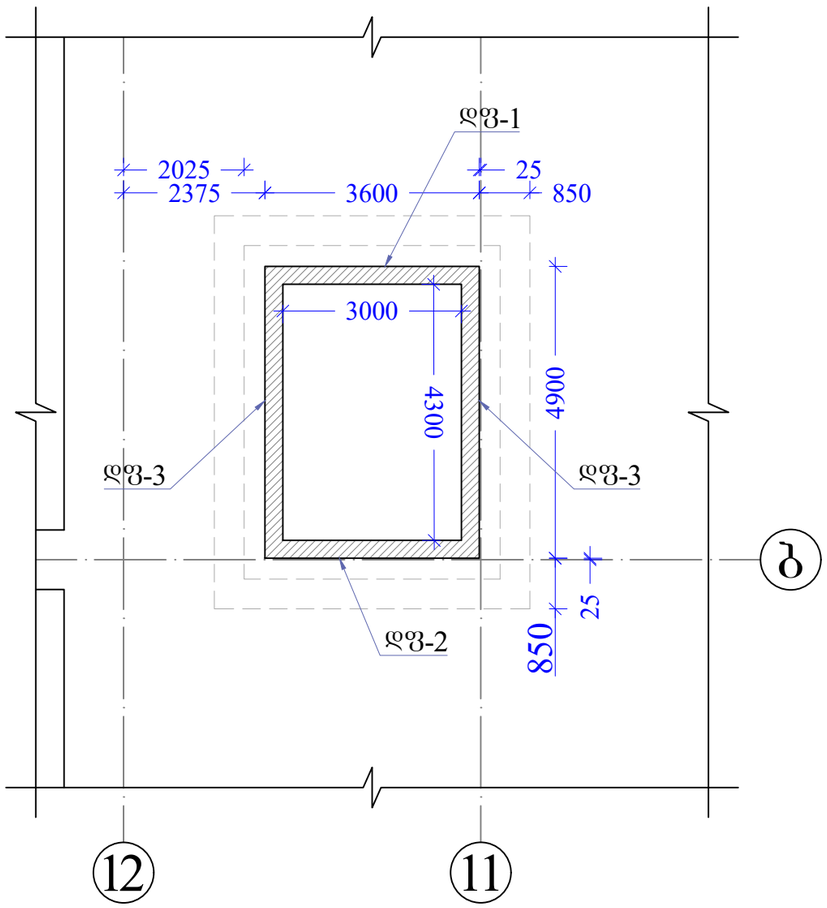

რკინაბეტონის დიაფრაგმების მოწყობის გეგმა

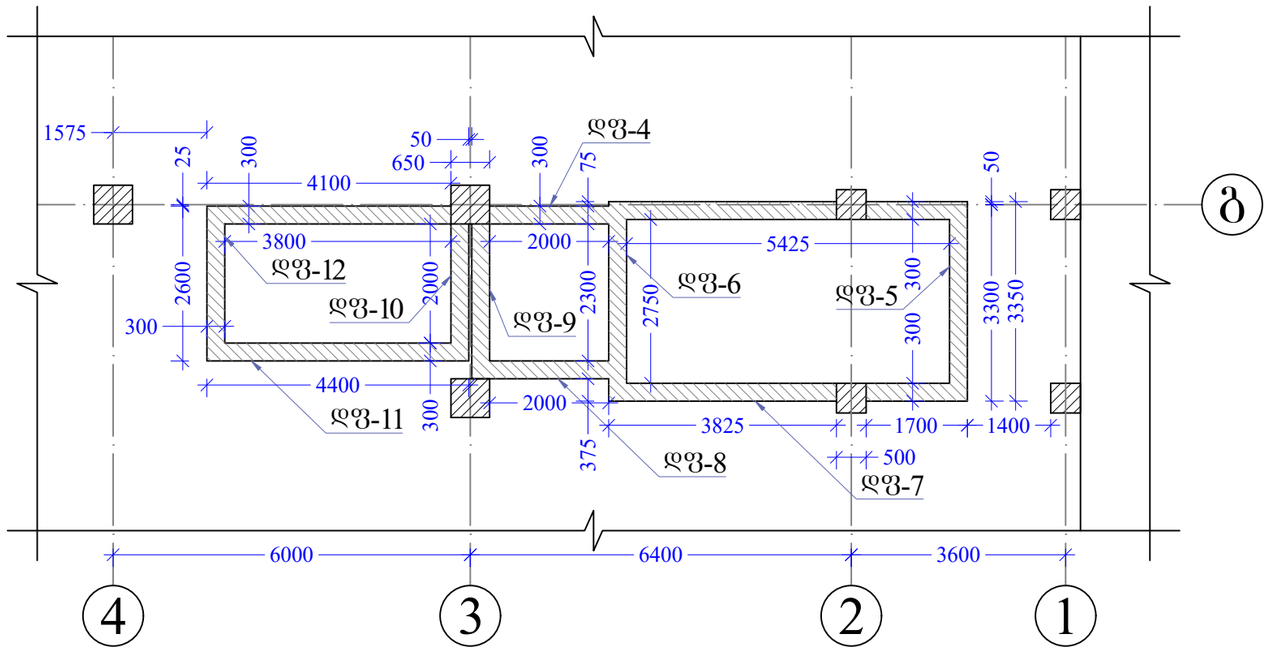

შენიშვნები	პირობითი აღნიშვნები	მიბმული ნახაზები:	შემსრულებელი	პროექტის დასახელება
1. ყველა ზომა მოცემულია მილიმეტრებში 2. ნიშნულები მოცემულია მეტრებში				სასაწყობე ფართის მშენებლობის პროექტი
				ნახაზის დასახელება: რკინაბეტონის დიაფრაგმების მოწყობის გეგმა
			დამკვეთი: შპს "ევროპროდუქტი"	კონსტრუქტორი ლ.ნარდაია; შეასრულა თ. ესართია; ინჟინერი; კოორდინ.; დაამტკიცა; მასშტაბი A3-ზე მ:პირობით; სტადიუსი მ.პ.; გამოცემა 0
				ნახაზის ნომერი: კ-13

დიაფრაგმა 1, დფ-1

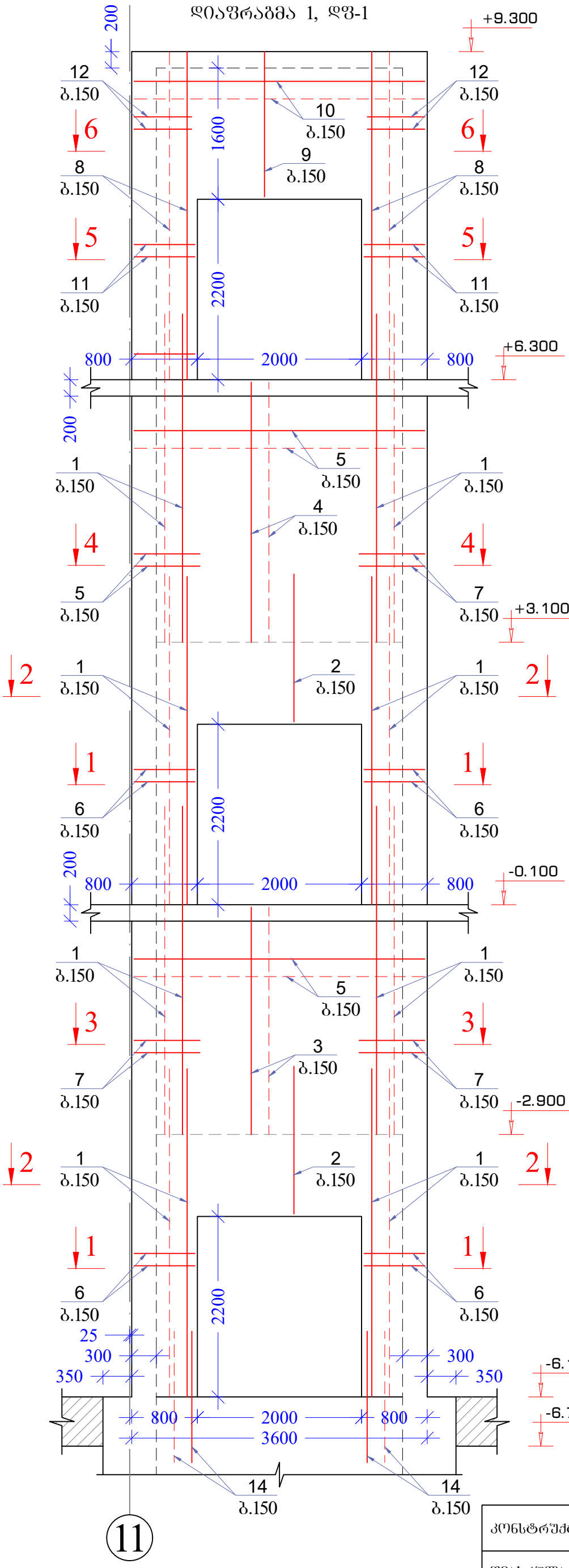

ჭრილი 1-1

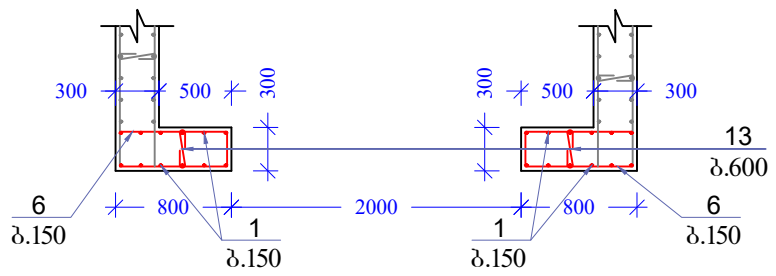

ჭრილი 2-2

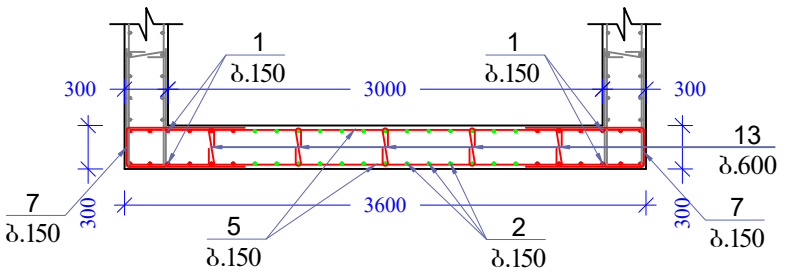

ჭრილი 3-3

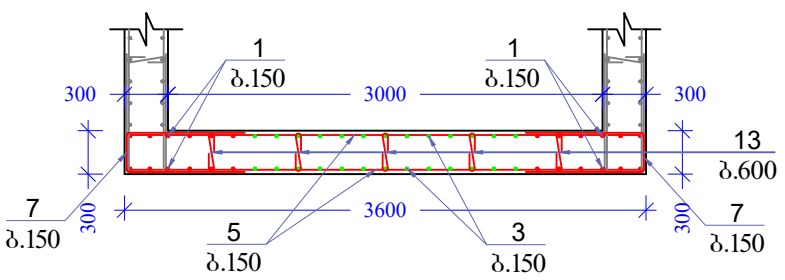

ჭრილი 4-4

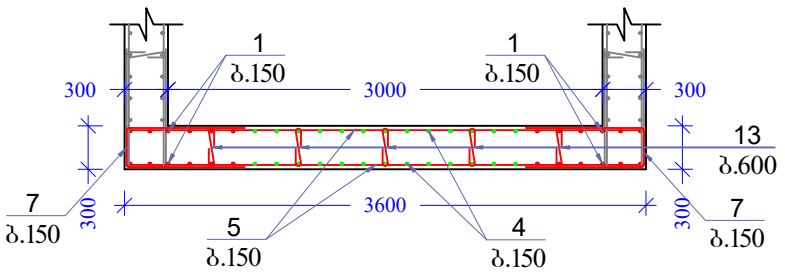

ჭრილი 5-5

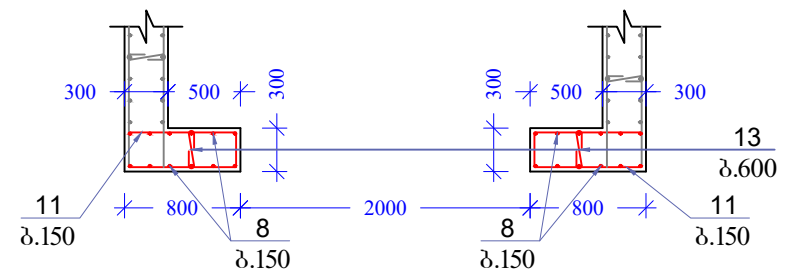

ჭრილი 6-6

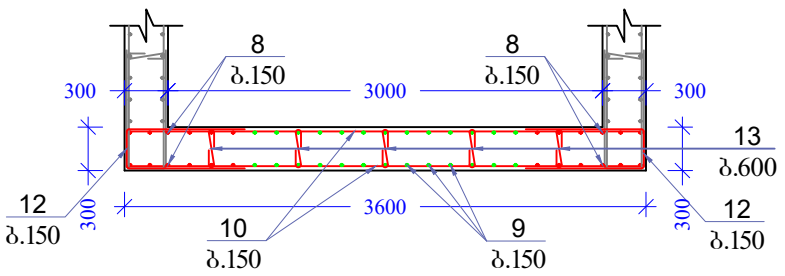

შენიშვნა:

1. ბეტონის დამცავი შრე მიღებულია 30 მმ;
2. მასალის სპეციფიკაცია იხილეთ ფურცელ კ-30-ზე;
3. ყველა ზომა მოცემულია მილიმეტრებში;
4. ნიშნულები მოცემულია მეტრებში.

კონსტრუქტორი	ლ. ნარდაია		სასაწყობე შართის მშენებლობის პროექტი
შეასრულა	თ. ესართია		დიაფრაგმა 1
			ნახაზის ნომერი: კ-14

დიაფრაგმა 2, დფ-2

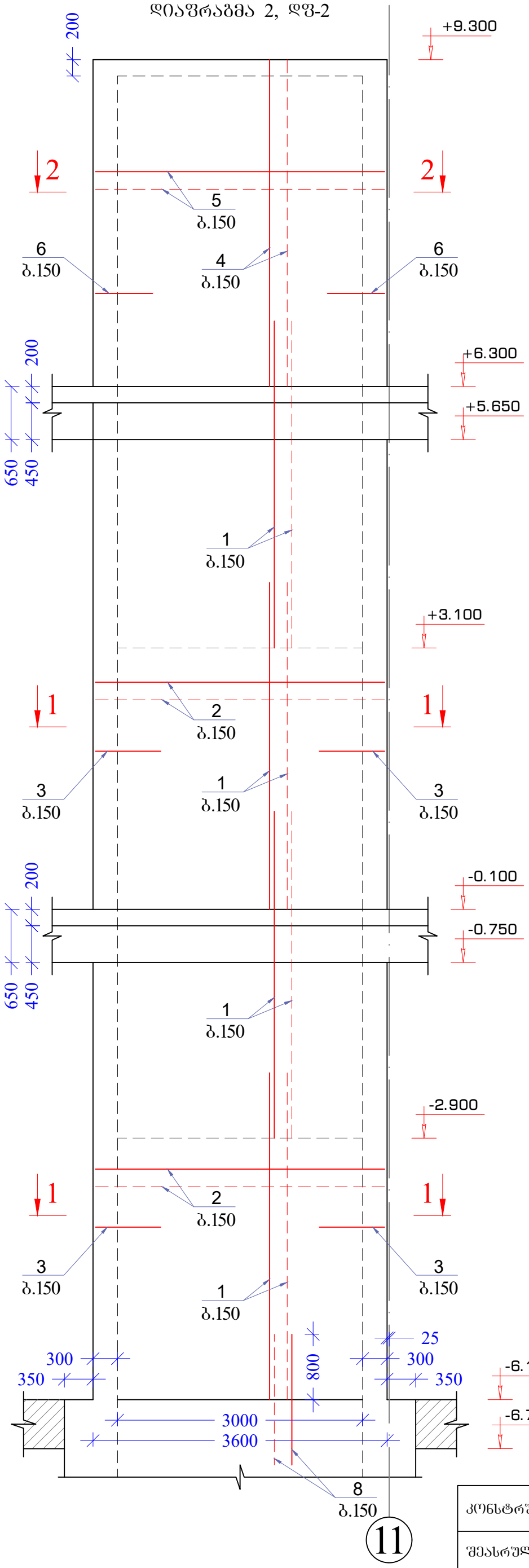

ჭრილი 1-1

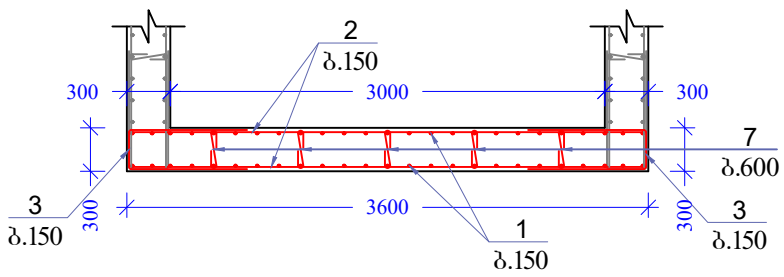

ჭრილი 2-2

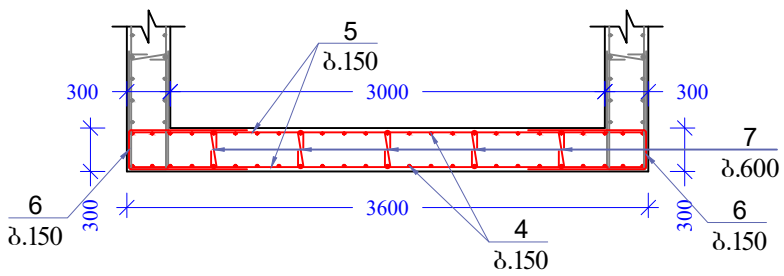

შენიშვნა:

1. ბეტონის დამცავი შრე მიღებულია 30 მმ;
2. მასალის სპეციფიკაცია იხილეთ ფურცელ კ-30-ზე;
3. ყველა ზომა მოცემულია მილიმეტრებში;
4. ნიშნულები მოცემულია მეტრებში.

კონსტრუქტორი	ლ. ნარდაია		სასაყდრო ფართის მშენებლობის პროექტი
შეასრულა	თ. ესართია		დიაფრაგმა 2
			ნახაზის ნომერი: კ-15

დიაფრაგმა 3, დფ-3
2 ცალი

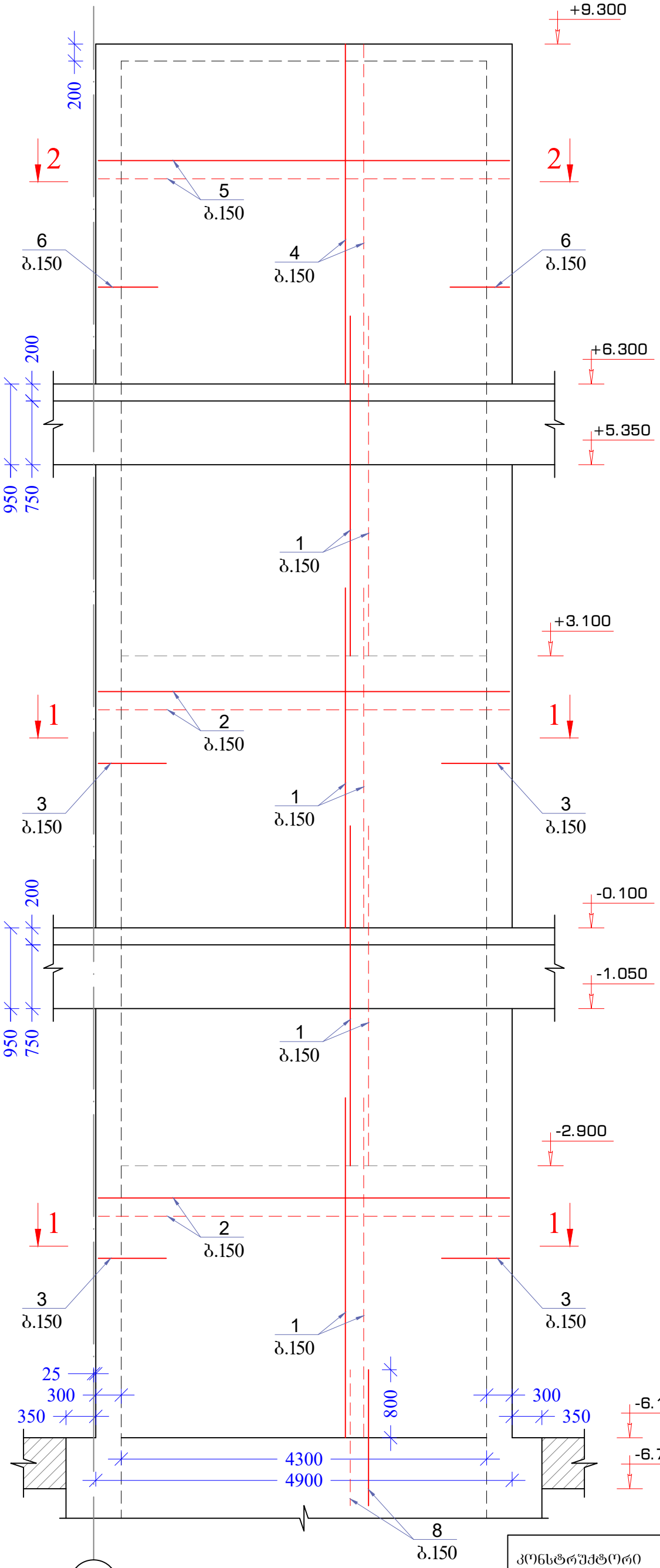

ჭრილი 1-1

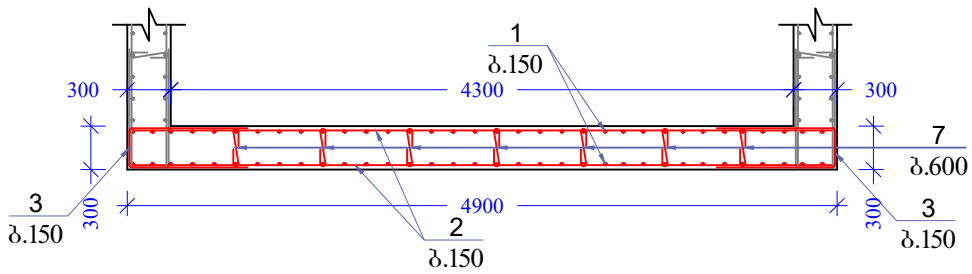

ჭრილი 2-2

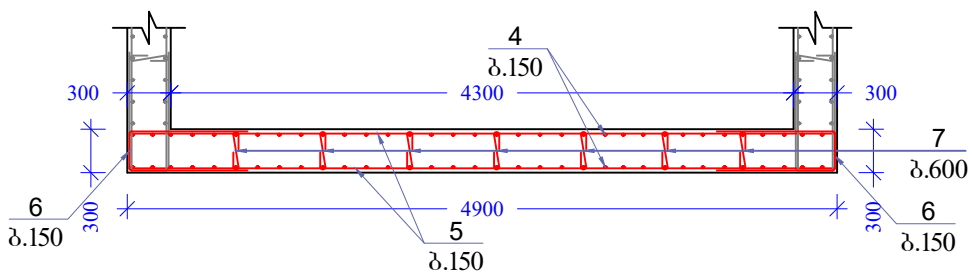

შენიშვნა:

1. ბეტონის დამცავი შრე მიღებულია 30 მმ;
2. მასალის სპეციფიკაცია იხილეთ ფურცელ კ-30-ზე;
3. ყველა ზომა მოცემულია მილიმეტრებში;
4. ნიშნულები მოცემულია მეტრებში.

კონსტრუქტორი	ლ. ნარდაია		სასაწყობე ფართის მშენებლობის პროექტი
შეასრულა	თ. ესართია		დიაფრაგმა 3
			ნახაზის ნომერი კ-16

დიაფრაგმა 4, დფ-4

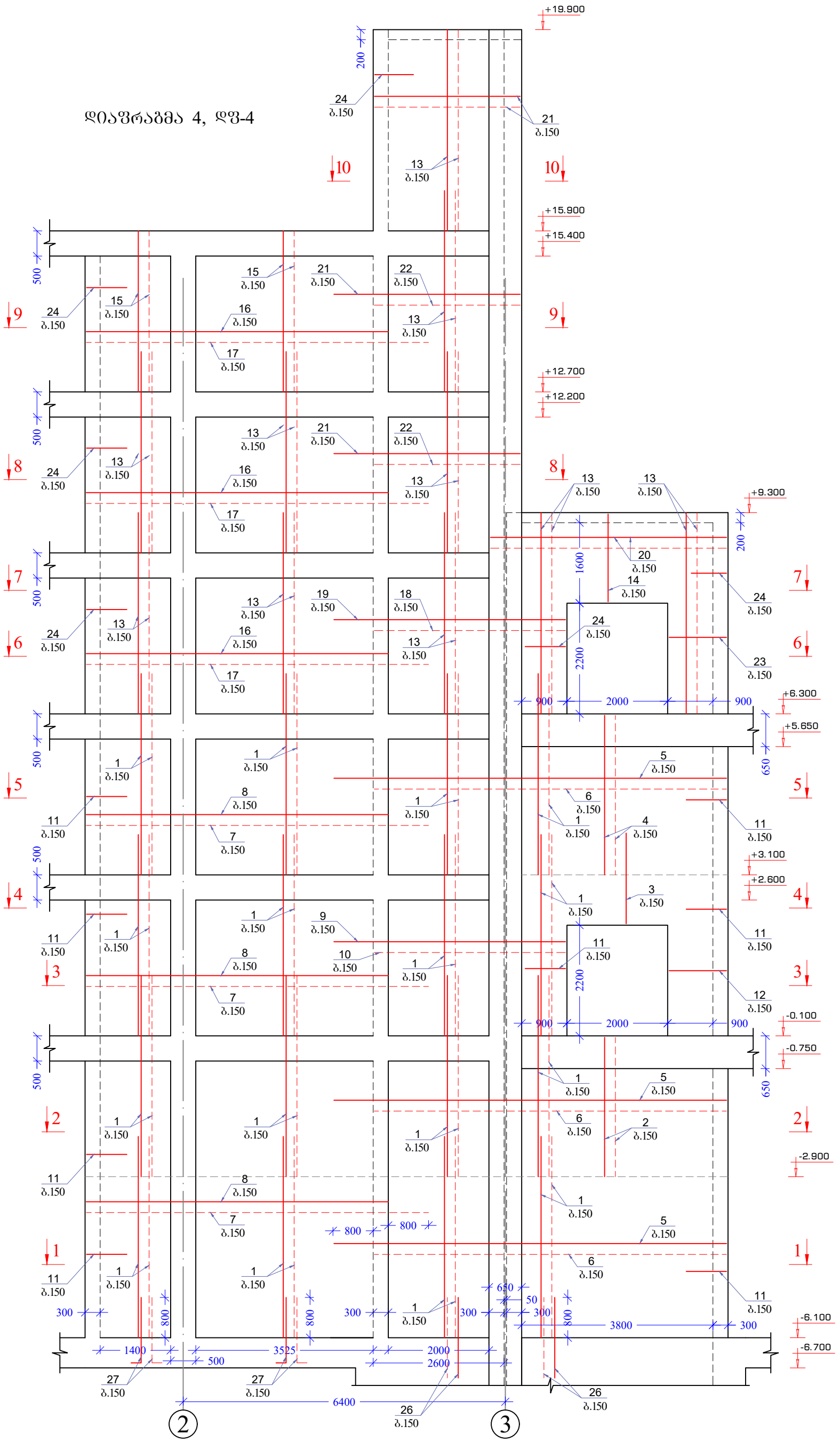

შენიშვნა:

1. ბეტონის დამცავი შრე მიღებულია 30 მმ;
2. მასალის სპეციფიკაცია იხილეთ ფურცელ კ-30-ზე;
3. ყველა ზომა მოცემულია მილიმეტრებში;
4. ნიშნულები მოცემულია მეტრებში.

კონსტრუქტორი	ლ. ნარდაია		სასაყრობე ფართის მშენებლობის პროექტი
შეასრულა	თ. ესართია		დიაფრაგმა 4
			ნახაზის ნომერი: კ-17

ჭრილი 1-1

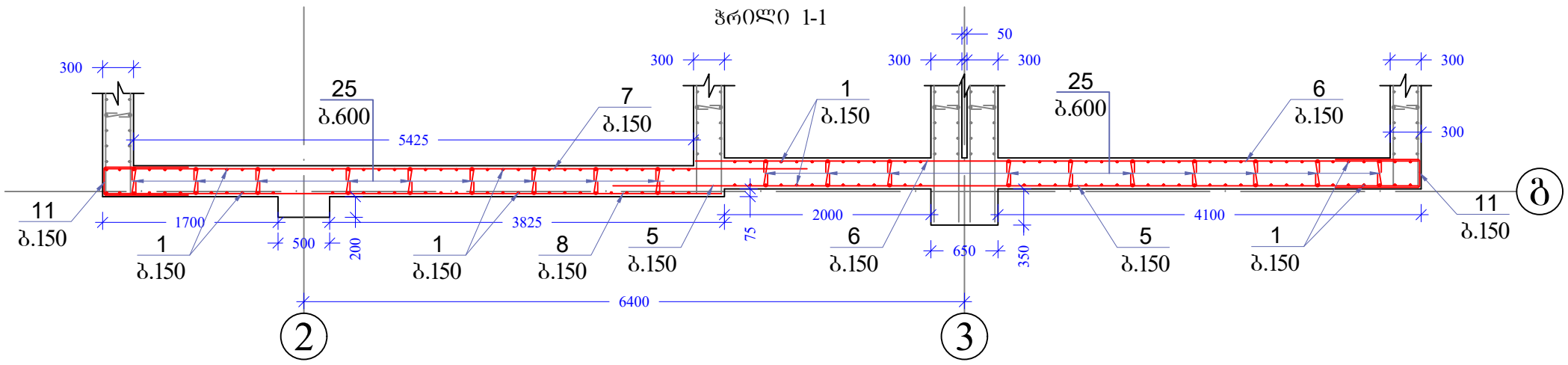

ჭრილი 2-2

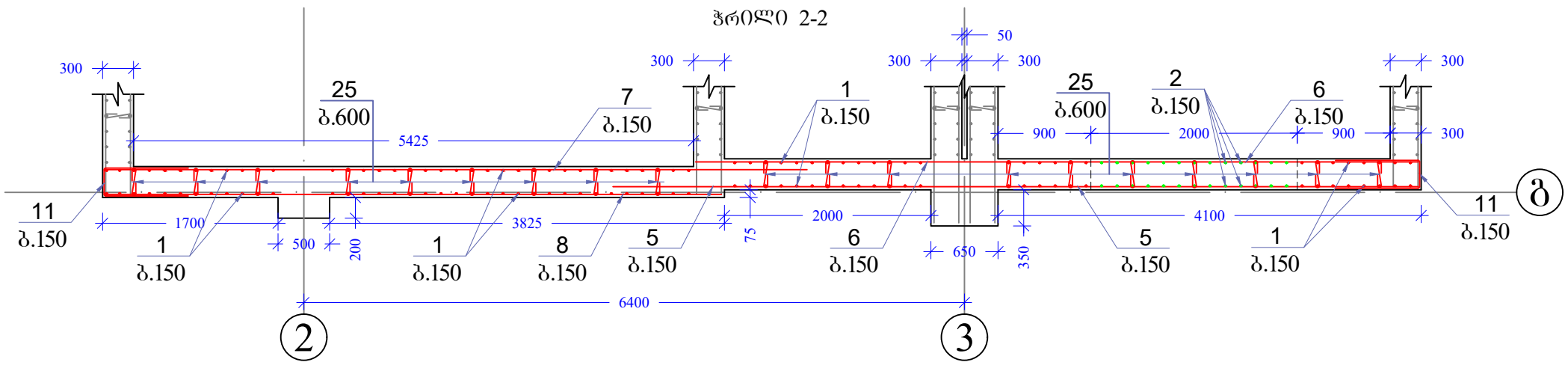

ჭრილი 3-3

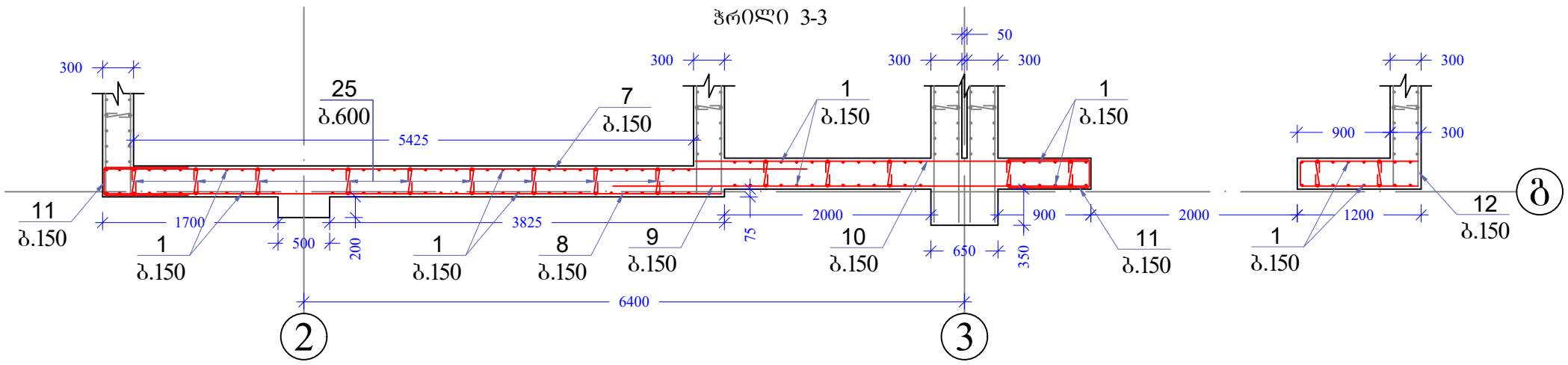

ჭრილი 4-4

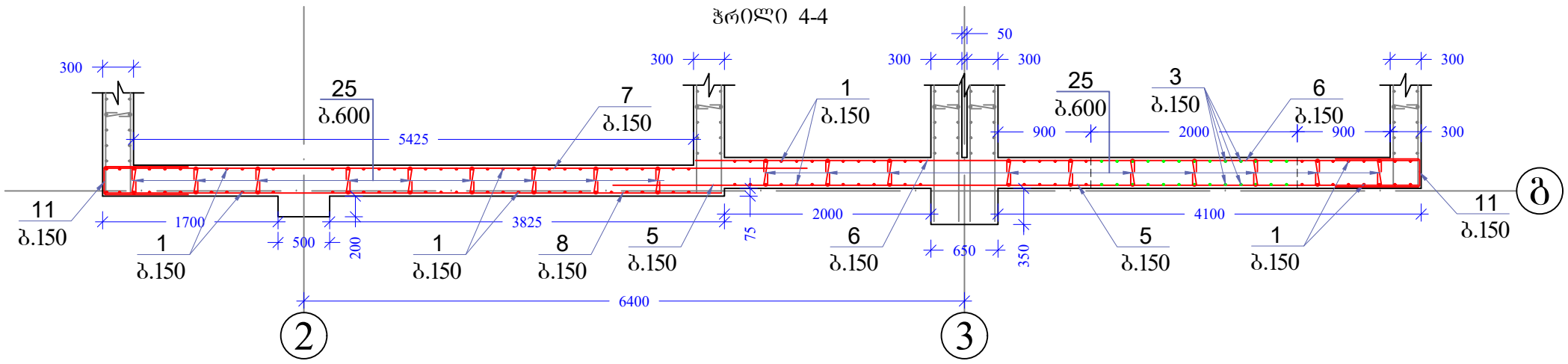

ჭრილი 5-5

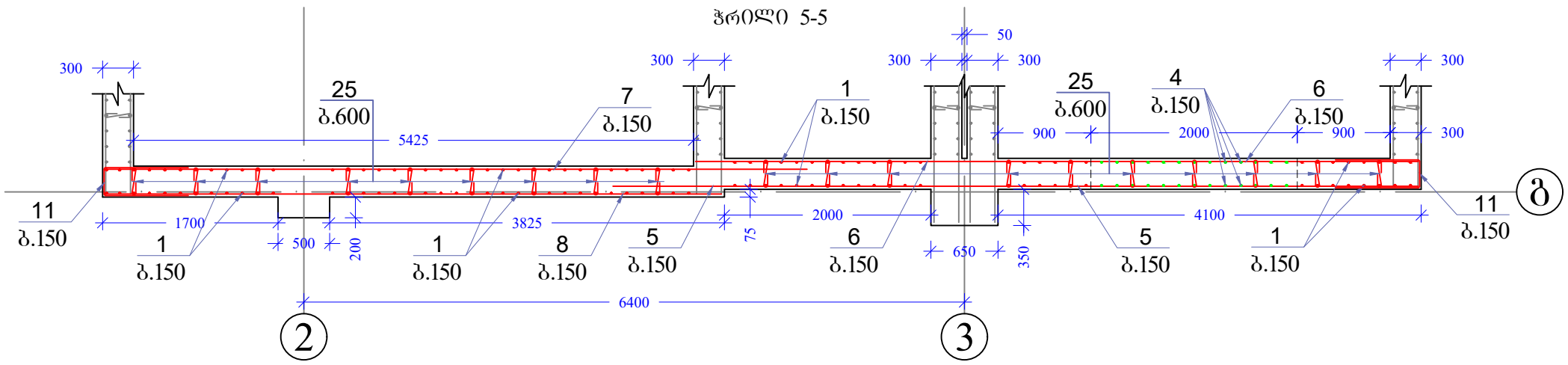

შენიშვნა:

1. მასალის სპეციფიკაცია იხილეთ ფურცელ კ-30-ზე;
2. ყველა ზომა მოცემულია მილიმეტრებში;

კონსტრუქტორი	ლ. ნარდაია		სასაწყობე შართის მშენებლობის პროექტი
შეასრულა	თ. ესართია		ჭრილი 1-1, ჭრილი 2-2, ჭრილი 3-3, ჭრილი 4-4, ჭრილი 5-5
			ნახაზის ნომერი: კ-18

ჭრილი 6-6

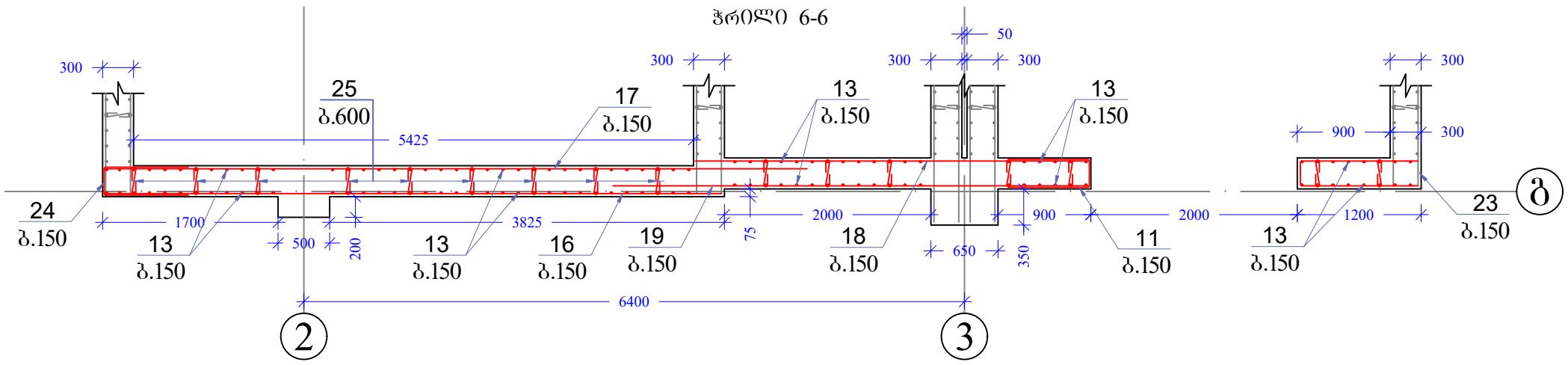

ჭრილი 7-7

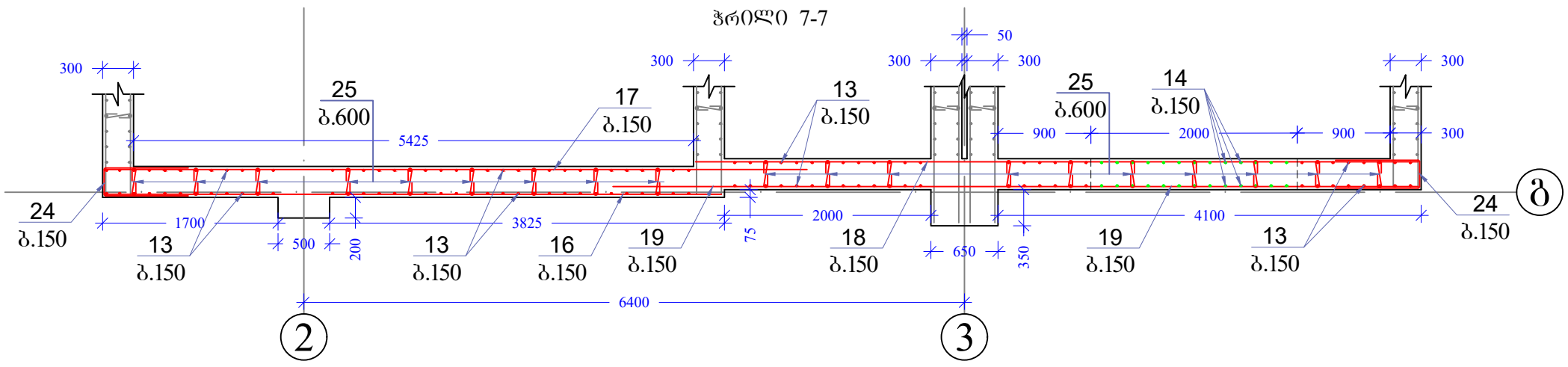

ჭრილი 8-8

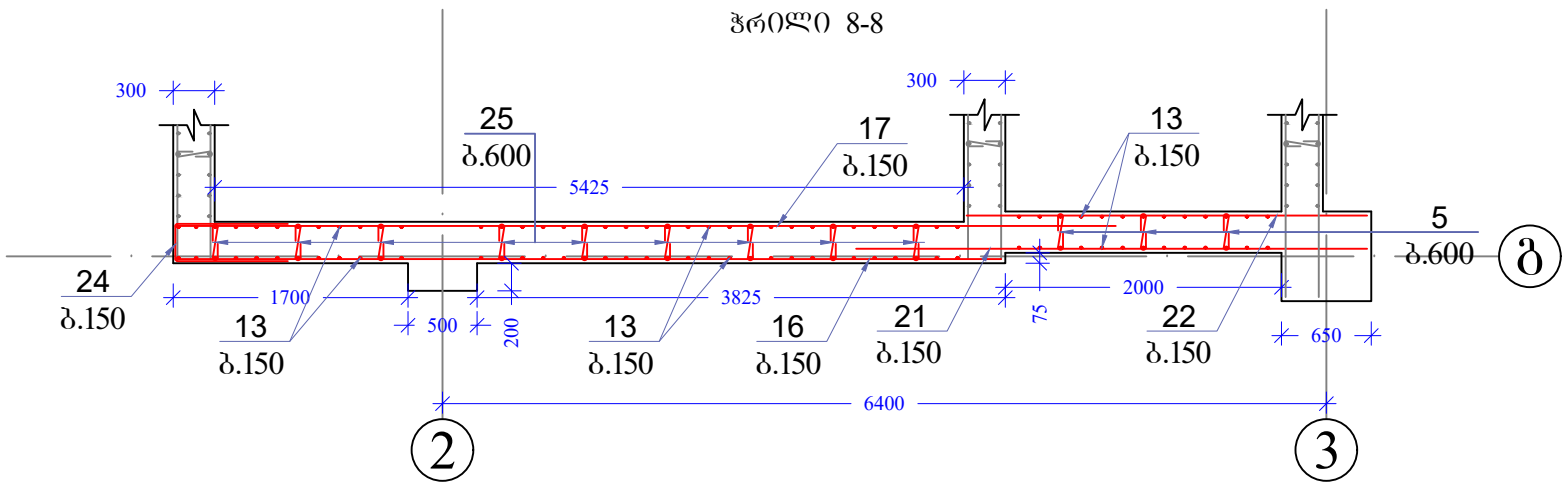

ჭრილი 9-9

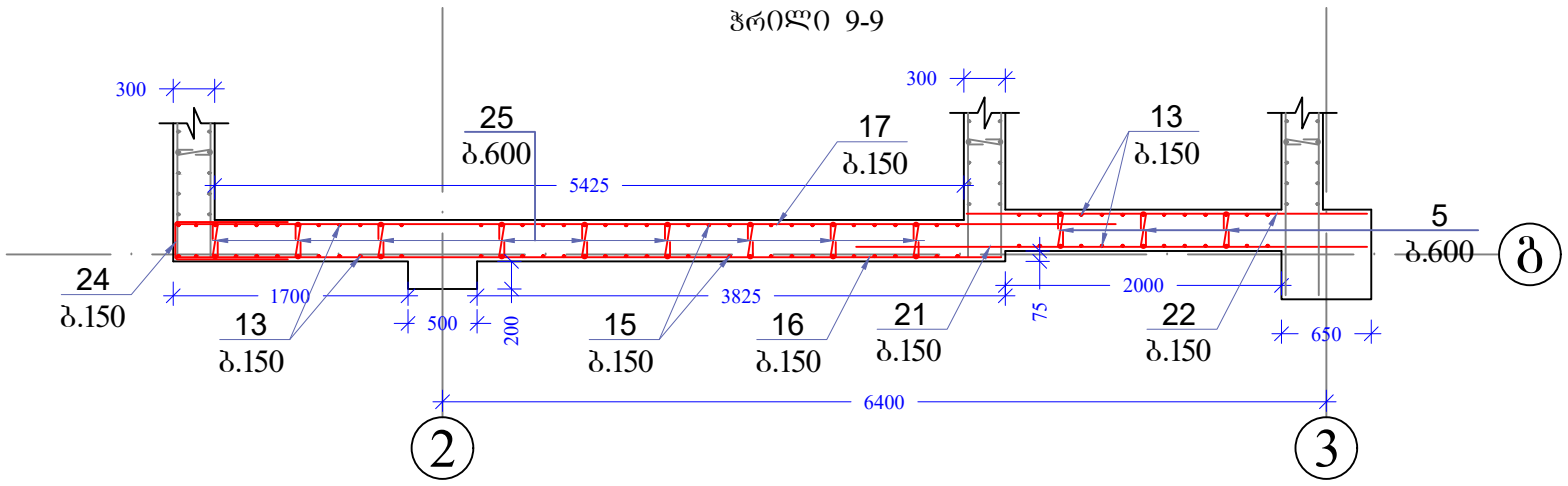

ჭრილი 10-10

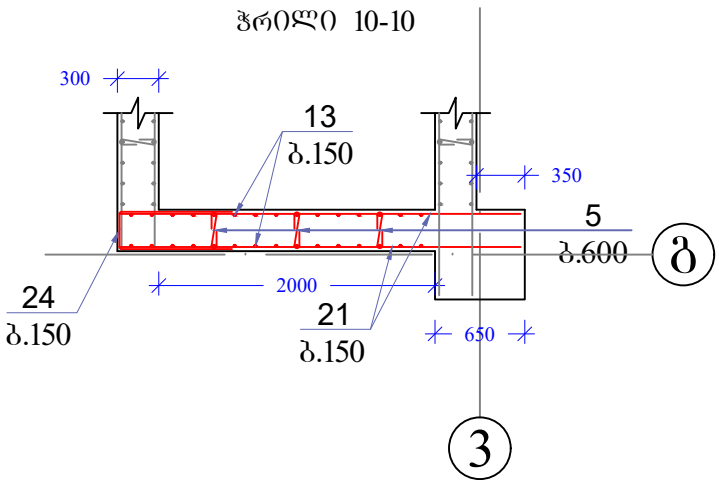

შენიშვნა:

1. მასალის სპეციფიკაცია იხილეთ ფურცელ კ-30-ზე;
2. ყველა ზომა მოცემულია მილიმეტრებში;

კონსტრუქტორი	ლ. ნარდაია		სასაწყობე შართის მშენებლობის პროექტი
შეასრულა	თ. ესართია		ჭრილი 6-6, ჭრილი 7-7, ჭრილი 8-8, ჭრილი 9-9, ჭრილი 10-10
			ნახაზის ნომერი: კ-19

დიაფრაგმა 5, დფ-5

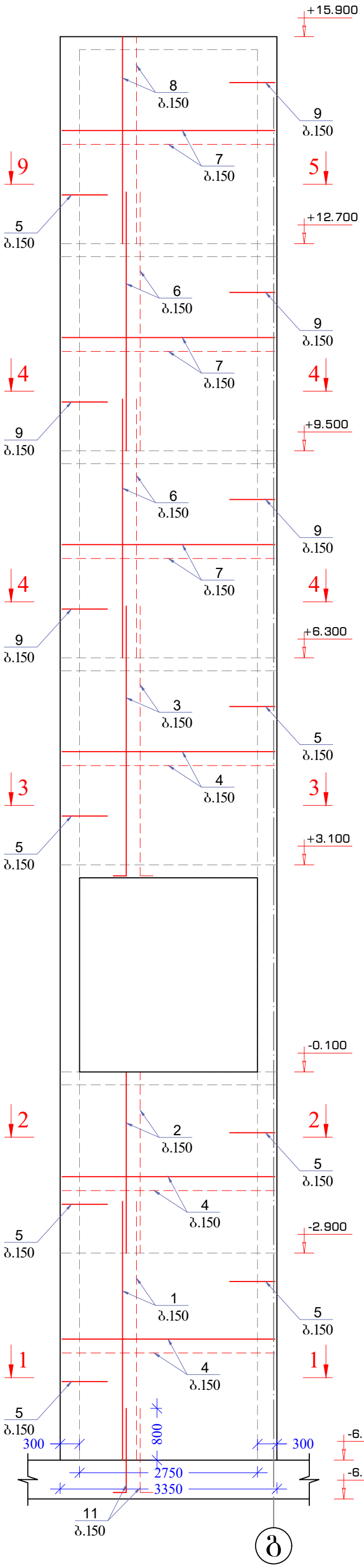

ჭრილი 1-1

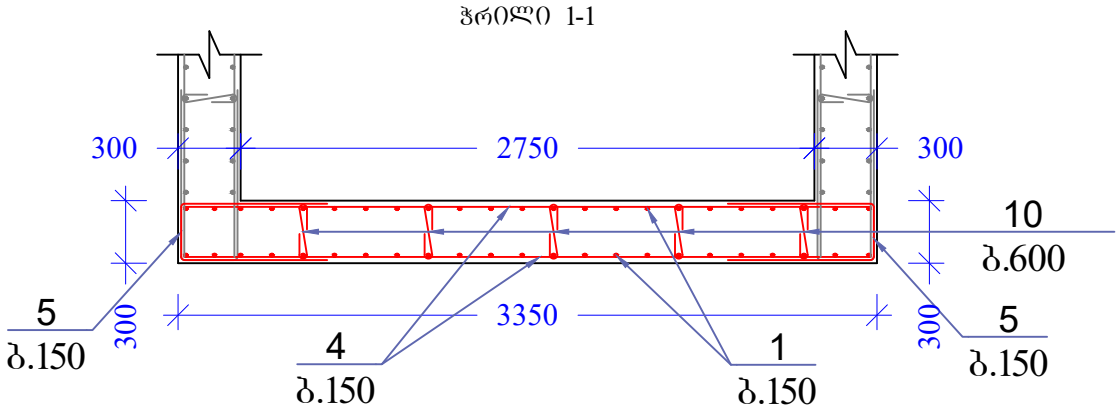

ჭრილი 2-2

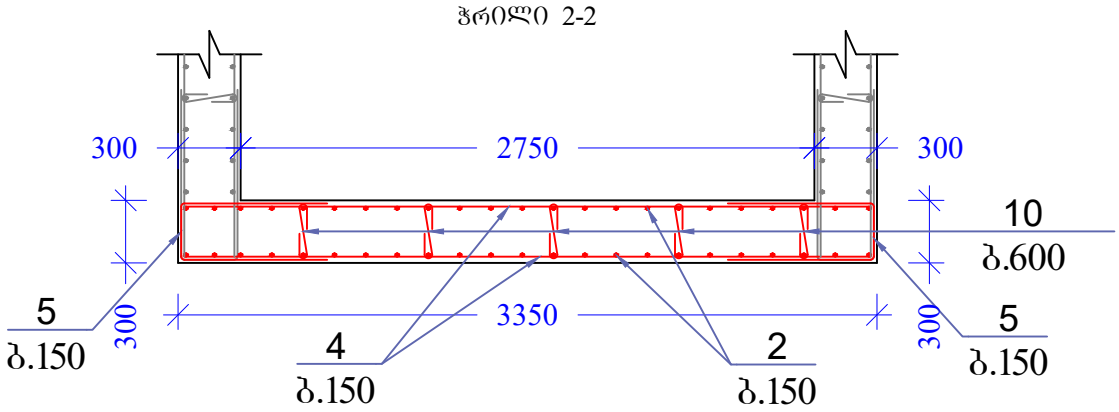

ჭრილი 3-3

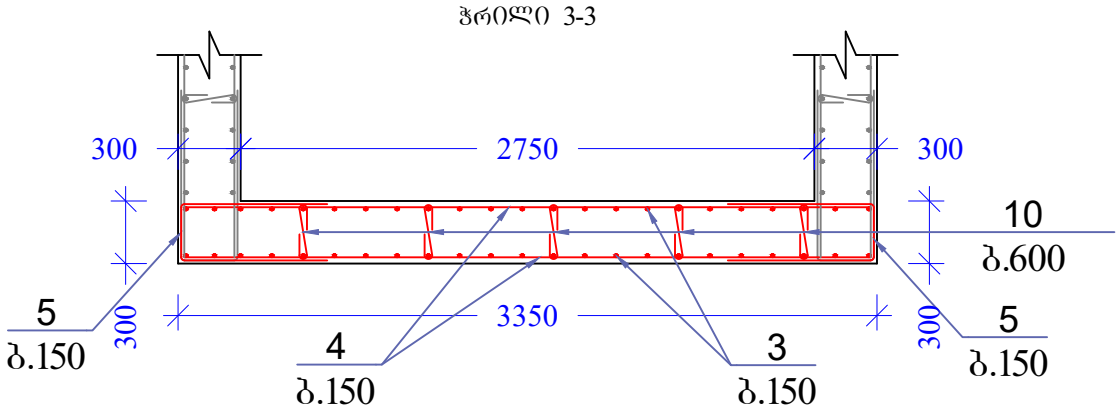

ჭრილი 4-4

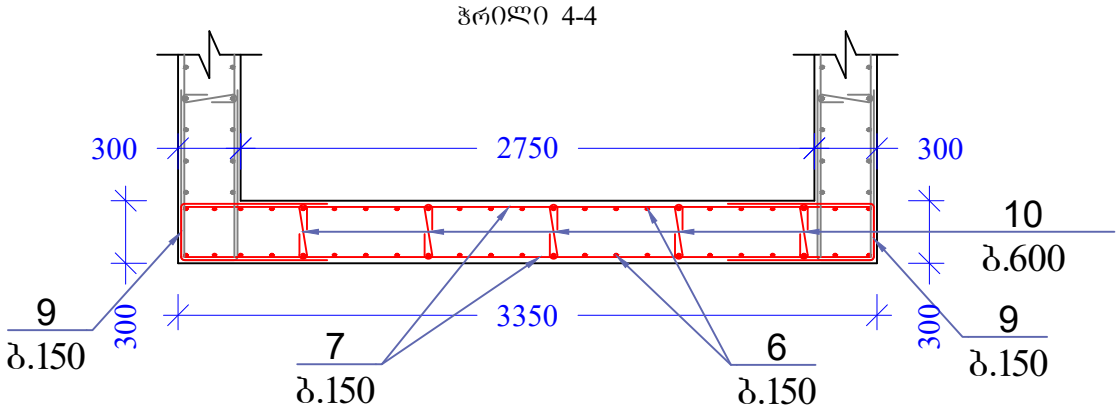

ჭრილი 5-5

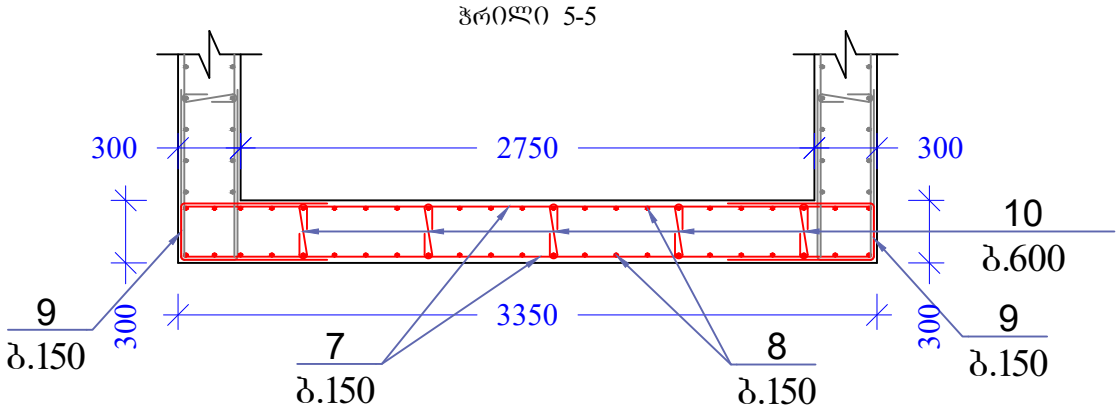

შენიშვნა:

1. ბეტონის დამცავი შრე მიღებულია 30 მმ;
2. მასალის სპეციფიკაცია იხილეთ ფურცელ კ-30-ზე;
3. ყველა ზომა მოცემულია მილიმეტრებში;
4. ნიშნულები მოცემულია მეტრებში.

კონსტრუქტორი	ლ. ნარდაია		სასაწყობე ფართის მშენებლობის პროექტი
შემსრულა	თ. ესართია		დიაფრაგმა 5
			ნახაზის ნომერი კ-20

დიაფრაგმა 6, დფ-6

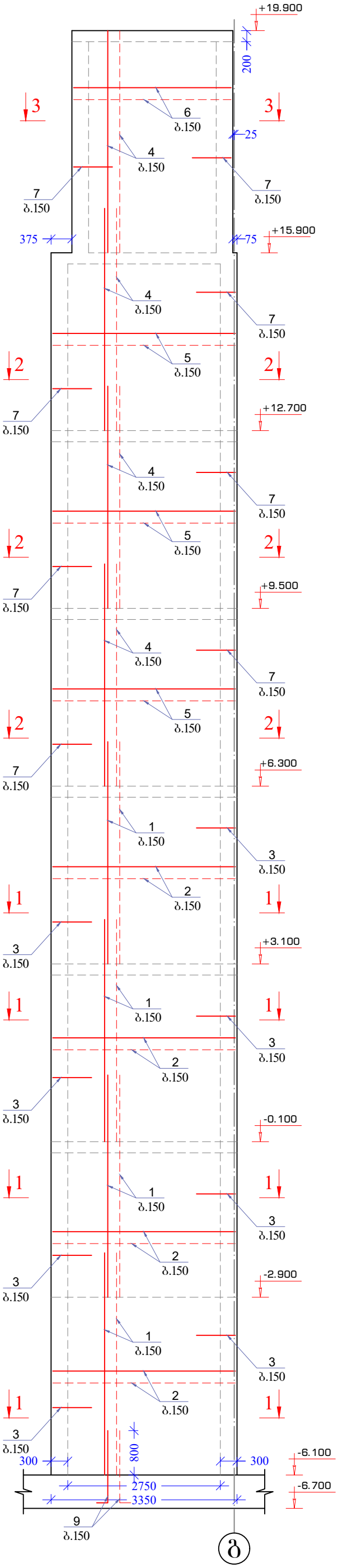

ჭრილი 1-1

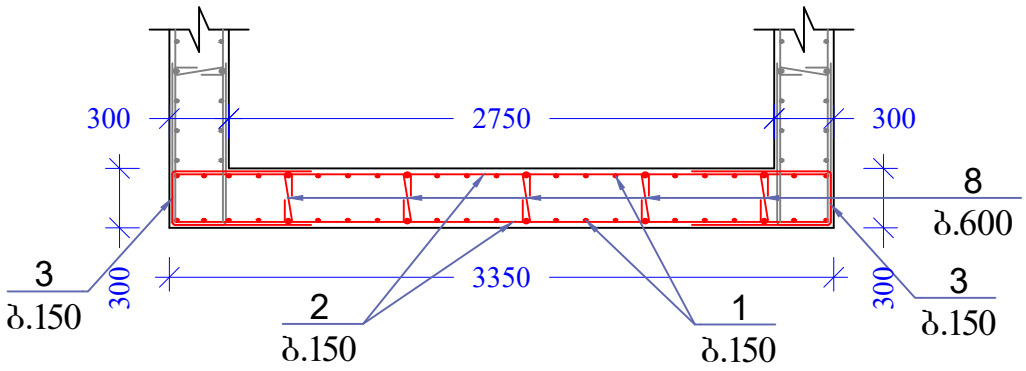

ჭრილი 2-2

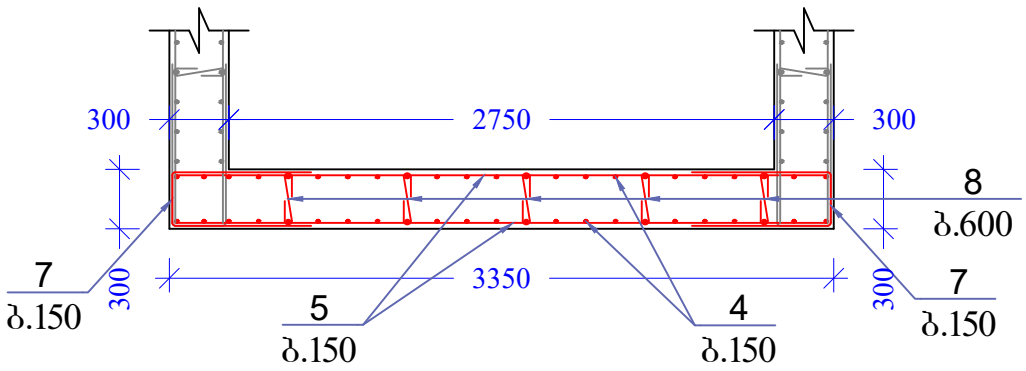

ჭრილი 3-3

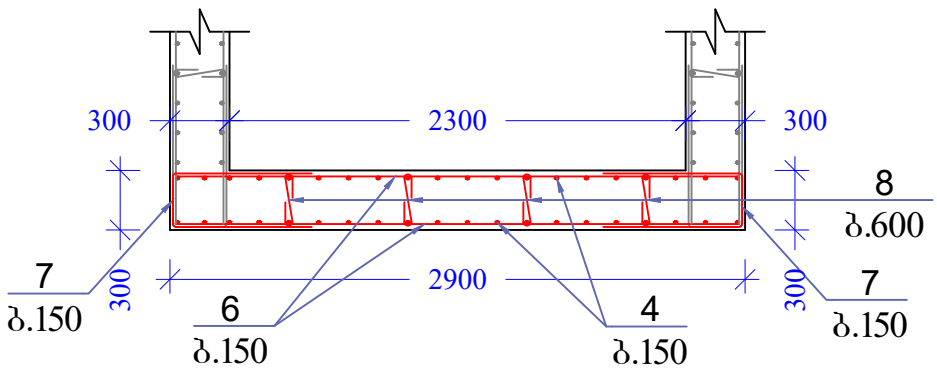

შენიშვნა:

1. ბეტონის დამცავი შრე მიღებულია 30 მმ;
2. მასალის სპეციფიკაცია იხილეთ ფურცელ კ-31-ზე;
3. ყველა ზომა მოცემულია მილიმეტრებში;
4. ნიშნულები მოცემულია მეტრებში.

კონსტრუქტორი	ლ. ნარდაია		სასაწყობე ფართის მშენებლობის პროექტი
შეასრულა	თ. ესართია		დიაფრაგმა 6
			ნახაზის ნომერი: კ-21

დიაფრაგმა 7, დფ-7

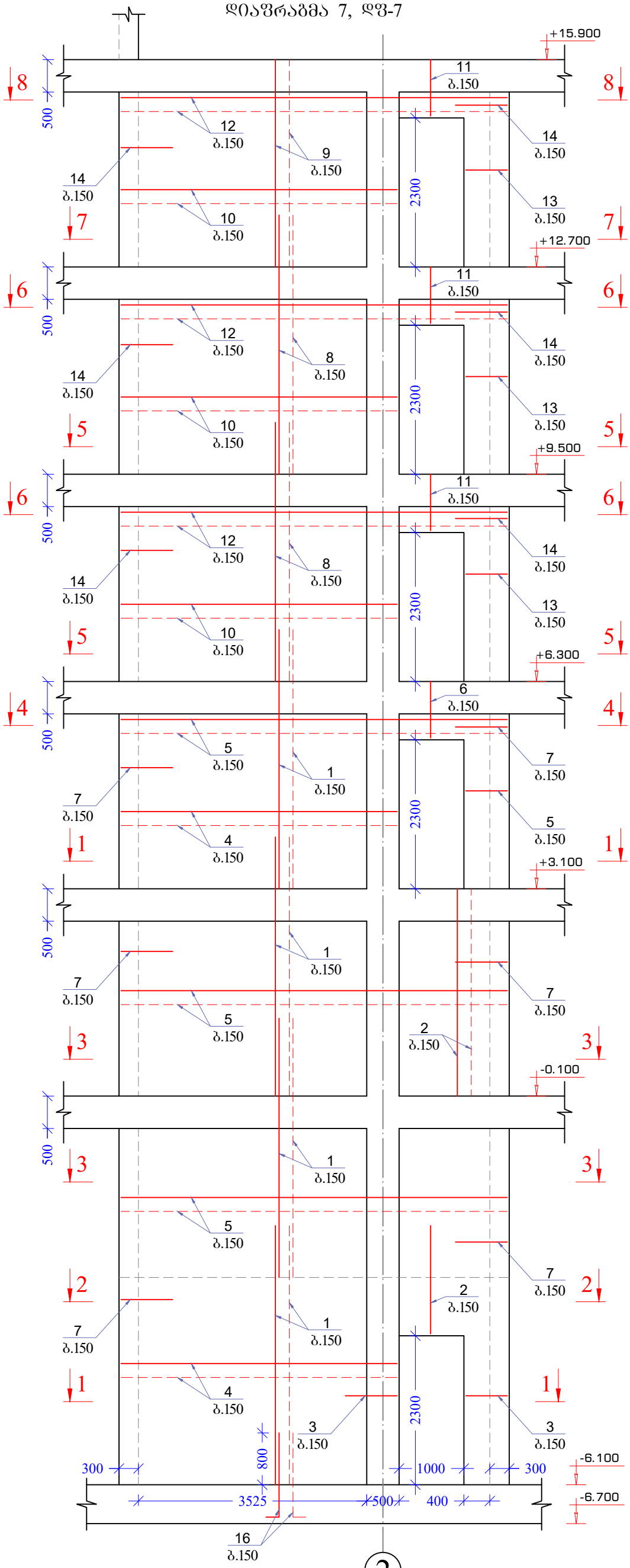

შენიშვნა:

1. ბეტონის დამცავი შრე მიღებულია 30 მმ;
2. მასალის სპეციფიკაცია იხილეთ ფურცელ კ-31-ზე;
3. ყველა ზომა მოცემულია მილიმეტრებში;
4. ნიშნულები მოცემულია მეტრებში.

კონსტრუქტორი	ლ. ნარდაია		სასაწყობე ფართის მშენებლობის პროექტი
შეასრულა	თ. ესართია		დიაფრაგმა 7
			ნახაზის ნომერი კ-22

ჭრილი 1-1

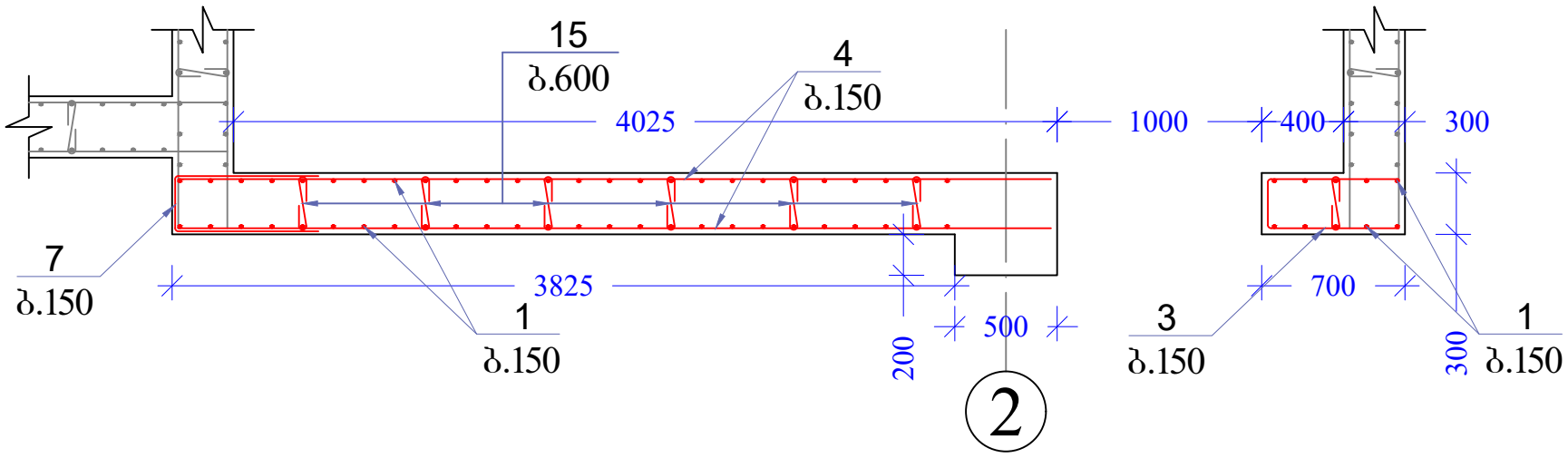

ჭრილი 2-2

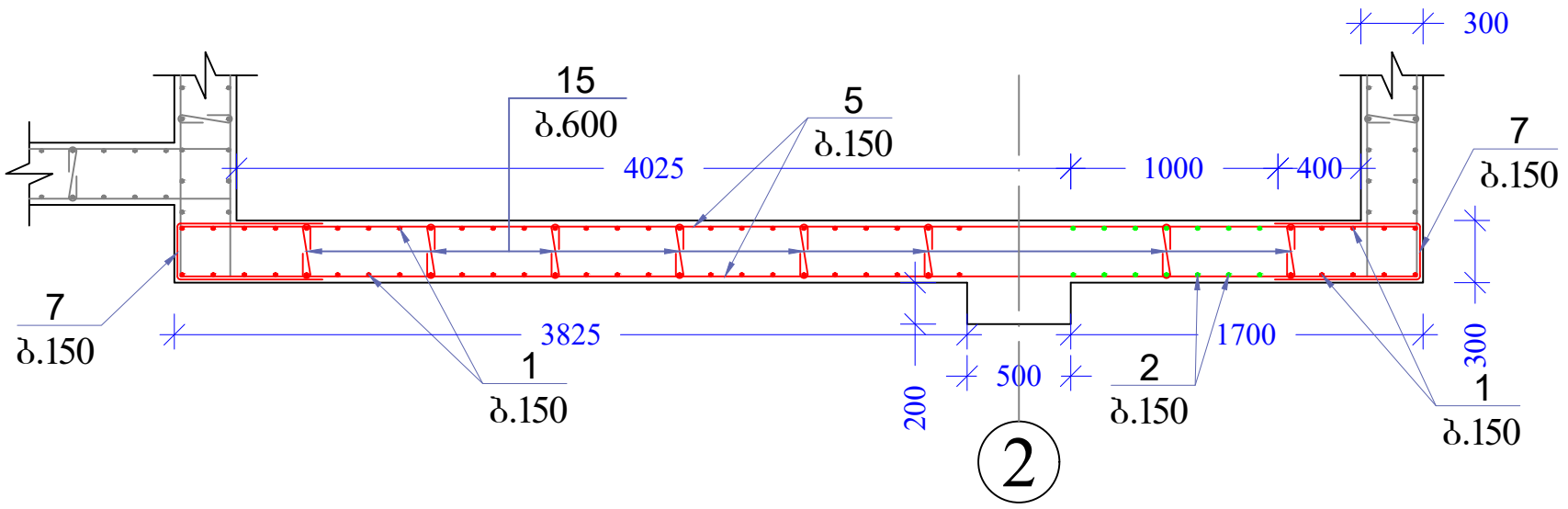

ჭრილი 3-3

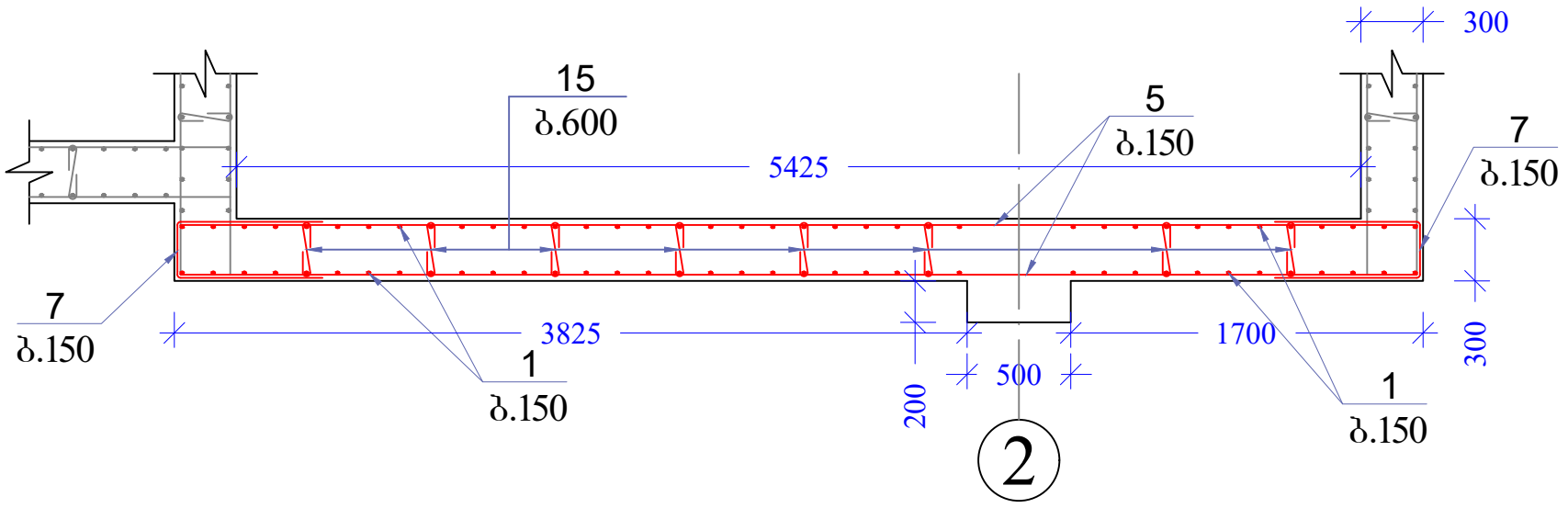

ჭრილი 4-4

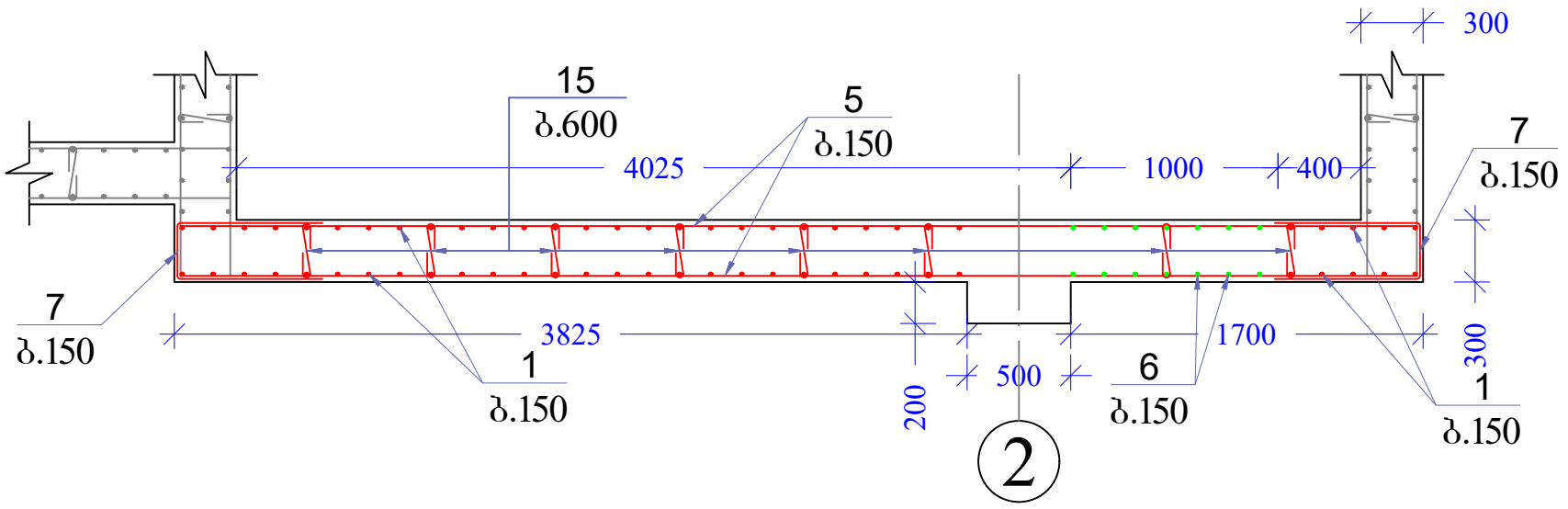

კონსტრუქტორი	ლ. ნარდაია		სასაწყობე შართის მშენებლობის პროექტი
შეასრულა	თ. ესართია		ჭრილი 1-1, ჭრილი 2-2, ჭრილი 3-3, ჭრილი 4-4
			ნახაზის ნომერი: კ-23

ჭრილი 5-5

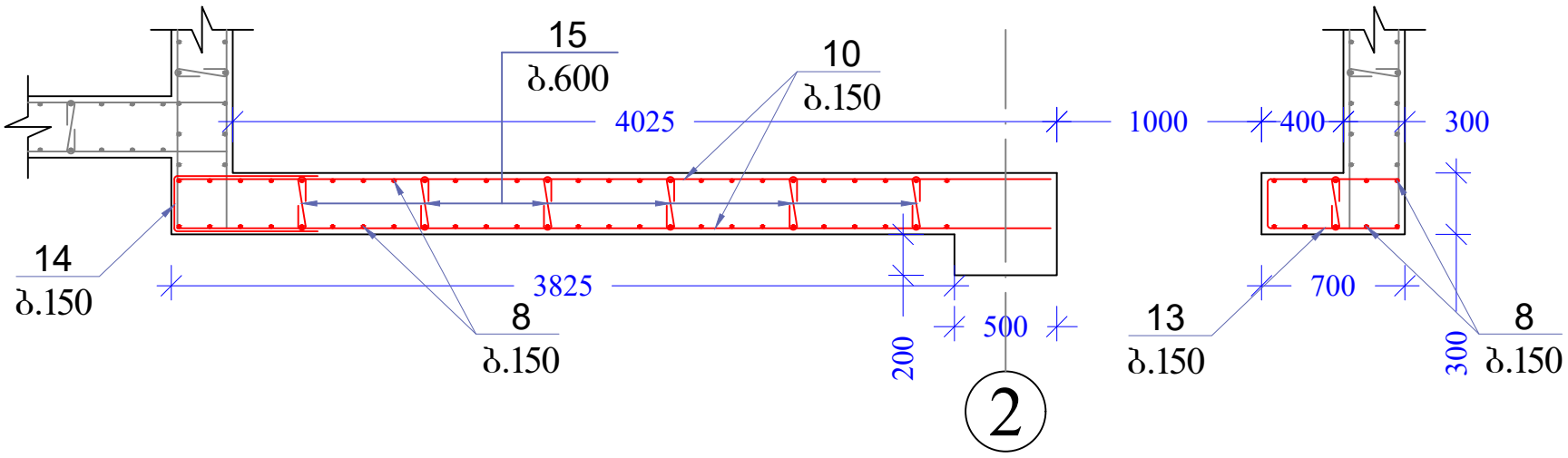

ჭრილი 6-6

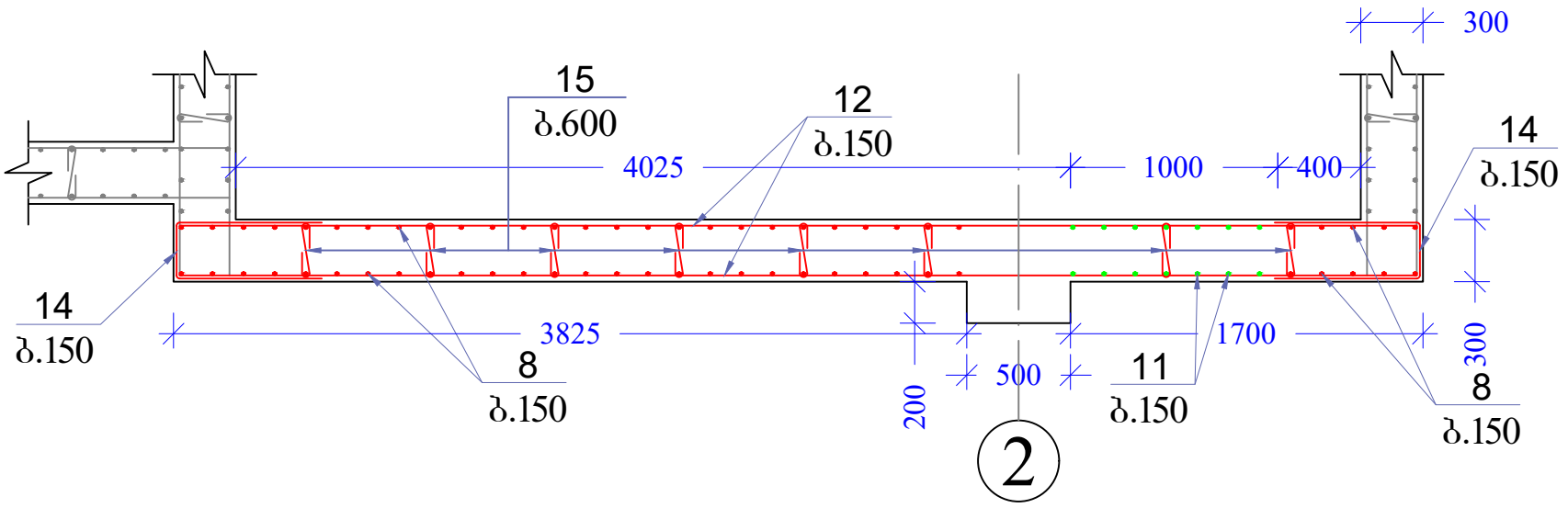

ჭრილი 7-7

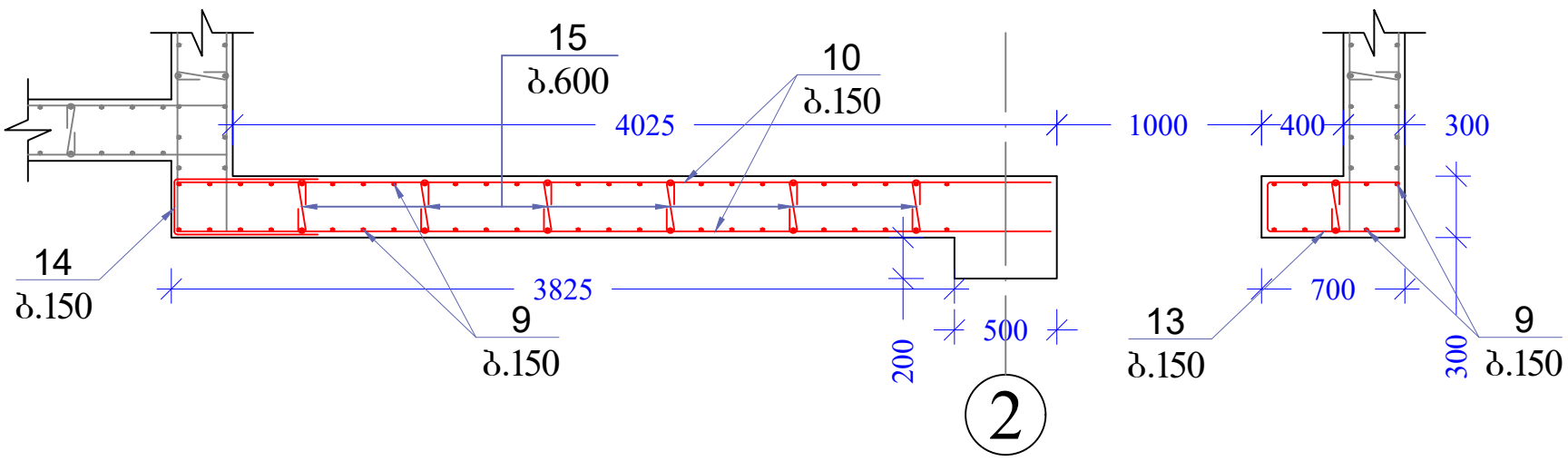

ჭრილი 8-8

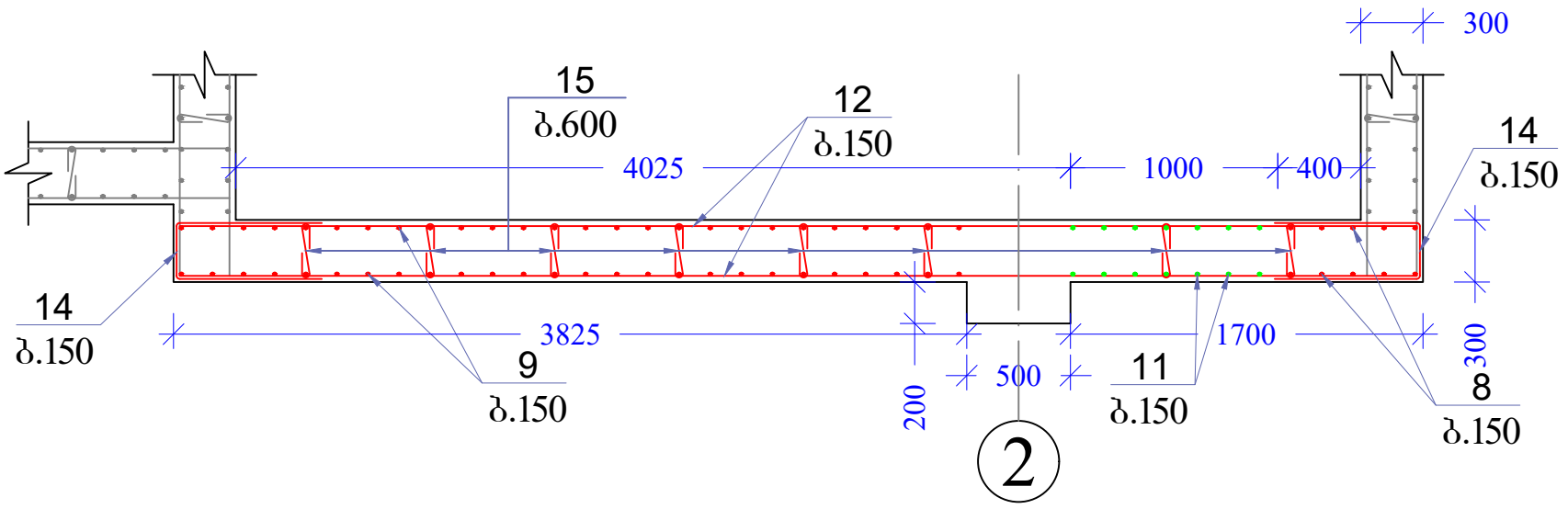

კონსტრუქტორი	ლ. ნარდაია		სასაწყობე შართის მშენებლობის პროექტი
შეასრულა	თ. ესართია		ჭრილი 5-5, ჭრილი 6-6, ჭრილი 7-7, ჭრილი 8-8
			ნახაზის ნომერი: კ-24

დიაფრაგმა 8, დფ-8

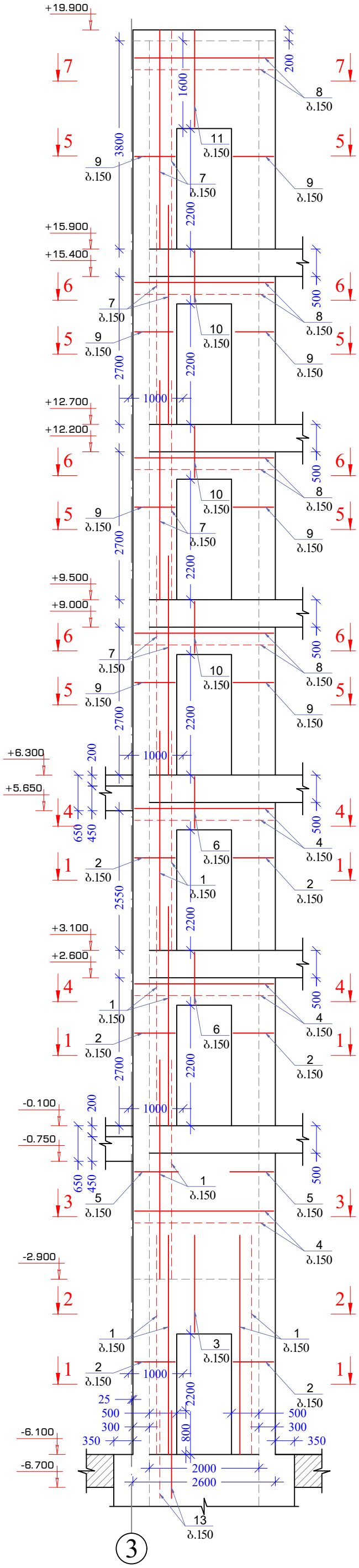

ჭრილი 1-1

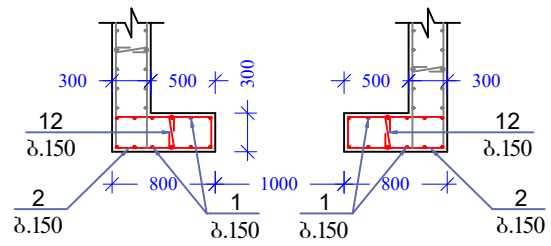

ჭრილი 2-2

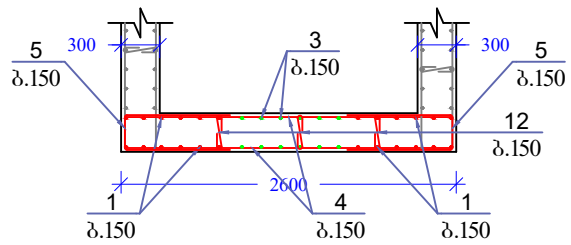

ჭრილი 3-3

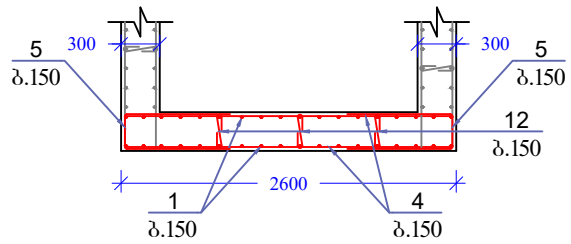

ჭრილი 4-4

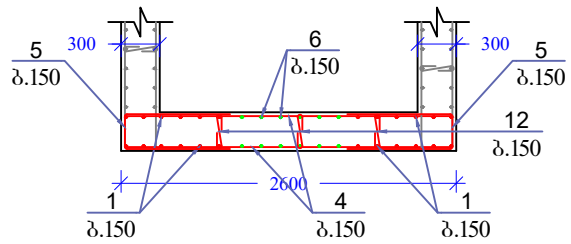

ჭრილი 5-5

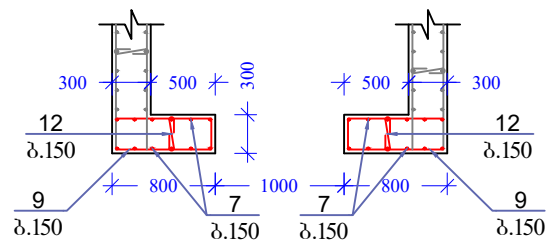

ჭრილი 6-6

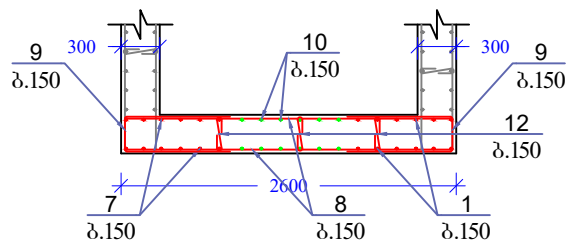

ჭრილი 7-7

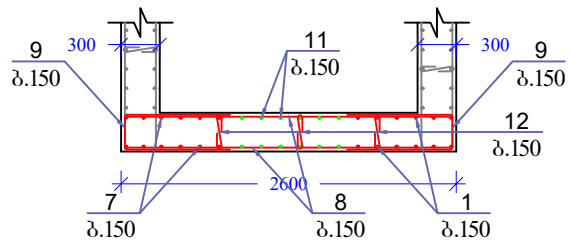

კონსტრუქტორი	ლ. ნარდაია		სასაწყობე შართის მშენებლობის პროექტი
შეასრულა	თ. ესართია		დიაფრაგმა 8
			ნახაზის ნომერი: კ-25

დიაფრაგმა 9, დფ-9

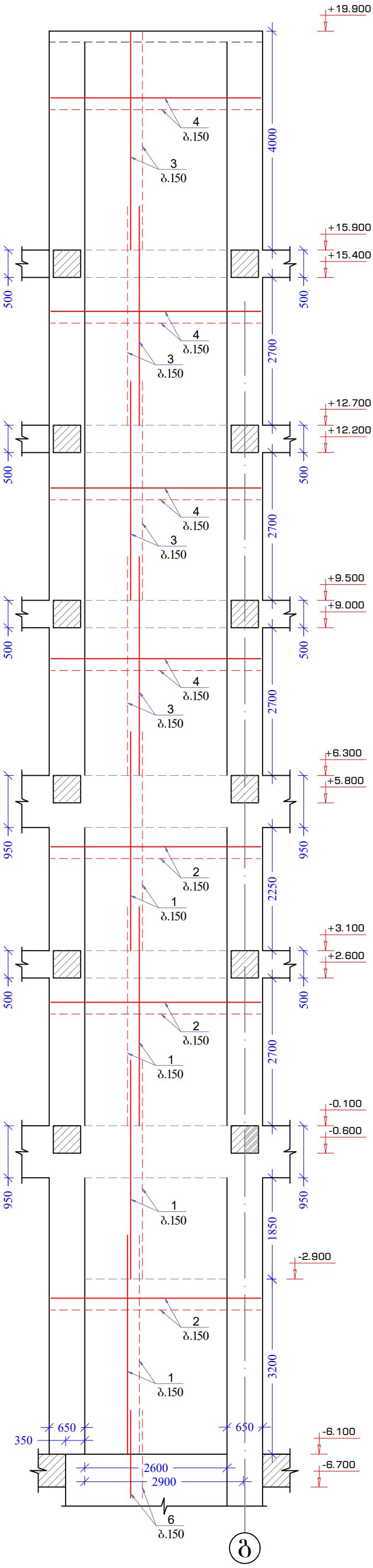

ჭრილი 1-1

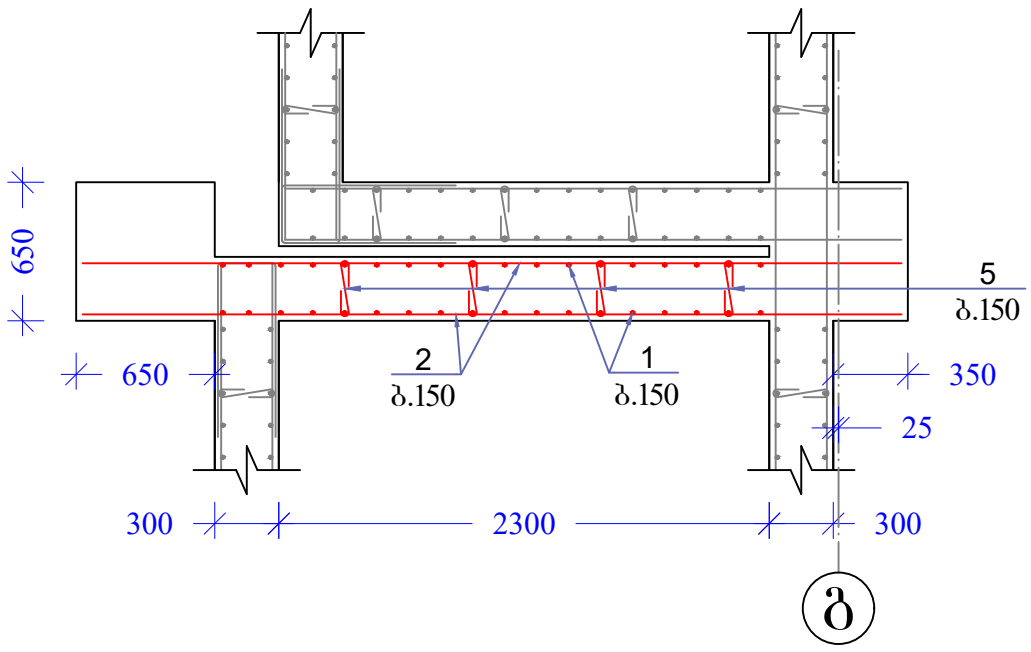

ჭრილი 2-2

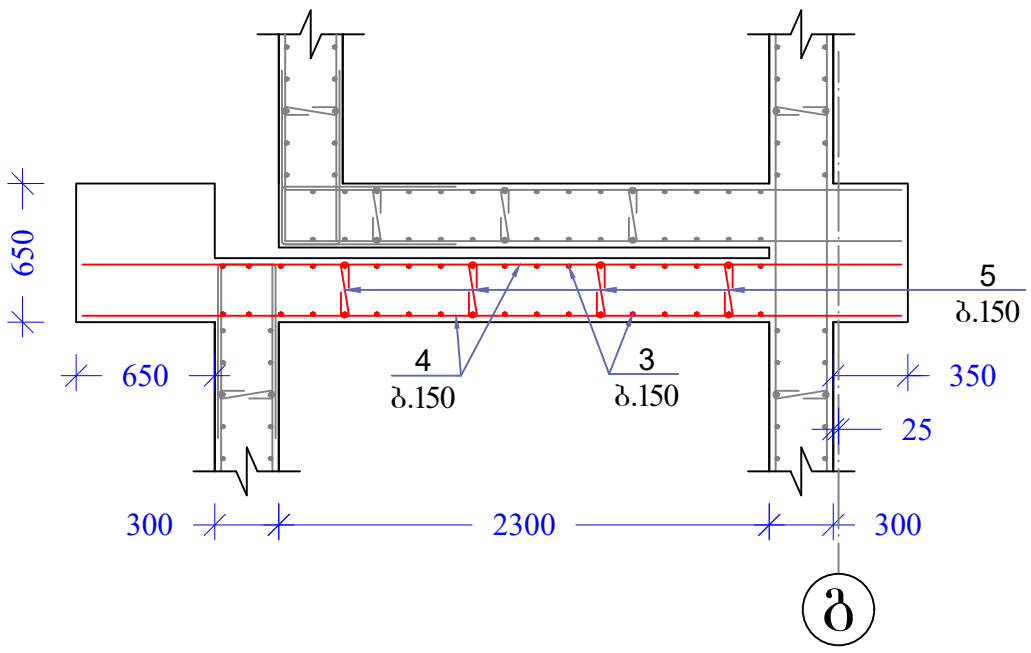

შენიშვნა:

1. ბეტონის დამცავი შრე მიღებულია 30 მმ;
2. მასალის სპეციფიკაცია იხილეთ ფურცელ კ-31-ზე;
3. ყველა ზომა მოცემულია მილიმეტრებში;
4. ნიშნულები მოცემულია მეტრებში.

კონსტრუქტორი	ლ. ნარდაია		სასაწყობე ფართის მშენებლობის პროექტი
შეასრულა	თ. ესართია		დიაფრაგმა 9
			ნახაზის ნომერი: კ-26

დიაფრაგმა 10, დფ-10

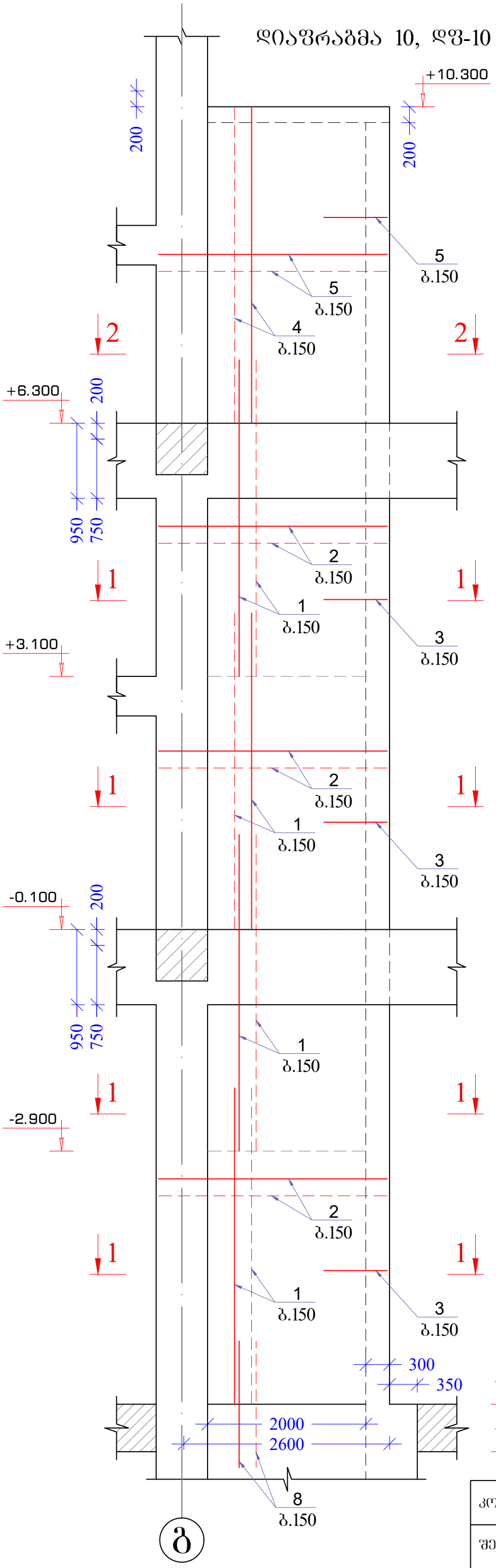

ჭრილი 1-1

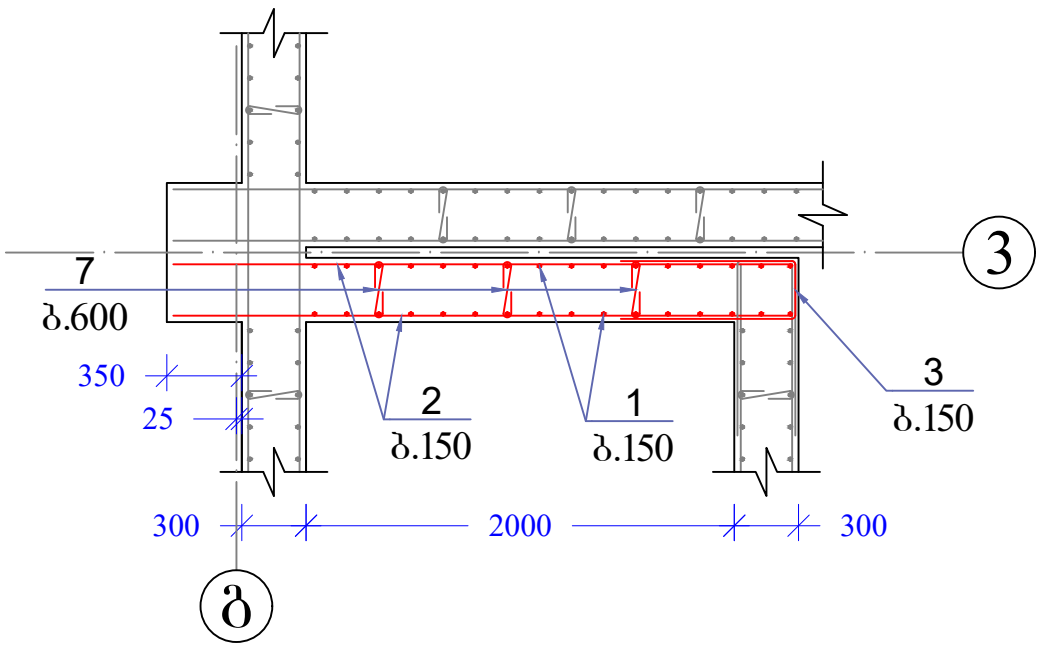

ჭრილი 2-2

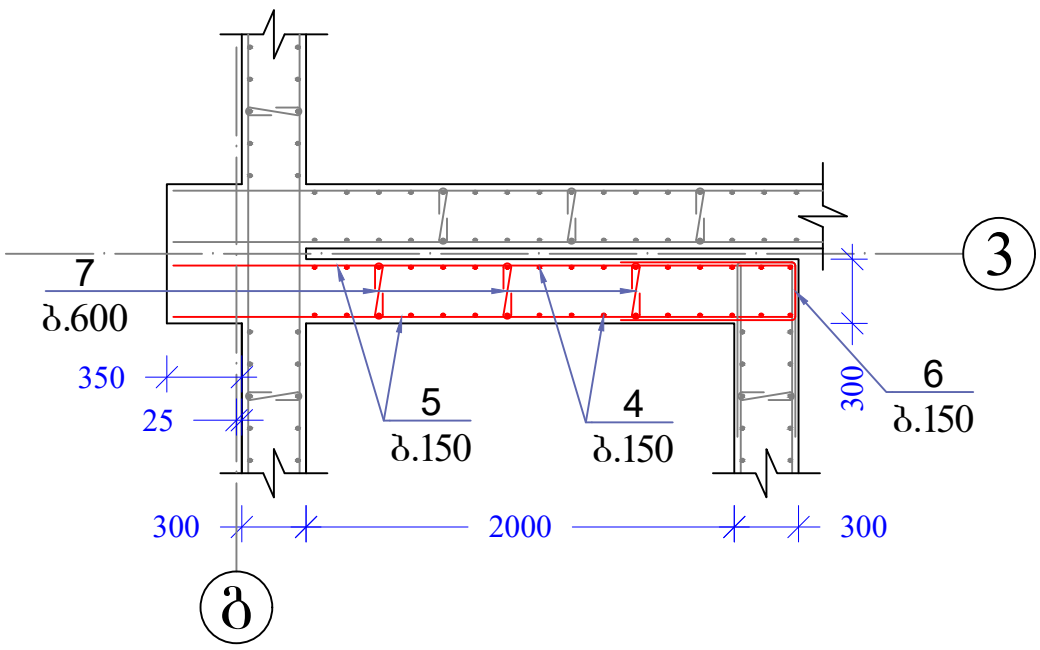

შენიშვნა:

1. ბეტონის დამცავი შრე მიღებულია 30 მმ;
2. მასალის სპეციფიკაცია იხილეთ ფურცელ კ-31-ზე;
3. ძველა ზომა მოცემულია მილიმეტრებში;
4. ნიშნულები მოცემულია მეტრებში.

კონსტრუქტორი	ლ. ნარდაია		სასაწყობე ფართის მშენებლობის პროექტი
შეასრულა	თ. ესართია		დიაფრაგმა 10
			ნახაზის ნომერი: კ-27

დიაფრაგმა 11, დფ-11

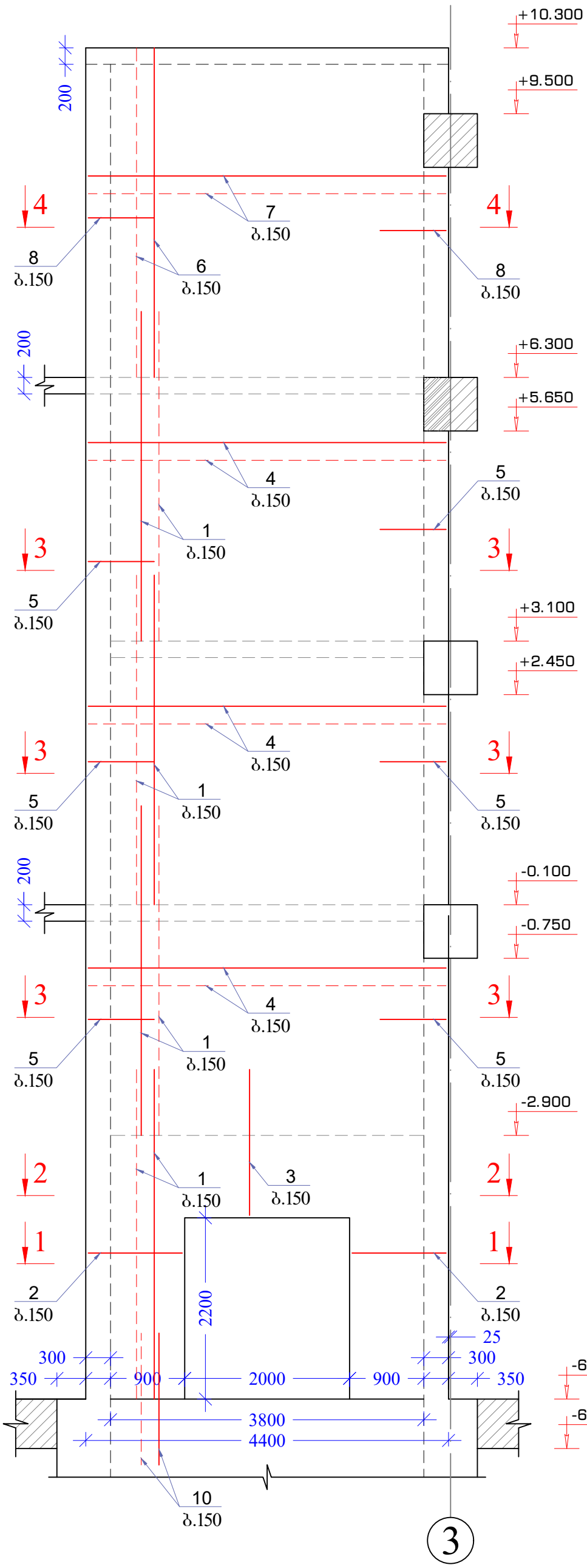

ჭრილი 1-1

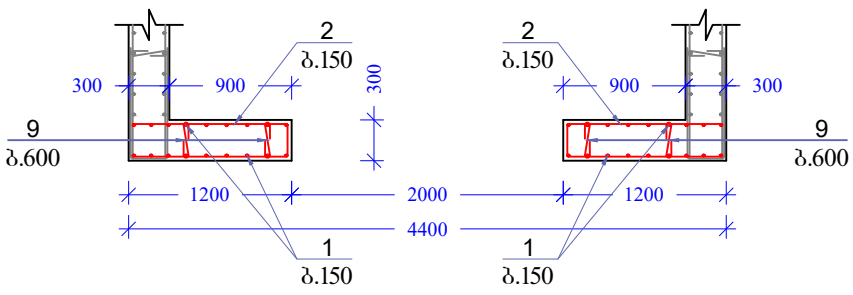

ჭრილი 2-2

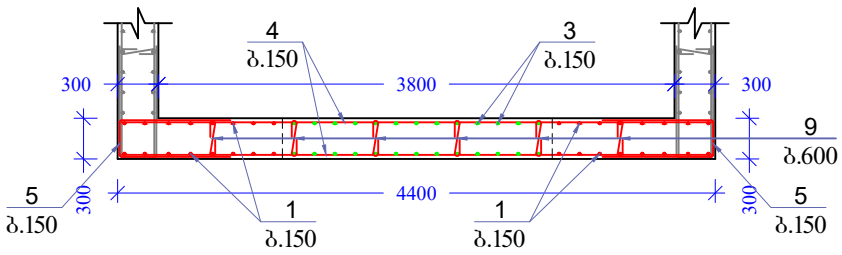

ჭრილი 3-3

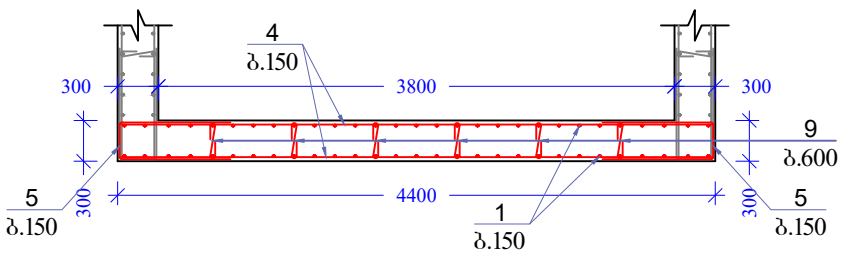

ჭრილი 4-4

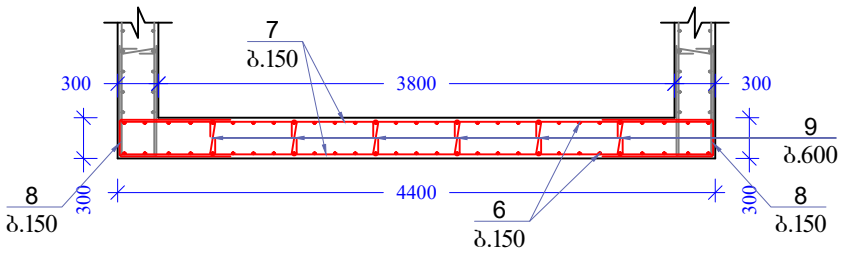

შენიშვნა:

1. ბეტონის დამცავი შრე მიღებულია 30 მმ;
2. მასალის სპეციფიკაცია იხილეთ ფურცელ კ-31-ზე;
3. ყველა ზომა მოცემულია მილიმეტრებში;
4. ნიშნულები მოცემულია მეტრებში.

კონსტრუქტორი	ლ. ნარდაია		სასაყრობე ფართის მშენებლობის პროექტი
შესრულა	თ. ესართია		დიაფრაგმა 11
			ნახაზის ნომერი კ-28

დიაფრაგმა 12, დფ-12

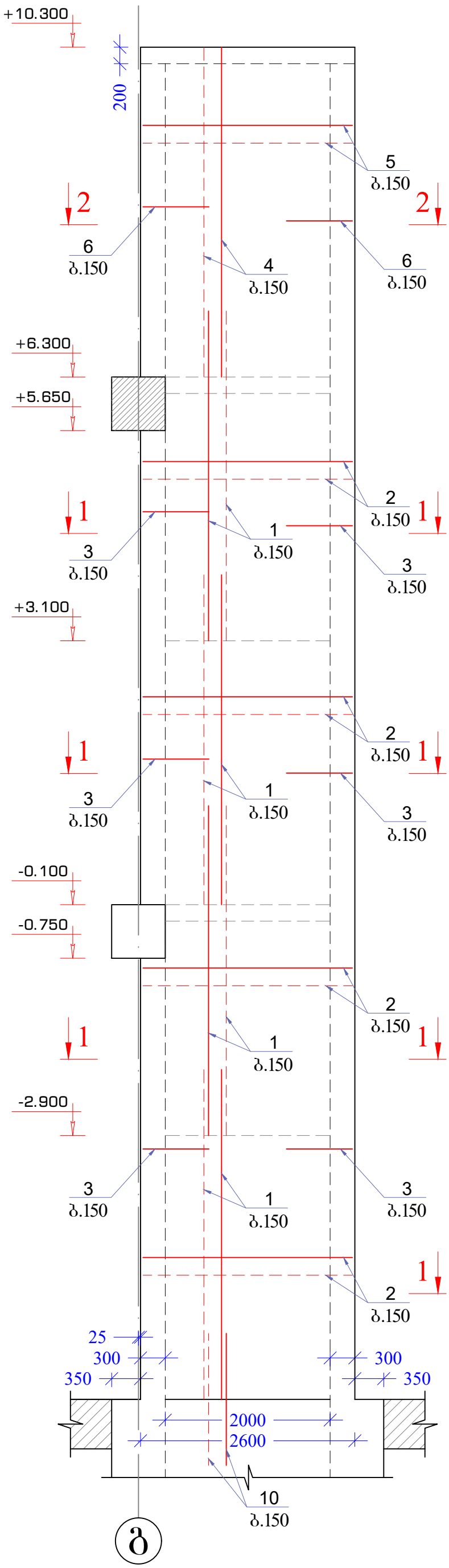

ჭრილი 1-1

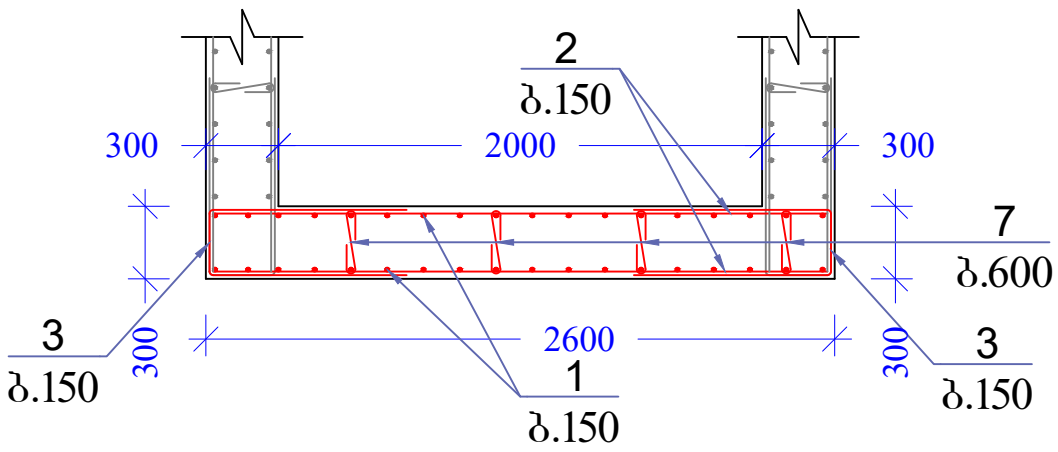

ჭრილი 2-2

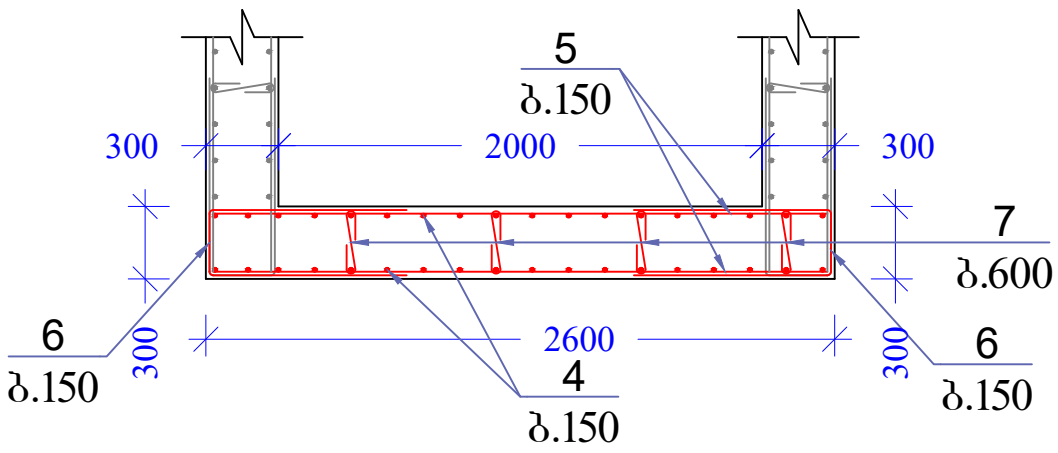

შენიშვნა:

1. ბეტონის დამცავი შრე მიღებულია 30 მმ;
2. მასალის სპეციფიკაცია იხილეთ ფურცელ კ-31-ზე;
3. ყველა ზომა მოცემულია მილიმეტრებში;
4. ნიშნულები მოცემულია მეტრებში.

კონსტრუქტორი	ლ. ნარდაია		სასაყუთე წართის მშენებლობის პროექტი
შეასრულა	თ. ესართია		დიაფრაგმა 12
			ნახაზის ნომერი: კ-29

ტიპიური ჩარჩოს ფრაგმენტი	ფ. ნაკაშიძე	
შემსრულებელი	მ. ქსოვრელი	
ბალახვანის მუნიციპალიტეტის ადმინისტრაციული შენობის მშენებლობა		
მონოლითური რკინაბეტონის კონსტრუქციები		ა-30

1 სვეტი ს1

| № ზოლ. | ცხრილი ბეტონი ბაგეთოვანი | | |

ტიპიური სართულების არქიტექტურული გეგმა	
მთავარი ინჟინერი	ლ. ბერიძე
მთავარი არქიტექტორი	ო. ჭანტურია
არქიტექტორი	ნ. ქავთარაძე
	ტიპიური სართულების არქიტექტურული გეგმა
	A-31

7 ფენა/ჯებირი

არმატურების ნუსხა

ელემენტის მარკა	№	ტიპი	ბადეების ნახაზი	ბადეების რაოდენობა	ერთი ბადის არმატურის წონა, კგ	ბადეების საერთო წონა, კგ	ბადეების ტიპი
1	1	4000		16	1088	17408	14 A500c
	2	3650	1700	16	244	3904	16 A500c
	3	1530	640	16	36	576	14 A500c
	4	4260		16	384	6144	16 A500c
	5	5960		16	536	8576	16 A500c
	6	2130	940	16	192	3072	16 A500c
	7	4000		14	360	5040	14 A500c
	8	4340		14	391	5474	14 A500c
	9	1730	740	14	156	2184	14 A500c
	10	4260		14	384	5376	14 A500c
	11	1970	860	14	178	2492	14 A500c
	12	5960		14	537	7518	14 A500c
	13	1530	640	14	138	1932	14 A500c
	14	1650	700	14	149	2086	14 A500c
	15	480	240	8	43	344	A240c
	16	1500	1300	16	135	2160	16 A500c
						73	A240c
						74	A500c
						147	

ბადეების ჯამური წონა

№	ტიპი	ბადეების რაოდენობა	ერთი ბადის წონა, კგ	ბადეების საერთო წონა, კგ
1	1	16	1088	17408
2	2	16	244	3904
3	3	16	36	576
4	4	16	384	6144
5	5	16	536	8576
6	6	16	192	3072
7	7	14	360	5040
8	8	14	391	5474
9	9	14	156	2184
10	10	14	384	5376
11	11	14	178	2492
12	12	14	537	7518
13	13	14	138	1932
14	14	14	149	2086
15	15	8	43	344
16	16	16	135	2160
				73
				74
				147

ბადეების ჯამური წონა

№	ტიპი	ბადეების რაოდენობა	ერთი ბადის წონა, კგ	ბადეების საერთო წონა, კგ
1	1	16	1088	17408
2	2	16	244	3904
3	3	16	36	576
4	4	16	384	6144
5	5	16	536	8576
6	6	16	192	3072
7	7	14	360	5040
8	8	14	391	5474
9	9	14	156	2184
10	10	14	384	5376
11	11	14	178	2492
12	12	14	537	7518
13	13	14	138	1932
14	14	14	149	2086
15	15	8	43	344
16	16	16	135	2160
				73
				74
				147

8 ფენა/ჯებირი

არმატურების ნუსხა

ელემენტის მარკა	№	ტიპი	ბადეების ნახაზი	ბადეების რაოდენობა	ერთი ბადის არმატურის წონა, კგ	ბადეების საერთო წონა, კგ	ბადეების ტიპი
1	1	4000		16	1088	17408	14 A500c
	2	3650	1700	16	244	3904	16 A500c
	3	1530	640	16	36	576	14 A500c
	4	4260		16	384	6144	16 A500c
	5	5960		16	536	8576	16 A500c
	6	2130	940	16	192	3072	16 A500c
	7	4000		14	360	5040	14 A500c
	8	4340		14	391	5474	14 A500c
	9	1730	740	14	156	2184	14 A500c
	10	4260		14	384	5376	14 A500c
	11	1970	860	14	178	2492	14 A500c
	12	5960		14	537	7518	14 A500c
	13	1530	640	14	138	1932	14 A500c
	14	1650	700	14	149	2086	14 A500c
	15	480	240	8	43	344	A240c
	16	1500	1300	16	135	2160	16 A500c
						73	A240c
						74	A500c
						147	

ბადეების ჯამური წონა

№	ტიპი	ბადეების რაოდენობა	ერთი ბადის წონა, კგ	ბადეების საერთო წონა, კგ
1	1	16	1088	17408
2	2	16	244	3904
3	3	16	36	576
4	4	16	384	6144
5	5	16	536	8576
6	6	16	192	3072
7	7	14	360	5040
8	8	14	391	5474
9	9	14	156	2184
10	10	14	384	5376
11	11	14	178	2492
12	12	14	537	7518
13	13	14	138	1932
14	14	14	149	2086
15	15	8	43	344
16	16	16	135	2160
				73
				74
				147

9 ფენა/ჯებირი

არმატურების ნუსხა

ელემენტის მარკა	№	ტიპი	ბადეების ნახაზი	ბადეების რაოდენობა	ერთი ბადის არმატურის წონა, კგ	ბადეების საერთო წონა, კგ	ბადეების ტიპი
1	1	4000		16	1088	17408	14 A500c
	2	3650	1700	16	244	3904	16 A500c
	3	1530	640	16	36	576	14 A500c
	4	4260		16	384	6144	16 A500c
	5	5960		16	536	8576	16 A500c
	6	2130	940	16	192	3072	16 A500c
	7	4000		14	360	5040	14 A500c
	8	4340		14	391	5474	14 A500c
	9	1730	740	14	156	2184	14 A500c
	10	4260		14	384	5376	14 A500c
	11	1970	860	14	178	2492	14 A500c
	12	5960		14	537	7518	14 A500c
	13	1530	640	14	138	1932	14 A500c
	14	1650	700	14	149	2086	14 A500c
	15	480	240	8	43	344	A240c
	16	1500	1300	16	135	2160	16 A500c
						73	A240c
						74	A500c
						147	

ბადეების ჯამური წონა

№	ტიპი	ბადეების რაოდენობა	ერთი ბადის წონა, კგ	ბადეების საერთო წონა, კგ
1	1	16	1088	17408
2	2	16	244	3904
3	3	16	36	576
4	4	16	384	6144
5	5	16	536	8576
6	6	16	192	3072
7	7	14	360	5040
8	8	14	391	5474
9	9	14	156	2184
10	10	14	384	5376
11	11	14	178	2492
12	12	14	537	7518
13	13	14	138	1932
14	14	14	149	2086
15	15	8	43	344
16	16	16	135	2160
				73
				74
				147

10 ფენა/ჯებირი

არმატურების ნუსხა

ელემენტის მარკა	№	ტიპი	ბადეების ნახაზი	ბადეების რაოდენობა	ერთი ბადის არმატურის წონა, კგ	ბადეების საერთო წონა, კგ	ბადეების ტიპი
1	1	4000		16	1088	17408	14 A500c
	2	3650	1700	16	244	3904	16 A500c
	3	1530	640	16	36	576	14 A500c
	4	4260		16	384	6144	16 A500c
	5	5960		16	536	8576	16 A500c
	6	2130	940	16	192	3072	16 A500c
	7	4000		14	360	5040	14 A500c
	8	4340		14	391	5474	14 A500c
	9	1730	740	14	156	2184	14 A500c
	10	4260		14	384	5376	14 A500c
	11	1970	860	14	178	2492	14 A500c
	12	5960		14	537	7518	14 A500c
	13	1530	640	14	138	1932	14 A500c
	14	1650	700	14	149	2086	14 A500c
	15	480	240	8	43	344	A240c
	16	1500	1300	16	135	2160	16 A500c
						73	A240c
						74	A500c
						147	

ბადეების ჯამური წონა

№	ტიპი	ბადეების რაოდენობა	ერთი ბადის წონა, კგ	ბადეების საერთო წონა, კგ
1	1	16	1088	17408
2	2	16	244	3904
3	3	16	36	576
4	4	16	384	6144
5	5	16	536	8576
6	6	16	192	3072
7	7	14	360	5040
8	8	14	391	5474
9	9	14	156	2184
10	10	14	384	5376
11	11	14	178	2492
12	12	14	537	7518
13	13	14	138	1932
14	14	14	149	2086
15	15	8	43	344
16	16	16	135	2160
				73
				74
				147

11 ფენა/ჯებირი

არმატურების ნუსხა

ელემენტის მარკა	№	ტიპი	ბადეების ნახაზი	ბადეების რაოდენობა	ერთი ბადის არმატურის წონა, კგ	ბადეების საერთო წონა, კგ	ბადეების ტიპი
1	1	4000		16	1088	17408	14 A500c
	2	3650	1700	16	244	3904	16 A500c
	3	1530	640	16	36	576	14 A500c
	4	4260		16	384	6144	16 A500c
	5	5960		16	536	8576	16 A500c
	6	2130	940	16	192	3072	16 A500c
	7	4000		14	360	5040	14 A500c
	8	4340		14	391	5474	14 A500c
	9	1730	740	14	156	2184	14 A500c
	10	4260		14	384	5376	14 A500c
	11	1970	860	14	178	2492	14 A500c
	12	5960		14	537	7518	14 A500c
	13	1530	640	14	138	1932	14 A500c
	14	1650	700	14	149	2086	14 A500c
	15	480	240	8	43	344	A240c
	16	1500	1300	16	135	2160	16 A500c
						73	A240c
						74	A500c
						147	

ბადეების ჯამური წონა

№	ტიპი	ბადეების რაოდენობა	ერთი ბადის წონა, კგ	ბადეების საერთო წონა, კგ
1	1	16	1088	17408
2	2	16	244	3904
3	3	16	36	576
4	4	16	384	6144
5	5	16	536	8576
6	6	16	192	3072
7	7	14	360	5040
8	8	14	391	5474
9	9	14	156	2184
10	10	14	384	5376
11	11	14	178	2492
12	12	14	537	7518
13	13	14	138	1932
14	14	14	149	2086
15	15	8	43	344
16	16	16	135	2160
				73
				74
				147

რკინაბეტონის სვეტების მარკირების სქემა

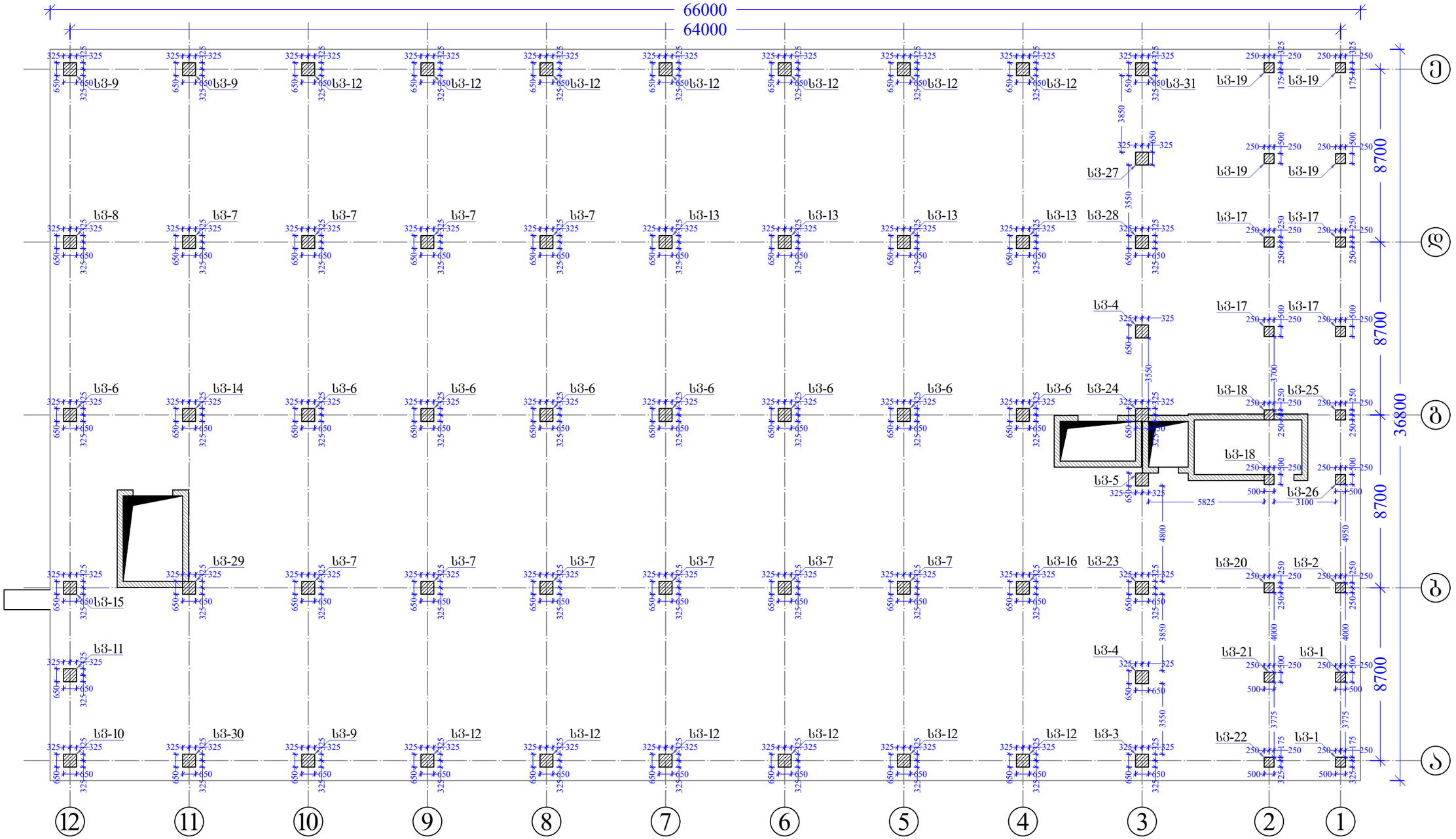

შენიშვნები	პირობითი აღნიშვნები	მიბმული ნახაზები:	შემსრულებელი	პროექტის დასახელება
1. ყველა ზომა მოცემულია მილიმეტრებში 2. ნიშნულები მოცემულია მეტრებში				სასაწყობე ფართის მშენებლობის პროექტი
				ნახაზის დასახელება: რკინაბეტონის სვეტების მარკირების სქემა
			დამკვეთი: შპს "ევროპროდუქტი"	კონსტრუქტორი: ლ. ნარდაია; შემსრულა: თ. ესართია; ინჟინერი; კოორდინ.; დამმტკიცა
				მასშტაბი A3-ზე: მ:პირობით; სტადიუსი: მ.პ.; გამოცემა: 0
				ნახაზის ნომერი: კ-32

სვეტი 1, სვ-1, 2 ცალი

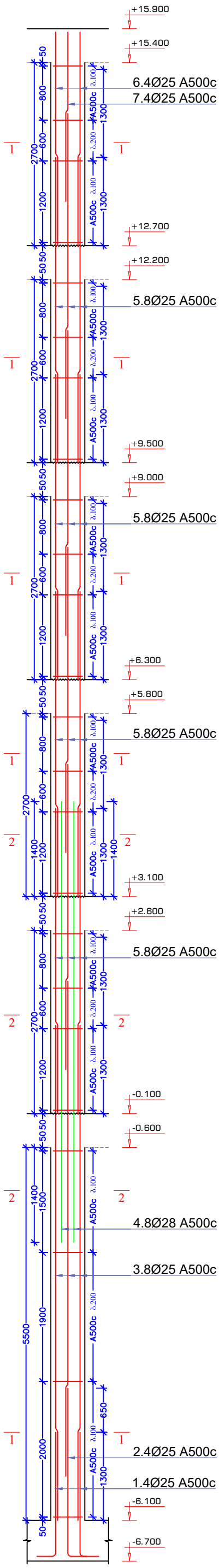

სვეტი 2, სვ-2, 1 ცალი

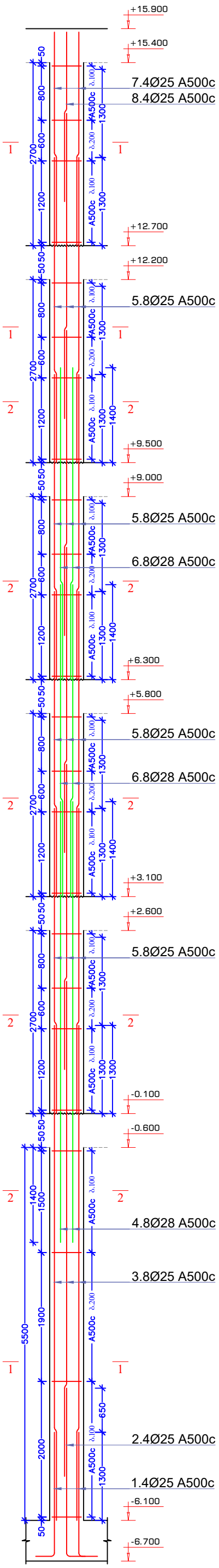

1-1

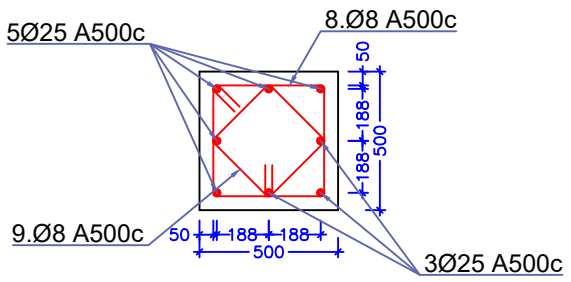

2-2

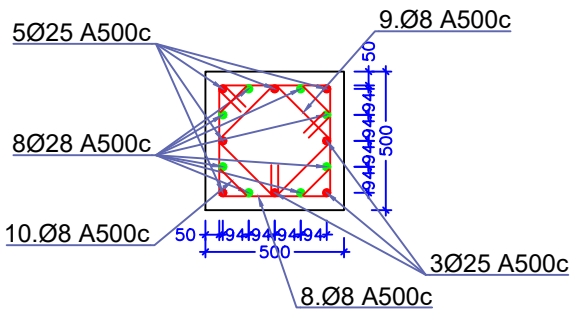

სვ-1, პოზ. №8

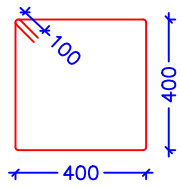

სვ-1, პოზ. №9

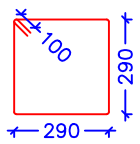

სვ-1, პოზ. №10

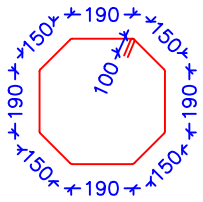

სვ-1, პოზ. №9

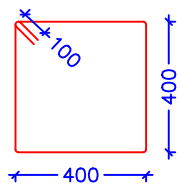

სვ-1, პოზ. №10

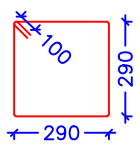

სვ-1, პოზ. №11

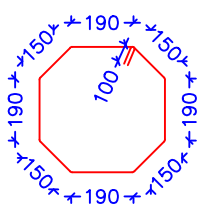

მასალის სპეციფიკაცია										არმ. ამოკრეფა		
ელემენტი	პოზ. №	ესკიზი მმ.	Ø და კლ.	L მმ.	n ც.	n x L მ.	მასა კგ.			Ø და კლ.	მასა კგ.	
							ერთი პოზ.	ყველა პოზ.	სულ		A240c	A500c
სვეტი 1, სვ-1, 2 ცალი	1	500 2300 1800	25 A500c	2300	8	18	8.86	71	71	8 A500c		478
	2	500 3000 2500	25 A500c	3000	8	24	11.56	92	92	25 A500c		1897
	3	7300	25 A500c	7300	16	117	28.13	450	450	28 A500c		502
	4	6500	28 A500c	6500	16	104	31.40	502	502			
	5	4500	25 A500c	4500	64	288	17.34	1110	1110			
	6	3150	25 A500c	3150	8	25	12.14	97	97			
	7	2500	25 A500c	2500	8	20	9.63	77	77			
	8	1800	8 A500c	1800	330	594	0.71	235	235			
	9	1360	8 A500c	1360	330	449	0.54	177	177			
	10	1560	8 A500c	1560	108	168	0.62	67	67			
		Σ							2878			2878
		ბეტონი B 25 V=9.60 მ³										

მასალის სპეციფიკაცია										არმ. ამოკრეფა		
ელემენტი	პოზ. №	ესკიზი მმ.	Ø და კლ.	L მმ.	n ც.	n x L მ.	მასა კგ.			Ø და კლ.	მასა კგ.	
							ერთი პოზ.	ყველა პოზ.	სულ		A240c	A500c
სვეტი 2, სვ-2, 1 ცალი	1	500 2300 1800	25 A500c	2300	4	9	8.86	35	35	8 A500c		269
	2	500 3000 2500	25 A500c	3000	4	12	11.56	46	46	25 A500c		949
	3	7300	25 A500c	7300	8	58	28.13	225	225	28 A500c		607
	4	6500	28 A500c	6500	8	52	31.40	251	251			
	5	4500	25 A500c	4500	32	144	17.34	555	555			
	6	4600	28 A500c	4600	16	74	22.22	355	355			
	7	3150	25 A500c	3150	4	13	12.14	49	49			
	8	2500	25 A500c	2500	4	10	9.63	39	39			
	9	1800	8 A500c	1800	165	297	0.71	117	117			
	10	1360	8 A500c	1360	165	224	0.54	89	89			
	11	1560	8 A500c	1560	102	159	0.62	63	63			
		Σ							1824			1824
		ბეტონი B 25 V=4.80 მ³										

შენიშვნა:

1. ბეტონის დამცავი შრე მიღებულია 50 მმ;
2. ყველა ზომა მოცემულია მილიმეტრებში;
3. ნიშნულები მოცემულია მეტრებში.

კონსტრუქტორი	ლ. ნარდაია		სასაწყობე ფართის მშენებლობის პროექტი
შეასრულა	თ. ესართია		სვეტი 1, სვეტი 2
			ნახაზის ნომერი: კ-33

სვეტი 3, სვ-3, 1 ცალი

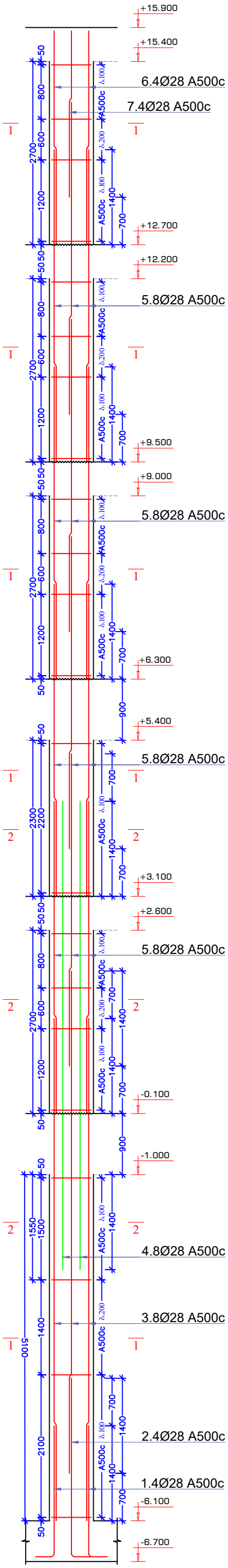

სვეტი 4, სვ-4, 2 ცალი

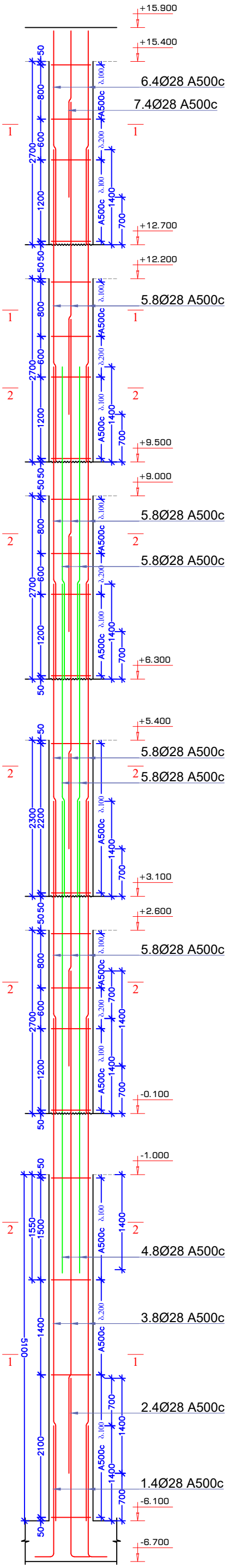

1-1

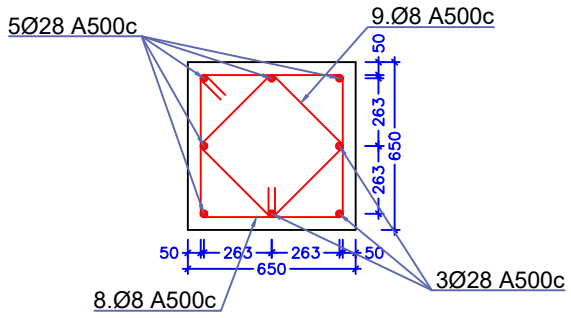

2-2

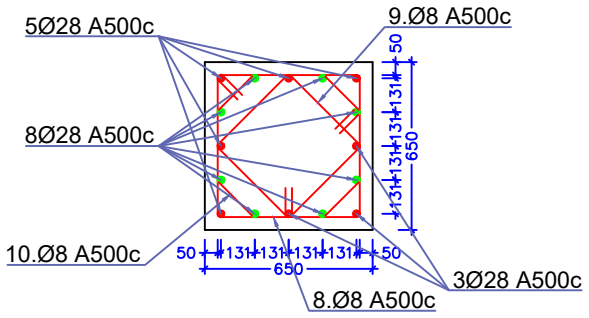

კოზ. №8

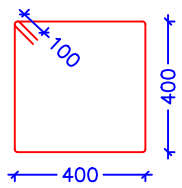

კოზ. №9

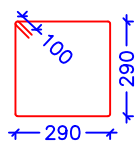

კოზ. №10

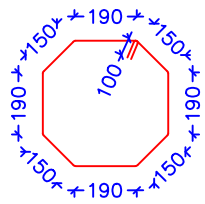

მასალის სპეციფიკაცია										არმ. ამოკრეფა		
ელემენტი	პოზ. №	ესკიზი მმ.	Ø და კლ.	L მმ.	n ც.	n x L მ.	მასა კგ. ერთი პოზ.	მასა კგ. ქვედა პოზ.	მასა კგ. სულ	Ø და კლ.	მასა კგ. A240c	მასა კგ. A500c
სვეტი 3, სვ-3, 1 ცალი	1	2400 / 1900 / 500	28 A500c	2400	4	10	11.59	46	46	8 A500c		311
	2	3100 / 2600 / 500	28 A500c	3100	4	12	14.97	60	60	28 A500c		1482
	3	7400	28 A500c	7400	8	59	35.74	286	286			
	4	7000	28 A500c	7000	8	56	33.81	270	270			
	5	4600	28 A500c	4600	32	147	22.22	711	711			
	6	3150	28 A500c	3150	4	13	15.21	61	61			
	7	2450	28 A500c	2450	4	10	11.83	47	47			
	8	2400	8 A500c	2400	165	396	0.95	156	156			
	9	1760	8 A500c	1760	165	290	0.70	115	115			
	10	2040	8 A500c	2040	50	102	0.81	40	40			
		Σ							1793			1793
		ბეტონი B 25 V=8.00 მ³										

მასალის სპეციფიკაცია										არმ. ამოკრეფა		
ელემენტი	პოზ. №	ესკიზი მმ.	Ø და კლ.	L მმ.	n ც.	n x L მ.	მასა კგ. ერთი პოზ.	მასა კგ. ქვედა პოზ.	მასა კგ. სულ	Ø და კლ.	მასა კგ. A240c	მასა კგ. A500c
სვეტი 4, სვ-4, 2 ცალი	1	2400 / 1900 / 500	28 A500c	2400	8	19	11.59	93	93	8 A500c		703
	2	3100 / 2600 / 500	28 A500c	3100	8	25	14.97	120	120	28 A500c		3675
	3	7400	28 A500c	7400	16	118	35.74	572	572			
	4	7000	28 A500c	7000	16	112	33.81	541	541			
	5	4600	28 A500c	4600	96	442	22.22	2133	2133			
	6	3150	28 A500c	3150	8	25	15.21	122	122			
	7	2450	28 A500c	2450	8	20	11.83	95	95			
	8	2400	8 A500c	2400	330	792	0.95	313	313			
	9	1760	8 A500c	1760	330	581	0.70	229	229			
	10	2040	8 A500c	2040	200	408	0.81	161	161			
		Σ							4378			4378
		ბეტონი B 25 V=16.0 მ³										

შენიშვნა:

1. ბეტონის დამცავი შრე მიღებულია 50 მმ;
2. ყველა ზომა მოცემულია მილიმეტრებში;
3. ნიშნულები მოცემულია მეტრებში.

კონსტრუქტორი	ლ. ნარდაია		სასაყუთბე ფართის მშენებლობის პროექტი
შეასრულა	თ. ესართია		სვეტი 3, სვეტი 4
			ნახაზის ნომერი: კ-34

სვეტი 5, სვ-5, 1 ცალი

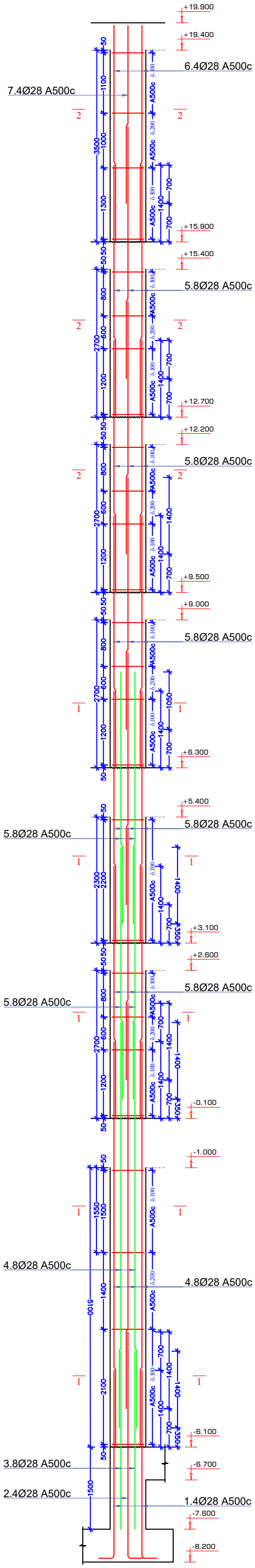

1-1

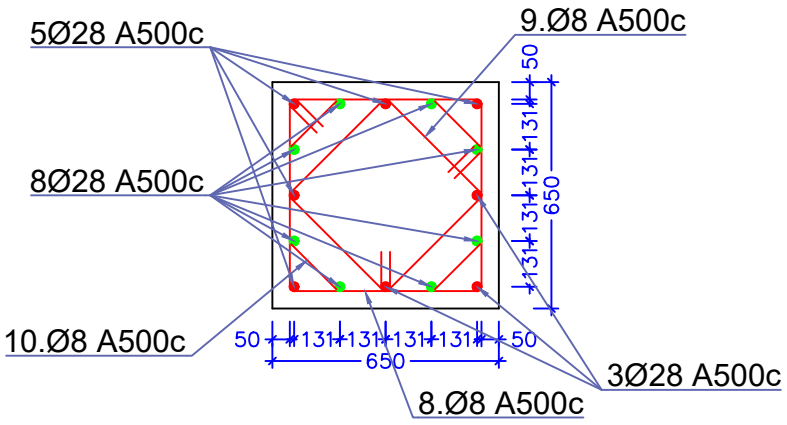

2-2

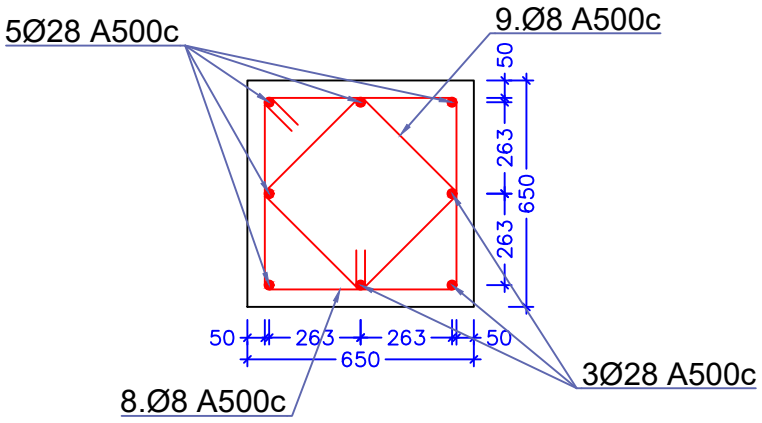

პოზ. №8

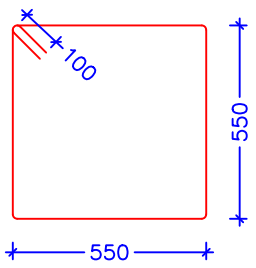

პოზ. №9

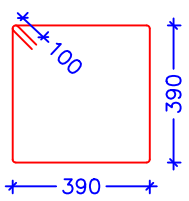

პოზ. №10

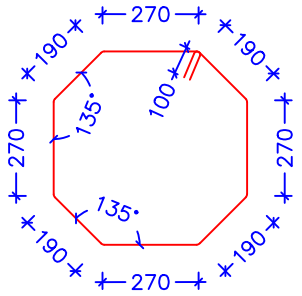

მასალის სპეციფიკაცია										არმ. ამოკრეფა		
ელემენტი	პოზ. №	ესკიზი მმ.	Ø და კლ.	L მმ.	n ც.	n x L მ.	მასა კგ. ერთი პოზ.	მასა კგ. ქვედა პოზ.	მასა კგ. სულ	Ø და კლ.	მასა კგ. A240c	მასა კგ. A500c
სვეტი 5, სვ-5, 1 ცალი	1	3900 / 3400	28 A500c	3900	4	16	18.84	75	75	8 A500c		406
	2	4600 / 4100	28 A500c	4600	4	18	22.22	89	89	28 A500c		2289
	3	3250	28 A500c	3250	8	26	15.70	126	126			
	4	7400	28 A500c	7400	16	118	35.74	572	572			
	5	4600	28 A500c	4600	58	267	22.22	1289	1289			
	6	3950	28 A500c	3950	4	16	19.08	76	76			
	7	3250	28 A500c	3250	4	13	15.70	63	63			
	8	2400	8 A500c	2400	195	468	0.95	185	185			
	9	1760	8 A500c	1760	195	343	0.70	136	136			
	10	2040	8 A500c	2040	106	216	0.81	85	85			
		Σ							2695			2695
		ბეტონი B 25 V=9.50 მ³										

შენიშვნა:

1. ბეტონის დამცავი შრე მიღებულია 50 მმ;
2. ყველა ზომა მოცემულია მილიმეტრებში;
3. ნიშნულები მოცემულია მეტრებში.

კონსტრუქტორი	ლ. ნარდაია		სასაწყობე შართის მშენებლობის პროექტი
შეასრულა	თ. ესართია		სვეტი 5
			ნახაზის ნომერი: კ-35

სვეტი 6, სვ-6, 8 ცალი

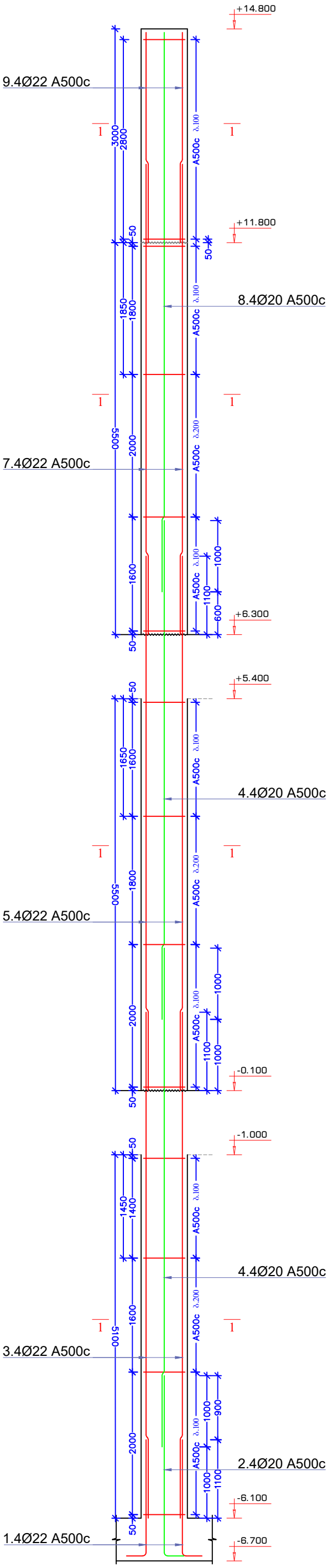

1-1

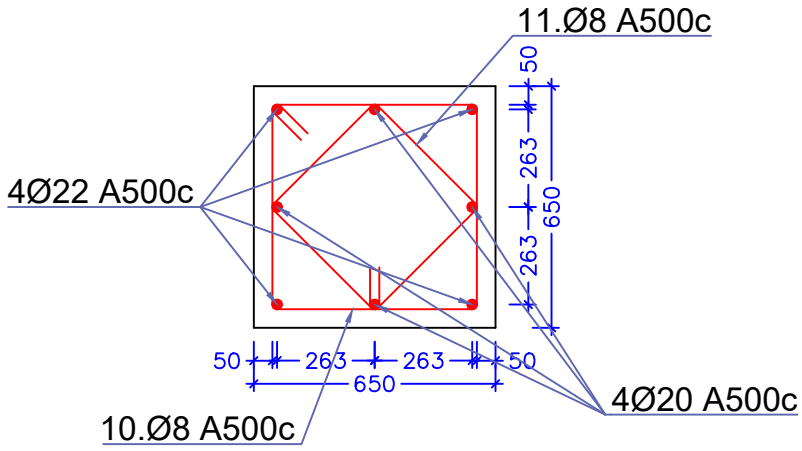

კოზ. №10

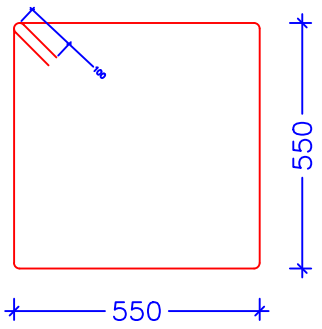

კოზ. №11

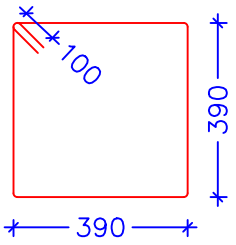

მასალის სპეციფიკაცია										არმ. ამოკრეფა		
							მასა კგ.				მასა კგ.	
ელემენტი	პოზ. №	ესკიზი მმ.	Ø და კლ.	L მმ.	n ც.	n x L მ.	ერთი პოზ.	ჯამი პოზ.	სულ	Ø და კლ.	A240c	A500c
სვეტი 6, სვ-6, 8 ცალი	1	2100 / 500 / 1600	22 A500c	2100	32	67	6.26	200	200	8 A500c		2169
	2	3000 / 500 / 2500	20 A500c	3000	32	96	7.41	237	237	20 A500c		2897
	3	7100	22 A500c	7100	32	227	21.16	677	677	22 A500c		2599
	4	7000	20 A500c	7000	64	448	17.29	1107	1107			
	5	7500	22 A500c	7500	32	240	22.35	715	715			
	6	3950	20 A500c	3950	32	126	9.76	312	312			
	7	6600	22 A500c	6600	32	211	19.67	629	629			
	8	7850	20 A500c	7850	64	502	19.39	1241	1241			
	9	3950	22 A500c	3950	32	126	11.77	377	377			
	10	2400	8 A500c	2400	1320	3168	0.95	1251	1251			
	11	1760	8 A500c	1760	1320	2323	0.70	918	918			
		Σ							7664			7664
		ბეტონი B 25 V=64.80 მ³										

შენიშვნა:

1. ბეტონის დამცავი შრე მიღებულია 50 მმ;
2. ყველა ზომა მოცემულია მილიმეტრებში;
3. ნიშნულები მოცემულია მეტრებში.

კონსტრუქტორი	ლ. ნარდაია		სასაწყობე ფართის მშენებლობის პროექტი
შეასრულა	თ. ესართია		სვეტი 6
			ნახაზის ნომერი: კ-36

სვეტი 7, სვ-7, 10 ცალი

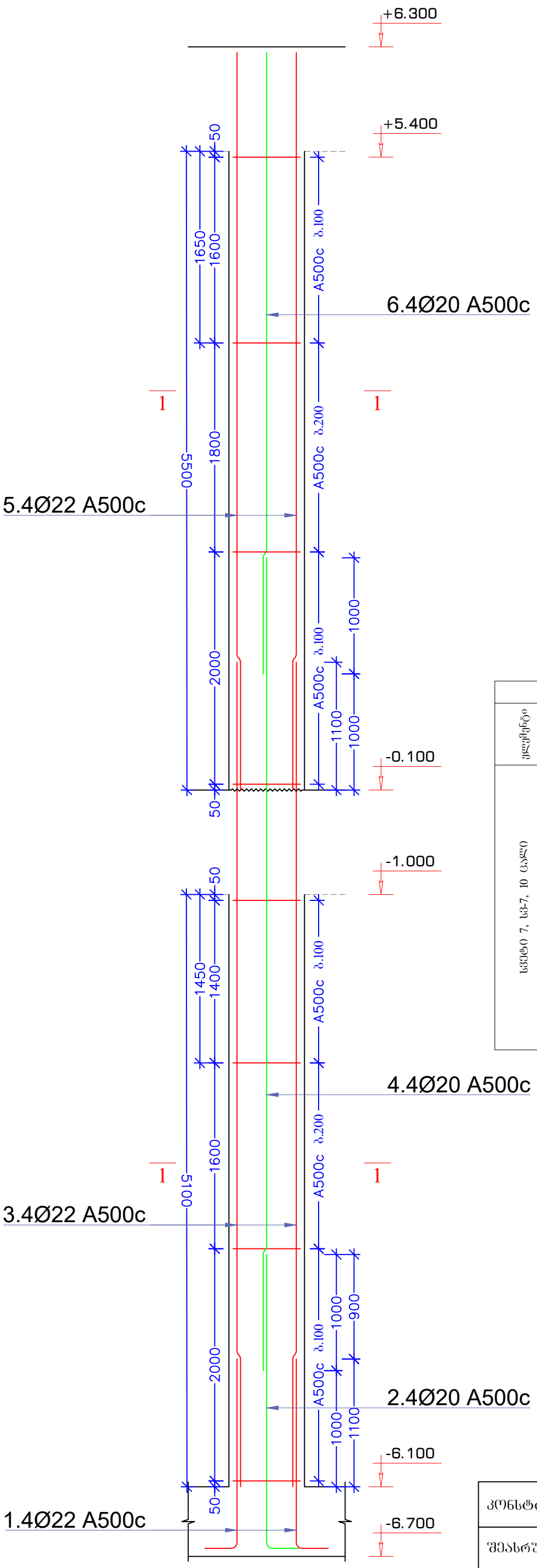

1-1

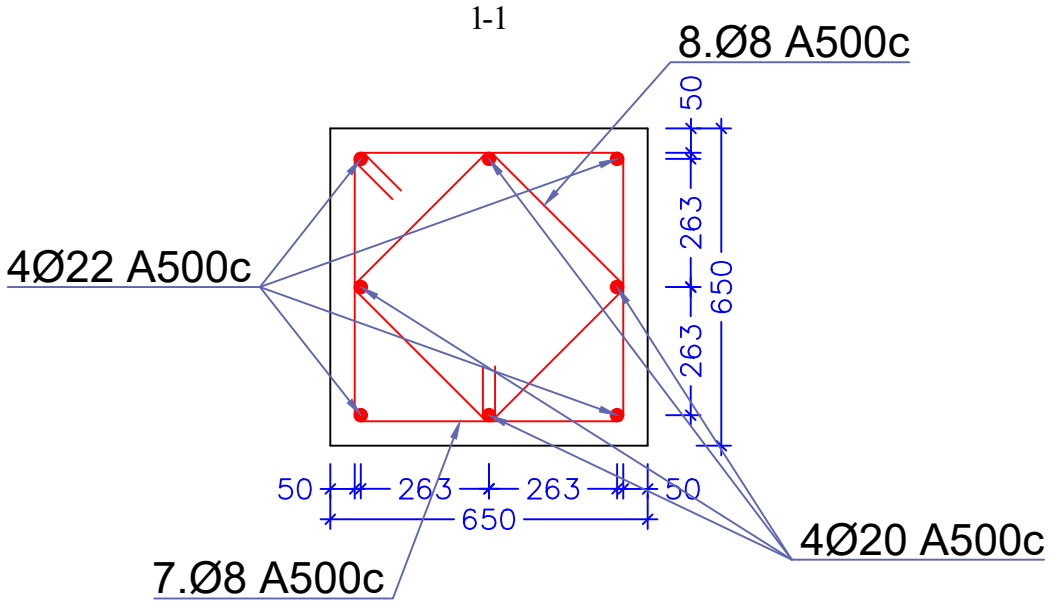

კოზ. №7

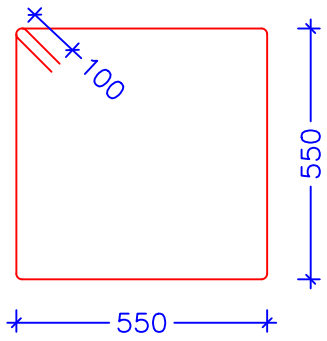

კოზ. №8

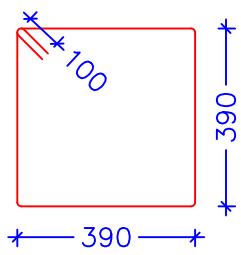

მასალის სპეციფიკაცია										არმ. ამოკრეფა		
ელემენტი	პოზ. №	ესკიზი მმ.	Ø და კლ.	L მმ.	n ც.	n x L მ.	მასა კგ.			Ø და კლ.	მასა კგ.	
							ერთი პოზ.	ყველა პოზ.	სულ		A240c	A500c
სვეტი 7, სვ-7, 10 ცალი	1	2100 / 500 / 1600	22 A500c	2100	40	84	6.26	250	250	8 A500c		1479
	2	3000 / 500 / 2500	20 A500c	3000	40	120	7.41	296	296	20 A500c		1517
	3	7100	22 A500c	7100	40	284	21.16	846	846	22 A500c		1854
	4	7000	20 A500c	7000	40	280	17.29	692	692			
	5	6350	22 A500c	6350	40	254	18.92	757	757			
	6	5350	20 A500c	5350	40	214	13.21	529	529			
	7	2400	8 A500c	2400	900	2160	0.95	853	853			
	8	1760	8 A500c	1760	900	1584	0.70	626	626			
		Σ							4849			4849
		ბეტონი B 25 V=45.0 მ³										

შენიშვნა:

1. ბეტონის დამცავი შრე მიღებულია 50 მმ;
2. ყველა ზომა მოცემულია მილიმეტრებში;
3. ნიშნულები მოცემულია მეტრებში.

კონსტრუქტორი	ლ. ნარდაია		სასაწყობე შართის მშენებლობის პროექტი
შესრულა	თ. ესართია		სვეტი 7
			ნახაზის ნომერი კ-37

სვეტი 8, სვ-8, 1 ცალი

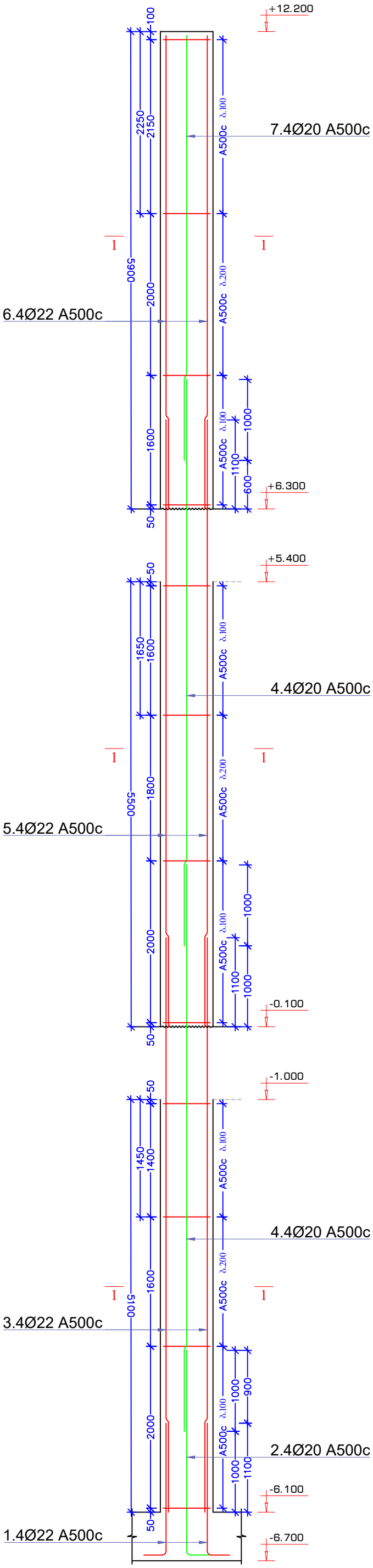

1-1

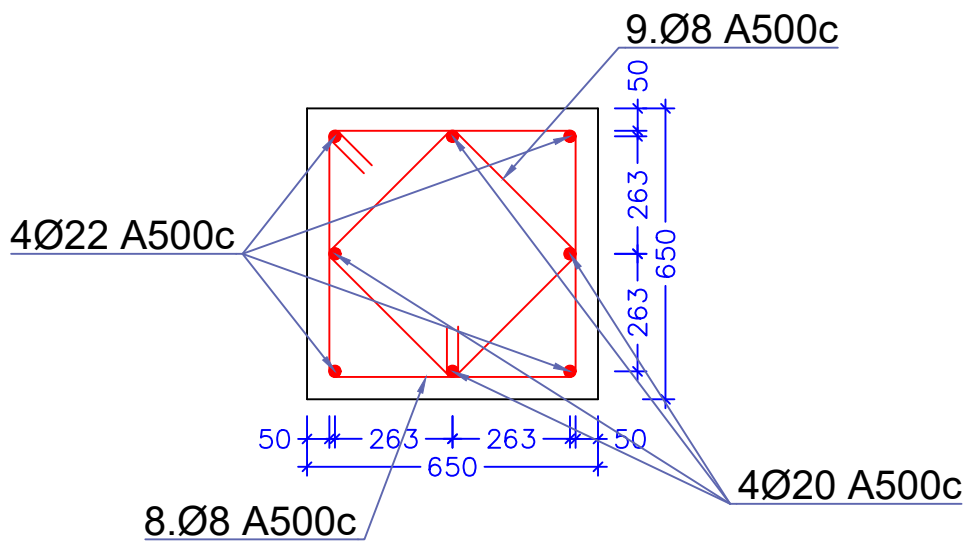

კოზ. №8

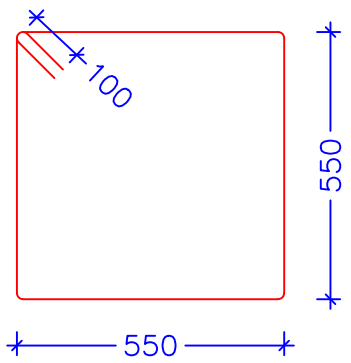

კოზ. №9

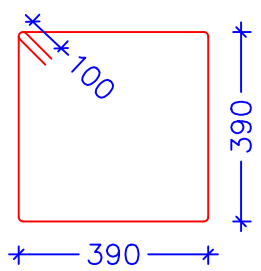

მასალის სპეციფიკაცია										არმ. ამოკრეფა		
ელემენტი	პოზ. №	ესკიზი მმ.	Ø და კლ.	L მმ.	n ც.	n x L მ.	მასა კგ.			Ø და კლ.	მასა კგ.	
							ერთი პოზ.	ყველა პოზ.	სულ		A240c	A500c
სვეტი 8, სვ-8, 1 ცალი	1	2100 / 500 / 1600	22 A500c	2100	4	8	6.26	25	25	8 A500c		225
	2	3000 / 500 / 2500	20 A500c	3000	4	12	7.41	30	30	20 A500c		220
	3	7100	22 A500c	7100	4	28	21.16	85	85	22 A500c		269
	4	7000	20 A500c	7000	8	56	17.29	138	138			
	5	7500	22 A500c	7500	4	30	22.35	89	89			
	6	5850	22 A500c	5850	4	23	17.43	70	70			
	7	5250	20 A500c	5250	4	21	12.97	52	52			
	8	2400	8 A500c	2400	137	329	0.95	130	130			
	9	1760	8 A500c	1760	137	241	0.70	95	95			
		Σ							714			714
		ბეტონი B 25 V=7.0 მ³										

შენიშვნა:

1. ბეტონის დამცავი შრე მიღებულია 50 მმ;
2. ქვედა ზომა მოცემულია მილიმეტრებში;
3. ნიშნულები მოცემულია მეტრებში.

კონსტრუქტორი	ლ. ნარდაია		სასაწყობე შართის მშენებლობის პროექტი
შეასრულა	თ. ესართია		სვეტი 8
			ნახაზის ნომერი კ-38

სვეტი 9, სვ-9, 3 ცალი

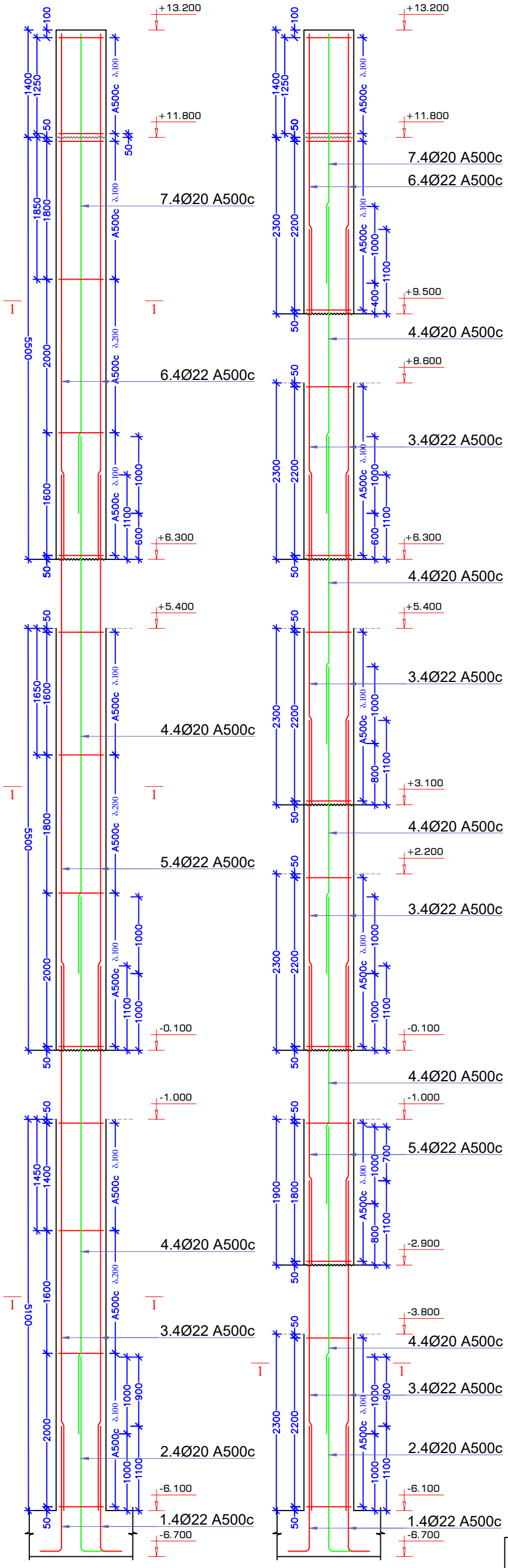

სვეტი 10, სვ-10, 1 ცალი

1-1

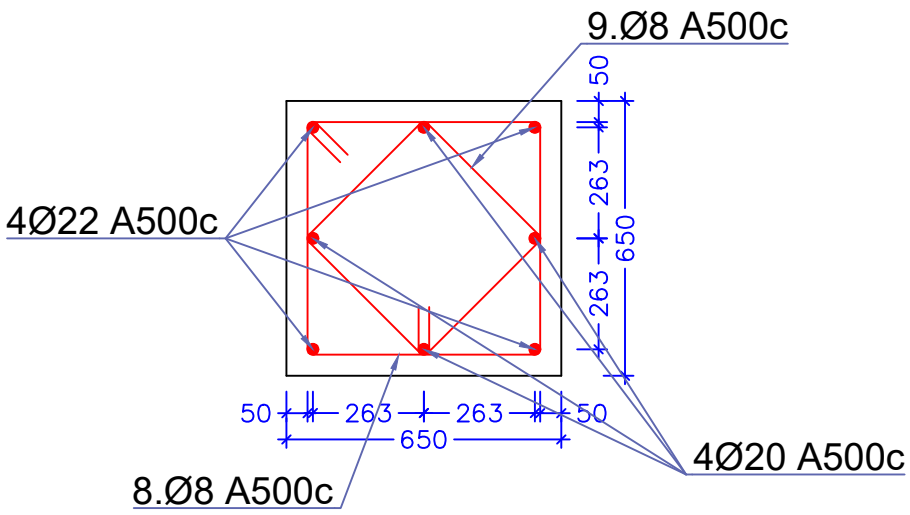

კოზ. №8

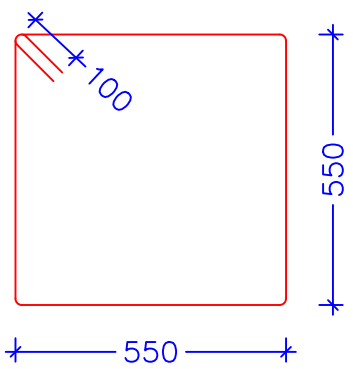

კოზ. №9

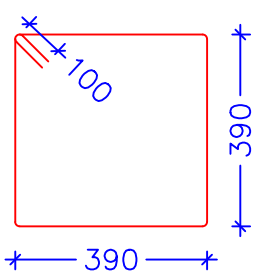

მასალის სპეციფიკაცია										არმ. ამოკრეფა		
ელემენტი	პოზ. №	ესკიზი მმ.	Ø და კლ.	L მმ.	n ც.	n x L მ.	მასა კგ. ერთი პოზ.	მასა კგ. ქვემლა პოზ.	მასა კგ. სულ	Ø და კლ.	მასა კგ. A240c	მასა კგ. A500c
სვეტი 9, სვ-9, 3 ცალი	1	500 2100 1600	22 A500c	2100	12	25	6.26	75	75	8 A500c		725
	2	500 3000 2500	20 A500c	3000	12	36	7.41	89	89	20 A500c		689
	3	7100	22 A500c	7100	12	85	21.16	254	254	22 A500c		842
	4	7000	20 A500c	7000	24	168	17.29	415	415			
	5	7500	22 A500c	7500	12	90	22.35	268	268			
	6	6850	22 A500c	6850	12	82	20.41	245	245			
	7	6250	20 A500c	6250	12	75	15.44	185	185			
	8	2400	8 A500c	2400	441	1058	0.95	418	418			
	9	1760	8 A500c	1760	441	776	0.70	307	307			
		Σ							2256			2256
		ბეტონი B 25 V=22.50 მ³										

მასალის სპეციფიკაცია										არმ. ამოკრეფა		
ელემენტი	პოზ. №	ესკიზი მმ.	Ø და კლ.	L მმ.	n ც.	n x L მ.	მასა კგ. ერთი პოზ.	მასა კგ. ქვემლა პოზ.	მასა კგ. სულ	Ø და კლ.	მასა კგ. A240c	მასა კგ. A500c
სვეტი 10, სვ-10, 1 ცალი	1	500 2100 1600	22 A500c	2100	4	8	6.26	25	25	8 A500c		242
	2	500 3000 2500	20 A500c	3000	4	12	7.41	30	30	20 A500c		259
	3	4300	22 A500c	4300	16	69	12.81	205	205	22 A500c		320
	4	4000	20 A500c	4000	20	80	9.88	198	198			
	5	3900	22 A500c	3900	4	16	11.62	46	46			
	6	3650	22 A500c	3650	4	15	10.88	44	44			
	7	3250	20 A500c	3250	4	13	8.03	32	32			
	8	2400	8 A500c	2400	147	353	0.95	139	139			
	9	1760	8 A500c	1760	147	259	0.70	102	102			
		Σ							821			821
		ბეტონი B 25 V=6.30 მ³										

შენიშვნა:

1. ბეტონის დამცავი შრე მიღებულია 50 მმ;
2. ყველა ზომა მოცემულია მილიმეტრებში;
3. ნიშნულები მოცემულია მეტრებში.

კონსტრუქტორი	ლ. ნარდაია		სასაწყობე ფართის მშენებლობის პროექტი
შეასრულა	თ. ესართია		სვეტი 9, სვეტი 10
			ნახაზის ნომერი: კ-39

სვეტი 11, სვ-11, 1 ცალი

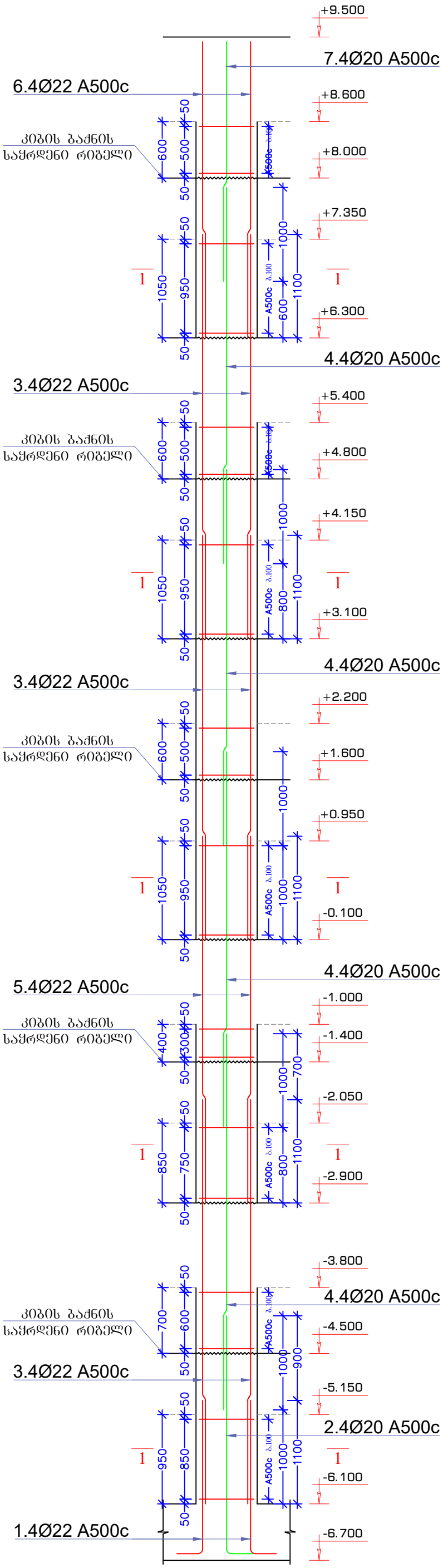

1-1

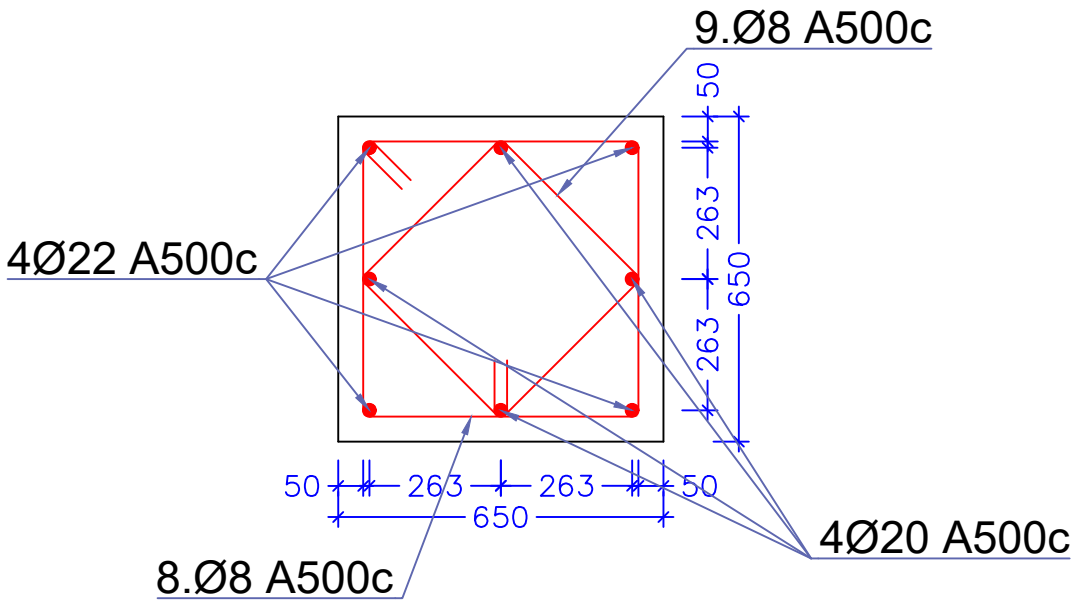

კოზ. №8

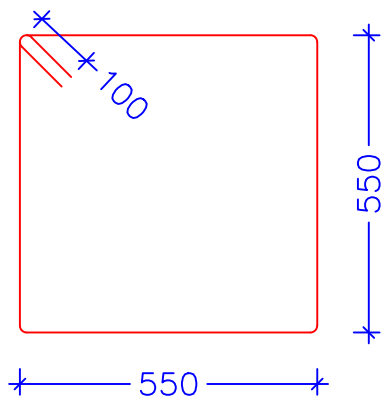

კოზ. №9

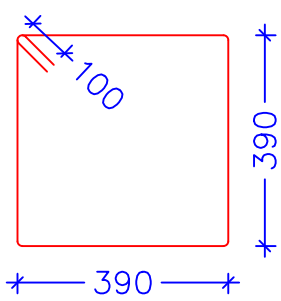

მასალის სპეციფიკაცია										არმ. ამოკრეფა		
							მასა კგ.				მასა კგ.	
ელემენტი	პოზ. №	ესკიზი მმ.	Ø და კლ.	L მმ.	n ც.	n x L მ.	ერთი პოზ.	ქვემა პოზ.	სულ	Ø და კლ.	A240c	A500c
სვეტი 11, სვ-11, 1 ცალი	1	2100 / 1600	22 A500c	2100	4	8	6.26	25	25	8 A500c		125
	2	3000 / 2500	20 A500c	3000	4	12	7.41	30	30	20 A500c		213
	3	4300	22 A500c	4300	12	52	12.81	154	154	22 A500c		263
	4	4000	20 A500c	4000	16	64	9.88	158	158			
	5	3900	22 A500c	3900	4	16	11.62	46	46			
	6	3150	22 A500c	3150	4	13	9.39	38	38			
	7	2550	20 A500c	2550	4	10	6.30	25	25			
	8	2400	8 A500c	2400	76	182	0.95	72	72			
	9	1760	8 A500c	1760	76	134	0.70	53	53			
		Σ							601			601
		ბეტონი B 25 V=3.40 მ³										

შენიშვნა:

1. ბეტონის დამცავი შრე მიღებულია 50 მმ;
2. ყველა ზომა მოცემულია მილიმეტრებში;
3. ნიშნულები მოცემულია მეტრებში.

კონსტრუქტორი	ლ. ნარდაია		სასაწყობე შართის მშენებლობის პროექტი
შეასრულა	თ. ესართია		სვეტი 11
			ნახაზის ნომერი: კ-40

სვეტი 12, სვ-12, 13 ცალი

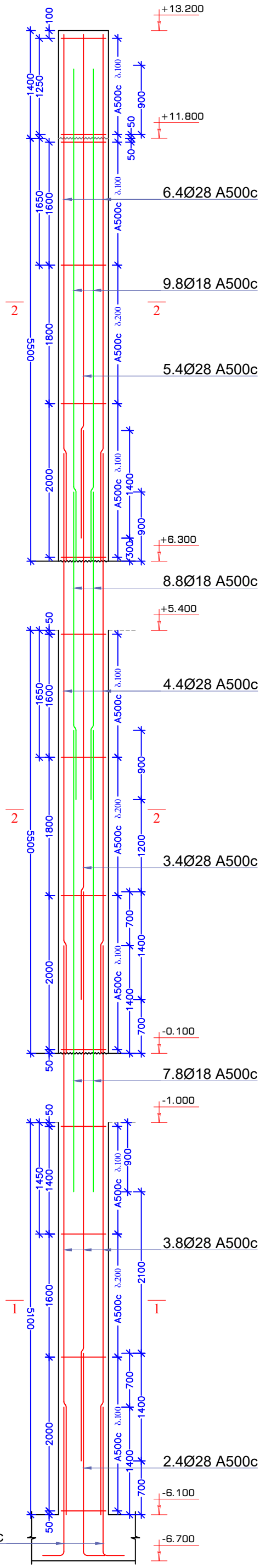

მასალის სპეციფიკაცია										არმ. ამოკრეფა		
ელემენტი	პოზ. №	ესკიზი მმ.	Ø და კლ.	L მმ.	n ც.	n x L მ.	მასა კგ. ერთი პოზ.	მასა კგ. ქვედა პოზ.	მასა კგ. სულ	Ø და კლ.	მასა კგ. A240c	მასა კგ. A500c
სვეტი 12, სვ-12, 13 ცალი	1	2400 (500, 1900)	28 A500c	2400	52	125	11.59	603	603	8 A500c		4292
	2	3100 (500, 2600)	28 A500c	3100	52	161	14.97	779	779	18 A500c		3411
	3	7400	28 A500c	7400	156	1154	35.74	5576	5576	28 A500c		12282
	4	7800	28 A500c	7800	52	406	37.67	1959	1959			
	5	6550	28 A500c	6550	52	341	31.64	1645	1645			
	6	6850	28 A500c	6850	52	356	33.09	1720	1720			
	7	6000	18 A500c	6000	104	624	12.00	1248	1248			
	8	4000	18 A500c	4000	104	416	8.00	832	832			
	9	6400	18 A500c	6400	104	666	12.80	1331	1331			
	10	2400	8 A500c	2400	1911	4586	0.95	1812	1812			
	11	1760	8 A500c	1760	1911	3363	0.70	1329	1329			
	12	2040	8 A500c	2040	1430	2917	0.81	1152	1152			
		Σ							19985			19985
		ბეტონი B 25 V=96.50 მ³										

შენიშვნა:

1. ბეტონის დამცავი შრე მიღებულია 50 მმ;
2. ყველა ზომა მოცემულია მილიმეტრებში;
3. ნიშნულები მოცემულია მეტრებში.

კონსტრუქტორი	ლ. ნარდაია		სასაწყობე შართის მშენებლობის პროექტი
შეასრულა	თ. ესართია		სვეტი 12
			ნახაზის ნომერი: კ-41

სვეტი 13, სვ-13, 4 ცალი

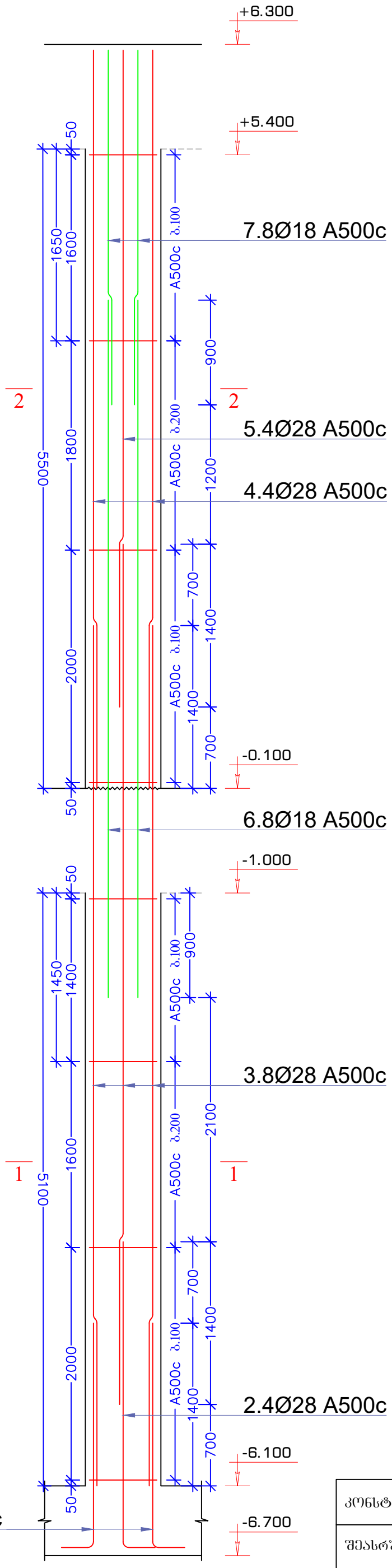

1-1

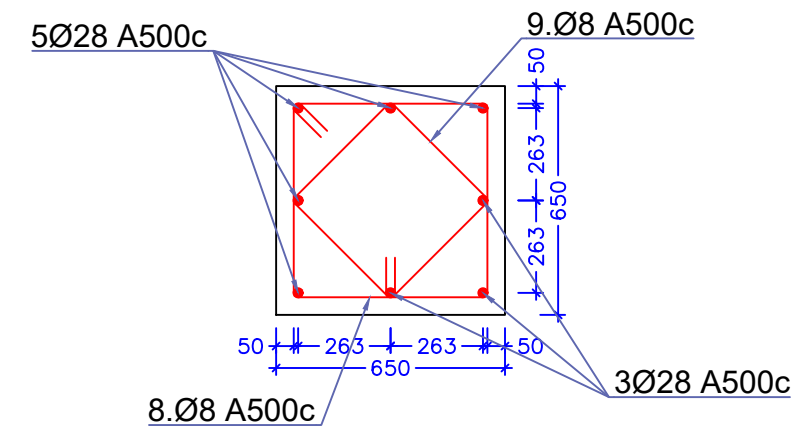

2-2

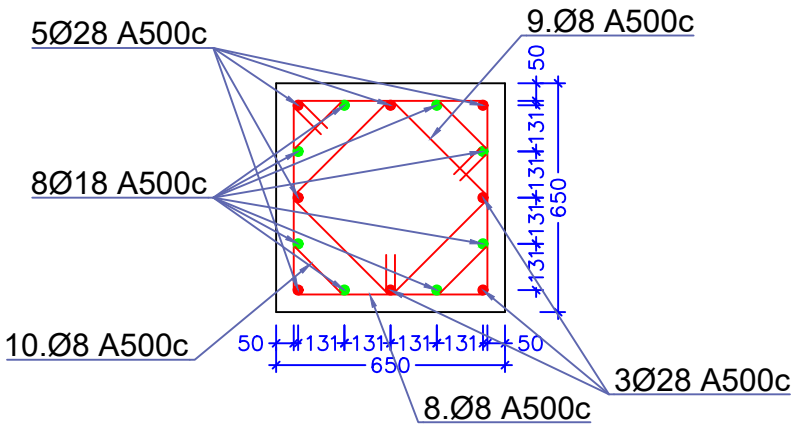

კოზ. №8

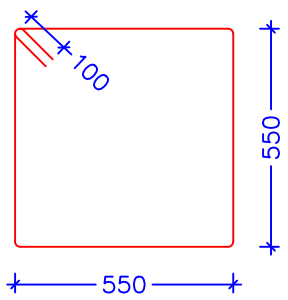

კოზ. №9

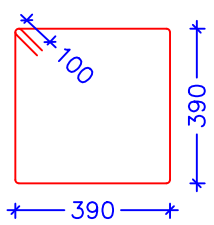

კოზ. №10

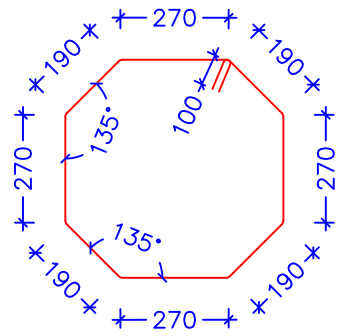

მასალის სპეციფიკაცია										არმ. ამოკრეფა		
ელემენტი	პოზ. №	ესკიზი მმ.	Ø და კლ.	L მმ.	n ც.	nxL მ.	მასა კგ.			Ø და კლ.	მასა კგ.	
							ერთი პოზ.	ქვემა პოზ.	სულ		A240c	A500c
სვეტი 13, სვ-13, 4 ცალი	1	2400 (500, 1900)	28 A500c	2400	16	38	11.59	185	185	8 A500c		756
	2	3100 (500, 2600)	28 A500c	3100	16	50	14.97	240	240	18 A500c		576
	3	7400	28 A500c	7400	32	237	35.74	1144	1144	28 A500c		2496
	4	6350	28 A500c	6350	16	102	30.67	491	491			
	5	5650	28 A500c	5650	16	90	27.29	437	437			
	6	6000	18 A500c	6000	32	192	12.00	384	384			
	7	3000	18 A500c	3000	32	96	6.00	192	192			
	8	2400	8 A500c	2400	352	845	0.95	334	334			
	9	1760	8 A500c	1760	352	620	0.70	245	245			
	10	2040	8 A500c	2040	220	449	0.81	177	177			
		Σ							3828			3828
		ბეტონი B 25 V=18.0 მ³										

შენიშვნა:

1. ბეტონის დამცავი შრე მიღებულია 50 მმ;
2. ყველა ზომა მოცემულია მილიმეტრებში;
3. ნიშნულები მოცემულია მეტრებში.

კონსტრუქტორი	ლ. ნარდაია		სასაწყობე შართის მშენებლობის პროექტი
შეასრულა	თ. ესართია		სვეტი 13
			ნახაზის ნომერი კ-42

სვეტი 14, ს3-14, 1 ცალი

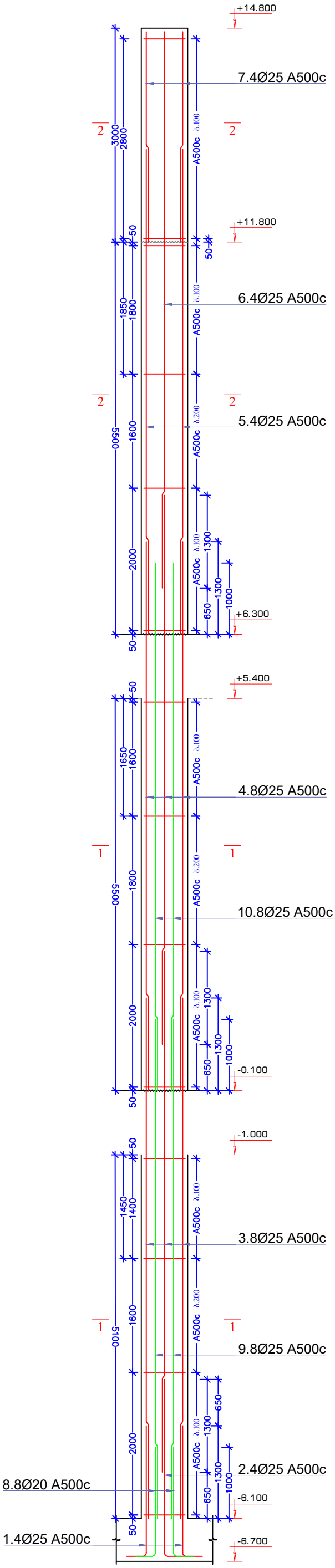

პოზ. №11

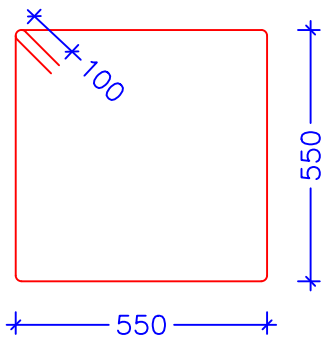

პოზ. №12

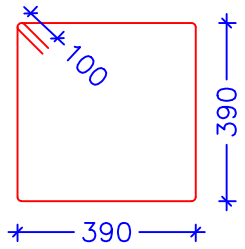

პოზ. №13

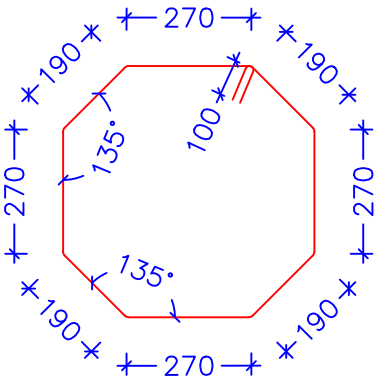

მასალის სპეციფიკაცია										არმ. ამოკრეფა		
ელემენტი	პოზ. №	ესკიზი მმ.	Ø და კლ.	L მმ.	n ც.	n x L მ.	მასა კგ. ერთი პოზ.	მასა კგ. ქვედა პოზ.	მასა კგ. სულ	Ø და კლ.	მასა კგ. A240c	მასა კგ. A500c
სვეტი 14, ს3-14, 1 ცალი	1	2300 / 1800 / 500	25 A500c	2300	4	9	8.86	35	35	8 A500c		349
	2	3000 / 2500 / 500	25 A500c	3000	4	12	11.55	46	46	20 A500c		324
	3	7300	25 A500c	7300	8	58	28.11	225	225	25 A500c		814
	4	7700	25 A500c	7700	8	62	29.65	237	237			
	5	6800	25 A500c	6800	4	27	26.18	105	105			
	6	7800	25 A500c	7800	4	31	30.03	120	120			
	7	2950	25 A500c	2950	4	12	11.36	45	45			
	8	2000 / 1500 / 500	20 A500c	2000	8	16	4.94	40	40			
	9	7000	20 A500c	7000	8	56	17.29	138	138			
	10	7400	20 A500c	7400	8	59	18.28	146	146			
	11	2400	8 A500c	2400	164	394	0.95	155	155			
	12	1760	8 A500c	1760	164	289	0.70	114	114			
	13	2040	8 A500c	2040	99	202	0.81	80	80			
		Σ							1487			1487
		ბეტონი B 25 V=8.20 მ³										

კონსტრუქტორი	ლ. ნარდაია		სასაწყობე შართის მშენებლობის პროექტი
შეასრულა	თ. ესართია		სვეტი 14
			ნახაზის ნომერი: კ-43

სვეტი 15, სვ-15, 1 ცალი

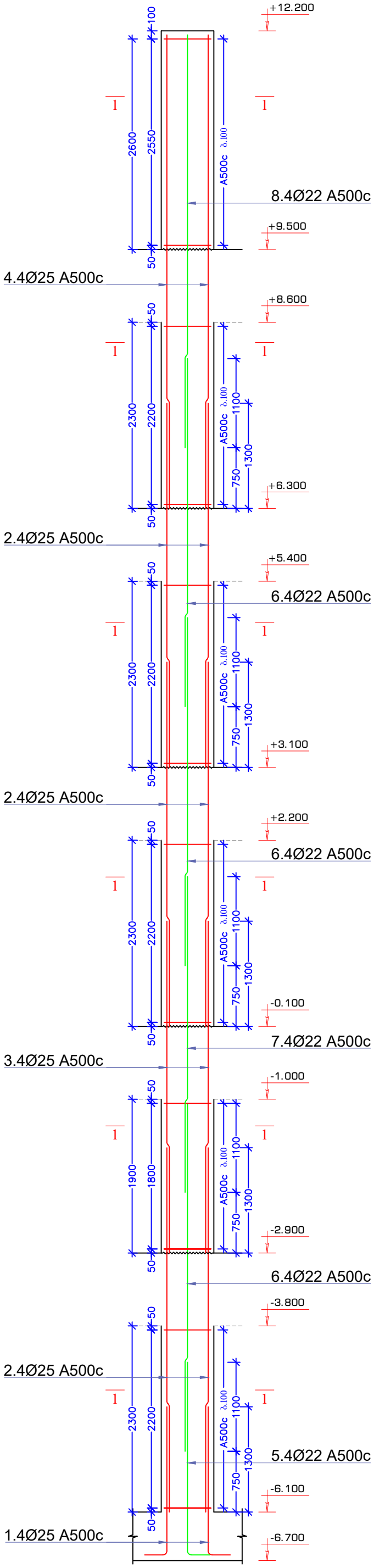

1-1

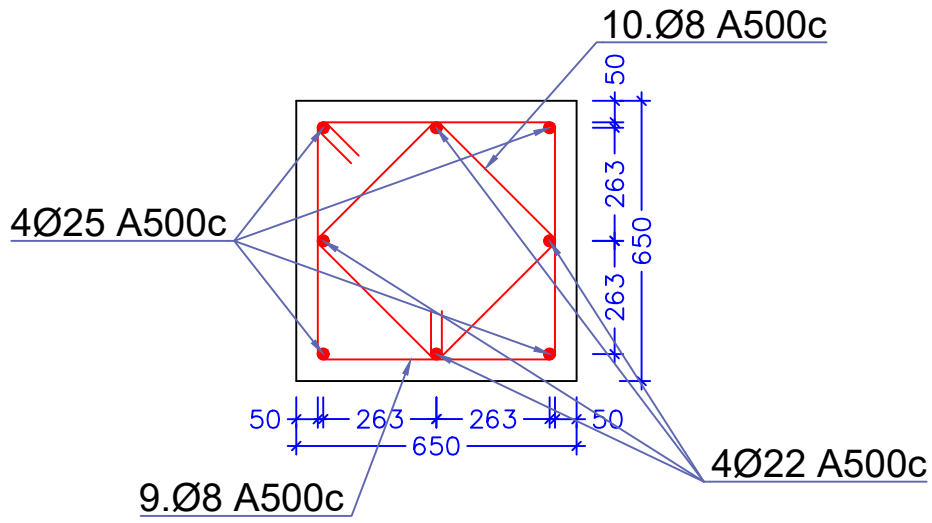

ჰოზ. №9

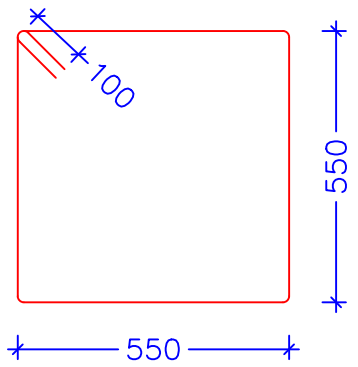

ჰოზ. №10

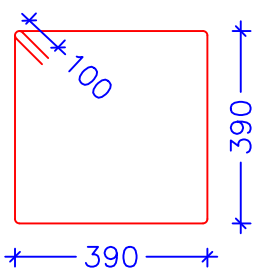

მასალის სპეციფიკაცია										არმ. ამოკრეფა		
ელემენტი	ჰოზ. №	ესკიზი მმ.	Ø და კლ.	L მმ.	n ც.	n x L მ.	მასა კგ.			Ø და კლ.	მასა კგ.	
							ერთი ჰოზ.	ქვედა ჰოზ.	სულ		A240c	A500c
სვეტი 15, სვ-15, 1 ცალი	1	500 2300 1800	25 A500c	2300	4	9	8.86	35	35	8 A500c		225
	2	4500	25 A500c	4500	12	54	17.33	208	208	22 A500c		296
	3	4100	25 A500c	4100	4	16	15.79	63	63	25 A500c		397
	4	5850	25 A500c	5850	4	23	22.52	90	90			
	5	500 2900 2400	22 A500c	2900	4	12	8.64	35	35			
	6	4300	22 A500c	4300	12	52	12.81	154	154			
	7	3900	22 A500c	3900	4	16	11.62	46	46			
	8	5100	22 A500c	5100	4	20	15.20	61	61			
	9	2400	8 A500c	2400	137	329	0.95	130	130			
	10	1760	8 A500c	1760	137	241	0.70	95	95			
		Σ							917			917
		ბეტონი B 25 V=6.0 მ³										

შენიშვნა:

1. ბეტონის დამცავი შრე მიღებულია 50 მმ;
2. ყველა ზომა მოცემულია მილიმეტრებში;
3. ნიშნულები მოცემულია მეტრებში.

კონსტრუქტორი	ლ. ნარდაია		სასაწყობე შართის მშენებლობის პროექტი
შეასრულა	თ. ესართია		სვეტი 15
			ნახაზის ნომერი კ-44

სვეტი 16, სვ-16, 1 ცალი

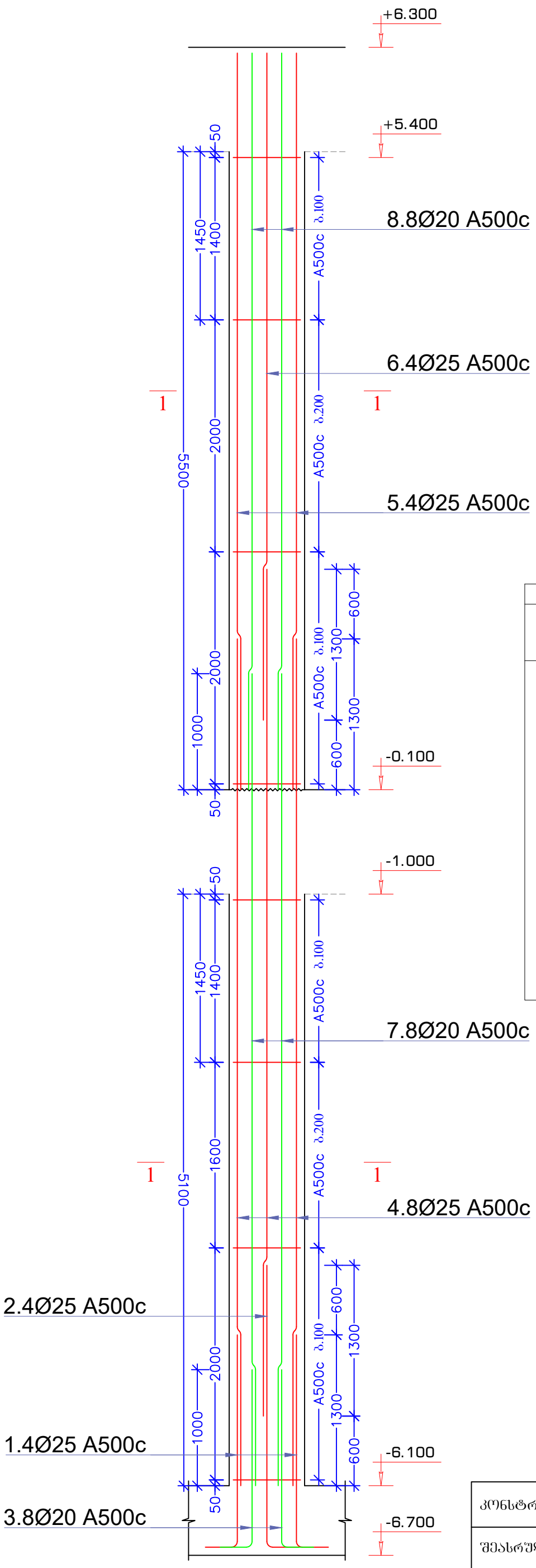

1-1

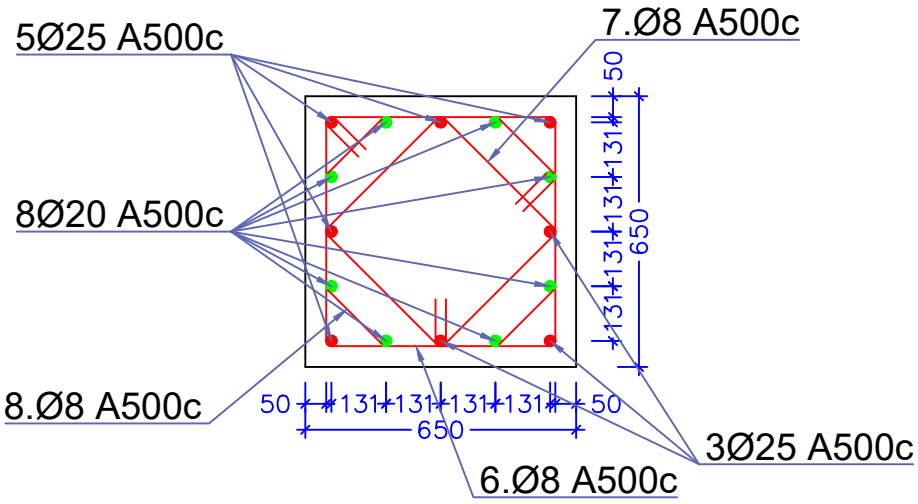

კოზ. №6

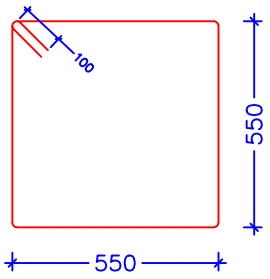

კოზ. №7

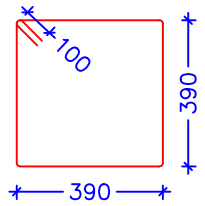

კოზ. №8

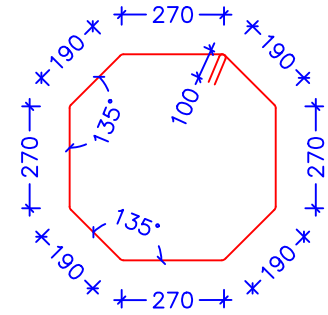

მასალის სპეციფიკაცია										არმ. ამოკრეფა		
							მასა კგ.				მასა კგ.	
კონსტრუქციის ელემენტი	პოზ. №	ესკიზი მმ.	Ø და კლ.	L მმ.	n ც.	n x L მ.	ერთი პოზ.	ქვედა პოზ.	სულ	Ø და კლ.	A240c	A500c
სვეტი 16, სვ-16, 1 ცალი	1	2300 / 1800	25 A500c	2300	4	9	8.86	35	35	8 A500c		216
	2	2900 / 2400	25 A500c	2900	4	12	11.17	45	45	20 A500c		299
	3	1800 / 1500	20 A500c	1800	8	14	4.45	36	36	25 A500c		492
	4	7300	25 A500c	7300	8	58	28.13	225	225			
	5	6350	25 A500c	6350	4	25	24.47	98	98			
	6	5750	25 A500c	5750	4	23	22.15	89	89			
	7	7000	20 A500c	7000	8	56	17.29	138	138			
	8	6350	20 A500c	6350	8	51	15.68	125	125			
	6	2400	8 A500c	2400	88	211	0.95	83	83			
	7	1760	8 A500c	1760	88	155	0.70	61	61			
	8	2040	8 A500c	2040	88	180	0.81	71	71			
		Σ							1007			1007
		ბეტონი B 25 V=4.50 მ³										

შენიშვნა:

1. ბეტონის დამცავი შრე მიღებულია 50 მმ;
2. ყველა ზომა მოცემულია მილიმეტრებში;
3. ნიშნულები მოცემულია მეტრებში.

კონსტრუქტორი	ლ. ნარდაია		სასაყდრო წართის მშენებლობის პროექტი
შეასრულა	თ. ესართია		სვეტი 16
			ნახაზის ნომერი: კ-45

სვეტი 17, სვ-17, 4 ცალი

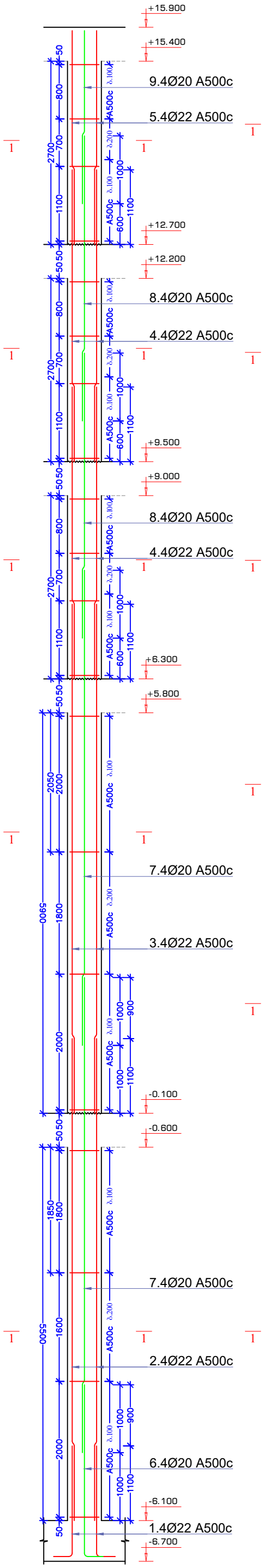

სვეტი 18, სვ-18, 2 ცალი

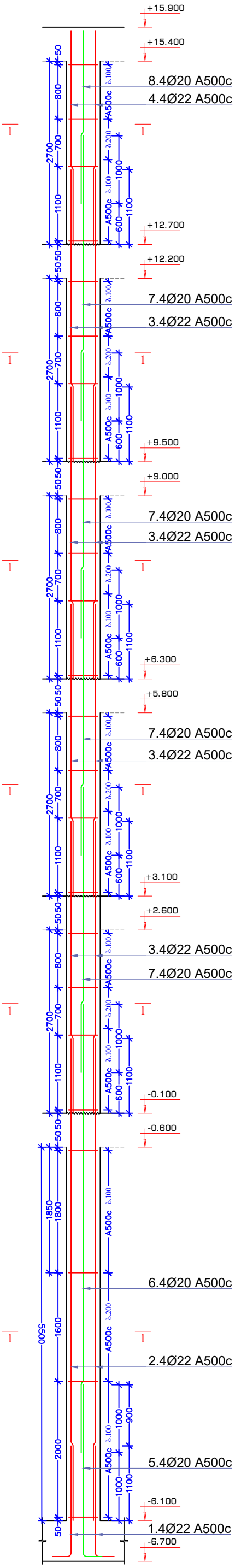

1-1

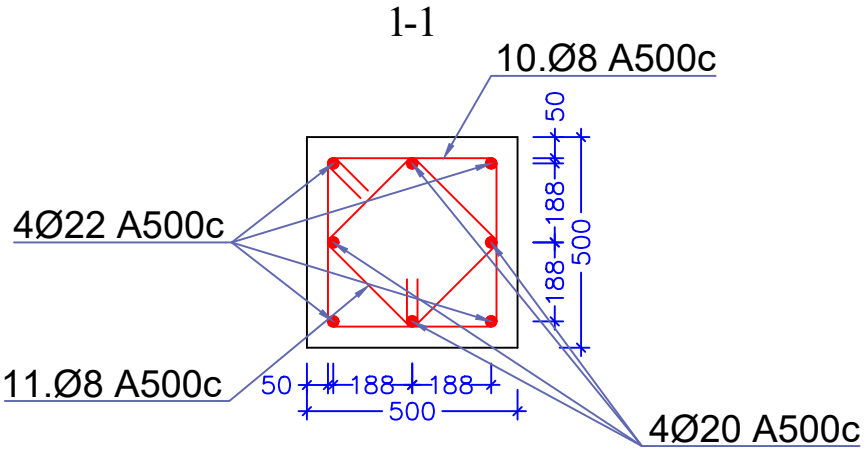

სვ-17, პოზ. №10

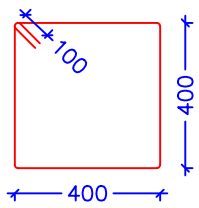

სვ-17, პოზ. №11

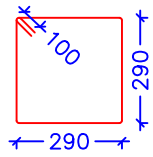

სვ-18, პოზ. №9

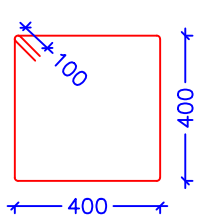

სვ-18, პოზ. №10

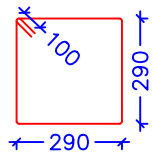

მასალის სპეციფიკაცია										არმ. ამოკრეფა		
ელემენტი	პოზ. №	ესკიზი მმ.	Ø და კლ.	L მმ.	n ც.	n x L მ.	მასა კგ.			Ø და კლ.	მასა კგ.	
							ერთი პოზ.	ყველა პოზ.	სულ		A240c	A500c
სვეტი 17, სვ-17, 4 ცალი	1	2100 / 1600	22 A500c	2100	16	34	6.26	100	100	8 A500c		849
	2	7100	22 A500c	7100	16	114	21.16	339	339	20 A500c		1105
	3	7500	22 A500c	7500	16	120	22.35	358	358	22 A500c		1356
	4	4300	22 A500c	4300	32	138	12.81	410	410			
	5	3150	22 A500c	3150	16	50	9.39	150	150			
	6	3000 / 2500	20 A500c	3000	16	48	7.41	119	119			
	7	7000	20 A500c	7000	32	224	17.29	553	553			
	8	4200	20 A500c	4200	32	134	10.37	332	332			
	9	2550	20 A500c	2550	16	41	6.30	101	101			
	10	1800	8 A500c	1800	680	1224	0.71	483	483			
	11	1360	8 A500c	1360	680	925	0.54	365	365			
		Σ							3310			3310
		ბეტონი B 25 V=19.20 მ³										

მასალის სპეციფიკაცია										არმ. ამოკრეფა		
ელემენტი	პოზ. №	ესკიზი მმ.	Ø და კლ.	L მმ.	n ც.	n x L მ.	მასა კგ.			Ø და კლ.	მასა კგ.	
							ერთი პოზ.	ყველა პოზ.	სულ		A240c	A500c
სვეტი 18, სვ-18, 2 ცალი	1	2100 / 1600	22 A500c	2100	8	17	6.26	50	50	8 A500c		417
	2	7100	22 A500c	7100	8	57	21.16	169	169	20 A500c		572
	3	4300	22 A500c	4300	32	138	12.81	410	410	22 A500c		704
	4	3150	22 A500c	3150	8	25	9.39	75	75			
	5	3000 / 2500	20 A500c	3000	8	24	7.41	59	59			
	6	6600	20 A500c	6600	8	53	16.30	130	130			
	7	4200	20 A500c	4200	32	134	10.37	332	332			
	8	2550	20 A500c	2550	8	20	6.30	50	50			
	9	1800	8 A500c	1800	334	601	0.71	237	237			
	10	1360	8 A500c	1360	334	454	0.54	179	179			
		Σ							1693			1693
		ბეტონი B 25 V=10.0 მ³										

შენიშვნა:

1. ბეტონის დამცავი შრე მიღებულია 50 მმ;
2. ქვედა ზომა მოცემულია მილიმეტრებში;
3. ნიშნულები მოცემულია მეტრებში.

კონსტრუქტორი	ლ. ნარდაია		სასაწყობე შართის მშენებლობის პროექტი
შეასრულა	თ. ესართია		სვეტი 17, სვეტი 18
			ნახაზის ნომერი: კ-46

სვეტი 19, სვ-19, 4 ცალი

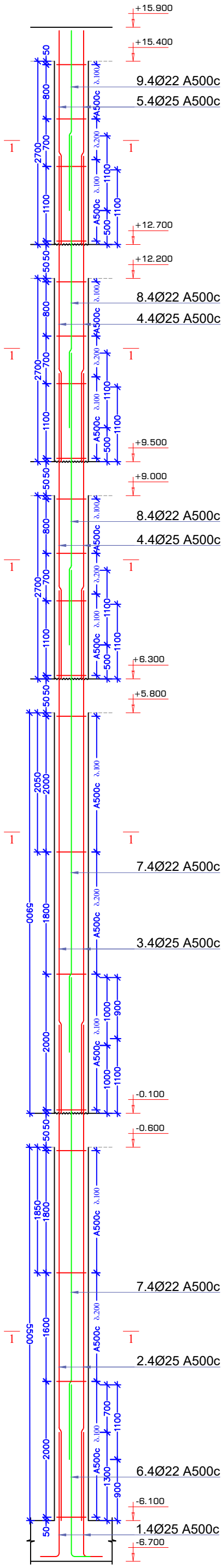

სვეტი 20, სვ-20, 1 ცალი

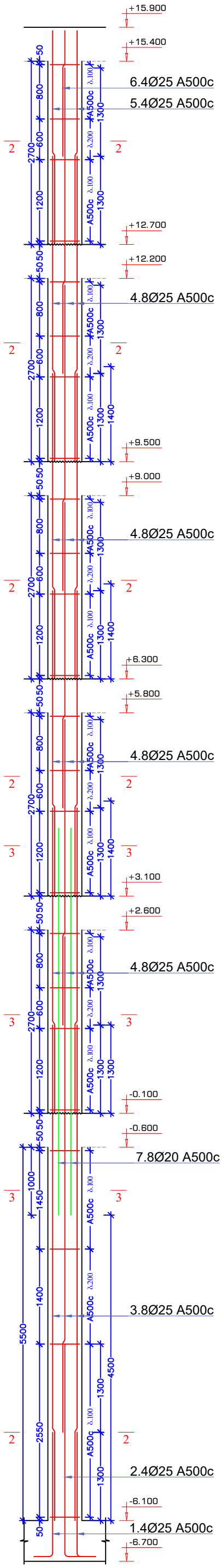

1-1

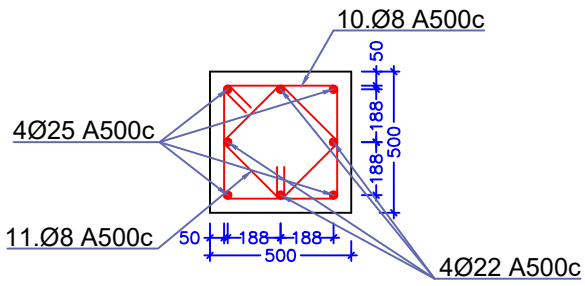

2-2

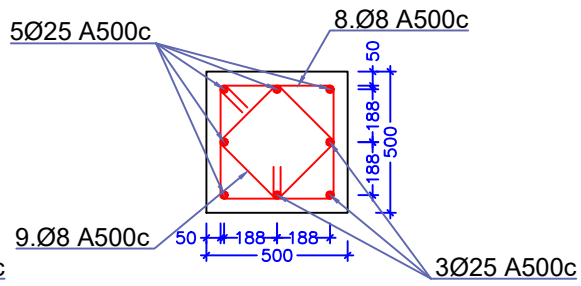

3-3

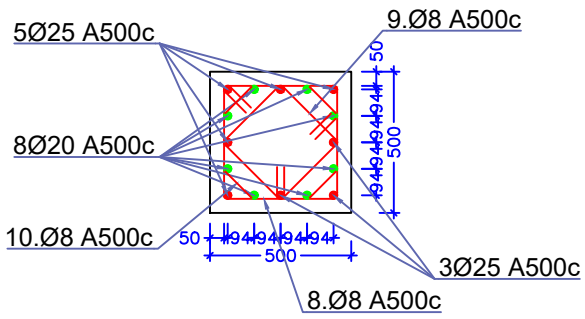

სვ-19, პოზ. №10

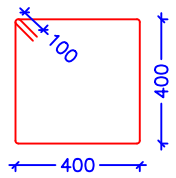

სვ-19, პოზ. №11

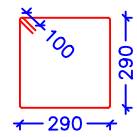

სვ-20, პოზ. №8

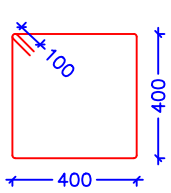

სვ-20, პოზ. №9

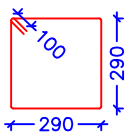

სვ-20, პოზ. №10

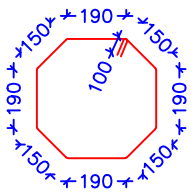

მასალის სპეციფიკაცია										არმ. ამოკრეფა		
ელემენტი	პოზ. №	ესკიზი მმ.	Ø და კლ.	L მმ.	n ც.	n x L მ.	მასა კგ.			Ø და კლ.	მასა კგ.	
							ერთი პოზ.	ყველა პოზ.	სულ		A240c	A500c
სვეტი 19, სვ-19, 4 ცალი	1	2300 (500, 1800)	25 A500c	2300	16	37	8.86	142	142	8 A500c		849
	2	7300	25 A500c	7300	16	117	28.11	450	450	22 A500c		1356
	3	7700	25 A500c	7700	16	123	29.65	474	474	25 A500c		1814
	4	4500	25 A500c	4500	32	144	17.33	554	554			
	5	3150	25 A500c	3150	16	50	12.13	194	194			
	6	3000 (500, 2500)	22 A500c	3000	16	48	8.94	143	143			
	7	7100	22 A500c	7100	32	227	21.16	677	677			
	8	4300	22 A500c	4300	32	138	12.81	410	410			
	9	2650	22 A500c	2650	16	42	7.90	126	126			
	10	1800	8 A500c	1800	680	1224	0.71	483	483			
	11	1360	8 A500c	1360	680	925	0.54	365	365			
		Σ							4019			4019
	ბეტონი B 25 V=19.20 მ³											

მასალის სპეციფიკაცია										არმ. ამოკრეფა		
ელემენტი	პოზ. №	ესკიზი მმ.	Ø და კლ.	L მმ.	n ც.	n x L მ.	მასა კგ.			Ø და კლ.	მასა კგ.	
							ერთი პოზ.	ყველა პოზ.	სულ		A240c	A500c
სვეტი 20, სვ-20, 1 ცალი	1	2300 (500, 1800)	25 A500c	2300	4	9	8.86	35	35	8 A500c		234
	2	3600 (500, 3100)	25 A500c	3600	4	14	13.86	55	55	20 A500c		141
	3	7300	25 A500c	7300	8	58	28.11	225	225	25 A500c		919
	4	4500	25 A500c	4500	32	144	17.33	554	554			
	5	3150	25 A500c	3150	4	13	12.13	49	49			
	6	1850	25 A500c	1850	4	7	7.12	28	28			
	7	5700	20 A500c	5700	8	46	14.08	113	113			
	8	1800	8 A500c	1800	165	297	0.71	117	117			
	9	1360	8 A500c	1360	165	224	0.54	89	89			
	10	1560	8 A500c	1560	46	72	0.62	28	28			
		Σ							1294			1294
	ბეტონი B 25 V=5.0 მ³											

შენიშვნა:

1. ბეტონის დამცავი შრე მიღებულია 50 მმ;
2. ყველა ზომა მოცემულია მილიმეტრებში;
3. ნიშნულები მოცემულია მეტრებში.

კონსტრუქტორი	ლ. ნარდაია		სასაწყობე შართის მშენებლობის პროექტი
შეასრულა	თ. ესართია		სვეტი 19, სვეტი 20
			ნახაზის ნომერი: კ-47

სვეტი 21, სვ-21, 1 ცალი

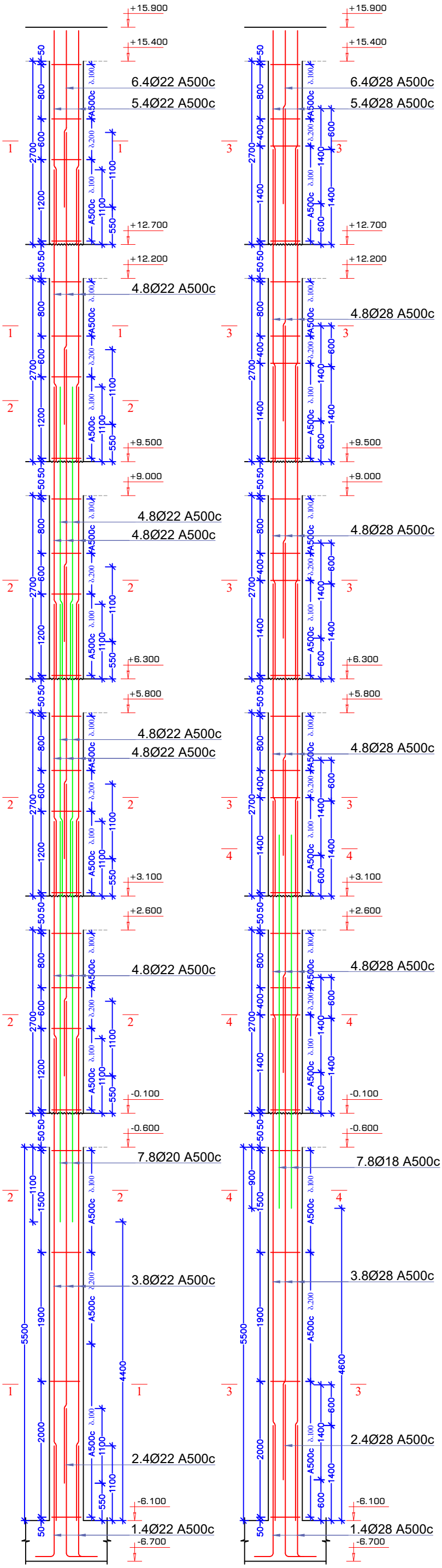

სვეტი 22, სვ-22, 1 ცალი

1-1

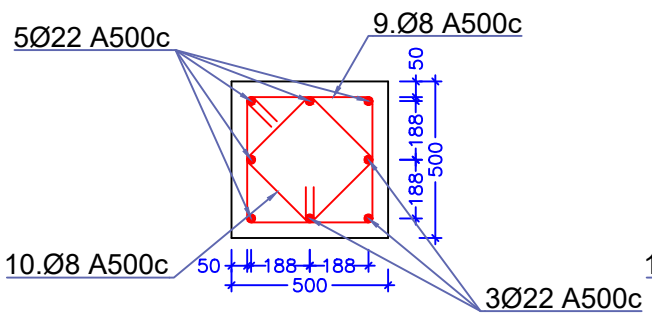

2-2

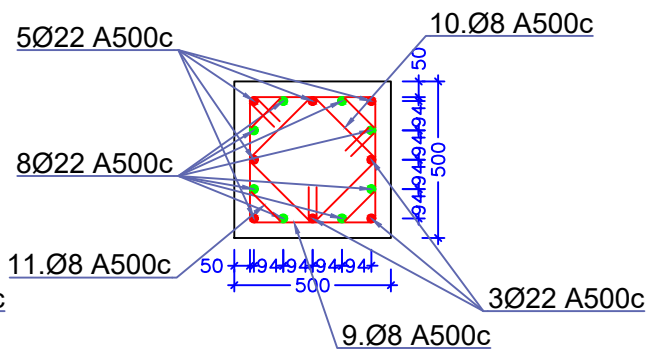

3-3

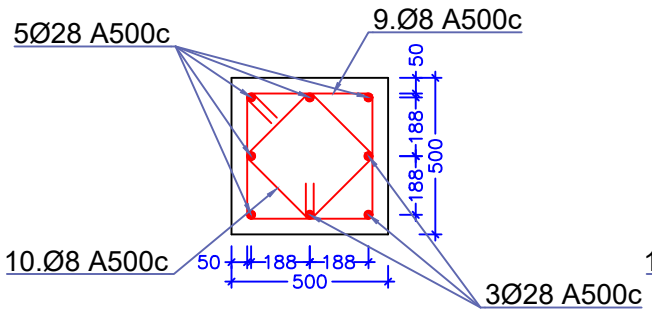

4-4

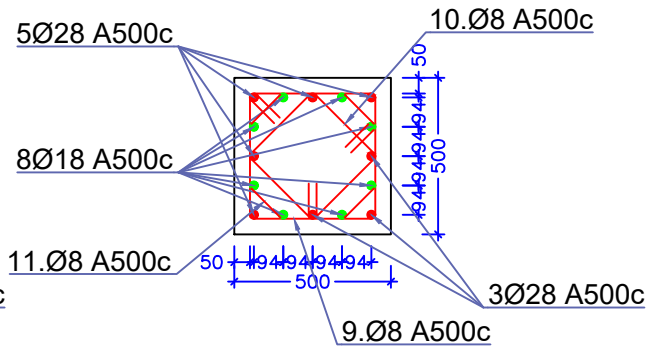

პოზ. №8

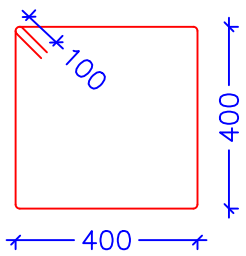

პოზ. №9

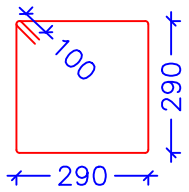

პოზ. №10

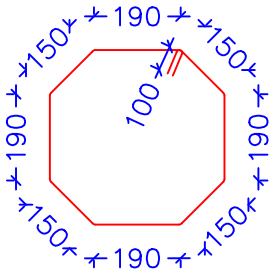

მასალის სპეციფიკაცია										არმ. ამოკრეფა		
ელემენტი	პოზ. №	ესკიზი მმ.	Ø და კლ.	L მმ.	n ც.	n x L მ.	მასა კგ. ერთი პოზ.	მასა კგ. ქვედა პოზ.	მასა კგ. სულ	Ø და კლ.	მასა კგ. A240c	მასა კგ. A500c
სვეტი 21, სვ-21, 1 ცალი	1	2100 / 1600 / 500	22 A500c	2100	4	8	6.26	25	25	8 A500c		265
	2	2650 / 2150 / 500	22 A500c	2650	4	11	7.90	32	32	22 A500c		1050
	3	7100	22 A500c	7100	8	57	21.16	169	169			
	4	4300	22 A500c	4300	48	206	12.81	615	615			
	5	3150	22 A500c	3150	4	13	9.39	38	38			
	6	2600	22 A500c	2600	4	10	7.75	31	31			
	7	5900	22 A500c	5900	8	47	17.58	141	141			
	8	1800	8 A500c	1800	165	297	0.71	117	117			
	9	1360	8 A500c	1360	165	224	0.54	89	89			
	10	1560	8 A500c	1560	96	150	0.62	59	59			
		Σ							1315			1315
		ბეტონი B 25 V=5.0 მ³										

მასალის სპეციფიკაცია										არმ. ამოკრეფა		
ელემენტი	პოზ. №	ესკიზი მმ.	Ø და კლ.	L მმ.	n ც.	n x L მ.	მასა კგ. ერთი პოზ.	მასა კგ. ქვედა პოზ.	მასა კგ. სულ	Ø და კლ.	მასა კგ. A240c	მასა კგ. A500c
სვეტი 22, სვ-22, 1 ცალი	1	2400 / 1900 / 500	28 A500c	2400	4	10	11.59	46	46	8 A500c		240
	2	3000 / 2500 / 500	28 A500c	3000	4	12	14.49	58	58	18 A500c		88
	3	7400	28 A500c	7400	8	59	35.74	286	286	28 A500c		1211
	4	4600	28 A500c	4600	32	147	22.22	711	711			
	5	3150	28 A500c	3150	4	13	15.21	61	61			
	6	2550	28 A500c	2550	4	10	12.32	49	49			
	7	5500	18 A500c	5500	8	44	11.00	88	88			
	8	1800	8 A500c	1800	170	306	0.71	121	121			
	9	1360	8 A500c	1360	170	231	0.54	91	91			
	10	1560	8 A500c	1560	45	70	0.62	28	28			
		Σ							1539			1539
		ბეტონი B 25 V=4.80 მ³										

შენიშვნა:

1. ბეტონის დამცავი შრე მიღებულია 50 მმ;
2. ყველა ზომა მოცემულია მილიმეტრებში;
3. ნიშნულები მოცემულია მეტრებში.

კონსტრუქტორი	ლ. ნარდაია		სასაწყობე ფართის მშენებლობის პროექტი
შეასრულა	თ. ესართია		სვეტი 21, სვეტი 22
			ნახაზის ნომერი: კ-48

სვეტი 23, სვ-23, 1 ცალი

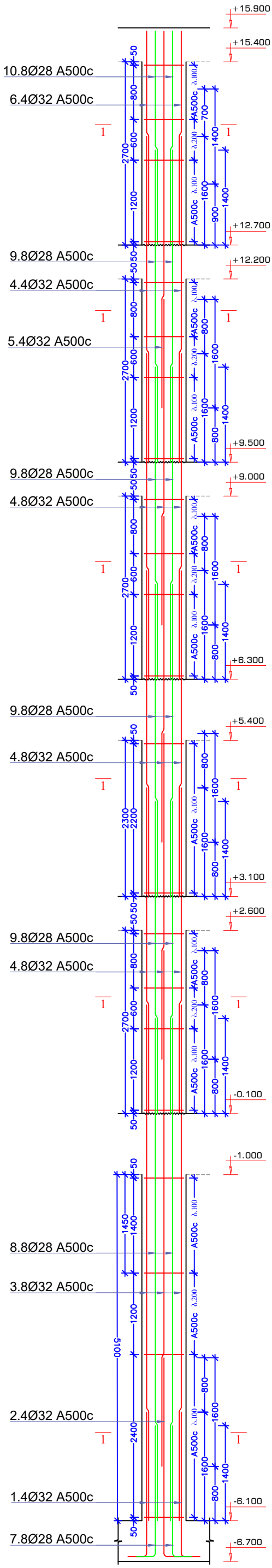

1-1

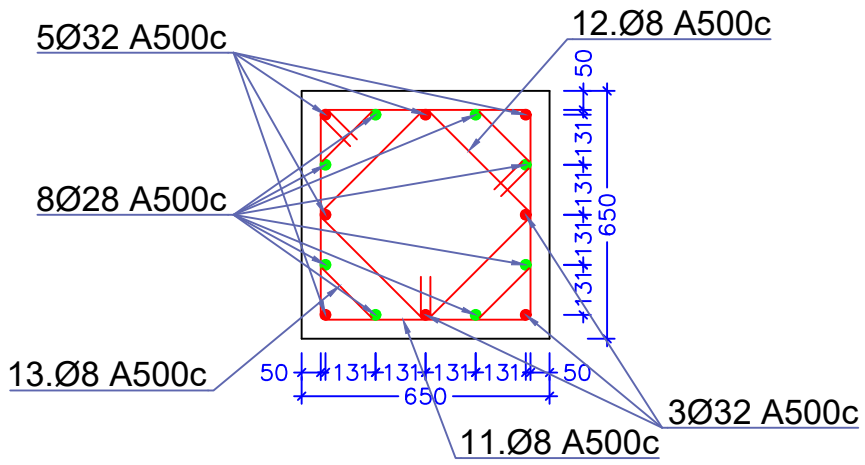

პოზ. №11

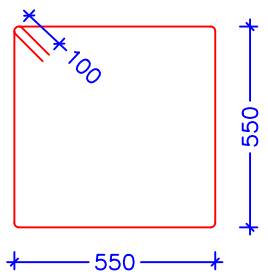

პოზ. №12

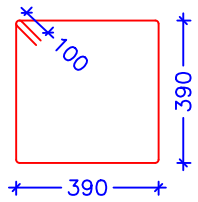

პოზ. №13

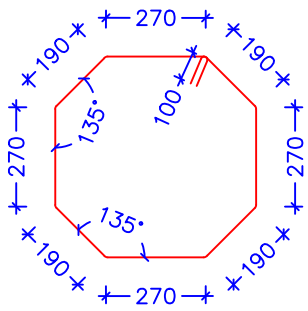

მასალის სპეციფიკაცია										არმ. ამოკრეფა		
ელემენტი	პოზ. №	ესკიზი მმ.	Ø და კლ.	L მმ.	n ც.	n x L მ.	მასა კგ. ერთი პოზ.	მასა კგ. ქვედა პოზ.	მასა კგ. სულ	Ø და კლ.	მასა კგ. A240c	მასა კგ. A500c
სვეტი 23, სვ-23, 1 ცალი	1	500 2600 2100	32 A500c	2600	4	10	16.41	66	66	8 A500c		404
	2	500 3400 2900	32 A500c	3400	4	14	21.45	86	86	28 A500c		1211
	3	7600	32 A500c	7600	8	61	47.96	384	384	32 A500c		1603
	4	4800	32 A500c	4800	28	134	30.29	848	848			
	5	5550	32 A500c	5550	4	22	35.02	140	140			
	6	3150	32 A500c	3150	4	13	19.88	80	80			
	7	500 2400 1900	28 A500c	2400	8	19	11.59	93	93			
	8	7400	28 A500c	7400	8	59	35.74	286	286			
	9	4600	28 A500c	4600	32	147	22.22	711	711			
	10	3150	28 A500c	3150	8	25	15.21	122	122			
	11	2400	8 A500c	2400	165	396	0.95	156	156			
	12	1760	8 A500c	1760	165	290	0.70	115	115			
	13	2040	8 A500c	2040	165	337	0.81	133	133			
		Σ							3218			3218
		ბეტონი B 25 V=7.80 მ³										

შენიშვნა:

1. ბეტონის დამცავი შრე მიღებულია 50 მმ;
2. ყველა ზომა მოცემულია მილიმეტრებში;
3. ნიშნულები მოცემულია მეტრებში.

კონსტრუქტორი	ლ. ნარდაია		სასაყუთბე წართის მშენებლობის პროექტი
შეასრულა	თ. ესართია		სვეტი 23
			ნახაზის ნომერი კ-49

სვეტი 24, სვ-24, 1 ცალი

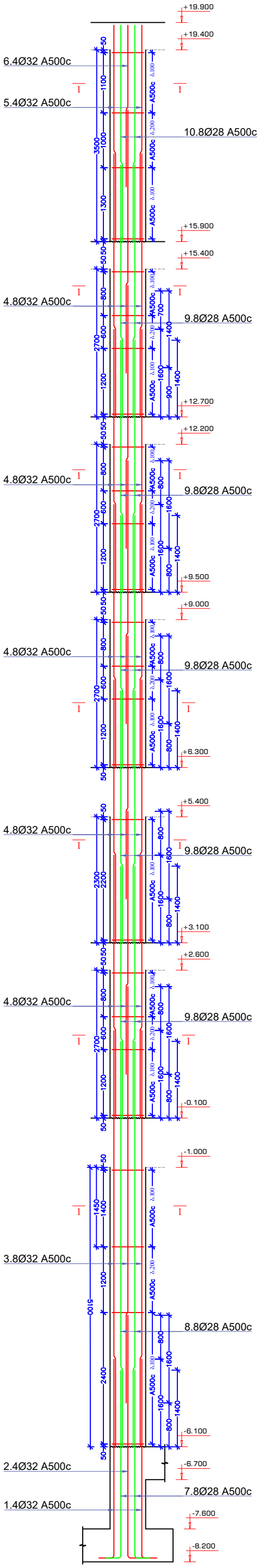

1-1

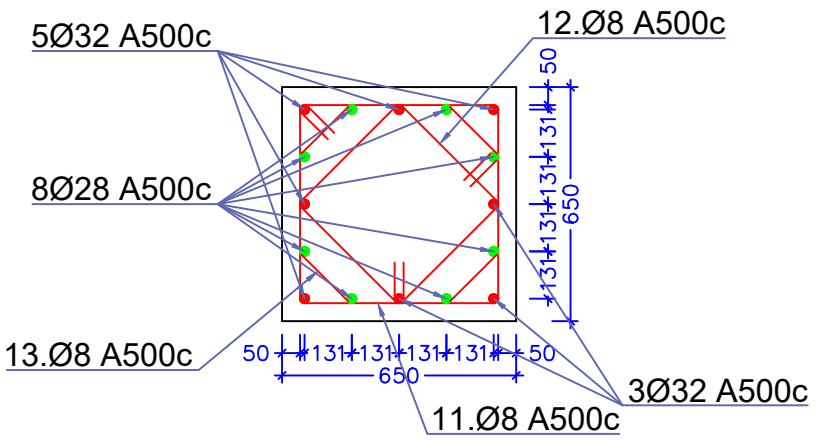

პოზ. №11

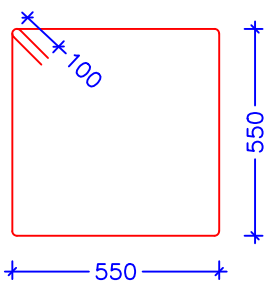

პოზ. №12

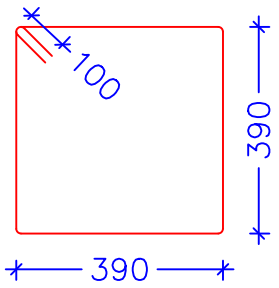

პოზ. №13

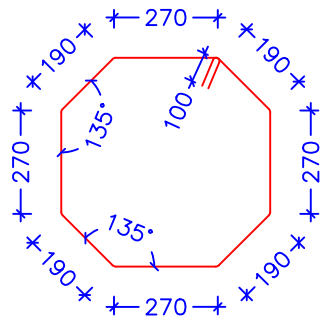

მასალის სპეციფიკაცია										არმ. ამოკრეფა		
ელემენტი	პოზ. №	ესკიზი მმ.	Ø და კლ.	L მმ.	n ც.	n x L მ.	მასა კგ.			Ø და კლ.	მასა კგ.	
							ერთი პოზ.	ყველა პოზ.	სულ		A240c	A500c
სვეტი 24, სვ-24, 1 ცალი	1	4100 / 3600 (500)	32 A500c	4100	4	16	25.87	103	103	8 A500c		478
	2	4900 / 4400 (500)	32 A500c	4900	4	20	30.92	124	124	28 A500c		1478
	3	7600	32 A500c	7600	8	61	47.96	384	384	32 A500c		1996
	4	4800	32 A500c	4800	40	192	30.29	1212	1212			
	5	3950	32 A500c	3950	4	16	24.92	100	100			
	6	2950	32 A500c	2950	4	12	18.61	74	74			
	7	3900 / 3400 (500)	28 A500c	3900	8	31	18.84	151	151			
	8	7400	28 A500c	7400	8	59	35.74	286	286			
	9	4600	28 A500c	4600	40	184	22.22	889	889			
	10	3950	28 A500c	3950	8	32	19.08	153	153			
	11	2400	8 A500c	2400	195	468	0.95	185	185			
	12	1760	8 A500c	1760	195	343	0.70	136	136			
	13	2040	8 A500c	2040	195	398	0.81	157	157			
		Σ							3952			3952
	ბეტონი B 25 V=9.30 მ³											

შენიშვნა:

1. ბეტონის დამცავი შრე მიღებულია 50 მმ;
2. ყველა ზომა მოცემულია მილიმეტრებში;
3. ნიშნულები მოცემულია მეტრებში.

კონსტრუქტორი	ლ. ნარდაია		სასაწყობე ფართის მშენებლობის პროექტი
შეასრულა	თ. ესართია		სვეტი 24
			ნახაზის ნომერი: კ-50

სვეტი 25, სვ-25, 1 ცალი

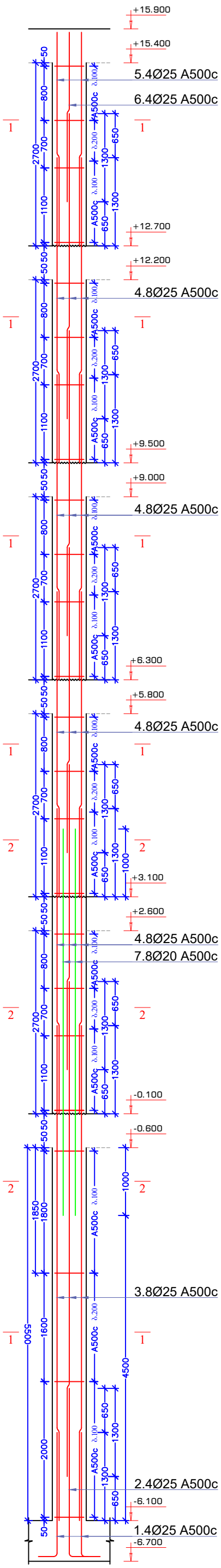

სვეტი 26, სვ-26, 1 ცალი

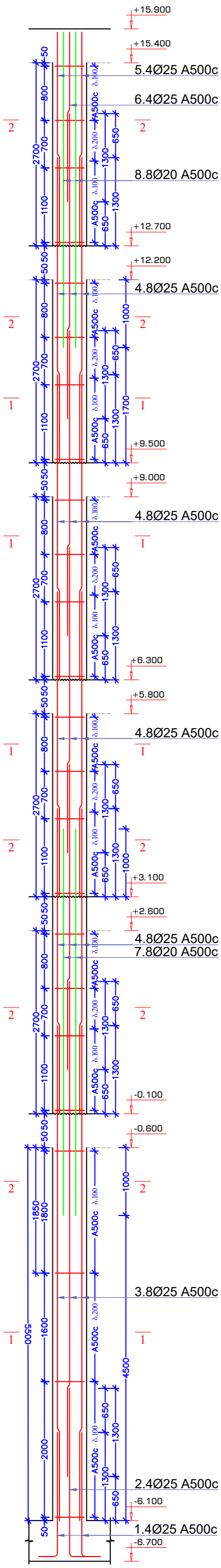

1-1

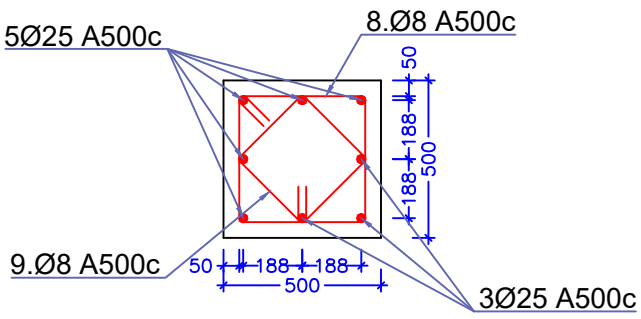

2-2

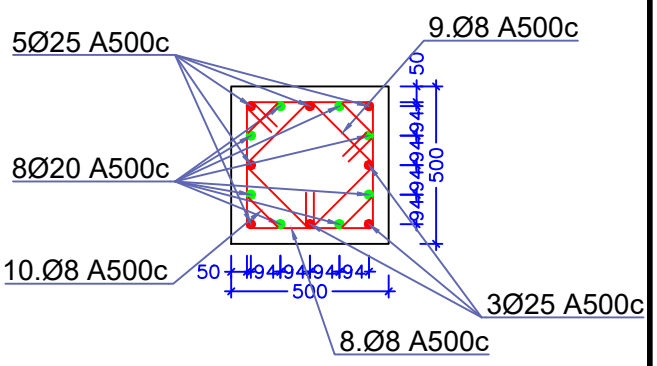

სვ-25, პოზ. №8

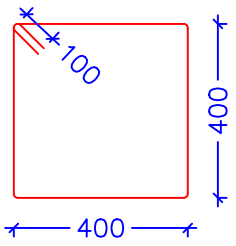

სვ-25, პოზ. №9

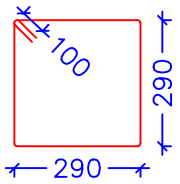

სვ-25, პოზ. №10

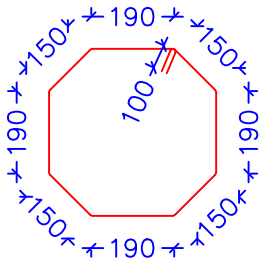

სვ-26, პოზ. №9

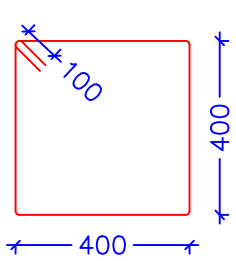

სვ-26, პოზ. №10

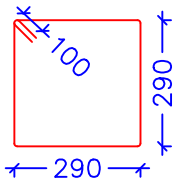

სვ-26, პოზ. №11

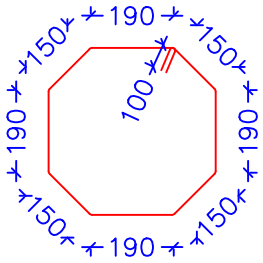

მასალის სპეციფიკაცია										არმ. ამოკრეფა		
ელემენტი	პოზ. №	ესკიზი მმ.	Ø და კლ.	L მმ.	n ც.	n x L მ.	მასა კგ. ერთი პოზ.	მასა კგ. ქვედა პოზ.	მასა კგ. სულ	Ø და კლ.	მასა კგ. A240c	მასა კგ. A500c
სვეტი 25, სვ-25, 1 ცალი	1	2300 / 1800 / 500	25 A500c	2300	4	9	8.86	35	35	8 A500c		237
	2	3000 / 2500 / 500	25 A500c	3000	4	12	11.55	46	46	20 A500c		113
	3	7300	25 A500c	7300	8	58	28.11	225	225	25 A500c		948
	4	4500	25 A500c	4500	32	144	17.33	554	554			
	5	3150	25 A500c	3150	4	13	12.13	49	49			
	6	2500	25 A500c	2500	4	10	9.63	39	39			
	7	5700	20 A500c	5700	8	46	14.08	113	113			
	8	1800	8 A500c	1800	167	301	0.71	119	119			
	9	1360	8 A500c	1360	167	227	0.54	90	90			
	10	1560	8 A500c	1560	46	72	0.62	28	28			
		Σ							1297			1297
		ბეტონი B 25 V=4.80 მ³										

მასალის სპეციფიკაცია										არმ. ამოკრეფა		
ელემენტი	პოზ. №	ესკიზი მმ.	Ø და კლ.	L მმ.	n ც.	n x L მ.	მასა კგ. ერთი პოზ.	მასა კგ. ქვედა პოზ.	მასა კგ. სულ	Ø და კლ.	მასა კგ. A240c	მასა კგ. A500c
სვეტი 26, სვ-26, 1 ცალი	1	2300 / 1800 / 500	25 A500c	2300	4	9	8.86	35	35	8 A500c		258
	2	3000 / 2500 / 500	25 A500c	3000	4	12	11.55	46	46	20 A500c		205
	3	7300	25 A500c	7300	8	58	28.11	225	225	25 A500c		948
	4	4500	25 A500c	4500	32	144	17.33	554	554			
	5	3150	25 A500c	3150	4	13	12.13	49	49			
	6	2500	25 A500c	2500	4	10	9.63	39	39			
	7	5700	20 A500c	5700	8	46	14.08	113	113			
	8	4650	20 A500c	4650	8	37	11.49	92	92			
	9	1800	8 A500c	1800	167	301	0.71	119	119			
	10	1360	8 A500c	1360	167	227	0.54	90	90			
	11	1560	8 A500c	1560	81	126	0.62	50	50			
		Σ							1411			1411
		ბეტონი B 25 V=4.80 მ³										

შენიშვნა:

1. ბეტონის დამცავი შრე მიღებულია 50 მმ;
2. ქვედა ზომა მოცემულია მილიმეტრებში;
3. ნიშნულები მოცემულია მეტრებში.

კონსტრუქტორი	ლ. ნარდაია		სასაწყობე შართის მშენებლობის პროექტი
შეასრულა	თ. ესართია		სვეტი 25, სვეტი 26
			ნახაზის ნომერი: პ-51

სვეტი 27, სვ-27, 1 ცალი

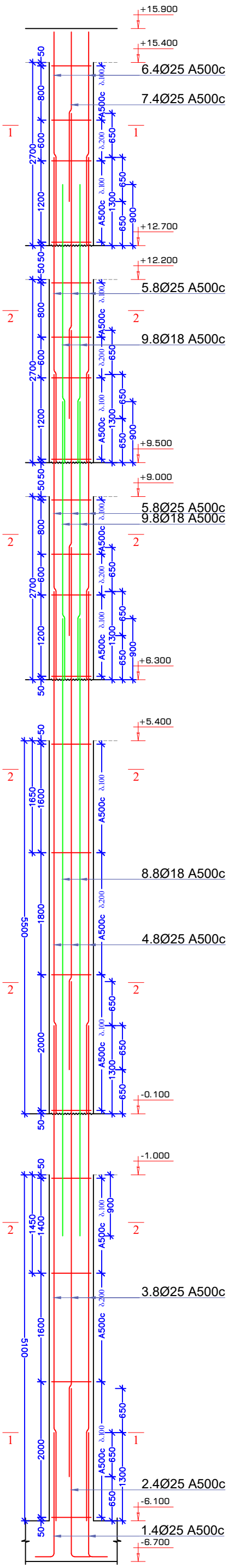

სვეტი 28, სვ-28, 1 ცალი

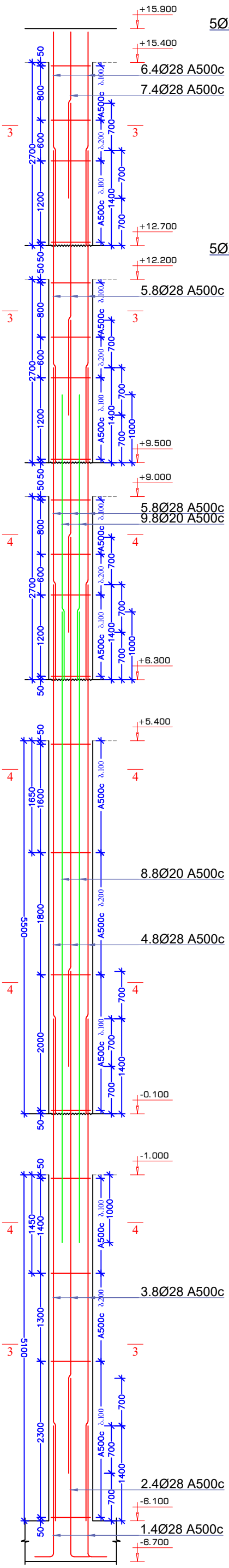

1-1

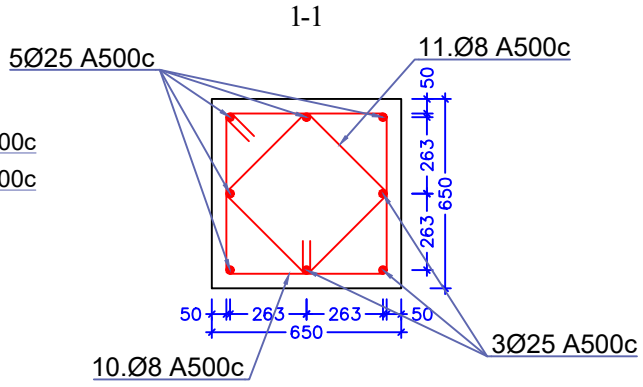

2-2

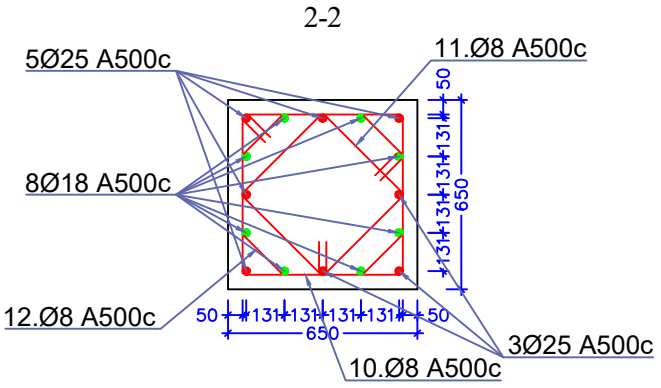

3-3

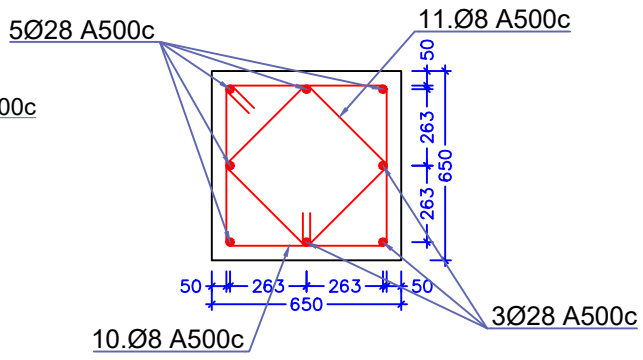

4-4

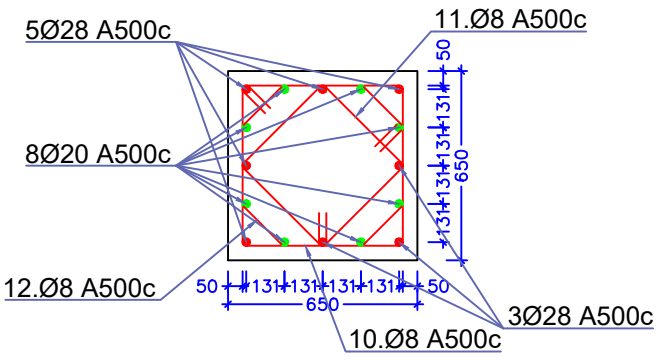

კოზ. №10

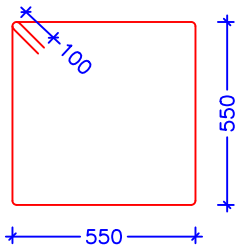

კოზ. №11

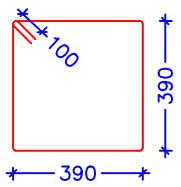

კოზ. №12

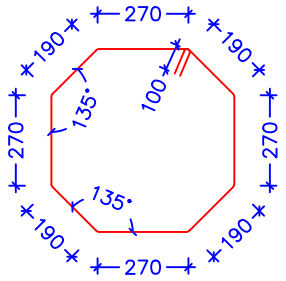

მასალის სპეციფიკაცია										არმ. ამოკრეფა		
ელემენტი	პოზ. №	ესკიზი მმ.	Ø და კლ.	L მმ.	n ც.	n x L მ.	მასა კგ. ერთი პოზ.	მასა კგ. ქვედა პოზ.	მასა კგ. სულ	Ø და კლ.	მასა კგ. A240c	მასა კგ. A500c
სვეტი 27, სვ-27, 1 ცალი	1	2300 (800, 1800)	25 A500c	2300	4	9	8.86	35	35	8 A500c		370
	2	3000 (500, 2500)	25 A500c	3000	4	12	11.55	46	46	18 A500c		277
	3	7300	25 A500c	7300	8	58	28.11	225	225	25 A500c		908
	4	7700	25 A500c	7700	8	62	29.65	237	237			
	5	4500	25 A500c	4500	16	72	17.33	277	277			
	6	3150	25 A500c	3150	4	13	12.13	49	49			
	7	2500	25 A500c	2500	4	10	9.63	39	39			
	8	9100	18 A500c	9100	8	73	18.20	146	146			
	9	4100	18 A500c	4100	16	66	8.20	131	131			
	10	2400	8 A500c	2400	170	408	0.95	161	161			
	11	1760	8 A500c	1760	170	299	0.70	118	118			
	12	2040	8 A500c	2040	113	231	0.81	91	91			
		Σ							1555			1555
		ბეტონი B 25 V=8.0 მ³										

მასალის სპეციფიკაცია										არმ. ამოკრეფა		
ელემენტი	პოზ. №	ესკიზი მმ.	Ø და კლ.	L მმ.	n ც.	n x L მ.	მასა კგ. ერთი პოზ.	მასა კგ. ქვედა პოზ.	მასა კგ. სულ	Ø და კლ.	მასა კგ. A240c	მასა კგ. A500c
სვეტი 28, სვ-28, 1 ცალი	1	2400 (500, 1900)	28 A500c	2400	4	10	11.59	46	46	8 A500c		352
	2	3100 (500, 2600)	28 A500c	3100	4	12	14.97	60	60	20 A500c		267
	3	7400	28 A500c	7400	8	59	35.74	286	286	28 A500c		1157
	4	7800	28 A500c	7800	8	62	37.67	301	301			
	5	4600	28 A500c	4600	16	74	22.22	355	355			
	6	3150	28 A500c	3150	4	13	15.21	61	61			
	7	2450	28 A500c	2450	4	10	11.83	47	47			
	8	9300	20 A500c	9300	8	74	22.97	184	184			
	9	4200	20 A500c	4200	8	34	10.37	83	83			
	10	2400	8 A500c	2400	170	408	0.95	161	161			
	11	1760	8 A500c	1760	170	299	0.70	118	118			
	12	2040	8 A500c	2040	90	184	0.81	73	73			
		Σ							1776			1776
		ბეტონი B 25 V=8.0 მ³										

შენიშვნა:

1. ბეტონის დამცავი შრე მიღებულია 50 მმ;
2. ყველა ზომა მოცემულია მილიმეტრებში;
3. ნიშნულები მოცემულია მეტრებში.

კონსტრუქტორი	ლ. ნარდაია		სასაწყობე ფართის მშენებლობის პროექტი
შეასრულა	თ. ესართია		სვეტი 27, სვეტი 28
			ნახაზის ნომერი: კ-52

სვეტი 29, სვ-29, 1 ცალი

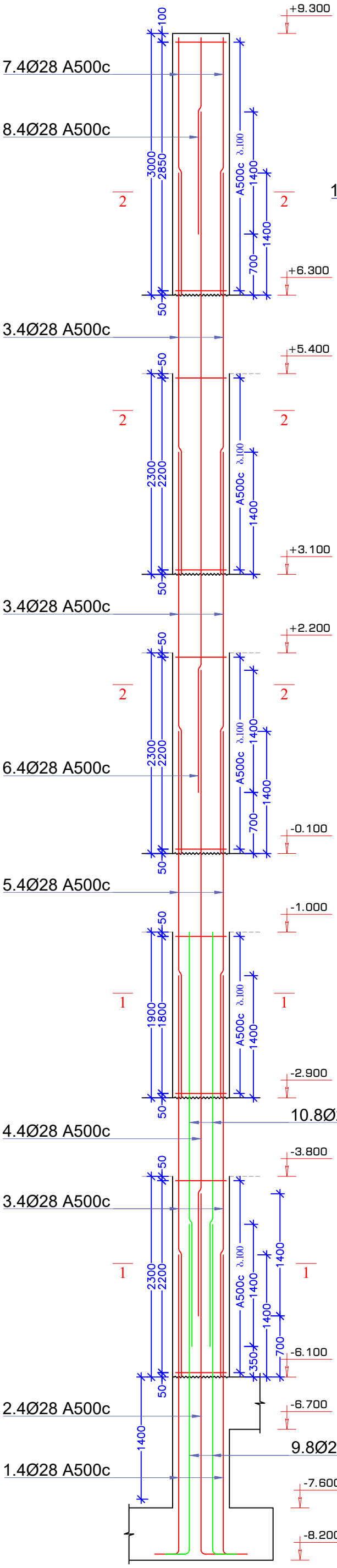

1-1

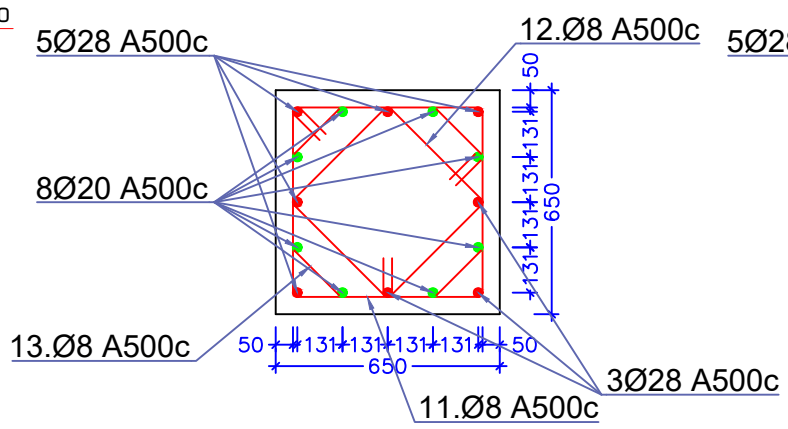

2-2

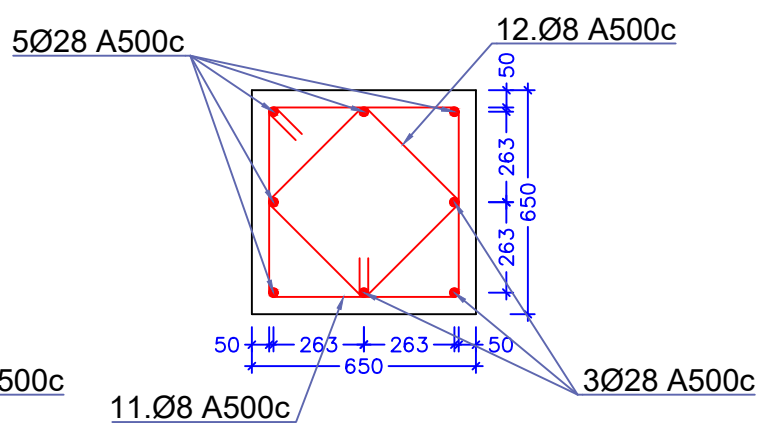

პოზ. №11

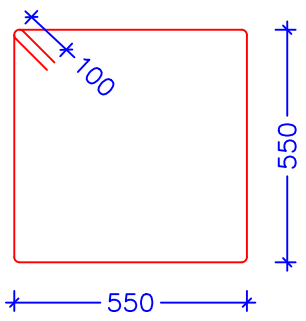

პოზ. №12

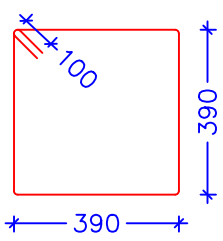

პოზ. №13

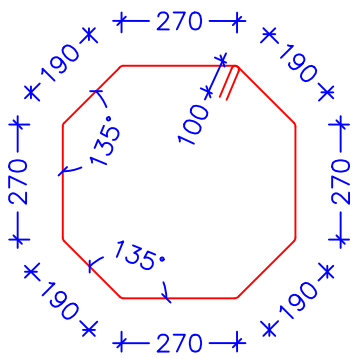

მასალის სპეციფიკაცია										არმ. ამოკრეფა		
ელემენტი	პოზ. №	ესკიზი მმ.	Ø და კლ.	L მმ.	n ც.	n x L მ.	მასა კგ.			Ø და კლ.	მასა კგ.	
							ერთი პოზ.	ქვედა პოზ.	სულ		A240c	A500c
სვეტი 29, სვ-29, 1 ცალი	1	3900 (500, 3400)	28 A500c	3900	4	16	18.84	75	75	8 A500c		236
	2	4600 (500, 4100)	28 A500c	4600	4	18	22.22	89	89	28 A500c		1254
	3	4600	28 A500c	4600	12	55	22.22	267	267			
	4	7400	28 A500c	7400	4	30	35.74	143	143			
	5	4200	28 A500c	4200	4	17	20.29	81	81			
	6	7800	28 A500c	7800	4	31	37.67	151	151			
	7	2950	28 A500c	2950	4	12	14.25	57	57			
	8	2250	28 A500c	2250	4	9	10.87	43	43			
	9	4250 (500, 3750)	28 A500c	4250	8	34	20.53	164	164			
	10	4750	28 A500c	4750	8	38	22.94	184	184			
	11	2400	8 A500c	2400	123	295	0.95	117	117			
	12	1760	8 A500c	1760	123	216	0.70	86	86			
	13	2040	8 A500c	2040	42	86	0.81	34	34			
		Σ							1490			1490
	ბეტონი B 25 V=5.0 მ³											

შენიშვნა:

1. ბეტონის დამცავი შრე მიღებულია 50 მმ;
2. ყველა ზომა მოცემულია მილიმეტრებში;
3. ნიშნულები მოცემულია მეტრებში.

კონსტრუქტორი	ლ. ნარდაია		სასაწყობე შართის მშენებლობის პროექტი
შეასრულა	თ. ესართია		სვეტი 29
			ნახაზის ნომერი კ-53

სვეტი 30, სვ-30, 1 ცალი

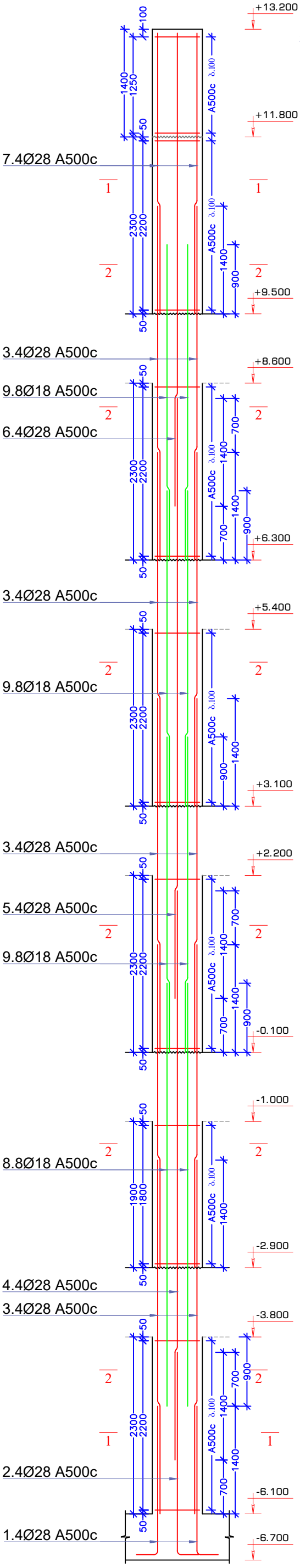

კოზ. №10

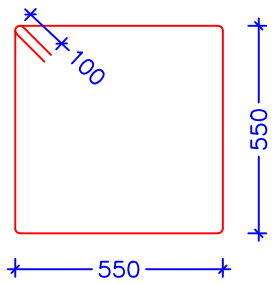

კოზ. №11

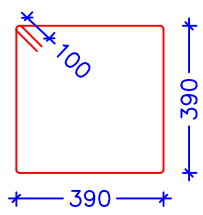

კოზ. №12

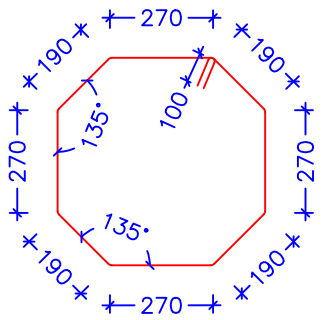

მასალის სპეციფიკაცია										არმ. ამოკრეფა		
ელემენტი	პოზ. №	ესკიზი მმ.	Ø და კლ.	L მმ.	n ც.	n x L მ.	მასა კგ.			Ø და კლ.	მასა კგ.	
							ერთი პოზ.	ქვედა პოზ.	სულ		A240c	A500c
სვეტი 30, სვ-30, 1 ცალი	1	2400 (500, 1900)	28 A500c	2400	4	10	11.59	46	46	8 A500c		367
	2	3100 (500, 2600)	28 A500c	3100	4	12	14.97	60	60	18 A500c		285
	3	4600	28 A500c	4600	16	74	22.22	355	355	28 A500c		945
	4	7400	28 A500c	7400	4	30	35.74	143	143			
	5	7800	28 A500c	7800	4	31	37.67	151	151			
	6	6150	28 A500c	6150	4	25	29.70	119	119			
	7	3650	28 A500c	3650	4	15	17.63	71	71			
	8	5500	18 A500c	5500	8	44	11.00	88	88			
	9	4100	18 A500c	4100	24	98	8.20	197	197			
	10	2400	8 A500c	2400	170	408	0.95	161	161			
	11	1760	8 A500c	1760	170	299	0.70	118	118			
	12	2040	8 A500c	2040	109	222	0.81	88	88			
		Σ							1597			1597
		ბეტონი B 25 V=6.30 მ³										

შენიშვნა:

1. ბეტონის დამცავი შრე მიღებულია 50 მმ;
2. ყველა ზომა მოცემულია მილიმეტრებში;
3. ნიშნულები მოცემულია მეტრებში.

კონსტრუქტორი	ლ. ნარდაია		სასაწყობე ფართის მშენებლობის პროექტი
შეასრულა	თ. ესართია		სვეტი 30
			ნახაზის ნომერი კ-54

სვეტი 31, სვ-31, 1 ცალი

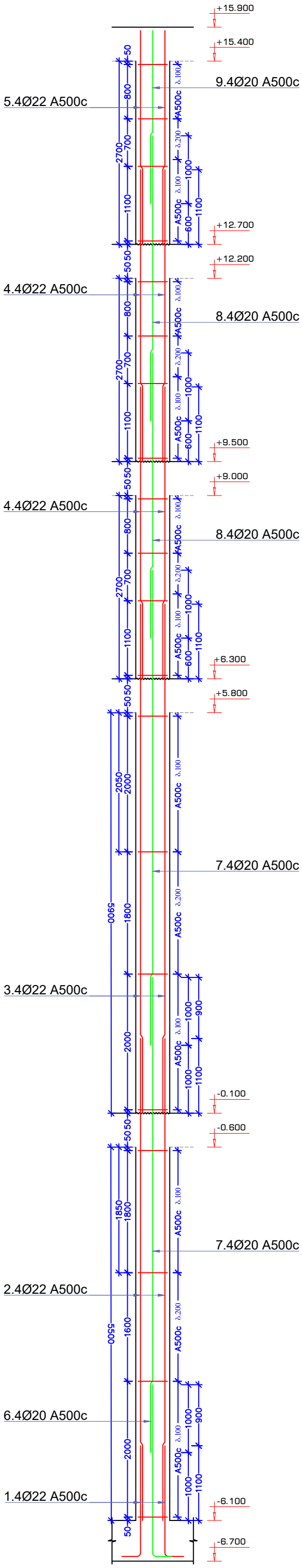

1-1

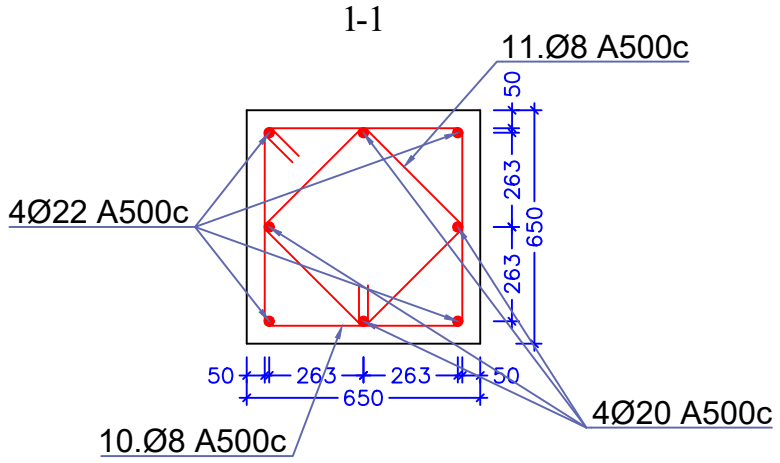

პოზ. №10

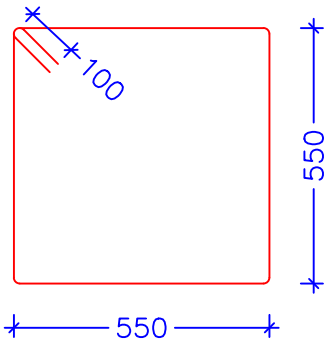

პოზ. №11

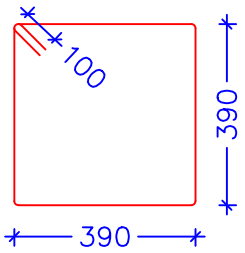

მასალის სპეციფიკაცია										არმ. ამოკრეფა		
ელემენტი	პოზ. №	ესკიზი მმ.	Ø და კლ.	L მმ.	n ც.	n x L მ.	მასა კგ.			Ø და კლ.	მასა კგ.	
							ერთი პოზ.	ქვედა პოზ.	სულ		A240c	A500c
სვეტი 19, სვ-19, 4 ცალი	1	2100 / 500 / 1600	22 A500c	2100	4	8	6.26	25	25	8 A500c		206
	2	7100	22 A500c	7100	4	28	21.16	85	85	20 A500c		276
	3	7500	22 A500c	7500	4	30	22.35	89	89	22 A500c		339
	4	4300	22 A500c	4300	8	34	12.81	103	103			
	5	3150	22 A500c	3150	4	13	9.39	38	38			
	6	3000 / 500 / 2500	20 A500c	3000	4	12	7.41	30	30			
	7	7000	20 A500c	7000	8	56	17.29	138	138			
	8	4200	20 A500c	4200	8	34	10.37	83	83			
	9	2550	20 A500c	2550	4	10	6.30	25	25			
	10	1800	8 A500c	1800	165	297	0.71	117	117			
	11	1360	8 A500c	1360	165	224	0.54	89	89			
		Σ							821			821
		ბეტონი B 25 V=8.3 მ³										

შენიშვნა:

1. ბეტონის დამცავი შრე მიღებულია 50 მმ;
2. ყველა ზომა მოცემულია მილიმეტრებში;
3. ნიშნულები მოცემულია მეტრებში.

კონსტრუქტორი	ლ. ნარდაია		სასაწყობე შართის მშენებლობის პროექტი
შეასრულა	თ. ესართია		სვეტი 31
			ნახაზის ნომერი: კ-55

გადახურვის ფილის საძალიბო ნახაზი -2.900 ნიშნულზე

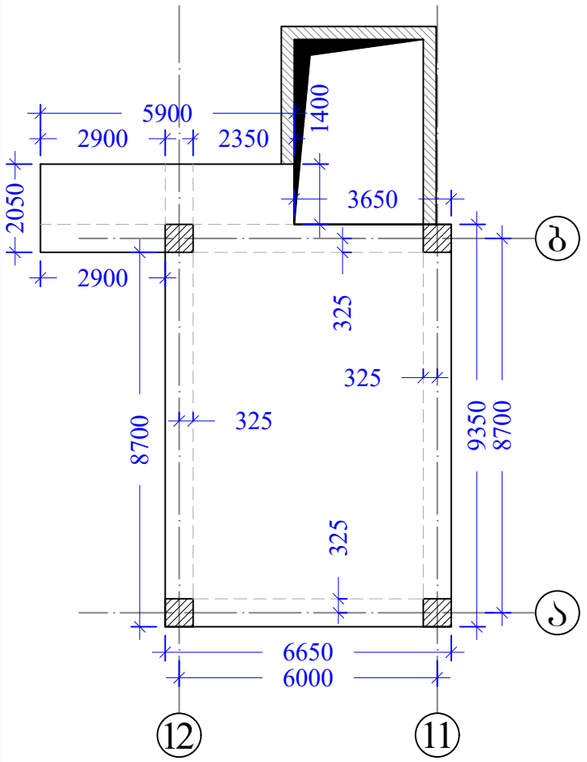

მონოლითური რიგელების მოწყობის გეგმა -2.900 ნიშნულზე

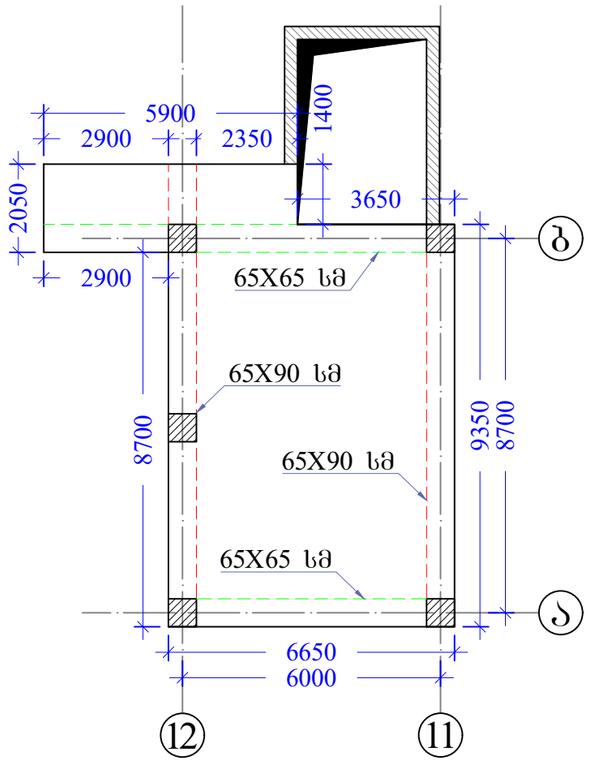

გადახურვის ფილის არმირების სქემა -2.900 ნიშნულზე

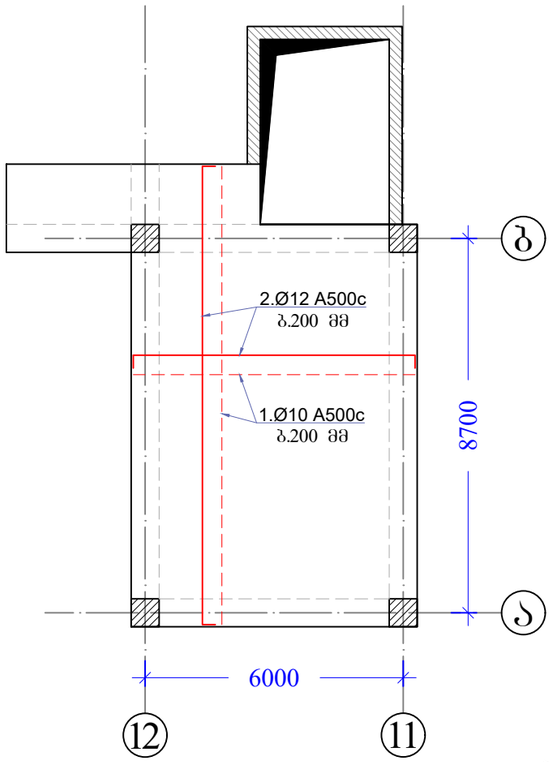

მონოლითური რიგელების დამატებითი ღერების მოწყობის გეგმა -2.900 ნიშნულზე

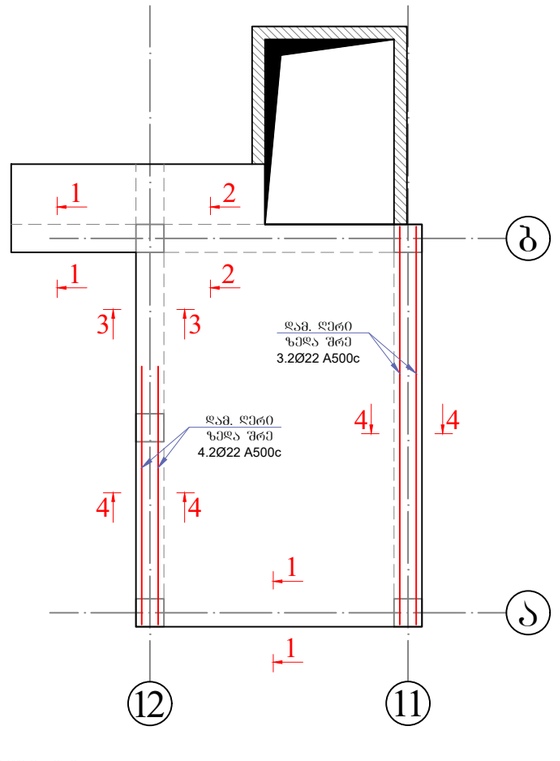

ჭრილი 1-1

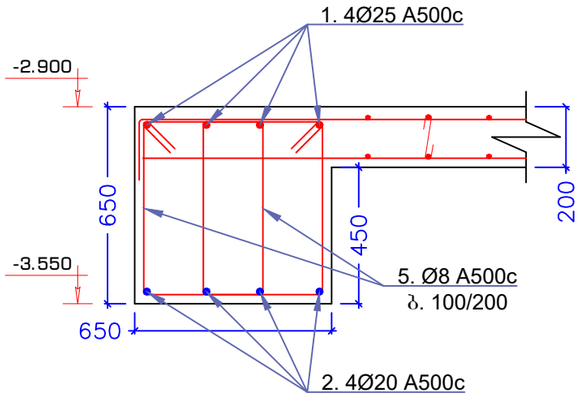

ჭრილი 2-2

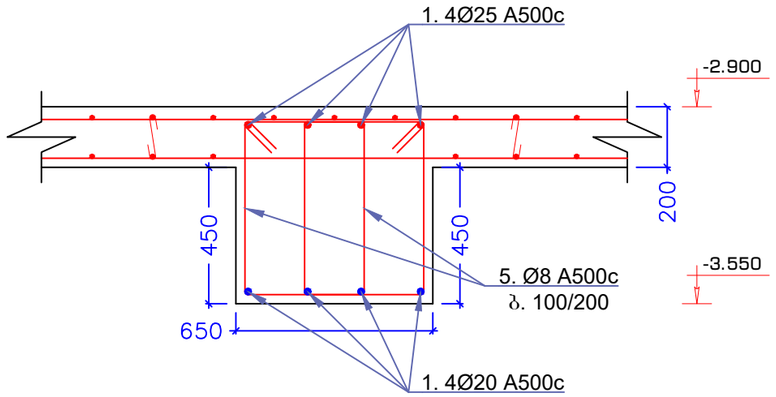

ჭრილი 3-3

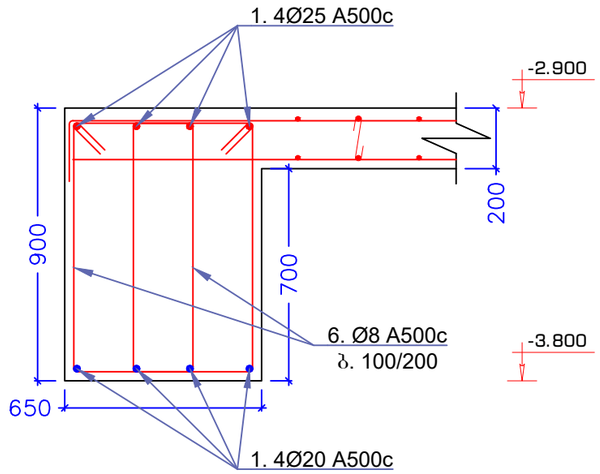

შენიშვნები	პირობითი აღნიშვნები	მიბმული ნახაზები:	შემსრულებელი	პროექტის დასახელება
1. ყველა ზომა მოცემულია მილიმეტრებში 2. ნიშნულები მოცემულია მეტრებში		1. მასალის სპეციფიკაცია იხილეთ ფურცელ კ-55-ზე		სასაწყობე ფართის მშენებლობის პროექტი
				ნახაზის დასახელება: გადახურვის ფილა -2.900 ნიშნულზე
			დამკვეთი: მპს "ევროპროდუქტი"	კონსტრუქტორი: ლ.ნარდაია; შემსრულა: თ. ესართია; ინჟინერი; კოორდინ.; დაამტკიცა; მასშტაბი A3-ზე: მ:პირობით; სტადიუმი: მ.პ.; გამოცემა: 0
				ნახაზის ნომერი: კ-56

ჭრილი 4-4

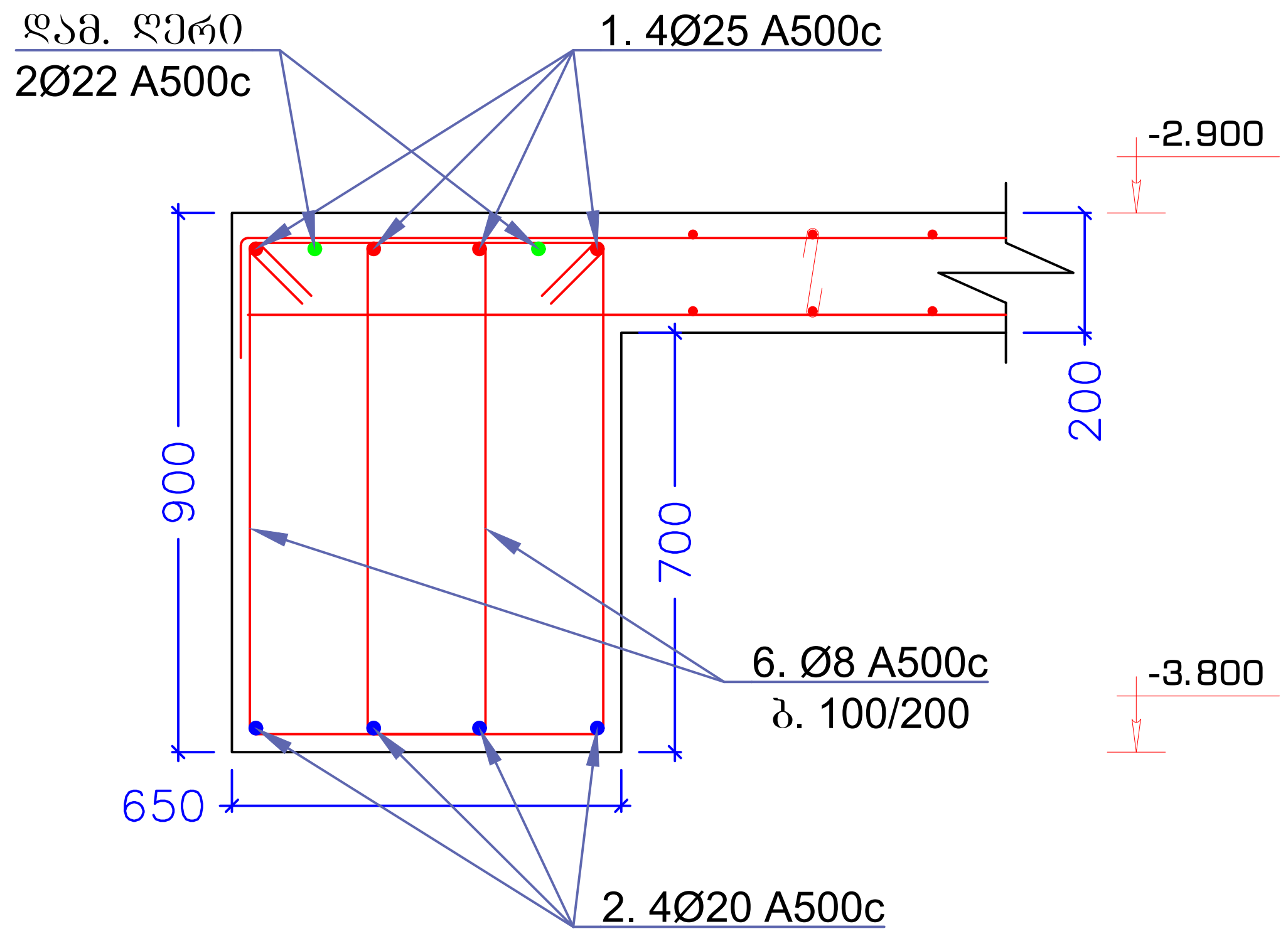

პოზიცია №5

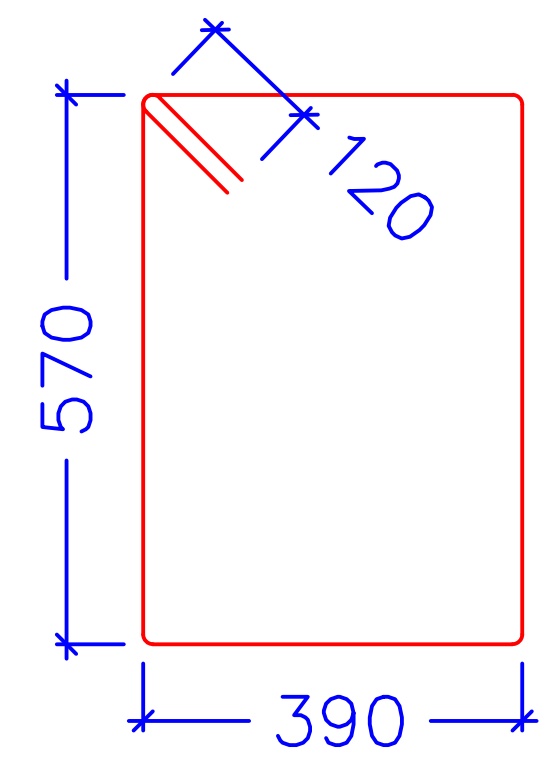

პოზიცია №6

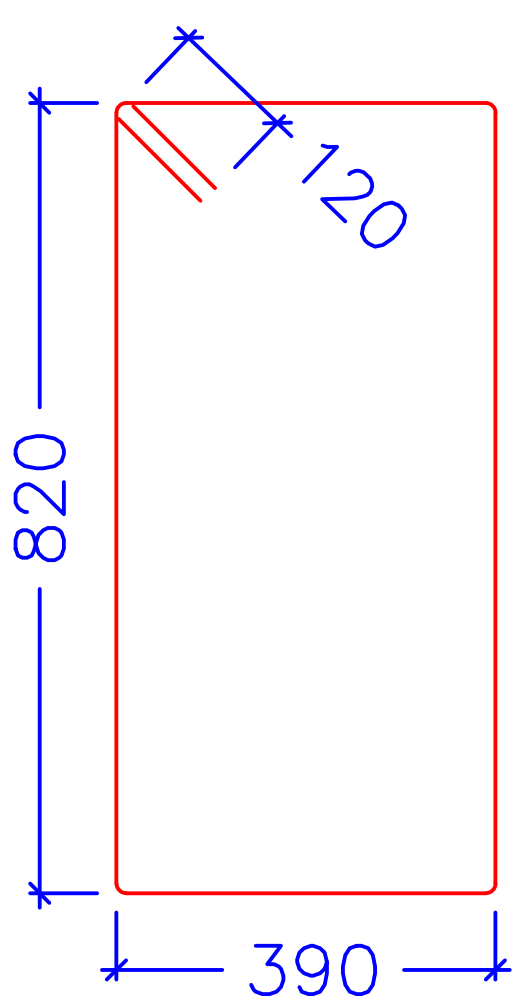

ელემენტი	პოზ. №	ესკიზი მმ.	∅ და კლ.	L მმ.	n ც.	n x L მ.	მასა კგ. ერთი პოზ.	მასა კგ. ყველა პოზ.	მასა კგ. სულ	არმ. ამოკრეფა ∅ და კლ.	მასა კგ. A240c	მასა კგ. A500c
გადახურვის ფილა -2.900 ნიშნულზე	1	12000 დაიჭრას ადგილზე	10 A500c	12000	62	744	7.40	459	459	10 A500c		563
	2	12000 დაიჭრას ადგილზე	12 A500c	12000	62	744	10.66	661	661	12 A500c		661
	3	350	8 A240c	350	200	70	0.55	110	110	8 A240c	110	
	3.1	200, 100, 220, ბიჯი 600, 840	10 A500c	840	200	168	0.52	104	104			
		Σ							1333			1223
		ბეტონი B 25 V=14.4 მ³										

ელემენტი	პოზ. №	ესკიზი მმ.	∅ და კლ.	L მმ.	n ც.	n x L მ.	მასა კგ. ერთი პოზ.	მასა კგ. ყველა პოზ.	მასა კგ. სულ	არმ. ამოკრეფა ∅ და კლ.	მასა კგ. A240c	მასა კგ. A500c
მონოლითური რიგელები -2.900 ნიშნულზე	1	12000 დაიჭრას ადგილზე	25 A500c	12000	14	168	46.24	647	647	8 A500c		450
	2	12000 დაიჭრას ადგილზე	20 A500c	12000	14	168	29.59	414	414	20 A500c		414
	3	9250	22 A500c	9250	2	19	27.60	55	55	22 A500c		91
	4	6000	22 A500c	6000	2	12	17.90	36	36	25 A500c		647
	5	2160	8 A500c	2160	190	410	0.85	162	162			
	6	2660	8 A500c	2660	274	729	1.05	288	288			
		Σ							1603			1603
		ბეტონი B 25 V=13.8 მ³										

შენიშვნები

1. ყველა ზომა მოცემულია მილიმეტრებში
2. ნიშნულები მოცემულია მეტრებში

პირობითი აღნიშვნები

მიბმული ნახაზები:

შემსრულებელი

დამკვეთი

შპს "ევროპროდუქტი"

პროექტის დასახელება

სასაწყობე ფართის მშენებლობის პროექტი

ნახაზის დასახელება

ჭრილი 4-4, მასალის სპეციფიკაცია

კონსტრუქტორი	ლ. ნარდაია	ინჟინერი	
შეასრულა	თ. ესართია	კოორდინ.	
		დაამტკიცა	

მასშტაბი A3-ზე: მ:პირობით | სტატუსი: მ.პ. | გამოცემა: 0

ნახაზის ნომერი: კ-57

გაძახურვის ფილის საყალიბო ნახაზი -0.100 ნიშნულზე

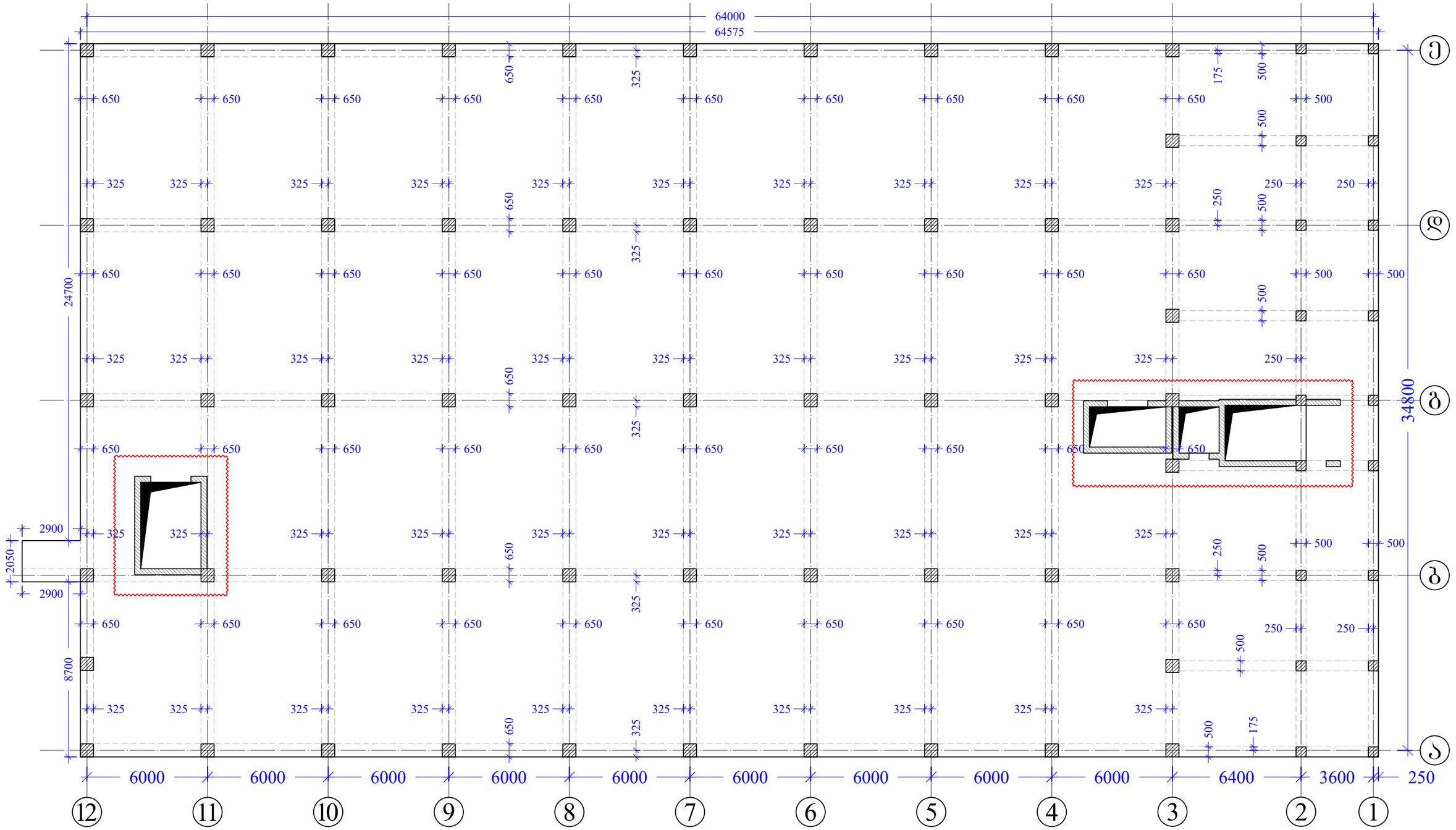

შენიშვნები	პირობითი აღნიშვნები	მიბმული ნახაზები:	შემსრულებელი	პროექტის დასახელება
1. ყველა ზომა მოცემულია მილიმეტრებში 2. ნიშნულები მოცემულია მეტრებში	განხილული იქნეს მონოლითური რკინაბეტონის დიაფრაგმების ნახაზებთან ერთად			სასაწყობე ფართის მშენებლობის პროექტი
				ნახაზის დასახელება: გაძახურვის ფილის საყალიბო ნახაზი -0.100 ნიშნულზე
			დამკვეთი: შპს "ევროპროდუქტი"	კონსტრუქტორი: ლ.ნარდაია; შეასრულა: თ. ესართია; ინჟინერი; კორექტორი; დაამტკიცა; მასშტაბი A3-ზე: მ:პირობით; სტატუსი: მ.პ.; გამოცემა: 0; ნახაზის ნომერი: კ-58

მონოლითური რკინაბეტონის რიგელების მოწყობის გეგმა -0.100 ნიშნულზე

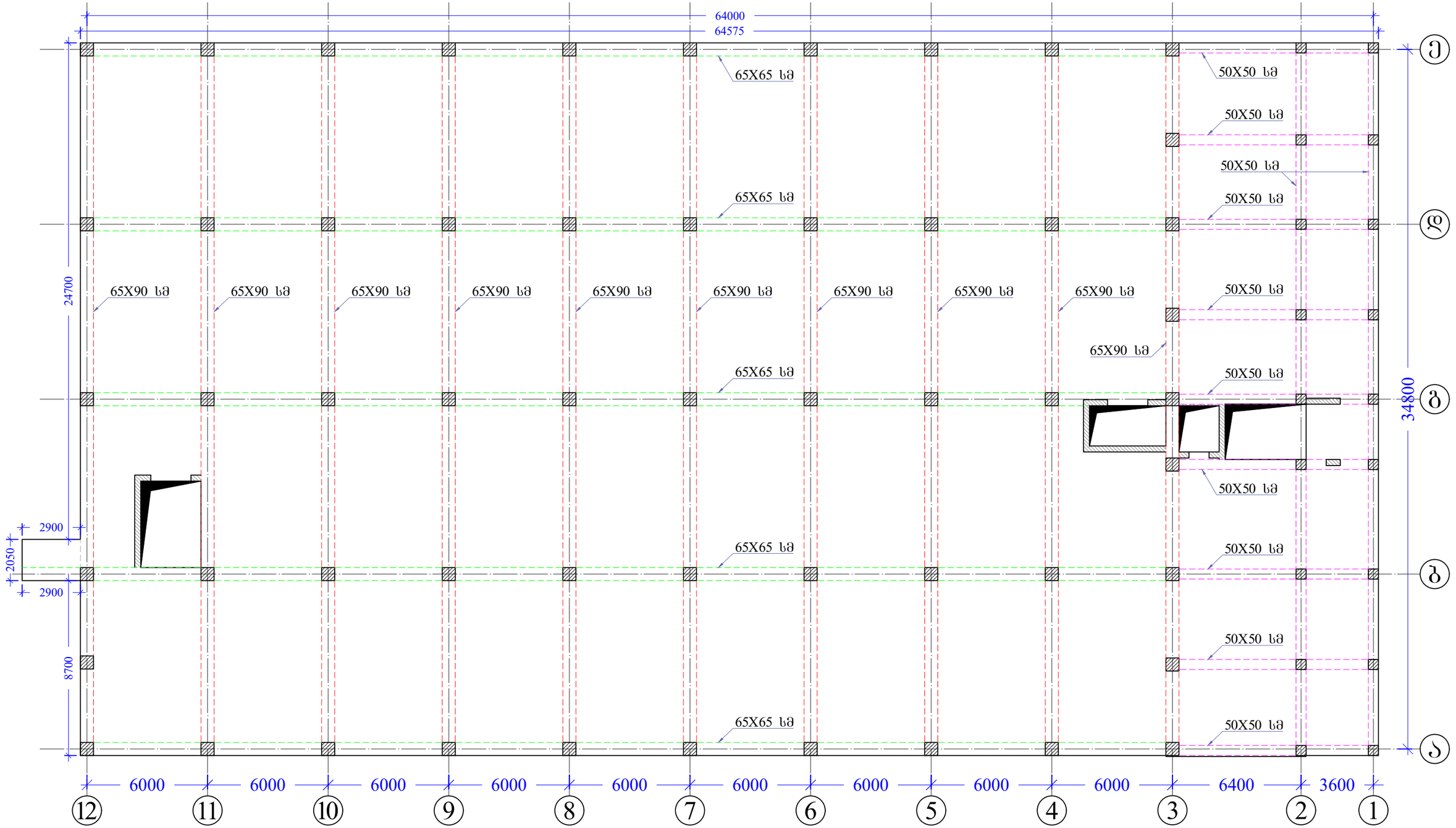

შენიშვნები	პირობითი აღნიშვნები	მიბმული ნახაზები:	შემსრულებელი	პროექტის დასახელება
1. ყველა ზომა მოცემულია მილიმეტრებში 2. ნიშნულები მოცემულია მეტრებში				სასაწყობე ფართის მშენებლობის პროექტი
				ნახაზის დასახელება: მონოლითური რკინაბეტონის რიგელების მოწყობის გეგმა -0.100 ნიშნულზე
			დამკვეთი: შპს "ევროპროდუქტი"	კონსტრუქტორი: ლ.ნარდაია; შემსრულა: თ. ესართია; ინჟინერი; კოორდინ.; დაამტკიცა
				მასშტაბი A3-ზე: მ:პირობით; სტადიუმი: მ.პ.; გამოცემა: 0
				ნახაზის ნომერი: კ-59

მონოლითური რიგელების ზედა შრის დამატებითი ღერების მოწყობის გეგმა -0.100 ნიშნულზე

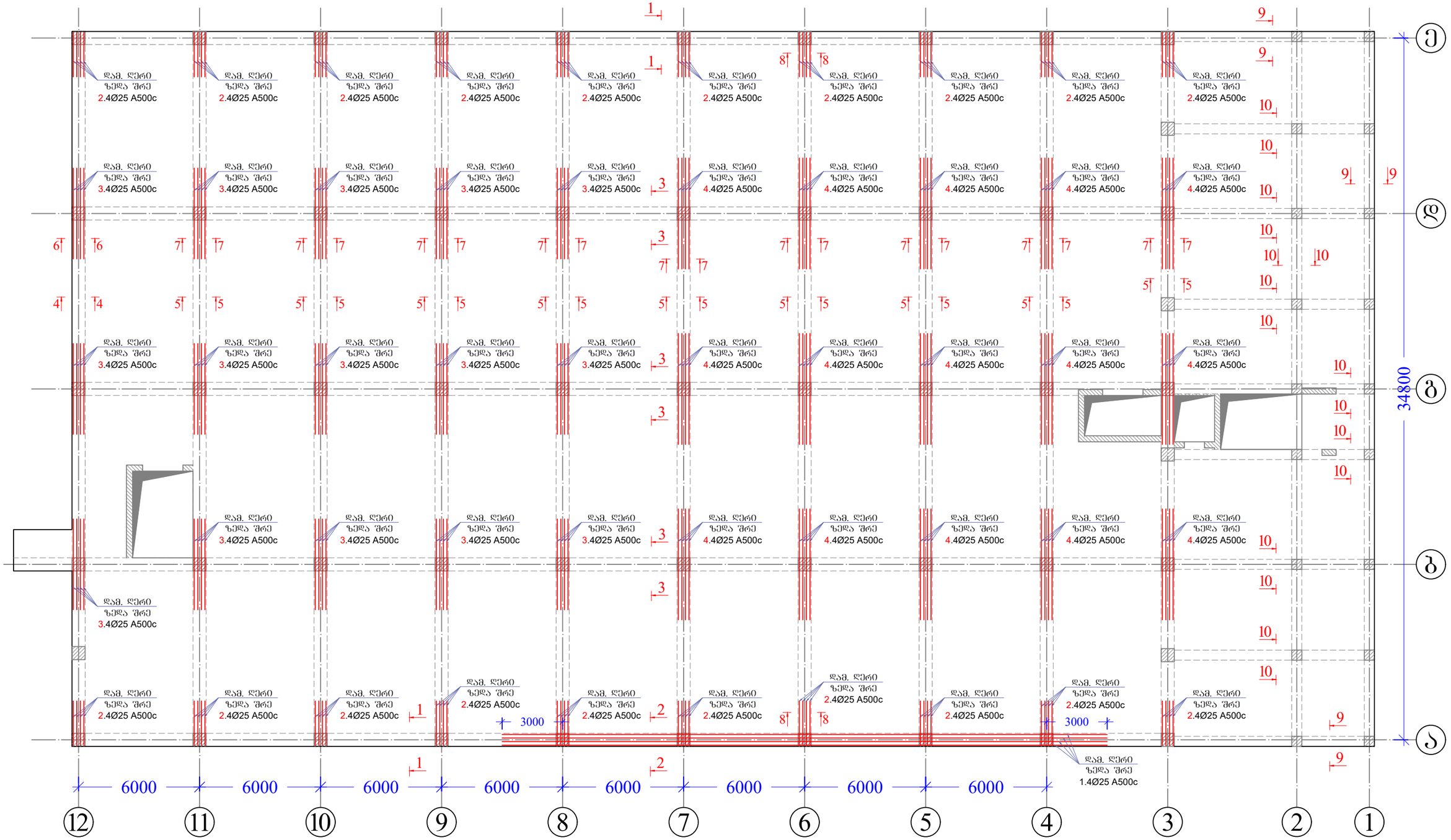

მენიშვნები	პირობითი აღნიშვნები	მიბმული ნახაზები:	მემსრულებელი	პროექტის დასახელება
1. ყველა ზომა მოცემულია მილიმეტრებში 2. ნიშნულები მოცემულია მეტრებში		1. მასალის სპეციფიკაცია იხილეთ ფურცელ კ-62-ზე; 2. რკინაბეტონის რიგელის ჭრილები იხილეთ ფურცელ კ-63-ზე.		სასაწყობე ფართის მშენებლობის პროექტი
				ნახაზის დასახელება მონოლითური რიგელების ზედა შრის დამატებითი ღერების მოწყობის გეგმა -0.100 ნიშნულზე
			დამკვეთი შპს "ევროპროდუქტი"	კონსტრუქტორი: ლ.ნარდაია; შემსრულა: თ. ესართია; ინჟინერი; კოორდინ.; დაამტკიცა მასშტაბი A3-ზე: მ:პირობით; სტატუსი: მ.პ.; გამოცემა: 0 ნახაზის ნომერი: კ-60

მონოლითური რიგელების ქვედა შრის დამატებითი ღერების მოწყობის გეგმა -0.100 ნიშნულზე

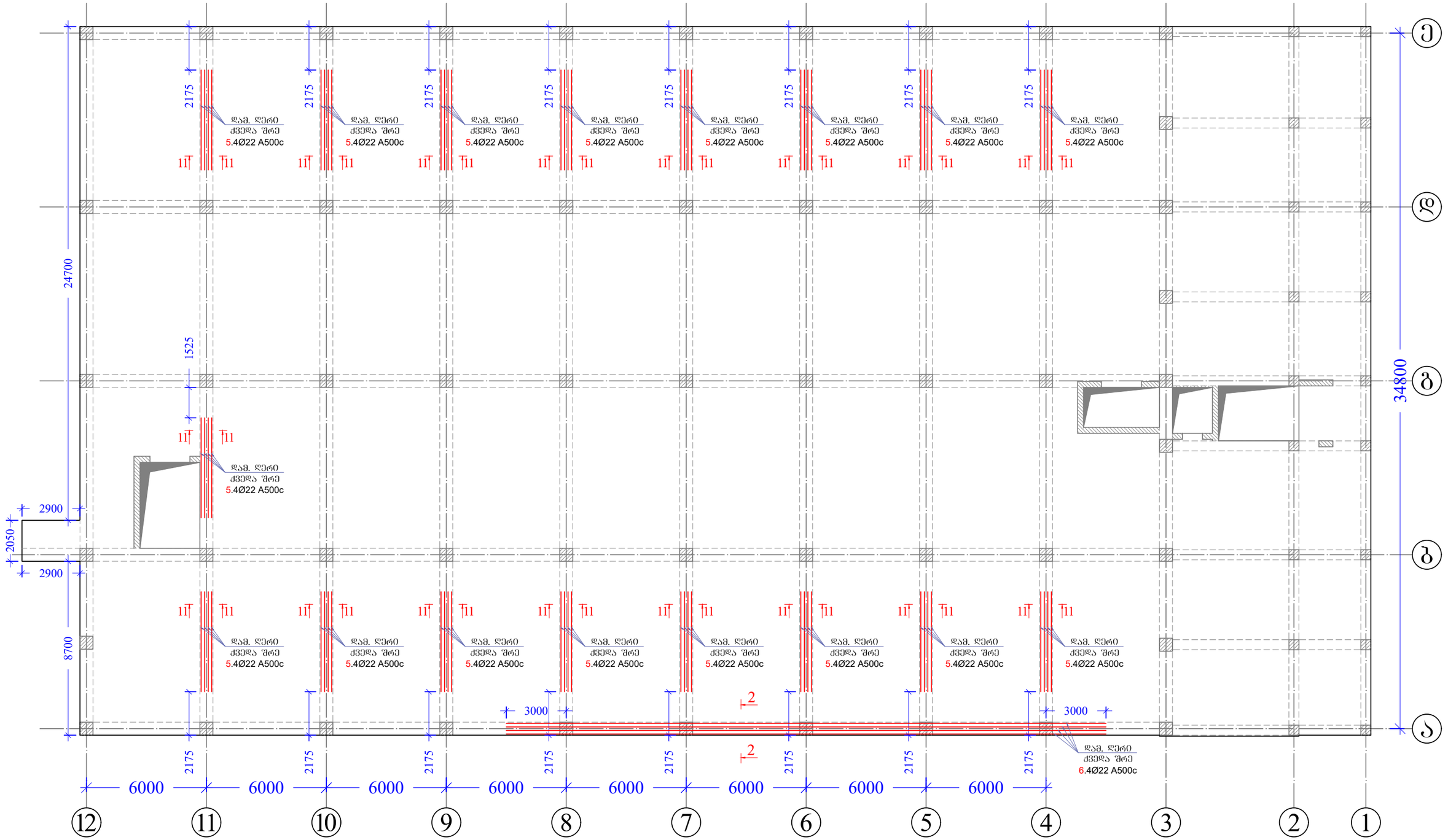

შენიშვნები	პირობითი აღნიშვნები	მიბმული ნახაზები:	შემსრულებელი	პროექტის დასახელება
1. ყველა ზომა მოცემულია მილიმეტრებში 2. ნიშნულები მოცემულია მეტრებში		1. მასალის სპეციფიკაცია იხილეთ ფურცელ კ-62-ზე; 2. რკინაბეტონის რიგელის ჭრილები იხილეთ ფურცელ კ-63-ზე.		სასაწყობე ფართის მშენებლობის პროექტი

დამკვეთი			ნახაზის დასახელება		
შპს "ევროპროდუქტი"			მონოლითური რიგელების ქვედა შრის დამატებითი ღერების მოწყობის გეგმა -0.100 ნიშნულზე		
კონსტრუქტორი	ლ.ნარდაია		ინჟინერი		
შემსრულა	თ. ესართია		კოორდინ.		
			დაამტკიცა		
მასშტაბი A3-ზე		სტადიუმი		გამოცემა	
მ:პირობით		მ.პ.		0	
ნახაზის ნომერი					
კ-61					

ჭრილი 1-1

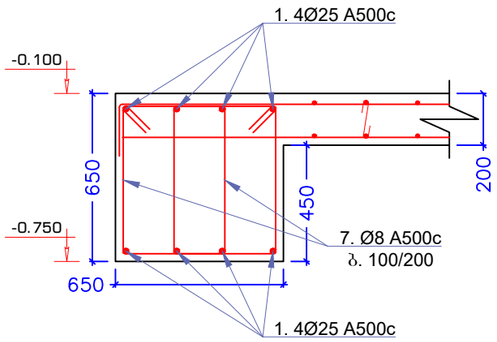

ჭრილი 2-2

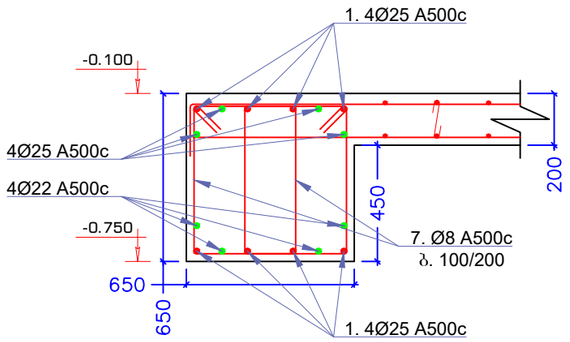

ჭრილი 3-3

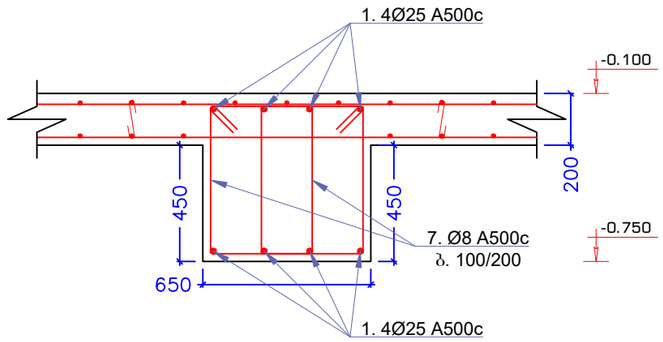

ჭრილი 4-4

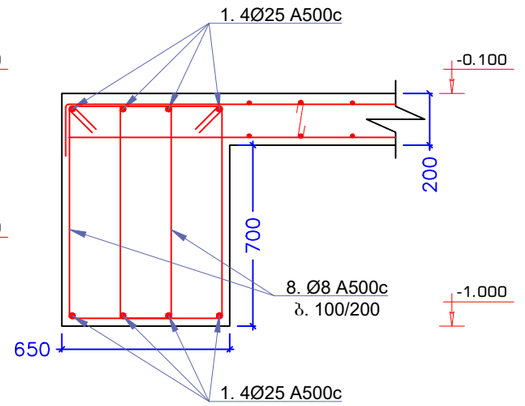

ჭრილი 5-5

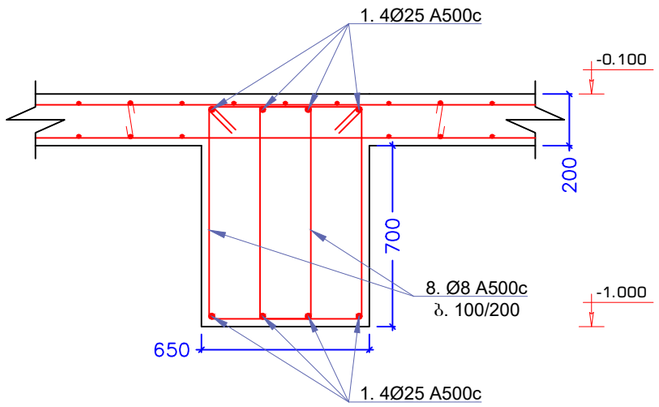

ჭრილი 6-6

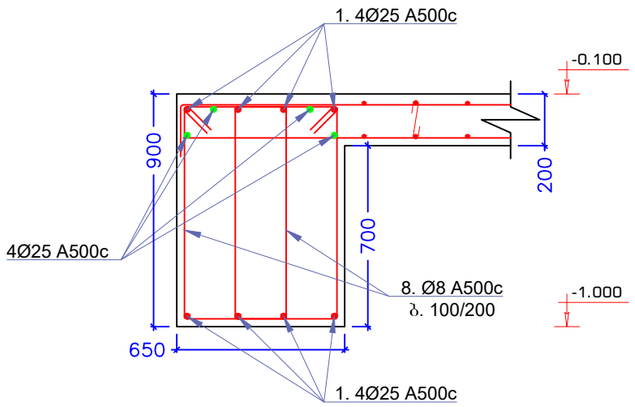

ჭრილი 7-7

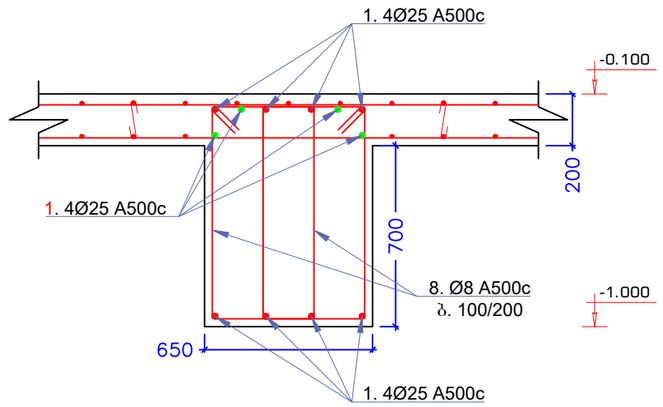

ჭრილი 8-8

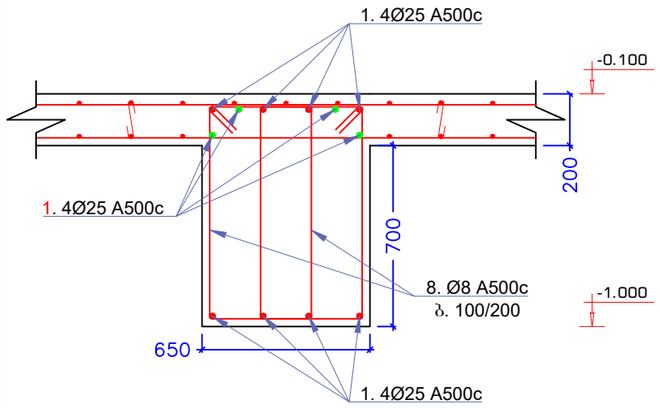

ჭრილი 9-9

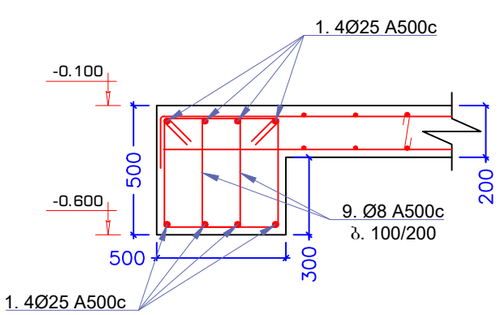

ჭრილი 10-10

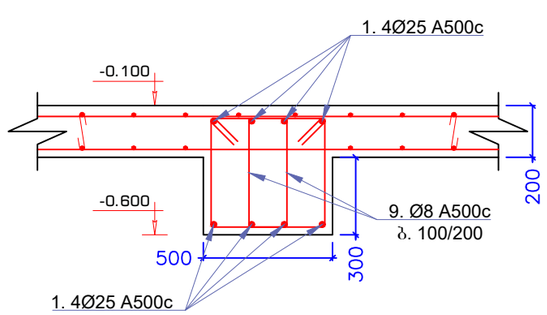

ჭრილი 11-11

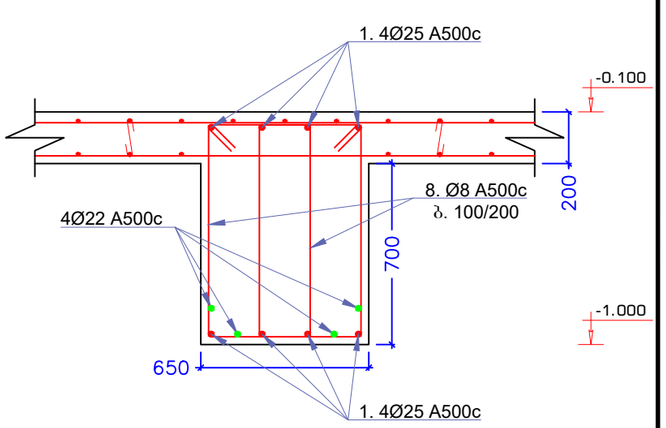

შენიშვნები	პირობითი აღნიშვნები	მიბმული ნახაზები:	მემსრულებელი	პროექტის დასახელება
1. ყველა ზომა მოცემულია მილიმეტრებში 2. ნიშნულები მოცემულია მეტრებში		1. მასალის სპეციფიკაცია იხილეთ ფურცელ კ-63-ზე		სასაწყობე ფართის მშენებლობის პროექტი

ნახაზის დასახელება

ჭრილი 1-1, ჭრილი 2-2, ჭრილი 3-3, ჭრილი 4-4, ჭრილი 5-5, ჭრილი 6-6, ჭრილი 7-7, ჭრილი 8-8, ჭრილი 9-9, ჭრილი 10-10, ჭრილი 11-11

დამკვეთი

შპს "ევროპროდუქტი"

კონსტრუქტორი	ლ.ნარდაია		ინჟინერი	
შემსრულა	თ. ესართია		კოორდინ.	
			დაამტკიცა	

მასშტაბი A3-ზე: მ:პირობით

სტატუსი: მ.პ.

გამოცემა: 0

ნახაზის ნომერი: კ-62

მასალის სპეციფიკაცია										არმ. ამოკრეფა		
ელემენტი	პოზ. №	ესკიზი მმ.	∅ და კლ.	L მმ.	n ც.	n x L მ.	მასა კგ.			∅ და კლ.	მასა კგ.	
							ერთი პოზ.	ყველა პოზ.	სულ		A240c	A500c
მონოლითი რკინაბეტონი -0.100 ნიშნულზე	1	12000 დაიჭრას ადგილზე	25 A500c	12000	540	6480	46.24	24967	24967	8 A500c		9643
	2	2200	25 A500c	2200	80	176	8.48	678	678	22 A500c		1444
	3	4500	25 A500c	4500	60	270	17.34	1040	1040	25 A500c		27957
	4	5500	25 A500c	5500	60	330	21.19	1271	1271			
	5	5000	22 A500c	5000	68	340	14.92	1015	1015			
	6	12000 დაიჭრას ადგილზე	22 A500c	12000	12	144	35.81	430	430			
	7	2160	8 A500c	2160	3600	7776	0.85	3072	3072			
	8	2660	8 A500c	2660	4880	12981	1.05	5127	5127			
	9	1660	8 A500c	1660	2202	3655	0.66	1444	1444			
		Σ							39044			39044
		ბეტონი B 25 V=267.0 მ³										

პოზიცია №7

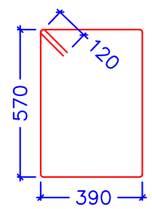

პოზიცია №8

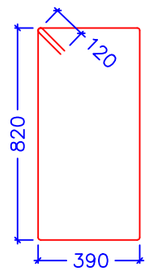

პოზიცია №9

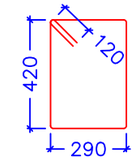

შენიშვნები	პირობითი აღნიშვნები	მიბმული ნახაზები:	შემსრულებელი	პროექტის დასახელება
1. ყველა ზომა მოცემულია მილიმეტრებში 2. ნიშნულები მოცემულია მეტრებში				სასანყობე ფართის მშენებლობის პროექტი
				ნახაზის დასახელება: მასალის სპეციფიკაცია
			დამკვეთი: შპს "ევროპროდუქტი"	კონსტრუქტორი ლ.ნარდაია; ინჟინერი; შემასრულა თ. ქსართია; კოორდინ.; დაამტკიცა; მასშტაბი A3-ზე მ:პირობით; სტადიუმი მ.პ.; გამოცემა 0; ნახაზის ნომერი კ-63

გადახურვის ფილის ზედა და ქვედა შრის ძირითადი ბადე -0.100 ნიშნულზე

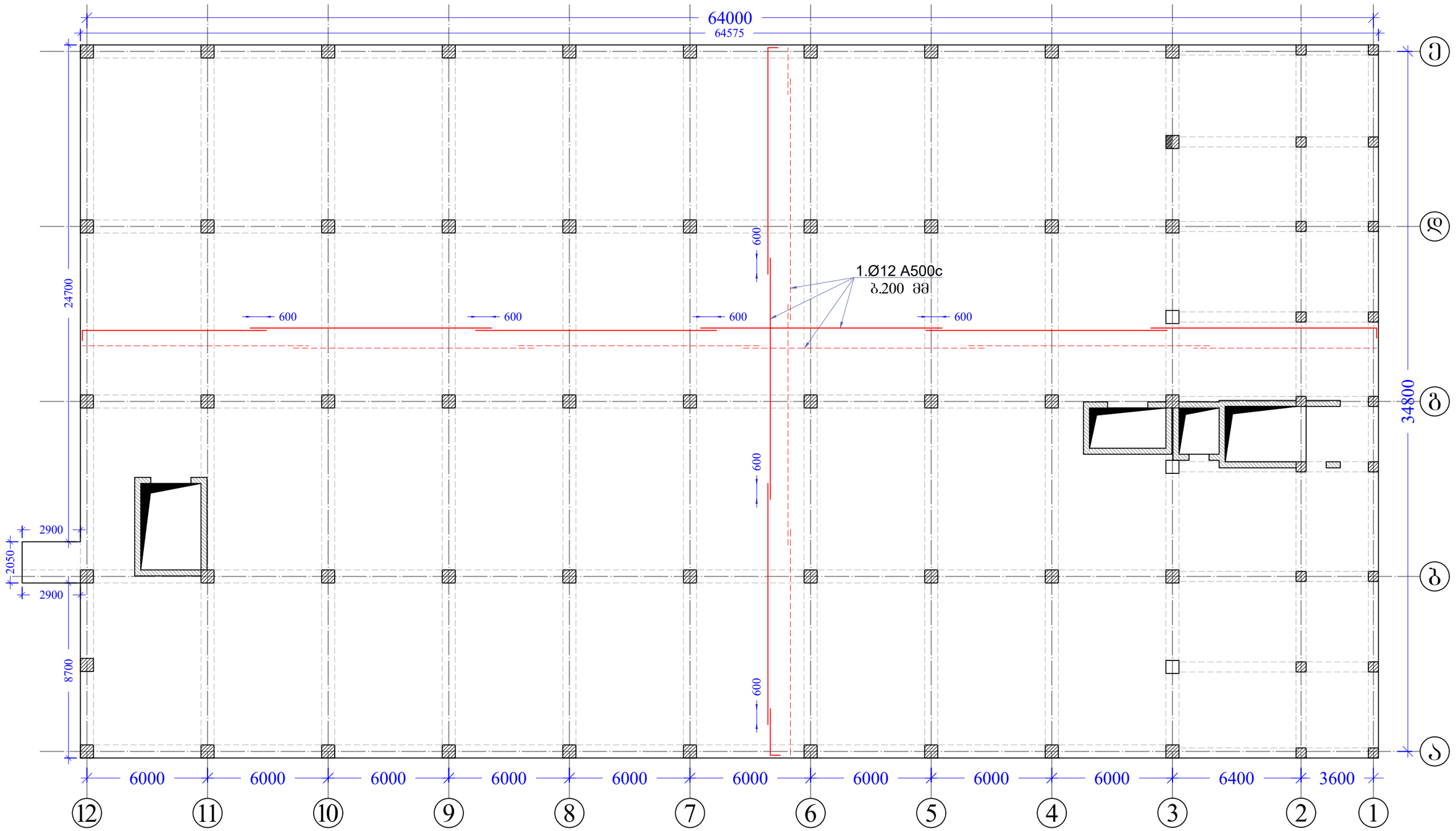

შენიშვნები	პირობითი აღნიშვნები	მიბმული ნახაზები:	შემსრულებელი	პროექტის დასახელება
1. ყველა ზომა მოცემულია მილიმეტრებში 2. ნიშნულები მოცემულია მეტრებში		1. მასალის სპეციფიკაცია იხილეთ ფურცელ კ-69-ზე	შპს "ევროპროდუქტი"	სასაწყობე ფართის მშენებლობის პროექტი

ნახაზის დასახელება: გადახურვის ფილის ზედა და ქვედა შრის ძირითადი ბადე -0.100 ნიშნულზე

კონსტრუქტორი	ლ.ნარდაია		ინჟინერი	
შეასრულა	თ. ესართია		კოორდინ.	
			დაამტკიცა	

მასშტაბი A3-ზე	სტატუსი	გამოცემა
მ:პირობით	მ.პ.	0

ნახაზის ნომერი: კ-64

ბადახურვის ფილის ქვედა შრის დამატებითი არმირების სქემა X მიმართულებით -0.100 ნიშნულზე

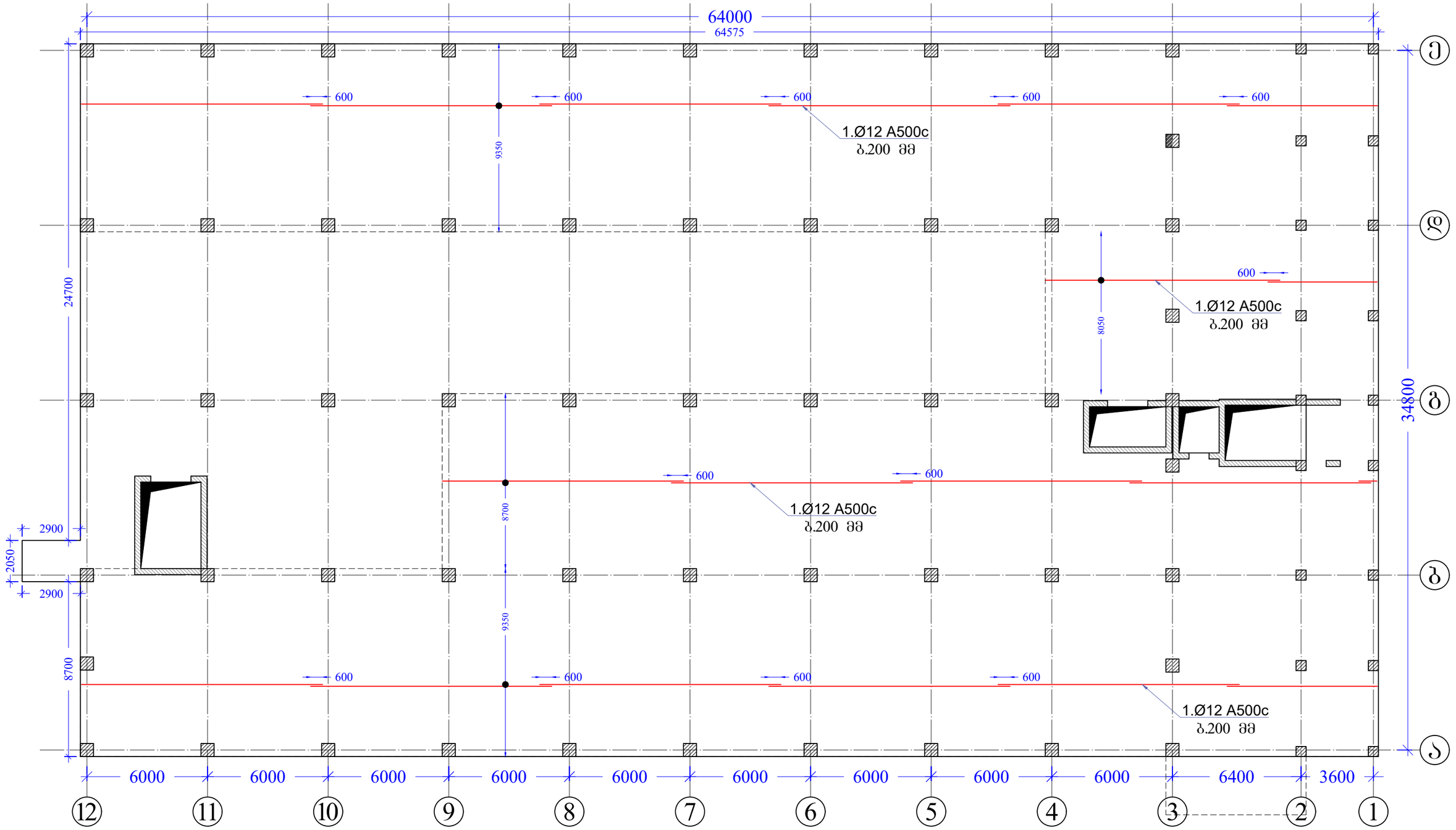

შენიშვნები	პირობითი აღნიშვნები	მიბმული ნახაზები:	შემსრულებელი	პროექტის დასახელება
1. ყველა ზომა მოცემულია მილიმეტრებში 2. ნიშნულები მოცემულია მეტრებში		1. მასალის სპეციფიკაცია იხილეთ ფურცელ კ-69-ზე		სასაწყობე ფართის მშენებლობის პროექტი
				ნახაზის დასახელება: ბადახურვის ფილის ქვედა შრის დამატებითი არმირების სქემა X მიმართულებით -0.100 ნიშნულზე
			დამკვეთი: მპს "ევროპროდუქტი"	კონსტრუქტორი: ლ.ნარდაია; შეასრულა: თ. ესართია; ინჟინერი; კოორდინ.; დაამტკიცა
				მასშტაბი A3-ზე: მ:პირობით; სტატუსი: მ.პ.; გამოცემა: 0
				ნახაზის ნომერი: კ-65

გადახურვის ფილის ქვედა შრის დამატებითი არმირების სქემა Y მიმართულებით -0.100 ნიშნულზე

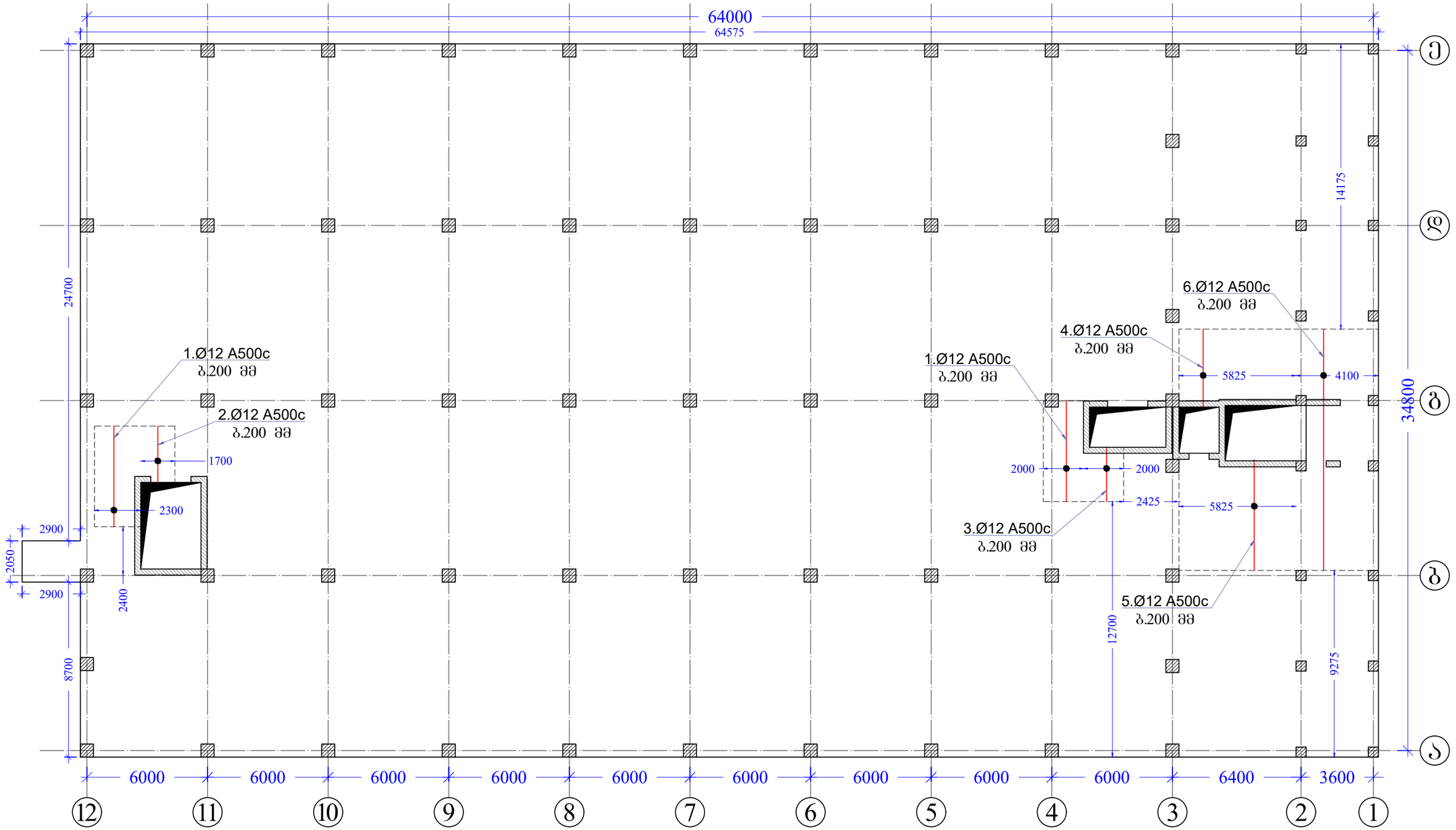

შენიშვნები	პირობითი აღნიშვნები	მიბმული ნახაზები:	მშენებელი	პროექტის დასახელება
1. ყველა ზომა მოცემულია მილიმეტრებში 2. ნიშნულები მოცემულია მეტრებში		1. მასალის სპეციფიკაცია იხილეთ ფურცელ კ-69-ზე		სასაწყობე ფართის მშენებლობის პროექტი
			დამკვეთი	ნახაზის დასახელება
			შპს "ევროპროდუქტი"	გადახურვის ფილის ქვედა შრის დამატებითი არმირების სქემა Y მიმართულებით -0.100 ნიშნულზე

კონსტრუქტორი	ლ. ნარდაია		ინჟინერი		
შემსრულა	თ. ესართია		კოორდინ.		
			დამტკიცა		

მასშტაბი A3-ზე	სტადიუმი	გამოცემა
მ:პირობითი	მ.პ.	0

ნახაზის ნომერი: კ-66

ბადახურვის ფილის ზედა შრის დამატებითი არმირების სქემა X მიმართულებით -0.100 ნიშნულზე

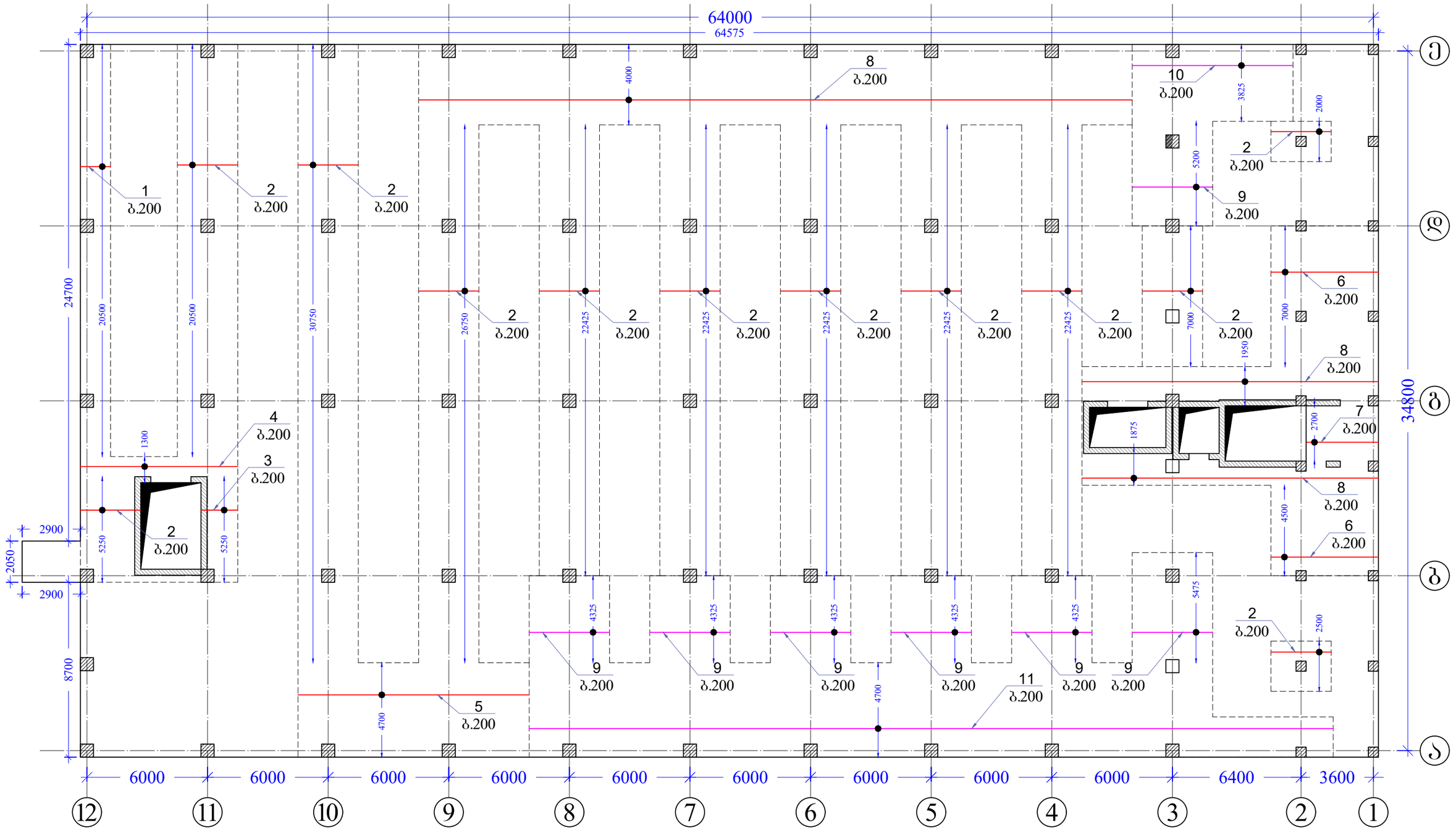

შენიშვნები	პირობითი აღნიშვნები	მიბმული ნახაზები:	მემსრულებელი	პროექტის დასახელება
1. ყველა ზომა მოცემულია მილიმეტრებში 2. ნიშნულები მოცემულია მეტრებში		1. მასალის სპეციფიკაცია იხილეთ ფურცელ კ-69-ზე		სასაწყობე ფართის მშენებლობის პროექტი
				ნახაზის დასახელება ბადახურვის ფილის ზედა შრის დამატებითი არმირების სქემა X მიმართულებით -0.100 ნიშნულზე
			დამკვეთი შპს "ევროპროდუქტი"	კონსტრუქტორი ლ.ნარდაია; შემსრულა თ. ესართია; ინჟინერი; კოორდინ.; დამტკიცება მასშტაბი A3-ზე მ:პირობით; სტადიუმი მ.პ.; გამოცემა 0 ნახაზის ნომერი კ-67

ბადახურვის ფილის ზედა შრის დამატებითი არმირების სქემა Y მიმართულებით -0.100 ნიშნულზე

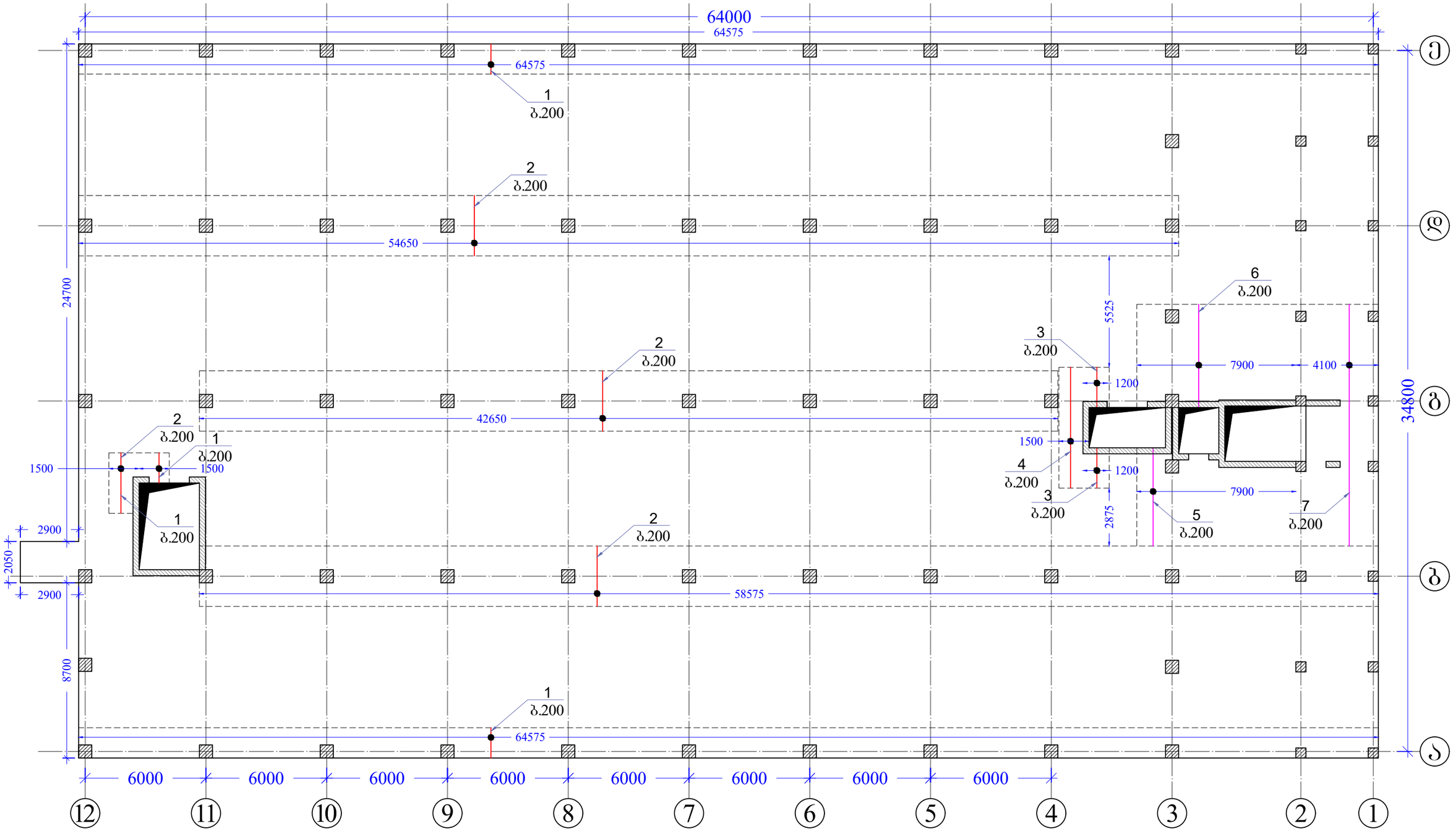

შენიშვნები	პირობითი აღნიშვნები	მიბმული ნახაზები:	მემსრულებელი	პროექტის დასახელება
1. ყველა ზომა მოცემულია მილიმეტრებში 2. ნიშნულები მოცემულია მეტრებში		1. მასალის სპეციფიკაცია იხილეთ ფურცელ კ-69-ზე		სასაწყობე ფართის მშენებლობის პროექტი
			დამკვეთი შპს "ევროპროდუქტი"	ნახაზის დასახელება ბადახურვის ფილის ზედა შრის დამატებითი არმირების სქემა Y მიმართულებით -0.100 ნიშნულზე

კონსტრუქტორი	ლ. ნარდაია		ინჟინერი		
შემსრულა	თ. ესართია		კოორდინ.		
			დამმტკიცა		
მასშტაბი A3-ზე		სტადიუსი		გამოცემა	
მ:პირობით		მ.პ.		0	

ნახაზის ნომერი: კ-68

ელემენტი	პოზ. №	ესკიზი მმ.	∅ და კლ.	L მმ.	n ც.	n x L მ.	მასა კგ. ერთი პოზ.	მასა კგ. ყველა პოზ.	მასა კგ. სულ	არმ. ამოკრეფა ∅ და კლ.	მასა კგ. A240c	მასა კგ. A500c
გადახურვის ფილა -0.100 ნიშნულზე ძირითადი ბადე	1	12000 დაიჭრას ადგილზე	12 A500c	12000	3870	46440	10.66	41239	41239	10 A500c		3281
	2	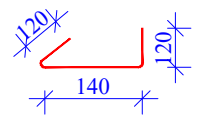 380	8 A240c	380	6330	2405	0.15	950	950	12 A500c		41239
	2.1	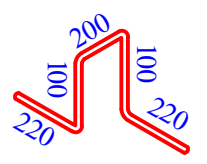 840 ბიჯი 600	10 A500c	840	6330	5317	0.52	3281	3281	8 A240c	950	
		Σ							45470		950	44519
	ბეტონი B 25 V=456.0 მ³											

ელემენტი	პოზ. №	ესკიზი მმ.	∅ და კლ.	L მმ.	n ც.	n x L მ.	მასა კგ. ერთი პოზ.	მასა კგ. ყველა პოზ.	მასა კგ. სულ	არმ. ამოკრეფა ∅ და კლ.	მასა კგ. A240c	მასა კგ. A500c
გადახურვის ფილა -0.100 ნიშნულზე დამატებითი ბადე X მიმართულებით ქვედა შრე	1	12000 დაიჭრას ადგილზე	12 A500c	12000	1480	17760	10.66	15771	15771	12 A500c		15771
		Σ							15771			15771

ელემენტი	პოზ. №	ესკიზი მმ.	∅ და კლ.	L მმ.	n ც.	n x L მ.	მასა კგ. ერთი პოზ.	მასა კგ. ყველა პოზ.	მასა კგ. სულ	არმ. ამოკრეფა ∅ და კლ.	მასა კგ. A240c	მასა კგ. A500c
გადახურვის ფილა -0.100 ნიშნულზე დამატებითი ბადე Y მიმართულებით ქვედა შრე	1	5000	12 A500c	5000	21	105	4.44	93	93	12 A500c		611
	2	2800	12 A500c	2800	9	25	2.49	22	22			
	3	2700	12 A500c	2700	10	27	2.40	24	24			
	4	3800	12 A500c	3800	30	114	3.37	101	101			
	5	5500	12 A500c	5500	30	165	4.88	147	147			
	6	12000	12 A500c	12000	21	252	10.66	224	224			
		Σ							611			611

ელემენტი	პოზ. №	ესკიზი მმ.	∅ და კლ.	L მმ.	n ც.	n x L მ.	მასა კგ. ერთი პოზ.	მასა კგ. ყველა პოზ.	მასა კგ. სულ	არმ. ამოკრეფა ∅ და კლ.	მასა კგ. A240c	მასა კგ. A500c
გადახურვის ფილა -0.100 ნიშნულზე დამატებითი ბადე X მიმართულებით ზედა შრე	1	1500	12 A500c	1500	113	170	1.33	151	151	12 A500c		5282
	2	3000	12 A500c	3000	1038	3114	2.66	2765	2765	14 A500c		3117
	3	1800	12 A500c	1800	27	49	1.60	43	43			
	4	7800	12 A500c	7800	6	47	6.93	42	42			
	5	11500	12 A500c	11500	24	276	10.21	245	245			
	6	5350	12 A500c	5350	59	316	4.75	280	280			
	7	4100	12 A500c	4100	14	57	3.64	51	51			
	8	12000	12 A500c	12000	160	1920	10.66	1705	1705			
	9	4000	14 A500c	4000	165	660	4.84	799	799			
	10	8000	14 A500c	8000	19	152	9.68	184	184			
	11	12000	14 A500c	12000	147	1764	14.52	2134	2134			
		Σ							8399			8399

ელემენტი	პოზ. №	ესკიზი მმ.	∅ და კლ.	L მმ.	n ც.	n x L მ.	მასა კგ. ერთი პოზ.	მასა კგ. ყველა პოზ.	მასა კგ. სულ	არმ. ამოკრეფა ∅ და კლ.	მასა კგ. A240c	მასა კგ. A500c
გადახურვის ფილა -0.100 ნიშნულზე დამატებითი ბადე Y მიმართულებით ზედა შრე	1	1500	12 A500c	1500	653	980	1.33	870	870	12 A500c		3022
	2	3000	12 A500c	3000	786	2358	2.66	2094	2094	16 A500c		999
	3	2000	12 A500c	2000	12	24	1.78	21	21			
	4	6000	12 A500c	6000	7	42	5.33	37	37			
	5	4800	16 A500c	4800	40	192	7.54	301	301			
	6	5100	16 A500c	5100	40	204	8.01	320	320			
	7	12000	16 A500c	12000	20	240	18.84	377	377			
		Σ							4021			4021

შენიშვნები
1. ყველა ზომა მოცემულია მილიმეტრებში
2. ნიშნულები მოცემულია მეტრებში

პირობითი აღნიშვნები

მიბმული ნახაზები:

შემსრულებელი

დამკვეთი

შპს "ევროპროდუქტი"

პროექტის დასახელება
საცხოვრებელი ფართის მშენებლობის პროექტი

ნახაზის დასახელება
მასალის სპეციფიკაცია

კონსტრუქტორი	ლ. ნარდაია		ინჟინერი		
შეასრულა	თ. ესართია		კოორდინ.		
			დაამტკიცა		

მასშტაბი A3-ზე: მ:პირობით | სტატუსი: მ.პ. | გამოცემა: 0

ნახაზის ნომერი: კ-69

ბადახურვის ფილის საყალიბო ნახაზი +3.100 ნიშნულზე

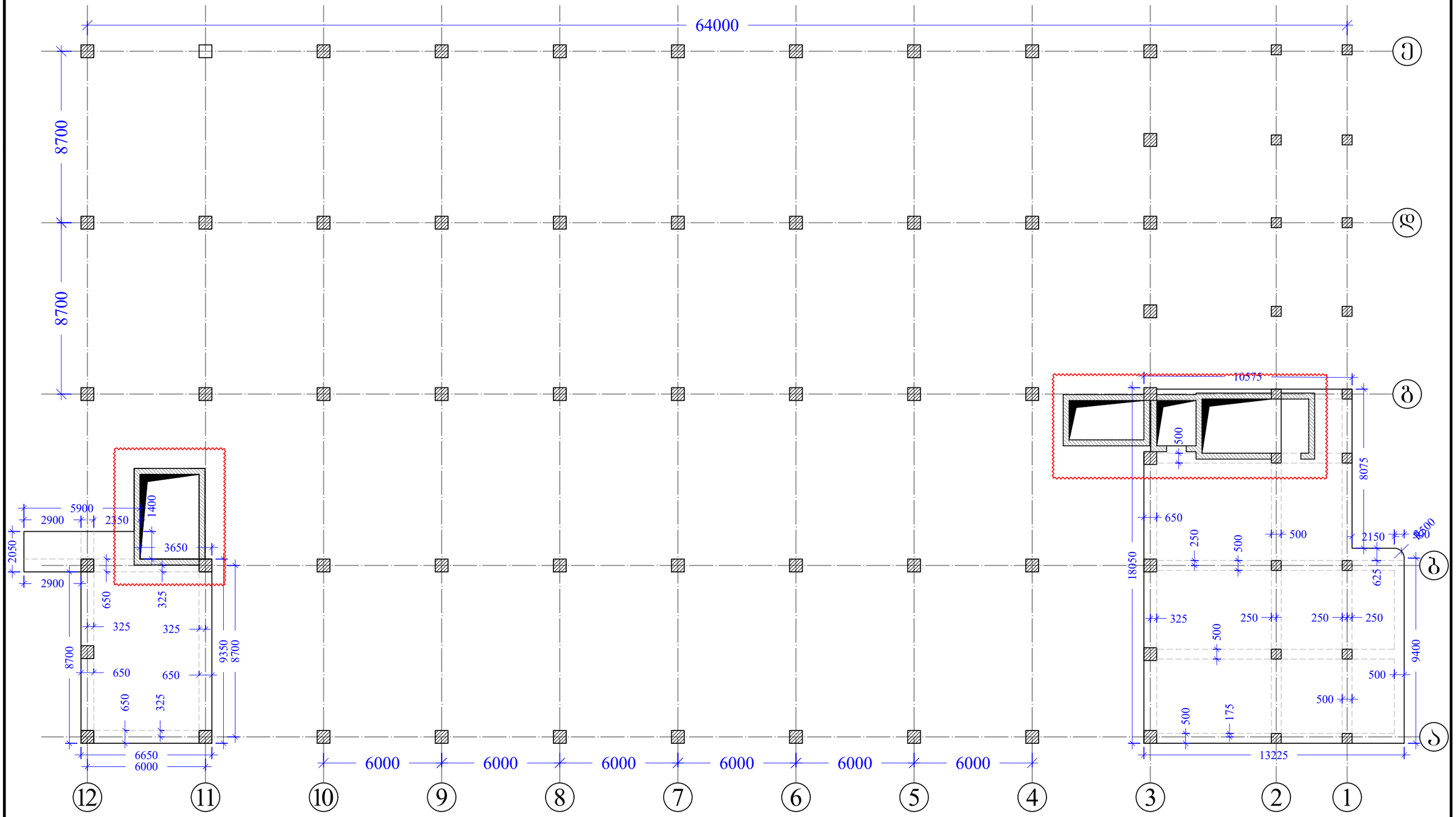

შენიშვნები	პირობითი აღნიშვნები	მიბმული ნახაზები:	შემსრულებელი	პროექტის დასახელება
1. ყველა ზომა მოცემულია მილიმეტრებში 2. ნიშნულები მოცემულია მეტრებში	განხილული იქნეს მონოლითური რკინაბეტონის დიაფრაგმების ნახაზებთან ერთად			სასაწყობე ფართის მშენებლობის პროექტი
				ნახაზის დასახელება: ბადახურვის ფილის საყალიბო ნახაზი +3.100 ნიშნულზე
			დამკვეთი: მპს "ევროპროდუქტი"	კონსტრუქტორი: ლ.ნარდაია; შემსრულა: თ. ესართია; ინჟინერი; კოორდინ.; დაამტკიცა
				მასშტაბი A3-ზე: მ:პირობით; სტატუსი: მ.პ.; გამოცემა: 0
				ნახაზის ნომერი: კ-70

მონოლითური რიგელების მოწყობის გეგმა +3.100 ნიშნულზე

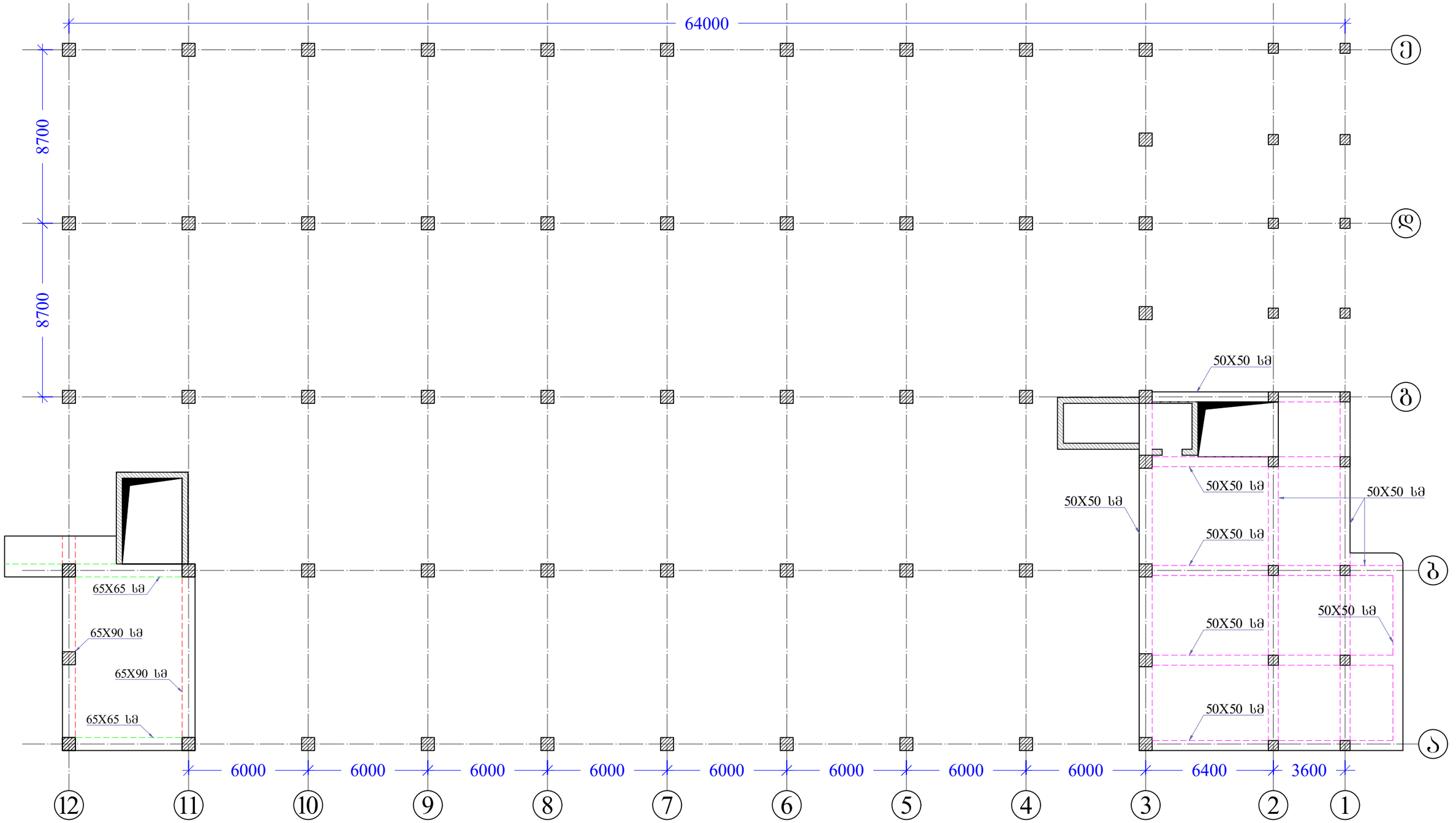

შენიშვნები	პირობითი აღნიშვნები	მიბმული ნახაზები:	შემსრულებელი	პროექტის დასახელება
1. ყველა ზომა მოცემულია მილიმეტრებში 2. ნიშნულები მოცემულია მეტრებში				სასაწყობე ფართის მშენებლობის პროექტი

ნახაზის დასახელება: მონოლითური რიგელების მოწყობის გეგმა +3.100 ნიშნულზე

დამკვეთი: შპს "ევროპროდუქტი"

კონსტრუქტორი	ლ. ნარდაია		ინჟინერი		
შეასრულა	თ. ესართია		კოორდინ.		
			დაამტკიცა		
მასშტაბი A3-ზე		სტატუსი		გამოცემა	
მ:პირობით		მ.პ.		0	

ნახაზის ნომერი: კ-71

მონოლითური რიგელების ზედა შრის დამატებითი ღერების მოწყობის გეგმა +3.100 ნიშნულზე

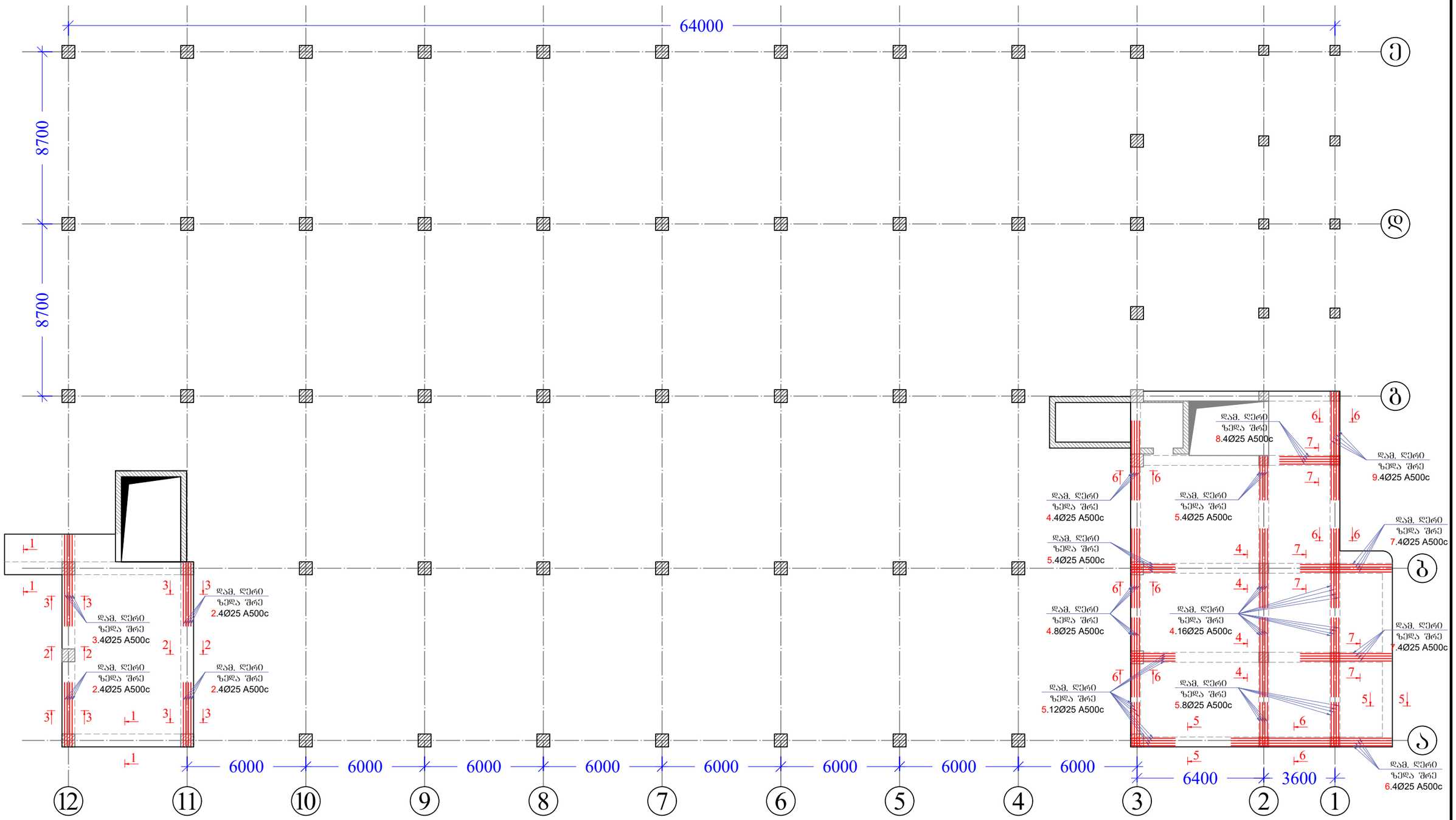

შენიშვნები	პირობითი აღნიშვნები	მიბმული ნახაზები:	მემსრულებელი	პროექტის დასახელება
1. ყველა ზომა მოცემულია მილიმეტრებში 2. ნიშნულები მოცემულია მეტრებში		1. მასალის სპეციფიკაცია იხილეთ ფურცელ კ-74-ზე; 2. რკინაბეტონის რიგელის ჭრილები იხილეთ ფურცელ კ-74-ზე.		სასაწყობე ფართის მშენებლობის პროექტი

დამკვეთი	ნახაზის დასახელება				
შპს "ევროპროდუქტი"	მონოლითური რიგელების ზედა შრის დამატებითი ღერების მოწყობის გეგმა +3.100 ნიშნულზე				
კონსტრუქტორი	ლ. ნარდაია		ინჟინერი		
შეასრულა	თ. ესართია		კოორდინ.		
			დაამტკიცა		
მასშტაბი A3-ზე	სტატუსი		გამოცემა		
მ:პირობით	მ.პ.		0		
ნახაზის ნომერი	კ-72				

მონოლითური რიგელების ქვედა შრის დამატებითი ღერების მოწყობის გეგმა +3.100 ნიშნულზე

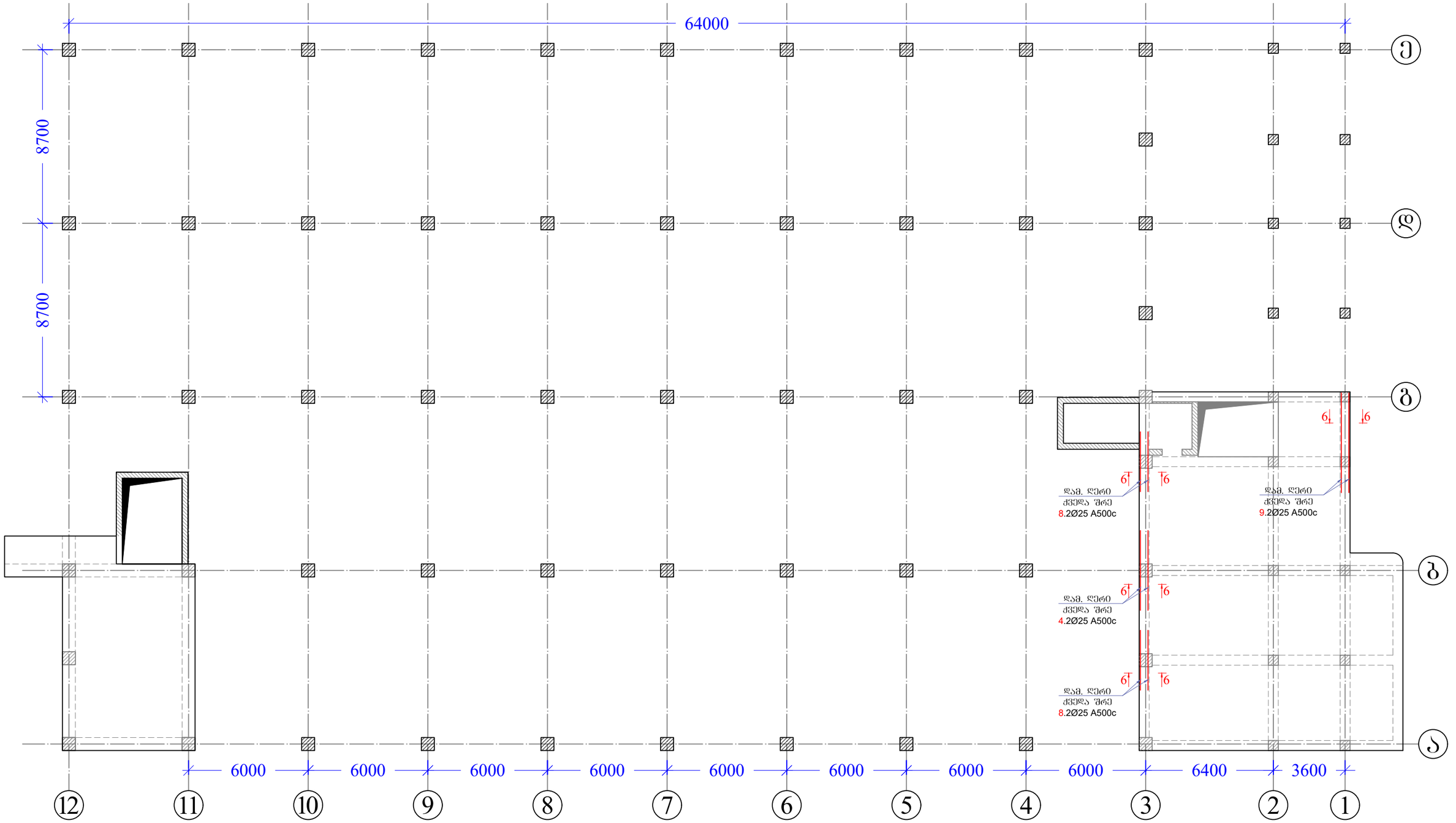

შენიშვნები	პირობითი აღნიშვნები	მიბმული ნახაზები:	შემსრულებელი	პროექტის დასახელება
1. ყველა ზომა მოცემულია მილიმეტრებში 2. ნიშნულები მოცემულია მეტრებში		1. მასალის სპეციფიკაცია იხილეთ ფურცელ კ-74-ზე; 2. რკინაბეტონის რიგელის ჭრილები იხილეთ ფურცელ კ-74-ზე.		სასაწყობე ფართის მშენებლობის პროექტი
				ნახაზის დასახელება: მონოლითური რიგელების ქვედა შრის დამატებითი ღერების მოწყობის გეგმა +3.100 ნიშნულზე
			დამკვეთი: შპს "ევროპროდუქტი"	კონსტრუქტორი: ლ.ნარდაია; შემსრულა: თ. ესართია; ინჟინერი; კოორდინ.; დაამტკიცა
				მასშტაბი A3-ზე: მ:პირობით; სტატუსი: მ.პ.; გამოცემა: 0
				ნახაზის ნომერი: კ-73

ჭრილი 1-1

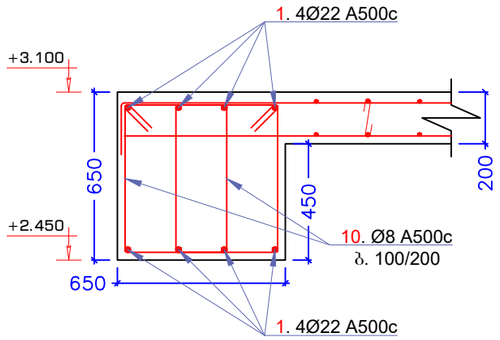

ჭრილი 2-2

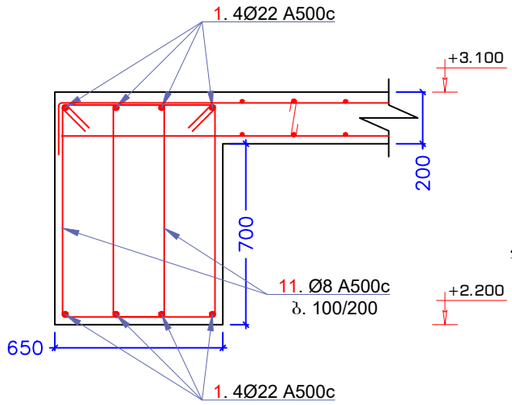

ჭრილი 3-3

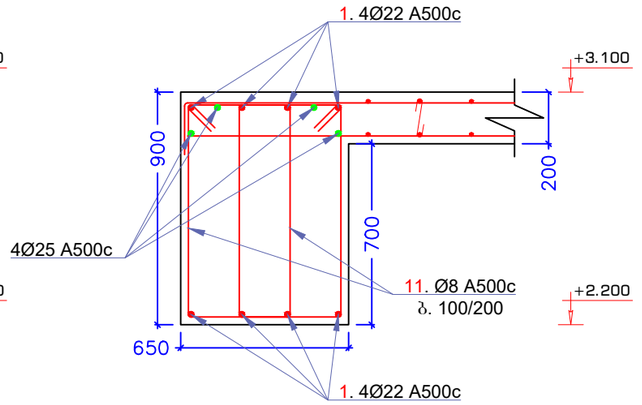

ჭრილი 4-4

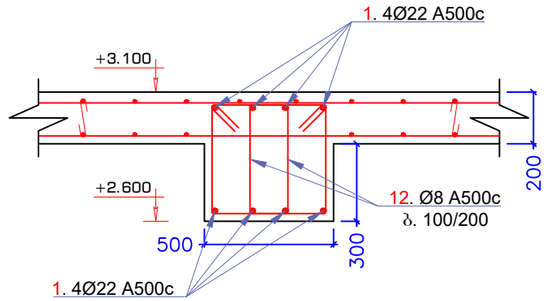

ჭრილი 5-5

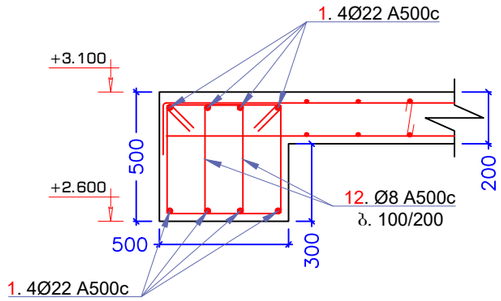

ჭრილი 6-6

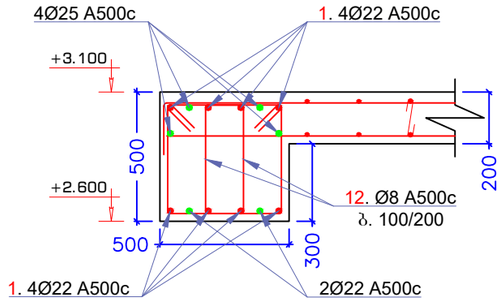

ჭრილი 7-7

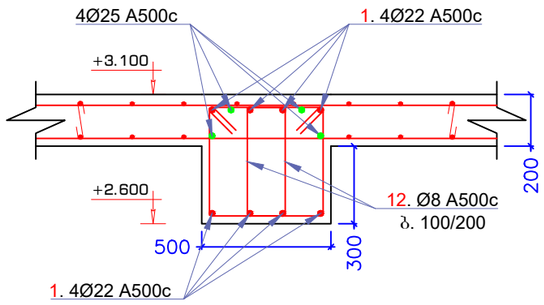

კოზიცია №10

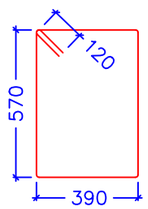

კოზიცია №11

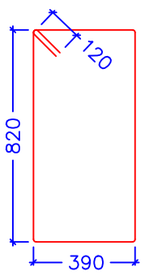

კოზიცია №12

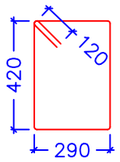

მასალის სპეციფიკაცია										არმ. ამოკრეფა		
ელემენტი	პოზ. №	ესკიზი მმ.	Ø და კლ.	L მმ.	n ც.	n x L მ.	მასა კგ.			Ø და კლ.	მასა კგ.	
							ერთი პოზ.	ყველა პოზ.	სულ		A240c	A500c
ნიშნულზე +3.100 მონოლითური რიგისები	1	12000 დაიჭრას ადგილზე	22 A500c	12000	110	1320	35.81	3939	3939	8 A500c		1528
	2	3200	25 A500c	3200	12	38	12.33	148	148	22 A500c		3939
	3	4600	25 A500c	4600	4	18	17.72	71	71	25 A500c		1381
	4	4000	25 A500c	4000	30	120	15.41	462	462			
	5	2200	25 A500c	2200	24	53	8.48	203	203			
	6	8000	25 A500c	8000	4	32	30.82	123	123			
	7	4600	25 A500c	4600	8	37	17.72	142	142			
	8	3000	25 A500c	3000	8	24	11.56	92	92			
	9	6000	25 A500c	6000	6	36	23.12	139	139			
	10	2160	8 A500c	2160	190	410	0.85	162	162			
	11	2660	8 A500c	2660	274	729	1.05	288	288			
	12	1660	8 A500c	1660	1644	2729	0.66	1078	1078			
		Σ							6848			6848
	ბეტონი B 25 V=32.0 მ³											

შენიშვნები	პირობითი აღნიშვნები	მიბმული ნახაზები:
1. ყველა ზომა მოცემულია მილიმეტრებში 2. ნიშნულები მოცემულია მეტრებში		

შემსრულებელი	
დამკვეთი	მპს "ევროპროდუქტი"

პროექტის დასახელება

სასაწყობე ფართის მშენებლობის პროექტი

ნახაზის დასახელება

ჭრილი 1-1, ჭრილი 2-2, ჭრილი 3-3, ჭრილი 4-4, ჭრილი 5-5, ჭრილი 6-6, ჭრილი 7-7, მასალის სპეციფიკაცია

კონსტრუქტორი	ლ.ნარდაია	ინჟინერი	
შეასრულა	თ. ესართია	კოორდინ.	
		დაამტკიცა	

მასშტაბი A3-ზე	სტატუსი	გამოცემა
მ:პირობით	მ.პ.	0

ნახაზის ნომერი

კ-74

გადახურვის ფილის ზედა და ქვედა შრის ძირითადი ბადე +3.100 ნიშნულზე

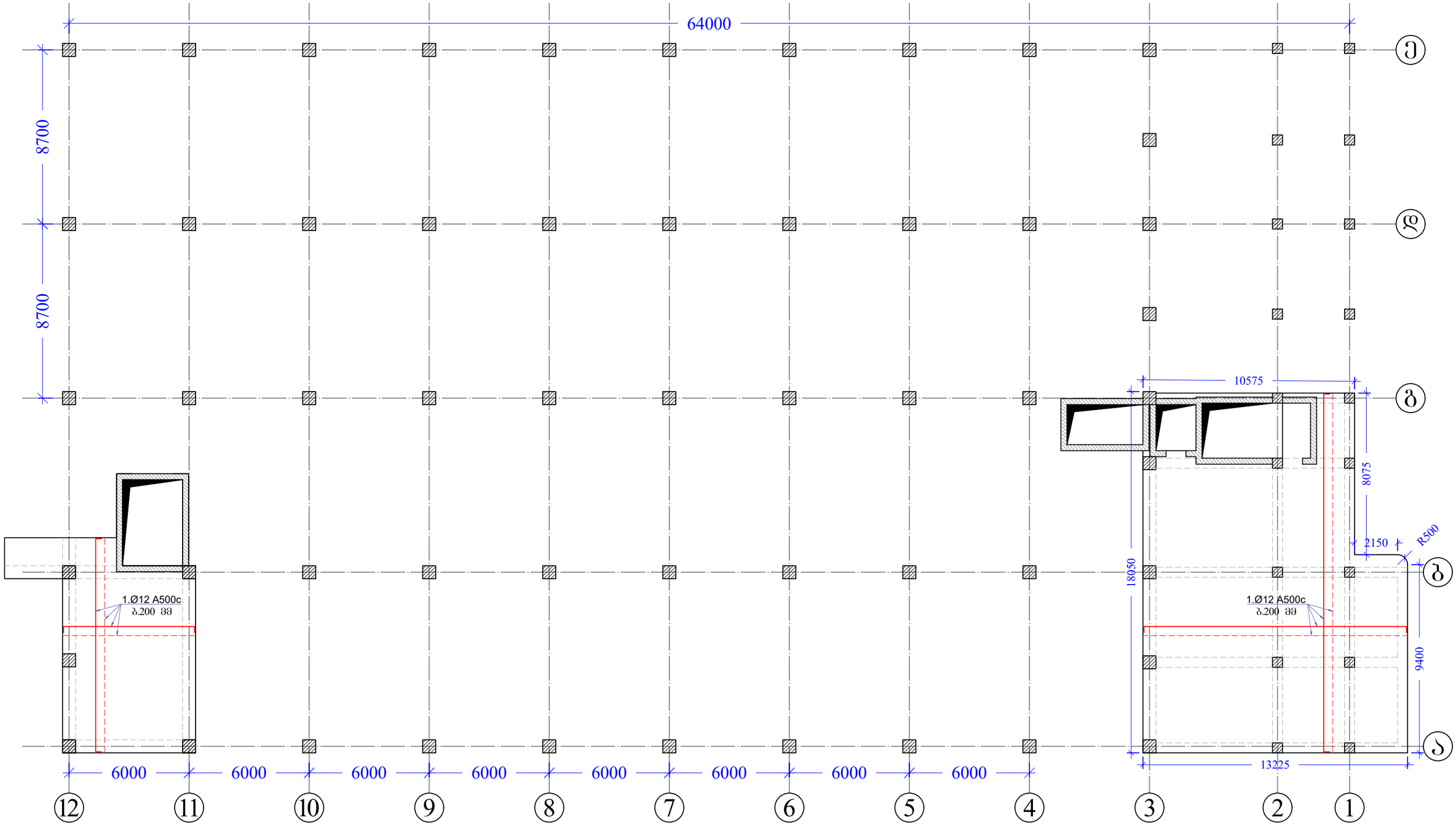

შენიშვნები	პირობითი აღნიშვნები	მიბმული ნახაზები:	მშენებელი	პროექტის დასახელება
1. ყველა ზომა მოცემულია მილიმეტრებში 2. ნიშნულები მოცემულია მეტრებში		1. მასალის სპეციფიკაცია იხილეთ ფურცელ კ-80-ზე;		სასაწყობე ფართის მშენებლობის პროექტი
				ნახაზის დასახელება მონოლითური რიგელების ქვედა შრის დამატებითი ღერების მოწყობის ბეგმა +3.100 ნიშნულზე
			დამკვეთი შპს "ევროპროდუქტი"	კონსტრუქტორი: ლ. ნარდაია; შემსრულა: თ. ესართია; ინჟინერი; კოორდინ.; დაამტკიცა
				მასშტაბი A3-ზე: მ:პირობით; სტადიუმი: მ.პ.; გამოცემა: 0
				ნახაზის ნომერი კ-75

გადახურვის ფილის ქვედა შრის დამატებითი არმირების სქემა X მიმართულებით +3.100 ნიშნულზე

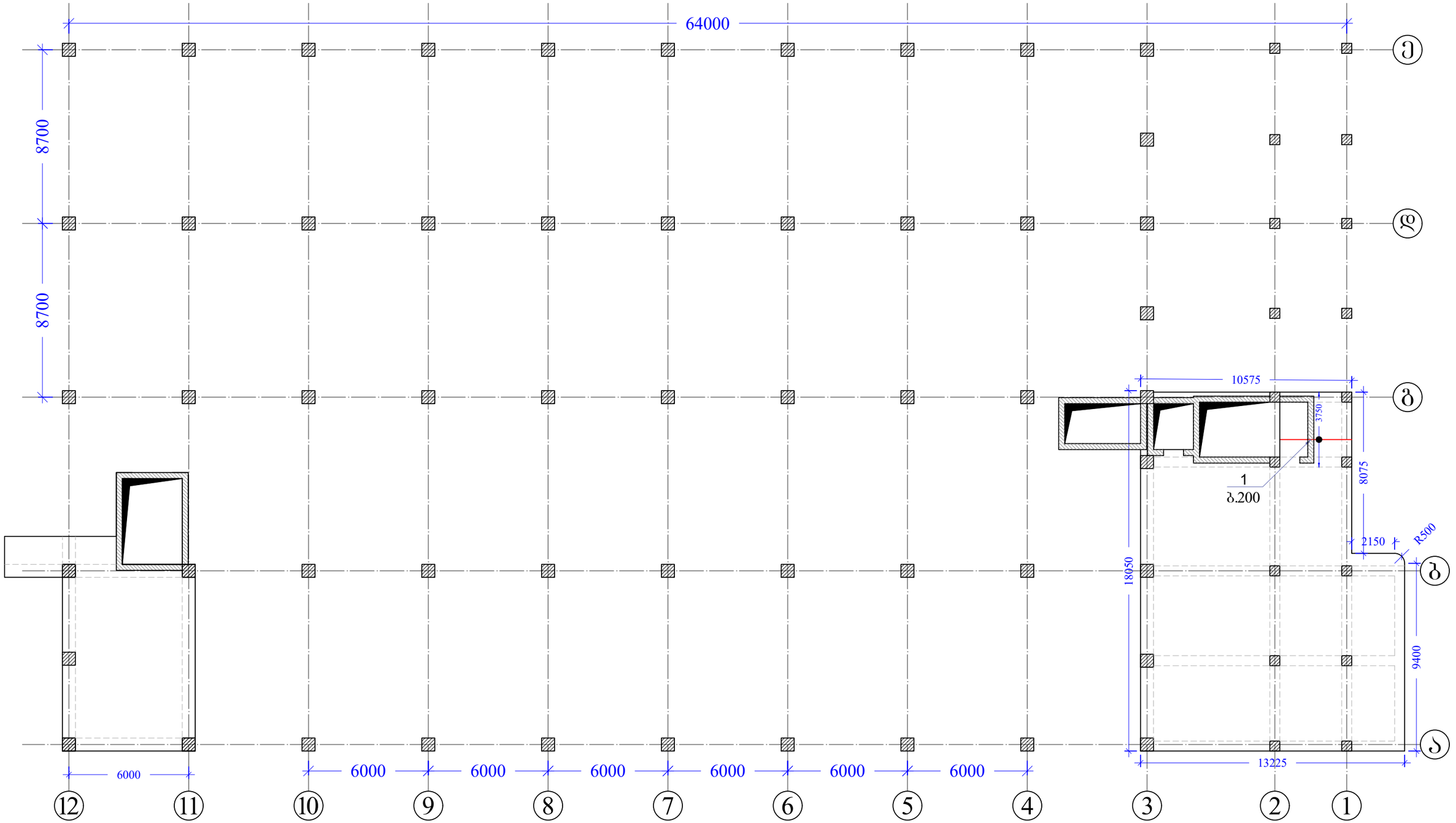

შენიშვნები	პირობითი აღნიშვნები	მიბმული ნახაზები:	მშენებელი	პროექტის დასახელება
1. ყველა ზომა მოცემულია მილიმეტრებში 2. ნიშნულები მოცემულია მეტრებში		1. მასალის სპეციფიკაცია იხილეთ ფურცელ კ-80-ზე;		სასაწყობე ფართის მშენებლობის პროექტი
				ნახაზის დასახელება: გადახურვის ფილის ქვედა შრის დამატებითი არმირების სქემა X მიმართულებით +3.100 ნიშნულზე
			დამკვეთი: მპს "ევროპროდუქტი"	კონსტრუქტორი: ლ. ნარდაია; შემსრულა: თ. ესართია; ინჟინერი; კოორდინ.; დაამტკიცა; მასშტაბი A3-ზე: მ:პირობით; სტატუსი: მ.პ.; გამოცემა: 0; ნახაზის ნომერი: კ-76

გადახურვის ფილის ქვედა შრის დამატებითი არმირების სქემა Y მიმართულებით +3.100 ნიშნულზე

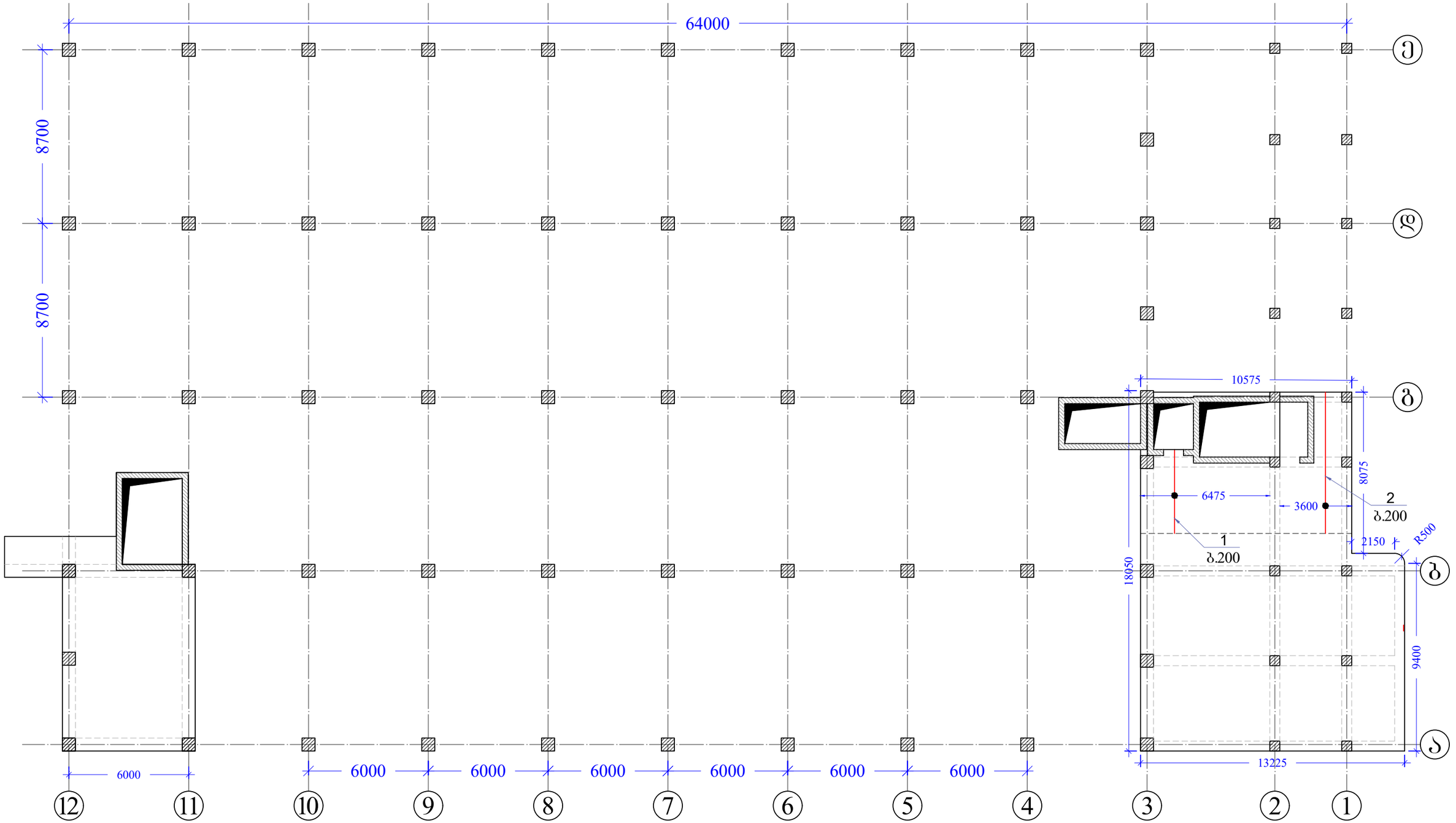

შენიშვნები	პირობითი აღნიშვნები	მიბმული ნახაზები:	შემსრულებელი	პროექტის დასახელება
1. ყველა ზომა მოცემულია მილიმეტრებში 2. ნიშნულები მოცემულია მეტრებში		1. მასალის სპეციფიკაცია იხილეთ ფურცელ კ-80-ზე;		სასაწყობე ფართის მშენებლობის პროექტი
				ნახაზის დასახელება: გადახურვის ფილის ქვედა შრის დამატებითი არმირების სქემა Y მიმართულებით +3.100 ნიშნულზე
			დამკვეთი: მპს "ევროპროდუქტი"	კონსტრუქტორი: ლ. ნარდაია; შემსრულა: თ. ესართია; ინჟინერი; კოორდინ.; დაამტკიცა
				მასშტაბი A3-ზე: მ:პირობით; სტატუსი: მ.პ.; გამოცემა: 0
				ნახაზის ნომერი: კ-77

გადახურვის ფილის ზედა შრის დამატებითი არმირების სქემა X მიმართულებით +3.100 ნიშნულზე

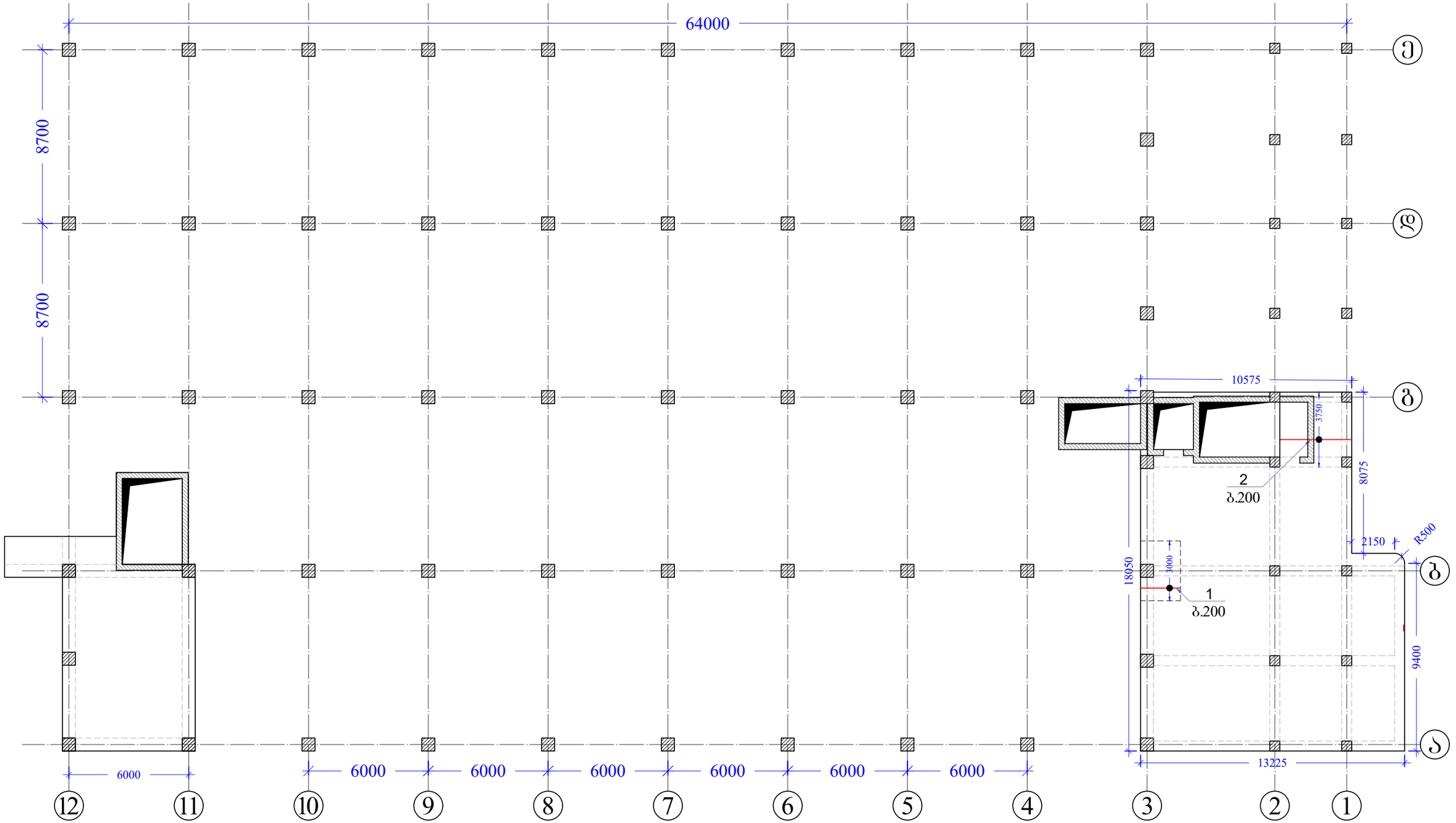

მენიშვნები	პირობითი აღნიშვნები	მიბმული ნახაზები:	მემსრულებელი	პროექტის დასახელება
1. ყველა ზომა მოცემულია მილიმეტრებში 2. ნიშნულები მოცემულია მეტრებში		1. მასალის სპეციფიკაცია იხილეთ ფურცელ კ-80-ზე;		სასაწყობე ფართის მშენებლობის პროექტი
				ნახაზის დასახელება გადახურვის ფილის ზედა შრის დამატებითი არმირების სქემა X მიმართულებით +3.100 ნიშნულზე
			დამკვეთი მპს "ევროპროდუქტი"	კონსტრუქტორი ლ. ნარდაია; მესრულა თ. ესართია; ინჟინერი; კოორდინ.; დაამტკიცა მასშტაბი A3-ზე მ:პირობით; სტატუსი მ.პ.; გამოცემა 0 ნახაზის ნომერი კ-78

გადახურვის ფილის ზედა შრის დამატებითი არმირების სქემა Y მიმართულებით +3.100 ნიშნულზე

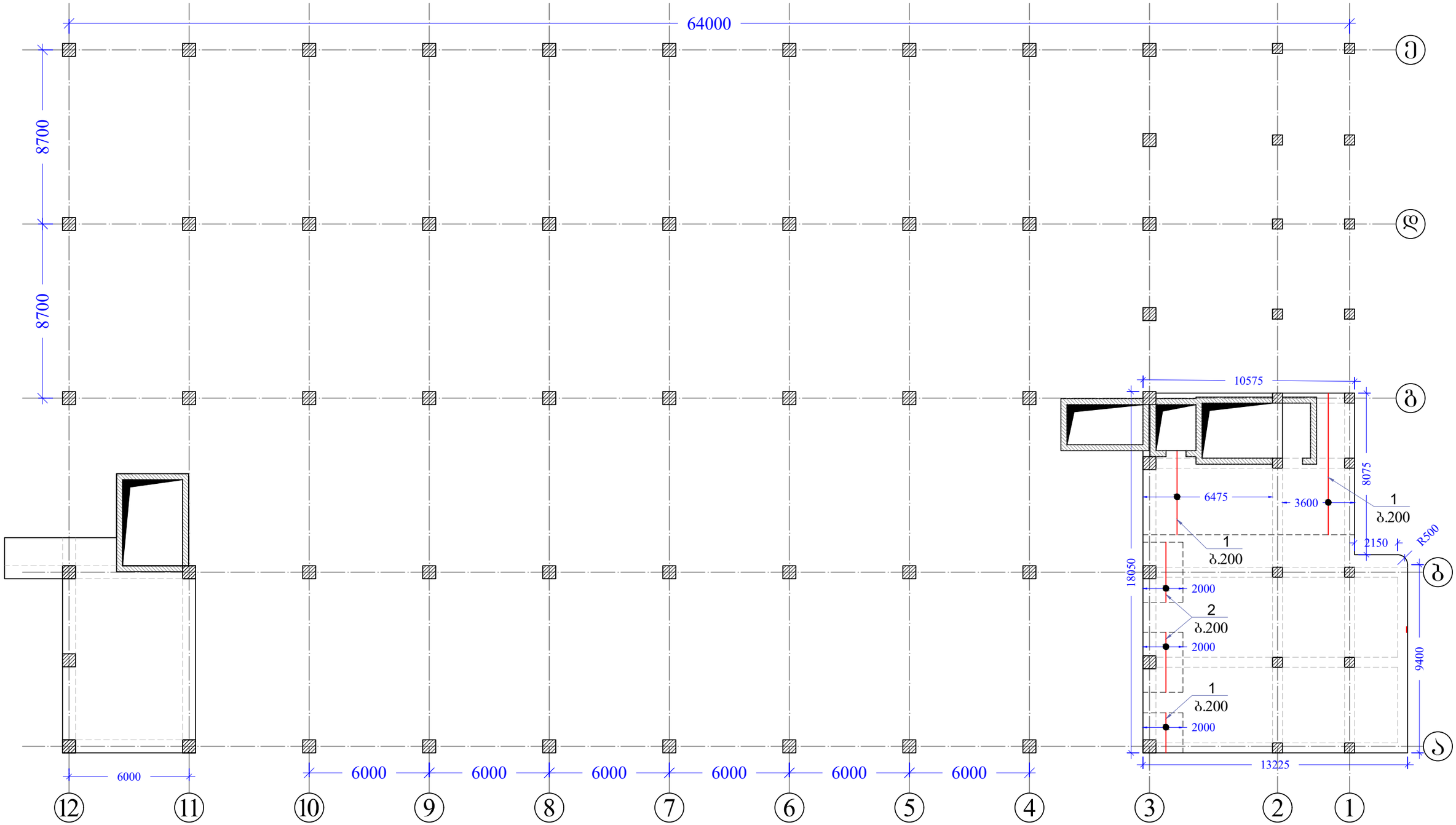

მენიშვნები	პირობითი აღნიშვნები	მიბმული ნახაზები:	მშენებელი	პროექტის დასახელება
1. ყველა ზომა მოცემულია მილიმეტრებში 2. ნიშნულები მოცემულია მეტრებში		1. მასალის სპეციფიკაცია იხილეთ ფურცელ კ-80-ზე;		სასაწყობე ფართის მშენებლობის პროექტი
			დამკვეთი შპს "ევროპროდუქტი"	ნახაზის დასახელება გადახურვის ფილის ზედა შრის დამატებითი არმირების სქემა Y მიმართულებით +3.100 ნიშნულზე

კონსტრუქტორი	ლ. ნარდაია		ინჟინერი		
შემასრულა	თ. ესართია		კოორდინ.		
			დამამტკიცა		

მასშტაბი A3-ზე	სტატუსი	გამოცემა
მ:პირობით	მ.პ.	0

ნახაზის ნომერი: კ-79

მასალის სპეციფიკაცია											არმ. ამოკრეფა		
							მასა კგ.					მასა კგ.	
კვეთები	პოზ. №	ესკიზი მმ.	Ø და კლ.	L მმ.	n ც.	n x L მ.	ერთი პოზ.	ქვედა პოზ.	სულ	Ø და კლ.	A240c	A500c
ბაღახურვის ფილა +3.100 ნიშნულზე ძირითადი ბადე	1	12000 დაიმრახ ადგილზე	12 A500c	12000	460	5520	10.66	4902	4902	10 A500c		389
	2	380	8 A240c	380	750	285	0.15	113	113	12 A500c		4902
	2.1	840 ბიჯი 600	10 A500c	840	750	630	0.52	389	389	8 A240c	113	
		Σ							5403		113	5290
		ბეტონი B 25 V=54.0 მ³										

მასალის სპეციფიკაცია											არმ. ამოკრეფა		
							მასა კგ.					მასა კგ.	
კვეთები	პოზ. №	ესკიზი მმ.	Ø და კლ.	L მმ.	n ც.	n x L მ.	ერთი პოზ.	ქვედა პოზ.	სულ	Ø და კლ.	A240c	A500c
ბაღახურვის ფილა +3.100 ნიშნულზე დამატებითი ბადე X მიმართულებით ქვედა შრე	1	4000	12 A500c	4000	18	72	3.55	64	64	12 A500c		64
		Σ							64			64

მასალის სპეციფიკაცია											არმ. ამოკრეფა		
							მასა კგ.					მასა კგ.	
კვეთები	პოზ. №	ესკიზი მმ.	Ø და კლ.	L მმ.	n ც.	n x L მ.	ერთი პოზ.	ქვედა პოზ.	სულ	Ø და კლ.	A240c	A500c
ბაღახურვის ფილა +3.100 ნიშნულზე დამატებითი ბადე Y მიმართულებით ქვედა შრე	1	4200	12 A500c	4200	32	134	3.73	119	119	12 A500c		244
	2	7000	12 A500c	7000	20	140	6.22	124	124			
		Σ							244			244

მასალის სპეციფიკაცია											არმ. ამოკრეფა		
							მასა კგ.					მასა კგ.	
კვეთები	პოზ. №	ესკიზი მმ.	Ø და კლ.	L მმ.	n ც.	n x L მ.	ერთი პოზ.	ქვედა პოზ.	სულ	Ø და კლ.	A240c	A500c
ბაღახურვის ფილა +3.100 ნიშნულზე დამატებითი ბადე X მიმართულებით ზედა შრე	1	2000	12 A500c	2000	15	30	1.78	27	27	12 A500c		91
	2	4000	12 A500c	4000	18	72	3.55	64	64			
		Σ							91			91

მასალის სპეციფიკაცია											არმ. ამოკრეფა		
							მასა კგ.					მასა კგ.	
კვეთები	პოზ. №	ესკიზი მმ.	Ø და კლ.	L მმ.	n ც.	n x L მ.	ერთი პოზ.	ქვედა პოზ.	სულ	Ø და კლ.	A240c	A500c
ბაღახურვის ფილა +3.100 ნიშნულზე დამატებითი ბადე Y მიმართულებით ზედა შრე	1	2000	12 A500c	2000	10	20	1.78	18	18	12 A500c		309
	2	3000	12 A500c	3000	20	60	2.66	53	53			
	3	4000	12 A500c	4000	32	128	3.55	114	114			
	4	7000	12 A500c	7000	20	140	6.22	124	124			
		Σ							309			309

შენიშვნები	პირობითი აღნიშვნები	მიბმული ნახაზები:	შემსრულებელი	პროექტის დასახელება
1. ყველა ზომა მოცემულია მილიმეტრებში 2. ნიშნულები მოცემულია მეტრებში				სასაწყობე ფართის მშენებლობის პროექტი
				ნახაზის დასახელება: მასალის სპეციფიკაცია
			დამკვეთი: შპს "ევროპროდუქტი"	კონსტრუქტორი ლ.ნარდაია; შემსრულა თ. ქსართია; ინჟინერი; კოორდინ.; დაამტკიცა
				მასშტაბი A3-ზე მ:პირობით; სტატუსი მ.პ.; გამოცემა 0
				ნახაზის ნომერი კ-80

ბადახურვის ფილის საძალიბო ნახაზი +6.300 ნიშნულზე

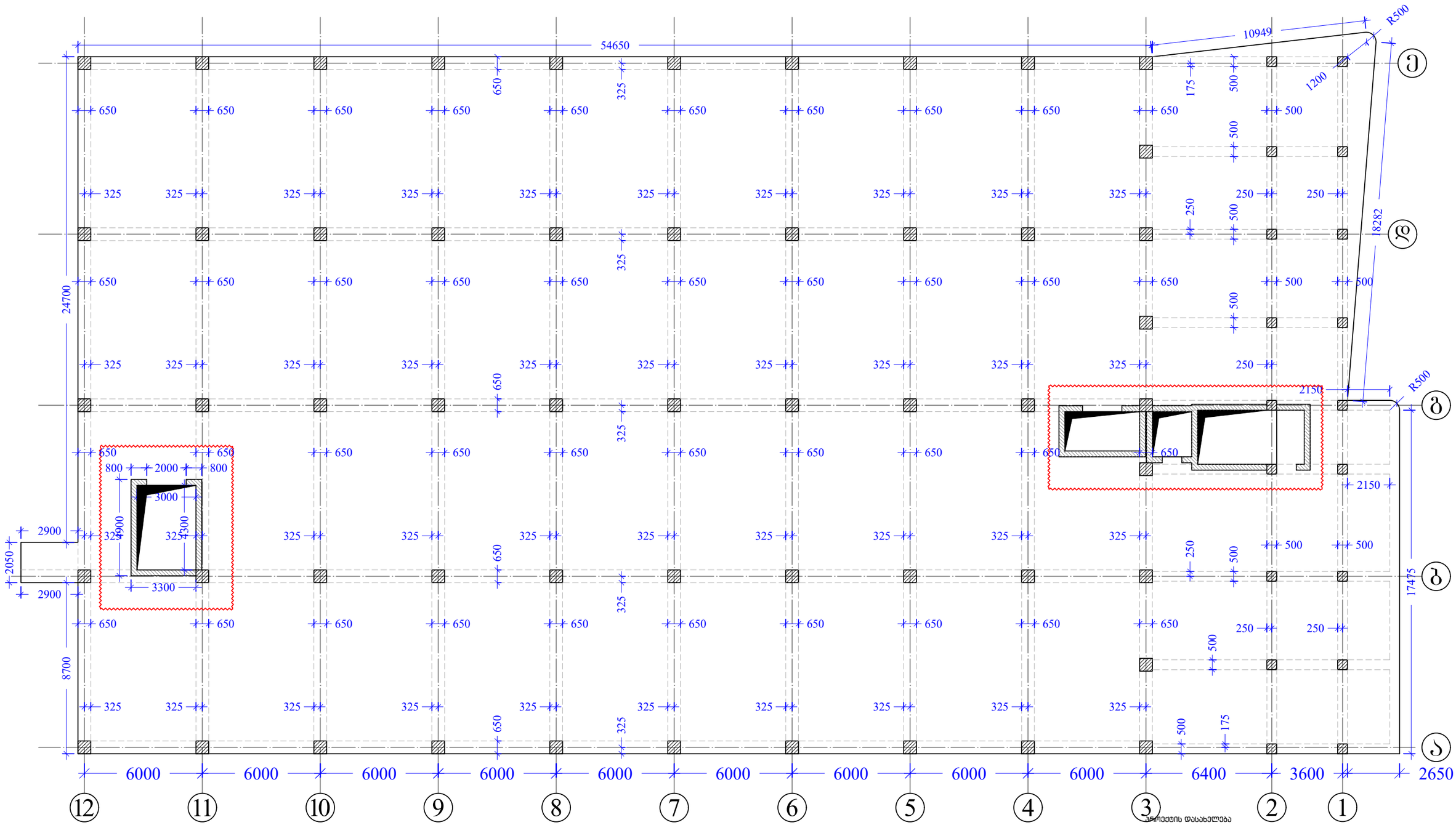

პროექტის დასახელება

მშენიშვნები	პირობითი აღნიშვნები	მიბმული ნახაზები:	მშმსრულებელი	სასაწყობე ფართის მშენებლობის პროექტი
1. ყველა ზომა მოცემულია მილიმეტრებში 2. ნიშნულები მოცემულია მეტრებში	განხილული იქნეს მონოლითური რკინაბეტონის დიაფრაგმების ნახაზებთან ერთად		დამკვეთი: შპს "ევროპროდუქტი"	ნახაზის დასახელება: ბადახურვის ფილის საძალიბო ნახაზი +6.300 ნიშნულზე

კონსტრუქტორი	ლ.ნარდაია		ინჟინერი		
შეასრულა	თ. ესართია		კოორდინ.		
			დაამტკიცა		
მასშტაბი A3-ზე		სტადიუმი		გამოცემა	
მ:პირობით		მ.პ.		0	
ნახაზის ნომერი	კ-81				

მონოლითური რიგელების მოწყობის გეგმა +6.300 ნიშნულზე

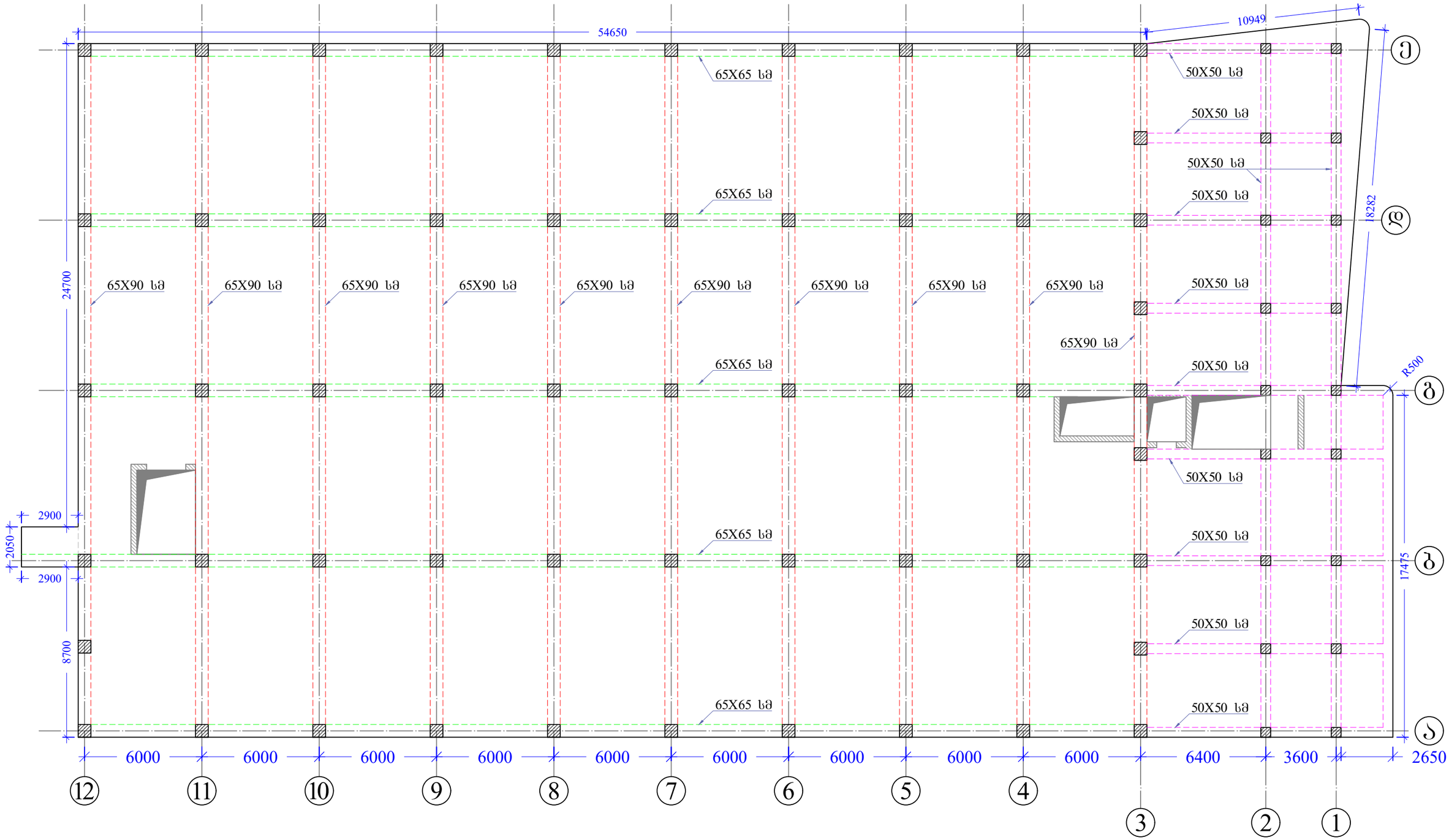

შენიშვნები	პირობითი აღნიშვნები	მიბმული ნახაზები:	მემსრულებელი	სასაწყობე ფართის მშენებლობის პროექტი
1. ყველა ზომა მოცემულია მილიმეტრებში 2. ნიშნულები მოცემულია მეტრებში				ნახაზის დასახელება მონოლითური რიგელების მოწყობის გეგმა +6.300 ნიშნულზე
			დამკვეთი შპს "ევროპროდუქტი"	კონსტრუქტორი: ლ. ნარდაია; ინქინერი; შემსრულა: თ. ესართია; კოორდინ.; დაამტკიცა მასშტაბი A3-ზე: მ:პირობით; სტადიუსი: მ.პ.; გამოცემა: 0 ნახაზის ნომერი: კ-82

მონოლითური რიგელების ზედა შრის დამატებითი ღერების მოწყობის გეგმა +6.300 ნიშნულზე

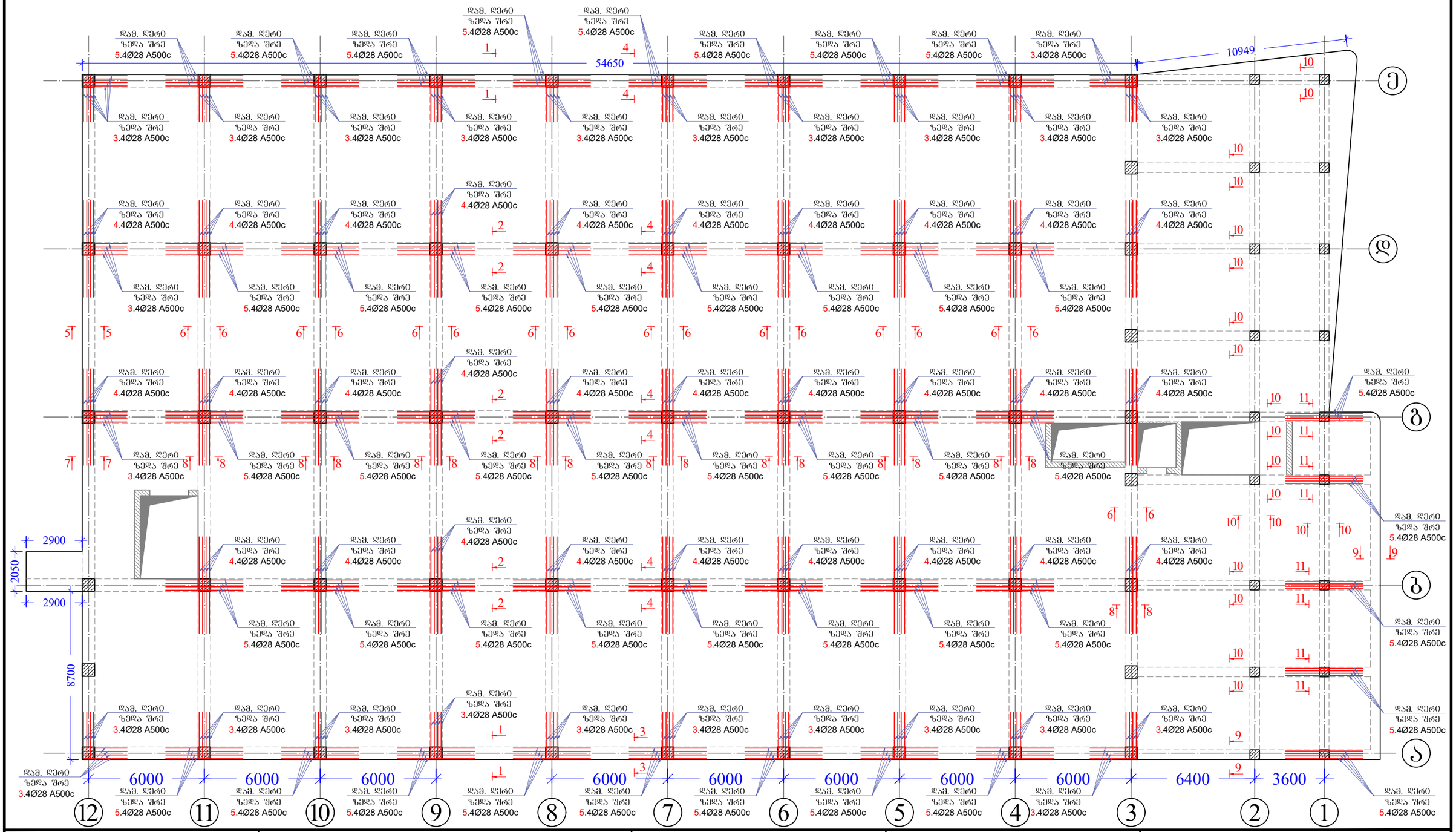

მენიშვნები	პირობითი აღნიშვნები	მიმდინარე ნახაზები:
1. ყველა ზომა მოცემულია მილიმეტრებში 2. ნიშნულები მოცემულია მეტრებში		1. მასალის სპეციფიკაცია იხილეთ ფურცელ კ-86-ზე; 2. რკინაბეტონის რიგელის ჭრილები იხილეთ ფურცელ კ-85-ზე.

შემსრულებელი	სასაწყობე ფართის მშენებლობის პროექტი
	ნახაზის დასახელება: მონოლითური რიგელების ზედა შრის დამატებითი ღერების მოწყობის გეგმა +6.300 ნიშნულზე
დამკვეთი: შპს "ევროპროდუქტი"	კონსტრუქტორი: ლ.ნარდაია; შემასრულა: თ. ქსართია; ინჟინერი; კოორდინ.; დამმოწმა
	მასშტაბი A3-ზე: მ:პირობით; სტადიუმი: მ.პ.; გამოცემა: 0
	ნახაზის ნომერი: კ-83

მონოლითური რიგბელების ქვედა შრის დამატებითი ღერების მოწყობის გეგმა +6.300 ნიშნულზე

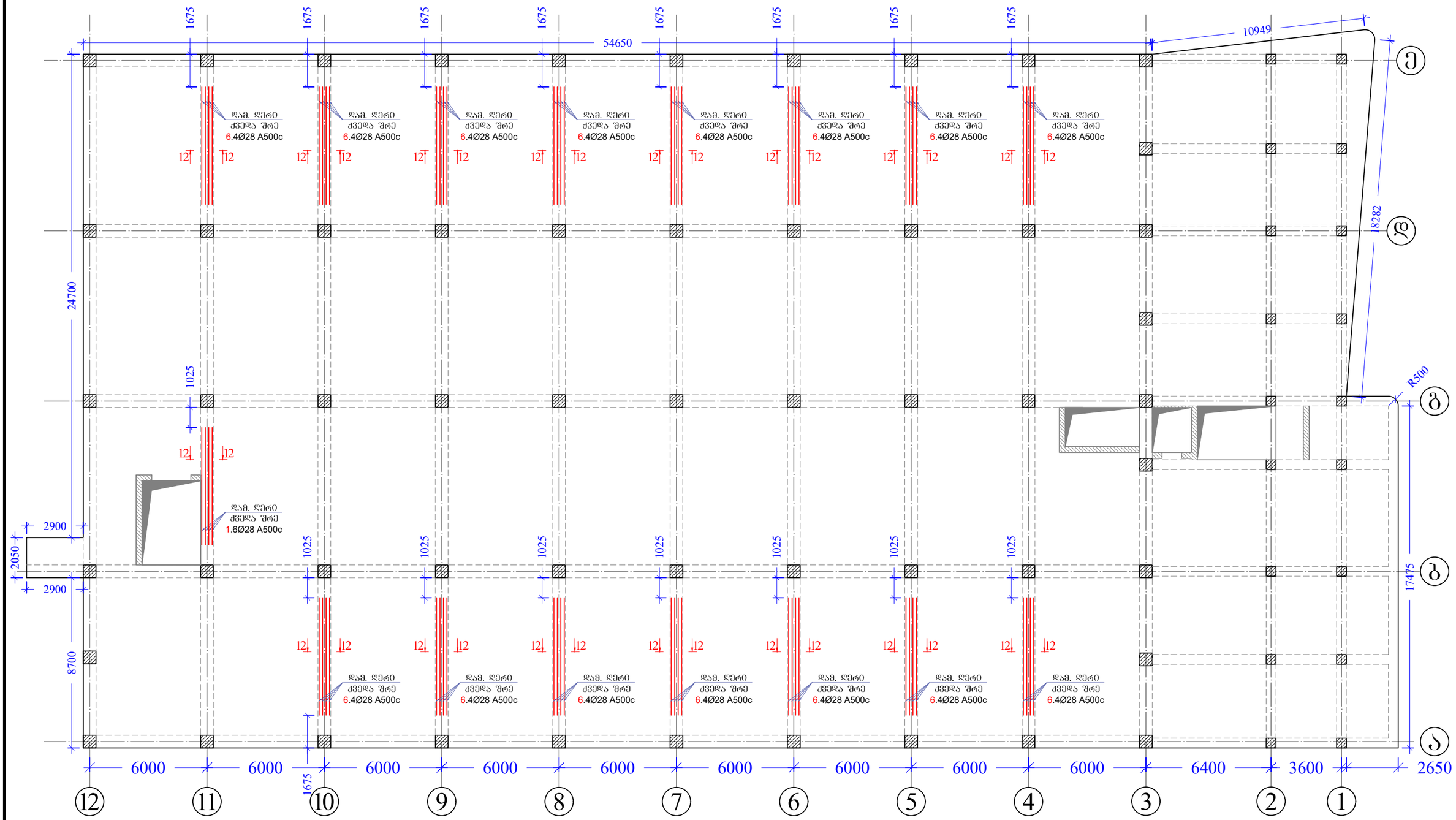

შენიშვნები	პირობითი აღნიშვნები	მიბმული ნახაზები:	შემსრულებელი	სასაწყობე ფართის მშენებლობის პროექტი
1. ყველა ზომა მოცემულია მილიმეტრებში 2. ნიშნულები მოცემულია მეტრებში		1. მასალის სპეციფიკაცია იხილეთ ფურცელ კ-86-ზე; 2. რკინაბეტონის რიგელის ჭრილები იხილეთ ფურცელ კ-85-ზე.		ნახაზის დასახელება: მონოლითური რიგბელების ქვედა შრის დამატებითი ღერების მოწყობის გეგმა +6.300 ნიშნულზე
			დამკვეთი: მპს "ევროპროდუქტი"	კონსტრუქტორი: ლ.ნარდაია; ინჟინერი; შეასრულა: თ. ესართია; კოორდინ.; დაამტკიცა; მასშტაბი A3-ზე: მ:პირობით; სტატუსი: მ.პ.; გამოცემა: 0; ნახაზის ნომერი: კ-84

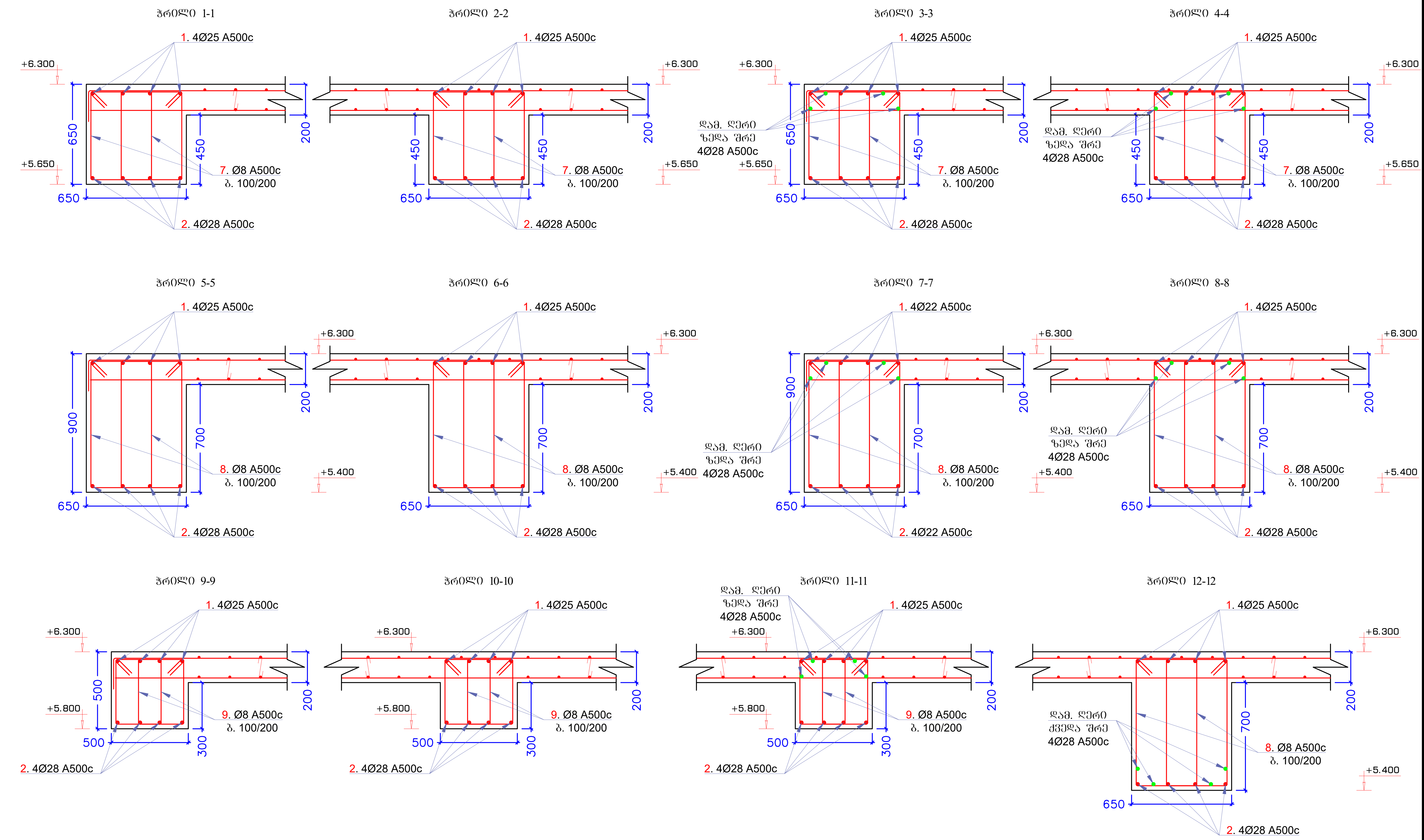

შენიშვნები	პირობითი აღნიშვნები	მიბმული ნახაზები:
1. ყველა ზომა მოცემულია მილიმეტრებში 2. ნიშნულები მოცემულია მეტრებში		

შემსრულებელი

პროექტის დასახელება
სასაწყობე ფართის მშენებლობის პროექტი

ნახაზის დასახელება
ჭრილი 1-1, ჭრილი 2-2, ჭრილი 3-3, ჭრილი 4-4, ჭრილი 5-5, ჭრილი 6-6, ჭრილი 7-7, ჭრილი 8-8, ჭრილი 9-9, ჭრილი 10-10, ჭრილი 11-11, ჭრილი 12-12

დამკვეთი
შპს "ევროპროდუქტი"

კონსტრუქტორი	ლ. ნარდაია		ინჟინერი	
შეასრულა	თ. ესართია		კოორდინ.	
			დაამტკიცა	

მასშტაბი A3-ზე	სტატუსი	გამოცემა
მ:პირობით	მ.პ.	0

ნახაზის ნომერი
კ-85

მასალის სპეციფიკაცია										არმ. ამოკრეფა		
ელემენტი	პოზ. №	ესკიზი მმ.	∅ და კლ.	L მმ.	n ც.	n x L მ.	მასა კგ.			∅ და კლ.	მასა კგ.	
							ერთი პოზ.	ყველა პოზ.	სულ		A240c	A500c
მონოლითური რკინაბეტონის ფილები +6.300 ნიშნულზე	1	12000 დაიჭრას ადგილზე	25 A500c	12000	270	3240	46.24	12484	12484	8 A500c		9891
	2	12000 დაიჭრას ადგილზე	28 A500c	12000	270	3240	58.01	15662	15662	25 A500c		12484
	3	2400	28 A500c	2400	104	250	11.60	1207	1207	28 A500c		25009
	4	5000	28 A500c	5000	116	580	24.17	2804	2804			
	5	4000	28 A500c	4000	180	720	19.34	3480	3480			
	6	6000	28 A500c	6000	64	384	29.00	1856	1856			
	7	2160	8 A500c	2160	3600	7776	0.85	3072	3072			
	8	2660	8 A500c	2660	4880	12981	1.05	5127	5127			
	9	1660	8 A500c	1660	2580	4283	0.66	1692	1692			
		Σ							47384			47384
	ბეტონი B 25 V=267.0 მ³											

პოზიცია №7

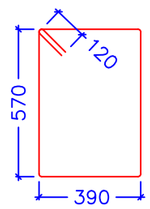

პოზიცია №8

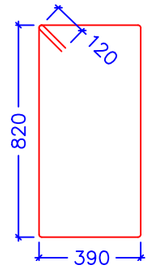

პოზიცია №9

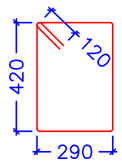

შენიშვნები
1. ყველა ზომა მოცემულია მილიმეტრებში
2. ნიშნულები მოცემულია მეტრებში

პირობითი აღნიშვნები

მიბმული ნახაზები:

შემსრულებელი

დამკვეთი

მპს "ევროპროდუქტი"

პროექტის დასახელება

სასაწყობე ფართის მშენებლობის პროექტი

ნახაზის დასახელება

მასალის სპეციფიკაცია

კონსტრუქტორი	ლ. ნარდაია			ინჟინერი	
შეასრულა	თ. ესართია			კოორდინ.	
				დაამტკიცა	
მასშტაბი A3-ზე		სტადიუმი		გამოცემა	
მ:პირობით		მ.პ.		0	

ნახაზის ნომერი

კ-86

ბადახურვის ფილის ზედა და ქვედა შრის ძირითადი ბადე +6.300 ნიშნულზე

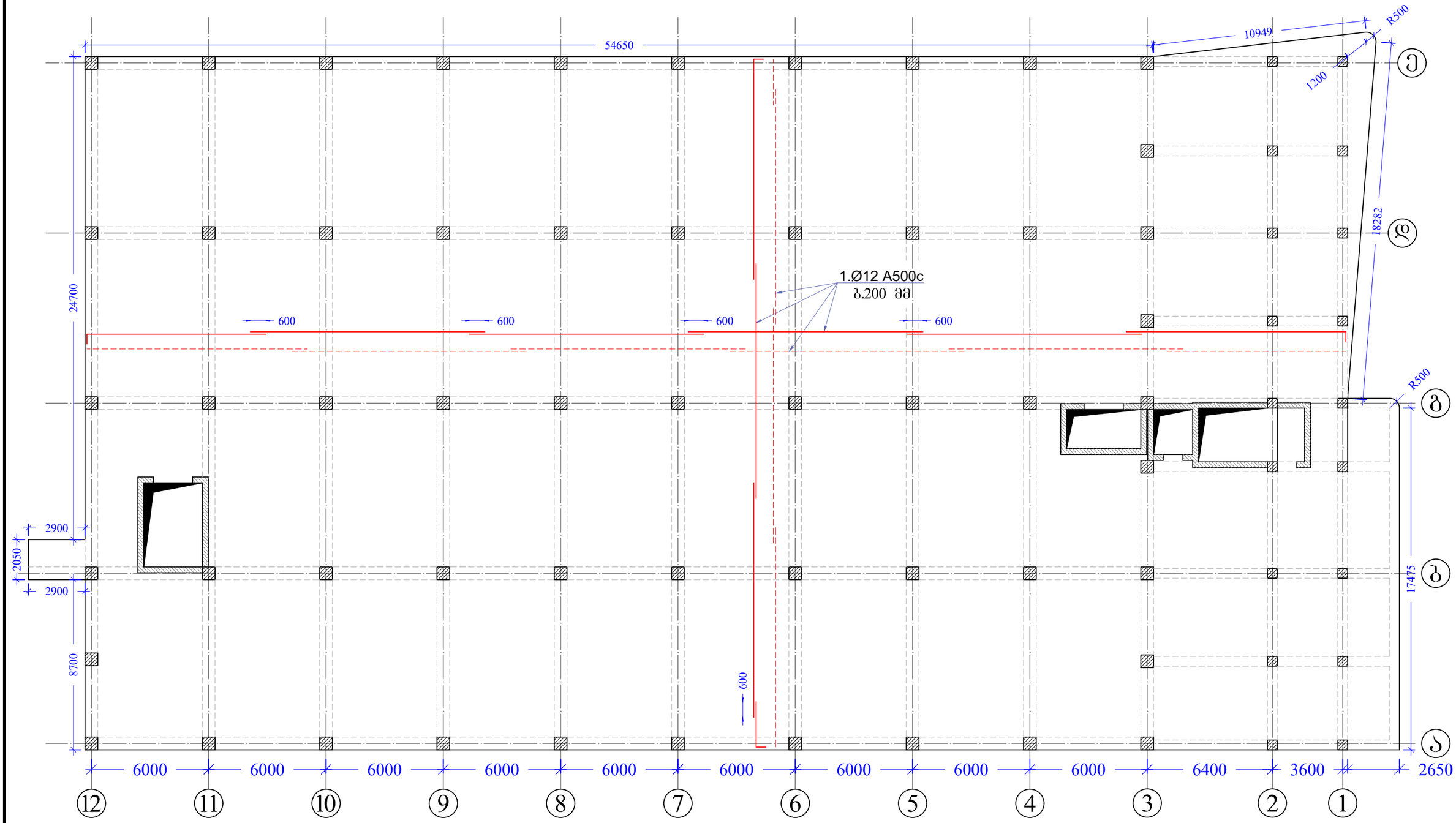

შენიშვნები	პირობითი აღნიშვნები	მიბმული ნახაზები:	შემსრულებელი	სასაწყობე ფართის მშენებლობის პროექტი
1. ყველა ზომა მოცემულია მილიმეტრებში 2. ნიშნულები მოცემულია მეტრებში		1. მასალის სპეციფიკაცია იხილეთ ფურცელ კ-92-ზე;		ნახაზის დასახელება: ბადახურვის ფილის ზედა და ქვედა შრის ძირითადი ბადე +6.300 ნიშნულზე
			დამკვეთი: შპს "ევროპროდუქტი"	კონსტრუქტორი: ლ.ნარდაია; ინჟინერი; შეასრულა: თ. ესართია; კოორდინ.; დაამტკიცა; მასშტაბი A3-ზე: მ:პირობით; სტატუსი: მ.პ.; გამოცემა: 0
				ნახაზის ნომერი: კ-87

გადახურვის ფილის ქვედა შრის დამატებითი არმირების სქემა X მიმართულებით +6.300 ნიშნულზე

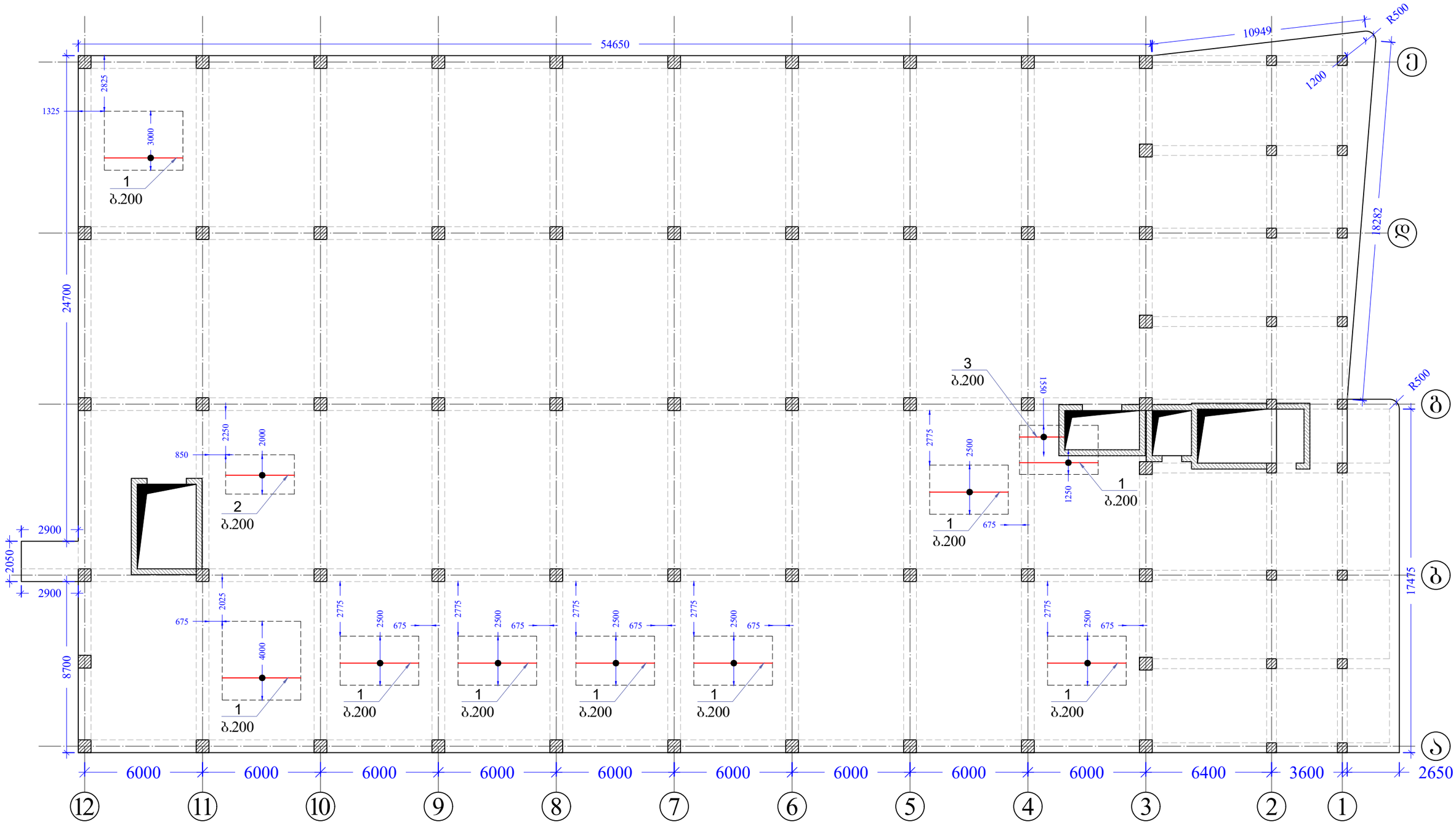

შენიშვნები	პირობითი აღნიშვნები	მიბმული ნახაზები:
1. ყველა ზომა მოცემულია მილიმეტრებში 2. ნიშნულები მოცემულია მეტრებში		1. მასალის სპეციფიკაცია იხილეთ ფურცელ კ-92-ზე;

შემსრულებელი	სასაწყობე ფართის მშენებლობის პროექტი
	ნახაზის დასახელება: გადახურვის ფილის ქვედა შრის დამატებითი არმირების სქემა X მიმართულებით +6.300 ნიშნულზე

დამკვეთი					
შპს "ევროპროდუქტი"	კონსტრუქტორი	ლ. ნარდაია		ინჟინერი	
	შემსრულა	თ. ესართია		კოორდინ.	
				დაამტკიცა	
მასშტაბი A3-ზე: მ:პირობით	სტატუსი: მ.პ.			გამოცემა: 0	
ნახაზის ნომერი: კ-88					

ბადახურვის ფილის ქვედა შრის დამატებითი არმირების სქემა Y მიმართულებით +6.300 ნიშნულზე

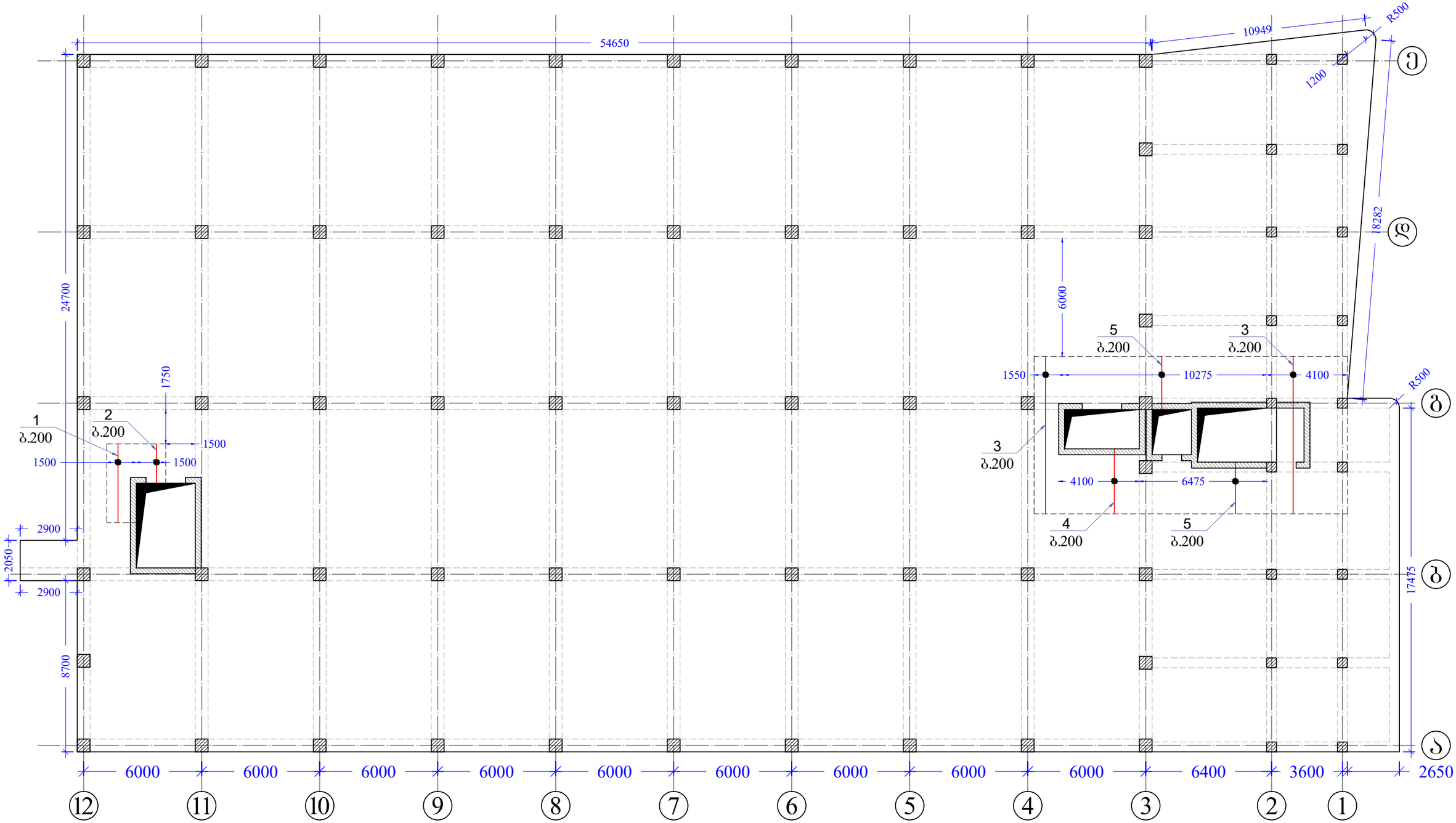

შენიშვნები	პირობითი აღნიშვნები	მიბმული ნახაზები:	შემსრულებელი	სასაწყობე ფართის მშენებლობის პროექტი
1. ყველა ზომა მოცემულია მილიმეტრებში 2. ნიშნულები მოცემულია მეტრებში		1. მასალის სპეციფიკაცია იხილეთ ფურცელ კ-92-ზე;	დამკვეთი შპს "ევროპროდუქტი"	ნახაზის დასახელება ბადახურვის ფილის ქვედა შრის დამატებითი არმირების სქემა Y მიმართულებით +6.300 ნიშნულზე

კონსტრუქტორი	ლ.ნარდაია		ინჟინერი		
შეასრულა	თ. ესართია		კოორდინ.		
			დაამტკიცა		
მასშტაბი A3-ზე		სტატუსი		გამოცემა	
მ:პირობით		მ.პ.		0	

ნახაზის ნომერი: კ-89

გაძახურვის ფილის ზედა შრის დამატებითი არმირების სქემა X მიმართულებით +6.300 ნიშნულზე

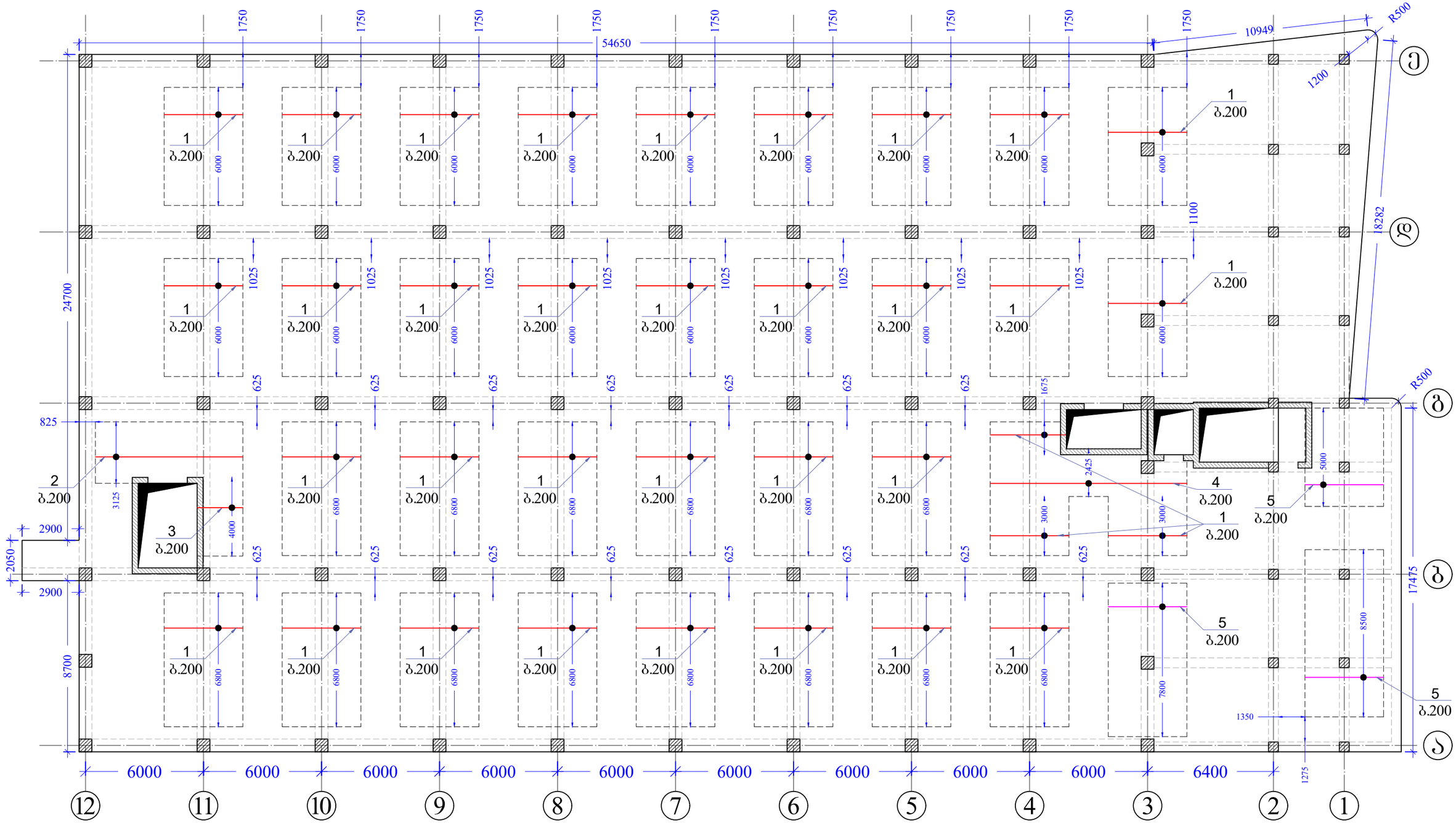

შენიშვნები	პირობითი აღნიშვნები	მიმდინარე ნახაზები:	შემსრულებელი	სასაწყობე ფართის მშენებლობის პროექტი
1. ყველა ზომა მოცემულია მილიმეტრებში 2. ნიშნულები მოცემულია მეტრებში		1. მასალის სპეციფიკაცია იხილეთ ფურცელ კ-92-ზე;		ნახაზის დასახელება: გაძახურვის ფილის ზედა შრის დამატებითი არმირების სქემა X მიმართულებით +6.300 ნიშნულზე
			დამკვეთი: შპს "ევროპროდუქტი"	კონსტრუქტორი: ლ.ნარდაია; შეასრულა: თ. ესართია; ინჟინერი; კოორდინ.; დაამტკიცა; მასშტაბი A3-ზე: მ:პირობით; სტატუსი: მ.პ.; გამოცემა: 0; ნახაზის ნომერი: კ-90

გადახურვის ფილის ზედა შრის დამატებითი არმირების სქემა Y მიმართულებით +6.300 ნიშნულზე

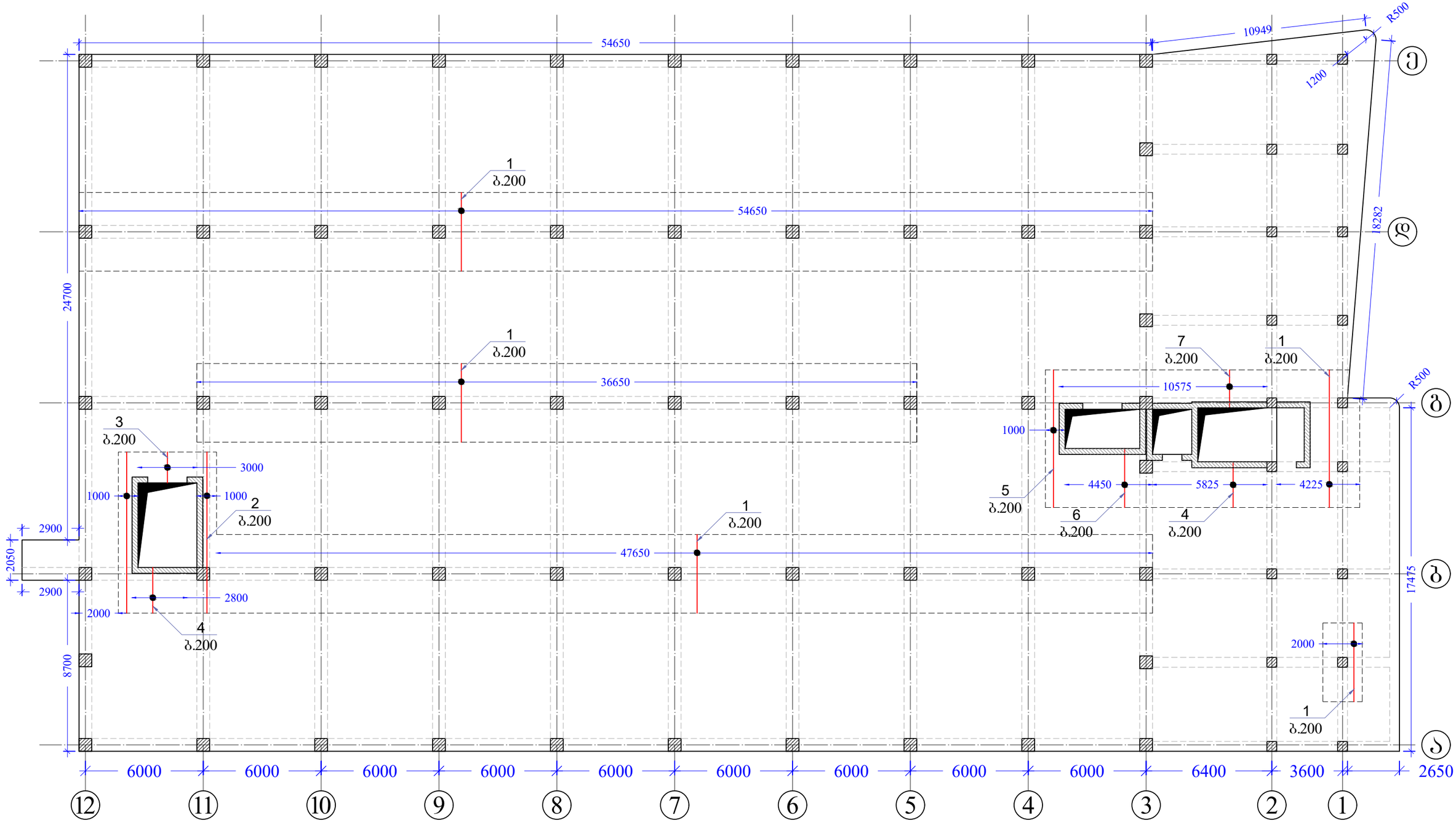

შენიშვნები	პირობითი აღნიშვნები	მიბმული ნახაზები:	შემსრულებელი	სასაწყობე ფართის მშენებლობის პროექტი
1. ყველა ზომა მოცემულია მილიმეტრებში 2. ნიშნულები მოცემულია მეტრებში		1. მასალის სპეციფიკაცია იხილეთ ფურცელ კ-92-ზე;		ნახაზის დასახელება გადახურვის ფილის ზედა შრის დამატებითი არმირების სქემა Y მიმართულებით +6.300 ნიშნულზე
			დამკვეთი შპს "ევროპროდუქტი"	კონსტრუქტორი: ლ.ნარდაია; ინჟინერი შეასრულა: თ. ესართია; კოორდინ. დაამტკიცა მასშტაბი A3-ზე: მ:პირობით; სტადიუმი: მ.პ.; გამოცემა: 0 ნახაზის ნომერი: კ-91

მასალის სპეციფიკაცია

ელემენტი	პოზ. №	ესკიზი მმ.	Ø და კლ.	L მმ.	n ც.	n x L მ.	მასა კგ. ერთი პოზ.	მასა კგ. ქვედა პოზ.	მასა კგ. სულ	არმ. ამოკრეფა Ø და კლ.	არმ. ამოკრეფა მასა კგ. A240c	არმ. ამოკრეფა მასა კგ. A500c
ბადახურვის ფილა +6.300 ნიშნულზე ძირითადი ბადე	1	12000 დაჭრას ადგილზე	12 A500c	12000	3960	47520	10.66	42198	42198	10 A500c		3353
	2	380, 140, 120	8 A240c	380	6470	2459	0.15	971	971	12 A500c		42198
	2.1	840, 200, 100, 100, 120, 120 ბიჯი 600	10 A500c	840	6470	5435	0.52	3353	3353	8 A240c	971	
		Σ							46522		971	45551
		ბეტონი B 25 V=466.0 მ³										

მასალის სპეციფიკაცია

ელემენტი	პოზ. №	ესკიზი მმ.	Ø და კლ.	L მმ.	n ც.	n x L მ.	მასა კგ. ერთი პოზ.	მასა კგ. ქვედა პოზ.	მასა კგ. სულ	არმ. ამოკრეფა Ø და კლ.	არმ. ამოკრეფა მასა კგ. A240c	არმ. ამოკრეფა მასა კგ. A500c
ბადახურვის ფილა +6.300 ნიშნულზე დამატებითი ბადე X მიმართულებით ქვედა შრე	1	4000	12 A500c	4000	122	488	3.55	433	433	12 A500c		433
	2	3500	12 A500c	3500	11	39	3.11	34	34			
	3	2300	12 A500c	2300	7	16	2.04	14	14			
		Σ							433			433

მასალის სპეციფიკაცია

ელემენტი	პოზ. №	ესკიზი მმ.	Ø და კლ.	L მმ.	n ც.	n x L მ.	მასა კგ. ერთი პოზ.	მასა კგ. ქვედა პოზ.	მასა კგ. სულ	არმ. ამოკრეფა Ø და კლ.	არმ. ამოკრეფა მასა კგ. A240c	არმ. ამოკრეფა მასა კგ. A500c
ბადახურვის ფილა +6.300 ნიშნულზე დამატებითი ბადე Y მიმართულებით ქვედა შრე	1	4000	12 A500c	4000	7	28	3.55	25	25	12 A500c		478
	2	2000	12 A500c	2000	7	14	1.78	12	12			
	3	8000	12 A500c	8000	27	216	7.10	192	192			
	4	3300	12 A500c	3300	17	56	2.93	50	50			
	5	2700	12 A500c	2700	83	224	2.40	199	199			
		Σ							478			478

მასალის სპეციფიკაცია

ელემენტი	პოზ. №	ესკიზი მმ.	Ø და კლ.	L მმ.	n ც.	n x L მ.	მასა კგ. ერთი პოზ.	მასა კგ. ქვედა პოზ.	მასა კგ. სულ	არმ. ამოკრეფა Ø და კლ.	არმ. ამოკრეფა მასა კგ. A240c	არმ. ამოკრეფა მასა კგ. A500c
ბადახურვის ფილა +6.300 ნიშნულზე დამატებითი ბადე X მიმართულებით ზედა შრე	1	4000	12 A500c	4000	1070	4280	3.55	3801	3801	12 A500c		4061
	2	7500	12 A500c	7500	17	128	6.66	113	113	14 A500c		532
	3	2300	12 A500c	2300	20	46	2.04	41	41			
	4	10000	12 A500c	10000	12	120	8.88	107	107			
	5	4000	14 A500c	4000	110	440	4.84	532	532			
		Σ							4594			4594

მასალის სპეციფიკაცია

ელემენტი	პოზ. №	ესკიზი მმ.	Ø და კლ.	L მმ.	n ც.	n x L მ.	მასა კგ. ერთი პოზ.	მასა კგ. ქვედა პოზ.	მასა კგ. სულ	არმ. ამოკრეფა Ø და კლ.	არმ. ამოკრეფა მასა კგ. A240c	არმ. ამოკრეფა მასა კგ. A500c
ბადახურვის ფილა +6.300 ნიშნულზე დამატებითი ბადე Y მიმართულებით ზედა შრე	1	4000	12 A500c	4000	704	2816	3.55	2501	2501	12 A500c		3039
	2	8200	12 A500c	8200	12	98	7.28	87	87			
	3	1600	12 A500c	1600	15	24	1.42	21	21			
	4	2300	12 A500c	2300	45	104	2.04	92	92			
	5	7000	12 A500c	7000	30	210	6.22	186	186			
	6	3000	12 A500c	3000	22	66	2.66	59	59			
	7	2000	12 A500c	2000	52	104	1.78	92	92			
		Σ							3039			3039

შენიშვნები

1. ყველა ზომა მოცემულია მილიმეტრებში
2. ნიშნულები მოცემულია მეტრებში

პირობითი აღნიშვნები

მიბმული ნახაზები:

შემსრულებელი

დამკვეთი

შპს "ევროპროდუქტი"

პროექტის დასახელება

სასაწყობე ფართის მშენებლობის პროექტი

ნახაზის დასახელება

მასალის სპეციფიკაცია

კონსტრუქტორი	ლ.ნარდაია	ინჟინერი	
შეასრულა	თ. ესართია	კოორდინ.	
		დაამტკიცა	

მასშტაბი A3-ზე: მ:პირობით

სტადიუსი: მ.პ.

გამოცემა: 0

ნახაზის ნომერი: კ-92

ბადახურვის ფილის საძალიბო ნახაზი +9.500 ნიშნულზე

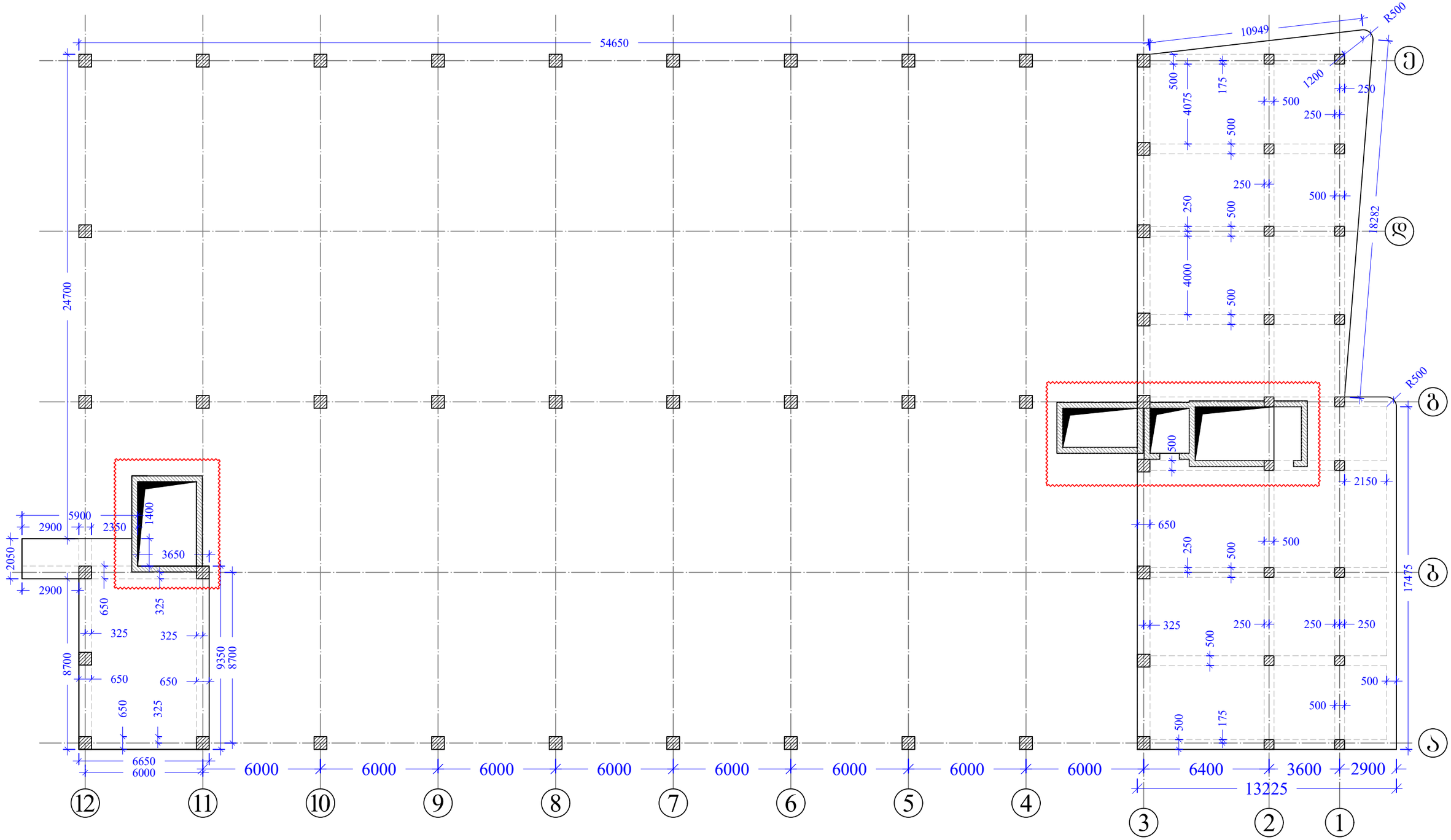

შენიშვნები	პირობითი აღნიშვნები	მიბმული ნახაზები:	შემსრულებელი
1. ყველა ზომა მოცემულია მილიმეტრებში 2. ნიშნულები მოცემულია მეტრებში	განხილული იქნეს მონოლითური რკინაბეტონის დიაფრაგმების ნახაზებთან ერთად		შპს "ევროპროდუქტი"

სასაწყობე ფართის მშენებლობის პროექტი

ნახაზის დასახელება

ბადახურვის ფილის საძალიბო ნახაზი +9.500 ნიშნულზე

კონსტრუქტორი	ლ.ნარდაია		ინჟინერი		
შეასრულა	თ. ესართია		კოორდინ.		
			დაამტკიცა		

მასშტაბი A3-ზე	სტადიუმი	გამოცემა
მ:პირობით	მ.პ.	0

ნახაზის ნომერი

კ-93

მონოლითური რიგელების მოწყობის გეგმა +9.500 ნიშნულზე

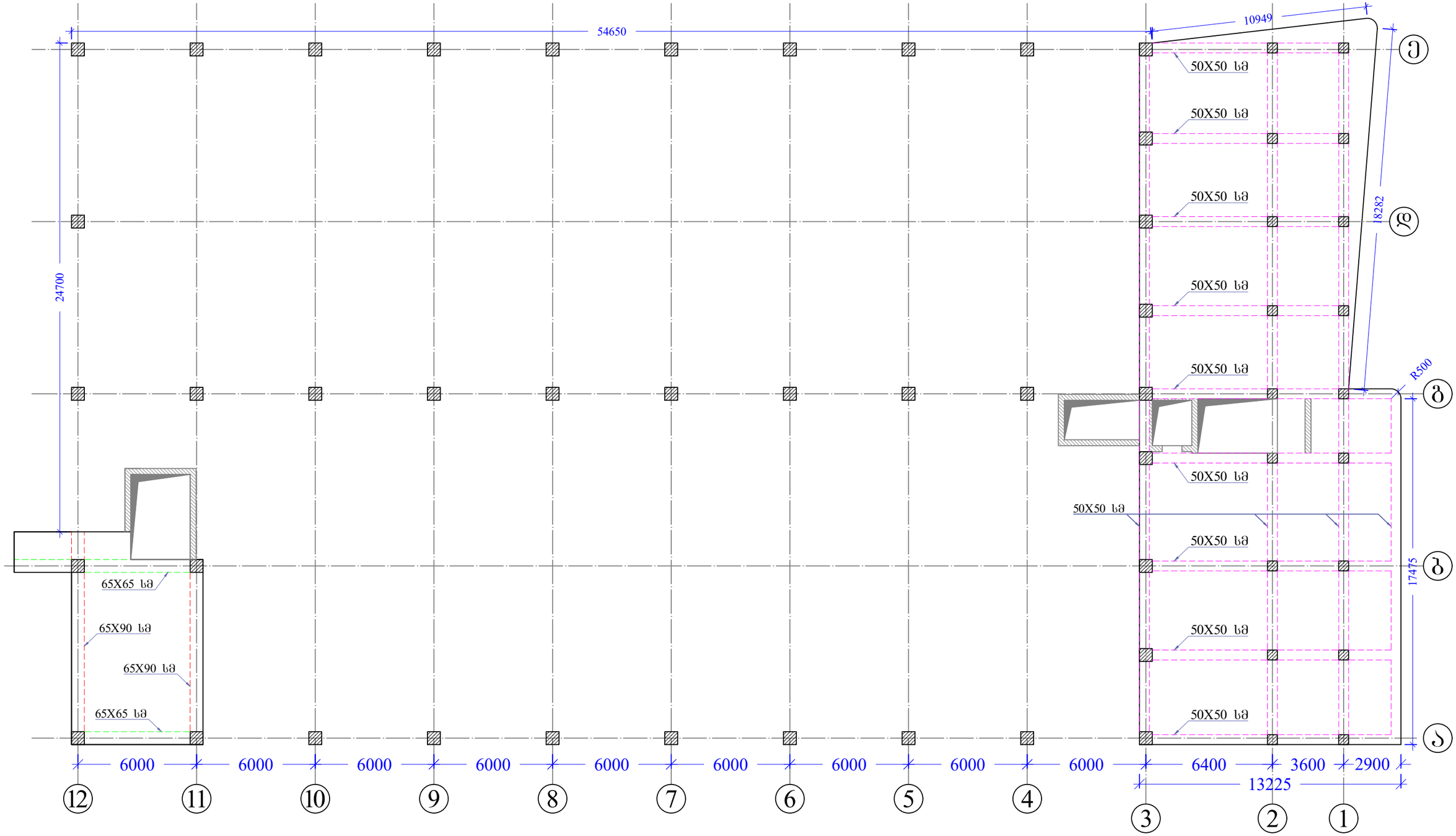

შენიშვნები	პირობითი აღნიშვნები	მიბმული ნახაზები:	შემსრულებელი
1. ყველა ზომა მოცემულია მილიმეტრებში 2. ნიშნულები მოცემულია მეტრებში			

სასაწყობე ფართის მშენებლობის პროექტი

ნახაზის დასახელება: მონოლითური რიგელების მოწყობის გეგმა +9.500 ნიშნულზე

დამკვეთი: შპს "ევროპროდუქტი"

კონსტრუქტორი	ლ.ნარდაია		ინჟინერი		
შეასრულა	თ. ესართია		კოორდინ.		
			დაამტკიცა		

მასშტაბი A3-ზე	სტატუსი	გამოცემა
მ:პირობით	მ.პ.	0

ნახაზის ნომერი: კ-94

მონოლითური რიგელების ზედა შრის დამატებითი ღერების მოწყობის გეგმა +9.500 ნიშნულზე

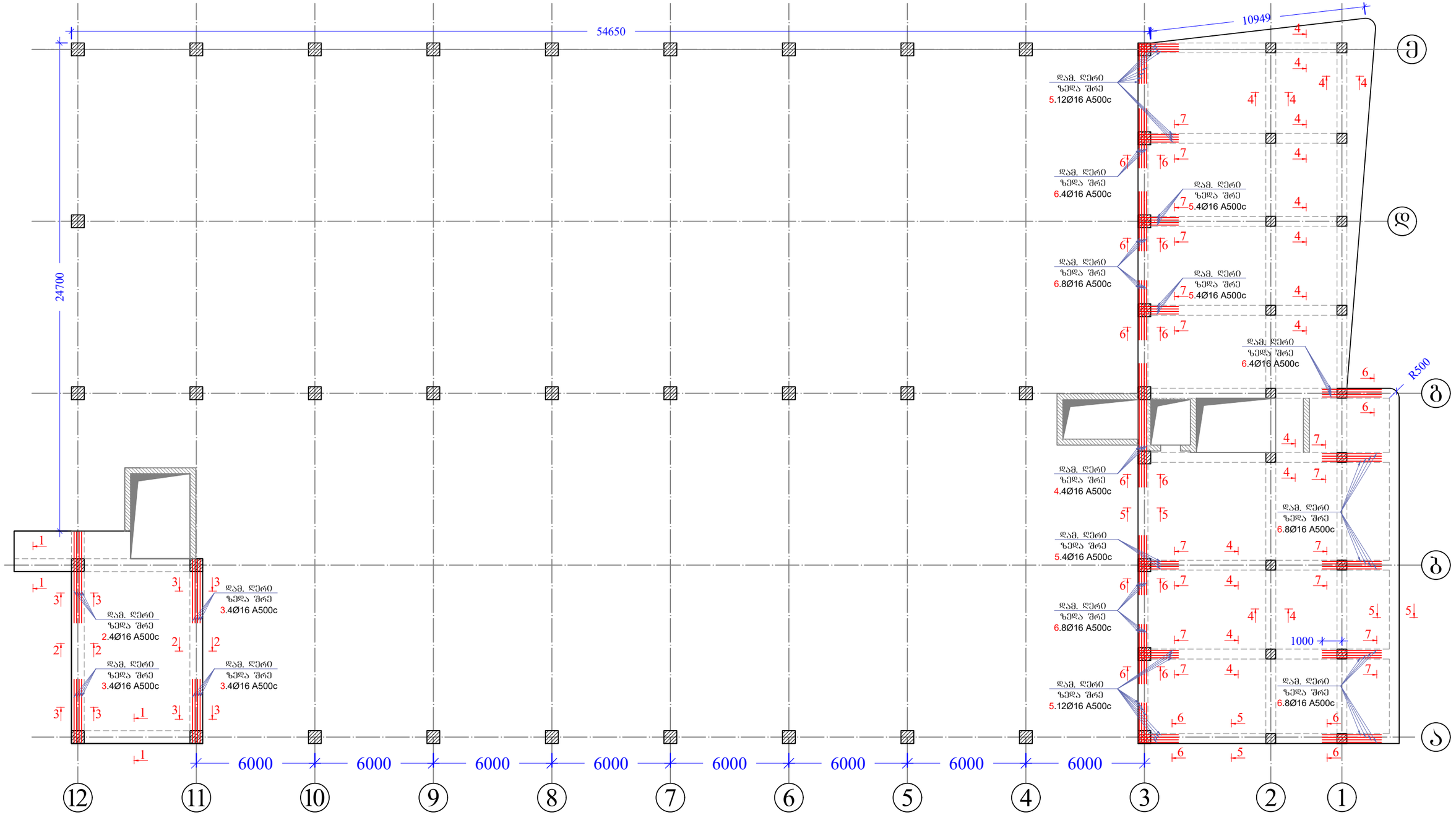

შენიშვნები	პირობითი აღნიშვნები	მიბმული ნახაზები:	შემსრულებელი	სასაწყობე ფართის მშენებლობის პროექტი
1. ყველა ზომა მოცემულია მილიმეტრებში 2. ნიშნულები მოცემულია მეტრებში		1. მასალის სპეციფიკაცია იხილეთ ფურცელ კ-97-ზე; 2. რკინაბეტონის რიგელის ჭრილები იხილეთ ფურცელ კ-96-ზე.		ნახაზის დასახელება: მონოლითური რიგელების ზედა შრის დამატებითი ღერების მოწყობის გეგმა +9.500 ნიშნულზე
			დამკვეთი: მპს "ევროპროდუქტი"	კონსტრუქტორი ლ.ნარდაია; შეასრულა თ. ესართია; ინჟინერი; კოორდინ.; დაამტკიცა
				მასშტაბი A3-ზე მ:პირობით; სტადიუმი მ.პ.; გამოცემა 0
				ნახაზის ნომერი კ-95

ჭრილი 1-1

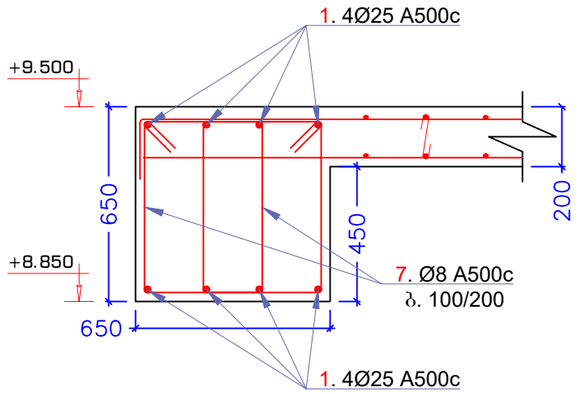

ჭრილი 2-2

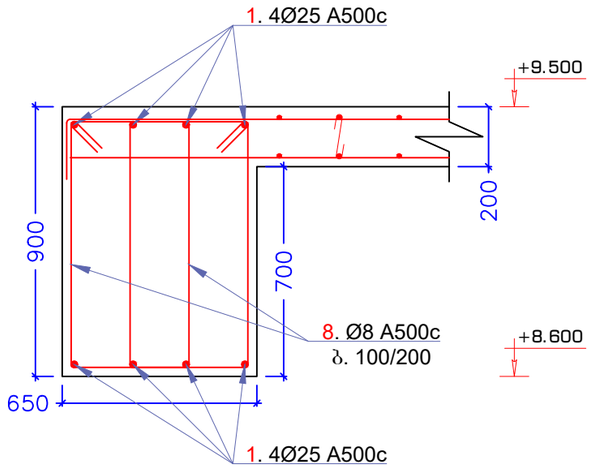

ჭრილი 3-3

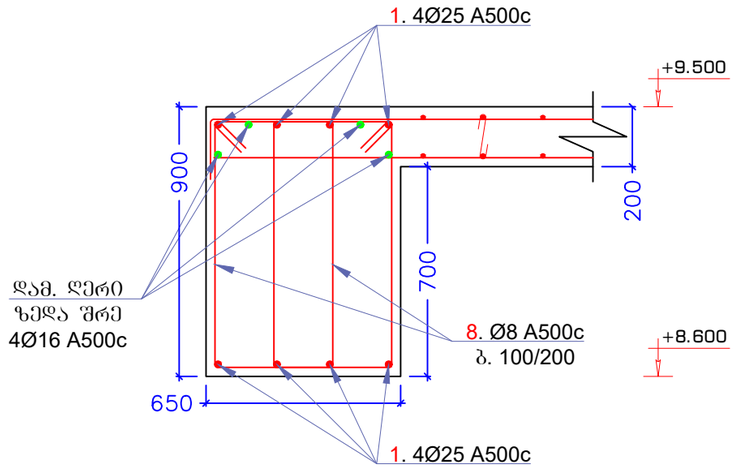

ჭრილი 4-4

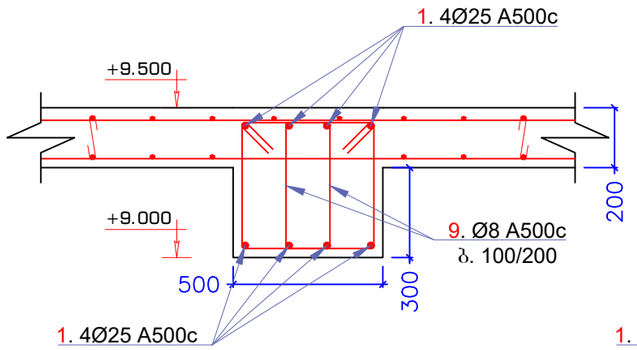

ჭრილი 5-5

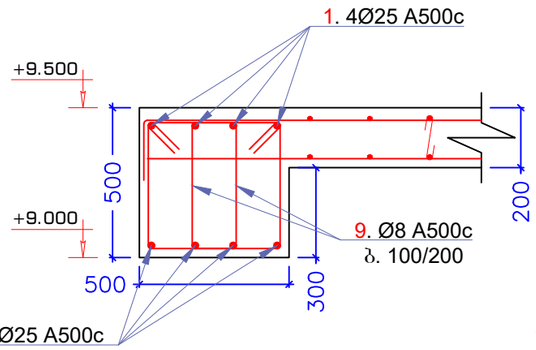

ჭრილი 6-6

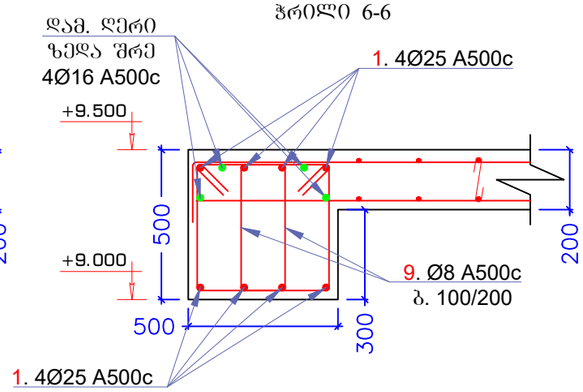

ჭრილი 7-7

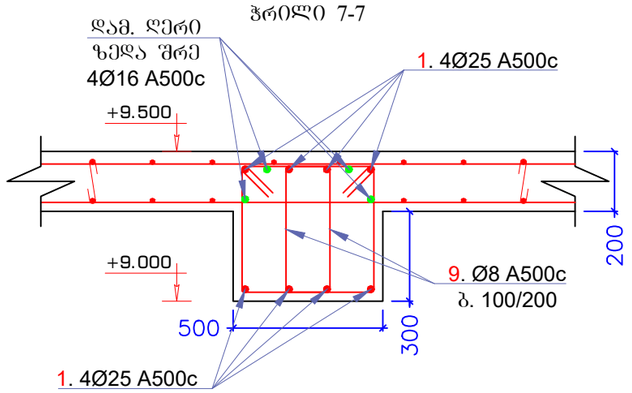

პოზიცია №7

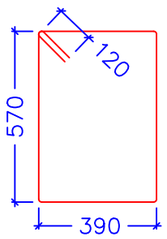

პოზიცია №8

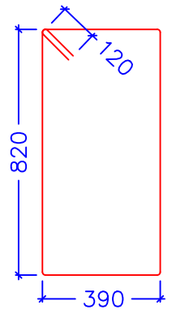

პოზიცია №9

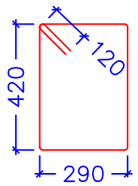

შენიშვნები	პირობითი აღნიშვნები	მიბმული ნახაზები:	შემსრულებელი	პროექტის დასახელება
1. ყველა ზომა მოცემულია მილიმეტრებში 2. ნიშნულები მოცემულია მეტრებში		1. მასალის სპეციფიკაცია იხილეთ ფურცელ კ-94-ზე;		სასანყობე ფართის მშენებლობის პროექტი
				ნახაზის დასახელება: ჭრილი 1-1, ჭრილი 2-2, ჭრილი 3-3, ჭრილი 4-4, ჭრილი 5-5, ჭრილი 6-6, ჭრილი 7-7
			დამკვეთი: შპს "ევროპროდუქტი"	კონსტრუქტორი: ლ.ნარდაია; შემასრულა: თ. ქსპართია; ინჟინერი; კოორდინ.; დაამტკიცა; მასშტაბი A3-ზე: მ:პირობით; სტატუსი: მ.პ.; გამოცემა: 0
				ნახაზის ნომერი: კ-96

მასალის სპეციფიკაცია										არმ. ამოკრეფა		
ელემენტი	პოზ. №	ესკიზი მმ.	∅ და კლ.	L მმ.	n ც.	n x L მ.	მასა კგ.			∅ და კლ.	მასა კგ.	
							ერთი პოზ.	ყველა პოზ.	სულ		A240c	A500c
მონოლითური რიბები +9.500 ნიშნულზე	1	12000 დაიჭრას ადგილზე	25 A500c	12000	184	2208	46.24	8507	8507	8 A500c		2445
	2	4600	16 A500c	4600	4	18	7.26	29	29	16 A500c		430
	3	3200	16 A500c	3200	12	38	5.05	61	61	25 A500c		8507
	4	6000	16 A500c	6000	4	24	9.47	38	38			
	5	2000	16 A500c	2000	36	72	3.16	114	114			
	6	3000	16 A500c	3000	40	120	4.73	189	189			
	7	2160	8 A500c	2160	190	410	0.85	162	162			
	8	2660	8 A500c	2660	274	729	1.05	288	288			
	9	1660	8 A500c	1660	3042	5050	0.66	1995	1995			
		Σ							11383			11383
	ბეტონი B 25 V=49.0 მ³											

შენიშვნები
1. ყველა ზომა მოცემულია მილიმეტრებში
2. ნიშნულები მოცემულია მეტრებში

პირობითი აღნიშვნები

მიბმული ნახაზები:

შემსრულებელი

დამკვეთი
შპს "ევროპროდუქტი"

პროექტის დასახელება
სასაწყობე ფართის მშენებლობის პროექტი

ნახაზის დასახელება
მასალის სპეციფიკაცია

კონსტრუქტორი	ლ.ნარდაია	ინჟინერი	
შეასრულა	თ. ესართია	კოორდინ.	
		დაამტკიცა	

მასშტაბი A3-ზე: მ:პირობით
სტადიუმი: მ.პ.
გამოცემა: 0

ნახაზის ნომერი
კ-97

ბადახურვის ფილის ზედა და ქვედა შრის ძირითადი ბადე +9.500 ნიშნულზე

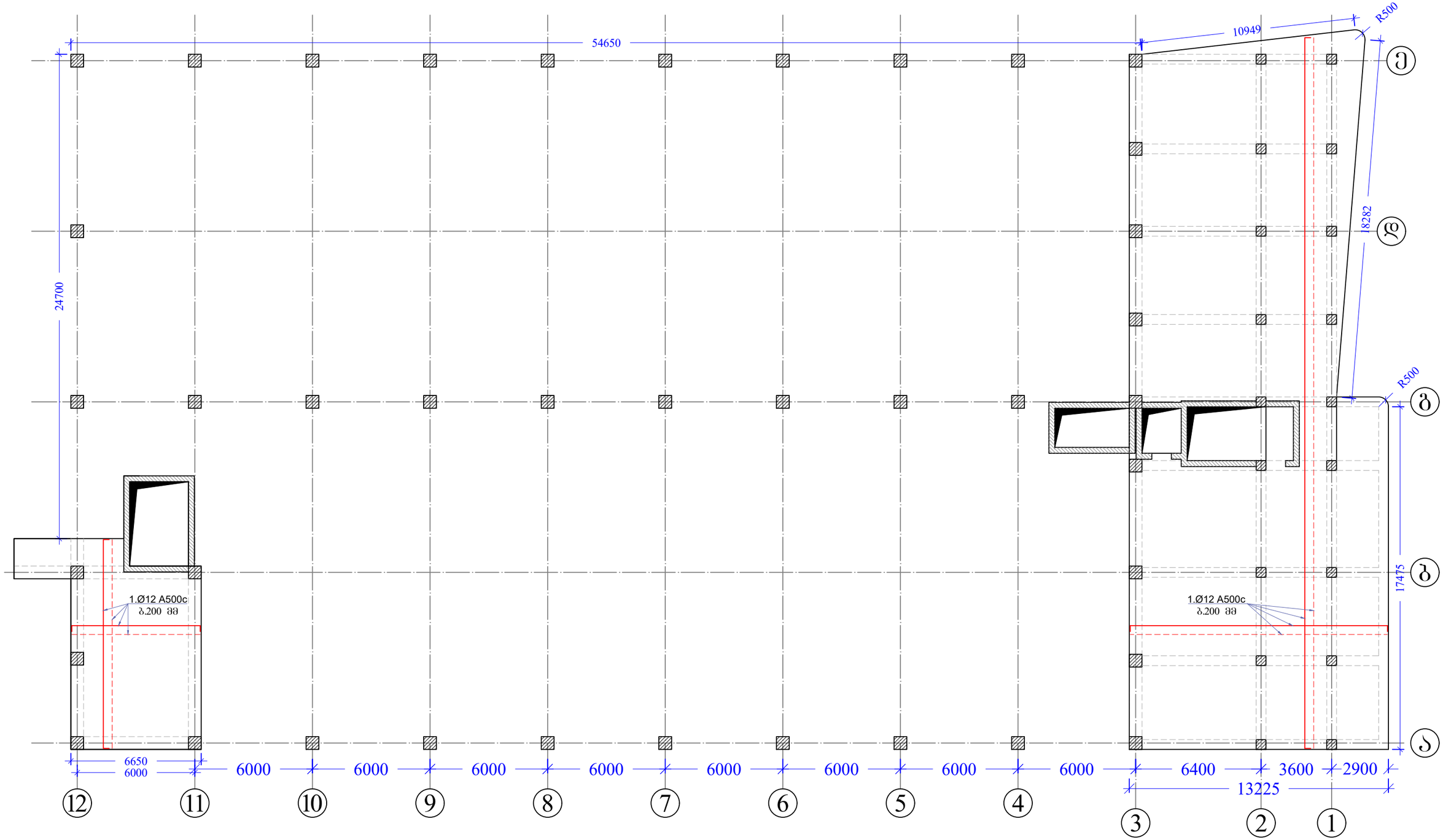

მენიშვნები	პირობითი აღნიშვნები	მიბმული ნახაზები:	მემსრულებელი
1. ყველა ზომა მოცემულია მილიმეტრებში 2. ნიშნულები მოცემულია მეტრებში		1. მასალის სპეციფიკაცია იხილეთ ფურცელ კ-102-ზე;	შპს "ევროპროდუქტი"

სასაწყობე ფართის მშენებლობის პროექტი

ნახაზის დასახელება: ბადახურვის ფილის ზედა და ქვედა შრის ძირითადი ბადე +9.500 ნიშნულზე

კონსტრუქტორი	ლ.ნარდაია		ინჟინერი		
შეასრულა	თ. ესართია		კოორდინ.		
			დაამტკიცა		

მასშტაბი A3-ზე	სტატუსი	გამოცემა
მ:პირობით	მ.პ.	0

ნახაზის ნომერი: კ-98

გადახურვის ფილის ქვედა შრის დამატებითი არმირების სქემა Y მიმართულებით +9.500 ნიშნულზე

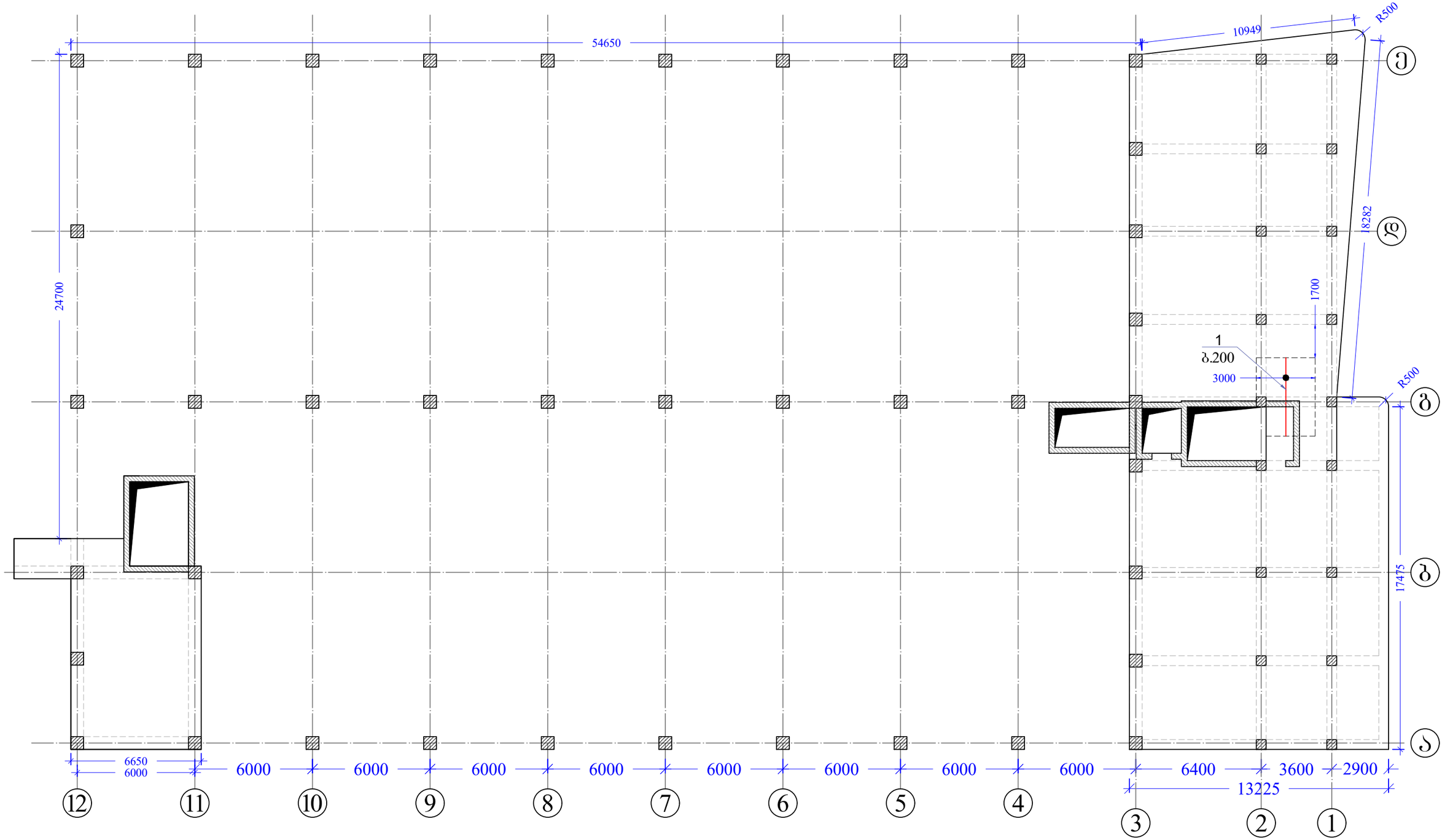

შენიშვნები	პირობითი აღნიშვნები	მიბმული ნახაზები:	შემსრულებელი	სასაწყობე ფართის მშენებლობის პროექტი
1. ყველა ზომა მოცემულია მილიმეტრებში 2. ნიშნულები მოცემულია მეტრებში		1. მასალის სპეციფიკაცია იხილეთ ფურცელ კ-99-ზე;		ნახაზის დასახელება გადახურვის ფილის ქვედა შრის დამატებითი არმირების სქემა Y მიმართულებით +9.500 ნიშნულზე
			დამკვეთი შპს "ევროპროდუქტი"	კონსტრუქტორი: ლ.ნარდაია; ინჟინერი; შეასრულა: თ. ესართია; კოორდინ.; დაამტკიცა მასშტაბი A3-ზე: მ:პირობით; სტადიუმი: მ.პ.; გამოცემა: 0 ნახაზის ნომერი: კ-99

გადახურვის ფილის ზედა შრის დამატებითი არმირების სქემა X მიმართულებით +9.500 ნიშნულზე

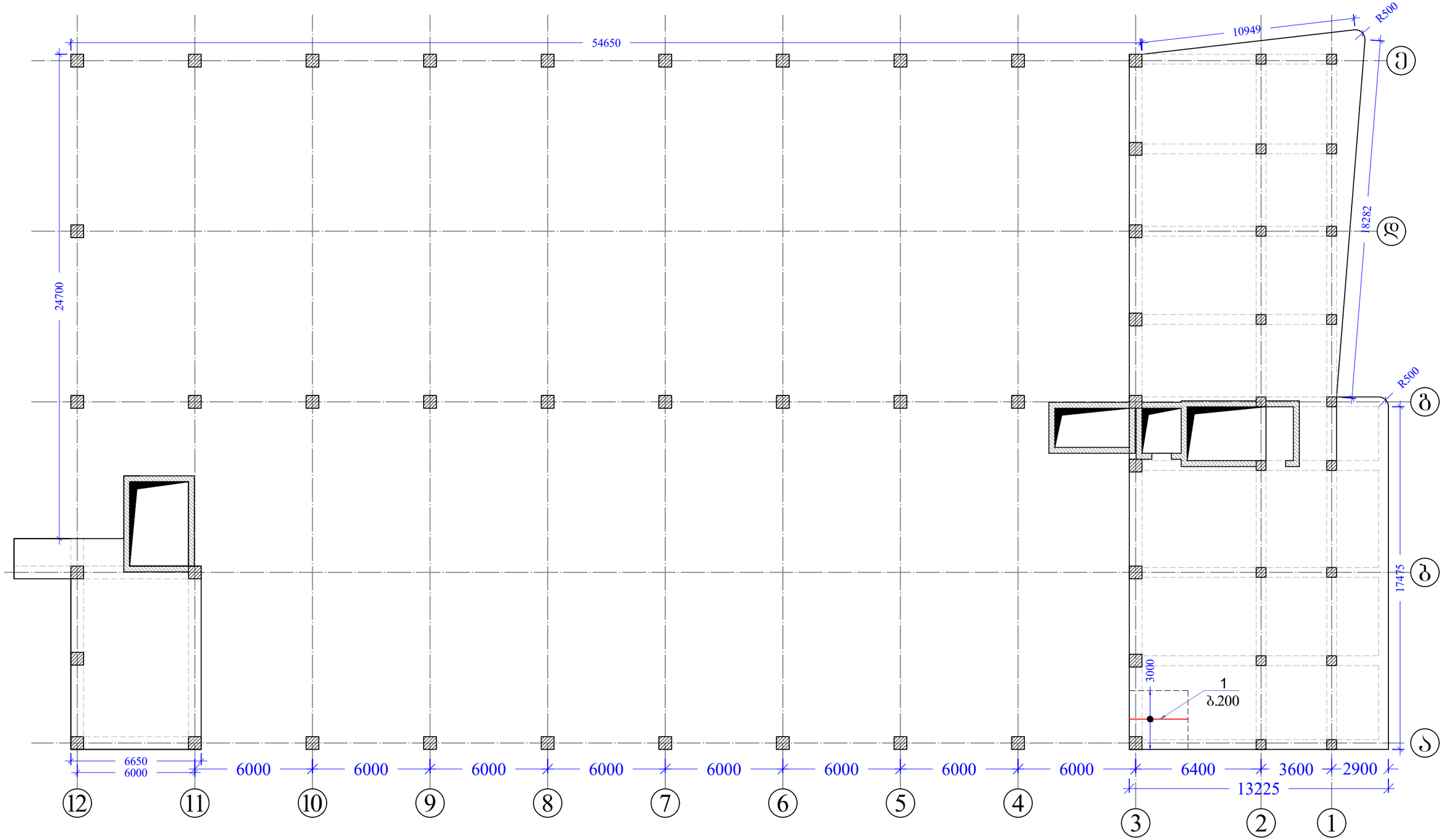

შენიშვნები	პირობითი აღნიშვნები	მიბმული ნახაზები:	შემსრულებელი
1. ყველა ზომა მოცემულია მილიმეტრებში 2. ნიშნულები მოცემულია მეტრებში		1. მასალის სპეციფიკაცია იხილეთ ფურცელ კ-99-ზე;	

სასაწყობე ფართის მშენებლობის პროექტი

ნახაზის დასახელება

გადახურვის ფილის ზედა შრის დამატებითი არმირების სქემა X მიმართულებით +9.500 ნიშნულზე

დამკვეთი

შპს "ევროპროდუქტი"

კონსტრუქტორი	ლ.ნარდაია		ინჟინერი		
შეასრულა	თ. ესართია		კოორდინ.		
			დაამტკიცა		

მასშტაბი A3-ზე	სტატუსი	გამოცემა
მ:პირობით	მ.პ.	0

ნახაზის ნომერი

კ-100

ბადახურვის ფილის ზედა შრის დამატებითი არმირების სქემა Y მიმართულებით +9.500 ნიშნულზე

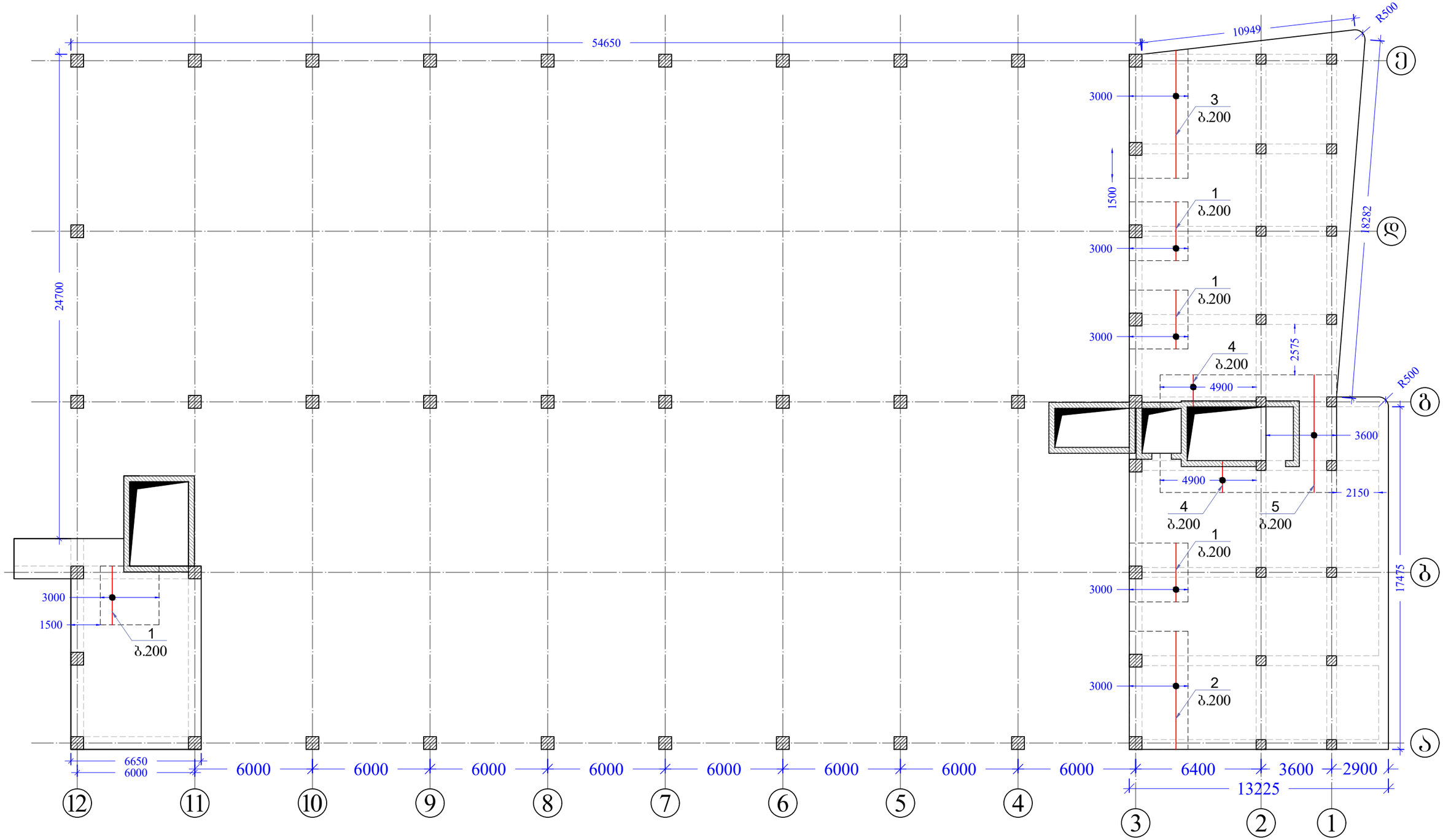

შენიშვნები	პირობითი აღნიშვნები	მიბმული ნახაზები:	შემსრულებელი	სასაწყობე ფართის მშენებლობის პროექტი
1. ყველა ზომა მოცემულია მილიმეტრებში 2. ნიშნულები მოცემულია მეტრებში		1. მასალის სპეციფიკაცია იხილეთ ფურცელ კ-99-ზე;	დამკვეთი შპს "ევროპროდუქტი"	ნახაზის დასახელება ბადახურვის ფილის ქვედა შრის დამატებითი არმირების სქემა Y მიმართულებით +9.500 ნიშნულზე

კონსტრუქტორი	ლ.ნარდაია		ინჟინერი		
შეასრულა	თ. ესართია		კოორდინ.		
			დაამტკიცა		
მასშტაბი A3-ზე		სტადიუმი		გამოცემა	
მ:პირობით		მ.პ.		0	

ნახაზის ნომერი: კ-101

ზომებით განსაზღვრული ელემენტები	№ ზომ.	ცხაურის ფრაგმენტი	∅ ღეროს ან ჭრილის დიამ. მმ	L მმ.	n ც.	n x L მ.	ჯამური სიგრძე მ.	ერთეული სიგრძე მ.	∅ ღეროს ან ჭრილის დიამ. მმ	ცალის წონა კგ.	სულ წონა კგ.
ზედა ტიხარი	1	3000	12 A500c	3000	60	180	2.66	160	12 A500c	160	496
	2	6000	12 A500c	6000	15	90	5.33	80		80	
	3	1600	12 A500c	1600	15	24	1.42	21		21	
	4	3000	12 A500c	3000	48	144	2.66	128		128	
	5	6000	12 A500c	6000	20	120	5.33	107		107	
				Σ						496	496

ცხაურის ფრაგმენტი 6000x1600 მმ, წონა 9.500 ტონა

ზომებით განსაზღვრული ელემენტები	№ ზომ.	ცხაურის ფრაგმენტი	∅ ღეროს ან ჭრილის დიამ. მმ	L მმ.	n ც.	n x L მ.	ჯამური სიგრძე მ.	ერთეული სიგრძე მ.	∅ ღეროს ან ჭრილის დიამ. მმ	ცალის წონა კგ.	სულ წონა კგ.
ზედა ტიხარი	1	4000	12 A500c	4000	15	60	3.55	53	12 A500c	53	53
				Σ						53	53

ცხაურის ფრაგმენტი 3000x1600 მმ, წონა 2.400 ტონა

ზომებით განსაზღვრული ელემენტები	№ ზომ.	ცხაურის ფრაგმენტი	∅ ღეროს ან ჭრილის დიამ. მმ	L მმ.	n ც.	n x L მ.	ჯამური სიგრძე მ.	ერთეული სიგრძე მ.	∅ ღეროს ან ჭრილის დიამ. მმ	ცალის წონა კგ.	სულ წონა კგ.
ზედა ტიხარი	1	3000	12 A500c	3000	15	45	2.66	40	12 A500c	40	40
				Σ						40	40

ცხაურის ფრაგმენტი 12000x1600 მმ, წონა 28.800 ტონა

ზომებით განსაზღვრული ელემენტები	№ ზომ.	ცხაურის ფრაგმენტი	∅ ღეროს ან ჭრილის დიამ. მმ	L მმ.	n ც.	n x L მ.	ჯამური სიგრძე მ.	ერთეული სიგრძე მ.	∅ ღეროს ან ჭრილის დიამ. მმ	ცალის წონა კგ.	სულ წონა კგ.
ზედა ტიხარი	1	12000 ჯაჭვისებრ ალმაზისებრ ბადე	12 A500c	12000	850	10200	10.66	9058	10 A500c	9058	726
	2	380 100 100 140	8 A240c	380	1400	532	0.15	210	12 A500c	210	9058
	2.1	840 100 230 100 230 ბოძი 600	10 A500c	840	1400	1176	0.52	726	8 A240c	726	9783
				Σ						9993	210	9783

ბეტონი B 25 V=100.0 მ³

ზომებით განსაზღვრული ელემენტები	№ ზომ.	ცხაურის ფრაგმენტი	∅ ღეროს ან ჭრილის დიამ. მმ	L მმ.	n ც.	n x L მ.	ჯამური სიგრძე მ.	ერთეული სიგრძე მ.	∅ ღეროს ან ჭრილის დიამ. მმ	ცალის წონა კგ.	სულ წონა კგ.
ზედა ტიხარი	1	4000	12 A500c	4000	15	60	3.55	53	12 A500c	53	53
				Σ						53	53

ცხაურის ფრაგმენტი 3000x1600 მმ, წონა 2.400 ტონა

ზომებით განსაზღვრული ელემენტები	№ ზომ.	ცხაურის ფრაგმენტი	∅ ღეროს ან ჭრილის დიამ. მმ	L მმ.	n ც.	n x L მ.	ჯამური სიგრძე მ.	ერთეული სიგრძე მ.	∅ ღეროს ან ჭრილის დიამ. მმ	ცალის წონა კგ.	სულ წონა კგ.
ზედა ტიხარი	1	3000	12 A500c	3000	15	45	2.66	40	12 A500c	40	40
				Σ						40	40

ცხაურის ფრაგმენტი 12000x1600 მმ, წონა 28.800 ტონა

ზომებით განსაზღვრული ელემენტები	№ ზომ.	ცხაურის ფრაგმენტი	∅ ღეროს ან ჭრილის დიამ. მმ	L მმ.	n ც.	n x L მ.	ჯამური სიგრძე მ.	ერთეული სიგრძე მ.	∅ ღეროს ან ჭრილის დიამ. მმ	ცალის წონა კგ.	სულ წონა კგ.
ზედა ტიხარი	1	12000 ჯაჭვისებრ ალმაზისებრ ბადე	12 A500c	12000	850	10200	10.66	9058	10 A500c	9058	726
	2	380 100 100 140	8 A240c	380	1400	532	0.15	210	12 A500c	210	9058
	2.1	840 100 230 100 230 ბოძი 600	10 A500c	840	1400	1176	0.52	726	8 A240c	726	9783
				Σ						9993	210	9783

ბეტონი B 25 V=100.0 მ³

ზომებით განსაზღვრული ელემენტები	№ ზომ.	ცხაურის ფრაგმენტი	∅ ღეროს ან ჭრილის დიამ. მმ	L მმ.	n ც.	n x L მ.	ჯამური სიგრძე მ.	ერთეული სიგრძე მ.	∅ ღეროს ან ჭრილის დიამ. მმ	ცალის წონა კგ.	სულ წონა კგ.
ზედა ტიხარი	1	3000	12 A500c	3000	60	180	2.66	160	12 A500c	160	496
	2	6000	12 A500c	6000	15	90	5.33	80		80	
	3	1600	12 A500c	1600	15	24	1.42	21		21	
	4	3000	12 A500c	3000	48	144	2.66	128		128	
	5	6000	12 A500c	6000	20	120	5.33	107		107	
				Σ						496	496

ცხაურის ფრაგმენტი 6000x1600 მმ, წონა 9.500 ტონა

შპს "ენერგომშენებელი"			
პროექტის ხელმძღვანელი:			
პროექტის მთავარი ინჟინერი:			
პროექტის ავტორი:			
ნახაზის დასახელება:			
ცხაურის ფრაგმენტი			
ნახაზის ნომერი:			
ტექნიკური ზედამხედველი:			
ტექნიკური ზედამხედველი:			
ტექნიკური ზედამხედველ

გადახურვის ფილის საძალიბო ნახაზი +12.700 ნიშნულზე

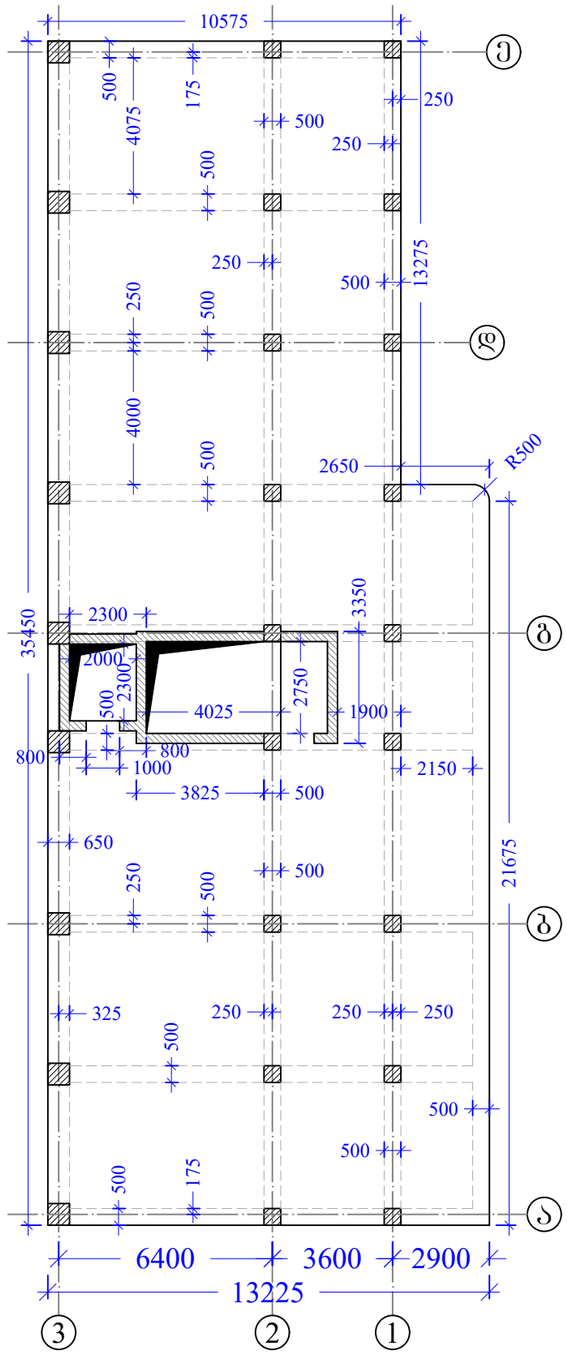

მონოლითური რიგელების მოწყობის გეგმა +12.700 ნიშნულზე

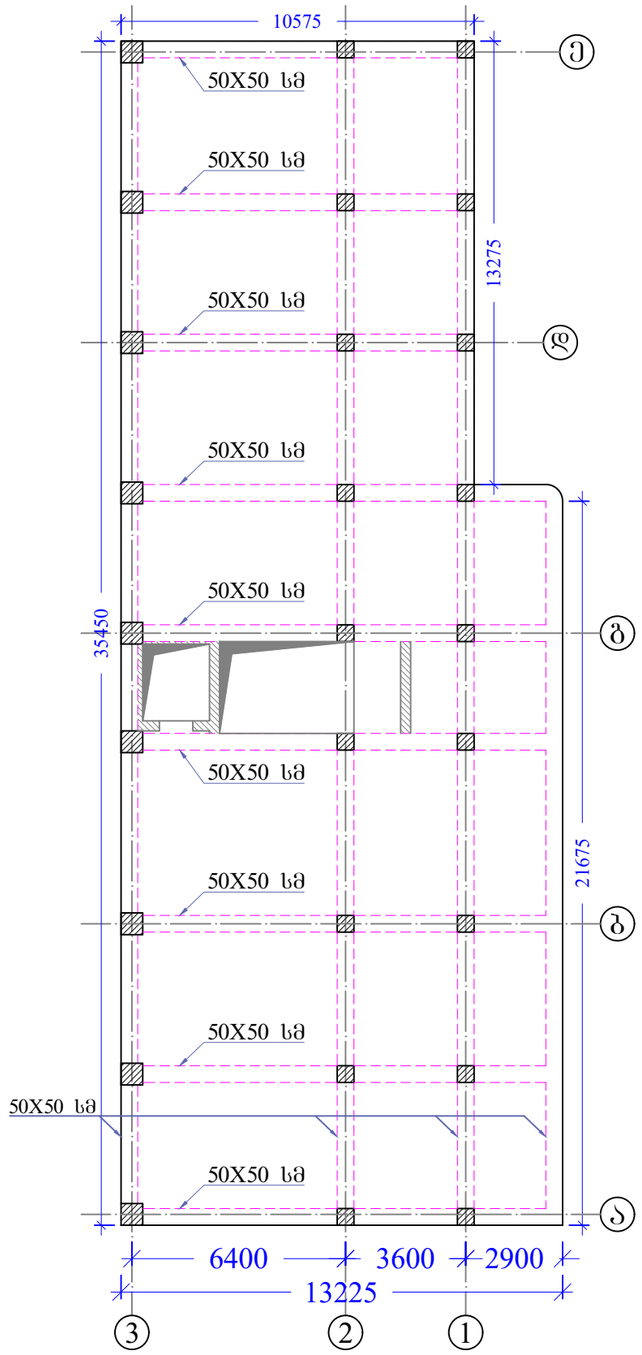

მონოლითური რიგელების ზედა შრის დამატებითი ღერების მოწყობის გეგმა +12.700 ნიშნულზე

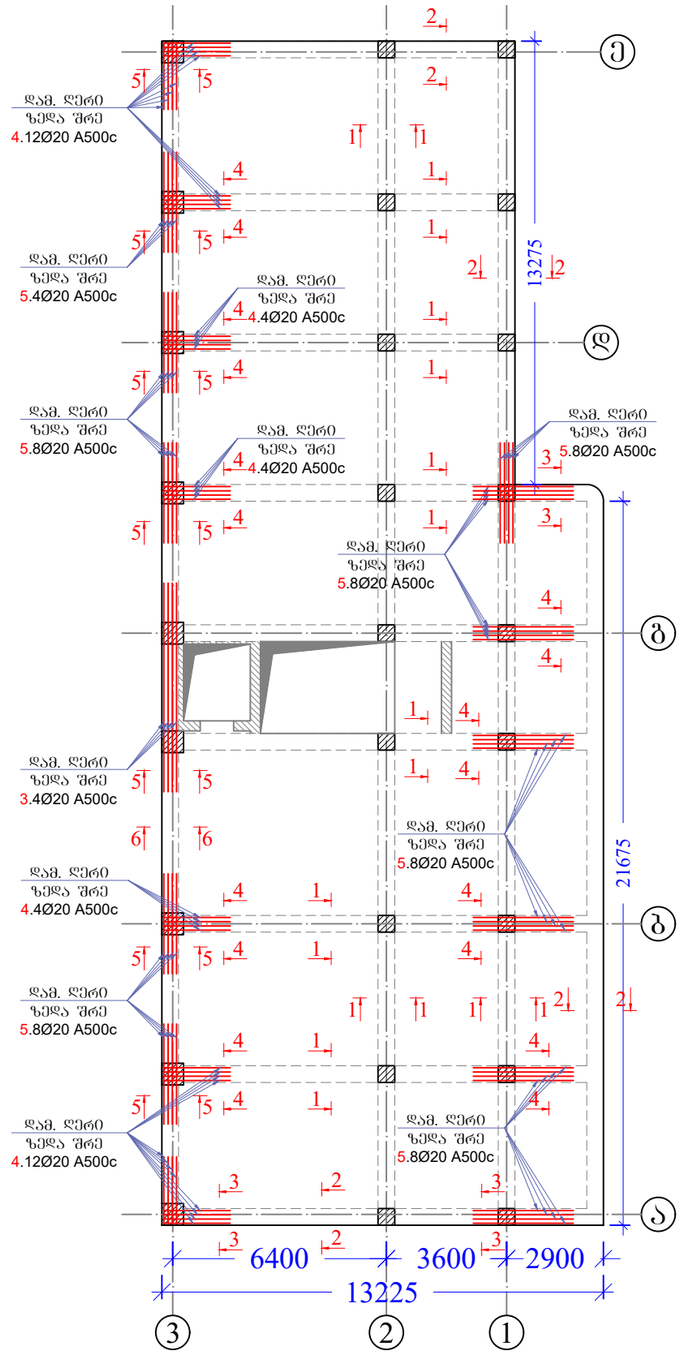

შენიშვნები	პირობითი აღნიშვნები	მიბმული ნახაზები:
1. ყველა ზომა მოცემულია მილიმეტრებში 2. ნიშნულები მოცემულია მეტრებში		1. მასალის სპეციფიკაცია იხილეთ ფურცელ კ-105-ზე; 2. რკინაბეტონის რიგელის ჭრილები იხილეთ ფურცელ კ-104-ზე.

შემსრულებელი	
დამკვეთი	შპს "ევროპროდუქტი"

სასაწყობე ფართის მშენებლობის პროექტი

ნახაზის დასახელება

გადახურვის ფილა +12.700 ნიშნულზე

კონსტრუქტორი	ლ.ნარდაია			ინჟინერი	
შეასრულა	თ. ესართია			კოორდინ.	
				დაამტკიცა	

მასშტაბი A3-ზე	სტადიუმი	გამოცემა
მ:პირობით	მ.პ.	0

ნახაზის ნომერი

კ-103

ჭრილი 1-1

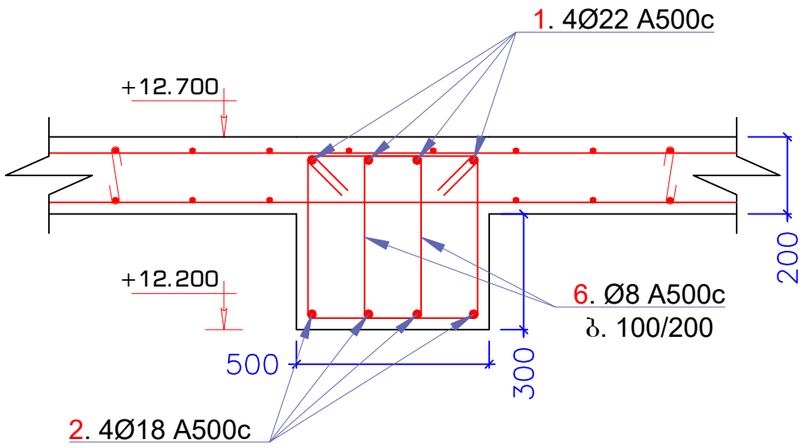

ჭრილი 2-2

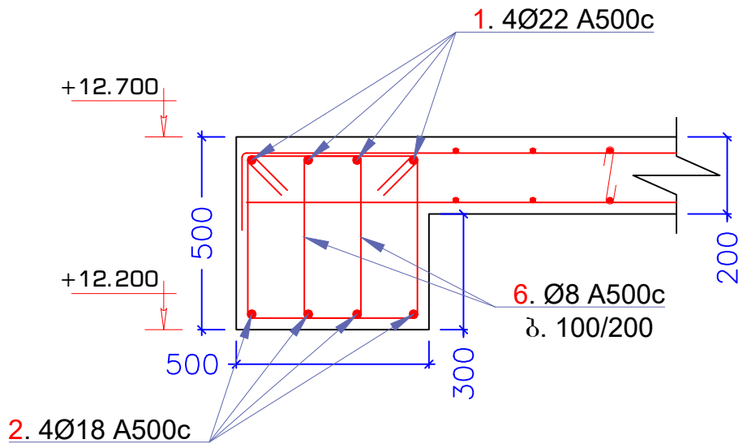

ჭრილი 3-3

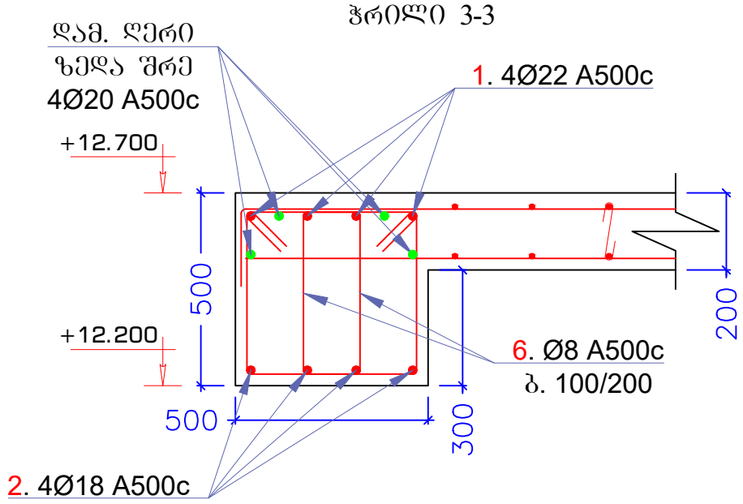

ჭრილი 4-4

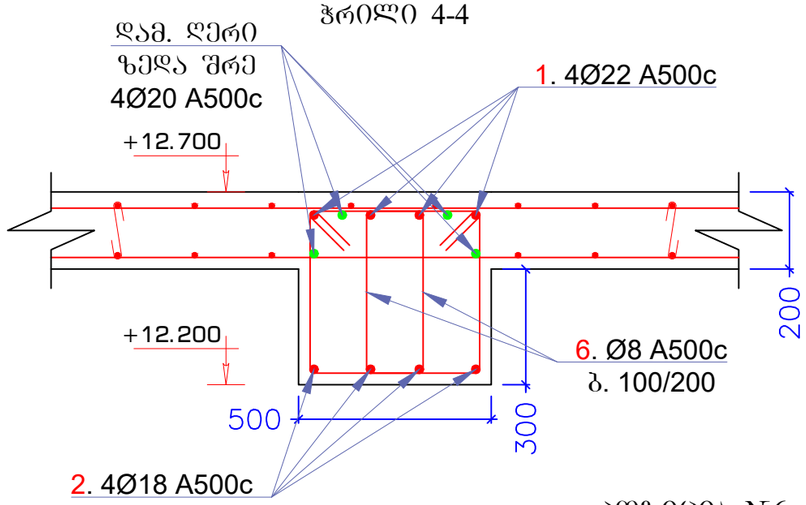

ჭრილი 5-5

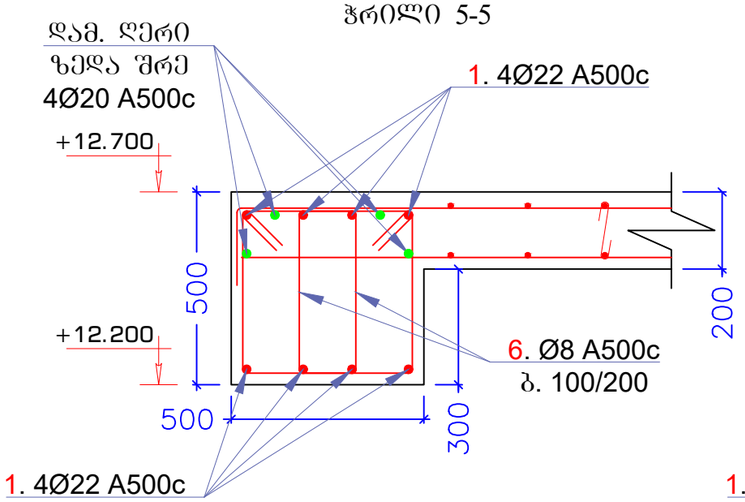

ჭრილი 6-6

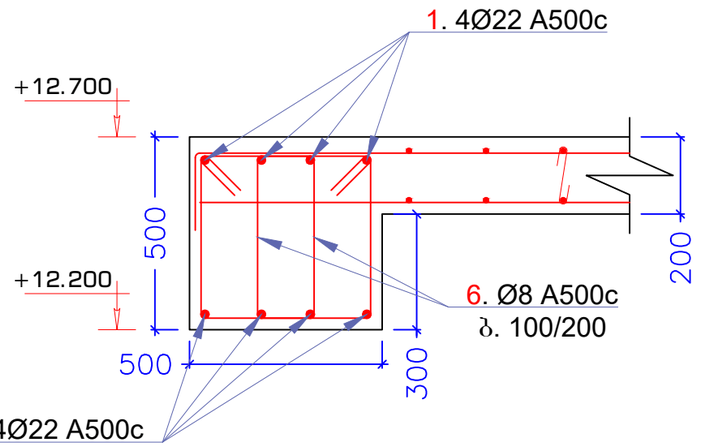

კოზიცია №6

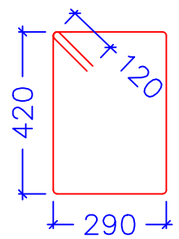

შენიშვნები	პირობითი აღნიშვნები	მიბმული ნახაზები:	შემსრულებელი	პროექტის დასახელება
1. ყველა ზომა მოცემულია მილიმეტრებში 2. ნიშნულები მოცემულია მეტრებში				სასაწყობე ფართის მშენებლობის პროექტი
				ნახაზის დასახელება: მასალის სპეციფიკაცია
			დამკვეთი: შპს "ევროპროდუქტი"	კონსტრუქტორი: ლ.ნარდაია; შეასრულა: თ. ესართია; ინჟინერი; კოორდინ.; დაამტკიცა; მასშტაბი A3-ზე: მ:პირობით; სტატუსი: მ.პ.; გამოცემა: 0
				ნახაზის ნომერი: პ-104

მასალის სპეციფიკაცია										არმ. ამოკრეფა		
ელემენტი	პოზ. №	ესკიზი მმ.	∅ და კლ.	L მმ.	n ც.	n x L მ.	მასა კგ.			∅ და კლ.	მასა კგ.	
							ერთი პოზ.	ყველა პოზ.	სულ		A240c	A500c
მონოლითური რიგელები +12.700 ნიშნულზე	1	12000 დაიჭრას ადგილზე	22 A500c	12000	94	1128	35.81	3366	3366	8 A500c		1995
	2	12000 დაიჭრას ადგილზე	18 A500c	12000	70	840	24.00	1680	1680	18 A500c		1680
	3	6000	20 A500c	6000	4	24	14.80	59	59	20 A500c		592
	4	2000	20 A500c	2000	36	72	4.93	178	178	22 A500c		3366
	5	3000	20 A500c	3000	48	144	7.40	355	355			
	6	1660	8 A500c	1660	3042	5050	0.66	1995	1995			
		Σ							7632			7632
		ბეტონი B 25 V=36.0 მ³										

შენიშვნები	პირობითი აღნიშვნები	მიბმული ნახაზები:	შემსრულებელი	პროექტის დასახელება
1. ყველა ზომა მოცემულია მილიმეტრებში 2. ნიშნულები მოცემულია მეტრებში				სასაწყობე ფართის მშენებლობის პროექტი
				ნახაზის დასახელება: მასალის სპეციფიკაცია
			დამკვეთი: შპს "ევროპროდუქტი"	კონსტრუქტორი ლ.ნარდაია; შემასრულა თ. ესართია; ინჟინერი; კოორდინ.; დაამტკიცა; მასშტაბი A3-ზე მ:პირობით; სტადიუსი მ.პ.; გამოცემა 0
				ნახაზის ნომერი К-105

გადახურვის ფილის ზედა და ქვედა შრის ძირითადი ბადე +12.700 ნიშნულზე

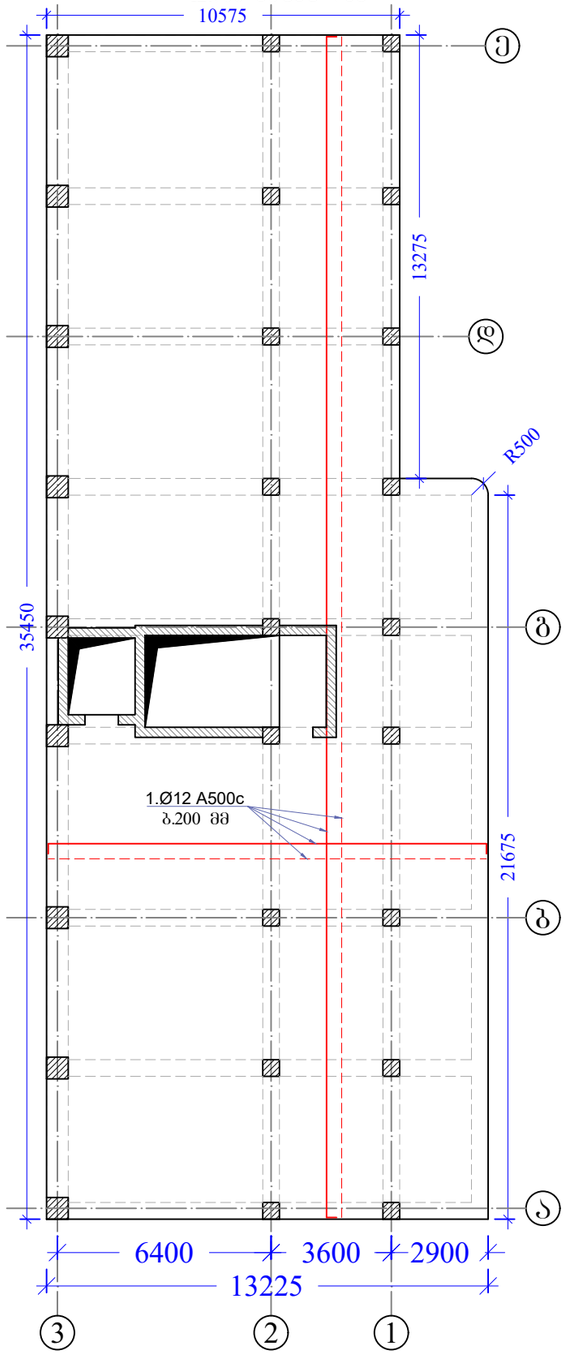

გადახურვის ფილის ქვედა შრის დამატებითი არმირების სქემა Y მიმართულებით +12.700 ნიშნულზე

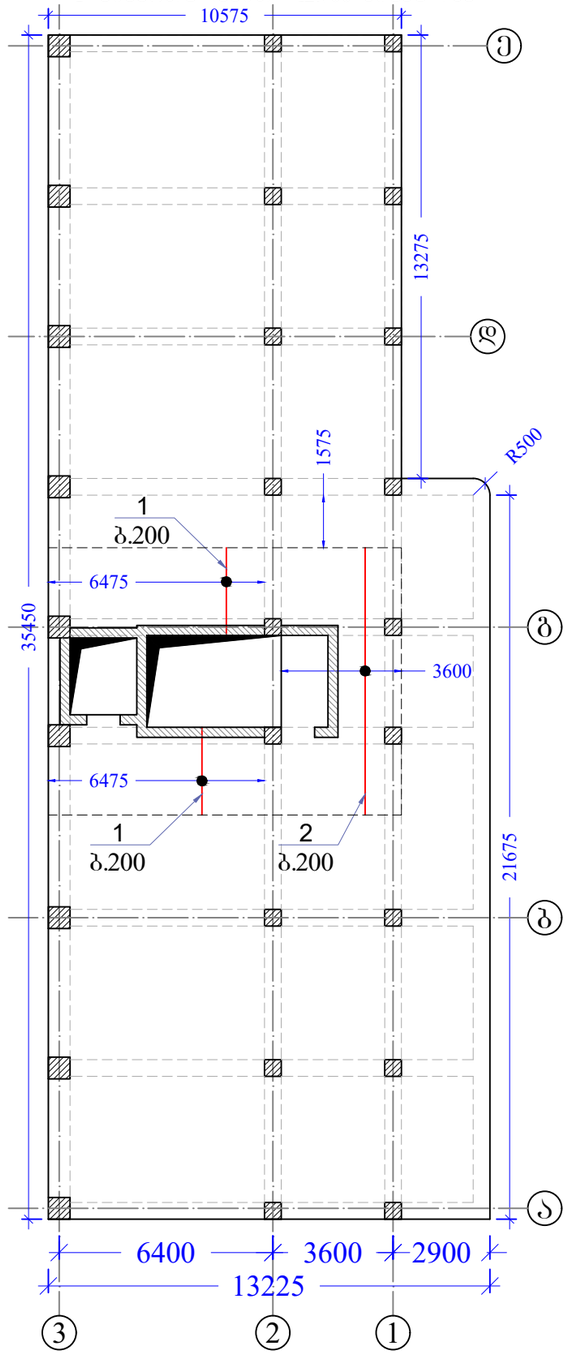

გადახურვის ფილის ზედა შრის დამატებითი არმირების სქემა X მიმართულებით +12.700 ნიშნულზე

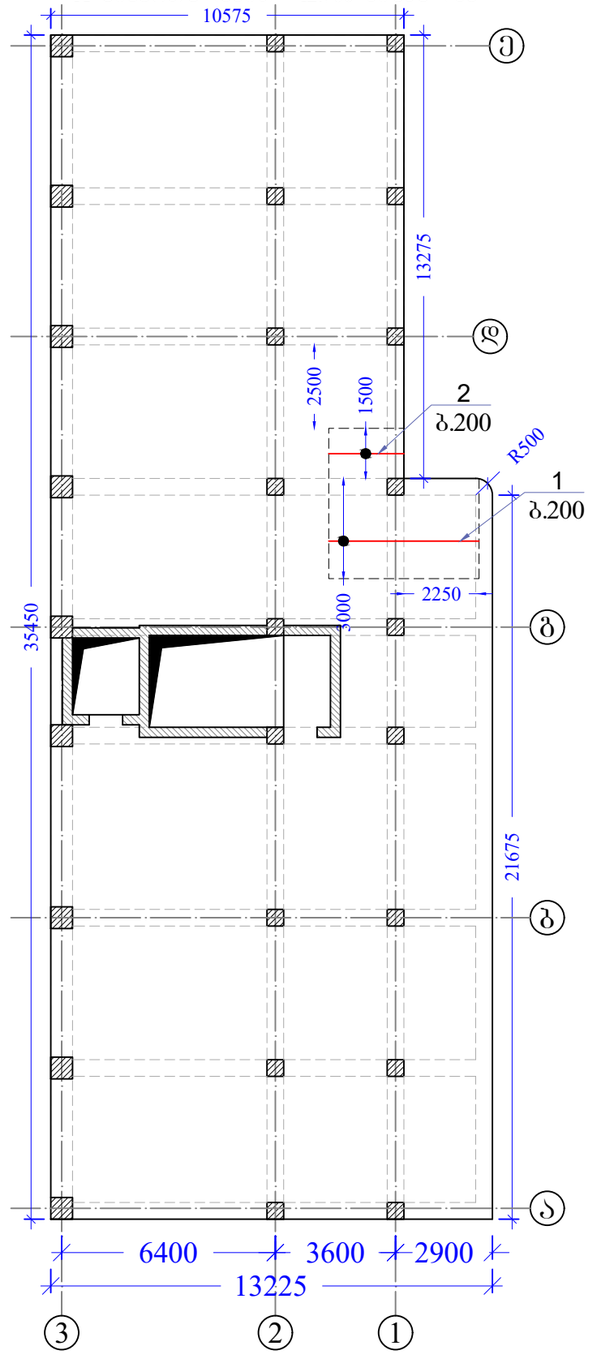

შენიშვნები	პირობითი აღნიშვნები	მიბმული ნახაზები:
1. ყველა ზომა მოცემულია მილიმეტრებში 2. ნიშნულები მოცემულია მეტრებში		1. მასალის სპეციფიკაცია იხილეთ ფურცელ კ-107-ზე;

შემსრულებელი	
დამკვეთი	შპს "ევროპროდუქტი"

სასაწყობე ფართის მშენებლობის პროექტი

ნახაზის დასახელება

გადახურვის ფილის არმირების სქემები +12.700 ნიშნულზე

კონსტრუქტორი	ლ.ნარდაია		ინჟინერი	
შემსრულა	თ. ქსართია		კოორდინ.	
			დაამტკიცა	

მასშტაბი A3-ზე	სტატუსი	გამოცემა
მ:პირობით	მ.პ.	0

ნახაზის ნომერი: კ-106

გადახურვის ფილის ზედა შრის დამატებითი არმირების სქემა Y მიმართულებით +12.700 ნიშნულზე

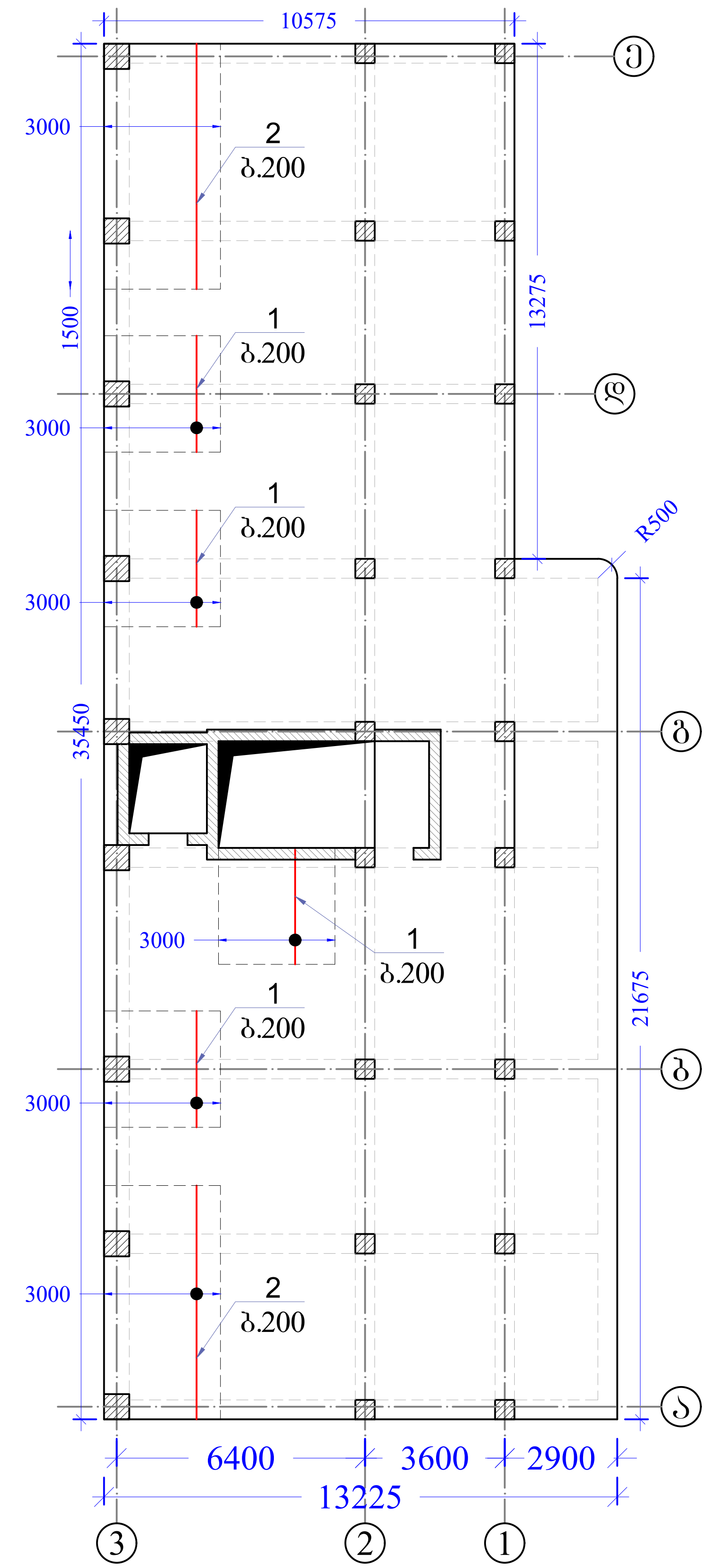

მასალის სპეციფიკაცია										არმ. ამოკრეფა		
ელემენტი	პოზ. №	ესკიზი მმ.	∅ და კლ.	L მმ.	n ც.	n x L მ.	მასა კგ. ერთი პოზ.	მასა კგ. ყველა პოზ.	მასა კგ. სულ	∅ და კლ.	მასა კგ. A240c	მასა კგ. A500c
გადახურვის ფილა +12.700 ნიშნულზე ძირითადი ბადე	1	12000 დაიჭრას ადგილზე	12 A500c	12000	714	8568	10.66	7608	7608	10 A500c		606
	2	380	8 A240c	380	1170	445	0.15	176	176	12 A500c		7608
	2.1	200, 100, 100, 220, 220; 840; ბიჯი 600	10 A500c	840	1170	983	0.52	606	606	8 A240c	176	
		Σ							8390		176	8215
	ბეტონი B 25 V=84.0 მ³											

მასალის სპეციფიკაცია										არმ. ამოკრეფა		
ელემენტი	პოზ. №	ესკიზი მმ.	∅ და კლ.	L მმ.	n ც.	n x L მ.	მასა კგ. ერთი პოზ.	მასა კგ. ყველა პოზ.	მასა კგ. სულ	∅ და კლ.	მასა კგ. A240c	მასა კგ. A500c
გადახურვის ფილა +12.700 ნიშნულზე დამატებითი ბადე Y მიმართულებით ქვედა შრე	1	2700	12 A500c	2700	64	173	2.40	153	153	12 A500c		296
	2	8000	12 A500c	8000	20	160	7.10	142	142			
		Σ							296			296

მასალის სპეციფიკაცია										არმ. ამოკრეფა		
ელემენტი	პოზ. №	ესკიზი მმ.	∅ და კლ.	L მმ.	n ც.	n x L მ.	მასა კგ. ერთი პოზ.	მასა კგ. ყველა პოზ.	მასა კგ. სულ	∅ და კლ.	მასა კგ. A240c	მასა კგ. A500c
გადახურვის ფილა +12.700 ნიშნულზე დამატებითი ბადე X მიმართულებით ზედა შრე	1	4500	12 A500c	4500	15	68	4.00	60	60	12 A500c		74
	2	2200	12 A500c	2200	7	15	1.95	14	14			
		Σ							74			74

მასალის სპეციფიკაცია										არმ. ამოკრეფა		
ელემენტი	პოზ. №	ესკიზი მმ.	∅ და კლ.	L მმ.	n ც.	n x L მ.	მასა კგ. ერთი პოზ.	მასა კგ. ყველა პოზ.	მასა კგ. სულ	∅ და კლ.	მასა კგ. A240c	მასა კგ. A500c
გადახურვის ფილა +12.700 ნიშნულზე დამატებითი ბადე Y მიმართულებით ზედა შრე	1	3000	12 A500c	3000	60	180	2.66	160	160	12 A500c		320
	2	6000	12 A500c	6000	30	180	5.33	160	160			
		Σ							320			320

შენიშვნები

1. ყველა ზომა მოცემულია მილიმეტრებში
2. ნიშნულები მოცემულია მეტრებში

პირობითი აღნიშვნები

მიმდინარე ნახაზები:

შემსრულებელი

დამკვეთი

შპს "ევროპროდუქტი"

სასაწყობე ფართის მშენებლობის პროექტი

ნახაზის დასახელება
გადახურვის ფილის ზედა შრის დამატებითი არმირების სქემა Y მიმართულებით +12.700 ნიშნულზე
მასალის სპეციფიკაცია

კონსტრუქტორი	ლ. ნარდაია		ინჟინერი	
შეასრულა	თ. ესართია		კოორდინ.	
			დაამტკიცა	

მასშტაბი A3-ზე: მ:პირობით
სტატუსი: მ.პ.
გამოცემა: 0
ნახაზის ნომერი: კ-107

გადახურვის ფილის საძალიბო ნახაზი +15.900 ნიშნულზე

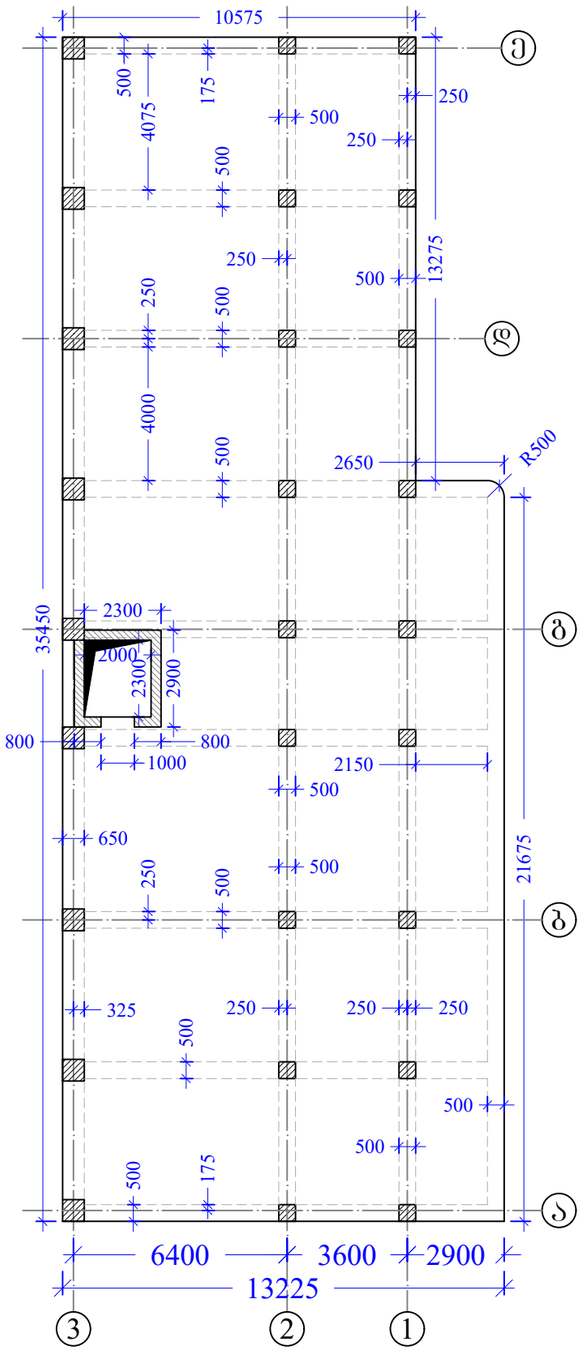

მონოლითური რიგელების მოწყობის გეგმა +15.900 ნიშნულზე

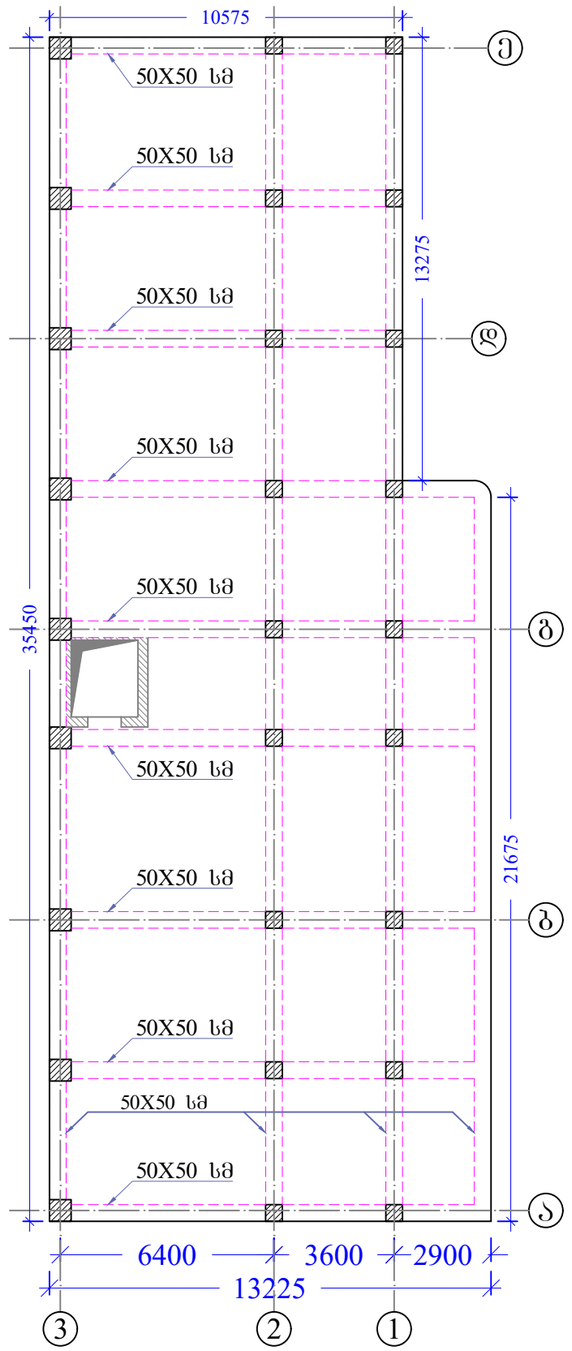

მონოლითური რიგელების ზედა შრის დამატებითი ღერების მოწყობის გეგმა +15.900 ნიშნულზე

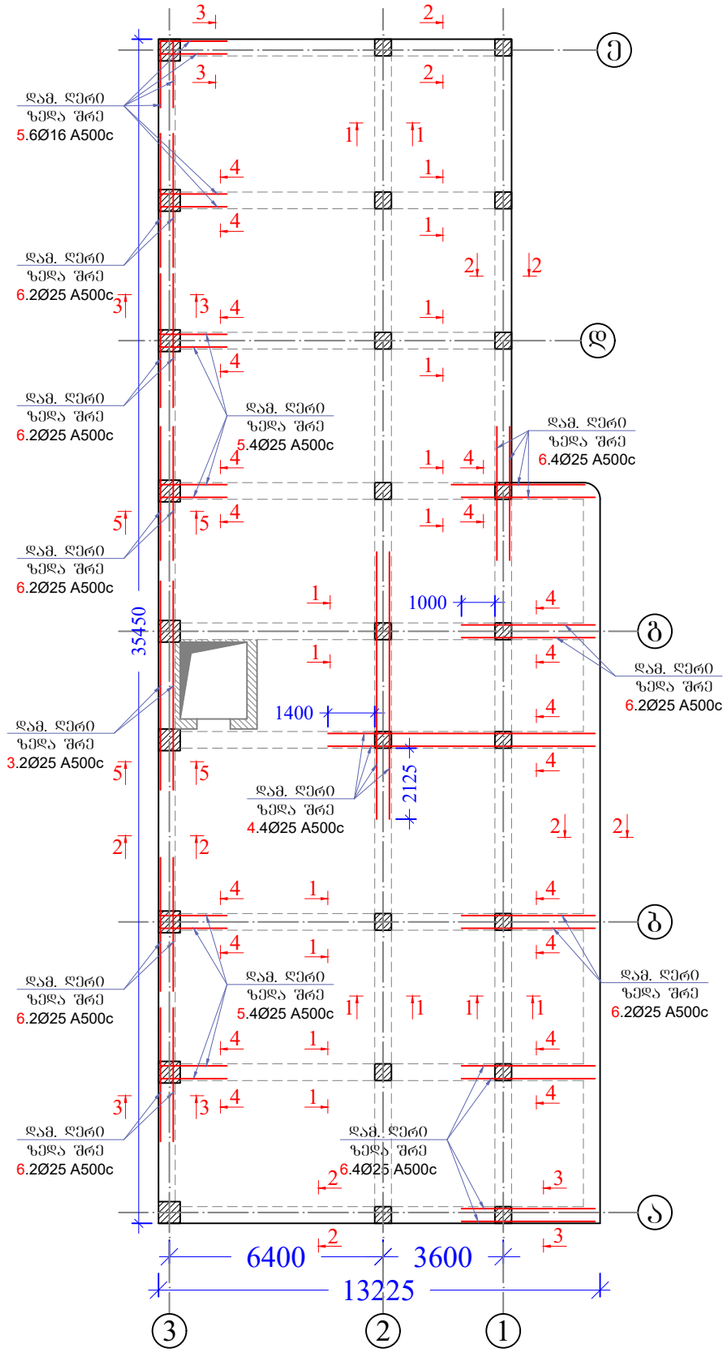

შენიშვნები	პირობითი აღნიშვნები	მიბმული ნახაზები:
1. ყველა ზომა მოცემულია მილიმეტრებში 2. ნიშნულები მოცემულია მეტრებში		1. მასალის სპეციფიკაცია იხილეთ ფურცელ კ-109-ზე; 2. რკინაბეტონის რიგელის ჭრილები იხილეთ ფურცელ კ-109-ზე.

შემსრულებელი	სასაწყობე ფართის მშენებლობის პროექტი
	ნახაზის დასახელება: გადახურვის ფილა +15.900 ნიშნულზე
დამკვეთი: შპს "ევროპროდუქტი"	კონსტრუქტორი ლ. ნარდაია; შემსრულა თ. ესართია; ინჟინერი; კოორდინ.; დაამტკიცა
მასშტაბი A3-ზე: მ:პირობით	სტადიუსი: მ.პ.
	გამოცემა: 0
	ნახაზის ნომერი: კ-108

მონოლითური რიგელების ქვედა შრის დამატებითი ღერების მოწყობის ბეგმა +15.900 ნიშნულზე

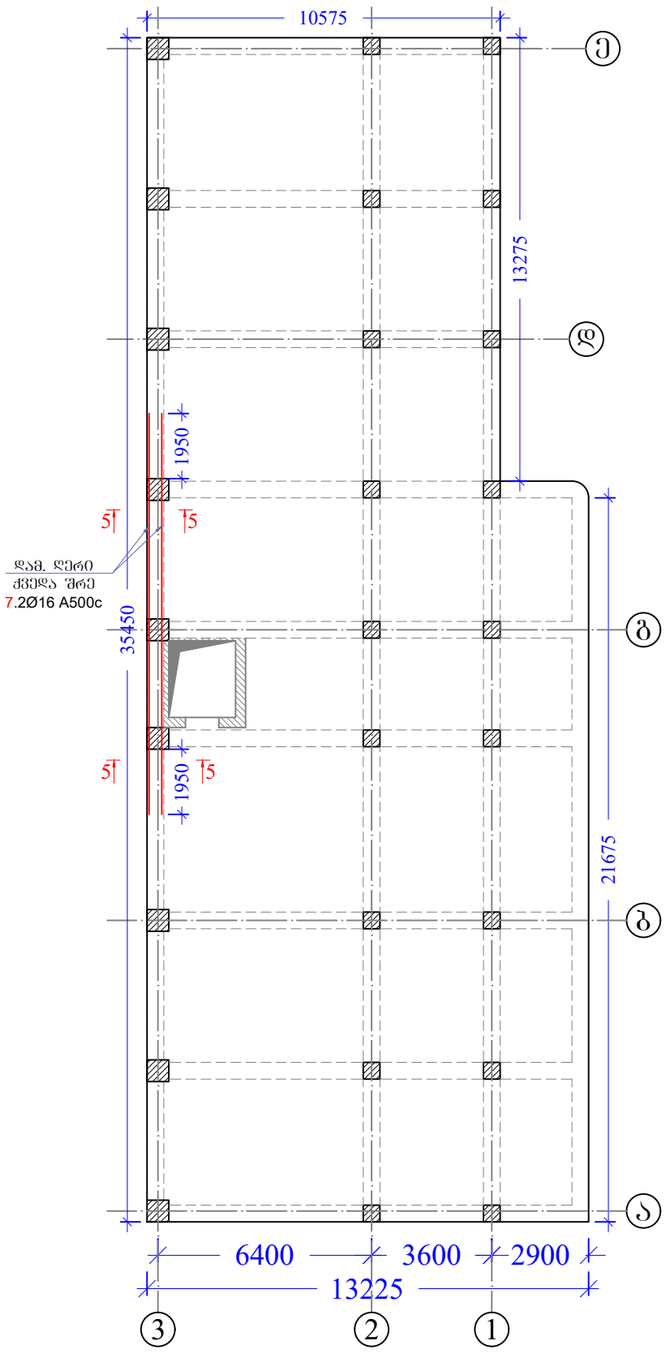

ჭრილი 1-1

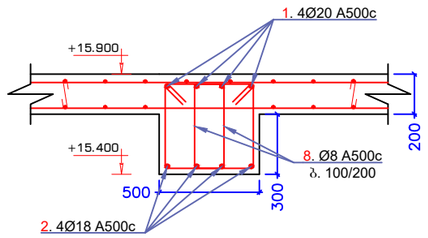

ჭრილი 2-2

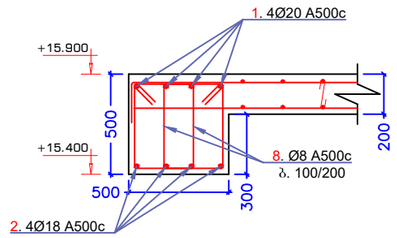

ჭრილი 3-3

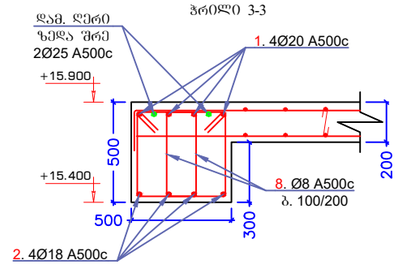

ჭრილი 4-4

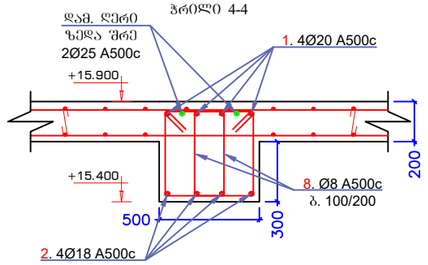

ჭრილი 5-5

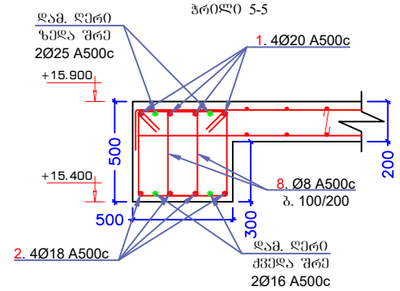

პოზიცია №8

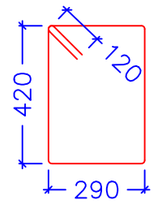

მონოლითური რიგელები +15.900 ნიშნულზე

ელემენტი	პოზ. №	ესკიზი მმ.	Ø და კლ.	L მმ.	n ც.	n x L მ.	მასა კგ. ერთი პოზ.	მასა კგ. ქვედა პოზ.	მასა კგ. სულ	არმ. ამოკრეფა Ø და კლ.	არმ. ამოკრეფა მასა კგ. A240c	არმ. ამოკრეფა მასა კგ. A500c
	1	12000 დაიბრას ადგილზე	20 A500c	12000	82	984	29.59	2427	2427	8 A500c		2022
	2	12000 დაიბრას ადგილზე	18 A500c	12000	82	984	24.00	1968	1968	16 A500c		38
	3	6000	25 A500c	6000	2	12	23.12	46	46	18 A500c		1968
	4	8000	25 A500c	8000	4	32	30.82	123	123	20 A500c		2427
	5	2000	25 A500c	2000	14	28	7.71	108	108	25 A500c		616
	6	4000	25 A500c	4000	22	88	15.41	339	339			
	7	12000	16 A500c	12000	2	24	18.94	38	38			
	8	1660	8 A500c	1660	3084	5119	0.66	2022	2022			
		Σ							7071			7071
		ბეტონი B 25 V=36.5 მ³										

შენიშვნები

1. ყველა ზომა მოცემულია მილიმეტრებში
2. ნიშნულები მოცემულია მეტრებში

პირობითი აღნიშვნები

მიბმული ნახაზები:

შემსრულებელი

დამკვეთი

მპს "ევროპროდუქტი"

სასასწყობე ფართის მშენებლობის პროექტი

ნახაზის დასახელება

გადახურვის ფილა +15.900 ნიშნულზე

კონსტრუქტორი	ლ.ნარდაია		ინჟინერი		
შეასრულა	თ. ესართია		კოორდინ.		
			დაამტკიცა		

მასშტაბი A3-ზე: მ:პირობით

სტადიუმი: მ.პ.

გამოცემა: 0

ნახაზის ნომერი: კ-109

გადახურვის ფილის ზედა და ქვედა შრის ძირითადი ბადე +15.900 ნიშნულზე

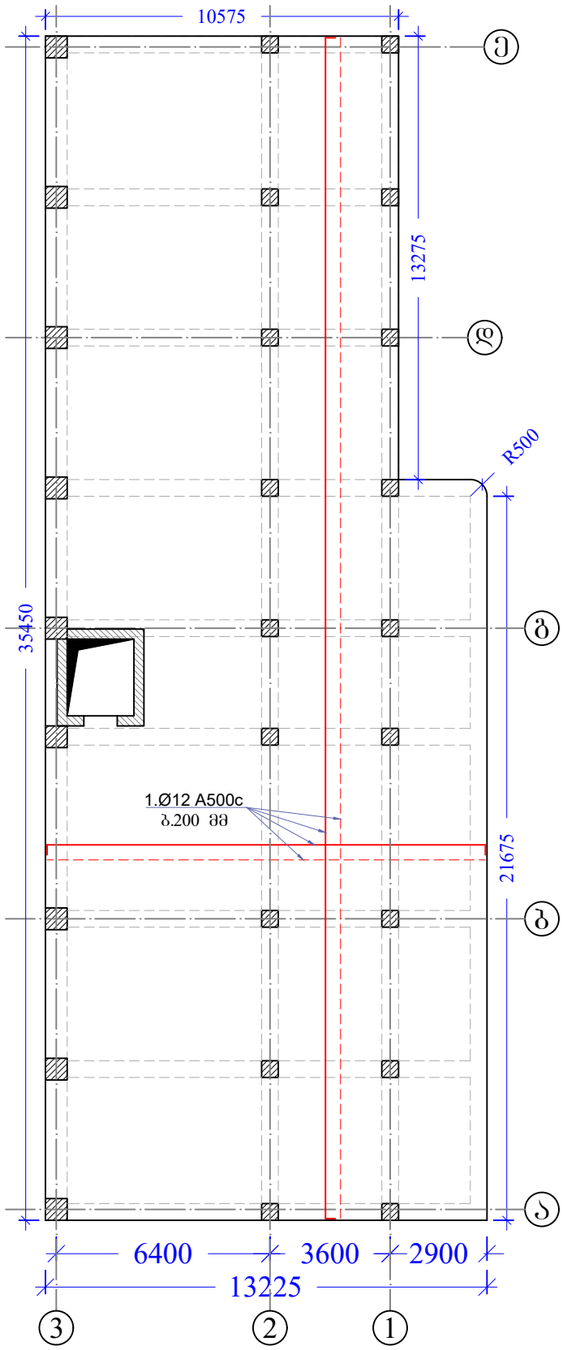

გადახურვის ფილის ზედა შრის დამატებითი არმირების სქემა X მიმართულებით +15.900 ნიშნულზე

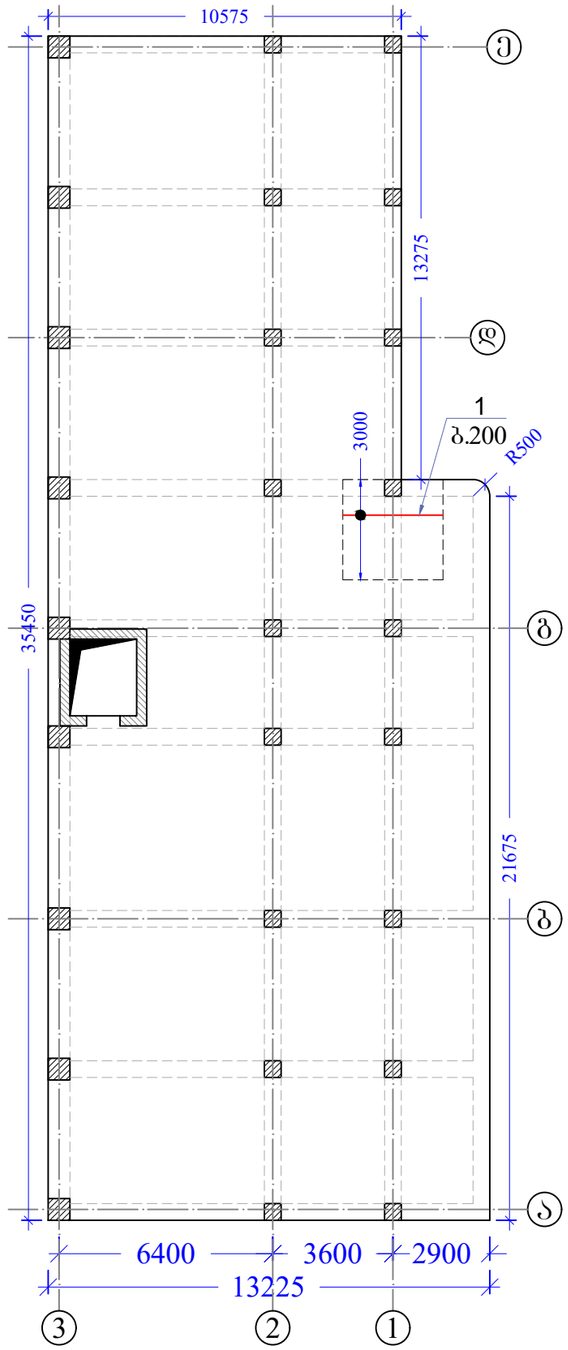

გადახურვის ფილის ზედა შრის დამატებითი არმირების სქემა Y მიმართულებით +15.900 ნიშნულზე

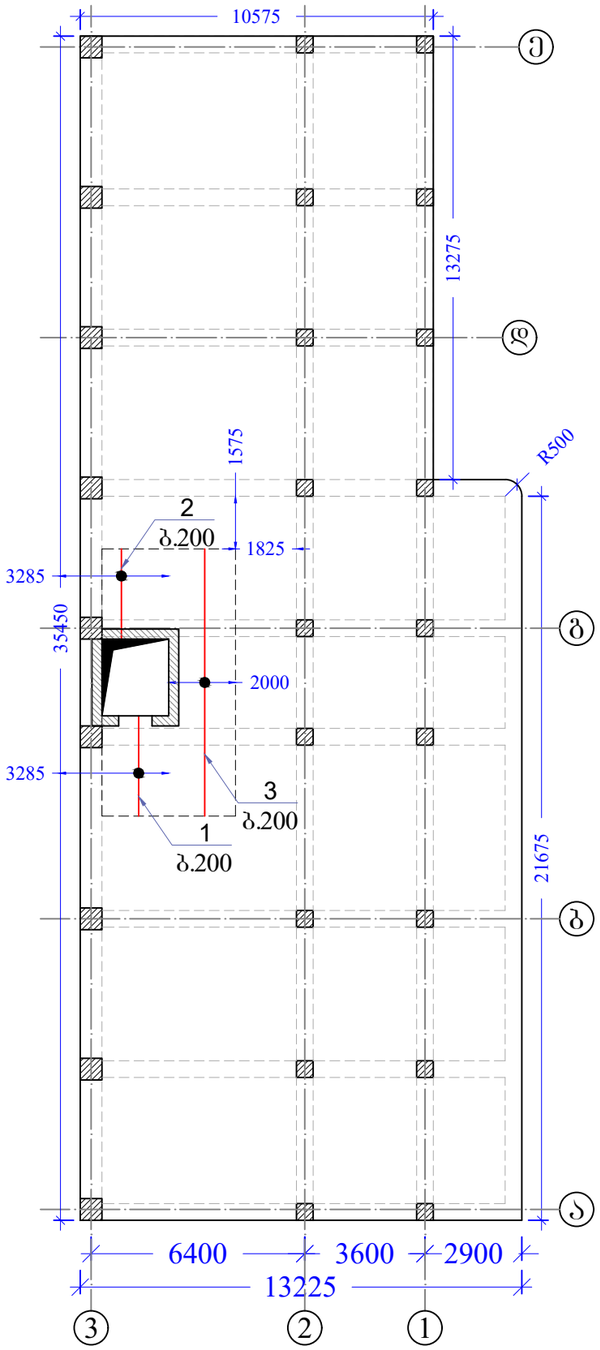

შენიშვნები	პირობითი აღნიშვნები	მიბმული ნახაზები:
1. ყველა ზომა მოცემულია მილიმეტრებში 2. ნიშნულები მოცემულია მეტრებში		1. მასალის სპეციფიკაცია იხილეთ ფურცელ კ-111-ზე;

შემსრულებელი	
დამკვეთი	შპს "ევროპროდუქტი"

სასაწყობე ფართის მშენებლობის პროექტი

ნახაზის დასახელება

გადახურვის ფილის არმირების სქემები +15.900 ნიშნულზე

კონსტრუქტორი	ლ.ნარდაია		ინჟინერი		
შემსრულა	თ. ქსართია		კოორდინ.		
			დაამტკიცა		

მასშტაბი A3-ზე	სტადია	გამოცემა
მ:პირობით	მ.პ.	0

ნახაზის ნომერი: კ-110

მასალის სპეციფიკაცია										არმ. ამოკრეფა		
							მასა კგ.				მასა კგ.	
ელემენტი	პოზ. №	ესკიზი მმ.	∅ და კლ.	L მმ.	n ც.	n x L მ.	ერთი პოზ.	ქვემა პოზ.	სულ	∅ და კლ.	A240c	A500c
ბადახურვის ფილა +15.900 ნიშნულზე ძირითადი ბადე	1	12000 დაიჭრას ადგილზე	12 A500c	12000	731	8772	10.66	7790	7790	10 A500c		606
	2	380	8 A240c	380	1170	445	0.60	698	698	12 A500c		7790
	2.1	840 ბიჯი 600	10 A500c	840	1170	983	0.52	606	606	8 A240c	698	
		Σ							9094		698	8396
		ბეტონი B 25 V=86.0 მ³										

მასალის სპეციფიკაცია										არმ. ამოკრეფა		
							მასა კგ.				მასა კგ.	
ელემენტი	პოზ. №	ესკიზი მმ.	∅ და კლ.	L მმ.	n ც.	n x L მ.	ერთი პოზ.	ქვემა პოზ.	სულ	∅ და კლ.	A240c	A500c
ბადახურვის ფილა +15.900 ნიშნულზე დამატებითი ბადე X მიმართულებით ზედა შრე	1	3000	12 A500c	3000	15	45	2.66	40	40	12 A500c		40
		Σ							40			40

მასალის სპეციფიკაცია										არმ. ამოკრეფა		
							მასა კგ.				მასა კგ.	
ელემენტი	პოზ. №	ესკიზი მმ.	∅ და კლ.	L მმ.	n ც.	n x L მ.	ერთი პოზ.	ქვემა პოზ.	სულ	∅ და კლ.	A240c	A500c
ბადახურვის ფილა +15.900 ნიშნულზე დამატებითი ბადე Y მიმართულებით ზედა შრე	1	~~3000~~	12 A500c	3000	16	48	2.66	43	43	12 A500c		152
	2	~~2700~~	12 A500c	2700	16	43	2.40	38	38			
	3	~~8000~~	12 A500c	8000	10	80	7.10	71	71			
		Σ							152			152

შენიშვნები	პირობითი აღნიშვნები	მიბმული ნახაზები:	შემსრულებელი	პროექტის დასახელება
				სასაწყობე ფართის მშენებლობის პროექტი
				ნახაზის დასახელება: მასალის სპეციფიკაცია
			დამკვეთი: მპს "ევროპროდუქტი"	კონსტრუქტორი ლ.ნარდაია; შემსრულა თ. ესპართია; ინჟინერი; კორდინ.; დაამტკიცა
				მასშტაბი A3-ზე: მ:პირობით; სტატუსი: მ.პ.; გამოცემა: 0
				ნახაზის ნომერი: კ-111

მონოლითური რიგელი 3 ღერძზე +13.200 და +14.800 ნიშნულებს შორის

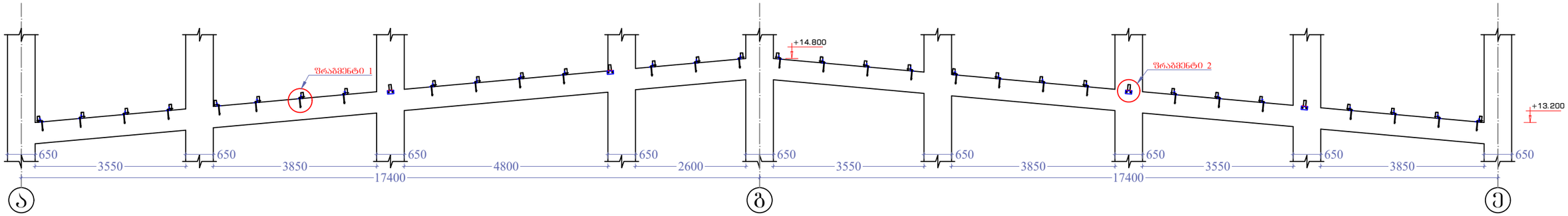

მონოლითური რიგელი 3 ღერძზე +13.200 და +14.800 ნიშნულებს შორის
არმირების სქემა

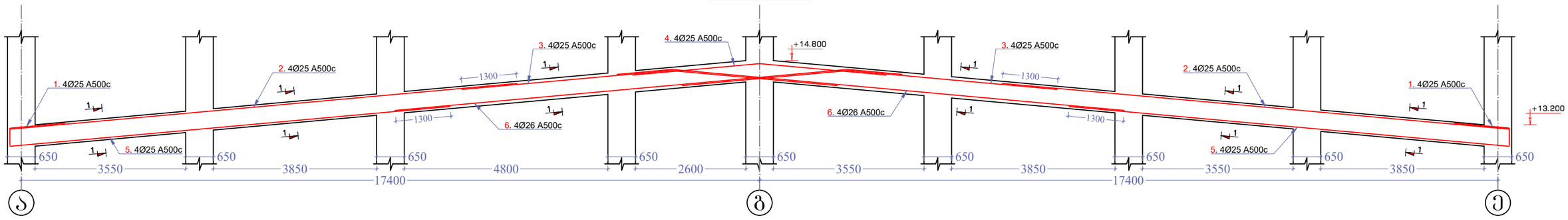

ფრაგმენტი 1

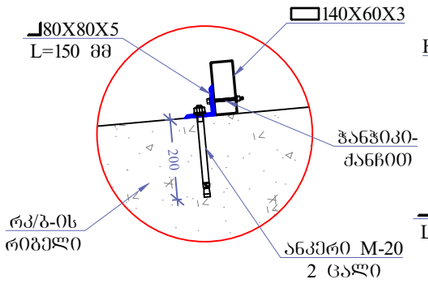

ფრაგმენტი 2

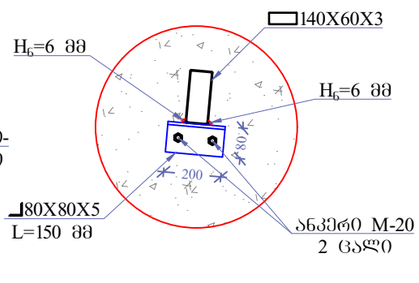

პოზიცია №7

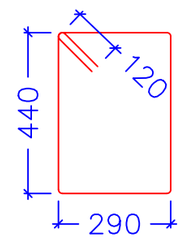

ჭრილი 1-1

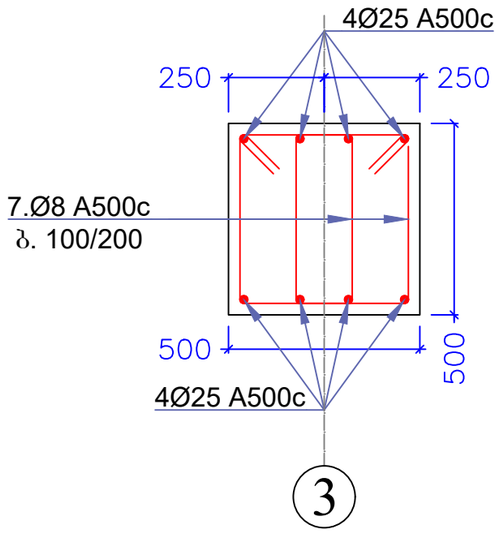

მასალის სპეციფიკაცია										არმ. ამოკრეფა		
ელემენტის დასახელება	პოზ. №	ესკიზი მმ.	Ø და კლ	L მმ.	n ც.	n x L მ.	მასა კგ.			მასა კგ.		
							ერთი პოზ.	ქვემოთა პოზ.	სულ	Ø და კლ	A240c	A500c
მონოლითური რიგელი 3 ღერძზე +13.200 და +14.800 ნიშნულებს შორის	1	1700 / 400 / 1300	25 A500c	1700	8	14	6.55	52	52	8 A500c		290
	2	12000	25 A500c	12000	8	96	46.24	370	370	25 A500c		1483
	3	9000 / 5000 / 4000	25 A500c	9000	8	72	34.68	277	277			
	4	6000 / 3000 / 3000	25 A500c	6000	4	24	23.12	92	92			
	5	10400	25 A500c	10400	8	83	40.07	321	321			
	6	12000 / 10700 / 1300	25 A500c	12000	8	96	46.24	370	370			
	7	1700	8 A500c	1700	432	734	0.67	290	290			
		Σ							1773			1773
		ბეტონი B 25 V=8.6 მ³										

შენიშვნები	პირობითი აღნიშვნები	მიბმული ნახაზები:
1. ყველა ზომა მოცემულია მილიმეტრებში 2. ნიშნულები მოცემულია მეტრებში		

შემსრულებელი	სასანყობე ფართის მშენებლობის პროექტი
	ნახაზის დასახელება: მონოლითური რიგელი 3 ღერძზე +13.200 და +14.800 ნიშნულებს შორის
დამკვეთი: მპს "ევროპროდუქტი"	კონსტრუქტორი: ლ.ნარდაია; შემსრულა: თ. ესართია; ინჟინერი; კოორდინ.; დაამტკიცა
	მასშტაბი A3-ზე: მ:პირობით; სტატუსი: მ.პ.; გამოცემა: 0
	ნახაზის ნომერი: კ-112

მონოლითური რიგელი 3 ღერძზე +12.520 და +12.020 ნიშნულებს შორის

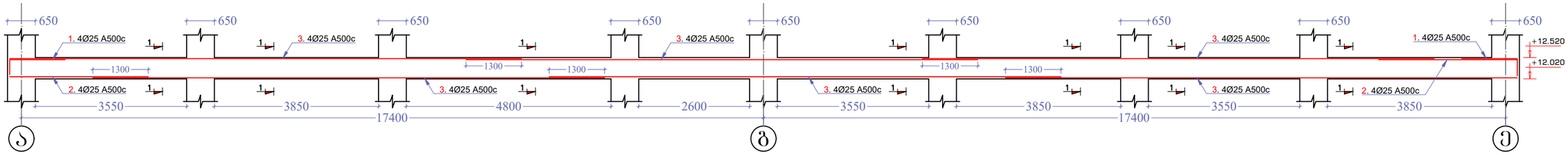

ჭრილი 1-1

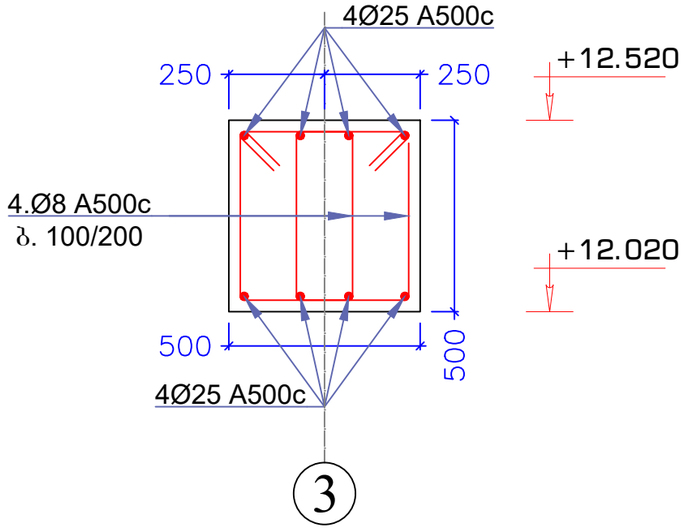

პოზიცია №4

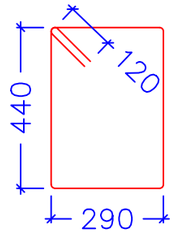

მასალის სპეციფიკაცია										არმ. ამოკრეფა		
ელემენტი	პოზ. №	ესკიზი მმ.	Ø და კლ.	L მმ.	n ც.	n x L მ.	მასა კგ. ერთი პოზ.	მასა კგ. ქვედა პოზ.	მასა კგ. სულ	Ø და კლ.	მასა კგ. A240c	მასა კგ. A500c
მონოლითური რიგელი 3 ღერძზე +12.520 და +12.020 ნიშნულებს შორის	1	400 1700 1300	25 A500c	1700	8	14	6.55	52	52	8 A500c		290
	2	3300	25 A500c	3300	8	26	12.71	102	102	25 A500c		1264
	3	12000	25 A500c	12000	24	288	46.24	1110	1110			
	4	1700	8 A500c	1700	432	734	0.67	290	290			
		Σ							1554			1554
ბეტონი B 25 V=8.6 მ³												

შენიშვნები	პირობითი აღნიშვნები	მიბმული ნახაზები:	შემსრულებელი	სასანყობე ფართის მშენებლობის პროექტი
1. ყველა ზომა მოცემულია მილიმეტრებში 2. ნიშნულები მოცემულია მეტრებში			დამკვეთი შპს "ევროპროდუქტი"	ნახაზის დასახელება მონოლითური რიგელი 3 ღერძზე +12.520 და +12.020 ნიშნულებს შორის

კონსტრუქტორი	ლ.ნარდაია		ინჟინერი		
შეასრულა	თ. ესართია		კოორდინ.		
			დაამტკიცა		

მასშტაბი A3-ზე	სტადიუმი	გამოცემა
მ:პირობით	მ.პ.	0

ნახაზის ნომერი
კ-113

ფილის წიბოებში განივი არმატურების განაწილების სქემატური ნახაზი

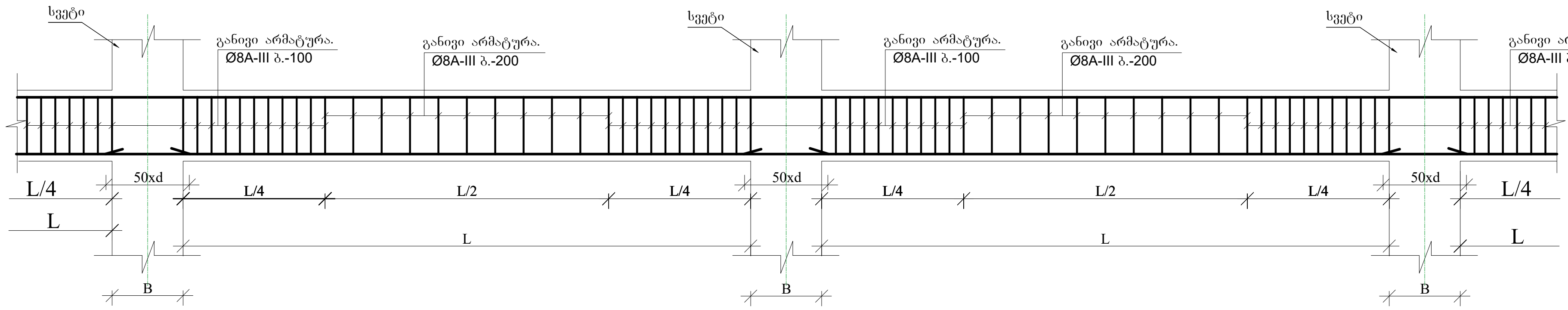

ფილის წიბოებში გრძივი მუშა არმატურების გადაბმის სქემატური ნახაზი

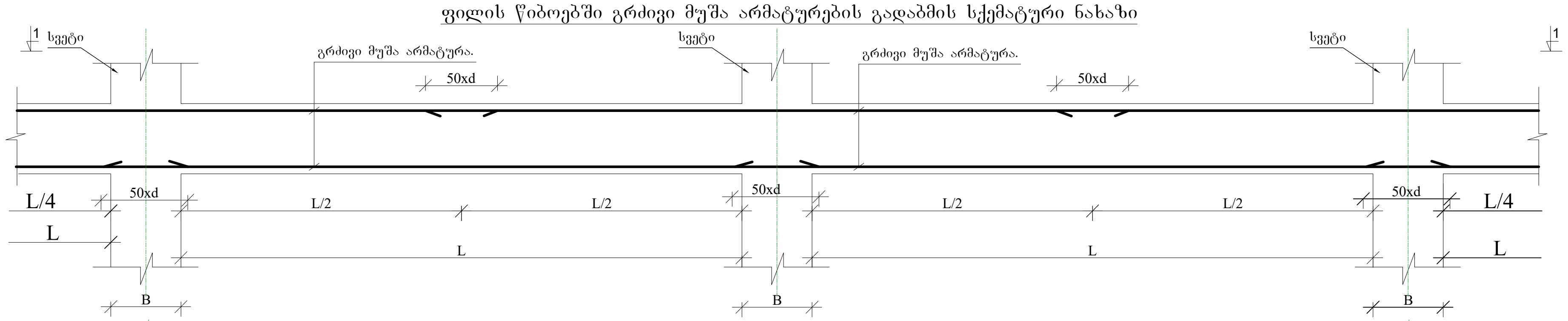

ხედი 1-1.

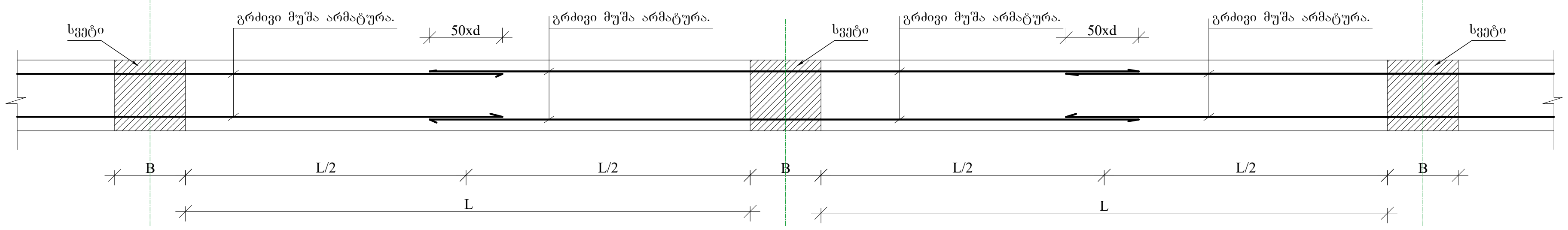

განაპირა სვეტებში ფილის წიბოს მუშა არმატურების ჩაანკერების სქემატური ნახაზი.

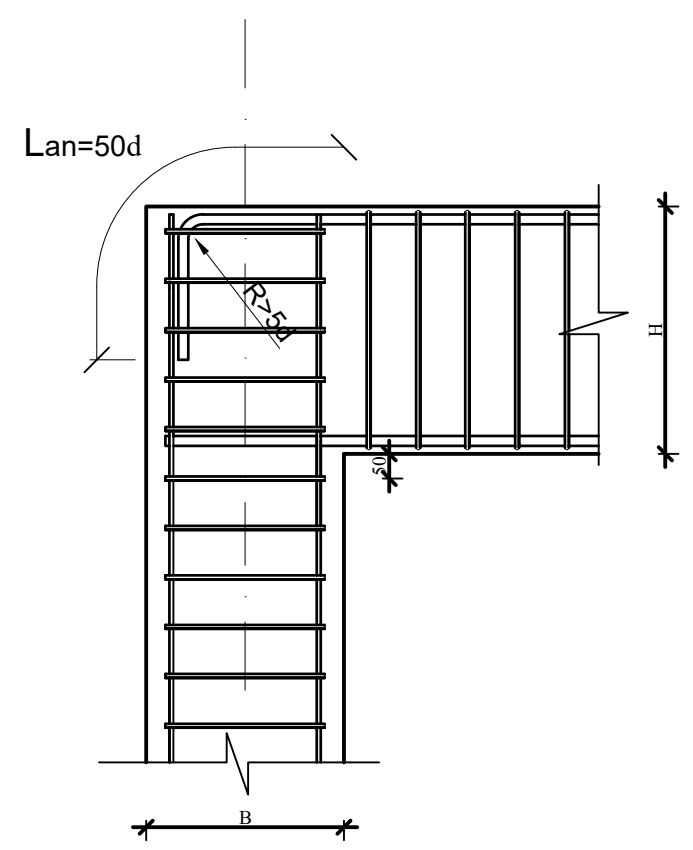

ქვედა და ზედა შრეების ფიქსატორების მოწყობის სქემატური ნახაზი

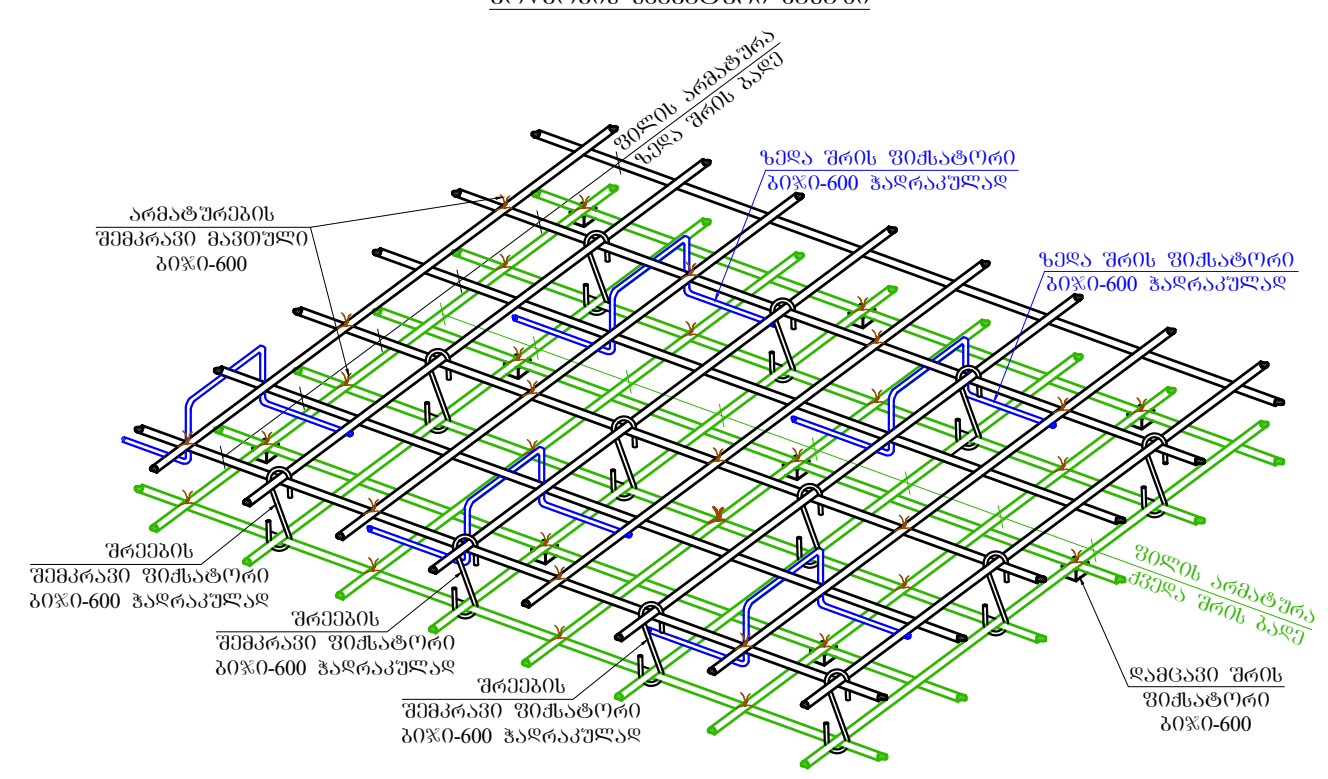

შენიშვნები	პირობითი აღნიშვნები	მიბმული ნახაზები:

შემსრულებელი

პროექტის დასახელება

სასაწყობე ფართის მშენებლობის პროექტი

ნახაზის დასახელება

ფილის წიბოებში განივი არმატურების განაწილების სქემატური ნახაზი

დამკვეთი

შპს "ევროპროდუქტი"

კონსტრუქტორი	ლ. ნარდაია		ინჟინერი		
შეასრულა	თ. ესართია		კოორდინ.		
			დაამტკიცა		

მასშტაბი A3-ზე	სტატუსი	გამოცემა
მ:პირობით	მ.პ.	0

ნახაზის ნომერი

კ-114

რკინაბეტონის კიბის მოწყობის გეგმა
-6.100 და -3.000 ნიშნულებს შორის

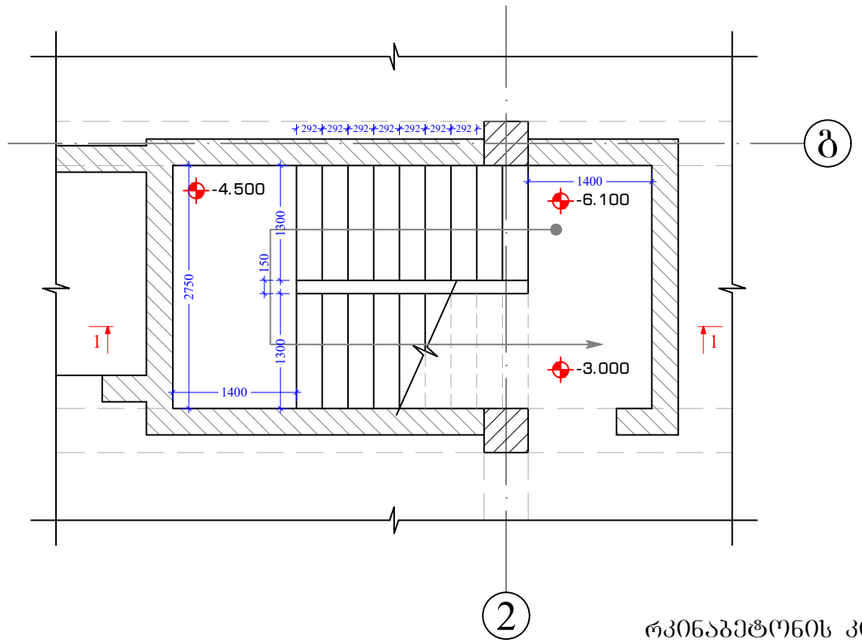

რკინაბეტონის კიბის მოწყობის გეგმა
-3.000 და -0.100 ნიშნულებს შორის

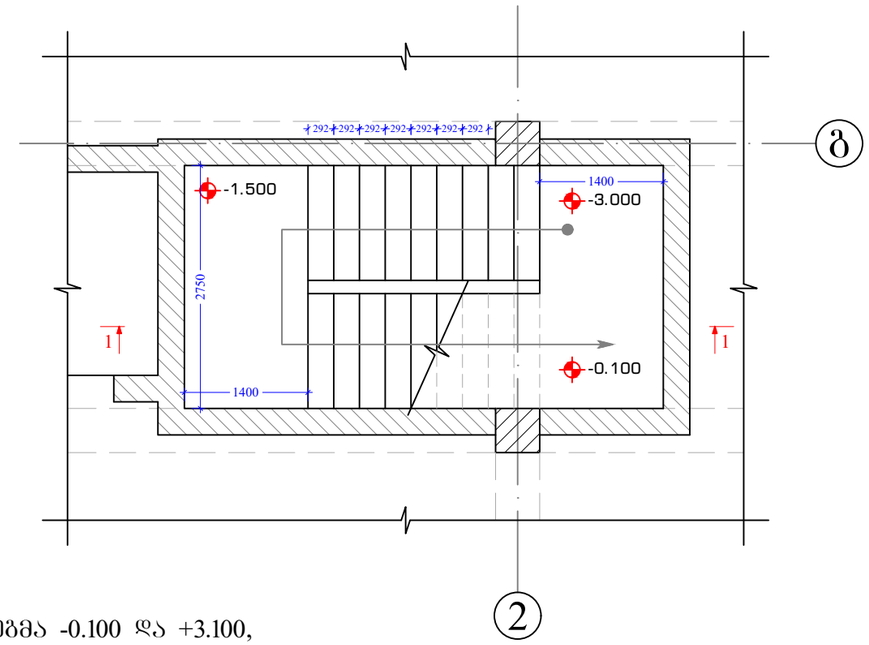

რკინაბეტონის კიბის მოწყობის გეგმა -0.100 და +3.100,
+3.100 და +6.300, +6.300 და +9.500, +9.500 და +12.700,
+12.700 და +15.900 ნიშნულებს შორის

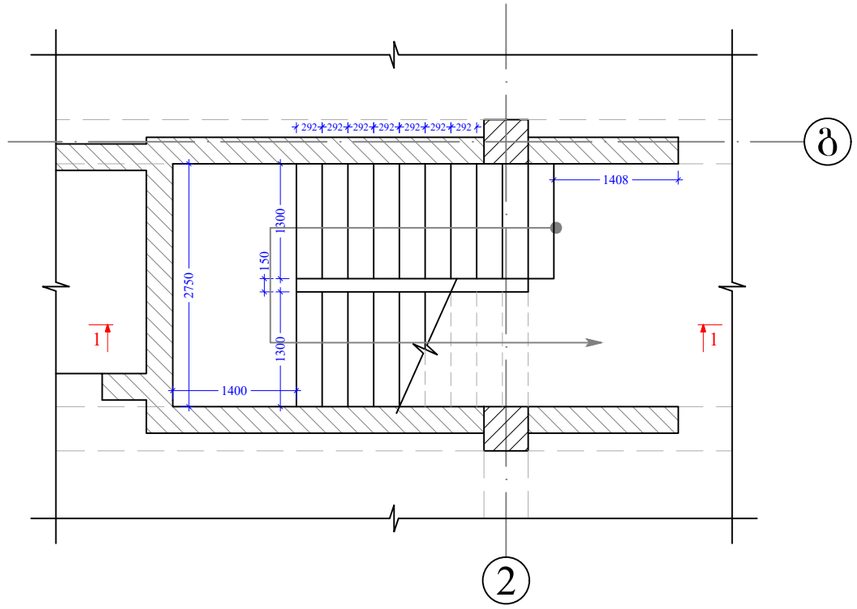

შენიშვნები	პირობითი აღნიშვნები	მიბმული ნახაზები:	მემსრულებელი	სასაწყობე ფართის მშენებლობის პროექტი
1. ყველა ზომა მოცემულია მილიმეტრებში 2. ნიშნულები მოცემულია მეტრებში		1. ჭრილი 1-1 იხილეთ ფურცელ კ-116-ზე;		ნახაზის დასახელება რკინაბეტონის კიბის მოწყობის გეგმები
			დამკვეთი შპს "ევროპროდუქტი"	კონსტრუქტორი ლ.ნარდაია; ინჟინერი; შეასრულა თ. ესართია; კოორდინ.; დაამტკიცა; მასშტაბი A3-ზე მ:პირობით; სტატუსი მ.პ.; გამოცემა 0 ნახაზის ნომერი კ-115

ჭრილი 1-1

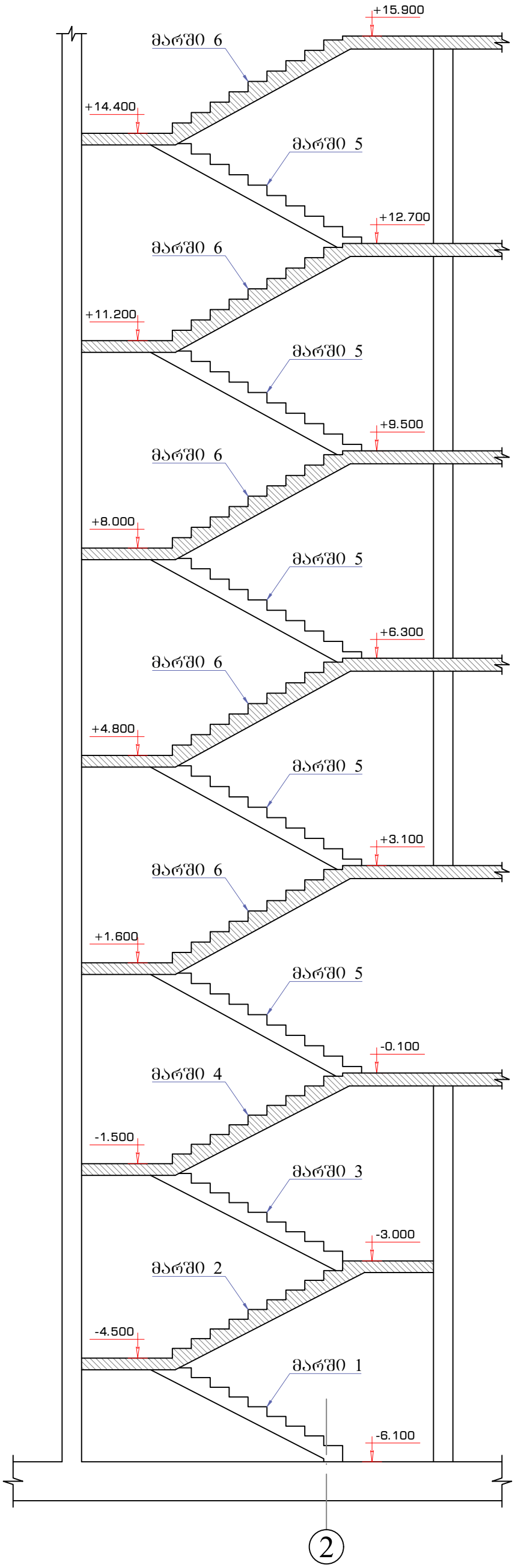

შენიშვნა:

1. ბეტონის დამცავი შრე მიღებულია 50 მმ;
2. ყველა ზომა მოცემულია მილიმეტრებში;
3. ნიშნულები მოცემულია მეტრებში.

კონსტრუქტორი	ლ. ნარდაია		სასაწყობე ფართის მშენებლობის პროექტი
შეასრულა	თ. ესართია		ჭრილი 1-1
			ნახაზის ნომერი: კ-116

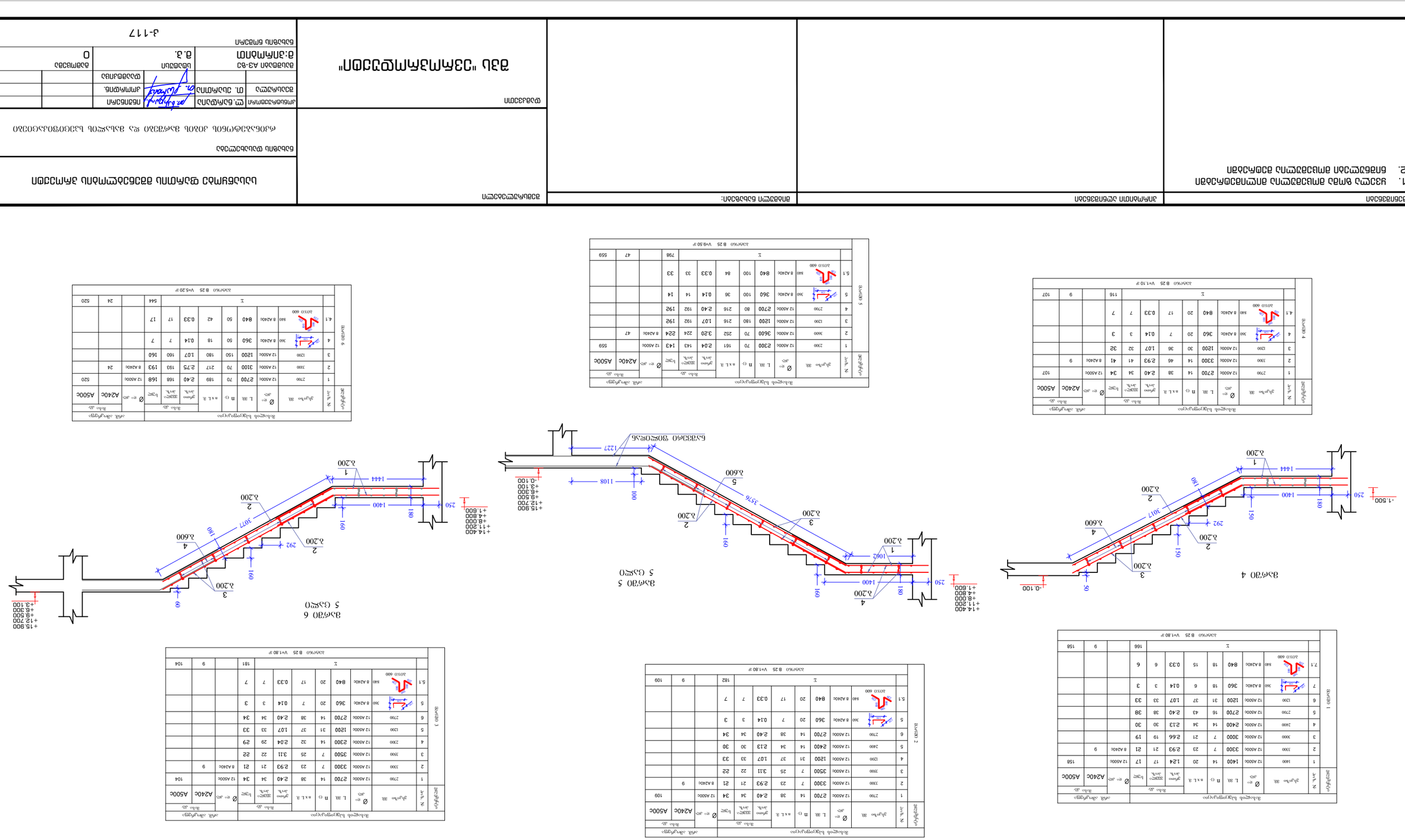

Ведомость бадджетирования															
Марка эле-мента	Эскиз	Обозначение	Поз. N	Диаметр dиам, мм	L, вв, длина, мм	n, кол-во	n x L в, общая длина, м	Масса 1 м, кг	Масса, кг		Бетон	Масса, кг			
									Ø	A240C	A500C		Ø	A240C	A500C
Ведомость бадджетирования									Масса, кг			Бетон	Масса, кг		
1		1400	1	12 A500C	1424	17	17	12 A500C	158						
2		3300	2	8 A240C	2.93	21	21	8 A240C	9						
3		3000	7	12 A500C	2.66	19	19								
4		2400	14	12 A500C	2.13	30	30								
5		2700	16	12 A500C	2.40	38	38								
6		1200	31	12 A500C	1.07	33	33								
7	360	8 A240C	18	6	0.14	3	3								
7.1	840	8 A240C	18	15	0.33	6	6								
Блок 1		Ø 8 A240C, 1 шт, 3.20 кг													
		Ø 12 A500C, 7 шт, 15.96

რკინაბეტონის კიბის მოწყობის გეგმა -6.100 და -4.500 ნიშნულებს შორის

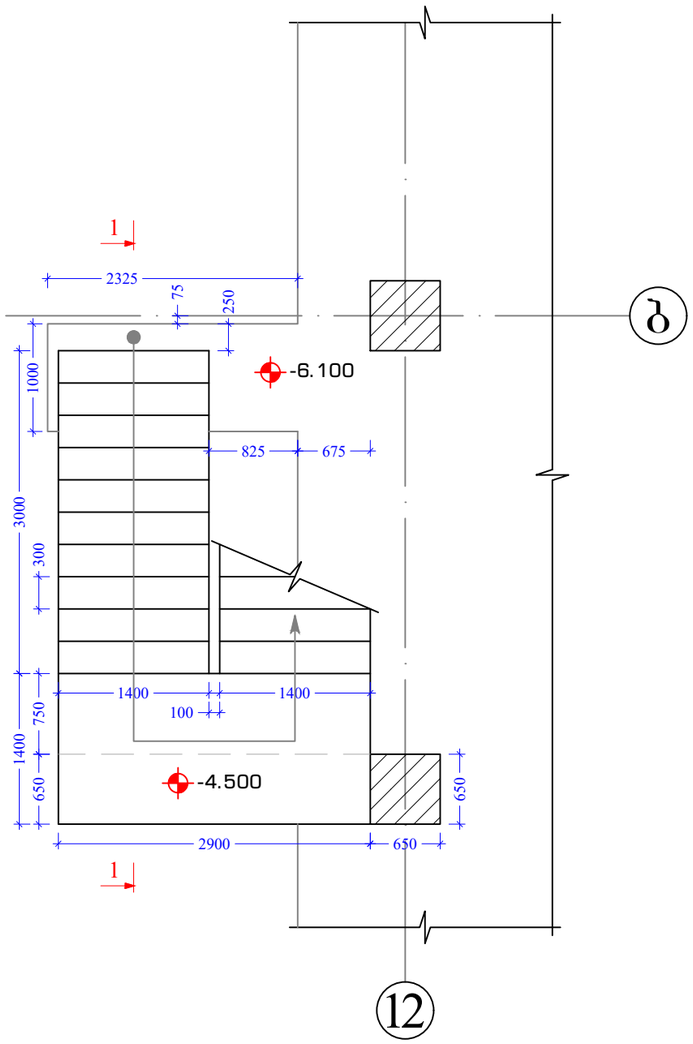

რკინაბეტონის კიბის მოწყობის გეგმა -4.500 და -1.400 ნიშნულებს შორის

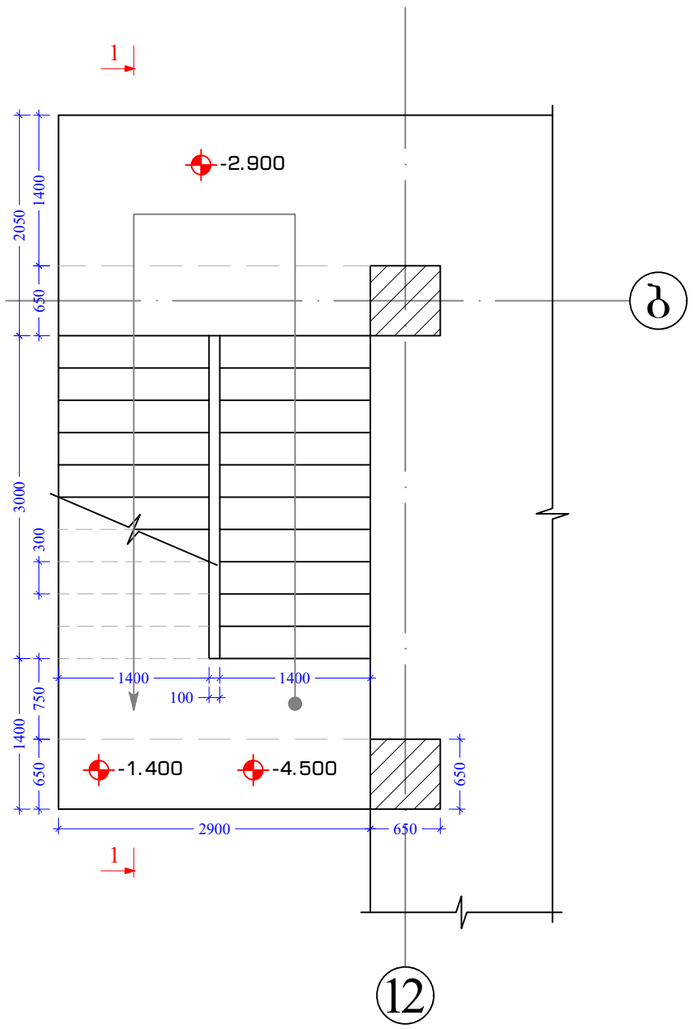

რკინაბეტონის კიბის მოწყობის გეგმა -1.400 და +1.600 ნიშნულებს შორის

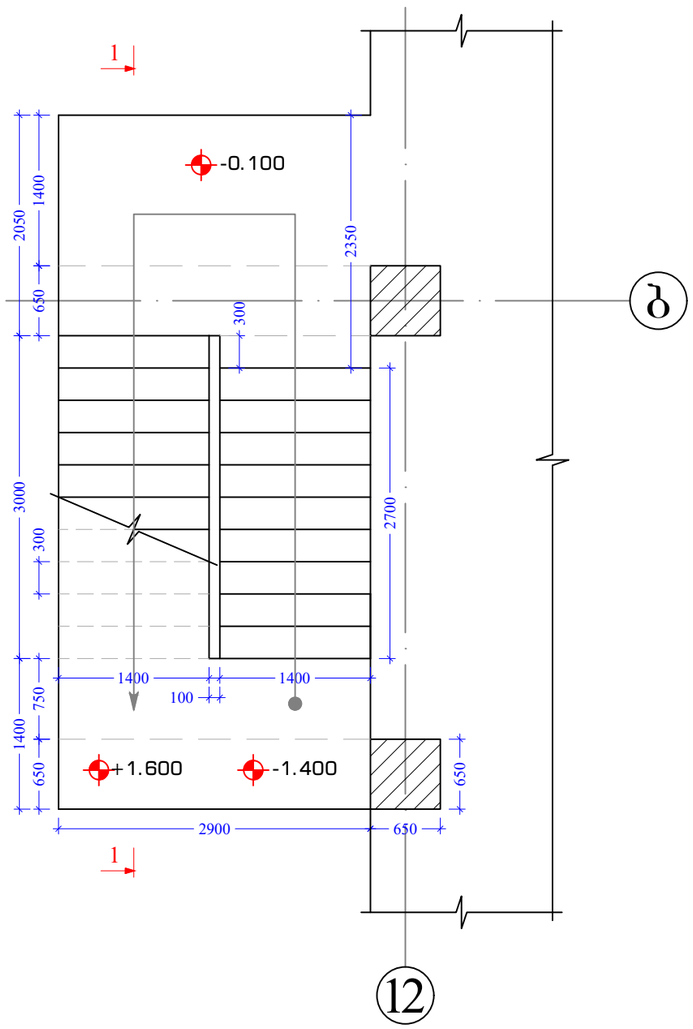

შენიშვნები	პირობითი აღნიშვნები	მიბმული ნახაზები:
1. ყველა ზომა მოცემულია მილიმეტრებში 2. ნიშნულები მოცემულია მეტრებში		1. ჭრილი 1-1 იხილეთ ფურცელ კ-120-ზე;

მემსრულებელი	
დამკვეთი	შპს "ევროპროდუქტი"

სასაწყობე ფართის მშენებლობის პროექტი

ნახაზის დასახელება

რკინაბეტონის კიბის მოწყობის გეგმები

კონსტრუქტორი	ლ.ნარდაია		ინჟინერი		
შეასრულა	თ. ესართია		კოორდინ.		
			დაამტკიცა		
მასშტაბი A3-ზე		სტადიუმი		გამოცემა	
მ:პირობით		მ.პ.		0	

ნახაზის ნომერი

კ-118

რკინაბეტონის კიბის მოწყობის გეგმა +1.600 და +4.800 ნიშნულებს შორის

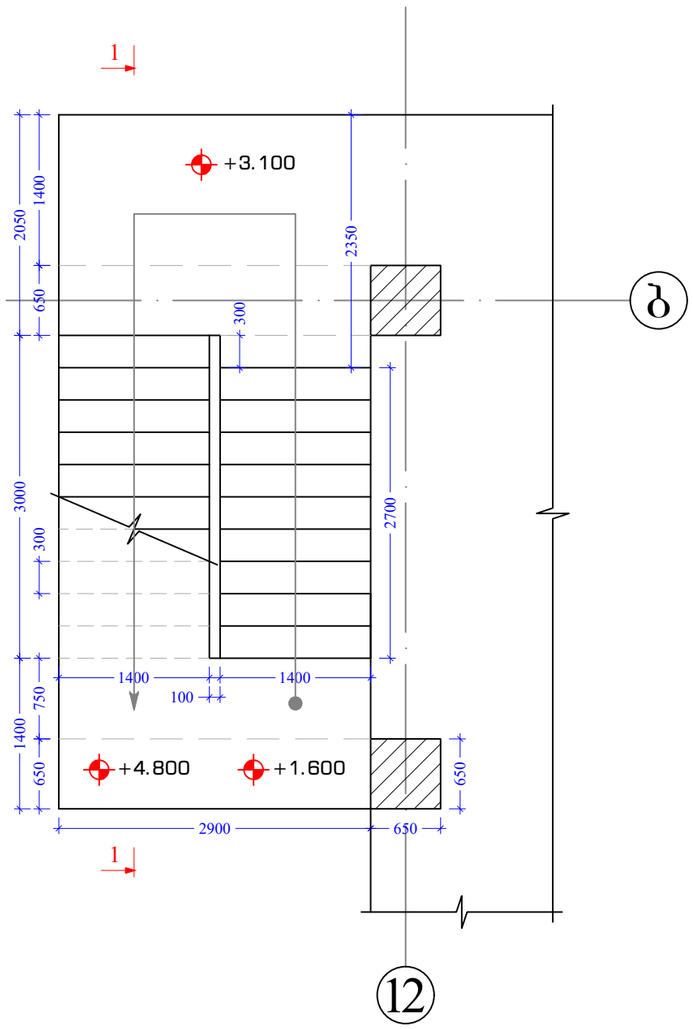

რკინაბეტონის კიბის მოწყობის გეგმა +4.800 და +8.000 ნიშნულებს შორის

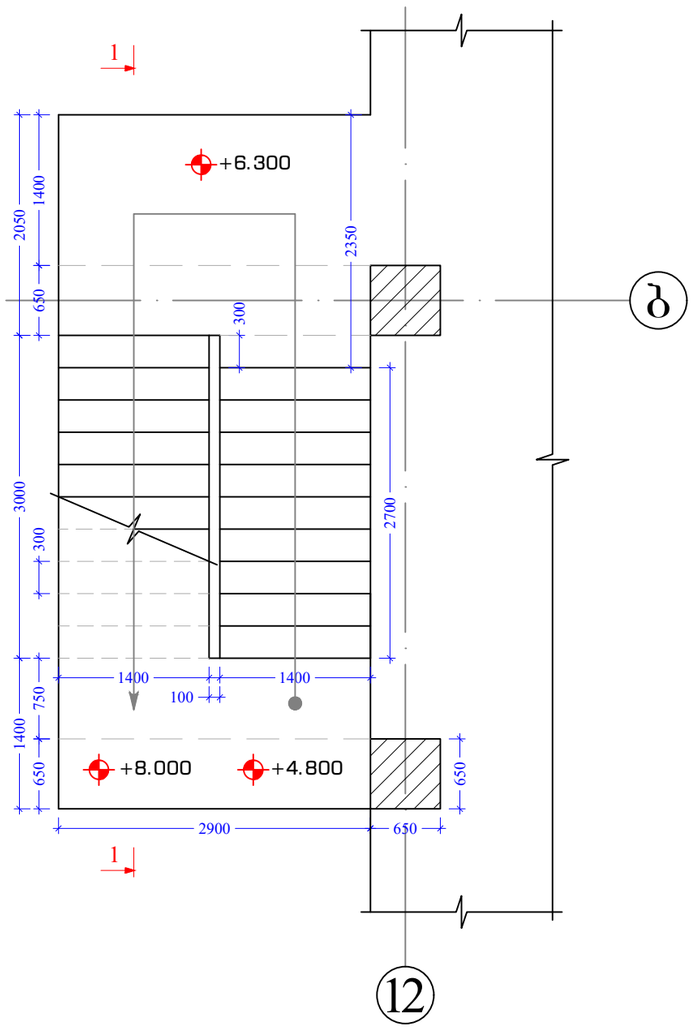

რკინაბეტონის კიბის მოწყობის გეგმა +8.000 და +9.500 ნიშნულებს შორის

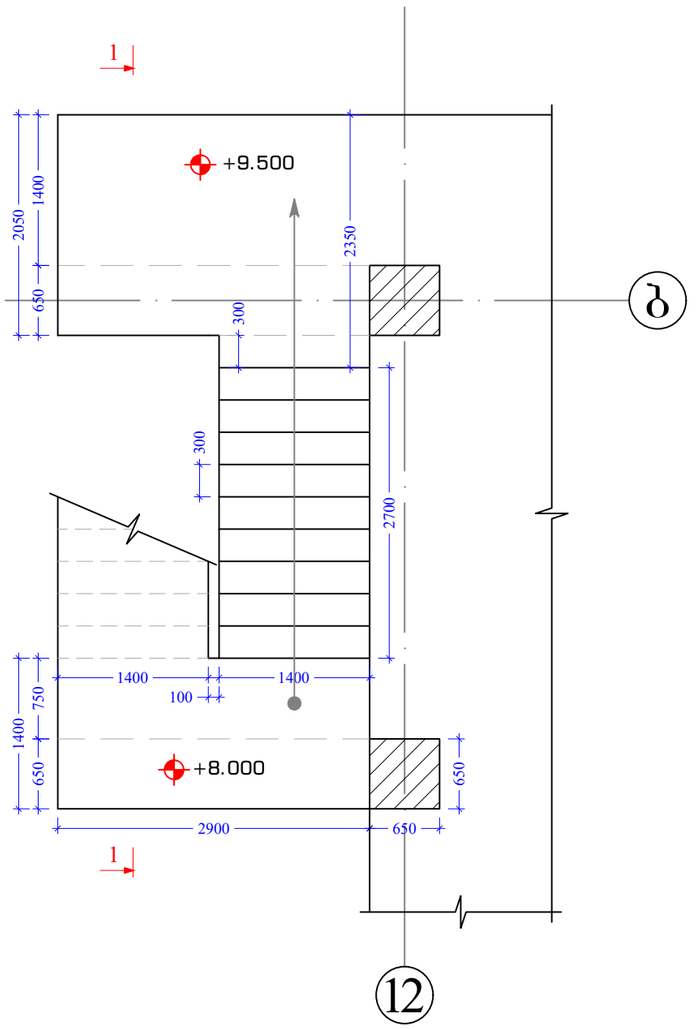

შენიშვნები	პირობითი აღნიშვნები	მიბმული ნახაზები:
1. ყველა ზომა მოცემულია მილიმეტრებში 2. ნიშნულები მოცემულია მეტრებში		1. ჭრილი 1-1 იხილეთ ფურცელ კ-120-ზე;

შემსრულებელი				სასაწყობე ფართის მშენებლობის პროექტი	
				ნახაზის დასახელება	
				რკინაბეტონის კიბის მოწყობის გეგმები	
დამკვეთი					
შპს "ევროპროდუქტი"	კონსტრუქტორი	ლ. ნარდაია		ინჟინერი	
	შემასრულა	თ. ესართია		კოორდინ.	
				დაამტკიცა	
	მასშტაბი A3-ზე: მ:პირობით		სტადიუმი: მ.პ.		გამოცემა: 0
	ნახაზის ნომერი: კ-119				

ჭრილი 1-1

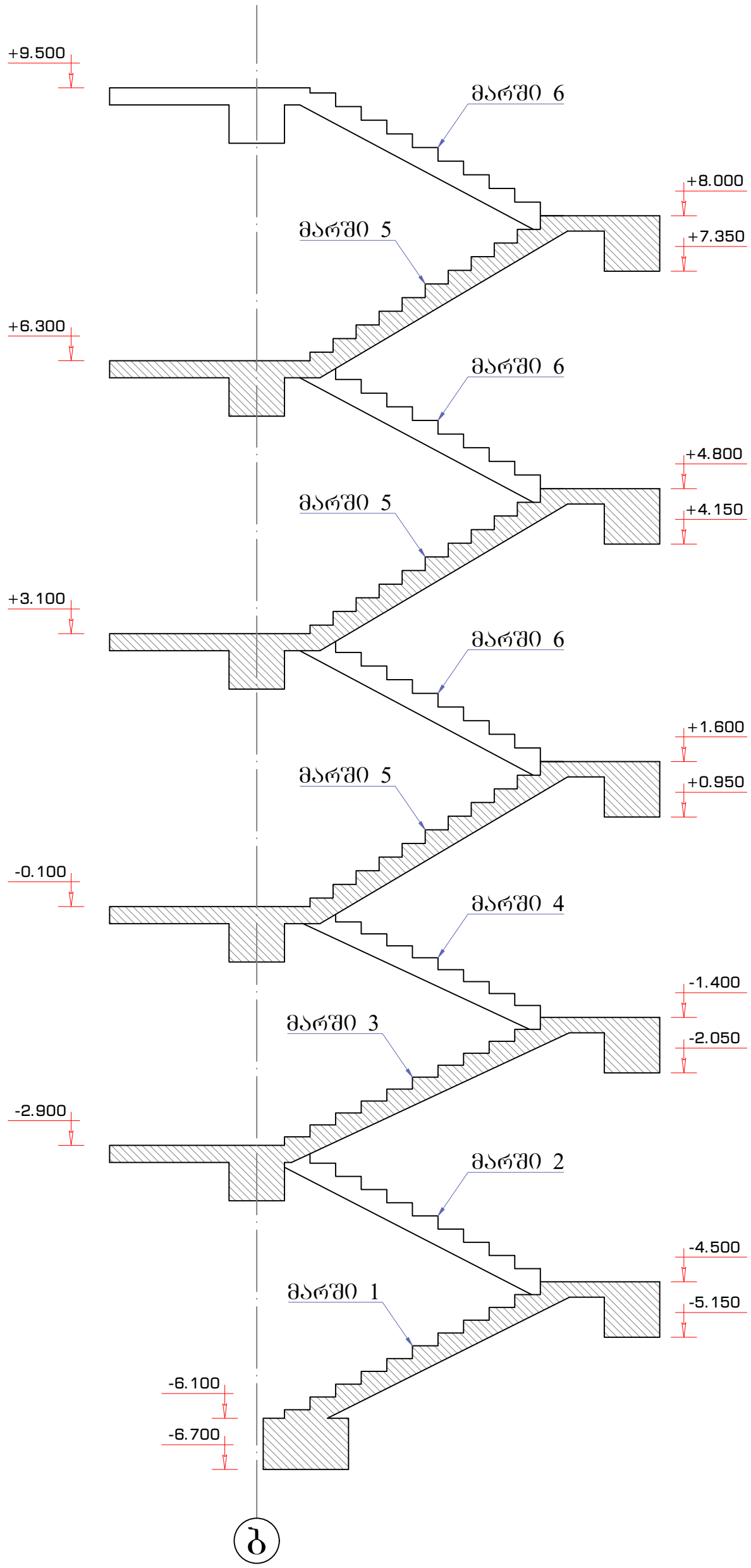

შენიშვნა:

1. ბეტონის დამცავი შრე მიღებულია 50 მმ;
2. ყველა ზომა მოცემულია მილიმეტრებში;
3. ნიშნულები მოცემულია მეტრებში.

კონსტრუქტორი	ლ. ნარდაია		სასაყდრო ფართის მშენებლობის პროექტი
შეასრულა	თ. ესართია		ჭრილი 1-1
			ნახაზის ნომერი: კ-120

მარშ 1

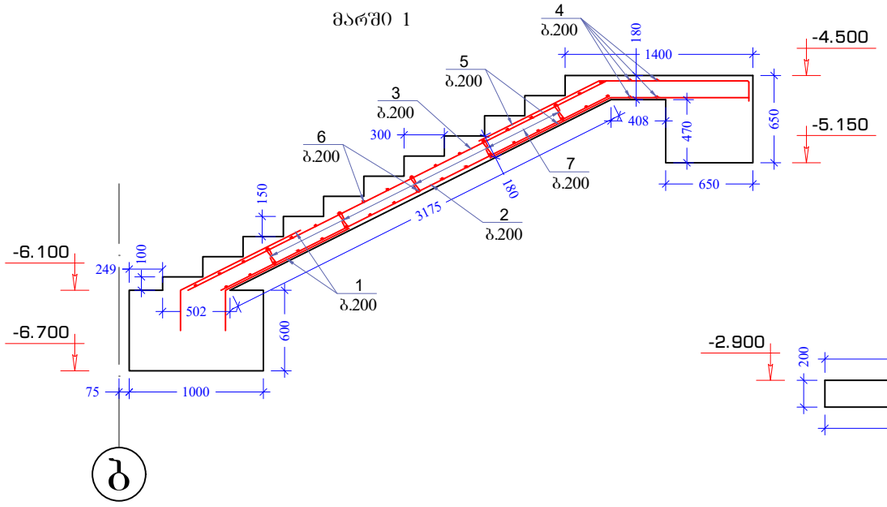

მარშ 3

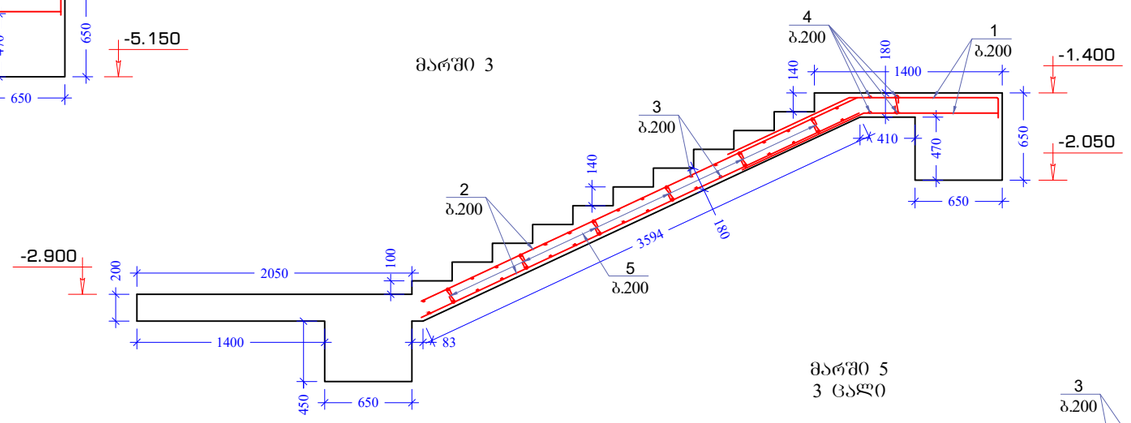

მარშ 5
3 ცალი

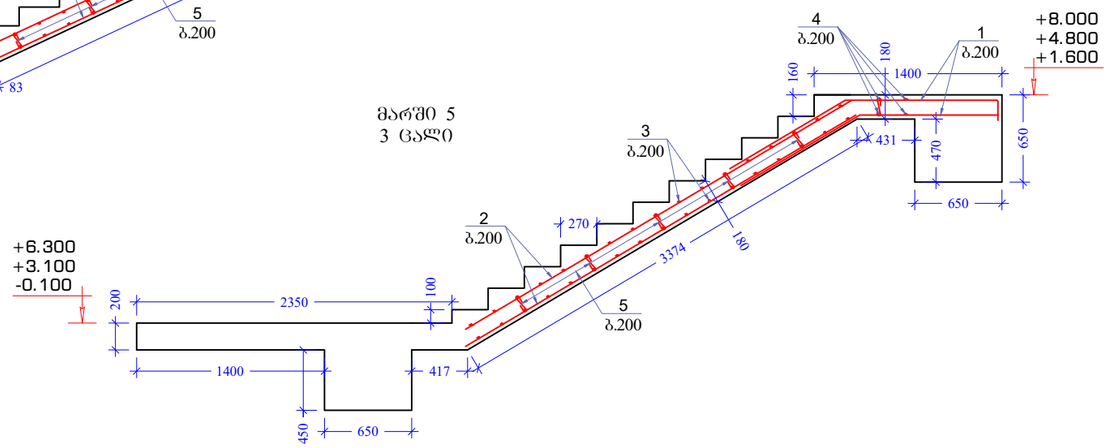

მარშ 2

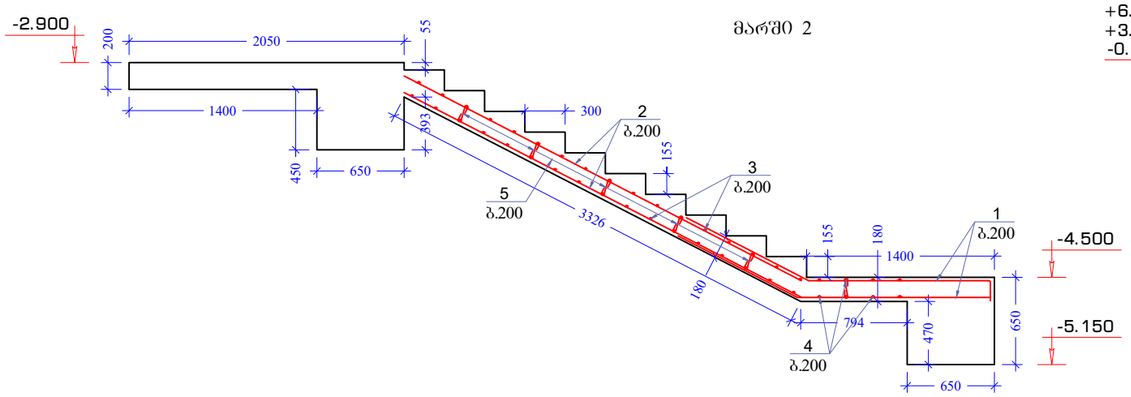

მარშ 4

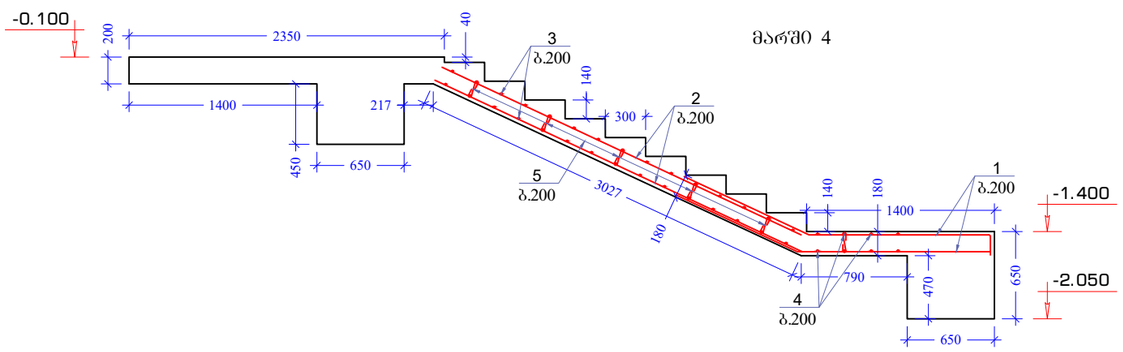

+9.500
+6.300
+3.100

მარშ 6
3 ცალი

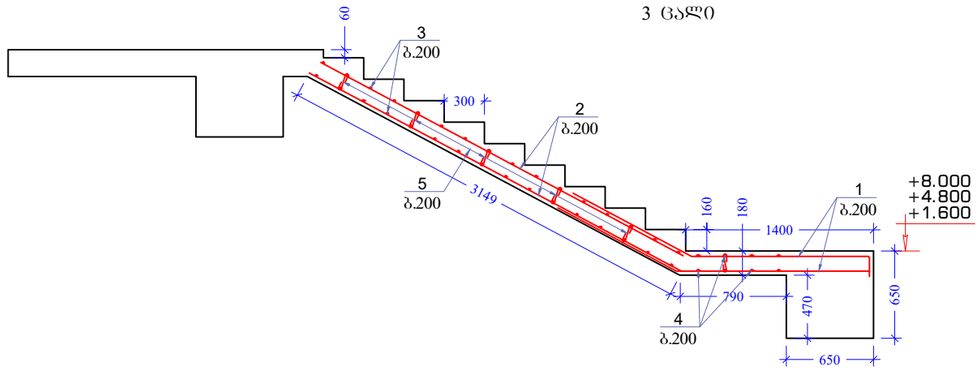

შენიშვნები	პირობითი აღნიშვნები	მიბმული ნახაზები:	შემსრულებელი	სასაწყობე ფართის მშენებლობის პროექტი
1. ყველა ზომა მოცემულია მილიმეტრებში 2. ნიშნულები მოცემულია მეტრებში		1. მასალის სპეციფიკაცია იხილეთ ფურცელ კ-122-ზე;	დამკვეთი შპს "ევროპროდუქტი"	ნახაზის დასახელება მარშ 1, მარშ 2, მარშ 3, მარშ 4, მარშ 5, მარშ 6

კონსტრუქტორი	ლ.ნარდაია		ინჟინერი		
შეასრულა	თ. ესართია		კოორდინ.		
			დაამტკიცა		
მასშტაბი A3-ზე		სტადიუმი		გამოცემა	
მ:პირობით		მ.პ.		0	

ნახაზის ნომერი: კ-121

მასალის სპეციფიკაცია											არმ. ამოკრეფა		
							მასა კგ.				მასა კგ.		
ელემენტი	პოზ. №	ესკიზი მმ.	Ø და კლ	L მმ.	n ც.	n x L მ.	ერთი პოზ.	ჯამი პოზ.	სულ	Ø და კლ	A240c	A500c
ბარჯი 1	1	1350	12 A500c	1350	14	19	1.20	17	17	12 A500c		136
	2	3200	12 A500c	3200	7	22	2.84	20	20	8 A240c	6	
	3	3400	12 A500c	3400	7	24	3.02	21	21			
	4	2800	12 A500c	2800	4	11	2.49	10	10			
	5	2200	12 A500c	2200	14	31	1.95	27	27			
	6	1300	12 A500c	1300	35	46	1.15	40	40			
	7	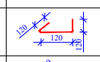 360	8 A240c	360	12	4	0.14	2	2			
	7.1	 840 ბეჯი 600	8 A240c	840	12	10	0.33	4	4			
		Σ							141		6	136
		ბეტონი B 25 V=1.50 მ³										

მასალის სპეციფიკაცია											არმ. ამოკრეფა		
							მასა კგ.				მასა კგ.		
ელემენტი	პოზ. №	ესკიზი მმ.	Ø და კლ	L მმ.	n ც.	n x L მ.	ერთი პოზ.	ჯამი პოზ.	სულ	Ø და კლ	A240c	A500c
ბარჯი 2	1	2500	12 A500c	2500	14	35	2.22	31	31	12 A500c		131
	2	3300	12 A500c	3300	14	46	2.93	41	41	8 A240c	6	
	3	1300	12 A500c	1300	34	44	1.15	39	39			
	4	2800	12 A500c	2800	8	22	2.49	20	20			
	5	360	8 A240c	360	12	4	0.14	2	2			
	5.1	 840 ბეჯი 600	8 A240c	840	12	10	0.33	4	4			
		Σ							137		6	131
		ბეტონი B 25 V=1.40 მ³										

მასალის სპეციფიკაცია											არმ. ამოკრეფა		
							მასა კგ.				მასა კგ.		
ელემენტი	პოზ. №	ესკიზი მმ.	Ø და კლ	L მმ.	n ც.	n x L მ.	ერთი პოზ.	ჯამი პოზ.	სულ	Ø და კლ	A240c	A500c
ბარჯი 3	1	2200	12 A500c	2200	14	31	1.95	27	27	12 A500c		124
	2	3600	12 A500c	3600	14	50	3.20	45	45	8 A240c	6	
	3	1300	12 A500c	1300	36	47	1.15	42	42			
	4	2800	12 A500c	2800	4	11	2.49	10	10			
	5	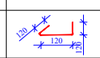 360	8 A240c	360	12	4	0.14	2	2			
	5.1	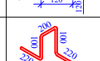 840 ბეჯი 600	8 A240c	840	12	10	0.33	4	4			
		Σ							129		6	124
		ბეტონი B 25 V=1.40 მ³										

მასალის სპეციფიკაცია											არმ. ამოკრეფა		
							მასა კგ.				მასა კგ.		
ელემენტი	პოზ. №	ესკიზი მმ.	Ø და კლ	L მმ.	n ც.	n x L მ.	ერთი პოზ.	ჯამი პოზ.	სულ	Ø და კლ	A240c	A500c
ბარჯი 4	1	2500	12 A500c	2500	14	35	2.22	31	31	12 A500c		123
	2	3000	12 A500c	3000	14	42	2.66	37	37	8 A240c	6	
	3	1300	12 A500c	1300	30	39	1.15	35	35			
	4	2800	12 A500c	2800	8	22	2.49	20	20			
	5	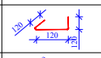 360	8 A240c	360	12	4	0.14	2	2			
	5.1	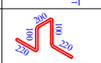 840 ბეჯი 600	8 A240c	840	12	10	0.33	4	4			
		Σ							129		6	123
		ბეტონი B 25 V=1.40 მ³										

მასალის სპეციფიკაცია											არმ. ამოკრეფა		
							მასა კგ.				მასა კგ.		
ელემენტი	პოზ. №	ესკიზი მმ.	Ø და კლ	L მმ.	n ც.	n x L მ.	ერთი პოზ.	ჯამი პოზ.	სულ	Ø და კლ	A240c	A500c
ბარჯი 4	1	2200	12 A500c	2200	42	92	1.95	82	82	12 A500c		353
	2	3300	12 A500c	3300	42	139	2.93	123	123	8 A240c	17	
	3	1300	12 A500c	1300	102	133	1.15	118	118			
	4	2800	12 A500c	2800	12	34	2.49	30	30			
	5	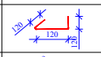 360	8 A240c	360	36	13	0.14	5	5			
	5.1	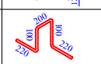 840 ბეჯი 600	8 A240c	840	36	30	0.33	12	12			
		Σ							370		17	353
		ბეტონი B 25 V=4.20 მ³										

მასალის სპეციფიკაცია											არმ. ამოკრეფა		
							მასა კგ.				მასა კგ.		
ელემენტი	პოზ. №	ესკიზი მმ.	Ø და კლ	L მმ.	n ც.	n x L მ.	ერთი პოზ.	ჯამი პოზ.	სულ	Ø და კლ	A240c	A500c
ბარჯი 4	1	2500	12 A500c	2500	42	105	2.22	93	93	12 A500c		379
	2	3100	12 A500c	3100	42	130	2.75	116	116	8 A240c	17	
	3	1300	12 A500c	1300	96	125	1.15	111	111			
	4	2800	12 A500c	2800	24	67	2.49	60	60			
	5	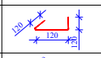 360	8 A240c	360	36	13	0.14	5	5			
	5.1	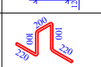 840 ბეჯი 600	8 A240c	840	36	30	0.33	12	12			
		Σ							396		17	379
		ბეტონი B 25 V=4.20 მ³										

შენიშვნები	პირობითი აღნიშვნები	მიბმული ნახაზები:	მშმსრულებელი	სასაწყობე ფართის მშენებლობის პროექტი
				ნახაზის დასახელება: მასალის სპეციფიკაცია
			დამკვეთი: შპს "ევროპროდუქტი"	კონსტრუქტორი ლ. ნარდაია; შემსრულა თ. ესართია; ინჟინერი; კოორდინ.; დამტკიცა; მასშტაბი A3-ზე მ:პირობით; სტადიუმი მ.პ.; გამოცემა 0; ნახაზის ნომერი კ-122

ლითონის ჯამჭიების მოწყობის გეგმა

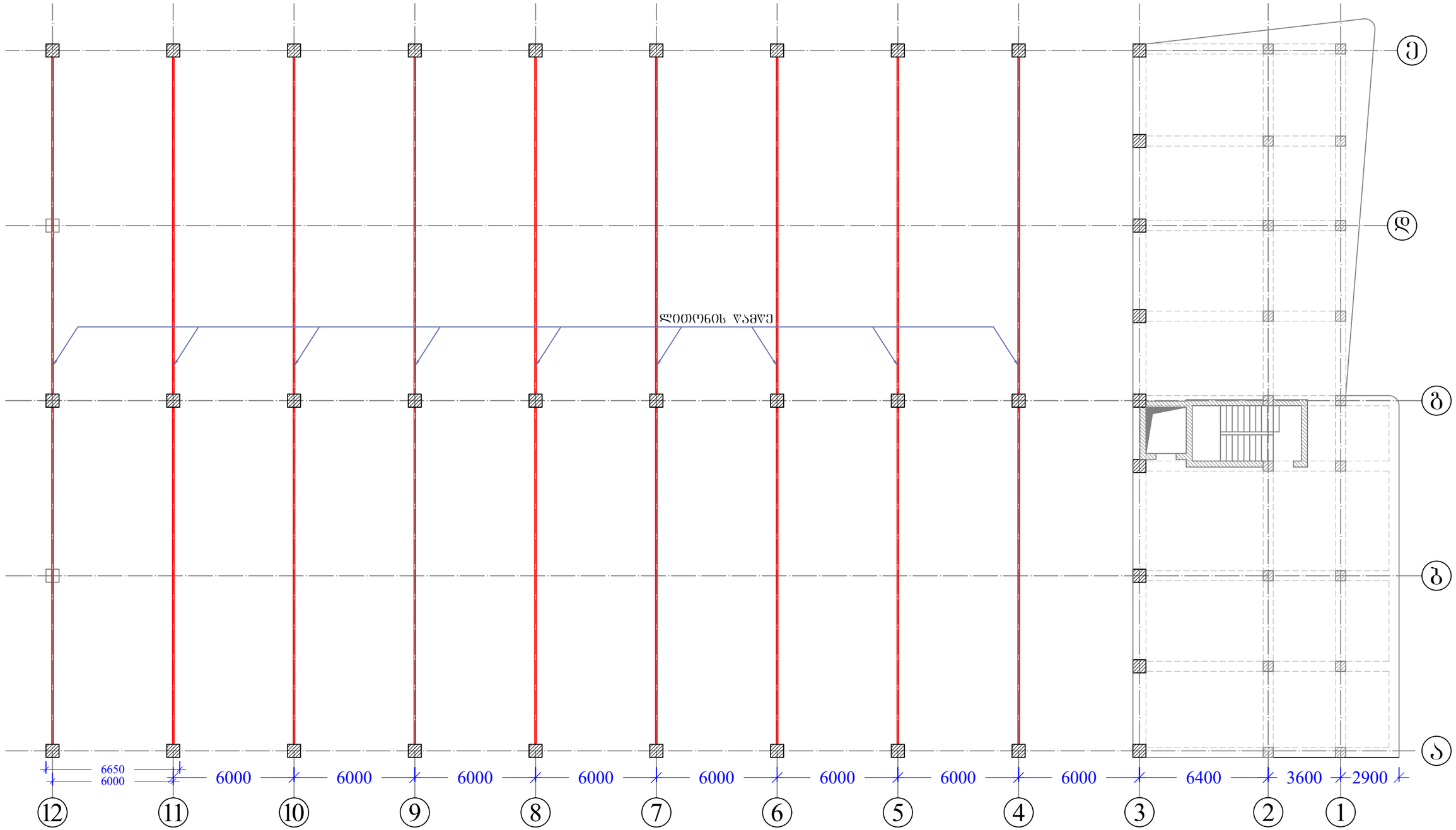

შენიშვნები	პირობითი აღნიშვნები	მიბმული ნახაზები:	შემსრულებელი
1. ყველა ზომა მოცემულია მილიმეტრებში 2. ნიშნულები მოცემულია მეტრებში		1. ლითონის წამწე იხილეთ ფურცელ კ-124-ზე;	

		სასაწყობე ფართის მშენებლობის პროექტი	
		ნახაზის დასახელება ლითონის ჯამჭიების მოწყობის გეგმა	
დამკვეთი შპს "ევროპროდუქტი"	კონსტრუქტორი	ლ.ნარდაია	ინჟინერი
	შემსრულა	თ. ესართია	კოორდინ.
			დამტკიცება
	მასშტაბი A3-ზე მ:პირობით	სტადიუმი მ.პ.	გამოცემა 0
	ნახაზის ნომერი კ-123		

ლითონის ფარდული
9 ცალი

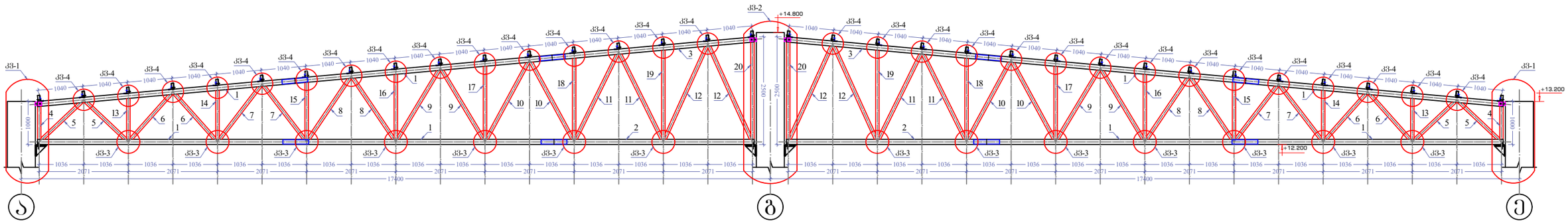

კვანძი 1

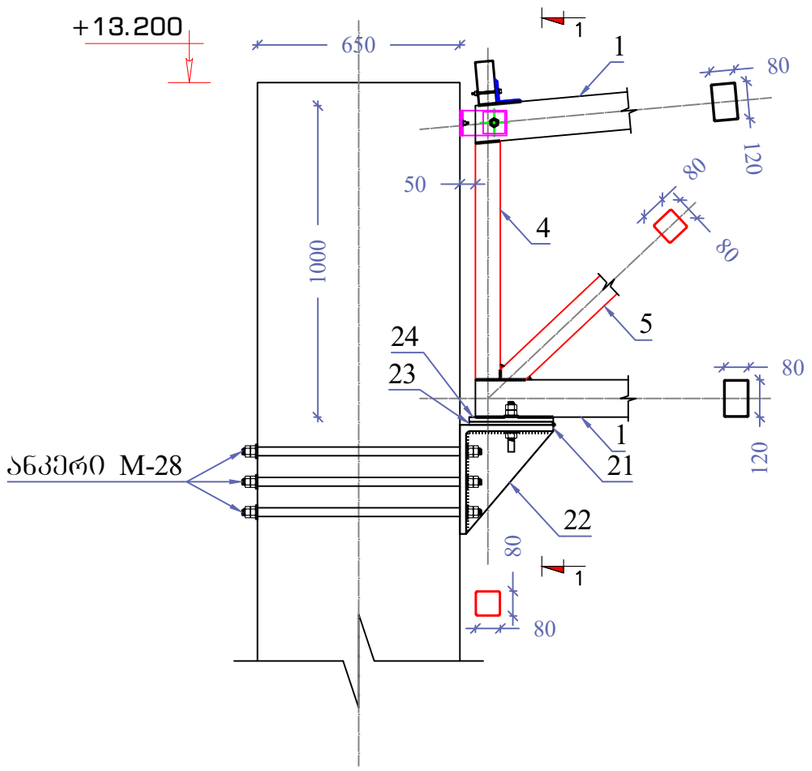

კვანძი 2

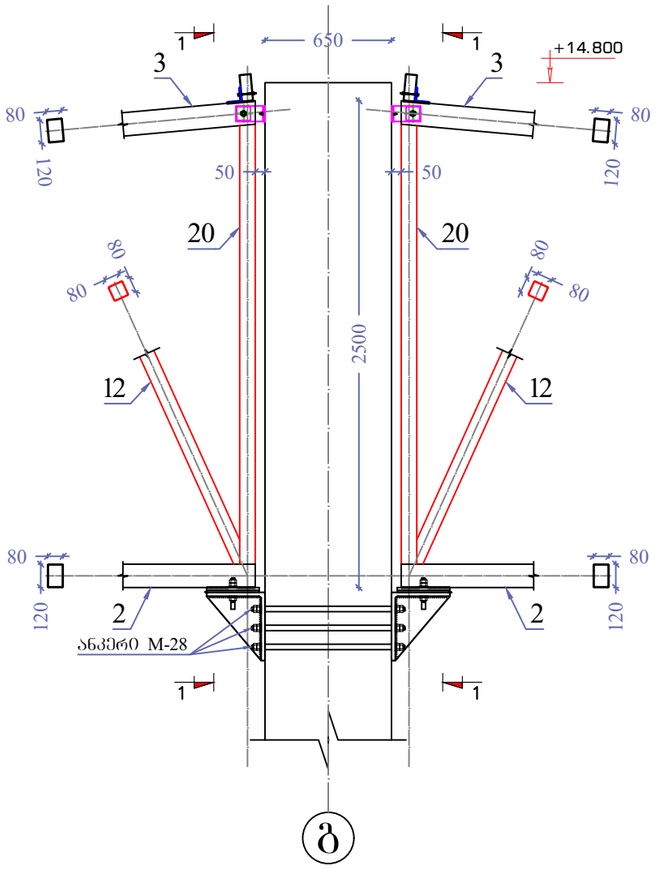

ხედი 1-1

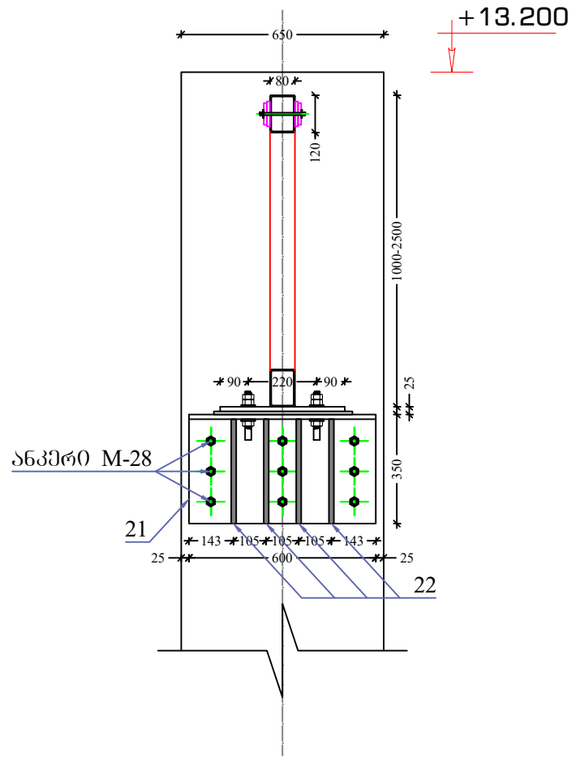

შენიშვნები	პირობითი აღნიშვნები	მიბმული ნახაზები:	შემსრულებელი	სასაწყობე ფართის მშენებლობის პროექტი
1. ყველა ზომა მოცემულია მილიმეტრებში. 2. ნიშნულები მოცემულია მეტრებში. 3. ლითონის ელემენტების შედუღება მოხდეს მათი ურთიერთშეხების მთელს პერიმეტრზე. 4. ლითონის ელემენტები დაიგრუნტოს და შეიღებოს ორი პირი ანტიკოროზიული საღებავით.		1. მასალის სპეციფიკაცია იხილეთ ფურცელ კ-123-ზე.		ნახაზის დასახელება ლითონის ფარდი, კვანძი 1, კვანძი 2, ხედი 1-1
			დამკვეთი შპს "ევროპროდუქტი"	კონსტრუქტორი ლ.ნარდაია; შეასრულა თ. ესართია; ინჟინერი; კოორდინ.; დაამტკიცა მასშტაბი A3-ზე მ:პირობით; სტადიუმი მ.პ.; გამოცემა 0 ნახაზის ნომერი კ-124

კვანძი 3

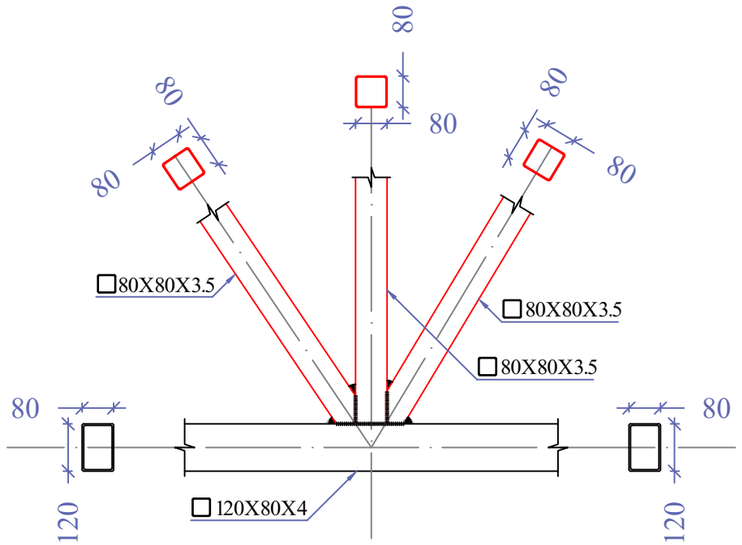

წამწის მზიდი ელემენტების გადაბმის კვანძი

კვანძი 4

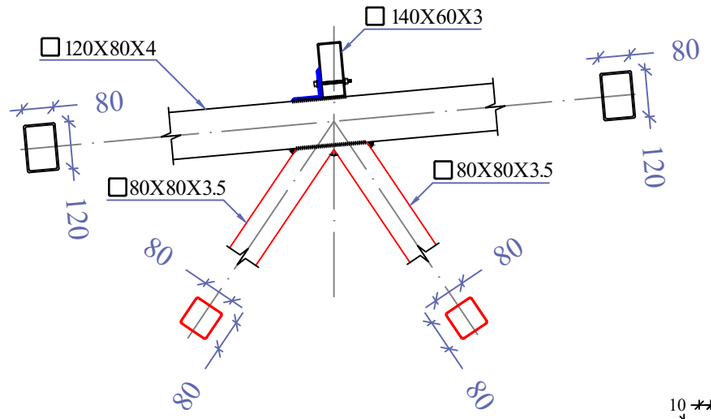

1-1

პოზიცია №24
ლითონის ფურცელი
400X270X15 მმ

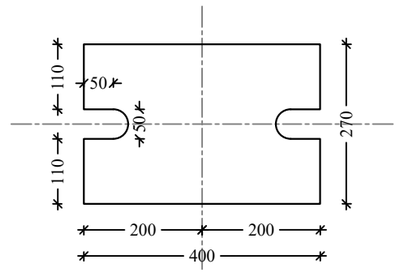

პოზიცია №25
ლითონის ფურცელი
400X80X10 მმ

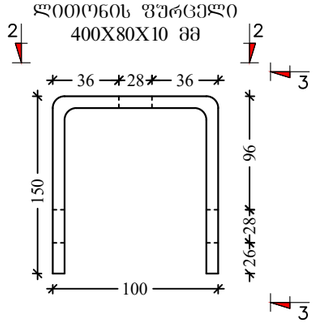

პოზიცია №25
ხედი 2-2

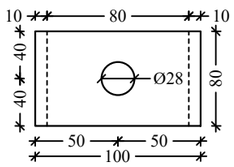

პოზიცია №25
ხედი 3-3

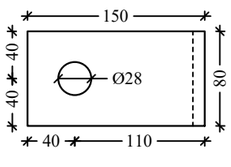

პოზიცია №26
ლითონის ფურცელი
70X70X10 მმ

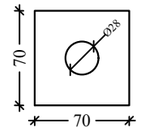

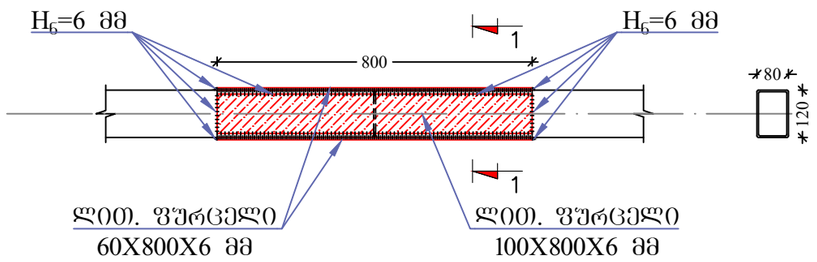

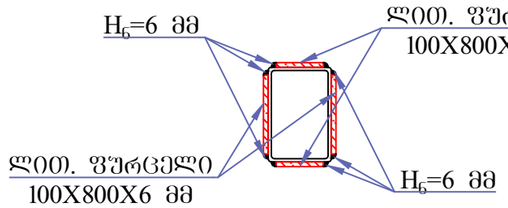

პოზიცია №23
ლითონის ფურცელი
400X270X10 მმ

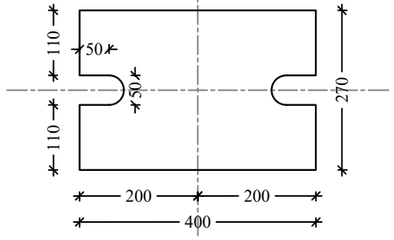

პოზიცია №22
ლითონის ფურცელი
335X285X15 მმ

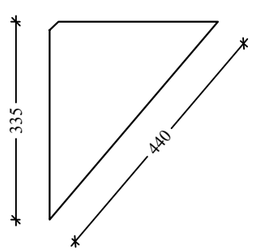

პოზიცია №21
ლითონის ფურცელი
350X300X15 მმ

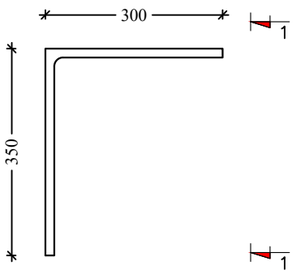

პოზიცია №21
ხედი 1-1

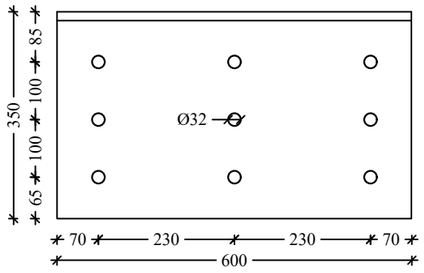

შენიშვნები	პირობითი აღნიშვნები	მიბმული ნახაზები:
1. ყველა ზომა მოცემულია მილიმეტრებში. 2. ნიშნულები მოცემულია მეტრებში. 3. ლითონის ელემენტების შედუღება მოხდეს მათი ურთიერთშეხების მთელს პერიმეტრზე. 4. ლითონის ელემენტები დაიგრუნტოს და შეიღებოს ორი პირი ანტიკოროზიული საღებავით.		1. მასალის სპეციფიკაცია იხილეთ ფურცელ კ-125-ზე.

შემსრულებელი					სასაწყობე ფართის მშენებლობის პროექტი
					ნახაზის დასახელება: ლითონის წამწის ელემენტები
დამკვეთი: შპს "ევროპროდუქტი"	კონსტრუქტორი	ლ.ნარდაია		ინჟინერი	
	შემასრულა	თ. ესართია		კოორდინ.	
				დაამტკიცა	
	მასშტაბი A3-ზე: მ:პირობით		სტადიუმი: მ.პ.		გამოცემა: 0
					ნახაზის ნომერი: კ-125

მასალის სპეციფიკაცია

ელემენტი	პოზ. №	ესკიზი მმ.	∅ და კლ.	L მმ.	n ც.	n x L მ.	მასა კგ.		
							ერთი პოზ.	ყველა პოზ.	სულ
ფანჯარა 1, 9 ცალი	1	6000	120X80X4	6000	72	432	71.04	5115	5115
	2	4650	120X80X4	4650	18	84	55.06	991	991
	3	4720	120X80X4	4720	18	85	55.88	1006	1006
	4	760	80X80X3.5	760	18	14	6.26	113	113
	5	1420	80X80X3.5	1420	36	51	11.70	421	421
	6	1560	80X80X3.5	1560	36	56	12.85	463	463
	7	1700	80X80X3.5	1700	36	61	14.01	504	504
	8	1850	80X80X3.5	1850	36	67	15.24	549	549
	9	2010	80X80X3.5	2010	36	72	16.56	596	596
	10	2170	80X80X3.5	2170	36	78	17.88	644	644
	11	2340	80X80X3.5	2340	36	84	19.28	694	694
	12	2500	80X80X3.5	2500	36	90	20.60	742	742
	13	950	80X80X3.5	950	18	17	7.83	141	141
	14	1140	80X80X3.5	1140	18	21	9.39	169	169
	15	1330	80X80X3.5	1330	18	24	10.96	197	197
	16	1510	80X80X3.5	1510	18	27	12.44	224	224
	17	1700	80X80X3.5	1700	18	31	14.01	252	252
	18	1890	80X80X3.5	1890	18	34	15.57	280	280
	19	2070	80X80X3.5	2070	18	37	17.06	307	307
	20	2260	80X80X3.5	2260	18	41	18.62	335	335
	21	0.105	350X300X15	0.105	36	4	12.36	445	445
	22	0.05	335X285X15	0.050	144	7	5.89	848	848
	23	0.054	400X270X10	0.054	36	2	4.24	153	153
	24	0.054	400X270X15	0.054	36	2	6.36	229	229
	25	0.032	400X80X10	0.032	36	1	2.51	90	90
	26	0.005	70X70X10	0.005	72	0	0.39	28	28
		Σ							15536

კონსტრუქტორი	ლ. ნარდაია		სასაწყობე ფართის მშენებლობის პროექტი
შეასრულა	თ. ესართია		მასალის სპეციფიკაცია
			ნახაზის ნომერი: კ-126

ЗАКАЗЧИК:	ОБЪЕКТ: «Многоквартирный жилой комплекс с объектами соцкультбыта по ул. Ленина, 128 в г. Ростове-на-Дону. 1 пусковой комплекс. Корпус 1»	ШИФР ПРОЕКТА: 2024-128-ОВ
ГЕНПОДРЯДЧИК:		
СУБПОДРЯДЧИК:		

ГИП	Ахмедов Р.Р.				Стадия	Лист	Листов
Разработал	Ахмедов Р.Р.				Р	1	1
Н. контр.	Ахмедов Р.Р.						

План «Эвакуационные знаки»

Схема расположения эвакуационных знаков

Копировал

Формат А3

Инв. № подл. | Подпись и дата | Взам. инв. №

კვანძი 1

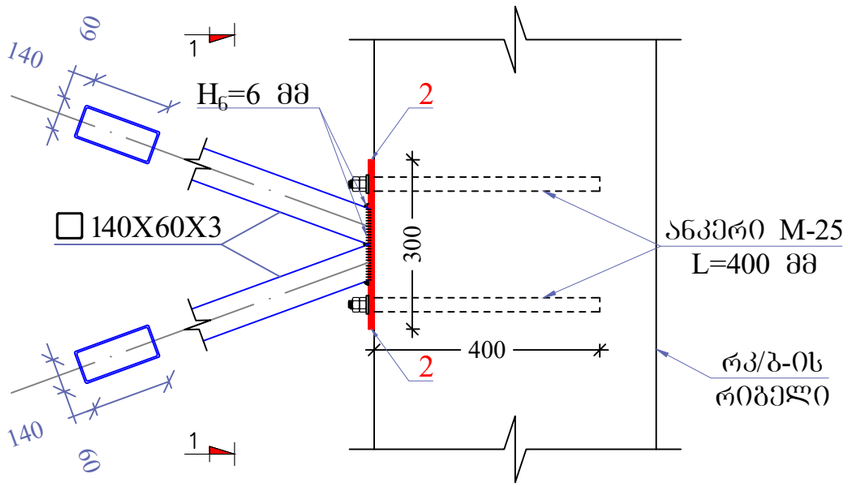

ხედი 1-1

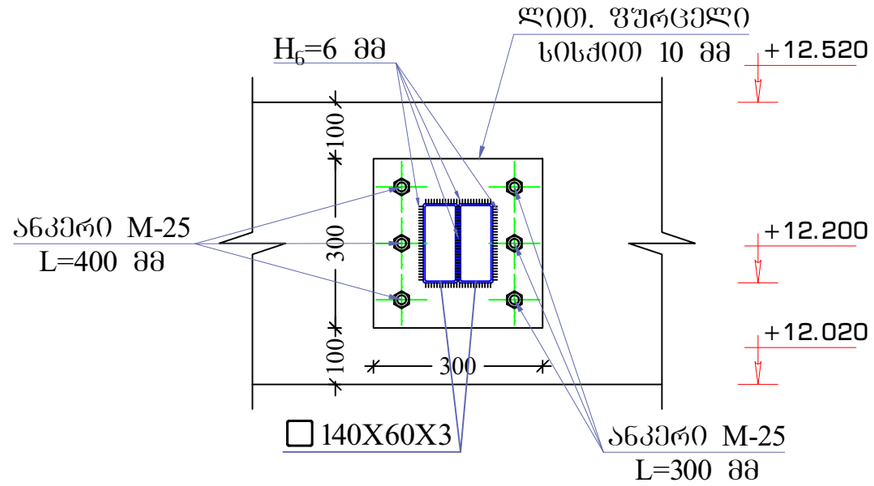

მასალათა სპეციფიკაცია (ჰორიზონტალური კავშირები სარტყელის ქვედა დონეზე)

ელემენტი	საერთო სიგრძე მ.	საერთო წონა კგ.	გაუთვალისწინებელი ფურცლოვანი ფოლადის წონა 2% კგ.	Σ კგ.
□ 140X60X3	756	6819.1	136.4	6955.5

შენიშვნები

1. ყველა ზომა მოცემულია მილიმეტრებში.
2. ნიშნულები მოცემულია მეტრებში.
3. ლითონის ელემენტების შედუღება მოხდეს მათი ურთიერთშეხების მთელს პერიმეტრზე.
4. ლითონის ელემენტები დაიგრუნტოს და შეიღებოს ორი პირი ანტიკოროზიული საღებავით.

პირობითი აღნიშვნები

მიბმული ნახაზები:

მემსრულებელი

დამკვეთი

შპს "ევროპროდუქტი"

სასაწყობე ფართის მშენებლობის პროექტი

ნახაზის დასახელება

კვანძი 1, ხედი 1-1, მასალის სპეციფიკაცია

კონსტრუქტორი	ლ. ნარდაია		ინჟინერი		
შეასრულა	თ. ესართია		კოორდინ.		
			დაამტკიცა		

მასშტაბი A3-ზე: მ:პირობით

სტატუსი: მ.პ.

გამოცემა: 0

ნახაზის ნომერი: კ-128

გადახურვის ფენილის მოწყობის გეგმა

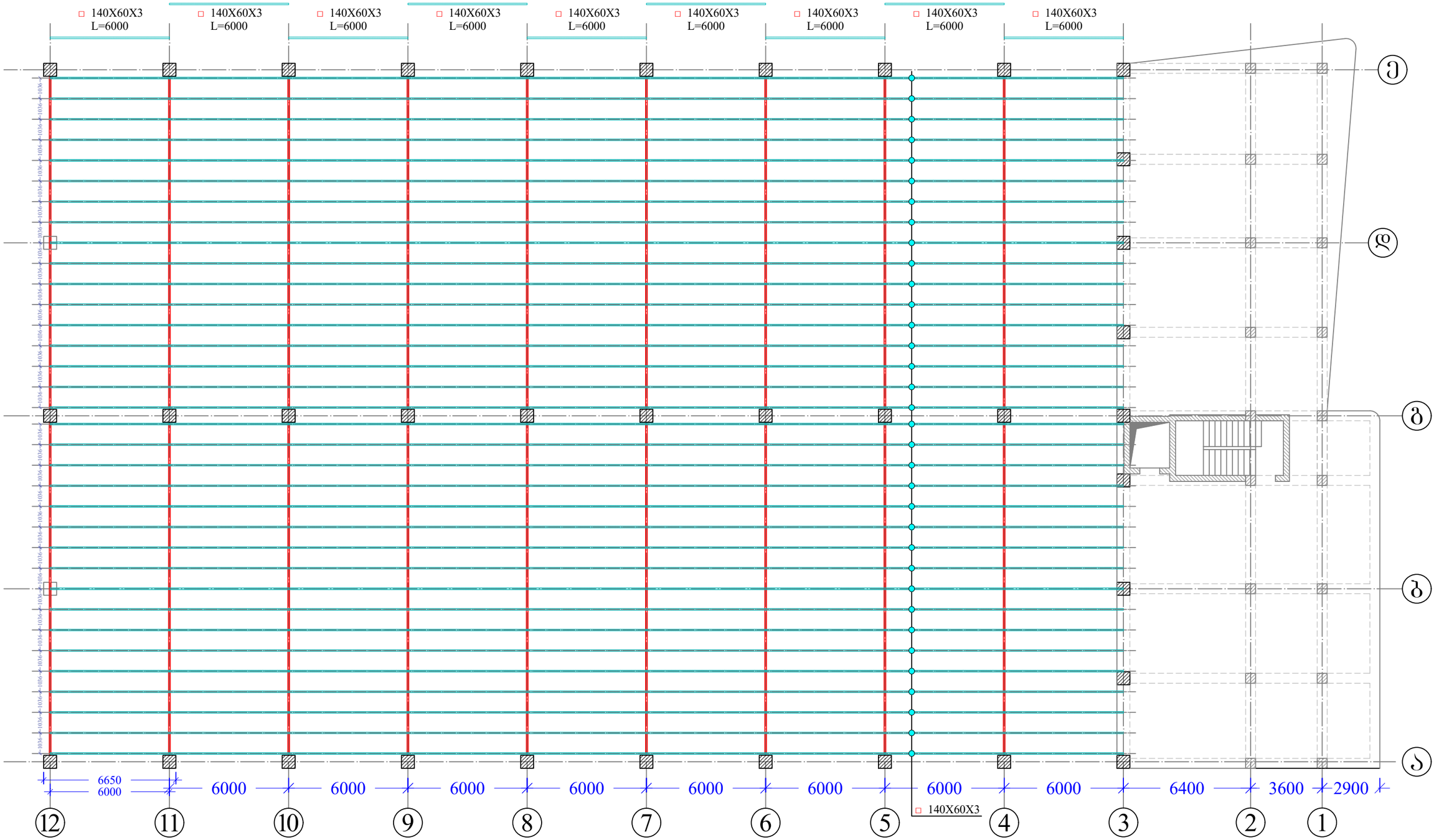

შენიშვნები	პირობითი აღნიშვნები	მიბმული ნახაზები:	შემსრულებელი	სასაწყობე ფართის მშენებლობის პროექტი
1. ყველა ზომა მოცემულია მილიმეტრებში 2. ნიშნულები მოცემულია მეტრებში		1. მასალის სპეციფიკაცია იხილეთ ფურცელ კ-130-ზე.		ნახაზის დასახელება ლითონის წამწეების მოწყობის გეგმა
			დამკვეთი შპს "ევროპროდუქტი"	კონსტრუქტორი ლ.ნარდაია · ინჟინერი · შეასრულა თ. ესართია · კოორდინ. · დაამტკიცა მასშტაბი A3-ზე მ:პირობით · სტატუსი მ.პ. · გამოცემა 0 ნახაზის ნომერი კ-129

მასალათა სპეციფიკაცია (გადახურვის ფენილი)

ელემენტი	საერთო სიგრძე მ.	საერთო წონა კგ.	გაუთვალისწინებელი ფურცლოვანი ფოლადის წონა 2% კგ.	∑ კგ.
□ 140X60X3	306	2760.1	55.2	2815.3
⌟80X80X5 L=200 mm	6.8	40.3	0.0	40.3
⌟80X80X5 L=80 mm	24.5	145.0	0.0	145.0
				3000.6

შენიშვნები	პირობითი აღნიშვნები	მიბმული ნახაზები:	შემსრულებელი	სასაწყობე ფართის მშენებლობის პროექტი
				ნახაზის დასახელება: მასალის სპეციფიკაცია
			დამკვეთი: შპს "ევროპროდუქტი"	კონსტრუქტორი: ლ.ნარდაია; ინჟინერი: ; შეასრულა: თ. ესართია; კოორდინ.: ; დაამტკიცა: ; მასშტაბი A3-ზე: მ:პირობით; სტატუსი: მ.პ.; გამოცემა: 0; ნახაზის ნომერი: პ-130