

A-A KESITI / SECTION

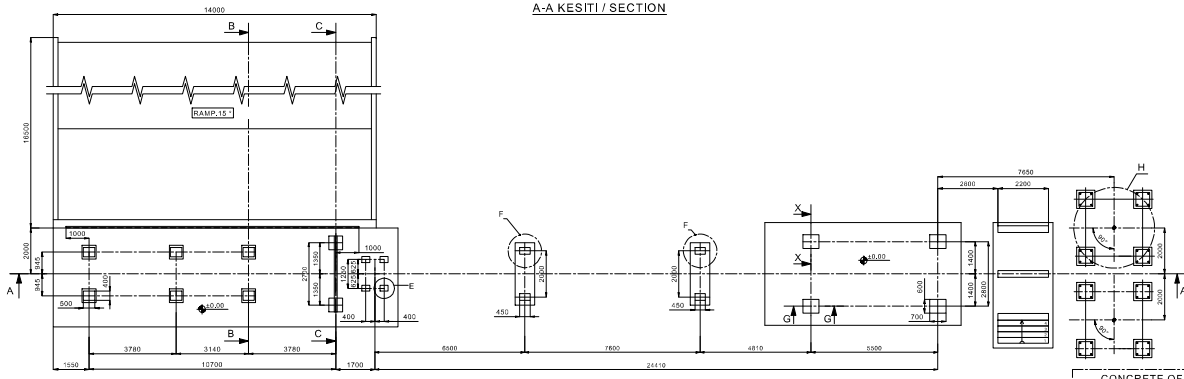

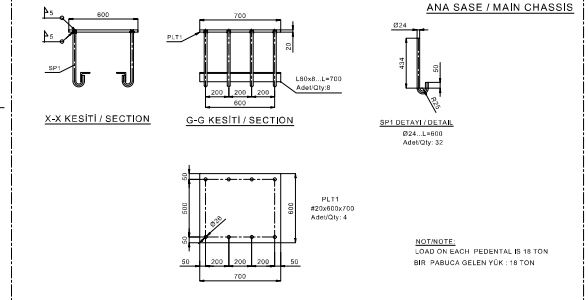

NOT:
- Resim üzerindeki beton dış ölçüleri kullanılmamalıdır. Verilen yüklere göre beton hesapları ve etre yerleşimi müşteri tarafından belirlenecektir. Verilen yükler statik yüktür. Yatay yükler statik yükün %20 si alınabilir. Zemin değerleri de esas alınarak deprem ve rüzgar yüklerinin oluşturduğu gerilmeler de hesaplanacaktır.
- Ölçüleri verilen ankraj demirleri müşteri tarafından imal ettirilip, beton atılırken beton içerisine gömülecektir.

NOTE:
- Outside dimensions of concrete must not be used on the layout. Calculations of concrete will be done by the costumer and according to given loads on the layout. The given loads are static loads. The horizantal loads of main chassis can be %20 of the static loads. The earthquake loads and wind loads will be calculated by the customer also according to ground values.
- The given anchorage bolts and plates for the Main Chassis will be produced by the customer and will be embeded into the concrete while taking concrete.

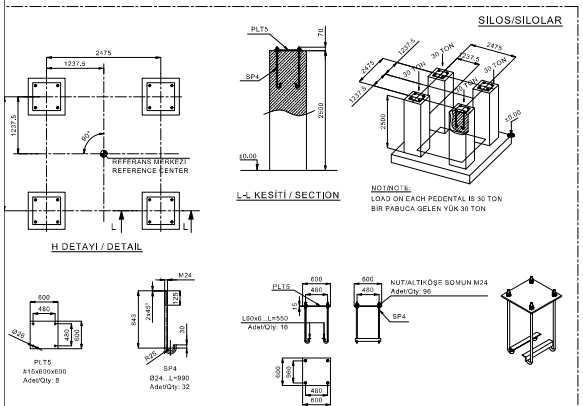

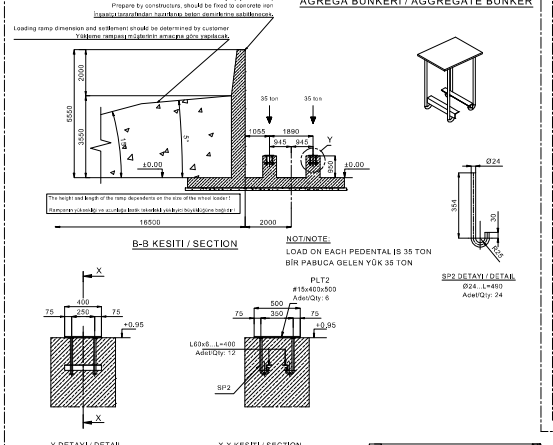

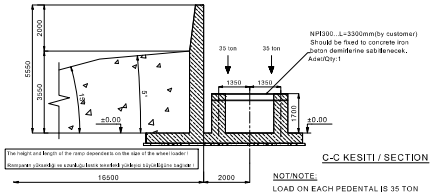

NOT:
- Resim üzerindeki beton dış ölçüleri kullanılmamalıdır. Verilen yüklere göre beton hesapları ve etre yerleşimi müşteri tarafından belirlenecektir. Verilen yükler statik yüktür. Zemin değerleri de esas alınarak deprem ve rüzgar yüklerinin oluşturduğu gerilmeler de hesaplanacaktır.
- Ölçüleri verilen ankraj demirleri müşteri tarafından imal ettirilip, beton atılırken beton içerisine gömülecektir.

NOTE:
- Outside dimensions of concrete must not be used on the layout. Calculations of concrete will be done by the costumer and according to given loads on the layout. The given loads are static loads. The earthquake loads and wind loads will be calculated by the customer also according to ground values.
- The given anchorage bolts and plates for the silos will be produced by the customer and will be embeded into the concrete while taking concrete.

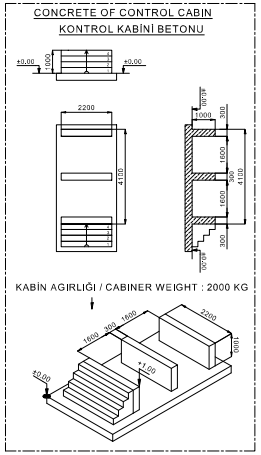

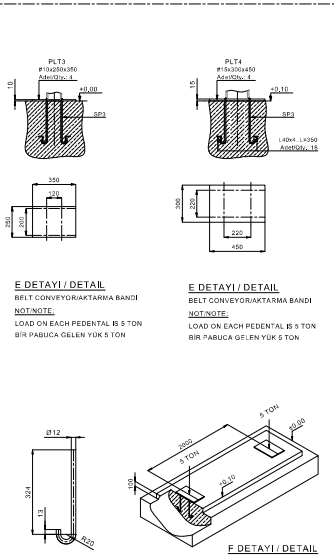

NOT/NOTE:
- Ölçüleri verilen ankraj demirleri müşteri tarafından imal ettirilip, beton atılırken beton içine gömülecek.
- The given anchorage bolts and plates for the belt conveyor will be produced by the customer and will be embeded into the concrete while taking concrete.

	TARİH / Date	İSİM / Name	İMZA / Signature
YAPAN Prepared by	11.09.2024	Murat ATEŞ	
KONTROL Checked by	11.09.2024	Engin ERİK	
ONAY Approved by	11.09.2024	Sinan KAYBAL	

MEKA BETON SANTRALLERİ

ÖLÇEK / Scale	MSHENEBELI TBILISI 95	REF.RESİM NO/Ref.drw.no	Sayfa S. / Page S. / REV.
-	K140 m3/h BETON SANTRALI TEMEL PLANI	-	A1 / R1
	K140 m3/h BATCHING PLANT FOUNDATION PLAN	GENEL KOD/General code MEKA22-206-B022	RESİM NO/Drw.no 02

ფორმატი A-2 | დაკვეთა- №

LLC "ART-CUBE"

შ.პ.ს "არტ-კუბი"

შენიშვნები:

1.ნახაზის ზომები მოცემულია მილიმეტრებში.

2. ნახაზის ყველა ცვლილება მშენებლობისას შეთანხმებულ უნდა იყოს პროექტის ავტორთან.

მისამართი:

ქ.თბილისი, ალექსანდრე თავაძრალიძის ქუჩა №31-ის მიმდებარედ
ს.ს.კ №01.19.18.007.058

დირექტორი	ლევან კვიტანაძე	
მთ. არქიტექტორი	ლევან კვიტანაძე	
არქიტექტორი	ზურაბ ფილაშვილი	
დამკვეთი	შ.პ.ს "მშენებელი თბილისი 95"	

A - 001

მასშტაბი	1:200
თარიღი	

სტადია	ფურცელი	ფურცლები
პროექტი	ა - 4	

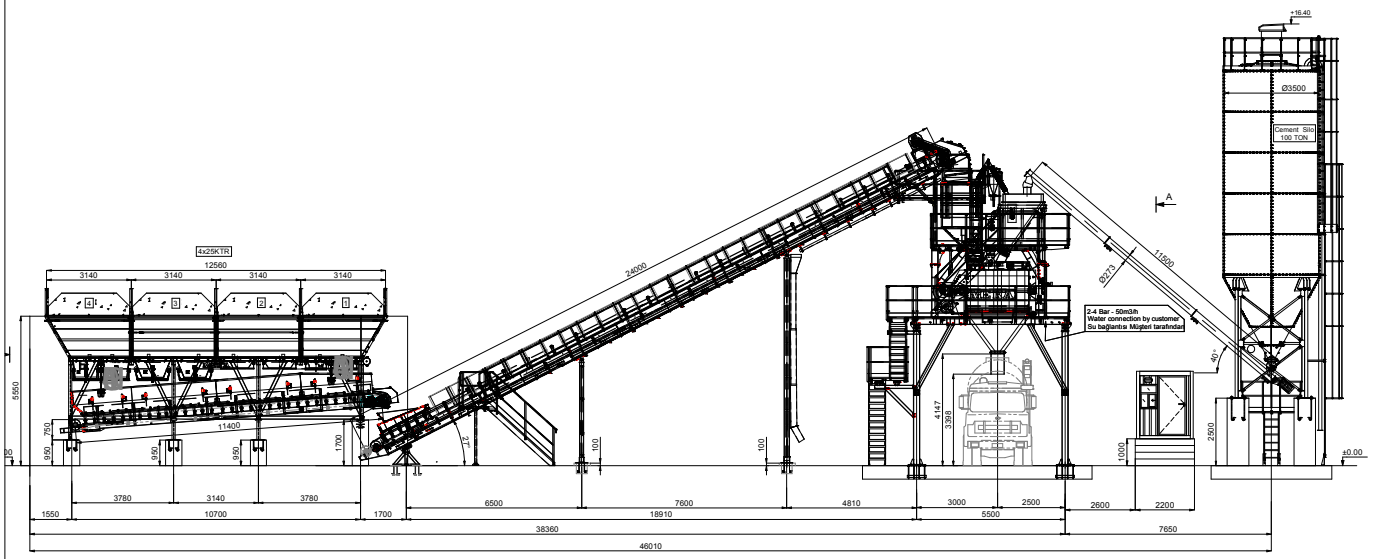

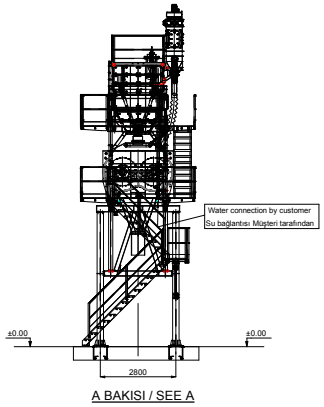

A BAKISI / SEE A

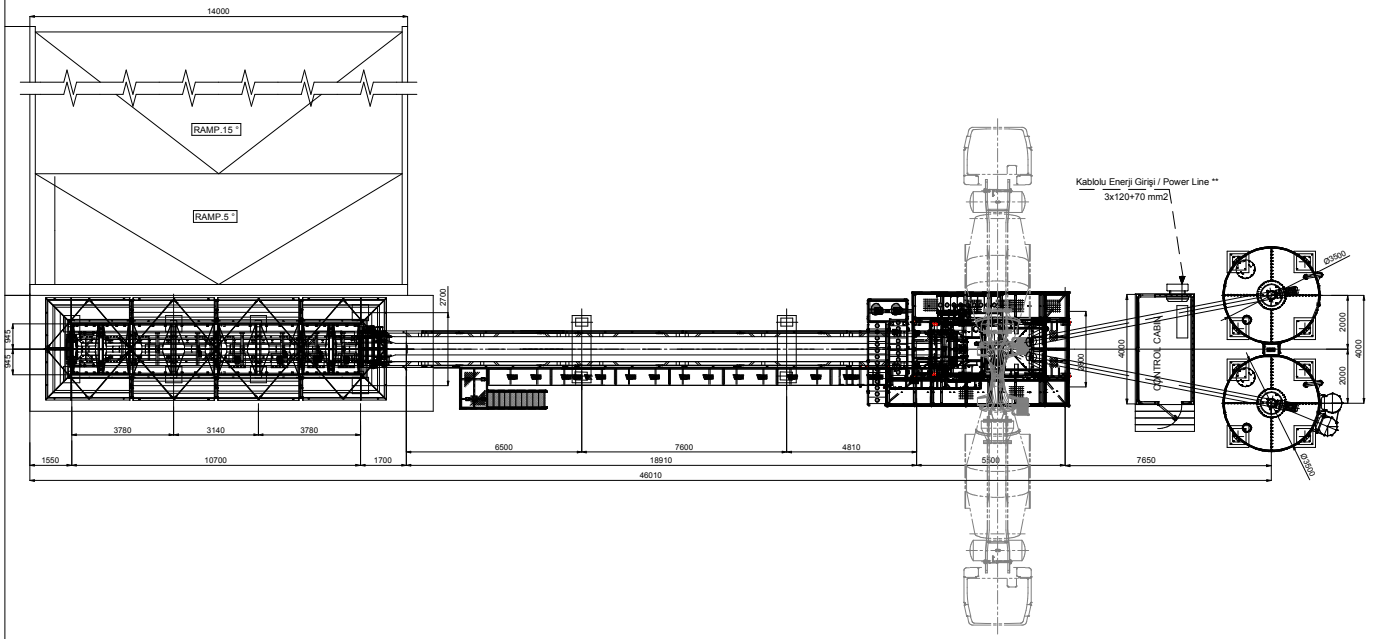

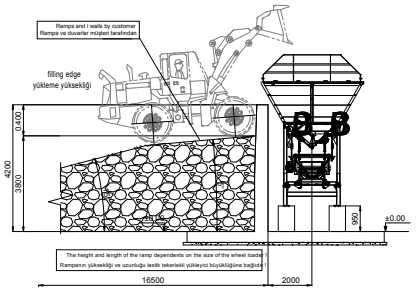

B BAKISI / SEE B

NOT/NOTE:

* Kablo kesiti, trafo ve santral arası maks. 50m olacak şekilde verilmiştir.
* The cable sections are given for max. 50m distance between transformer to batch plant.
** Santral su girişi 3" olup 4" den 3" e redüksiyon kullanılacaktır.
** The Batch plant water inlets are 3" water line (up to batch plant are 4").
It's hould be used reduction 4" to 3"

	TARİH / Date	İSİM / Name	İMZA / Signature
YAPAN Prepared by	19.02.2024	Murat ATEŞ	
KONTROL Checked by	19.02.2024	Engin ERİK	
ONAY Approved by	19.02.2024	Sinan KAYBAL	

MEKA BETON SANTRALLERİ

ÖLÇEK / Scale -	MSHENEBELI TBILISI 95 K140 m3/h BETON SANTRALI YERLESIM PLANI K140 m3/h BATCHING PLANT SETTLEMENT PLAN	REF.RESİM NO/Ref.drw.no	Sayfa B. / Page S. A1 / REV. R2
		GENEL KOD/General code MEKA22-206-B022	RESİM NO/Drw.no 01

ფორმატი A-2 | ცვლილება- №

LLC "ART-CUBE"

შ.პ.ს "არტ-კუბი"

შენიშვნები:

1.ნახაზის ზომები მოცემულია მილიმეტრებში.

2. ნახაზის ყველა ცვლილება მშენებლობისას შეთანხმებულ უნდა იყოს პროექტის ავტორთან.

ტექნიკური პასპორტი

მისამართი:

ქ.თბილისი, ალექსანდრე თვალჭრელიძის ქუჩა №31-ის მიმდებარედ
ს/კ №01.19.18.007.058

დირექტორი	ლევან კვეტენაძე	
მთ. არქიტექტორი	ლევან კვეტენაძე	
არქიტექტორი	ზურაბ ფილიშვილი	
დამკვეთი	შ.პ.ს "მშენებელი თბილისი 95"	

A - 001

მასშტაბი	1:200
თარიღი	

სტადია	ფურცელი	ფურცლები
პროექტი	ა - 4	