უნივერსალური მაღაზიის შენობა
ქ.თბილისი, იასონ ლორთქიფანიძის ქ.№14
ს.კ 01.19.18.004.067
ხანძარსაწინააღმდეგო პროექტი

საქართველოს მთავრობის 2016 წლის 28 იანვარის №41
დადგენილებასთან ტექნიკური რეგლამენტის შენობა-ნაგებობის
უსაფრთხოების წესების დამტკიცების თაობაზე შესაბამისობის
ანალიზი

შენობა-ნაგებობის უსაფრთხოების წესებთან შესაბამისობის ანალიზი

გამოყენებული წესები - **„შენობა-ნაგებობის უსაფრთხოების წესები“**

ჩამოთვალეთ შენობის დაკავებულებები და აღწერეთ თითოეული გამოყენება
სავაჭრო ჯგუფის **სვ** (საცალო და საბითუმო ვაჭრობის მაღაზიები+/-0,00 ნიშნულზე)

კონსტრუქციის ტიპი:	
განსაზღვრეთ კონსტრუქციის არსებული შენობისთვის: მაგალითი: II-A, II-B, V-A, V-B	
განსაზღვრეთ კონსტრუქციის ტიპი ახალი შენობისთვის: მაგალითი: II-A, II-B, V-A, V-B	**II-B**
შერეული კონსტრუქციის შემთხვევაში მიუთითეთ ტიპები, რომელიც გამოყენებული იქნება, განსაზღვრეთ ტიპები და მათი მდებარეობა:	

სიმაღლის შეზღუდვები ცხრილი 503 -ის მიხედვით		
დაკავებულობები	**დასაშვები სართულიანობა**	**შემოთავაზებული სართულიანობა**
სავაჭრო ჯგუფი **სვ**	**4**	**1**
	დასაშვები სიმაღლე	**შემოთავაზებული სიმაღლე**
საერთო სიმაღლე =	**შეუზღუდავი**	**8.40 მეტრი**
მიწის ზემოთ სართულის რაოდენობა	**1 სართული**	

ფართობის შეზღუდვები ცხრილი 503 -ის მიხედვით		
დაკავებულობები	**დასაშვები ფართობი**	**შემოთავაზებული ფართობი**
სავაჭრო ჯგუფი **სვ**	**1160.0**	**1108 კვ.მ**
იატაკის საერთო ფართობი =	**1108 კვ.მ**	

იატაკების რაოდენობა =	1
შენობის საერთო ფართობი =	1130.0კვ.მ

გარე კედლის ცეცხლმედეგობისა და ღიობებისადმი მოთხოვნები ცხრილების 602-ის და 705.8 -ის მიხედვით									
გარე კედელი (ღერძებში)	ხანძარსაწინააღმდეგო მანძილი (მეტრი)	ცეცხლმედეგობის ხარისხი (საათი)		კედლის ღიობების ფართობი (კედლის %)					
		მოთხოვნილი	გათვალისწინებული	დასაშვები			გათვალისწინებული		
				დაცული	დაუცველი საშხეფებით	დაუცველი	დაცული	დაუცველი საშხეფებით	დაუცველი
“a-g“	9 <	0	0	შეუზღუდავი	შეუზღუდავი	შეუზღუდავი		-	არ იზღუდება
„g-a“	9 <	0	0	შეუზღუდავი	შეუზღუდავი	შეუზღუდავი		-	არ იზღუდება
„1-9“	3.00	0	0	45%	45%	15%		-	არ იზღუდება
„9-1“	9 <	0	0	შეუზღუდავი	შეუზღუდავი	შეუზღუდავი		-	არ იზღუდება

ხანძრისაგან დაცვის სისტემებისადმი მოთხოვნები								
დაკავებულობები/სივრცეები/გასასვლელი საშუალებები	ავტოსახანძრო სისტემა	ალტერნატიული ავტომატური ცეცხლსაქრობი სისტემები	სახანძრო განგაშისა, კვამლაღმომჩენი და ცეცხლაღმომჩენი სისტემები	სახანძრო მილდგარეების სისტემები	კვამლის საკონტროლო სისტემები	ხელის ცეცხლმაქრები	საევაკუაციო განგაშის სისტემები	ჰაერის განიავების სისტემა
სავაჭრო ჯგუფი სვ	არა	-	კი (სახანძრო განგაშის ხელით სამართავი	მე-2 კლასის	-	კი	არა	

			სისტემა); (დამკავებელთა შეტყობინების სისტემა); (კვამლაღმომჩენები)					
კიბის უჯრედი		-	კი					-
		-						-
ლიფტები								
სახანძრო-სამაშველო სამსახურის მიერ გამოსაყენებელი მისაერთებლები				არა				
სახანძრო ტუმბოები და წყლის რეზერვუარი				არა				

თითოეული სართულიდან გასასვლელი საშუალება									
სართულები	დაკავებულობა და დაკავებულობის დატვირთვის ჯამური მაჩვენებელი	მოთხოვნილი გასასვლელების/გასასვლელთან მისადგომის რაოდენობა	გათვალისწინებული გასასვლელების/გასასვლელთან მისადგომის რაოდენობა და ტიპი	გასასვლელი საშუალებების სიგანე(მეტრი)					
				გზა-კიბეები		დერაფანი,		გასასვლელის გზა-კარი	
				მოთხოვნილი	გათვალისწინებული	მოთხოვნილი	გათვალისწინებული	მოთხოვნილი	გათვალისწინებული
+/-0,00 ნიშნული	სვ (დ.დ-396)	2	4 შენობიდან გამოსასვლელი გზა-კარი	-	-			0,82 (თითო გზა-კარი)	მინ. 1.64 (თითო გზა-კარი)

განიავებისადმი მოთხოვნები		
დაკავებულობები/სივრცეები/გასასვლელი საშუალებები	ბუნებრივი განიავება	მექანიკური განიავება
სავაჭრო ჯგუფი სვ		კი
კიბის უჯრედი		
ლიფტები		
დერეფანი		
ვესტიბიული		

სართულები	საცხოვრებელი ერთეულები	ფიქსირებული მოწყობილობები									
		უნიტაზი (ერთ საცხოვრებელ ერთეულზე)		ტუალეტის ხელსაბანები (ერთ საცხოვრებელ ერთეულზე)		აბაზანა/შხაპი (ერთ საცხოვრებელ ერთეულზე)		სამზარეულოს ნიჟარა (ერთ საცხოვრებელ ერთეულზე)		ავტომატური სარეცხი მანქანის მისაერთებელი	
		მოთხოვნილი	გათვალისწინებული	მოთხოვნილი	გათვალისწინებული	მოთხოვნილი	გათვალისწინებული	მოთხოვნილი	გათვალისწინებული	მოთხოვნილი	გათვალისწინებული
+/-0,00 ნიშნული	სვ (დ.დ-396)	1	1	1	1	1	1				

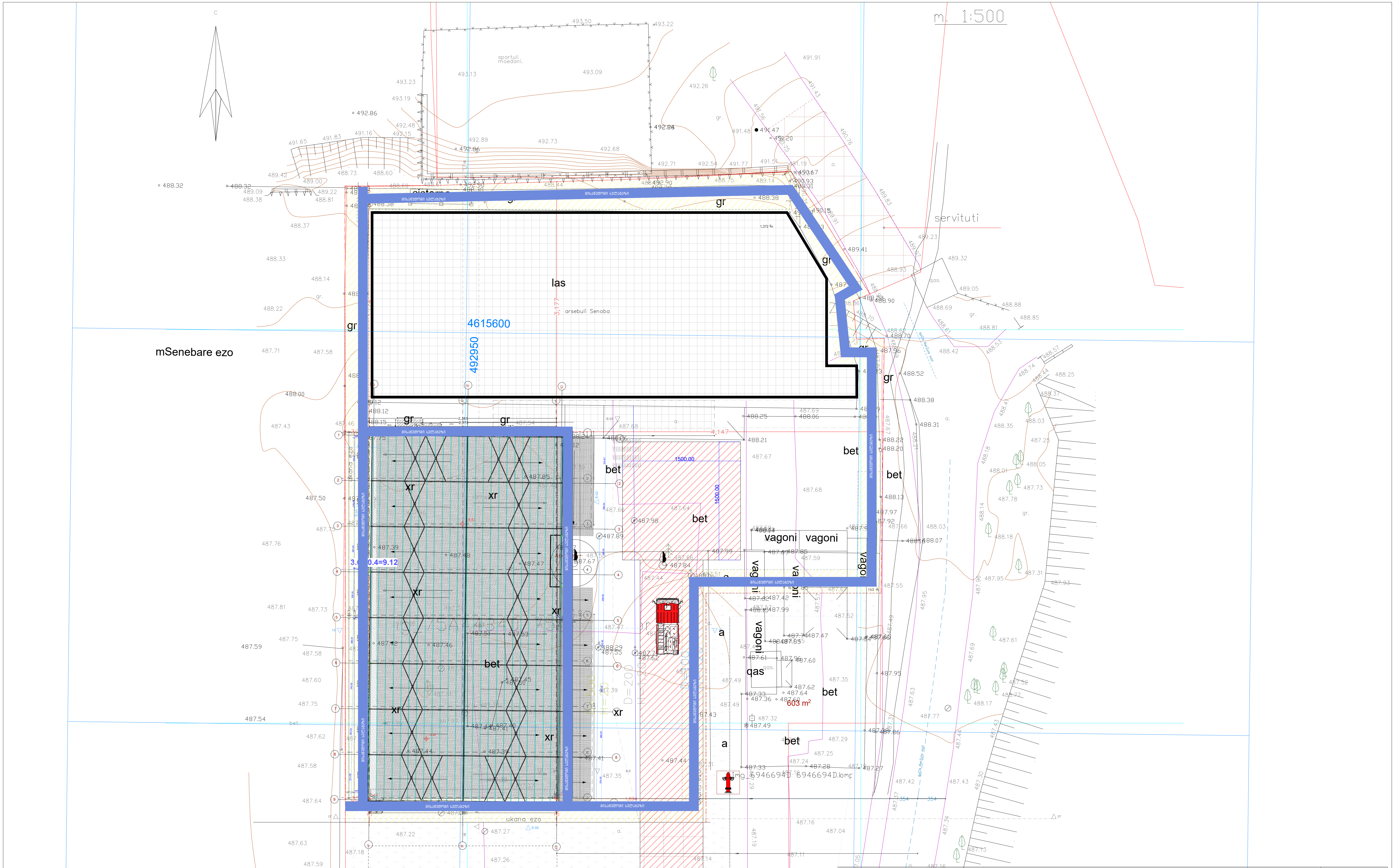

შპს „ არქ-იდეა"			2024
დირექტორი	ხ. სოხაძე	ქ. თბილისი, გზატკეცილი კახეთი, №103, (ნაკვ. 04/001);ქ. თბილისი, გზატკეცილი კახეთი, მე-12 კილომეტრზე, (ნაკვ. 01/024)	
არქიტექტორი	ხ. სოხაძე		
დამკვეთი	შპს "გიკო4"	მ. 1:500	

სართულის გეგმა
მ 1:100

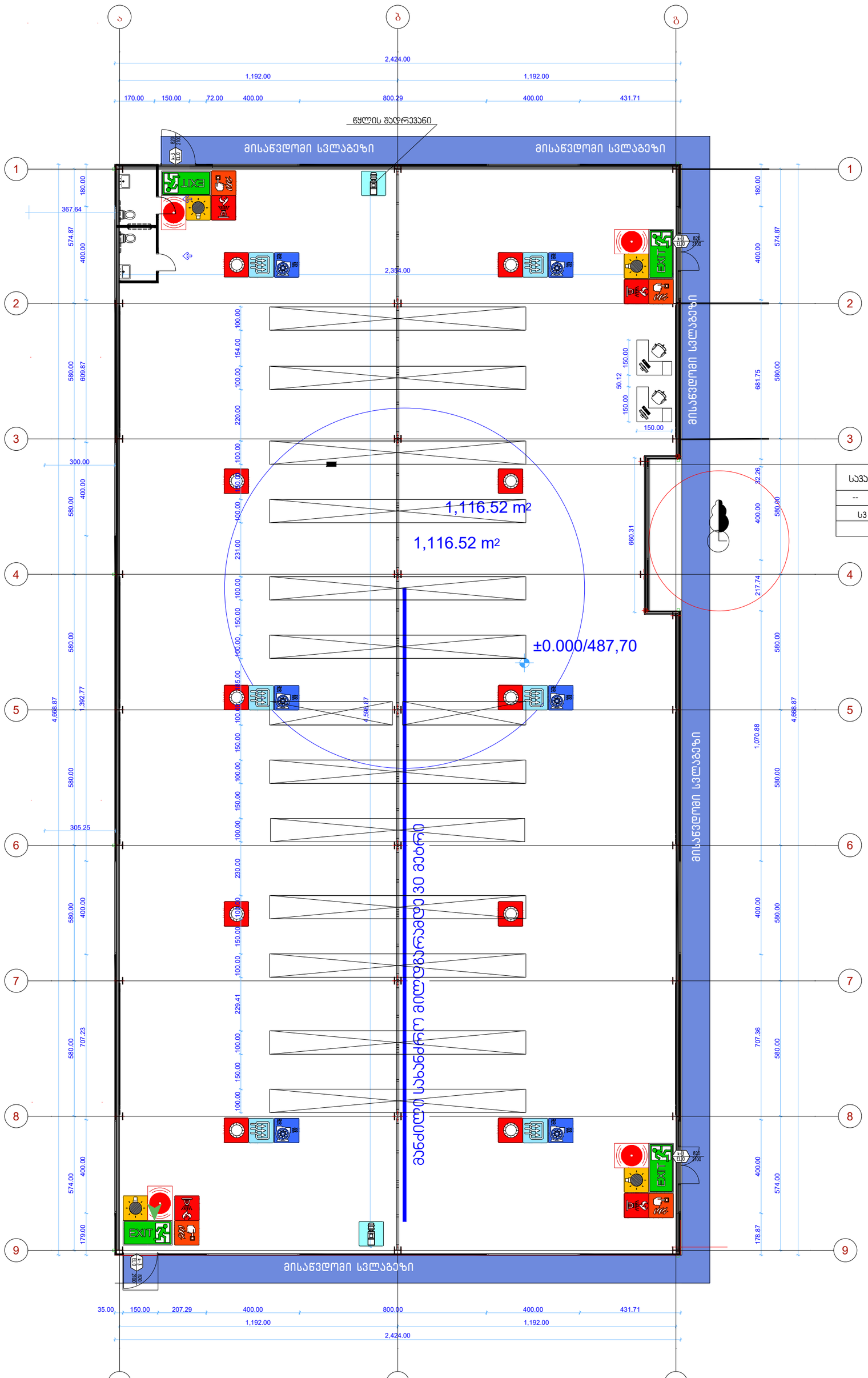

საერთო ფართი	
--	1108.082
S3	2.8
დ.დ.396	

შენობის ელემენტები	ტიპი
	B
ძირითადი კონსტრუქციული ჩარჩო	2
	2 2
არამზიდი კედლები და ტიხრები გარე	სხრილი 602
არამზიდი კედლები და ტიხრები შიგა	0
	2
	1

პირობითი ნიშნები:

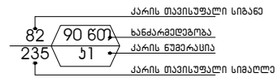

სიმბოლოს სახელწოდება

- ხელის ცეცხლმაქრი
- სახანძრო მილდგარი
- ორმხრივი კავშირის სისტემა
- კვამლზე ავტომატური მოქმედების მაუწყებელი
- კარის დაწევის სისტემა
- ავტოსაშხეფი
- კვამლის გაწოვის სისტემა
- სახანძრო განგაშის ღილაკი
- დამკავებელთა შეტყობინების სისტემა(ტექსტური შეტყობინების სისტემა)
- ავარიული განათება
- სახანძრო მისართებელი
- სახანძრო კიდრანტი
- ხანძრის მართვის ოთახი
- სახანძრო ლიფტი
- სახანძრო მილდგარის კარადა
- ვიზუალური და ხმოვანი განგაშის სისტემა
- მექანიკური განიავების სისტემა

შენიშვნა:

ბეგმებზე მოცემული ხანძარსაწინააღმდეგო დაცვის სისტემების,მექანიკური მოწყობილობების, გასასვლელის ნიშნების და სხვა შენობა-ნაგებობის უსაფრთხოების წესებით მოთხოვნილი სისტემების აღნიშვნების გაწლაგება და რაოდენობა პირობითია. ხანძარსაწინააღმდეგო დაცვის სისტემების, მექანიკური მოწყობილობების გასასვლელის ნიშნების და სხვა აუცილებელი სისტემების პროექტი უნდა დამუშავდეს და განხორციელდეს შესაბამისი სპეციალისტების მიერ შენობა-ნაგებობის უსაფრთხოების წესებში მითითებული მოთხოვნების და სტანდარტების გამოყენებით.

ბეგმებზე მოცემული დაკავებულობები, დაკავებულობის ჯგუფები და დაკავებულობის დატვირთვები, ასევე კედლების და კარების ცეცხლმედეგობის ხარისხების შესაბამისი აღნიშვნები, გასასვლელამდე სავალი მანძილები, გასასვლელისაკენ სავალი სართო ბილიკების სიგრძეები და სხვა წესებთან შესაბამისობისთვის აუცილებელი გრაფიკული აღნიშვნები განსაზღვრულია საქართველოს მთავრობის 2016 წლის 28 იანვრის №41 დადგენილების "ტექნიკური რეგლამენტის "შენობა ნაგებობის უსაფრთხოების წესებთან დამტკიცების თაობაზე" მიხედვით და აღნიშნული დადგენილების შემდგომი რედაქციების გათვალისწინებით.

დენის გათიშვის შემთხვევაში სათადარიგო ელექტროსისტემა ავტომატურად გაანათებს გასასვლელ საშუალებებს.

შპს „არქ-იდეა"					2024
დირექტორი		ხ. სოხაძე	ქ. თბილისი, გზატკეცილი კახეთი, №103, (ნაკვ. 04/001);ქ. თბილისი, გზატკეცილი კახეთი, მე-12 კილომეტრზე, (ნაკვ. 01/024)		
არქიტექტორი		ხ. სოხაძე			
დამკვეთი		შპს "გიკო4"	გეგმა მ. 1:100		

სართულის გეგმა
მ 1:100

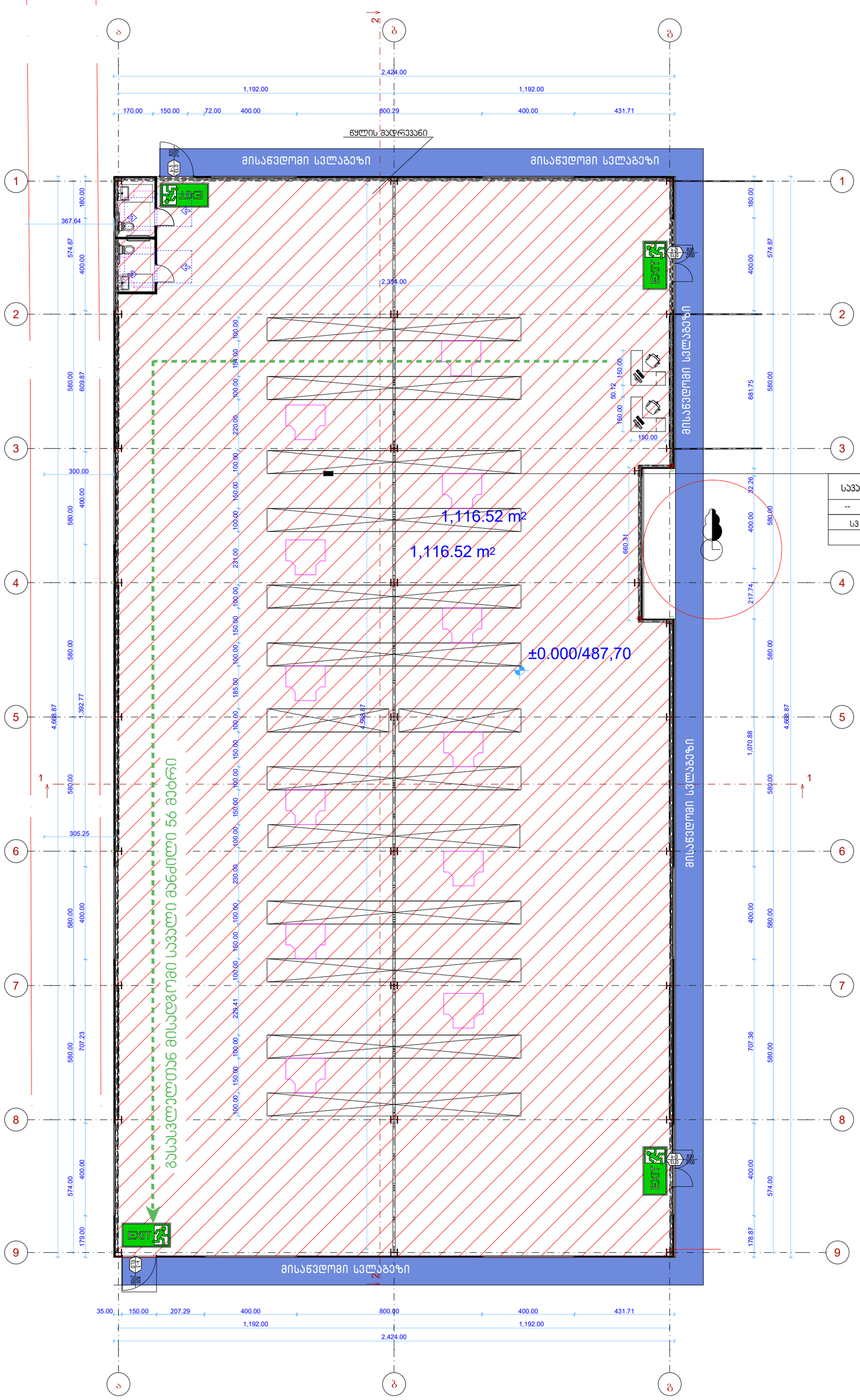

საპარკინგო ფართი	
--	1108.082
სვ	2.8
დ.დ.396	

დაკავებულობის ჯგუფების აღნიშვნები

დაკავებულობის ჯგუფები	დაკავებულობის ჯგუფის აღნიშვნა	ფერის კოდი
თავშესაფრის ჯგუფი (თვ)		RGB (34,139,34)
საქმიანი ჯგუფი (სქ)		RGB (79,12,187)
საგანმანათლებლო ჯგუფი – (სბ)		RGB (245,99,20)
სამრეწველო ჯგუფი (სმ)		RGB (160,32,240)
ღიობი საფარხის შემცველი ჯგუფი- (ღსმ)		RGB (94,8,58)
დაწესებულებითი ჯგუფი (დწ)		RGB (0,0,255)
საავადმყოფო ჯგუფი (სვ)		RGB (255,0,0)
სასტუმროს ჯგუფი (სს)		RGB (220,185,0)
სასაწყობო ჯგუფი (სწ)		RGB (136,135,134)
დამხმარე ჯგუფი (დმ)		RGB (57,57,56)

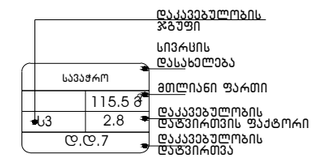

მისასვლელთან მისადგომი მაქსიმალური სავალი მანძილი

გასასვლელი აღმნიშვნელი განათებული ნიშანი

შპს „ არქ-იდეა"					2024
დირექტორი		ხ. სოხაძე	ქ. თბილისი, გზატკეცილი კახეთი, №103, (ნაკვ. 04/001);ქ. თბილისი, გზატკეცილი კახეთი, მე-12 კილომეტრზე, (ნაკვ. 01/024)		
არქიტექტორი		ხ. სოხაძე			
დამკვეთი		შპს "გიკო4"	გეგმა მ. 1:100		

უნივერსალური მაღაზიის შენობა
ქ.თბილისი, იასონ ლორთქიფანიძის ქ.№14
ს.კ 01.19.18.004.067
მისაწვდომობის პროექტი

საქართველოს მთავრობის 2016 წლის 28 იანვარის №41
დადგენილებასთან ტექნიკური რეგლამენტის შენობა-ნაგებობის
უსაფრთხოების წესების დამტკიცების თაობაზე შესაბამისობის
ანალიზი

სართულის გეგმა
მ 1:100

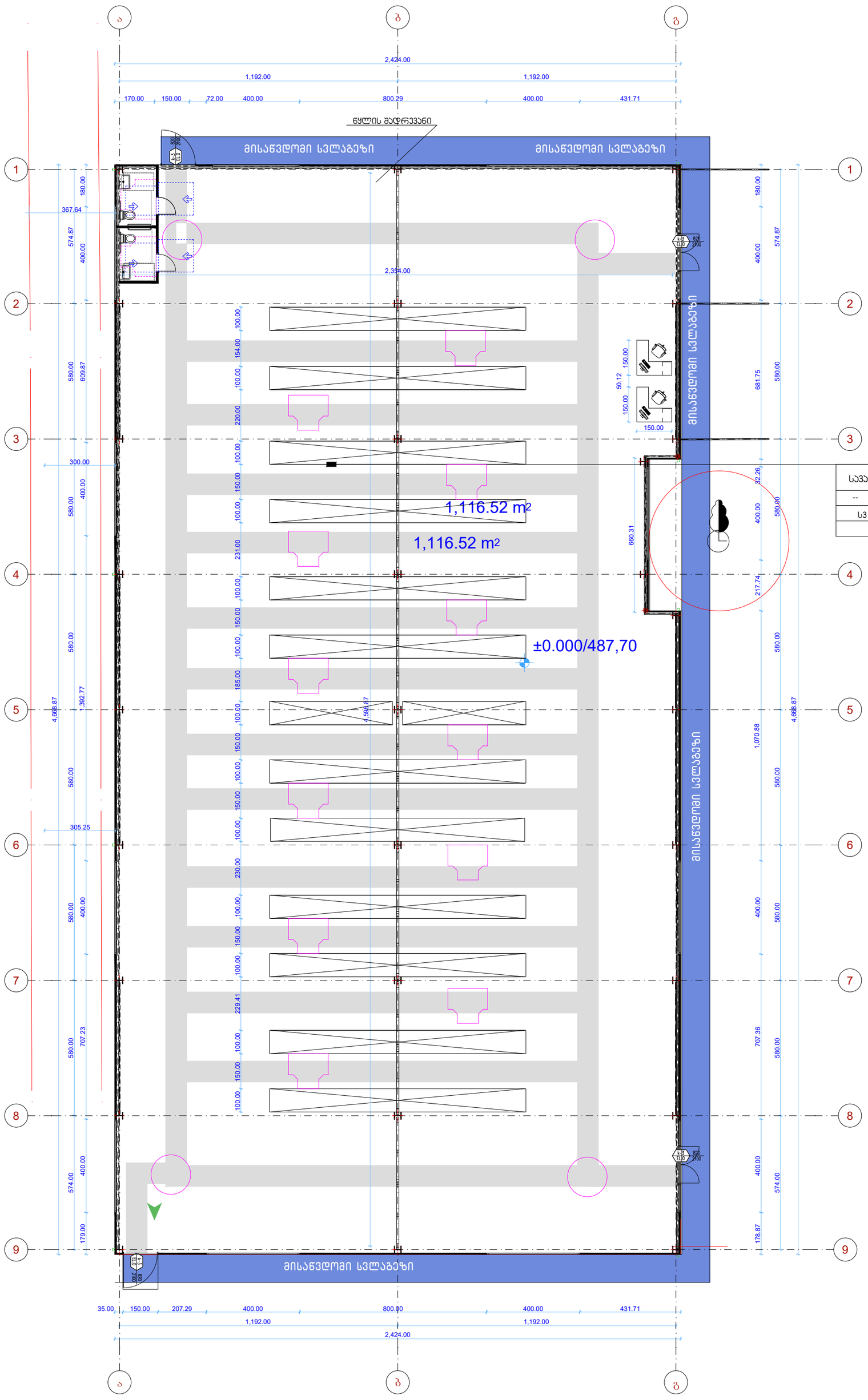

სავაჭრო ფართი	
--	1108.082
ს3	2.8
დ.დ.396	

მისაწვდომი სვლაგეზი

შენიშვნები

1.იატაკის ზედაპირები მოეწყობა ისე, რომ იქნება მდგრადი, მყარიუ და არასასრიალო.

შენიშვნა

. იატაკის ზედაპირები უნდა იყოს მდგრადი, მყარი, და არასასრიალო და უნდა შეესაბამებოდეს 302-ქვეთავს, იატაკის ზედაპირებზე დონის ცვლილება უნდა შეესაბამებოდეს 303-ე ქვეთავს

. ავტომატურად მოძრავი კარი უნდა შეესაბამებოდეს 404.3 ქვეთავის მოთხოვნებს

. საკონტაქტო დოკუმენტაციის ცვლილება ან მშენებლობის დროს განხორციელებული რაიმე სახის ცვლილება,რომელიც იქნება ალნიშნულ არქიტექტურულ პროექტთან შეუსაბამო, ავტომატურად გამოიწვევს წარმოდგენილი შეფასების გაუქმებას, ასევე გახდის არქიტექტურული პროექტის კორექტებას და ახალი სამშენებლო ნებართვის მილების აუცილებლობას.

შენიშვნები

მოსატრიალებელი სივრცეები

ვარიანტი 1

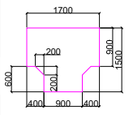

ვარიანტი 2

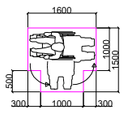

ვარიანტი 3



ვარიანტი 4



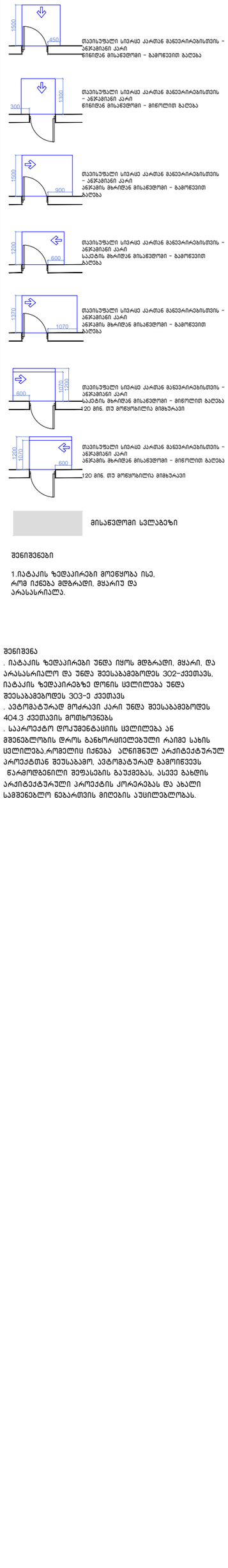

შპს „არქ-იდეა"					2024
დირექტორი		ხ. სოხაძე	ქ. თბილისი, გზატკეცილი კახეთი, №103, (ნაკვ. 04/001);ქ. თბილისი, გზატკეცილი კახეთი, მე-12 კილომეტრზე, (ნაკვ. 01/024)		
არქიტექტორი		ხ. სოხაძე			
დამკვეთი		შპს "გიკო4"	გეგმა მ. 1:100		

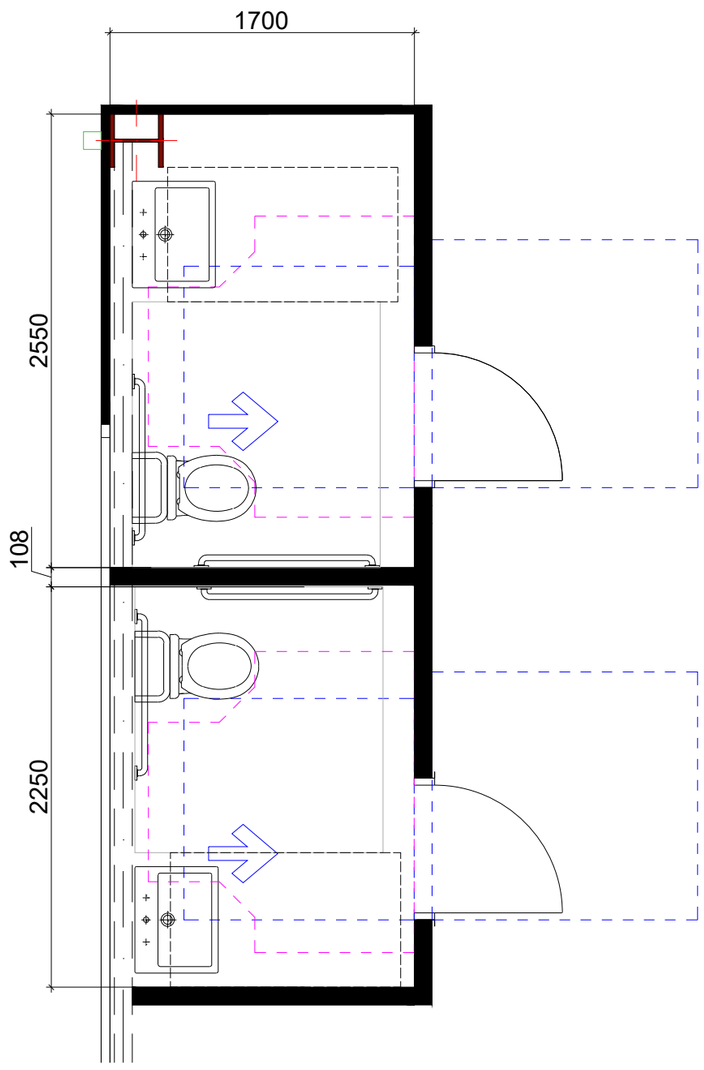

თავისუფალი სივრცე კართან
მანევრირებისთვის
ანჯამიანი კარი
წინიდან მისაწვდომი - გამოწევით
გაღება

თავისუფალი სივრცე კართან
მანევრირებისთვის
ანჯამიანი კარი
წინიდან მისაწვდომი - მიწოლით
გაღება

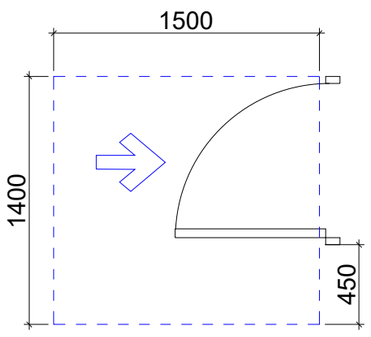

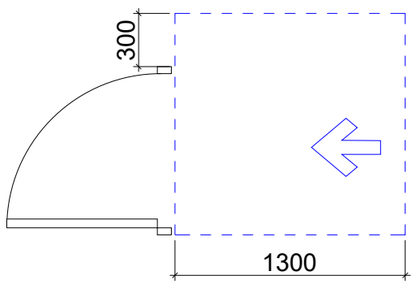

უნიტაზის და ხელმოსაჯიდი ძელების მდებარეობა

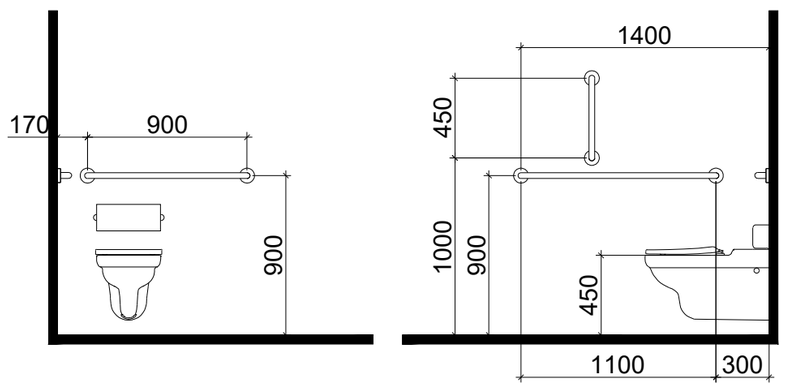

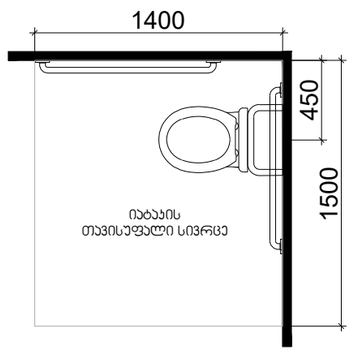

T ფორმის მოსატრიალებელი სივრცე
ვარიანტი 1

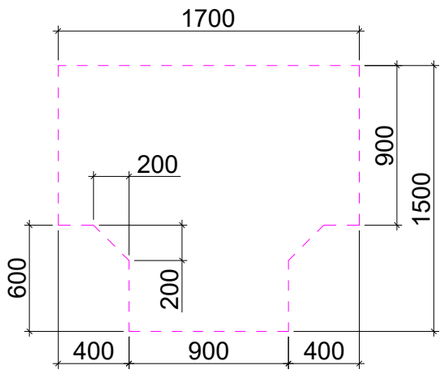

ხელსაბანის მდებარეობა

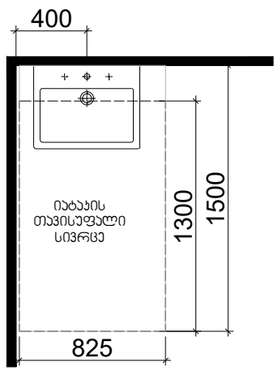

თავისუფალი სივრცე
ფეხის ფალანგისთვის

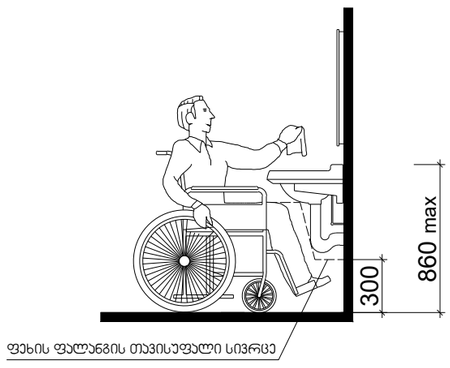

	შპს „ არქ-იდეა"			2024		
	დირექტორი		ხ. სოხაძე	ქ. თბილისი, გზატკეცილი კახეთი, №103, (ნაკვ. 04/001);ქ. თბილისი, გზატკეცილი კახეთი, მე-12 კილომეტრზე, (ნაკვ. 01/024)		
	არქიტექტორი		ხ. სოხაძე			
	დამკვეთი		შპს "გიკო4"	გეგმა მ. 1:100		

ნიშანი პიქტოგრამებით, ამობურცული ნიშნებით და ბრაილით
განთავსდება
მისაწვდომ ტუალეტებთან კარის მომიჯნავედ

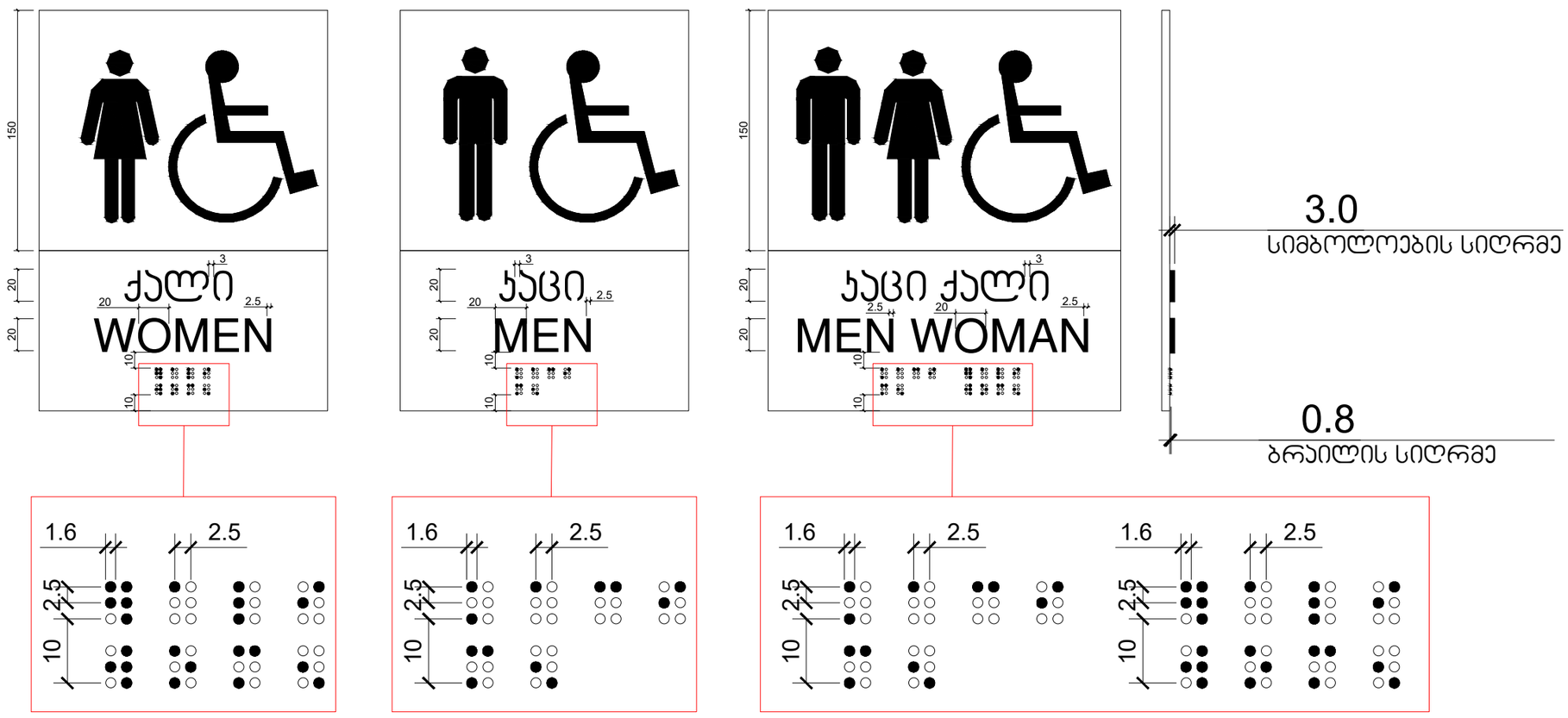

	შპს „ არქ-იდეა"				2024
	დირექტორი		ხ. სოხაძე	ქ. თბილისი, გზატკეცილი კახეთი, №103, (ნაკვ. 04/001);ქ. თბილისი, გზატკეცილი კახეთი, მე-12 კილომეტრზე, (ნაკვ. 01/024)	
	არქიტექტორი		ხ. სოხაძე		
	დამკვეთი		შპს "გიკო4"	გეგმა მ. 1:100	

ჯ-1

კარი ზღურბლის
გარეშე მიმხურავით

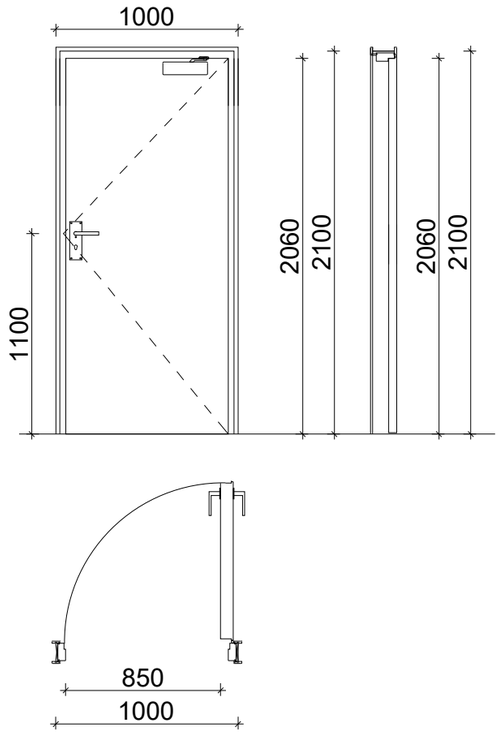

ჯ-2

კარი ზღურბლით
მიმხურავის გარეშე

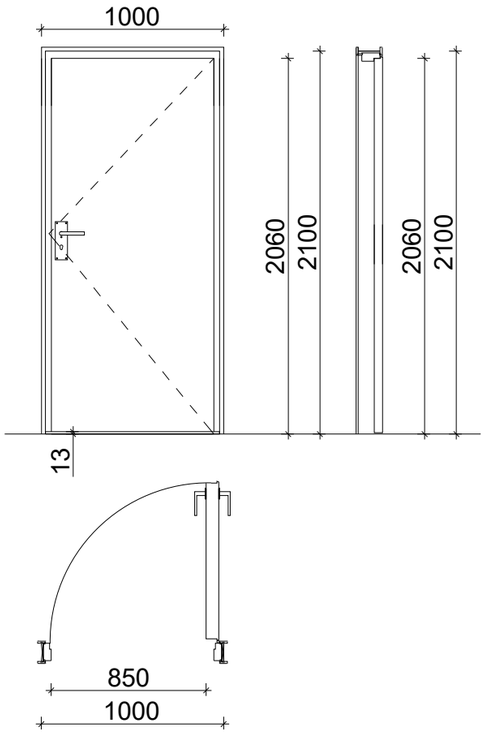

ჯ-3

კარი ზღურბლის და
მიმხურავის გარეშე

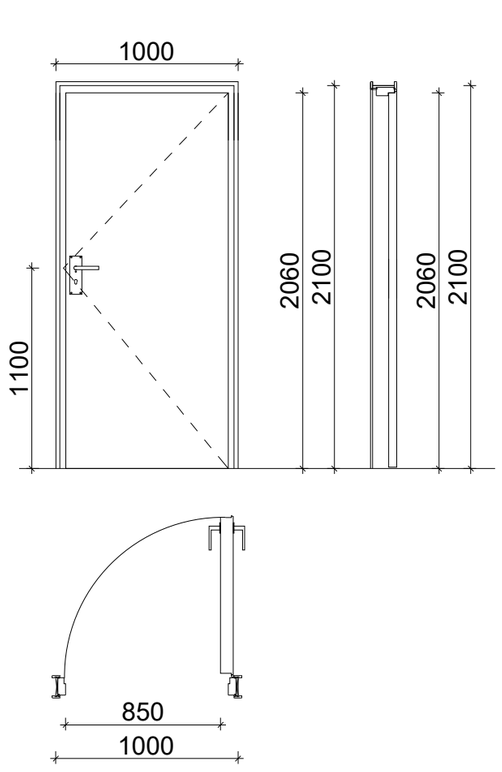

ზღურბლი მ. 1:1



	შპს „ არქ-იდეა"			2024		
	დირექტორი		ხ. სოხაძე	ქ. თბილისი, გზატკეცილი კახეთი, №103, (ნაკვ. 04/001);ქ. თბილისი, გზატკეცილი კახეთი, მე-12 კილომეტრზე, (ნაკვ. 01/024)		
	არქიტექტორი		ხ. სოხაძე			
	დამკვეთი		შპს "გიკო4"	გეგმა მ. 1:100		

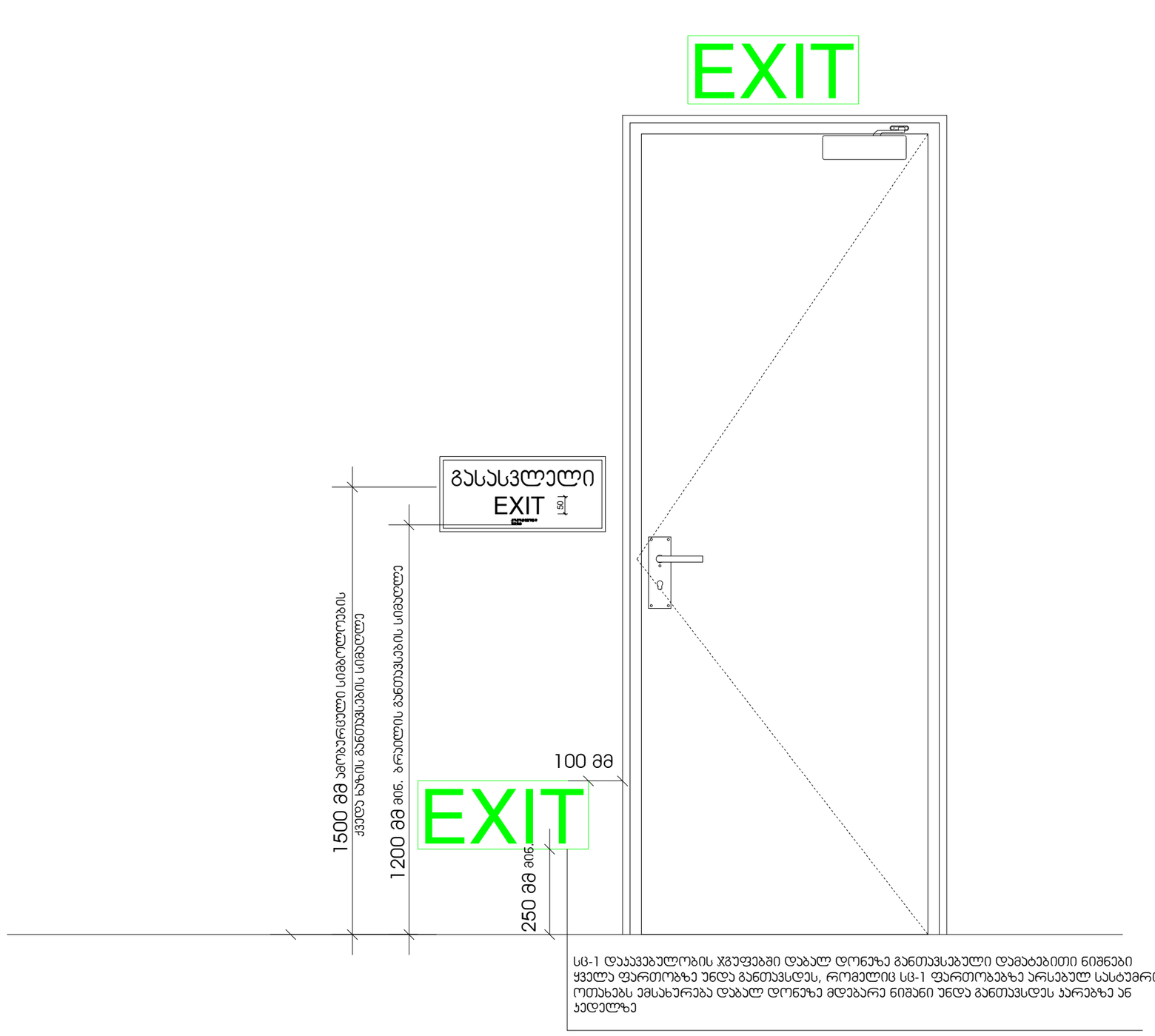

სც-1 დაკავებულობის ჯგუფებში დაბალ დონეზე განთავსებული დამატებითი ნიშნები ყველა ფართობზე უნდა განთავსდეს, რომელიც სც-1 ფართობებზე არსებულ სასტუმრო ოთახებს ემსახურება დაბალ დონეზე მდებარე ნიშანი უნდა განთავსდეს კარებზე ან კედელზე

	შპს „ არქ-იდეა"			2024		
დირექტორი		ხ. სოხაძე	ქ. თბილისი, გზატკეცილი კახეთი, №103, (ნაკვ. 04/001);ქ. თბილისი, გზატკეცილი კახეთი, მე-12 კილომეტრზე, (ნაკვ. 01/024)			
არქიტექტორი		ხ. სოხაძე				
დამკვეთი		შპს "გიკო4"	გეგმა მ. 1:100			

ნიშანი ამობურცული სიმბოლოებით და ბრაილით გზა-ჯიბის შესასვლელთან და გარეთ გამავალ ყველა ჯართან

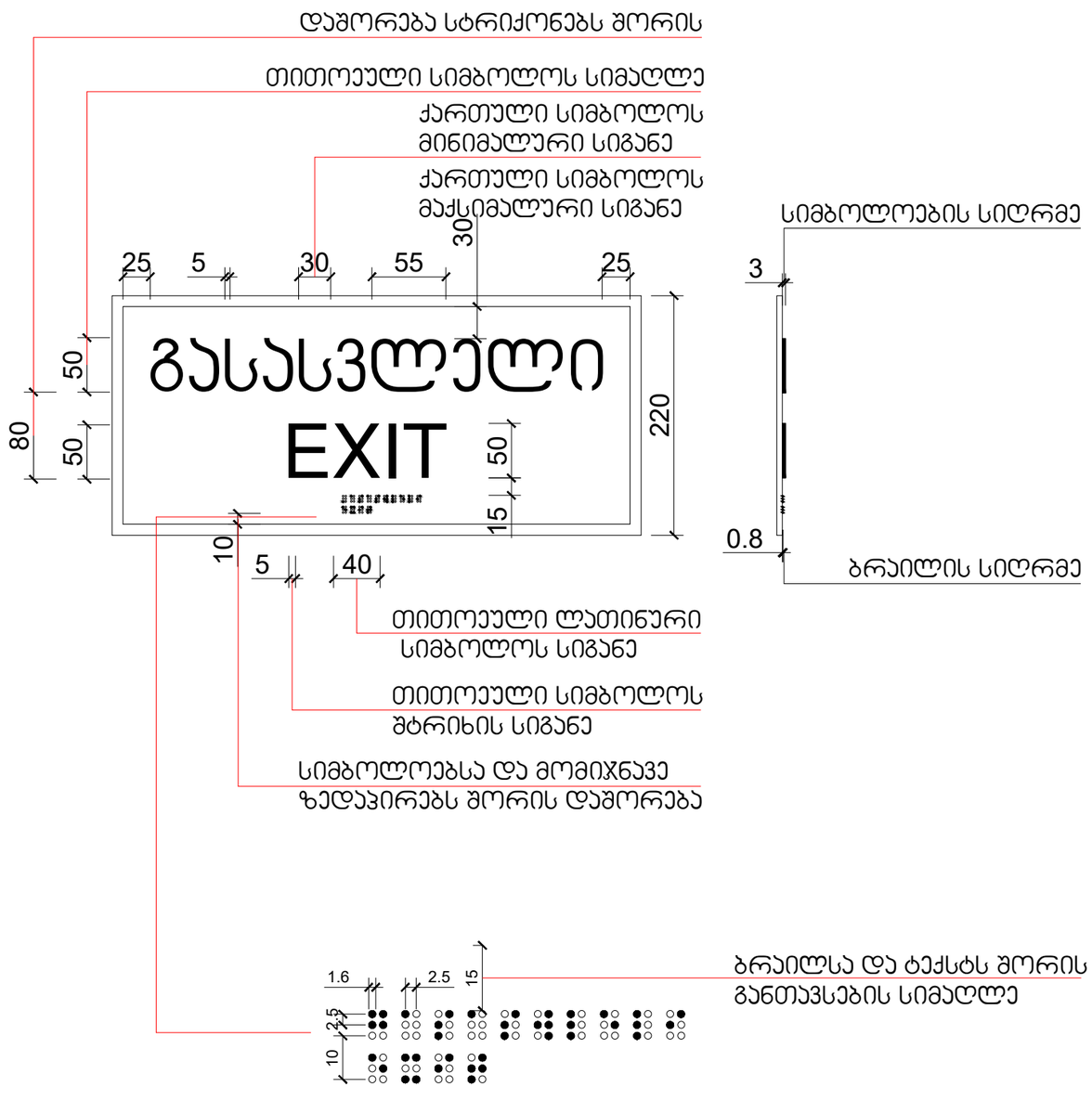

გასასვლელის განათებული ნიშანი

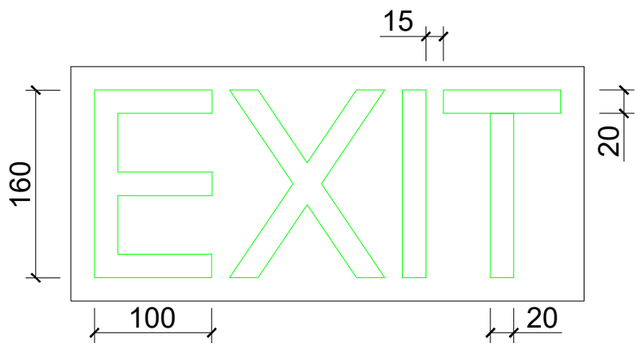

შპს „არქ-იდეა"						2024
დირექტორი		ხ. სოხაძე	ქ. თბილისი, გზატკეცილი კახეთი, №103, (ნაკვ. 04/001);ქ. თბილისი, გზატკეცილი კახეთი, მე-12 კილომეტრზე, (ნაკვ. 01/024)			
არქიტექტორი		ხ. სოხაძე				
დამკვეთი		შპს "გიკო4"	გეგმა მ. 1:100			

საექსპერტო დასკვნა

სავაჭრო ობიექტი

ქ.თბილისი, იასონ ლორთქიფანიძის ქუჩა #14

ს.კ 01.19.18.004.067

საექსპერტო დასკვნა წარმოადგენს არქიტექტურული პროექტის საქართველოს მთავრობის 2016 წლის 28 იანვრის №41 დადგენილებასთან ტექნიკურ რეგლამენტის– "შენობა-ნაგებობის უსაფრთხოების წესების“ დამტკიცების თაობაზე“ შესაბამისობის შეფასებას. საექსპერტო დასკვნის შესადგენად გამოყენებულ იქნა მშენებლობის ნებართვის გაცემის წესისა და სანებართვო პირობების შესახებ საქართველოს მთავრობის 2009 წლის 24 მარტის №57 დადგენილებაში, საქართველოს მთავრობის 2017 წლის 6 თებერვლის №63 დადგენილებით შეტანილი ცვლილებების საფუძველზე 47-ემუხლით (მუხლი 47, "არქიტექტურული პროექტის შემადგენლობა") განსაზღვრული არქიტექტურული პროექტი.

- პროექტის ავტორი.....ხატია სოხაძე
- ექსპერტი..... ვილიანა გულიაშვილი

შენიშვნები

- საექსპერტო დასკვნა წარმოადგენს არქიტექტურული პროექტის საქართველოს მთავრობის 2016 წლის 28იანვრის №41 დადგენილებასთან ტექნიკურ რეგლამენტის "შენობა-ნაგებობის უსაფრთხოების წესების" დამტკიცების თაობაზე "შესაბამისობის შეფასებას და არ მოიცავს საქართველოს ტერიტორიაზე მოქმედ, სამშენებლო სფეროში გამოყენებულ სხვა რაიმე დადგენილებასთან შესაბამისობის ანალიზს.

- საექსპერტო დასკვნაში გამოყენებული ტერმინები შეესაბამება შენობა-ნაგებობის უსაფრთხოების წესებში გამოყენებულ ტერმინებს და უნდა განიმარტოს აღნიშნული წესების მიხედვით.

- საექსპერტო დასკვნისთვის მოწოდებული დოკუმენტაციის სისწორეზე და რეალობასთან შესაბმისობაზე პასუხისმგებელია მომწოდებელი მხარე.

- ექსპერტი პასუხს აგებს მხოლოდ არქიტექტურული პროექტის რეგლამენტთან შესაბამისობაზე და არა მის განხორციელებაზე ან/და მშენებლობის პროცესში, ასევე ექსპლუატაციის შემდგომ მისგან გადახვევაზე.

- დამკვეთი ვალდებულია შენობა-ნაგებობის მშენებლობა და შემდგომი ექსპლუატაციის პროცესი განახორციელოს წინამდებარე დასკვნის შესაბამისად და დასკვნაში აღნიშნული შენიშვნა-რეკომენდაციების გათვალისწინებით.

- საპროექტო შენობის არქიტექტურული დოკუმენტაციის ისეთი კორექტირება, რომელიც შეუსაბამობაში მოდის წინამდებარე დასკვნის ნაწილებთან, შეთანხმებული უნდა იყოს ექსპერტთან.

- კონსტრუქციული, სახანძრო უსაფრთხოების სისტემების და მასთან დაკავშირებული საინჟინრო-კომუნიკაციების პროექტები უნდა დამუშავდეს „შენობა-ნაგებობის უსაფრთხოების წესები"-ს მოთხოვნათა დაცვით.

- უსაფრთხოების ზომები მშენებლობის დროს დაცული უნდა იყოს წესების მე-20 თავის შესაბამისად.

- საექსპერტო დასკვნის მოსამზადებლად ექსპერტიზისათვის გადმოიცა საპროექტო შენობის არქიტექტურული პროექტი, რომელიც მოიცავს შემდეგ მასალებს:

- პირობითი აღნიშვნები;
- შენობა-ნაგებობის პროექტირების აღწერილობა;
- შენობა-ნაგებობის უსაფრთხოების წესებთან შესაბამისობის ანალიზი;
- საპროექტო მიწის ნაკვეთის გენერალური-გეგმა;
- შენობა-ნაგებობის ყველა სართულის გეგმა;
- შენობა-ნაგებობის ჭრილები;
- შენობა-ნაგებობის ფასადები;
- კიბის დეტალურინა ხაზები;
- ფასადისა და სახურავის დეტალური ნახაზები;

- სარჩევი:

- დაკავებულობებისა და დაკავებულობის დატვირთვის შეფასება……...1
- კონსტრუქციის ტიპების შეფასება……2
- შენობის ზოგადი სიმაღლისა და ფართობის შეფასება……..3
- გასასვლელების, გასასვლელთან მისადგომების, გასავლელებისა და შენობიდან გამოსასვლელების შეფასება …… 4
- გზა-კიბეებისა და სხვა გასასვლელის საშუალებების გამტარუნარიანობების შეფასება. .5
- მისაწვდომობის შეფასება……6
- გარე კედლებისადმი მოთხოვნების შეფასება……..7
- სახურავის ანაწყობების შეფასება…….8
- ცეცხლმედეგობის ხარისხიანი მოთხოვნილი გამმიჯნავების შეფასება……..9
- ხანძრისაგან დაცვის სისტემების შეფასება…….10
- წყალსადენის სისტემის ფიქსირებული მოწყობილობების შეფასება. ……11

პროექტის ზოგადი აღწერილობა:

წარმოდგენილი პროექტი მიზნად ისახავს შპს "გიკო 4"_ის საკუთრებაში არსებულ მიწის ნაკვეთზე (ს/კ: 01.19.18.004.067)_ზე უნივერსალური მაღაზიის მშენებლობას. შენობა ნაგებობა მოწყობილია ფილაზე კონსტრუქციად გამოყენებულია ლითონი, სენდვიჩპანელის კედლები, ღიობები შევსებულია ანტრაციტის ფერის იზო-ალუმინის ვიტრაჟებით. სახურავი 2 ქანობიანია , გადახურვა მოწყობილია სენდვიჩპანელით. შენობის კონსტრუქციად გამოყენებულია ლითონი.
შენობა-ნაგებობის დანიშნულება იქნება საღებავების მაღაზია შესაბამისად გვაქვს 2 ვიტრაჟული შესასვლელი სადაც განთავსებული იქნება სალაროები ხოლო შენობის შიდა სივრცეში იქნება სულ სტელაჟები.
წარმოდგენილი შენობის ვიზუალი აბსოლიტურად აკმაყოფილებს ჩვენს გეგმაში არსებულ საღებავების მაღაზიის კონცეფციას გთხოვთ გაითვალისწინოთ აღნიშნული და დაგვიდასტუროთ ჩვენს მიერ წარმოდგენილი დოკუმენტაციის მიხედვით უნივერსალური მაღაზიის მშენებლობა. კორექტირება მდგომარეობს კერძოდ მოხდა გაბარიტების ა-გ ღერძებში გაბარიტების გაზრდა

1. დაკავებულობებისა და დაკავებულობის დატვირთვის შეფასება.

პროექტი ითვალისწინებს საპროექტო შენობაში განსათავსებელ თითოეული ტიპის დაკავებულობისთვის შენობა-ნაგებობის უსაფრთხოების წესებით განსაზღვრულ ყველა დეტალურ მოთხოვნას, დაკავებულობები არის კლასიფიცირებული მე-3 თავის მიხედვით და შეესაბამება წესების **302-ე ქვეთავის** მოთხოვნებს

პროექტში გამოყენებულია სავაჭრო **(სვ)** ჯგუფის დაკავებულობა.

თითოეული ჯგუფის დაკავებულობა და დაკავებულობის დატვირთვა ინდივიდუალურად არის შეფასებული წესების მოთხოვნებიდან გამომდიანრე კერძოდ:

1. **სავაჭრო ჯგუფის (სვ)** დაკავებულობა (საცალო და საბითუმო ვაჭრობის მაღაზიები +/-0.00 ნიშნულზე) წესების **309.1 ქვეთავის** მიხედვით აღნიშნული დაკავებულობა მოიცავს ისეთ შენობებსა და ნაგებობებს ან მათ ნაწილების გამოყენებას, სადაც გამოფენილია და იყიდება საქონელი, ასევე, განთავსებულია ამგვარი საქონლის მარაგი და მისაწვდომია საზოგადოებისათვის.

სვ ჯგუფის დაკავებულობისთვის, განსაზღვრულია დაკავებულობის დატვირთვის ფაქტორი - **2.8** (სავაჭრო-კომერციული მიწის დონის ქვედა და მიწისპირა იატაკების ფართობები) წესების **1004 ქვეთავის 1004.1.2 ცხრილის** შესაბამისად და თითოეული კომერციული ფართობის დაკავებულობის დატვირთვა შეადგენს -396 დამკავებელს

***დაკავებულობებისა და დაკავებულობის დატვირთვის* შეფასება** *განხორციელდა დამკვეთის მიერ მოწოდებულ არქიტექტურულ პროექტზე დაყრდნობით და შენობა-ნაგებობის უსაფრთხოების წესების გამოყენებით (საქართველოს მთავრობის 2016 წლის 28 იანვრის №41 დადგენილება ტექნიკურ რეგლამენტის – "შენობა-ნაგებობის უსაფრთხოების წესების" დამტკიცების თაობაზე"). უნდა აღინიშნოს, რომ საპროექტო დოკუმენტაციის ცვლილება ან მშენებლობის დროს განხორციელებული რაიმე სახის ცვლილება, რომელიც იქნება აღნიშნულ არქიტექტურულ პროექტთან შეუსაბამო, ავტომატურად გამოიწვევს წარმოდგენილი საექსპერტო დასკვნის და შეფასებების გაუქმებას, ასევე საჭიროს გახდის*

არქიტექტურული პროექტის კორექტირებას და ახალი სამშენებლო ნებართვის მიღების აუცილებლობას.

- **2. კონსტრუქციული ტიპის შეფასება.**

შენობა-ნაგებობის უსაფრთოხების წესების მიხედვით საპროექტო შენობისთვის გამოყენებული მასალების ცეცხლმედეგობის (განსაზღრულია **721.1 ცხრილის** მიხედვით), შენობაში არსებული დაკავებულობების საფუძველზე და შენობის საპროექტო სიმაღლიდან გამომდინარე შენობისთვის განსაზღრულია **II -B** კონსტრუქციის ტიპი.

საპროექტო დოკუმენტაციის მიხედვით შენობის ელემენტები-ძირითადი სტრუქტურული ჩარჩო (გაძლიერებული ბეტონის კარკასი), იატაკის კონსტრუქცია და არაძირითადი ნაწილები (გაძლიერებული ბეტონის მონოლითური ფილა), სახურავის კონსტრუქცია და არაძირითადი ნაწილები (ხის სტრუქტურულ ელემენტებზე დაფუძნებული ქანობიანი გადახურვის კონსტრუქცია) აკმაყოფილებს წესების **601 ქვეთავს, 601 ცხრილის** მოთხოვნებს, პროექტის მიხედვით ზემოთ აღწერილი ელემენტების ცეცხლმედეგობის ხარისხი **721 ქვეთვაში** აღწერილი მასალათა სპეციფიკაციიდან გამომდინარე შეადგენს მინიმუმ **2 საათს**, ხოლო სახურავის და სართულშუა გადახურვის კონსტრუქციისთვის მინიმუმ **2 საათს** და შეესაბამება/აღემატება **601 ცხრილში II-B** კონსტრუქციის ტიპისთვის მოთხოვნილ ცეცხლმედეგობის ხარისხს.

გარე კედლების ცეცხლმედეგობის ხარისხი აკმაყოფილებს წესების **602 ცხრილში** განსაზღვრულ მინიმუმს ხანძარსაწინააღმდეგო მანძილიდან და გარე კედლების სამშენებლო მასალიდან გამომდინარე, რაც ქვემოთ უფრო დეტალურად იქნება აღწერილი.

კონსტრუქციული ტიპის დატვირთვის შეფასება განხორციელდა დამკვეთის მიერ მოწოდებულ არქიტექტურულ პროექტზე დაყრდნობით და შენობა-ნაგებობის უსაფრთხოების წესების გამოყენებით (საქართველოს მთავრობის 2016 წლის 28 იანვრის №41 დადგენილება ტექნიკურ რეგლამენტის – "შენობა-ნაგებობის უსაფრთხოების წესების" დამტკიცების თაობაზე"). უნდა აღინიშნოს, რომ საპროექტო დოკუმენტაციის ცვლილება ან მშენებლობის დროს განხორციელებული რაიმე სახის ცვლილება, რომელიც იქნება აღნიშნულ არქიტექტურულ პროექტთან შეუსაბამო, ავტომატურად გამოიწვევს წარმოდგენილი საექსპერტო დასკვნის და შეფასებების გაუქმებას, ასევე საჭიროს გახდის არქიტექტურული პროექტის კორექტირებას და ახალი სამშენებლო ნებართვის მიღების აუცილებლობას.

- **3. სიმაღლისა და ფართობის შეფასება.**

საპროექტო შენობის სიმაღლე და ფართობი განსაზღვრულია **წესების მე-5 თავის 503-ცხრილის** მიხედვით შენობაში არსებული დაკავებულობების და კონსტრუქციის ტიპიდან **(II-B)** გამომდინარე შენობის ყველა ნაწილი აკმაყოფილებს განსაზღვრულ ნორმებს.

იქიდან გამომდინარე, რომ საპროექტო შენობა აკმაყოფილებს **II-B** კონსტრუქციის ტიპისთვის განსაზღვრულ მოთხოვნებს, წესების **503-ე ცხრილის** მიხედვით შენობის დასაშვები სიმაღლე და სართულიანობა თითოეული დაკავებულობისთვის **(სვ)** შეადგენს 4 სართულს.

წესების **503 ცხრილის** მიხედვით სართულის დასაშვები ფართობი **სვ** ქვეჯგუფის დაკავებულობებისთვის შეადგენს **1160.0 კვ.მ-ს.** საპროექტო შენობის შემოთავაზებული სართულიანობაა მიწის ზემოთ **1 სართული,** საპროექტო დოკუმენტაციის მიხედვით შენობის სიმაღლე შენობა-ნაგებობის უსაფრთხოების წესებით განსაზღვრული „მიწის დონის ნიშნულიდან შეადგენს **8.40 მეტრს**

საპროექტო დოკუმენტაციის მიხედვით შენობის +/-0.00 ნიშნულზე განთავსებულია **სვ ჯგუფის** დაკავებულობა, რომელთა დაკავებულობის ფართობი შეადგენს-- **1108,0 კვ.მ-ს.**

საპროექტო დოკუმენტაციის მიხედვით წარმოდგენილი შენობის, სიმაღლე, სართულიანობა და დაკავებულობის ფართობები განსაზღვრულია წესების შესაბამისად და აკმაყოფილებს **მე-5 თავის 503-ცხრილის მოთხოვნებს.**

სიმაღლისა და ფართობის შეფასება *განხორციელდა დამკვეთის მიერ მოწოდებულ არქიტექტურულ პროექტზე დაყრდნობით და შენობა-ნაგებობის უსაფრთხოების წესების გამოყენებით (საქართველოს მთავრობის 2016 წლის 28 იანვრის №41 დადგენილება ტექნიკურ რეგლამენტის – "შენობა-ნაგებობის უსაფრთხოების წესების" დამტკიცების თაობაზე"). უნდა აღინიშნოს, რომ საპროექტო დოკუმენტაციის ცვლილება ან მშენებლობის დროს განხორციელებული რაიმე სახის ცვლილება, რომელიც იქნება აღნიშნულ არქიტექტურულ პროექტთან შეუსაბამო, ავტომატურად გამოიწვევს წარმოდგენილი საექსპერტო დასკვნის და შეფასებების გაუქმებას, ასევე საჭიროს გახდის არქიტექტურული პროექტის კორექტირებას და ახალი სამშენებლო ნებართვის მიღების აუცილებლობას.*

▪ 4. გასასვლელების, გასასვლელთან მისადგომების, გასავლელებისა და შენობიდან გამოსასვლელების შეფასება.

გასასვლელების სისტემაში შემავალი სამივე ელემენტის (გასასვლელთან მისადგომი, გასასვლელი, შენობიდან გამოსასვლელი) ანალიზი განხორციელდა შენობის თითოეული სართულის დაკავებულობის დატვირთვის, გასავლელამდე სავალი მანძილის, ჩიხურ დერეფნებთან დაკავშირებული შეზღუდვების და გასავლელის კომპონენტების ზომების საფუძველზე **მე-10 თავის** შესაბამისად.

საპროექტო დოკუმენტაციის მიხედვით, შენობის სართულიანობა შეადგენს მიწის დონის ზემოთ **1** სართულს, აღნიშნულიდან გამომდინარე წესების **მე-10 თავის 1021.2 ქვეთავის,** და **1021.2(1) ცხრილის** მიხედვით შენობას ემსახურება **4 შენობიდან გამოსასვლელის გზა-კარი**

გასასვლელები გადანაწილებულია შემდეგნაირად:

საპროექტო დოკუმენტაციის მიხედვით მიწის დონის სართულზე (+/-0,00 ნიშნული) განთავსებულ დაკავებულობებს **(სვ ჯგუფი)** დაკავებულობის დატვირთვებიდან 396 დამკავებელი ემსახურება 4 შენობიდან გამოსასვლელის გზა-კარი

რაც აკმაყოფილებს წესების **1021.2(2) ცხრილის და 1015.2.1 ქვეთავის** მოთხოვნებს გასასვლელების განთავსებასთან დაკავშირებით.

გასასვლელების, გასასვლელთან მისადგომების, გასავლელებისა და შენობიდან გამოსასვლელების შეფასება*განხორციელდა დამკვეთის მიერ მოწოდებულ არქიტექტურულ პროექტზე დაყრდნობით და შენობა-ნაგებობის უსაფრთხოების წესების გამოყენებით (საქართველოს მთავრობის 2016 წლის 28 იანვრის №41 დადგენილება ტექნიკურ რეგლამენტის – "შენობა-ნაგებობის უსაფრთხოების წესების" დამტკიცების თაობაზე"). უნდა აღინიშნოს, რომ საპროექტო დოკუმენტაციის ცვლილება ან მშენებლობის დროს განხორციელებული რაიმე სახის ცვლილება, რომელიც იქნება აღნიშნულ არქიტექტურულ პროექტთან შეუსაბამო, ავტომატურად გამოიწვევს წარმოდგენილი საექსპერტო დასკვნის და შეფასებების გაუქმებას, ასევე საჭიროს გახდის არქიტექტურული პროექტის კორექტირებას და ახალი სამშენებლო ნებართვის მიღების აუცილებლობას.*

5. გზა-კიბეებისა და სხვა გასასვლელის საშუალებების გამტარუნარიანობების შეფასება.

გასასვლელების სისტემაში შემავალი დერეფნები მოწყობილია წესების **1018 ქვეთავის** შესაბამისად და აკამყოფილებს ყველა აუცილებელ მოთხოვნას. საცხოვრებელი და სავაჭრო დაკავებულობების დერეფნებში **1018.1 ცხრილის** შესაბამისად დერეფნის კედელბის ცეცხლმედეგობის ხარისხი გათვალისწინებულია დასაშვები მინიმუმის შესაბამისი **1 სთ**. დერეფნის მინიმალური სიგანე განსაზღვრულია **1018.2** ქვეთავის და თითოეულ სართულზე დაკავებულობის დატვირთვის ჯამური მაჩვენებლის მიხედვით, დერეფნების გამტარუნარიანობის გამოსათვლელად გამოყენებულია **1005.3.2. ქვეთავში** განსაზღვრული ფაქტორი **(5,1 მმ).** პროექტის მიხედვით გათვალისწინებულია დასაშვებ მინიმუმის **(1,2 მ)** შესაბამისი და დასაშვებ მინიმუმზე მეტი სიგანის დერეფანი, მინ.**1.50 მეტრი.**

საპროექტო დოკუმენტაციის მიხედვით გასასვლელის გზა-კარები მოწყობილია წესების **1008 ქვეთავის** შესაბამისად და აკამყოფილებს ყველა აუცილებელ მოთხოვნას. გზა-კარის მინიმალური სიგანე განსაზღვრულია წესების **1008.1.1 ქვეთავის** და მაქსიმალური დაკავებულობის დატვირთვის მიხედვით, გზა-კარების გამტარუნარიანობის გამოსათვლელად გამოყენებულია **1005.3.2**. ქვეთავში განსაზღვრული ფაქტორი **(5.1 მმ)** გასასვლელის გზა-კარების მოთხოვნილი სუფთა მინიმალური სიგანე შეადგენს **0.82 მეტრს,** და პროექტით გათვალისწინებული, გასასვლელების სისტემაში შემავალი ყველა გზა-კარების სუფთა თავისუფალი სიგანე შეადგენს მინიმუმ **0.82 მეტრს.**

ასევე უნდა აღინიშნოს, რომ ცეცხლმედეგ კედლებსა და ტიხრებში ჩასმული ყველა გზა-კარი აკმაყოფილებს წესების **716.5 ქვეთავის** მოთხოვნას ღიობის ცეცხლმედეგობასთან დაკავშირებით.
შენობის სართულებზე არსებული თითოეული დაკავებულობისთვის და იმ სივრცეებისთვის, რომლებშიც ეს დაკავებულობები ფუნქციონირებენ გასასვლელების და გასავლელების (ავეჯებს შორის-საცხოვრებელ, და სავაჭრო ფართობებზე) რაოდენობა **(1021 ქვეთავის მიხედვით)** და გამტარუნარიანობა, განსაზღვრულია **1008 ქვეთავის,** დაკავებულობის დატვირთვის **(1004 ქვეთავი)** და **1005.3.2. ქვეთავში** განსაზღვრული ფაქტორის (5,1 მმ) მიხედვით, აკმაყოფილებს განსაზღვრულ ყველა მინიმალურ მოთხოვნას, ასევე წესების 1017.5 ქვეთავის მოთხვნას გასავლელის დაშვებულ მინიმუმთან **(90 სმ)** დაკავშირებით.

გზა-კიბეებისა და სხვა გასასვლელის საშუალებების გამტარუნარიანობების შეფასება. *განხორციელდა დამკვეთის მიერ მოწოდებულ არქიტექტურულ პროექტზე დაყრდნობით და შენობა-ნაგებობის უსაფრთხოების წესების გამოყენებით (საქართველოს მთავრობის 2016 წლის 28 იანვრის №41 დადგენილება ტექნიკურ რეგლამენტის – "შენობა-ნაგებობის უსაფრთხოების წესების" დამტკიცების თაობაზე"). უნდა აღინიშნოს, რომ საპროექტო დოკუმენტაციის ცვლილება ან მშენებლობის დროს განხორციელებული რაიმე სახის ცვლილება, რომელიც იქნება აღნიშნულ არქიტექტურულ პროექტთან შეუსაბამო, ავტომატურად გამოიწვევს წარმოდგენილი საექსპერტო დასკვნის და შეფასებების გაუქმებას, ასევე საჭიროს გახდის არქიტექტურული პროექტის კორექტირებას და ახალი სამშენებლო ნებართვის მიღების აუცილებლობას.*

6. მისაწვდომობის შეფასება.

შენობა-ნაგებობის უსაფრთხოების წესების მე-**11-თავის** მიხედვით გეგმარების კონცეფციაში არის მითითებული მისაწვდომობის სვლაგეზი, რისი საშუალებითაც შეზღუდული შესაძლებლობების მქონე პირებს შეუძლიათ შენობაში შესვლა, სასურველი

დანიშნულების სივრცეში შესვლა-გამოსვლა და შენობიდან გამოსვლა, ასევე მე-**11 თავის** მიხედვით განსაზღვრულია მისაწვდომი მთავარი შესასვლელი.

საპროექტო შენობის პირველ, მიწისპირა სართულზე (+/-0,00 ნიშნულზე) განთავსებული **სვ ჯგუფის** დაკავებულობისთვის ინდივიდუალურად არის უზრუნველყოფილი მისაწვდომი სვლაგეზი წესების **1104 ქვეთავის** მიხედვით. **სვ** ჯგუფის დაკავებულობა უზრუნველყოფილია

მისაწვდომი შესასვლელები და სვლაგეზი ყველა სივრცესთან მისადგომად, ასევე აღნიშნულ სივრცეებში განთავსებული ტუალეტებიდან წესების **1109.2 ქვეთავის** მიხედვით უზრუნველყოფილია მინიმუმ ერთი შშმ პირებისთვის განკუთვნილი მისაწვდომი ერთეული, სადაც განთავსდება შესაბამისი სტანდარტით მოწყობილი ხელსაწყო, ელემენტი, მაკონტროლებელი და გამანაწილებელი.

მისაწვდომია შიგა და გარე ყველა სივრცე, რომლებიც მისაწვდომი საცხოვრებელი ან საძინებელი ერთეულის ნაწილია და მისაწვდომ სვლაგეზზე მდებარეობს.

მისაწვდომობის შეფასება *განხორციელდა დამკვეთის მიერ მოწოდებულ არქიტექტურულ პროექტზე დაყრდნობით და შენობა-ნაგებობის უსაფრთხოების წესების გამოყენებით (საქართველოს მთავრობის 2016 წლის 28 იანვრის №41 დადგენილება ტექნიკურ რეგლამენტის – "შენობა-ნაგებობის უსაფრთხოების წესების" დამტკიცების თაობაზე"). უნდა აღინიშნოს, რომ საპროექტო დოკუმენტაციის ცვლილება ან მშენებლობის დროს განხორციელებული რაიმე სახის ცვლილება, რომელიც იქნება აღნიშნულ არქიტექტურულ პროექტთან შეუსაბამო, ავტომატურად გამოიწვევს წარმოდგენილი საექსპერტო დასკვნის და შეფასებების გაუქმებას, ასევე საჭიროს გახდის არქიტექტურული პროექტის კორექტირებას და ახალი სამშენებლო ნებართვის მიღების აუცილებლობას.*

▪ 7. გარე კედლებისადმი მოთხოვნების შეფასება.

საპროექტო შენობის გარე კედლების ყველა კომპონენტი, კერძოდ, გარე კედლის ღიობების მაქსიმალური ფართობი, ხანძარსაწინააღმდეგო მანძილი და ღიობების დაცვის ხარისხი, განსაზღვრულია წესების **705 ქვეთავის** მიხედვით და შეესაბამება **705.8 ცხრილის** მოთხოვნებს.

საპროექტო დოკუმენტაციის მიხედვით, შენობისთვის განსაზღვრულია ხანძარსაწინააღემდეგო მანძილები, წესების მოთხოვნების შესაბამისად:

„1-9“;“ა-გ“;„9-1“;“გ-ა“ ღერძებში მდებარე ფასადის კედლებისთვის ხანძარსაწინააღმდეგო მინიმალური მანძილი მერყეობს 3 მატრიდან და წესების **602 ცხრილის** მიხედვით არ საჭიროებს გარე კედლების ცეცხლმედეგობის ხარისხის უზრუნველყოფას

საპროექტო დოკუმენტაციის მიხედვით გარე კედლებში ჩასმული ღიობის ცეცხლისაგან დამცავი ანაწყობები (კარები,ფანჯრები) აკმაყოფილებს წესების **705.8 ცხრილის** მოთხოვნებს ფართობისა და ცეცხლმედეგობის ხარისხის მიხედვით, ასევე **705.8.5 და 716 ქვეთავის**

მოთხოვნებს ღიობების შვეულ გამიჯვნასთან და ღიობის დამცავებთან დაკავშირებით.

საპროექტო დოკუმენტაციის მიხედვით წარმოდგენილი გარე კედლების მოწყობა უნდა განხორციელდეს წესების **1404, 1405, 1406, 1407 და 1408 ქვეთავების** მოთხოვნების შესაბამისად , გარე კედლების საფართან, წვად, ლითონშემცველ და მოსაპირეკეთებელ მასალებთან დაკავშირებით.

შენიშვნა:

<u>გარე კარისა და ფანჯრის ანაწყობების, გაყვანილობების და გარე კედლის ანაწყობების დასრულების ადგილების პერიმეტრებთან, გარე კედლისა და სახურავის გადაკვეთასთან, საკვამურებთან, პორტიკებთან (კართანებთან), ტერასებთან (ბანებთან), აივნებთან და მსგავს ნაშვერებთან შეერთების ადგილებში, ასევე, ჩაშენებულ წყალსადინარ ღარებში და მსგავს ადგილებში, საიდანაც წყალმა შეიძლება კედელში შეაღწიოს. ჰიდროიზოლაცია უნდა</u>

<u>მოეწყოს გამოშვერილი კიდეების ორივე მხარეზე და ბოლოებთან კედლისზედა ბურულების, წოლანების ქვეშ და უწყვეტი გამოშვერილი გაფორმების თავზე. *გარე კედლებისადმი* ***მოთხოვნების შეფასება*** *განხორციელდა დამკვეთის მიერ მოწოდებულ არქიტექტურულ პროექტზე დაყრდნობით და შენობა-ნაგებობის უსაფრთხოების წესების გამოყენებით*

(საქართველოს მთავრობის 2016 წლის 28 იანვრის №41 დადგენილება ტექნიკურ რეგლამენტის – "შენობა-ნაგებობის უსაფრთხოების წესების" დამტკიცების თაობაზე"). უნდა აღინიშნოს, რომ საპროექტო დოკუმენტაციის ცვლილება ან მშენებლობის დროს განხორციელებული რაიმე სახის ცვლილება, რომელიც იქნება აღნიშნულ არქიტექტურულ პროექტთან შეუსაბამო, ავტომატურად გამოიწვევს წარმოდგენილი საექსპერტო დასკვნის და შეფასებების გაუქმებას, ასევე საჭიროს გახდის არქიტექტურული პროექტის კორექტირებას და ახალი სამშენებლო ნებართვის მიღების აუცილებლობას.

▪ 8. სახურავის ანაწყობების შეფასება

სახურავის სტრუქტურის და არაძირითადი ნაწილების ცეცხლმედეგობის ხარისხი განსაზღვრულია წესების **601 ცხრილის** მიხედვით, კონსტრუქციის ტიპის შესაბამისად. საპროექტო დოკუმენტაციის მიხედვით ცეცხლმედეგობის ხარისხი შეესაბამება **II-B** კონსტრუქციის ტიპისთვის განსაზღვრულ მინიმუმს **(1სთ)**

შენობის გადახურვის ტიპი არ არის ქანობიანი, სახურავის ქანობი შეადგენს **4%-ს** და წესების მიხედვით შეესაბამება **1507.4 ქვეთავის** მიხედვით განსაზღვრულ სახურავის ტიპს (სახურავის ლითონის პანელები) აღნიშნული სახურავის კონსტრუქცია აკმაყოფილებს წესების **15.07.4.2 ქვეთავის** მოთხოვნებს ქანობთან დაკავშირებით და წესების **1507.4.3(1) ცხრილის** მოთხოვნებს ბურულის მასალის სტანდარტთან დაკავშირებით - გალვანიზებული ფოლადი ASTM A 653 G-90. სახურავის ბურულის ხანძრის კლასიფიკაცია, კონსტრუქციული ანაწყობების მიხედვით ეკუთვნის **B კლასს (ცხრილი 1505.1ა)**

საპროექტო დოკუმენტაციის მიხედვით წარმოდგენილი გადახურვის კონსტრუქციის და სახურავის ბურულის მასალის წესებით განსაზღვრული ცეცხლმედეგობის ხარისხის უზრუნველყოფაზე, რომელიც უნდა შეადგენდეს მინიმუმ 1 საათს პასუხისმგებელია მასალის

მომწოდებელი და შენობის შემსრულებელი(ამშენებელი) მხარე, მასალის ხარისხი დადასტურებული უნდა იყოს შესაბამისი სერტიფიკატების მეშვეობით.

წესების **705.11 ქვეთავის მე-3** გამონაკლისის მიხედვით სახურავის ანაწყობის ცეცხლმედეგობის ხარისხის გამო (**2 საათი**) შენობას პარაპეტი არ მოეთხოვება, სახურავზე მოხვედრა კი შესაძლებელია შიგა გასასვლელის გზა-კიბის მეშვეობით.

სახურავის ანაწყობების შეფასება *განხორციელდა დამკვეთის მიერ მოწოდებულ არქიტექტურულ პროექტზე დაყრდნობით და შენობა-ნაგებობის უსაფრთხოების წესების გამოყენებით (საქართველოს მთავრობის 2016 წლის 28 იანვრის №41 დადგენილება ტექნიკურ რეგლამენტის – "შენობა-ნაგებობის უსაფრთხოების წესების" დამტკიცების თაობაზე"). უნდა აღინიშნოს, რომ საპროექტო დოკუმენტაციის ცვლილება ან მშენებლობის დროს განხორციელებული რაიმე სახის ცვლილება, რომელიც იქნება აღნიშნულ არქიტექტურულ პროექტთან შეუსაბამო, ავტომატურად გამოიწვევს წარმოდგენილი საექსპერტო დასკვნის და შეფასებების გაუქმებას, ასევე საჭიროს გახდის არქიტექტურული პროექტის კორექტირებას და ახალი სამშენებლო ნებართვის მიღების აუცილებლობას.*

- 9. ცეცხლმედეგობის ხარისხიანი მოთხოვნილი გამმიჯნავების შეფასება.

საპროექტო შენობაში არ არის გათვალისწინებული შერეული დაკავებულობა

ცეცხლმედეგობის ხარისხიანი მოთხოვნილი გამმიჯნავების შეფასება

განხორციელდა დამკვეთის მიერ მოწოდებულ არქიტექტურულ პროექტზე დაყრდნობით და შენობა-ნაგებობის უსაფრთხოების წესების გამოყენებით (საქართველოს მთავრობის 2016 წლის 28 იანვრის №41 დადგენილება ტექნიკურ რეგლამენტის – "შენობა-ნაგებობის უსაფრთხოების წესების" დამტკიცების თაობაზე"). უნდა აღინიშნოს, რომ საპროექტო დოკუმენტაციის ცვლილება ან მშენებლობის დროს განხორციელებული რაიმე სახის ცვლილება, რომელიც იქნება აღნიშნულ არქიტექტურულ პროექტთან შეუსაბამო, ავტომატურად გამოიწვევს წარმოდგენილი საექსპერტო დასკვნის და შეფასებების გაუქმებას, ასევე საჭიროს გახდის არქიტექტურული პროექტის კორექტირებას და ახალი
სამშენებლო ნებართვის მიღების აუცილებლობას.

- 10. ხანძრისაგან დაცვის სისტემების შეფასება.

სახანძრო მილდგარების სისტემა;

- საპროექტო დოკუმენტაციის მიხედვით 905.5 ქვეთავის თანახმად შენობაში გათვალისწინებულია მე-II კლასის სახანძრო მილდგარების სისტემა, გასათვალისწინებელია, რომ II კლასის სისტემის საშუალებით 51 მმ სახანძრო ონკანიდან წყალი მიეწოდება უპირველესად შენობაში მყოფთ ან სახანძრო-სამაშველო დანაყოფს თავდაპირველი რეაგირებისთვის.

ხელის ცეცხლმაქრები :

- ხელის ცეცხლმაქრები განთავსებულია **სვ** ჯგუფის დაკავებულობაში, რაც შეესაბამება, 906 ქვეთავის მოთხოვნას.

სახანძრო განგაშის და ცეცხლაღმომჩენი სისტემები:

- თანახმად **907.2, 907.2.1, 907.2.2, 907.2.4 907.2.15 და 907.4.2** ქვეთავისა შენობაში კვამლის ავტომატური აღმომჩენი სისტემა და სახნაძრო განგაშის სისტემა დაკავშირებულია და ააქტიურებს საგანგებო ხმოვანი განგაშის საკომუნიკაციო

სისტემას.

- იმის გათვალისწინებით, რომ სვ ჯგუფის ფართობი აღჭურვილია სახანძრო განგაშის ხელით სამართავი სისტემით, სახანძრო განგაშის სისტემა უნდა გააქტიურდეს სახანძრო განგაშის კოლოფის ამოქმედებისთანავე, შესაბამისად საოფისე ფართობი აღჭურვილია დამკავებელთა შეტყობინების სისტემით, რაც შეესაბამება 907.5 ქვეთავის მოთხოვნას.

კვამლის საკონტროლო სისტემები:

სავაჭრო სივრცე აღჭურვილია მექანიკური განიავების და კვამლის გაწოვის სისტემით

ხანძრისაგან დაცვის სისტემების შეფასება *განხორციელდა დამკვეთის მიერ მოწოდებულ არქიტექტურულ პროექტზე დაყრდნობით და შენობა-ნაგებობის უსაფრთხოების წესების გამოყენებით (საქართველოს მთავრობის 2016 წლის 28 იანვრის №41 დადგენილება ტექნიკურ რეგლამენტის – "შენობა-ნაგებობის უსაფრთხოების წესების" დამტკიცების თაობაზე"). უნდა აღინიშნოს, რომ საპროექტო დოკუმენტაციის ცვლილება ან მშენებლობის დროს განხორციელებული რაიმე სახის ცვლილება, რომელიც იქნება აღნიშნულ არქიტექტურულ პროექტთან შეუსაბამო, ავტომატურად გამოიწვევს წარმოდგენილი საექსპერტო დასკვნის და*

შეფასებების გაუქმებას, ასევე საჭიროს გახდის არქიტექტურული პროექტის კორექტირებას და ახალი სამშენებლო ნებართვის მიღების აუცილებლობას.

- **11. წყალსადენის სისტემის ფიქსირებული მოწყობილობების შეფასება.**

წყალსადენი სისტემები და ფიქსირებული მოწყობილობები დადგენილია დაკავებულობის ჯგუფების მიხედვით და აკმაყოფილებს მინიმალურ მოთხოვნებს წესების **მე-16** თავის შესაბამისად .

პროექტით გათვალისწინებული თითოეული დაკავებულობისთვის **(სვ)** განსაზღვრულია წყალსადენი სისტემის ფიქსირებული მოწყობილობების რაოდენობა და მინიმალური მოთხოვნები **1602.2 ქვეთავისა** და **1602.1 ცხრილის** მიხედვით.

პროექტის მიხედვით **სვ** ჯგუფის დაკავებულობებისთვის ინდივიდუალურად არის განსაზღვრული წყალსადენის ფიქსირებული მოწყობილობები, მათი განლაგება და რაოდენობა აკმაყოფილებს წესების **1602.1 ქვეთავის** მოთხოვნებს, ასევე ტუალეტების მდებარეობა აკამყოფილებს წესების **1602.3.2 ქვეთავის** მოთხოვნას და მათთან მისასვლელი სავალი ბილიკის სიგრძე არ აღემატება 150 მეტრს.

- დასკვნა

ქალაქი თბილისი, იასონ ლორთქიფანიძის ქუჩა, N 14 სავაჭრო ფართის შენობის არქიტექტურული დოკუმენტაცია სრულ შესაბამისობაშია ტექნიკურ რეგლამენტთან – "შენობა-ნაგებობის უსაფრთხოების წესები", ასევე ვადასტურებ, რომ დოკუმენტაცია შედგენილია მაღალ ტექნიკურ დონეზე და მოიცავს არქიტექტურული პროექტისთვის საჭირო ყველა საჭირო ინფორმაციას.

საექსპერტო დასკვნაში წარმოდგენილი შეფასებები განხორციელდა დამკვეთის მიერ მოწოდებულ არქიტექტურულ პროექტზე დაყრდნობით და შენობა-ნაგებობის უსაფრთხოების წესების გამოყენებით (საქართველოს მთავრობის 2016 წლის 28 იანვრის №41 დადგენილება ტექნიკურ რეგლამენტის – "შენობა-ნაგებობის უსაფრთხოების წესების" დამტკიცების თაობაზე"). უნდა აღინიშნოს, რომ საპროექტო დოკუმენტაციის ცვლილება ან მშენებლობის დროს განხორციელებული რაიმე სახის ცვლილება, რომელიც იქნება აღნიშნულ არქიტექტურულ პროექტთან შეუსაბამო, ავტომატურად გამოიწვევს წარმოდგენილი საექსპერტო დასკვნის და შეფასებების გაუქმებას, ასევე საჭიროს გახდის არქიტექტურული პროექტის კორექტირებას და ახალი სამშენებლო ნებართვის მიღების აუცილებლობას.

საექსპერტო დასკვნის საფუძველზე პროექტს ეძლევა დადებითი შეფასება.

ექსპერტი: ვილიანა გულიაშვილი



თარიღი: 06.12.2024 წელი

„ტექნიკური რეგლამენტი - მისაწვდომობის ეროვნული სტანდარტები“
არქიტექტურული, სანებართვო დოკუმენტაციის შესაბამისობა

სავაჭრო ობიექტი
ქ.თბილისი, იასონ ლორთქიფანიძის ქუჩა #14
ს.კ 01.19.18.004.067

საექსპერტო დასკვნა წარმოადგენს არქიტექტურული, სანებართვო პროექტის საქართველოს მთავრობის 2020 წლის 4 დეკემბრის №732 დადგენილებასთან „ტექნიკური რეგლამენტის - მისაწვდომობის ეროვნული სტანდარტების“ დამტკიცების თაობაზე შესაბამისობის შეფასებას. საექსპერტო დასკვნის შესადგენად გამოყენებულ იქნა მშენებლობის ნებართვის გაცემის წესისა და სანებართვო პირობების შესახებ საქართველოს მთავრობის 2009 წლის 24 მარტის №57 დადგენილებაში, საქართველოს მთავრობის 2017 წლის 6 თებერვლის №63 დადგენილებით შეტანილი ცვლილებების საფუძველზე 47-ემუხლით (მუხლი 47." არქიტექტურული პროექტის შემადგენლობა") განსაზღვრული არქიტექტურული პროექტი.

- პროექტის ავტორი.....ხატია სოხაძე
- ექსპერტი.....ვილიანა გულიაშვილი

- ✓ **მისაწვდომი სვლაგეზი**
  - მისაწვდომი სვლაგეზის სავალი ზედაპირები;
  - თითოეული კარი და კართან მანევრირებისთვის საჭირო სივრცეები;

- ✓ **ადგილისა და შენობის ზოგადი ელემენტები:**
- ✓ ფანჯრები.

- ✓ **საკომუნიკაციო ელემენტები და ფუნქციები:**

  - ნიშნები;

  - მისაწვდომი სვლაგეზი

საპროექტო მიწის ნაკვეთსა და საპროექტო შენობაში მისაწვდომი სვლაგეზები შეესაბამება ტექნიკური რეგლამენტი - „მისაწვდომობის ეროვნული სტანდარტები“-ს მე-4 თავის დებულებებს. მისაწვდომი სვლაგეზი მოიცავს არაუმეტეს 1:20 დახრილ სავალ ზედაპირებს,რაც შეესაბამება 402.2 ქვეთავის მოთხოვნებს.

1. **მისაწვდომი სვლაგეზის სავალი ზედაპირები შეესაბამება 403 ქვეთავის მოთხოვნებს, კერძოდ:**

- იატაკის ზედაპირები არის მდგრადი, მყარი და არასრიალა, რაც შეესაბამება 302 ქვეთავის მოთხოვნას.
- საზოგადოებრივი სივრციდან საპროექტო მიწის ნაკვეთის გავლით მოწყობილი სავალი ზედაპირის დახრილი სვლა არ არის 1:20-ზე მეტად დახრილი
- იატაკის ზედაპირებზე დონე არ იცვლება, შესაბამისად დაკმაყოფილებულია 303-ე ქვეთავის მოთხოვნა.
- მისაწვდომი სვლაგეზის მინიმალური თავისუფალი სიგანე შენობაში უტოლდება 900 მმ-ს, ხოლო შენობის გარეთ - 1200 მმ-ს, რაც შეესაბამება 403.5.1 ქვეთავის მოთხოვნას.
- სადაც მისაწვდომი სვლაგეზი აკეთებს 180 გრადუსიან ბრუნს სიგანე მოსატრიალებელთან მიახლოებისას და მოსატრიალებლიდან მოშორებისას აკმაყოფილებს 403.5.2.1 ქვეთავით განსაზღვრულ ყველა კრიტერიუმს.
- სადაც მისაწვდომი სვლაგეზი აკეთებს 90 გრადუსიან ბრუნს, თავისუფალი სიგანე მოსატრიალებელთან მიახლოებისას და მოსატრიალებლიდან

მოშორებისას აკმაყოფილებს 403.5.3.1 ქვეთავით განსაზღვრულ ყველა კრიტერიუმს.

- საპროექტო შენობაში მისაწვდომი სვლაგეზები მოიცავს გვერდასავლელ სივრცეებს, რაც შეესაბამება 403.5.4.1 ქვეთავის მოთხოვნას.

2. კარები და გზა-კარები, რომლებიც მისაწვდომი სვლაგეზის ნაწილია შეესაბამება 404 ქვეთავის მოთხოვნებს, კერძოდ:

- მისაწვდომ სვლაგეზზე არსებული ყველა გზა-კარის თავისუფალი სიგანე არ არის 820 მმ-ზე ნაკლები, რაც შეესაბამება 404.2.2 ქვეთავის მოთხოვნას.
- მისაწვდომ სვლაგეზზე არსებულ ყველა კართან და გზა-კართან უზრუნველყოფილია მანევრირებისათვის თავისუფალი სივრცე 404.2.3.2 ცხრილის შესაბამისად. მანევრირებისთვის აუცილებელ თავისუფალ სივრცეში, იატაკის ზედაპირი შეესაბამება 302-ე ქვეთავს და მათი ზედაპირი არ არის 1:48-ზე მეტად დახრილი. ყოველივე აღნიშნული შეესაბამება 404.2.3 და 404.2.3.1 ქვეთავების მოთხოვნებს.
- გზა-კარების ზღურბლების სიმაღლე არაუმეტეს 13 მმ-ია, რაც შეესაბამება 404.2.4 ქვეთავის მოთხოვნას. რაც შეეხება ამავე ქვეთავით განსაზღვრულ იატაკის დონეებს შორის ცვლილების საკითხს, კარებთან იატაკის დონეები უცვლელია.

- კარის კავეულის სიმაღლე მდებარეობს არაუმცირეს 860 მმ და არაუმეტეს 1200 მმ სიმაღლეზე, რაც შეესაბამება 404.2.6.1 ქვეთავის მოთხოვნას.

- ადგილის და შენობის ელემენტები

შესაბამისი ნიშნები. სართულის აღმნიშვნელი ნიშანი ამობურცულია და იგი გამეორებულია ბრაილში, თანახმად 703.3.1 ქვეთავისა. ბრაილის ტექსტი შეესაბამება 703.4 ქვეთავს. ასევე აღსანიშნავია, რომ ამობურცული სიმბოლოების და ბრაილის შემცველი ნიშანი განთავსებულია კარის გასწვრივ საკეტიან მხარეს. ამობურცული სიმბოლოების და ბრაილის შემცველი ნიშნები ისეა განთავსებული, რომ კარის 45 გრადუსით გაღებისას, ნიშნის წინ შენარჩუნებულია 450X450 მმ იატაკის თავისუფალი სივრცე, თანახმად 703.3.11 ქვეთავისა.

- საკომუნიკაციო ელემენტები და ფუნქციები

საპროექტო შენობაში დაკმაყოფილებულია საქართველოს მთავრობის 28.01.2016 წლის №41-ე დადგენილების მოთხოვნები შენობებში მისაწვდომობის ნიშნების მოწყობისა და ადგილმდებარეობის თაობაზე და ყველა ასეთი ნიშანი შეესაბამება ტექნიკური რეგლამენტი - „მისაწვდომობის ეროვნული სტანდარტები“-ს მოთხოვნებს, კერძოდ ნიშნები მოწყობილია ქვემოთ ჩამოთვლილ ადგილებში:

- მისაწვდომობის საერთაშორისო სიმბოლო მოწყობილია საზოგადოებრივ სივრცეებში განთავსებულ ყველა მისაწვდომ ერთადგილიან ტუალეტის ოთახთან. **ნიშანი შეესაბამება 703.6.3 და 703.2 ქვეთავებს.**

- **ზემოაღნიშნულ ნიშნებში გამოყენებული ვიზუალური სიმბოლოები შეესაბამება 703.2 ქვეთავის მოთხოვნებს, კერძოდ:**

- სიმბოლოებს ტრადიციული ფორმა აქვთ. სიმბოლოები არ არის დაწერილი იტალიკით, დახრილად, გაკრული შრიფტით, მეტისმეტად დეკორატიულად ან სხვა უჩვეულო ფორმით.

- სიმბოლოების ზომა, სიგანე, შტრიხის სიგანე, სიმბოლოებს და სტრიქონებს შორის დაშორება შეესაბამება 703.2.4 – 703.2.8 ქვეთავების მოთხოვნებს.

- ვიზუალური სიმბოლოების იატაკიდან განთავსების სიმაღლე შეესაბამება 703.2.4 ცხრილს.
- სიმბოლოებისა და მათი ფონის ზედაპირი არ კაშკაშებს. სიმბოლოები ფონისგან განირჩევა, ანუ სიმბოლო სიმბოლო მუქი ფერისაა, ფონი კი ღია ფერის, რაც შეესაბამება 703.2.10 ქვეთავის მოთხოვნას.

- **ზემოაღნიშნულ ნიშნებში გამოყენებული ამობურცული სიმბოლოები შეესაბამება 703.3 ქვეთავის მოთხოვნებს, კერძოდ:**

- ამობურცული სიმბოლოები უკანა სიბრტყიდან ამობურცულია 703.3.2 ქვეთავის შესაბამისად.
- ლათინური სიმბოლოები ასახულია დიდი ასობგერებით, თანახმად 703.3.3 ქვეთავისა.
- ლათინური სიმბოლოებისთვის გამოყენებულია „SANS SERIF“-ის ტიპის შრიფტი. სიმბოლოები არ არის შესრულებული იტალიკით, დახრილად, ხელნაწერის სახით, მეტისმეტად დეკორატიულად ან სხვა უჩვეულო ფორმით, თანახმად 703.3.4 ქვეთავისა.

- შრიფტის ყველა სიმბოლოს დასაშვები სიმაღლე, სიგანე, სიმბოლოებს შორის დაშორება, სტრიქონებს შორის დაშორება განსაზღვრულია 703.3.5 – 703.3.9 ქვეთავების შესაბამისად.

- სიმბოლოების იატაკის დონიდან განთავსების სიმაღლე შეესაბამება 703.3.10 ქვეთავის მოთხოვნას.

- ამობურცული სიმბოლოების და ბრაილის შემცველი ნიშანების განთავსების არეალები შეესაბამება 703.3.11 ქვეთავის მოთხოვნებს.

- სიმბოლოები ფონისგან განირჩევა (მუქი ფერის სიმბოლოებს ღია ფერის ფონი აქვთ), თანახმად 703.3.12 ქვეთავისა.

-

- **ზემოაღნიშნულ ნიშნებში გამოყენებული ბრაილი შეესაბამება 703.4 ქვეთავის მოთხოვნებს, კერძოდ:**
  - ნიშნებზე გამოყენებულია მე-2 ხარისხის ბრაილი, თანახმად 703.4.1 ქვეთავისა.

  - ბრაილის წერტილებს აქვს გუმბათისებური ფორმა და ისინი უნდა შეესაბამება 703.4.3 ცხრილს.

  - ბრაილის განთავსების პოზიცია შეესაბამება 703.4.4 ქვეთავს.
  - ბრაილის იატაკიდან განთავსების სიმაღლე შეესაბამება 703.4.5 ქვეთავს.

- **ზემოაღნიშნულ ნიშნებში გამოყენებული მისაწვდომობის სიმბოლო შეესაბამება 703.6 ქვეთავის მოთხოვნებს, კერძოდ:**

  - მისაწვდომობის სიმბოლოები მკვეთრად განირჩევა ფონისგან, ანუ მუქი ფერის სიმბოლო მოწყობილია ღია ფერის ფონზე, თანახმად 703.6.2 ქვეთავისა.

  - მისაწვდომობის საერთაშორისო სიმბოლო შეესაბამება 703.6.3.1 სურათს.
  - მისაწვდომობის სიმბოლოები და მათი ფონები არ არის ამრეკლავი.

❖ დასკვნა

ქალაქი თბილისი, იასონ ლორთქიფანიძის ქუჩა, N 14 სავაჭრო ფართის შენობის არქიტექტურული, სანებართვო დოკუმენტაცია სრულ შესაბამისობაშია ტექნიკურ რეგლამენტთან – "შენობა-ნაგებობის უსაფრთხოების წესები", ასევე ვადასტურებ, რომ დოკუმენტაცია შედგენილია მაღალ ტექნიკურ დონეზე და მოიცავს არქიტექტურული პროექტისთვის საჭირო ყველა საჭირო ინფორმაციას.

საექსპერტო დასკვნაში წარმოდგენილი შეფასებები განხორციელდა დამკვეთის მიერ მოწოდებულ არქიტექტურულ, სანებართვო პროექტზე დაყრდნობით და შენობა-ნაგებობის უსაფრთხოების წესების გამოყენებით (საქართველოს მთავრობის 2016 წლის 28 იანვრის №41 დადგენილება ტექნიკურ რეგლამენტის – "შენობა-ნაგებობის უსაფრთხოების წესების" დამტკიცების თაობაზე"). უნდა აღინიშნოს, რომ საპროექტო დოკუმენტაციის ცვლილება ან

მშენებლობის დროს განხორციელებული რაიმე სახის ცვლილება, რომელიც იქნება აღნიშნულ არქიტექტურულ პროექტთან შეუსაბამო, ავტომატურად გამოიწვევს წარმოდგენილი საექსპერტო დასკვნის და შეფასებების გაუქმებას, ასევე საჭიროს გახდის არქიტექტურული პროექტის კორექტირებას და ახალი სამშენებლო ნებართვის მიღების აუცილებლობას.

<u>საექსპერტო დასკვნის საფუძველზე პროექტს ეძლევა დადებითი შეფასება.</u>

<u>ექსპერტი:</u> ***<u>ვილიანა გულიაშვილი</u>***

თბილისი, გ. ტაბიძის ქ. 3/5,
ტელ/ფაქსი: (99532) 2915254
Email: <info@artstudio.ge>

3/5, G. Tabidze st, Tbilisi, Georgia
Tel/Fax: (99532) 2915254
Email: < info@artstudio.ge >

20.04.2017

ც ნ ო ბ ა

ეძლევა მოქალაქე ვილიანა გულიაშვილს (პირადი №01027020578) მასზედ, რომ ის 2012 წლის იანვრიდან დღემდე მუშაობს შპს "არტსტუდიო-პროექტში" არქიტექტორის თანამდებობაზე.

ცნობა ეძლევა დანიშნულების ადგილზე წარსადგენად.

ირენე სკალვინი
შპს "არტსტუდიო-პროექტის" დირექტორი

GEORGIA

GEORGIAN TECHNICAL UNIVERSITY

HIGHER EDUCATION

DIPLOMA

UA № 000003

By the decision N 20 December 12, / 2005 . /

of the faculty of Architecture

Ms. Viliana Guliashvili

was awarded the qualification of Architect

in

Architecture

with 5 year educational program.

სარეგისტრაციო № 00003
Registration

თბილისი
Tbilisi

11 რიცხვი/day 5 თვე/month 2012 წელი/year

საქართველო

საქართველოს ტექნიკური უნივერსიტეტი

უმაღლესი განათლების

დიპლომი

UA № 000003

არქიტექტურის

ფაკულტეტის 2005 წლის 12.12 № 20

გადაწყვეტილებით ვილიანა გულიაშვილს

მიენიჭა არქიტექტორის

კვალიფიკაცია არქიტექტურის

სპეციალობით.

საგანმანათლებლო პროგრამის ხანგრძლივობა: 5 წელი

დეკანი თ. ჭანტურია / თამარ ჭანტურია /
Dean T. Tchanturia / Tamar Chanturia /

ბ.ა.
Seal

რექტორი / არჩილ ფრანგიშვილი /
Rector / Archil Prangishvili /