

პროექტის დასახელება:	შემსრულებელი:	გვერდის დასახელება:	პირობითი აღნიშვნები:			მისამართი:	დამკვეთი:	თანამდებობა	სახ/გვარი	ხელმოწერა	მასშტაბი:	ფურცლის №	თარიღი:
მრავალბინიანი საცხოვრებელი სახლის არქიტექტურული პროექტი	PROJECT არქ-დიზაინ პროექტი	ჭრილი 1-1	საკადასტრო საზღვარი	ბლოკი		ქ თბილისი,წულაძის ქუჩა №23 ს/კ 01.17.11.034.007	სსიპ საქართველოს საპატრიარქო	დირექტორი	ბ. რევაზიშვილი		1:200	13	09/02/2025
			სვეტები	ტიხარი				მთ.არქიტექტორი	ბ. რევაზიშვილი				
			ბეტონი					არქიტექტორი	ი. ჯერულია				
								კონსტრუქტორი	ნ. მეშლაძე				

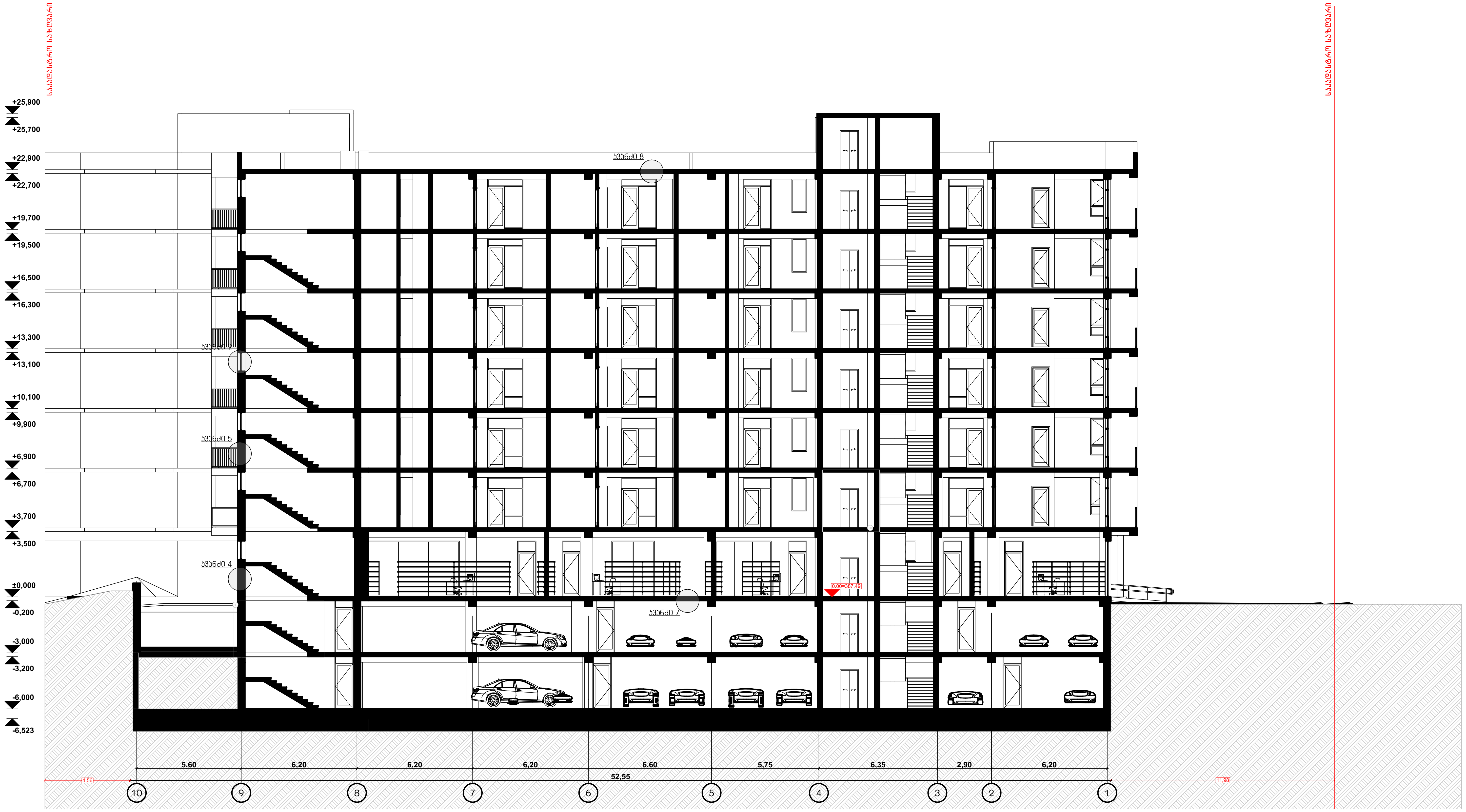

პროექტის დასახელება:	შემსრულებელი:	გვერდის დასახელება:	პირობითი აღნიშვნები:				მისამართი:	დამკვეთი:	თანამდებობა	სახ/გვარი	ხელმოწერა	მასშტაბი:	ფურცლის №	თარიღი:
მრავალბინიანი საცხოვრებელი სახლის არქიტექტურული პროექტი	PROJECT არქ-დიზაინ პროექტი	**ჭრილი** 2-2		საკადასტრო საზღვარი		ბლოკი	ქ თბილისი,წულაძის ქუჩა №23 ს/კ 01.17.11.034.007	სსიპ საქართველოს საპატრიარქო	დირექტორი	მ. რევაზიშვილი		1:200	14	09/02/2025
				სვეტები		ტიხარი			მთ.არქიტექტორი	მ. რევაზიშვილი				
				ბეტონი					არქიტექტორი	ი. ჯურღულია				
									კონსტრუქტორი	ნ. მუმლაძე				

კედელი 1
გარე კედელი -30 სმ U=0.317

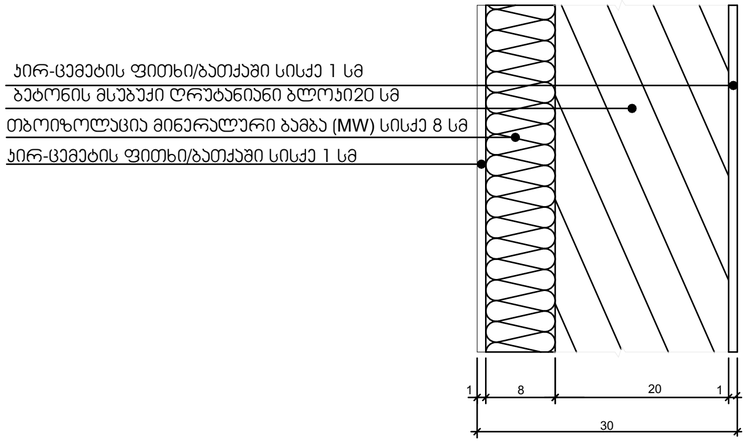

კედელი 2
გარე კედელ 2 - 30 სმ U=0.318

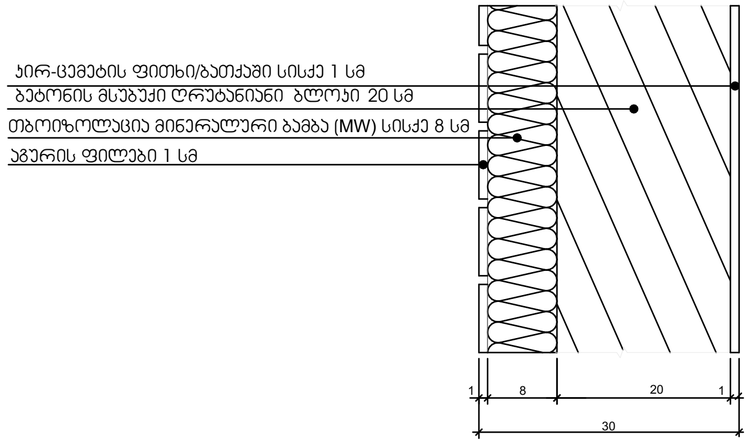

კედელი 3
გარე კედელი 1 -30 სმ U=0.318

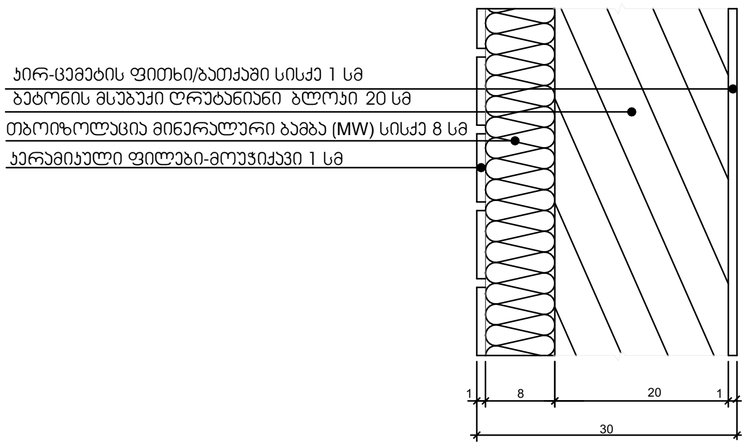

კედელი 4
გარე კედელი 3 - 40 სმ U=0.348

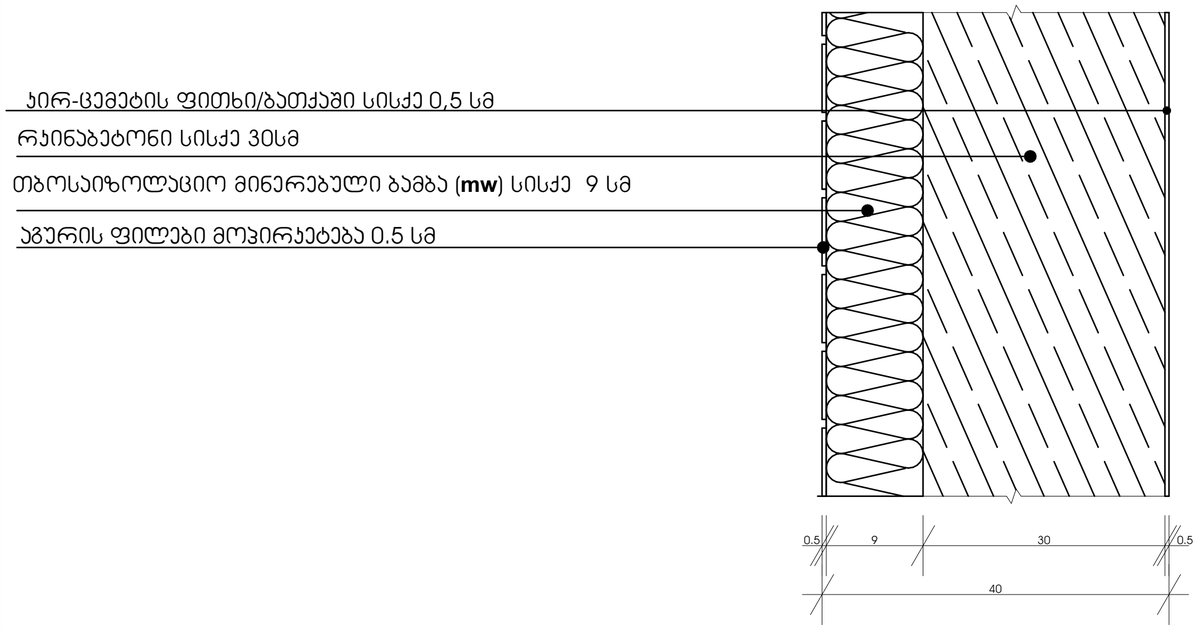

პროექტის დასახელება:	შემსრულებელი:	გვერდის დასახელება:	პირობითი აღნიშვნები:	მისამართი:	დამკვეთი:						
მრავალბინიანი საცხოვრებელი სახლის დაკავებულობა და გასასვლელი საშველებების პროექტი	PROJECT არქ-დიზაინ პროექტი	კედლები	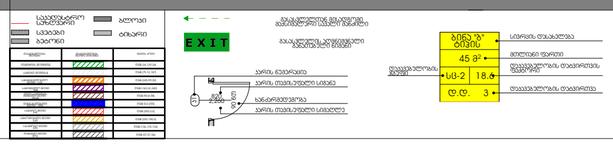	ქ თბილისი,წულაძის ქუჩა №23 ს/კ 01.17.11.034.007	სსიპ საქართველოს საპატრიარქო	თანამდებობა	სახ/გვარი	ხელმოწერა	მასშტაბი:	ფურცლის №:	თარიღი:
						დირექტორი	მ. რევაზიშვილი		1:5	38	09/02/2025
						მთ.არქიტექტორი	მ. რევაზიშვილი				
						არქიტექტორი	ი. ჯორჯოლიანი				
						კონსტრუქტორი	ნ. მემლაძე				

კვანძი 5
გარე კედელი 4 - 40 სმ U=0. 348

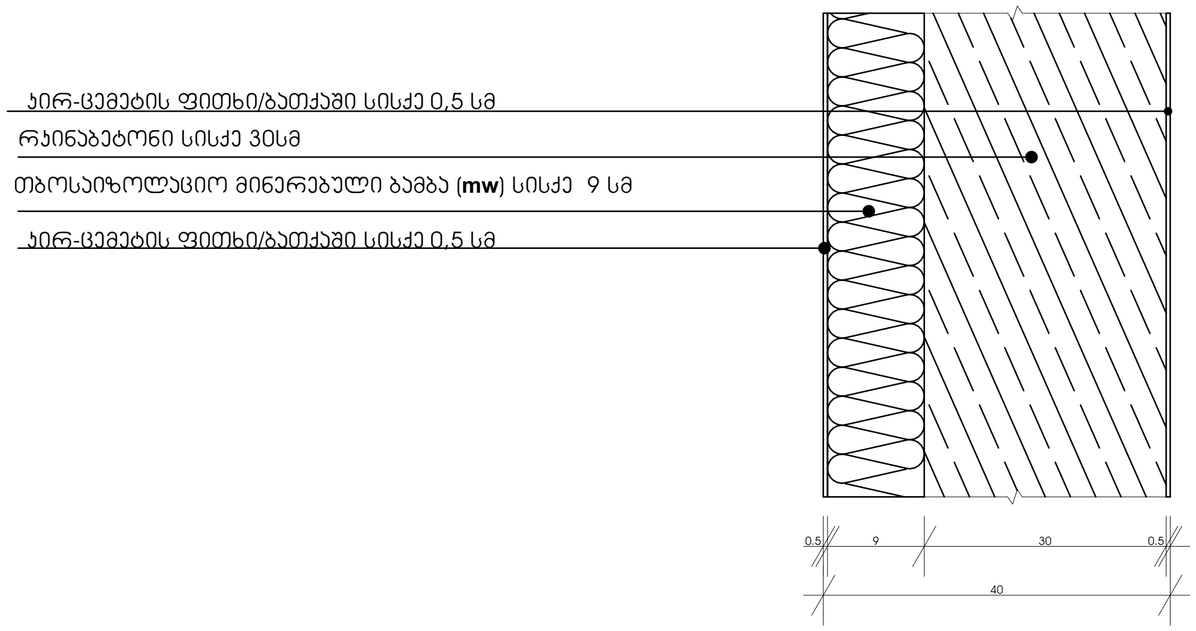

კვანძი 6
გარე კედელი 5 - 35 სმ U=0. 350

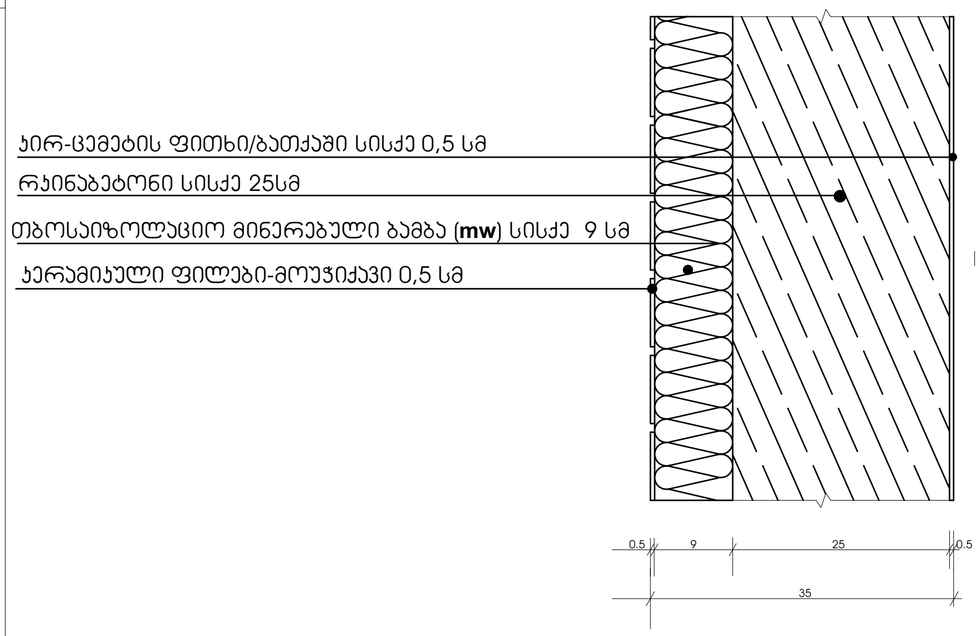

პროექტის დასახელება:	შემსრულებელი:	გვერდის დასახელება:	პირობითი აღნიშვნები:	მისამართი:	დამკვეთი:	თანამდებობა	სახ/გვარი	ხელმოწერა	მასშტაბი:	ფურცლის №:	თარიღი:
მრავალბინიანი საცხოვრებელი სახლის დაკავებულობა და გასასვლელი საშუალებების პროექტი	PROJECT არქ-დიზაინ პროექტი	კვანძები	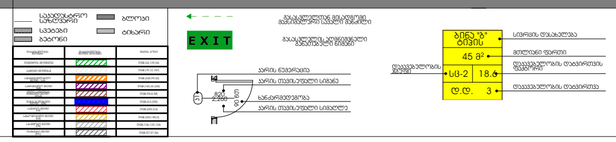	ქ თბილისი,წულაძის ქუჩა №23 ს/კ 01.17.11.034.007	სსიპ საქართველოს საპატრიარქო	დირექტორი მთ.არქიტექტორი არქიტექტორი კონსტრუქტორი	ბ. რევაზიშვილი ბ. რევაზიშვილი ი. ჯერელია ნ. მემლაძე		1:5	39	09/02/2025

ჯვანძი 7
იატაკი 0.000 ნიშნულზე 32 სმ U=0.346

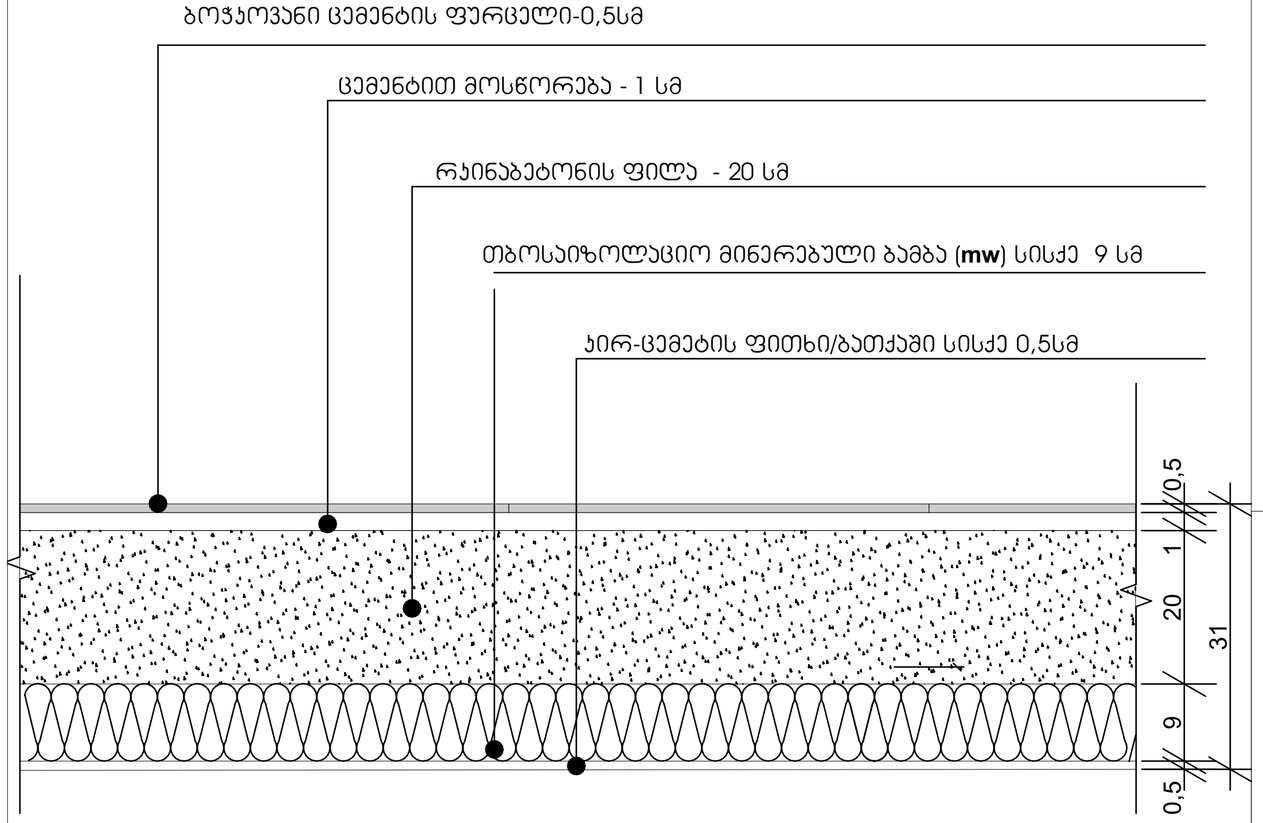

ჯვანძი 8
გადახურვის ფილა - 30 სმ U=0.292

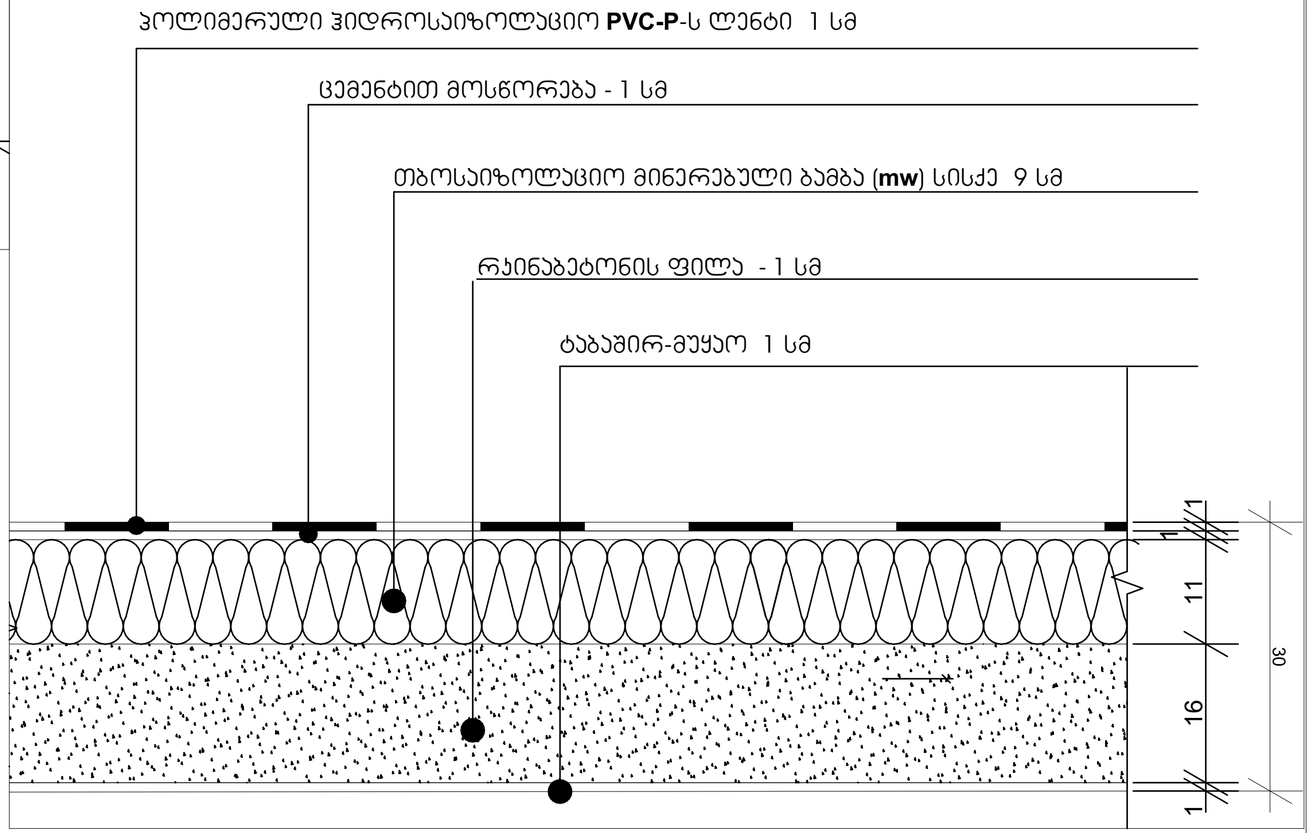

პროექტის დასახელება:	შემსრულებელი:	გვერდის დასახელება:	პირობითი აღნიშვნები:	მისამართი:	დამკვეთი:	თანამდებობა	სახ/გვარი	ხელმოწერა	მასშტაბი:	ფურცლის №	თარიღი:
მრავალბინიანი საცხოვრებელი სახლის დაკავებულობა და გასასვლელი საშველებების პროექტი	PROJECT არქ-დიზაინ პროექტი	ჯვანძები		ქ თბილისი,წულაძის ქუჩა №23 ს/კ 01.17.11.034.007	სსიპ საქართველოს საპატრიარქო	დირექტორი მთ.არქიტექტორი არქიტექტორი კონსტრუქტორი	ბ. რევაზიშვილი ბ. რევაზიშვილი ი. ჯერულია ნ. მემლაძე		1:5	40	09/02/2025

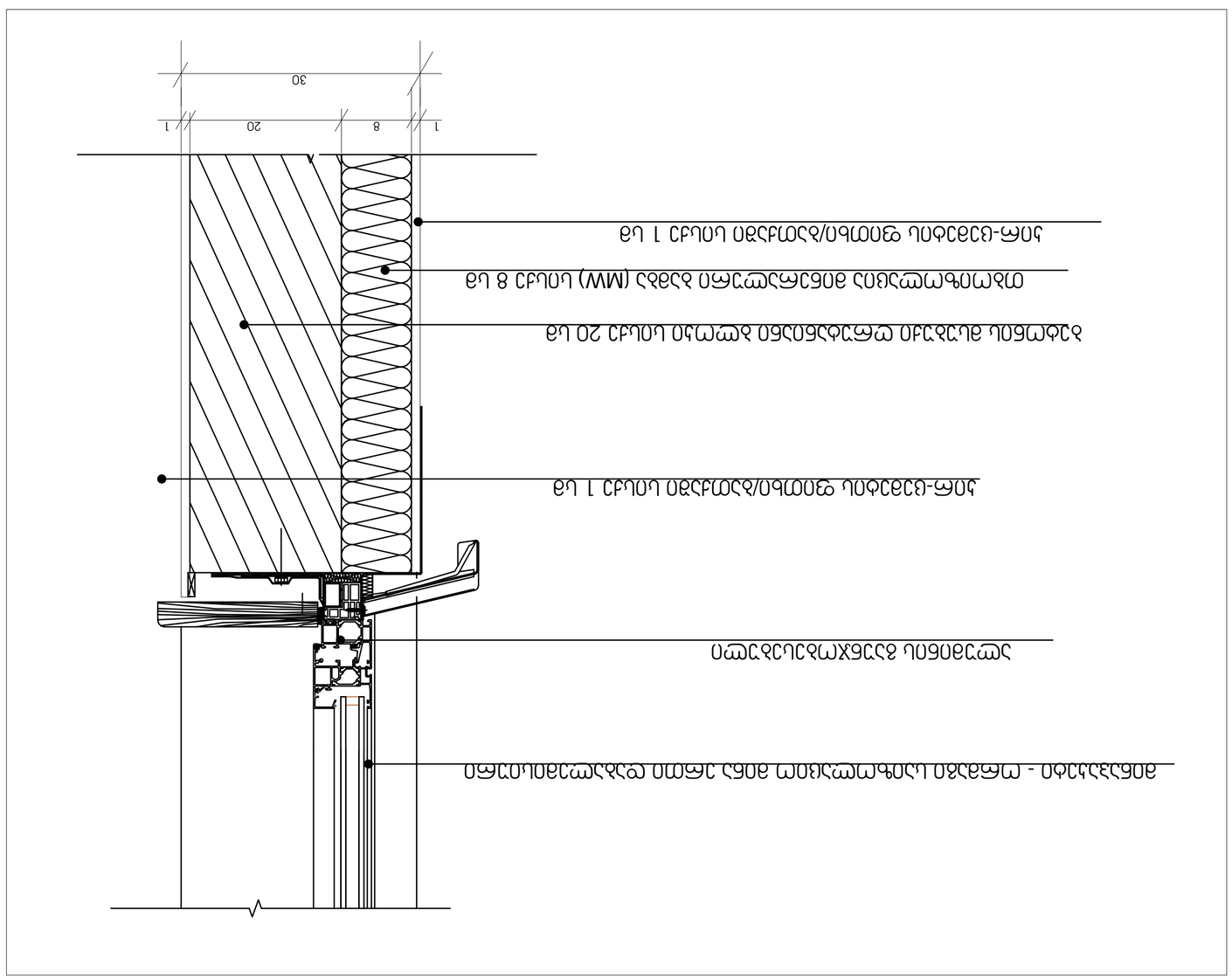

מערכת:	מערכת קירות מסך יחידתית
תיאור:	חתך אנכי בקיר מסך יחידתי עם לוחות גבס/סיבים/סיליקט
מספר:	53.56.10
מהנדס:	PROJECT
מקרא:	
מספר שרטוט:	01.17.11.034.007
שם שרטוט:	חתך אנכי בקיר מסך יחידתי עם לוחות גבס/סיבים/סיליקט
קנ"מ:	1:5
עמוד:	41
תאריך:	09/02/2025