შენობა-ნაგებობის უსაფრთხოების წესებთან შესაბამისობის ანალიზი

გამოყენებული წესები - **„შენობა-ნაგებობის უსაფრთხოების წესები“**

ჩამოთვალეთ შენობის დაკავებულობები და აღწერეთ თითოეული გამოყენება
1. სასაწყობო ჯგუფი სწ-2 (-3.20 ნიშნულზე)
2. საცხოვრებელი ჯგუფი სც -2 (საცხოვრებელი ფართები მუდმივი დაკავებულობით +0.00; +3,30; +6,60 ნიშნულებზე)

კონსტრუქციის ტიპი:	
განსაზღვრეთ კონსტრუქციის არსებული შენობისთვის: მაგალითი: II-A, II-B, V-A, V-B	
განსაზღვრეთ კონსტრუქციის ტიპი ახალი შენობისთვის: მაგალითი: II-A, II-B, V-A, V-B	**III-A მიწის ზემოთ 3 სართული**
შერეული კონსტრუქციის შემთხვევაში მიუთითეთ ტიპები, რომელიც გამოყენებული იქნება, განსაზღვრეთ ტიპები და მათი მდებარეობა:	

სიმაღლის შეზღუდვები ცხრილი 503 -ის მიხედვით		
დაკავებულობები	**დასაშვები სართულიანობა**	**შემოთავაზებული სართულიანობა**
1. სასაწყობო ჯგუფი სწ-2	**4**	**1 სართული**
2. საცხოვრებელი ჯგუფი სც-2	**4**	**3 სართული**
	დასაშვები სიმაღლე	**შემოთავაზებული სიმაღლე**
შენობის საერთო სიმაღლე =	**19.80**	**12,50**
მიწის ზემოთ სართულის რაოდენობა =		**3**

ფართობის შეზღუდვები ცხრილი 503 -ის მიხედვით			
დაკავებულობები		დასაშვები ფართობი კვ.მ.	შემოთავაზებული ფართობი კვ.მ.
1. სასაწყობო ჯგუფი სწ-2 ვტოსადგომი -3,00)	-3.20	3620	208.20
2. საცხოვრებელი ჯგუფი სც-2	+0.00; +3.30; +6,60 ნიშნულებზე	2230	თითო სართულზე 274.35 სულ 823.05
შემოთავაზებული ფართობების ჯამი =		1031.25	
სართულების რაოდენობა =		მიწის დონის ქვედა 1 + მიწის დონის ზედა 3	
შენობის საერთო ფართობი =		1188.00 კვ.მ.	

გარე კედლის ცეცხლმედეგობისა და ღიობისადმი მოთხოვნები ცხრილების 602-ის და 705.8 -ის მიხედვით									
	ხანძარსაწინააღმდეგო მანძილი (მეტრი)	**ცეცხლმედეგობის ხარისხი** (საათი)		**კედლის ღიობების ფართობი** (კედლის %)					
		მოთხოვნილი	**გათვალისწინებული**	**დასაშვები**			**გათვალისწინებული**		
				დაცული	**დაუცველი საშხეფებით**	**დაუცველი**	**დაცული**	**დაუცველი საშხეფებით**	**დაუცველი**
1-4 ღერძებში	9-ზე მეტი (მანძილი საზოგადოებრივი სივრცის მხარეს)	0	0	შეუზღუდავია	შეუზღუდავია	შეუზღუდავია	-	-	აკმაყოფილებს
4-1 ღერძებში	9-ზე მეტი (მანძილი საზოგადოებრივი სივრცის შუა წერტილიდან)	0	0	შეუზღუდავია	შეუზღუდავია	შეუზღუდავია	-	-	აკმაყოფილებს
ა-დ ღერძებში	0-დან 1,0-მდე (მანძილი მომიჯნავე მიწის მხარეს)	1	1	დაუშვებელია	დაუშვებელია	დაუშვებელია	-	-	0
დ-ა ღერძებში	0-დან 1,0-მდე (მანძილი მომიჯნავე მიწის მხარეს)	1	1	დაუშვებელია	დაუშვებელია	დაუშვებელია	-	-	0

ხანძრისაგან დაცვის სისტემებისადმი მოთხოვნები								
დაკავებულობები/სივრცეები /გასასვლელი საშუალებები	ავტოსა შხეფი სისტემ ა	ალტერნა ტიული ავტომატ ური ცეცხლსა ქრობი სისტემა	სახანძრო განგაშისა და ცეცხლაღმო მჩენი სისტემები	სახანძრ ო მილდგ არების სისტემ ები	კვამლის საკონტრო ლო სისტემები	ხელის ცეცხლ მაქრებ ი	საავარიო განგაშის სისტემებ ი	ხანძრის მართვის ცენტრი
სასაწყობო ჯგუფი სწ-2	კი	-	1.კვამლის ავტომატუ რი აღმომჩენი	-	-	კი	_	არა
საცხოვრებელი ჯგუფი -2	-	-	1.კვამლზე მორეაგირ ე მაუწყებე ლი	კი	კი	-	-	
კიბის უჯრედები	-	-	1.სახანძრ ო განყოფ. კავშირის სისტემა 2.საგანგებ ო ხმოვანი განგაშის საკომუნიკ აციო სისტემა 3.კვამლის ავტომატუ რი აღმომჩენი	-	ბუნებრივი განიავება	-	კი	
ლიფტი	-	_	სახანძრო განყოფ. კავშირის სისტემა	-	დაწნევის სისტემა	-	კი	
სახანძრო-სამაშველო სამსახურის მიერ გამოსაყენებელი მისაერთებლები				არა				

სახანძრო ტუმბოები და წყლის რეზერვუარი	კი

თითოეული სართულიდან და სივრციდან გასასვლელი საშუალება									
სართულები	დაკავებულობა და დაკავებულობის დატვირთვის ჯამური მაჩვენებელი	მოთხოვნილი გასასვლელების/გასასვლელთან მისადგომის რაოდენობა	გათვალისწინებული გასასვლელების/გასასვლელთან მისადგომის რაოდენობა და ტიპი	გასასვლელი საშუალებების სიგანე (მეტრი)					
				გზა-კიბეები		დერაფანი,		გასასვლელის გზა-კარი	
				მოთხოვნილი	გათვალისწინებული	მოთხოვნილი	გათვალისწინებული	მოთხოვნილი	გათვალისწინებული (თავისუფალი)
-3.20 ნიშნულზე	სასაწყობო ჯგუფი სწ-2 დ.დ. 11	1	2 (გზა-კარი)	-	-	1.20	2.10	0.82	1,00
0,00 ნიშნულზე	საცხოვრებელი ჯგუფი სც-2 დ.დ. 11	1	1 (გზა-კიბე)	0,90	1,35	1.20	2.10	0.82	1,00
+3,30 ნიშნულზე	საცხოვრებელი ჯგუფი სც-2 დ.დ. 16	1	1 (გზა-კიბე)	0,90	1,35	1.20	2.10	0.82	1,00
+6,60 ნიშნულზე	საცხოვრებელი ჯგუფი სც-2 დ.დ. 16	1	1 (გზა-კიბე)	0,90	1,35	1.20	2.10	0.82	1,00

წყალსადენი სისტემის ფიქსირებული მოწყობილობების რაოდენობა ცხრილი 1602.1-ის მიხედვით													
სართულები	**დაკავებულობა და დაკავებულობის დატვირთვის ჯამური მაჩვენებელი**	**ფიქსირებული მოწყობილობები** (ცალი)											
		უნიტაზი		**ტუალეტის ხელსაბანები**		**აბაზანა/შხაპი**		**სასმელი წყლის ფანტანი**		**სამომსახურეო ნიჟარა**		**სხვა** სამზარეულოს ნიჟარა სარეცხი მანქანის მისაერთებელი	
		მოთხოვნილი	გათვალისწინებული	მოთხოვნილი	გათვალისწინებული	მოთხოვნილი	გათვალისწინებული	მოთხოვნილი	გათვალისწინებული	მოთხოვნილი	გათვალისწინებული	მოთხოვნილი	გათვალისწინებული
0,00; +3,30; +6,60 **ნიშნულებზე**	**საცხოვრებელი ჯგუფი სც-2** **დ.დ. 16**	**1** (ცალი ერთ საცხოვრებელ ერთეულზე)	**2**	**1** (ცალი ერთ საცხოვრებელ ერთეულზე)	**2**	**1** (ცალი ერთ საცხოვრებელ ერთეულზე)	**2**	-	-	–	–	**1** (ცალი ერთ საცხოვრებელ ერთეულზე)	**1**
-3,20 **ნიშნულზე**	**სასაწყობო ჯგუფი სწ-2** **დ.დ. 11**	-	-	-	-	-	-			-	-	-	-

დაკავებულობის ჯგუფები	დაკავებულობის ჯგუფის აღნიშვნა	ფერის კოდი	დაშტრიხვა/HATCH	ხაზის სისქე/LINE THICKNESS	დაშტრიხვის მასშტაბი/HATCH SCALE	დაშტრიხვის კუთხე/HATCH ANGLE
დამხმარე ჯგუფი (დს)		RGB (57,57,56)	ANSI31	0.05 mm	40	0
სავაჭრო ჯგუფი (სვ)		RGB (255,0,0)	ANSI31	0.05 mm	40	0
საქმიანი ჯგუფი (სქ)		RGB (79,12,187)	ANSI31	0.05 mm	40	0
საცხოვრებელი ჯგუფი (სც)		RGB (255,255,0)	ANSI31	0.05 mm	40	0

შენიშვნა:

დაკავებულობის აღნიშვნის დაშტრიხვა, ხაზის სისქე, დაშტრიხვის მასშტაბი და დაშტრიხვის კუთხე მორგებულია უტოჩ - ის სახაზავ პროგრამისთვის, სხვა სახაზავი პროგრამის გამოყენების შემთხვევაში, დაშტრიხვის ტიპი, ხაზის სისქე, მასშტაბი და კუთხე უნდა იყოს აღნიშნულთან მაქსიმალურად მიახლოებული, ხოლო დაკავებულობის ფერი სხვა სახაზავი პროგრამების შემთხვევაშიც უნდა იყოს მოცემული კოდების მიხედვით

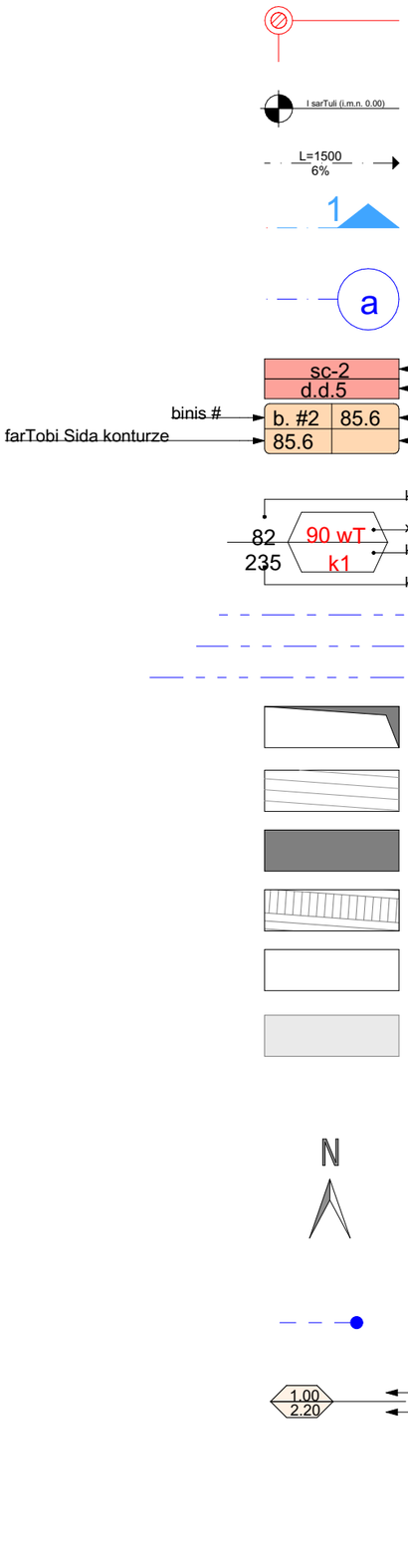

დაჯავებულობის ჯგუფების აღნიშვნები

დაჯავებულობის ჯგუფები	დაჯავებულობის ჯგუფის აღნიშვნა	ფერის კოდი	დაშტრიხვა/HATCH	ხაზის სისქე/LINE THICKNESS	დაშტრიხვის მასშტაბი/HATCH SCALE	დაშტრიხვის კუთხე/HATCH ANGLE
თავშეყრის ჯგუფი (თშ)		RGB (34,139,34)	ANSI31	0.05 მმ	40	0
საქმიანი ჯგუფი (სქ)		RGB (79,12,187)	ANSI31	0.05 მმ	40	0
საგანმანათლებლო ჯგუფი - (სგ)		RGB (245,99,20)	ANSI31	0.05 მმ	40	0
სამრეწველო ჯგუფი (სმ)		RGB (160,32,240)	ANSI31	0.05 მმ	40	0
დიდი საფრთხის შემცველი ჯგუფი - (დსშ)		RGB (94,8,58)	ANSI31	0.05 მმ	40	0
დაწესებულებითი ჯგუფი (დწ)		RGB (0,0,255)	ANSI31	0.05 მმ	40	0
საჯარო ჯგუფი (ს3)		RGB (255,0,0)	ANSI31	0.05 მმ	40	0
საცხოვრებელი ჯგუფი (ს3)		RGB (255,255,0)	ANSI31	0.05 მმ	40	0
სასაწყობო ჯგუფი (სწ)		RGB (136,135,134)	ANSI31	0.05 მმ	40	0
დამხმარე ჯგუფი (დს)		RGB (57,57,56)	ANSI31	0.05 მმ	40	0

შენიშვნა:

დაჯავებულობის აღნიშვნის დაშტრიხვა, ხაზის სისქე, დაშტრიხვის მასშტაბი და დაშტრიხვის კუთხე მორგებულია AutoCAD - ის სახანძრო პროგრამისთვის, სხვა სახანძრო პროგრამის გამოყენების შემთხვევაში, დაშტრიხვის ტიპი, ხაზის სისქე, მასშტაბი და კუთხე უნდა იყოს აღნიშნულთან მაქსიმალურად მიახლოებული, ხოლო დაჯავებულობის ფერი სხვა სახანძრო პროგრამების შემთხვევაშიც უნდა იყოს მოცემული კოდების მიხედვით.

პოზ.	სიმბოლო ნახაზზე	დასახელება/აღწერა	განზ.
1	SD	ელექტრომძრავიანი დამპერი გაწვისთვის 400°c	ც
2	MD	ელექტრომძრავიანი დამპერი კომბინაციისთვის 400°c	ც
3	sd	ელექტრომრავიანი არხული დამპერი 400°c	ც
4	sg	ცხაური	ც
5	ჰაერსატარი	გალვანზორებული ფურცლის საჰაერო მილები სისქე 0,7მმ.	მ
6	ჰაერსატარი	შედუღებული , შავი ფოლადის საჰაერო მილები სისქე 1,2 მმ	მ
7	ვენტილატორი	fsf დაწნევის ვენტილატორი 3-400V/50HZ	ც
8	ვენტილატორი	SEF კვამლგამწოვი ვენტილატორი 3-400V/50HZ@400°c	ც

სპ-1	საშუალი, ვერტიკალური ტიპის
სპ-2	საშუალი, ზევით მიმართული
	ზონალური საკონტროლო სარქველების წყობა პირველ სარქველი, წყლის ნაკადის გადამრთველი, გამისაზღვრელი და სანიაღვრე ორთქლის სარქველი, წნევის საზომი, წნევის საზომის სარქველი
	სახანძრო-სამაშველო სამსახურის მიერ გამოსაყენებელი მისაერთებელი
FH	სახანძრო კარადა, FHC, კედელზე დასამონტაჟებელი
	მილი, ფოლადის, შედუღებული, DN65 - dn200
	მილი, ფოლადის, შედუღებული, dn25 - DN50
	სადრენაჟო ფოლადის მილი, შედუღებული
	წყლის მილი, HDPE
	სახანძრო მანქანის მისაერთებელი

	სამისამართო კვამლის დეტექტორი
	ავტონომიური კვამლის დეტექტორი
	ტემპერატურის დეტექტორი
	ცეცხლგამძლე სახანძრო სადენი დენის სადენი 2x1.5
I/O Module	შემსვლელ/გამომსვლელი მოდული
Input Module	შემსვლელი მოდული
output Module	გამსვლელი მოდული
	სამისამართო სირენა
	საგანგაშო ღილაკი
	სამართავი პანელი
	საავარიო განათება
EXIT	გასასვლელის მაჩვენებელი სანათი

	ხმამაღლა მოლაპარაკე (დინამიკი)
	ცეცხლგამძლე სადენი
	ხმოვანი შეტყობინების მოდული

შენიშვნები

შპს "კონსოლი"

ობიექტი:	მრავალბინიანი საცხოვრებელი სახლი
მისამართი:	ქ.თბილისი, ლისის ტბის მიმდებარედ ნაკვეთი ს/კ:01.10.18.009.014

არქიტექტურული ნაწილი

ნახაზი:	პირობითი აღნიშნები
მასშტაბი:	1:100
დირექტორი:	დავით ლექვთაძე
პრ. მთ. არქიტექტორი:	რ. ტყემალაძე
დაამუშავა:	რ.ტყემალაძე
ფორმატი: A2	
ფურცელი:	ფურცლები:

გეგმა -6,80 ნიშნულზე
მ. 1:100

სათავსო - 302,95მ^2

ჯიბის უჯრედი და სადარბაზო - 34.70 მ^2

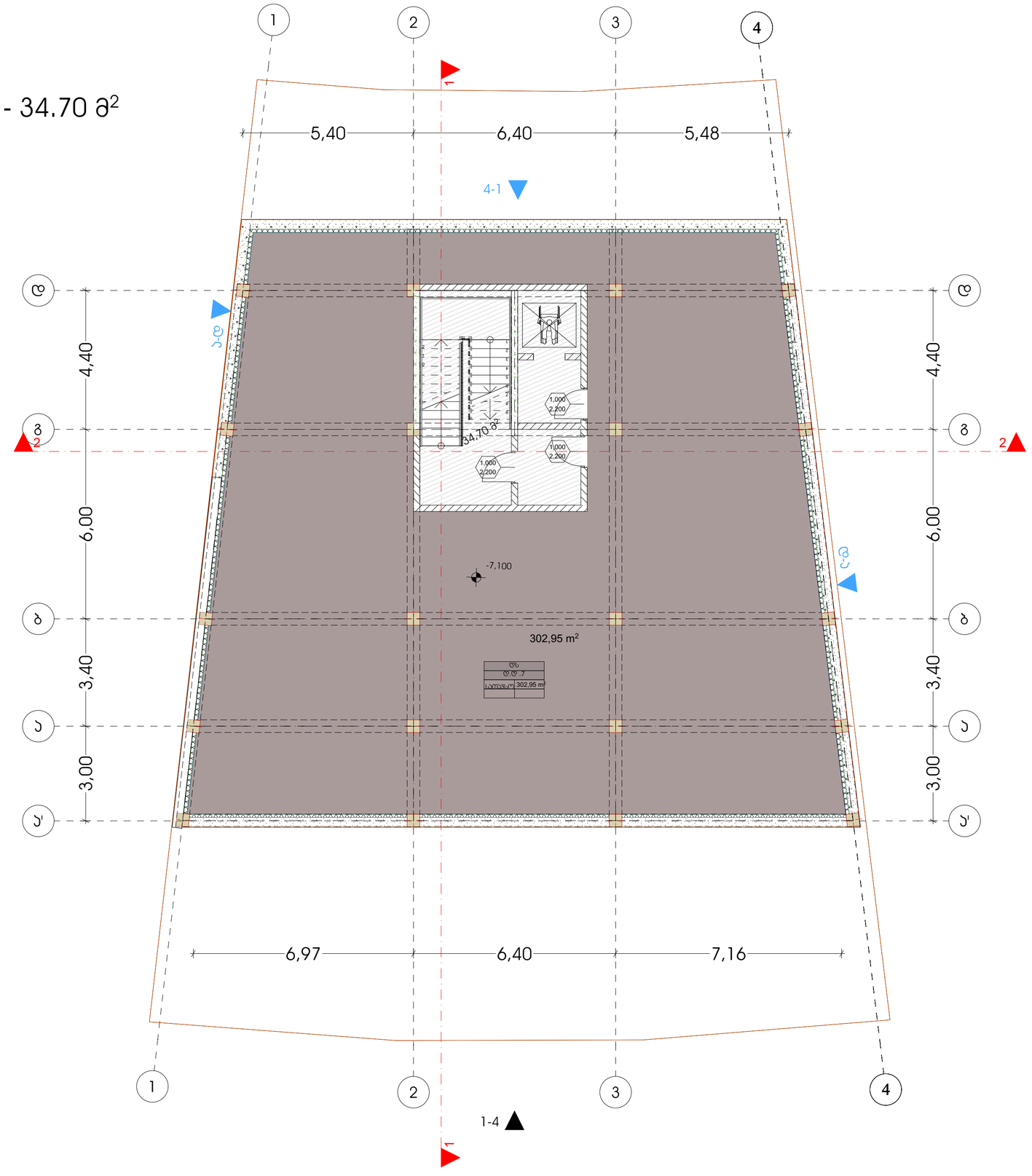

შენიშვნები
შპს "კონსოლი"
ობიექტი: მრავალბინიანი საცხოვრებელი სახლი
მისამართი: ქ.თბილისი, ლიხის ტბის მიმდებარედ ნაკვეთი ს/კ:01.10.18.009.014
არქიტექტურული ნაწილი
ნახაზი: გეგმა -6.80
მასშტაბი: 1:100
დირექტორი: დავით ღვედაძე
პრ. მთ. არქიტექტორი: რ. ტყემალაძე
დაამუშავა: რ.ტყემალაძე
ფორმატი: A2
ფურცელი: ფურცლები:

გეგმა -3,20 ნიშნულზე
მ. 1:100

ავტოფარეხი - 277მ²
წყლის რეზერვუარი - 27,20 მ²
ჰიბის უჯრედი და სადარბაზო - 31.60 მ²

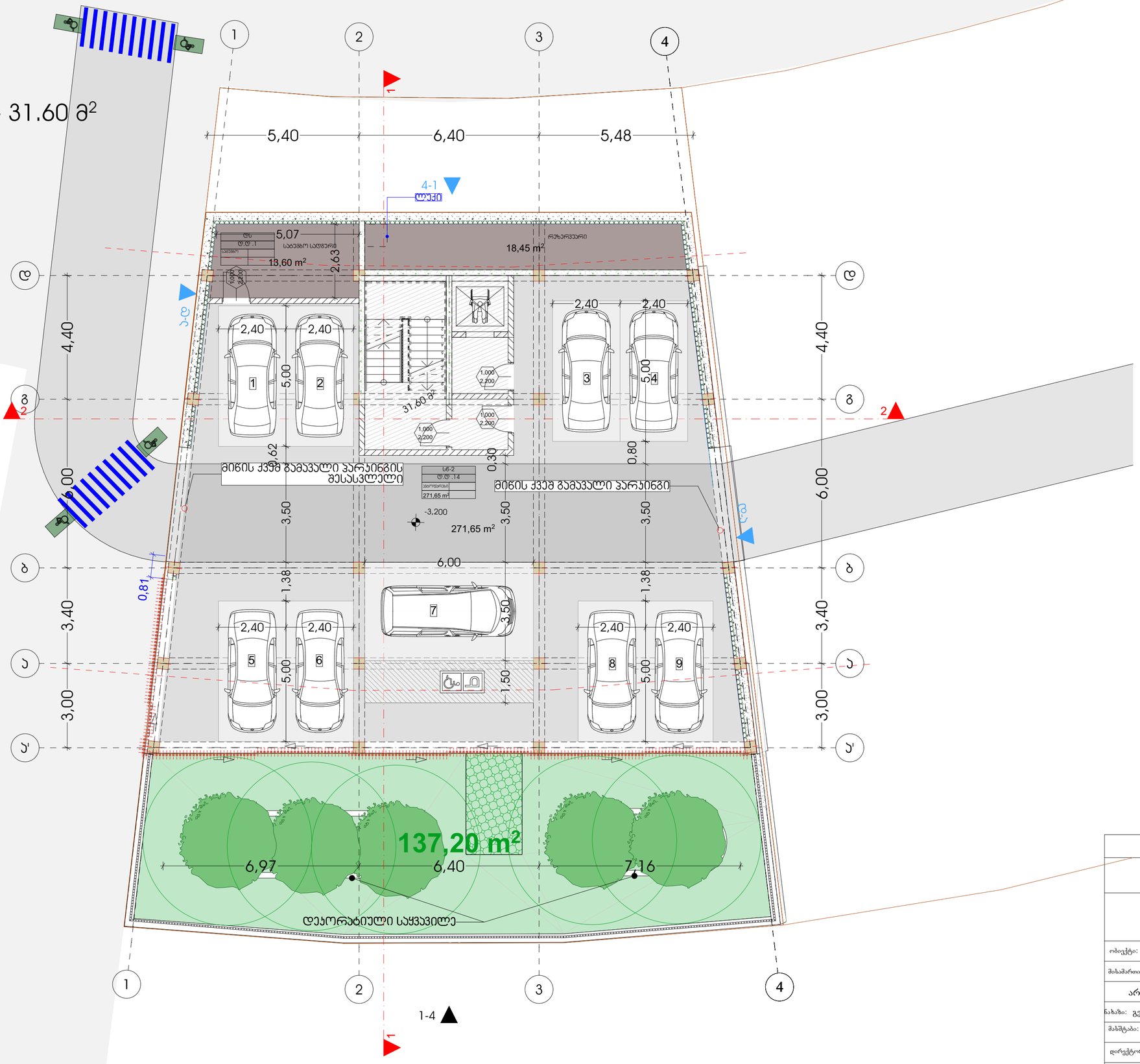

შენიშვნები

შპს "კონსოლი"

ობიექტი:	შრავალბინიანი საცხოვრებელი სახლი
მისამართი:	ქ.ობოლისი, ლიხის ტბის მიმდებარედ ნაკვეთი ს/კ:01.10.18.009.014

არქიტექტურული ნაწილი

ნახაზი:	გეგმა -3.20
მასშტაბი:	1:100
დირექტორი:	დავით ლექვეიძე
პრ. მთ. არქიტექტორი:	რ. ტყემალაძე
დაამუშავა:	რ.ტყემალაძე
ფორმატი: A2	
ფურცელი:	ფურცლები:

გეგმა +0,00 ნიშნულზე
მ. 1:100

საცხოვრებელი - 208მ^2

ჯიბის უჯრედი და სადარბაზო - 40.85 მ^2

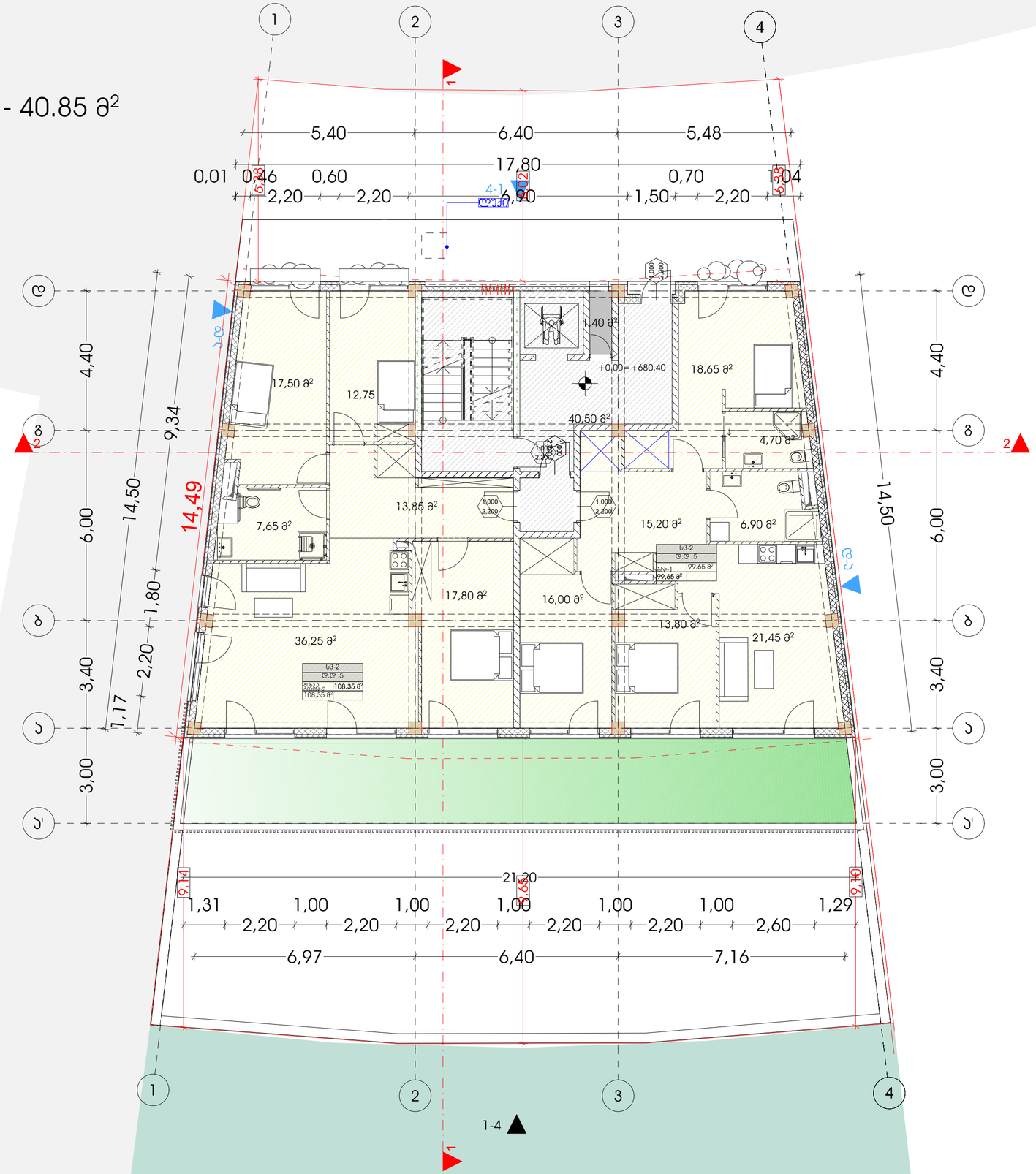

შენიშვნები
შპს "კონსოლი"
ობიექტი: მრავალბინიანი საცხოვრებელი სახლი
მისამართი: ქ.თბილისი, ლისის ტბის მიმდებარედ ნაკვეთი ს/კ:01.10.18.009.014
არქიტექტურული ნაწილი
ნახაზი: გეგმა +0.00
მასშტაბი: 1:100
დირექტორი: დავით ლექვეიძე
პრ. მთ. არქიტექტორი: რ. ტყემალაძე
დაამუშავა: რ.ტყემალაძე
ფორმატი: A2
ფურცელი: ფურცლები:

გეგმა +3,30 ნიშნულზე
მ. 1:100

საცხოვრებელი - 240.28მ²
საზაფხულო - 62.80მ²
პირის უჯრედი და სადარბაზო - 33.10 მ²

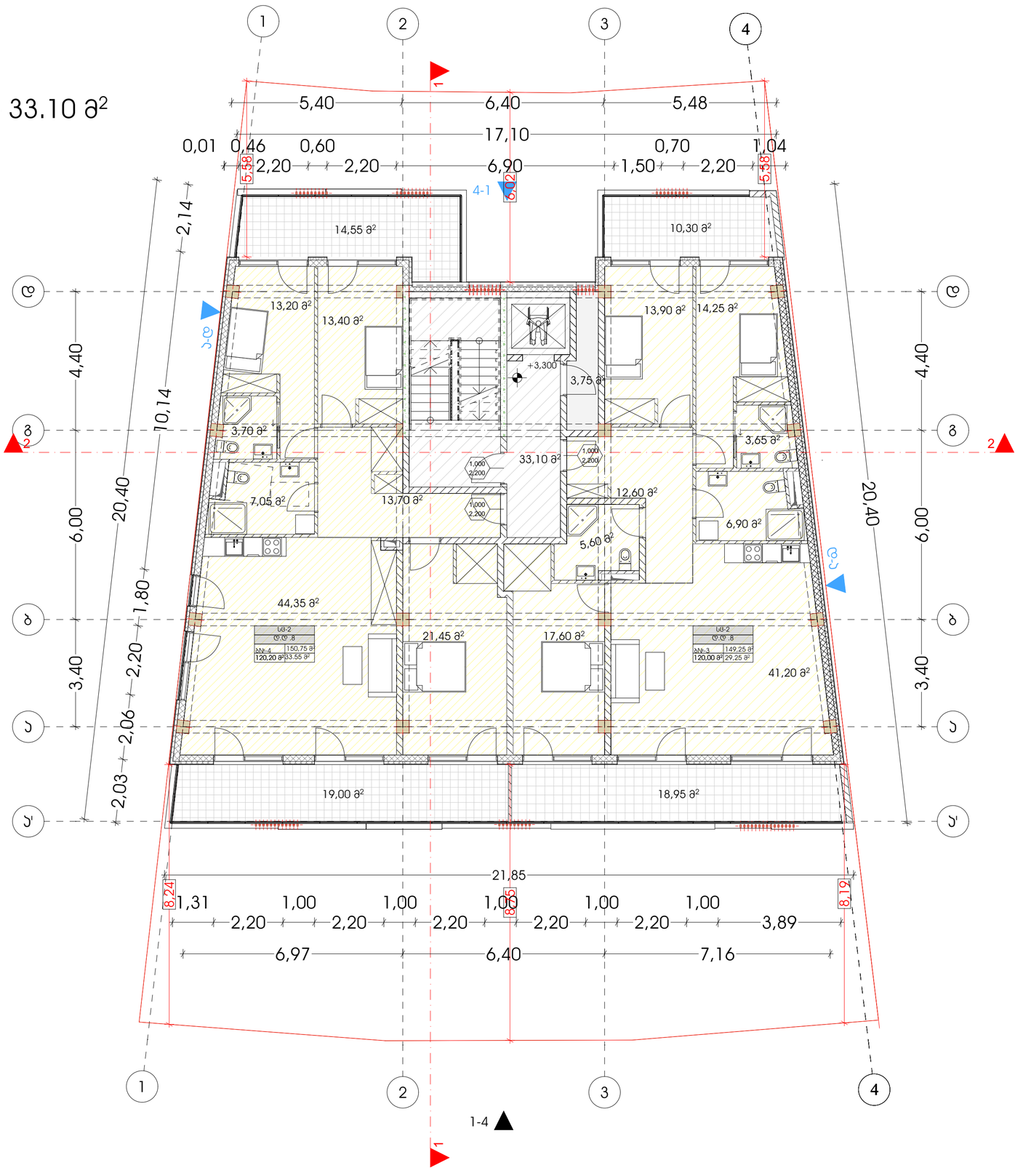

შენიშვნები	
შპს "კონსოლი"	
ობიექტი:	შრავალბინიანი საცხოვრებელი სახლი
მისამართი:	ქ.თბილისი, ლიხის ტბის მიმდებარედ ნაკვეთი ს/კ:01.10.18.009.014
არქიტექტურული ნაწილი	
ნახაზი:	გეგმა +3.3
მასშტაბი:	1:100
დირექტორი:	დავით ლექვეიშვილი
პრ. მთ. არქიტექტორი:	რ. ტყემალაძე
დაამუშავა:	რ.ტყემალაძე
ფორმატი: A2	
ფურცელი:	ფურცლები:

გეგმა +6,60 ნიშნულზე
მ. 1:100

საცხოვრებელი - 240.28მ^2
საზაფხულო - 62.80მ^2
ჯიხის უჯრედი და სადარბაზო - 33.10 მ^2

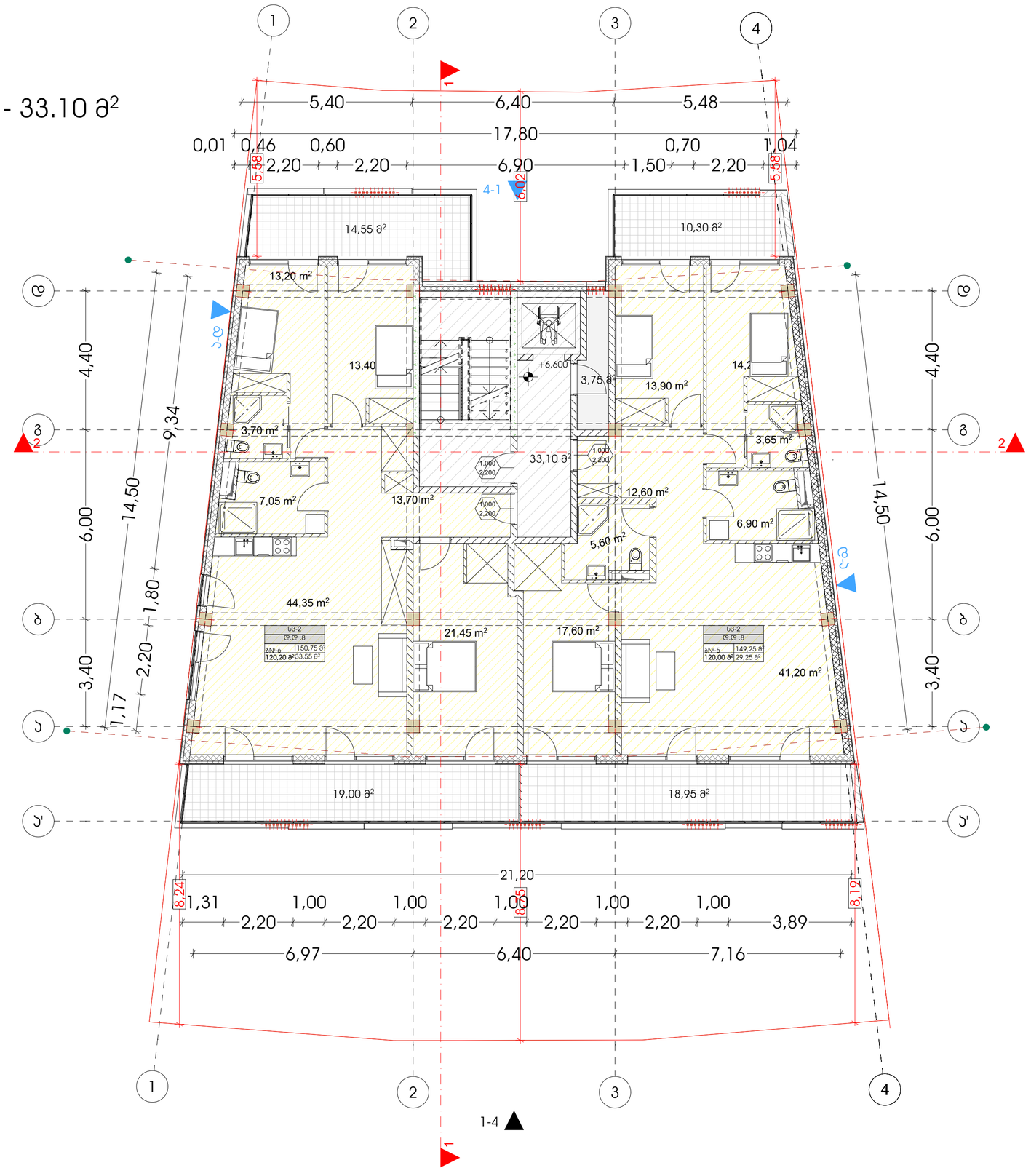

	შენიშვნები
	შპს "კონსოლი"
ობიექტი:	შრავალბინიანი საცხოვრებელი სახლი
მისამართი:	ქ.თბილისი, ლიხის ტბის მიმდებარედ ნაკვეთი ს/კ:01.10.18.009.014
	არქიტექტურული ნაწილი
ნახაზი:	გეგმა +6.60
მასშტაბი:	1:100
დირექტორი:	დავით ლექვეიშვილი
პრ. მთ. არქიტექტორი:	რ. ტყემალაძე
დაამუშავა:	რ.ტყემალაძე
ფორმატი: A2	
ფურცელი:	ფურცლები:

გეგმა +9,90 ნიშნულზე
მ. 1:100

საზაფხულო - 244.48მ²
პირის უჯრედი და სადარბაზო - 45.50 მ²

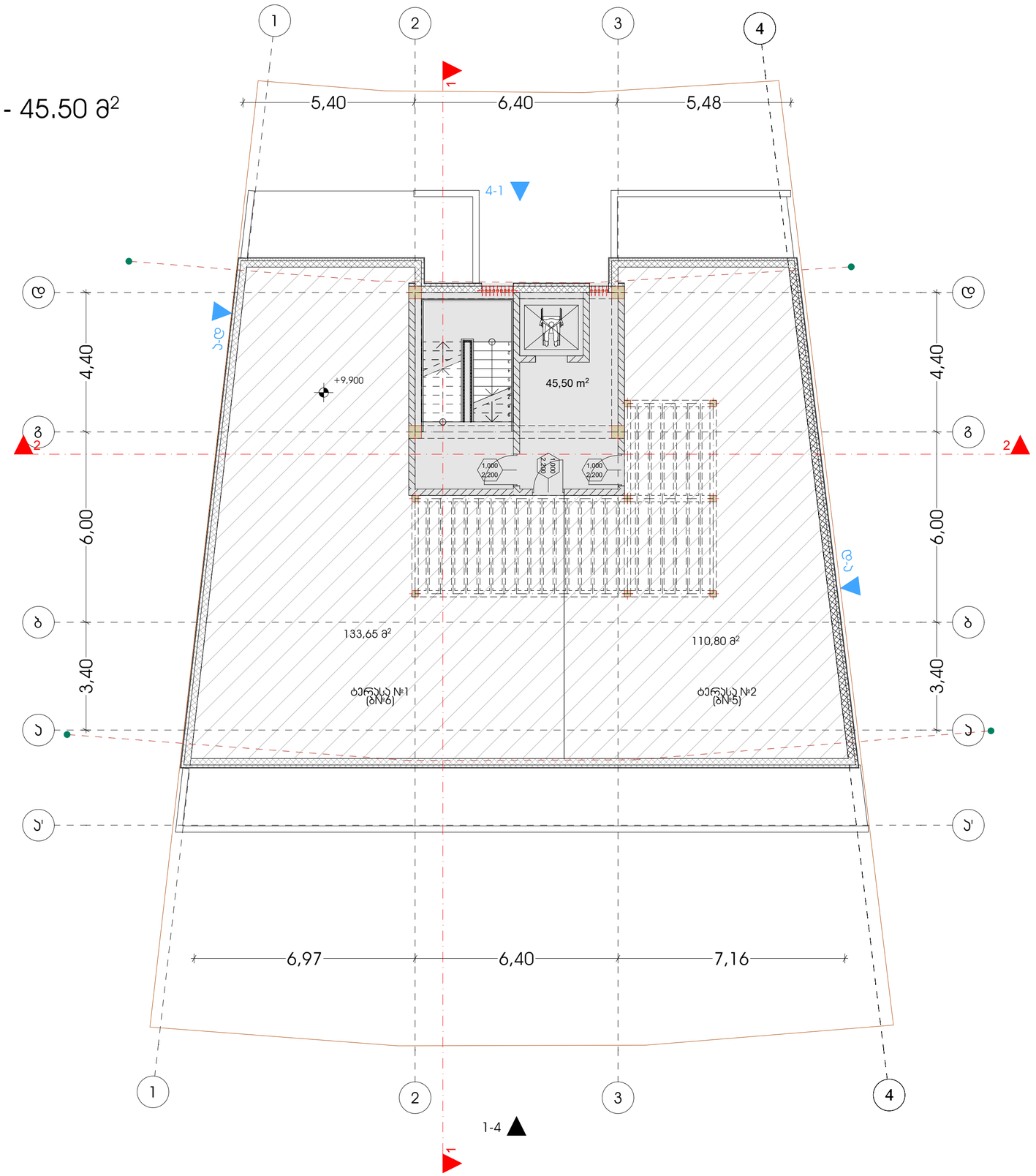

შენიშვნები
შპს "კონსოლი"
ობიექტი: შრავალბინიანი საცხოვრებელი სახლი
მისამართი: ქ.თბილისი, ლისის ტბის მიმდებარედ ნაკვეთი ს/კ:01.10.18.009.014
არქიტექტურული ნაწილი
ნახაზი: გადახურვის გეგმა +9.90 ნიშნულზე
მასშტაბი: 1:100
დირექტორი: დავით ღუდუშაძე
პრ. მთ. არქიტექტორი: რ. ტყემალაძე
დაამუშავა: რ.ტყემალაძე
ფორმატი: A2
ფურცელი: ფურცლები:

გეგმა -6,80 ნიშნულზე
მ. 1:100

სათავსო - 302,95მ^2

ჯიბის უჯრედი და სადარბაზო - 34.70 მ^2

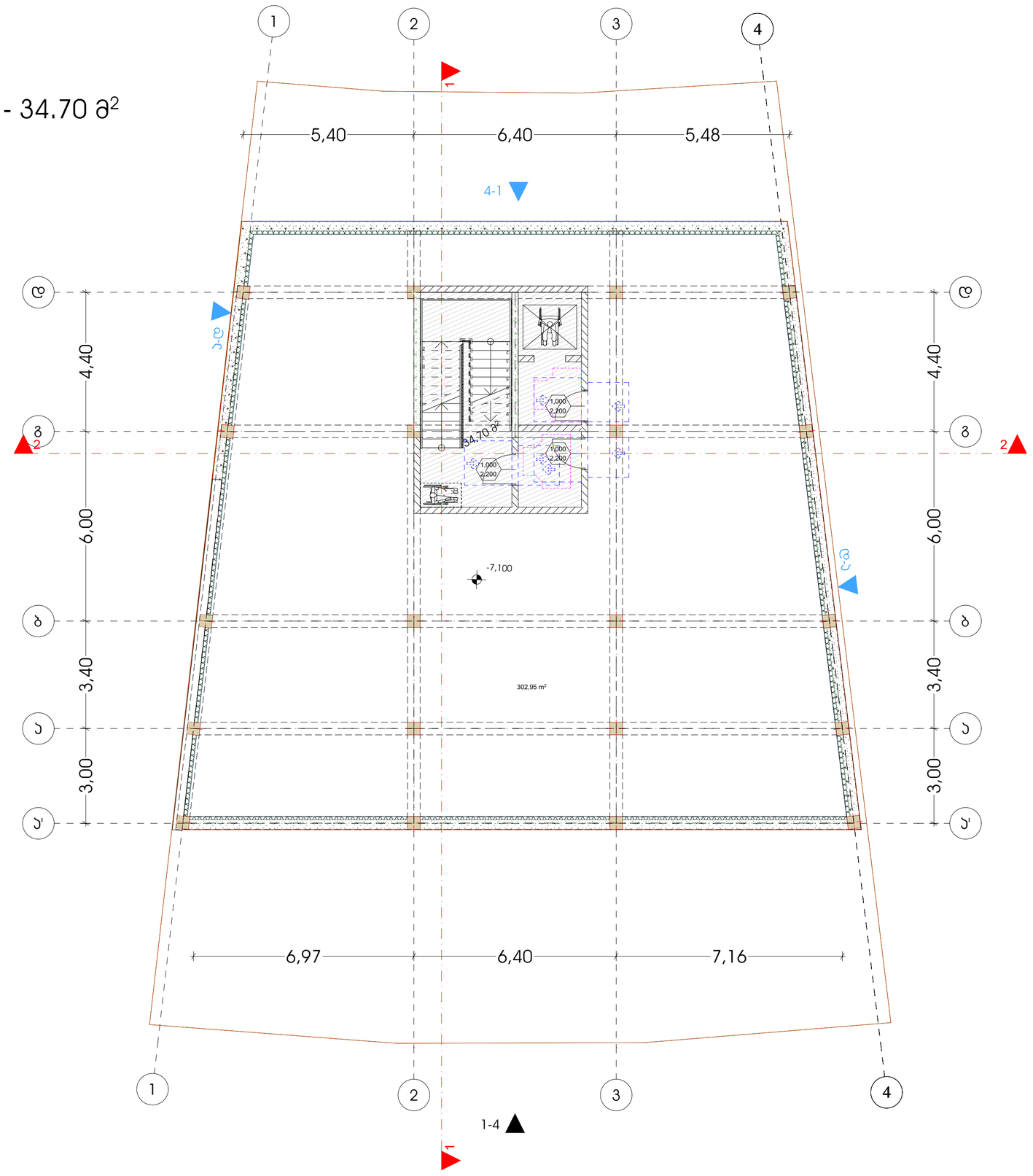

პირობითი ნიშნები

მისანვდომი სვლაგეზი

მოსატრიალებელი სივრცეები

ვარიანტი 1

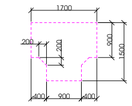

ვარიანტი 2

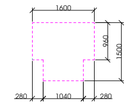

ვარიანტი 3

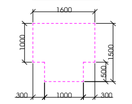

ვარიანტი 4

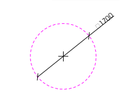

ჯარის წინ თავისუფალი სივრცე

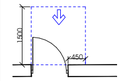

თავისუფალი სივრცე კართან მანევრირებისთვის - ანაკიდიანი კარი
წინიდან მისანვდომი - გვერდიდან გაღება

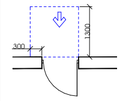

თავისუფალი სივრცე კართან მანევრირებისთვის - ანაკიდიანი კარი
წინიდან მისანვდომი - მიწოლით გაღება

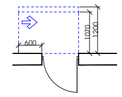

თავისუფალი სივრცე კართან მანევრირებისთვის - ანაკიდიანი კარი
სავალის მხრიდან მისანვდომი - მიწოლით გაღება
120 მმ. თუ მოფყობილია მიმბერავი

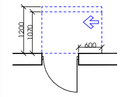

თავისუფალი სივრცე კართან მანევრირებისთვის - ანაკიდიანი კარი
ანკიდის მხრიდან მისანვდომი - მიწოლით გაღება
120 მმ. თუ მოფყობილია მიმბერავი

შენიშვნები

1. იატაკის ზედაპირები მოეწყობა ისე, რომ იქნება მდგრადი, მყარი და არასრიალა.
2. განათების სამართავები , ელექტრო გამანაწილებლები , ელექტრო ჩამრთველები და დენსართები , ტემპერატურის მარეგულირებლები , მოწყობილობების სამართავები , წყალსადენი სისტემის მოწყობილობების მარეგულირებლები და დამცავი და ორმხრივი საკომუნიკაციო სისტემების სამართავები "ა" ტიპის ერთეულში მოეწყობა სტანდარტის 309–ე ქვეთავის შესაბამისად ".
3. სინათლის ჩამრთველები , ელექტრო ჩამრთველები , დენსართები , ტემპერატურის მარეგულირებლები , ელექტრო გამანაწილებლები , და უსაფრთხოების ან შიდასაკომუნიკაციო სისტემების სამართავები "ბ" ტიპის ერთეულებში მოეწყობა სტანდარტის 309.2 და 1104.1.1 ქვეთავების მიხედვით.

შენიშვნები

შპს "კონსოლი"

ობიექტი:	შრავალბინიანი საცხოვრებელი სახლი
მისამართი:	ქ.თბილისი, ლიხის ტბის მიმდებარედ ნაკვეთი ს/კ:01.10.18.009.014
არქიტექტურული ნაწილი	
ნახაზი:	გეგმა -6.80
მასშტაბი:	1:100
დირექტორი:	დავით ლექვეიძე
პრ. მთ. არქიტექტორი:	რ. ტყემალაძე
დაამუშავა:	რ.ტყემალაძე
ფორმატი: A2	
ფურცელი:	ფურცლები:

გეგმა -3,20 ნიშნულზე
მ. 1:100

ავტოფარეხი - 277მ²
წყლის რეზერვუარი - 27,20 მ²
კიბის უჯრედი და სადარბაზო - 31.60 მ²



პირობითი ნიშნები

მისაწვდომი სვლაგეზი

მოსატრიალებელი სივრცეები

ვარიანტი 1
ვარიანტი 2
ვარიანტი 3
ვარიანტი 4

კარის წინ თავისუფალი სივრცე

თავისუფალი სივრცე კართან მანევრირებისთვის - ანჯამიანი კარი
წინიდან მისაწვდომი - გამოწევით გაღება

თავისუფალი სივრცე კართან მანევრირებისთვის - ანჯამიანი კარი
წინიდან მისაწვდომი - მიწოლით გაღება

თავისუფალი სივრცე კართან მანევრირებისთვის - ანჯამიანი კარი
საკეტის მხრიდან მისაწვდომი - მიწოლით გაღება
120 მინ. თუ მოწყობილია მიმხურავი

თავისუფალი სივრცე კართან მანევრირებისთვის - ანჯამიანი კარი
ანჯამის მხრიდან მისაწვდომი - მიწოლით გაღება
120 მინ. თუ მოწყობილია მიმხურავი

შენიშვნები□

1. იატაკის ზედაპირები მოეწყობა ისე, რომ იქნება მდგრადი, მყარი და არასრიალა.
2. განათების სამართავები, ელექტრო გამანაწილებლები, ელექტრო ჩამრთველები და დენსართები, ტემპერატურის მარეგულირებლები, მოწყობილობების სამართავები, წყალსადენი სისტემის მოწყობილობების მარეგულირებლები და დამცავი და ორმხრივი საკომუნიკაციო სისტემების სამართავები "ა" ტიპის ერთეულში მოეწყობა სტანდარტის 309–ე ქვეთავის შესაბამისად ".
3. სინათლის ჩამრთველები, ელექტრო ჩამრთველები, დენსართები, ტემპერატურის მარეგულირებლები, ელექტრო გამანაწილებლები, და უსაფრთხოების ან შიდასაკომუნიკაციო სისტემების სამართავები "ბ" ტიპის ერთეულებში მოეწყობა სტანდარტის 309.2 და 1104.1.1 ქვეთავების მიხედვით.

შენიშვნები	
შპს "კონსოლი"	
ობიექტი:	მრავალბინიანი საცხოვრებელი სახლი
მისამართი:	ქ.თბილისი, ლისის ტბის მიმდებარედ ნაკვეთი ს/კ;01.10.18.009.014
არქიტექტურული ნაწილი	
ნახაზი:	გეგმა -3.20
მასშტაბი:	1:100
დირექტორი:	დავით ლექვთაძე
პრ. მთ. არქიტექტორი:	რ. ტყემალაძე
დაამუშავა:	რ.ტყემალაძე
ფორმატი: A2	
ფურცელი:	ფურცლები:

გეგმა +0,00 ნიშნულზე
მ. 1:100

საცხოვრებელი - 208მ²

კიბის უჯრედი და სადარბაზო - 40.85 მ²

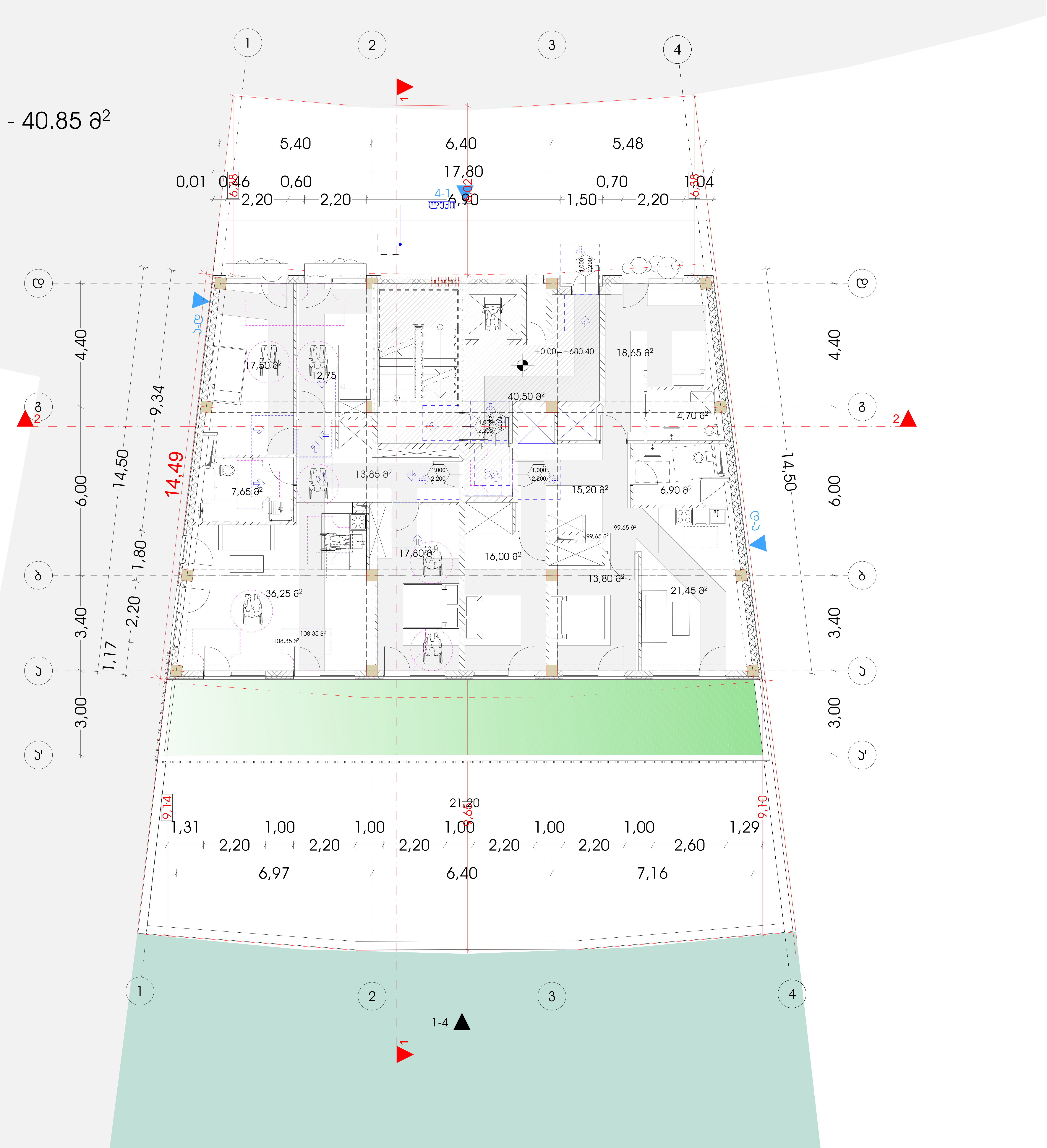

პირობითი ნიშნები

მისაწვდომი სვლაგეზი

მოსატრიალებელი სივრცეები

ვარიანტი 1 — 1700; 200; 200; 900; 1500; 400, 900, 400

ვარიანტი 2 — 1600; 960; 1500; 280, 1040, 280

ვარიანტი 3 — 1600; 1000; 1500; 500; 300, 1000, 300

ვარიანტი 4 — 1700

კარის წინ თავისუფალი სივრცე

1500; 450 — თავისუფალი სივრცე კართან მანევრირებისთვის - ანჯამიანი კარი
წინიდან მისაწვდომი - გამოწევით გაღება

300; 1300 — თავისუფალი სივრცე კართან მანევრირებისთვის - ანჯამიანი კარი
წინიდან მისაწვდომი - მიწოლით გაღება

600; 1070; 1200 — თავისუფალი სივრცე კართან მანევრირებისთვის - ანჯამიანი კარი
საკეტის მხრიდან მისაწვდომი - მიწოლით გაღება
120 მინ. თუ მოწყობილია მიმხურავი

1200; 1070; 600 — თავისუფალი სივრცე კართან მანევრირებისთვის - ანჯამიანი კარი
ანჯამის მხრიდან მისაწვდომი - მიწოლით გაღება
120 მინ. თუ მოწყობილია მიმხურავი

შენიშვნები

1. იატაკის ზედაპირები მოეწყობა ისე, რომ იქნება მდგრადი, მყარი და არასრიალა.
2. განათების სამართავები, ელექტრო გამანაწილებლები, ელექტრო ჩამრთველები და დენსართები, ტემპერატურის მარეგულირებლები, მოწყობილობების სამართავები, წყალსადენი სისტემის მოწყობილობების მარეგულირებლები და დამცავი და ორმხრივი საკომუნიკაციო სისტემების სამართავები "ა" ტიპის ერთეულში მოეწყობა სტანდარტის 309–ე ქვეთავის შესაბამისად".
3. სინათლის ჩამრთველები, ელექტრო ჩამრთველები, დენსართები, ტემპერატურის მარეგულირებლები, ელექტრო გამანაწილებლები, და უსაფრთხოების ან შიდასაკომუნიკაციო სისტემების სამართავები "ბ" ტიპის ერთეულებში მოეწყობა სტანდარტის 309.2 და 1104.1.1 ქვეთავების მიხედვით.

შენიშვნები	
შპს "კონსოლი"	
ობიექტი:	მრავალბინიანი საცხოვრებელი სახლი
მისამართი:	ქ.თბილისი, ლისის ტბის მიმდებარედ ნაკვეთი ს/კ;01.10.18.009.014
არქიტექტურული ნაწილი	
ნახაზი:	გეგმა +0.00
მასშტაბი:	1:100
დირექტორი:	დავით ლექვთაძე
პრ. მთ. არქიტექტორი:	რ. ტყემალაძე
დაამუშავა:	რ.ტყემალაძე
ფორმატი: A2	
ფურცელი:	ფურცლები:

გეგმა +3,30 ნიშნულზე
მ. 1:100

საცხოვრებელი - 240,28მ²
საზაფხულო - 62,80მ²
პირის უჯრედი და სადარბაზო - 33.10 მ²

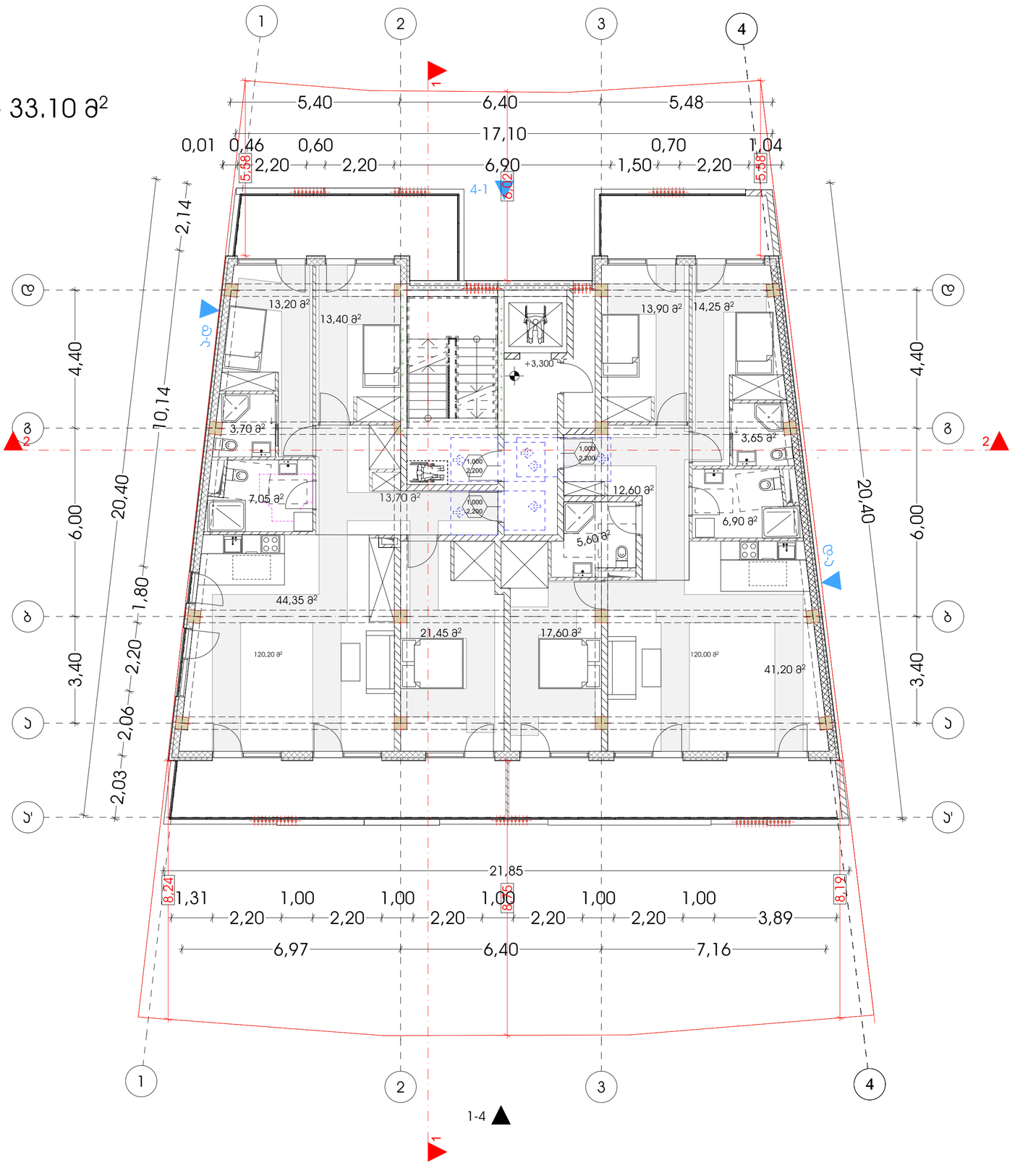

პირობითი ნიშნები

მისანვდომი სვლაგეზი

მოსაბრიალებელი სივრცეები

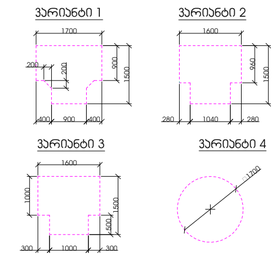

კარის წინ თავისუფალი სივრცე

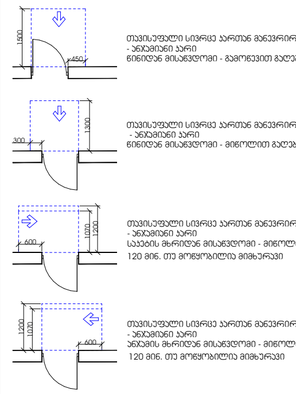

შენიშვნები

1. იატაკის ზედაპირები მოეწყობა ისე, რომ იქნება მდგრადი, მყარი და არასრიალა.
2. განათების სამართავები , ელექტრო გამანაწილებლები , ელექტრო ჩამრთველები და დენსართები , ტემპერატურის მარეგულირებლები , მოწყობილობების სამართავები , წყალსადენი სისტემის მოწყობილობების მარეგულირებლები და დამცავი და ორმხრივი საკომუნიკაციო სისტემების სამართავები "ა" ტიპის ერთეულში მოეწყობა სტანდარტის 309–ე ქვეთავის შესაბამისად ".
3. სინათლის ჩამრთველები , ელექტრო ჩამრთველები , დენსართები , ტემპერატურის მარეგულირებლები , ელექტრო გამანაწილებლები , და უსაფრთხოების ან შიდასაკომუნიკაციო სისტემების სამართავები "ბ" ტიპის ერთეულებში მოეწყობა სტანდარტის 309.2 და 1104.1.1 ქვეთავების მიხედვით.

შენიშვნები

შპს "კონსოლი"

ობიექტი:	მრავალბინიანი საცხოვრებელი სახლი
მისამართი:	ქ.თბილისი, ლიხის ტბის მიმდებარედ ნაკვეთი ს/კ:01.10.18.009.014

არქიტექტურული ნაწილი

ნახაზი:	გეგმა +3.3
მასშტაბი:	1:88,84, 1:100
დირექტორი:	დავით ლექვეიძე
პრ. მთ. არქიტექტორი:	რ. ტყემალაძე
დაამუშავა:	რ.ტყემალაძე
ფორმატი: A2	
ფურცელი:	ფურცლები:

გეგმა +6,60 ნიშნულზე
მ. 1:100

საცხოვრებელი - 240,2მ²
საზაფხულო - 62,80მ²
კიბის უჯრედი და სადარბაზო - 33.10 მ²

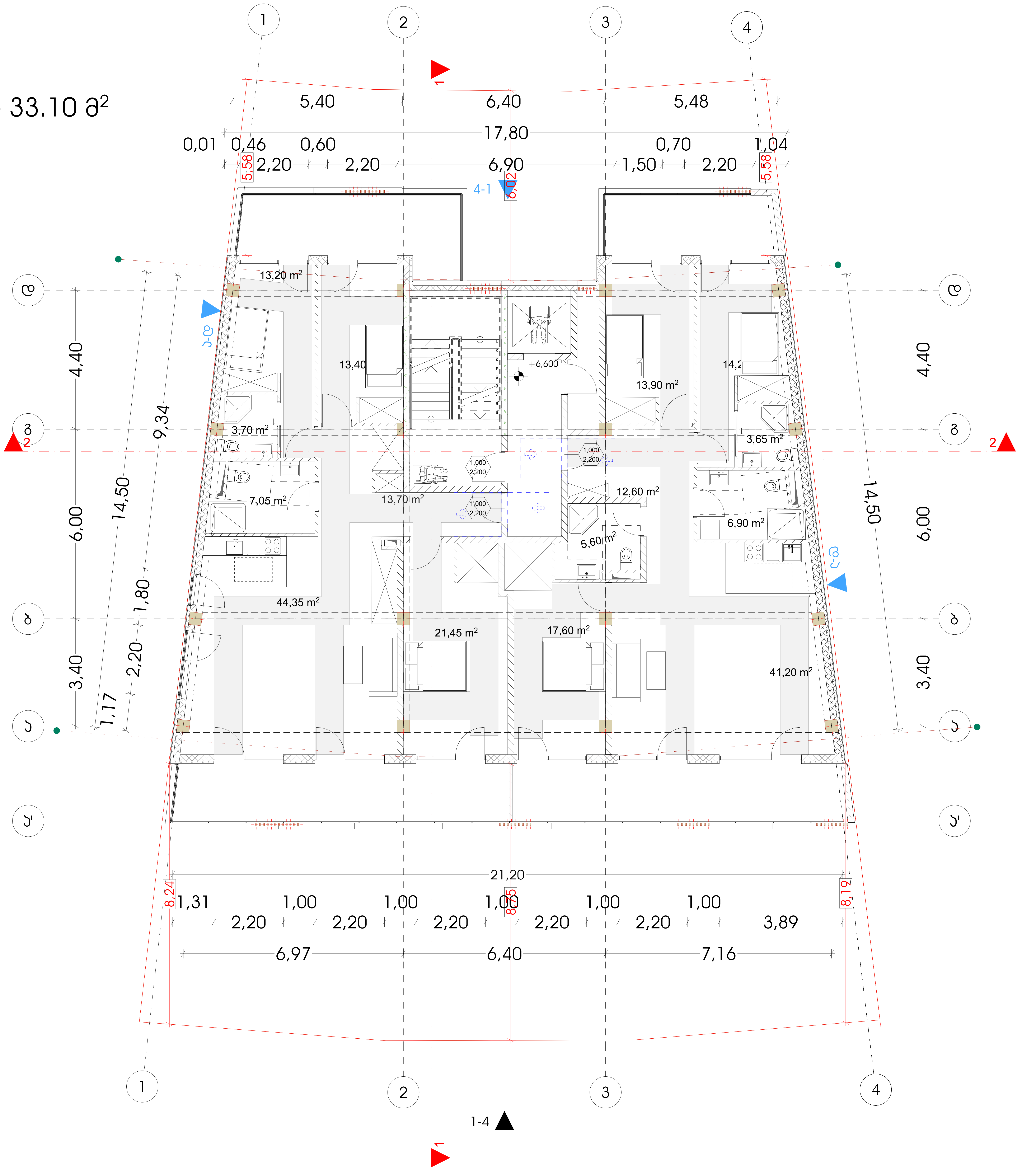

პირობითი ნიშნები

მისაწვდომი სვლაგზები

მოსატრიალებელი სივრცეები

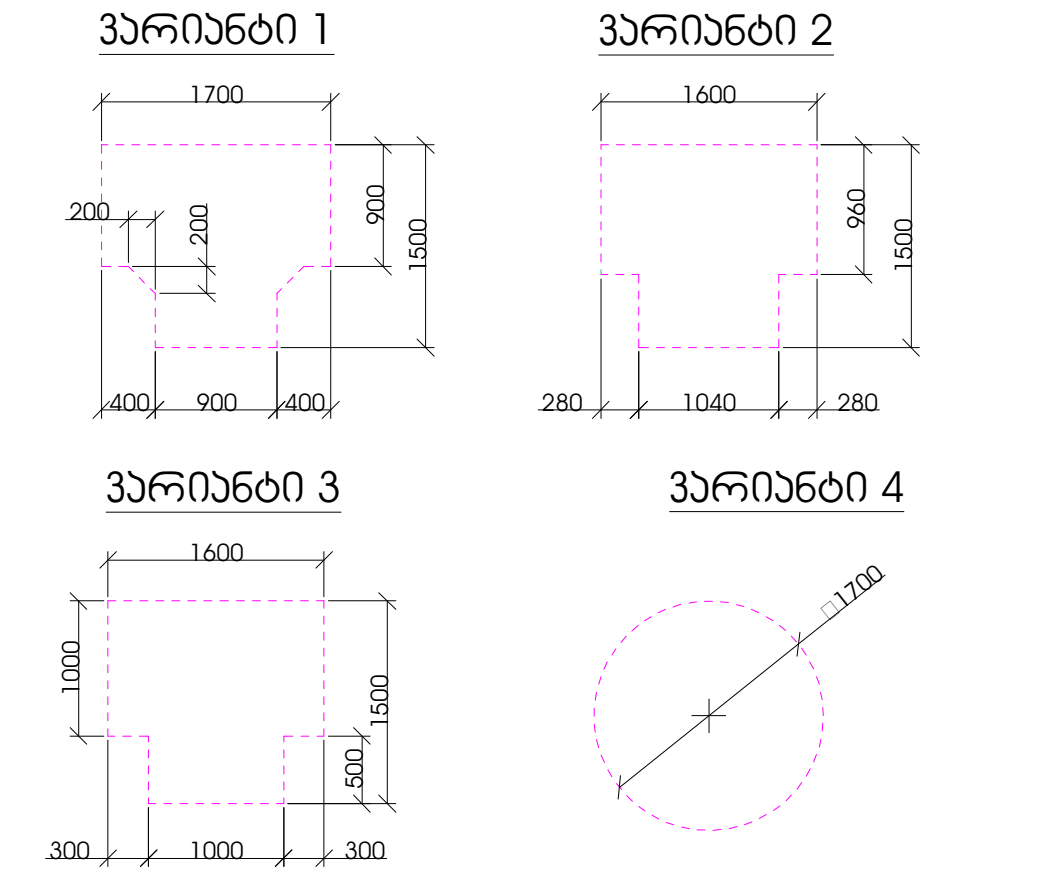

კარის წინ თავისუფალი სივრცე

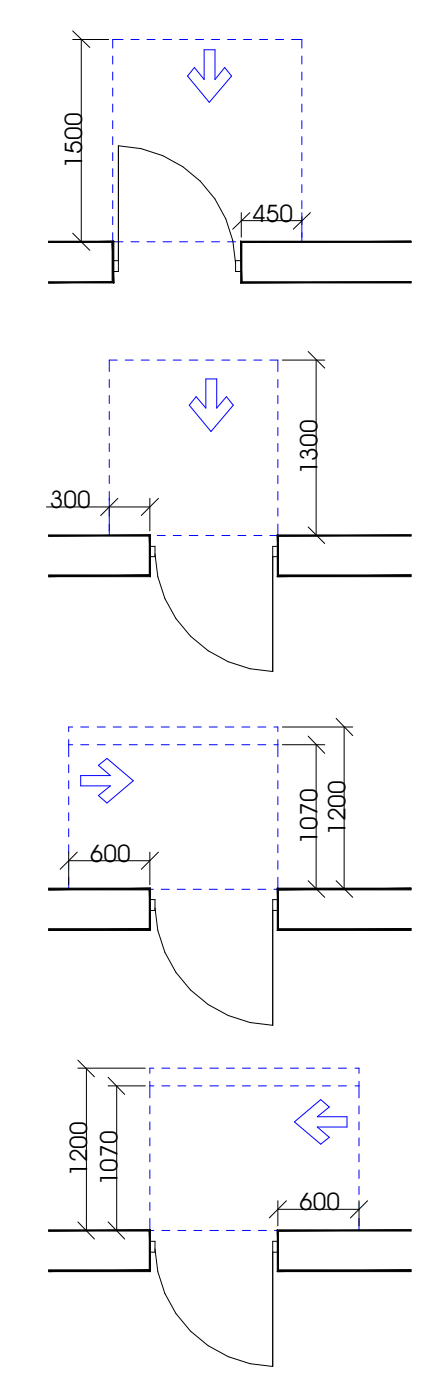

თავისუფალი სივრცე კართან მანევრირებისთვის
- ანჯამიანი კარი
წინიდან მისაწვდომი - გამოწევით გაღება

თავისუფალი სივრცე კართან მანევრირებისთვის
- ანჯამიანი კარი
წინიდან მისაწვდომი - მიწოლით გაღება

თავისუფალი სივრცე კართან მანევრირებისთვის
- ანჯამიანი კარი
საკეტის მხრიდან მისაწვდომი - მიწოლით გაღება
120 მინ. თუ მოწყობილია მიმხურავი

თავისუფალი სივრცე კართან მანევრირებისთვის
- ანჯამიანი კარი
ანჯამის მხრიდან მისაწვდომი - მიწოლით გაღება
120 მინ. თუ მოწყობილია მიმხურავი

შენიშვნები

1. იატაკის ზედაპირები მოეწყობა ისე, რომ იქნება მდგრადი, მყარი და არასრიალა.
2. განათების სამართავები, ელექტრო გამანაწილებლები, ელექტრო ჩამრთველები და დენსართები, ტემპერატურის მარეგულირებლები, მოწყობილობების სამართავები, წყალსადენი სისტემის მოწყობილობების მარეგულირებლები და დამცავი და ორმხრივი საკომუნიკაციო სისტემების სამართავები "ა" ტიპის ერთეულში მოეწყობა სტანდარტის 309–ე ქვეთავის შესაბამისად".
3. სინათლის ჩამრთველები, ელექტრო ჩამრთველები, დენსართები, ტემპერატურის მარეგულირებლები, ელექტრო გამანაწილებლები, და უსაფრთხოების ან შიდასაკომუნიკაციო სისტემების სამართავები "ბ" ტიპის ერთეულებში მოეწყობა სტანდარტის 309.2 და 1104.1.1 ქვეთავების მიხედვით.

შენიშვნები	
შპს "კონსოლი"	
ობიექტი:	მრავალბინიანი საცხოვრებელი სახლი
მისამართი:	ქ.თბილისი, ლისის ტბის მიმდებარედ ნაკვეთი ს/კ;01.10.18.009.014
არქიტექტურული ნაწილი	
ნახაზი:	გეგმა +6.6
მასშტაბი:	1:100
დირექტორი:	დავით ლექვთაძე
პრ. მთ. არქიტექტორი:	რ. ტყემალაძე
დაამუშავა:	რ.ტყემალაძე
ფორმატი: A2	
ფურცელი:	ფურცლები:

გეგმა +9,90 ნიშნულზე
მ. 1:100

საზაფხულო - 244.48მ²
პირის უჯრედი და სადარბაზო - 45.50 მ²

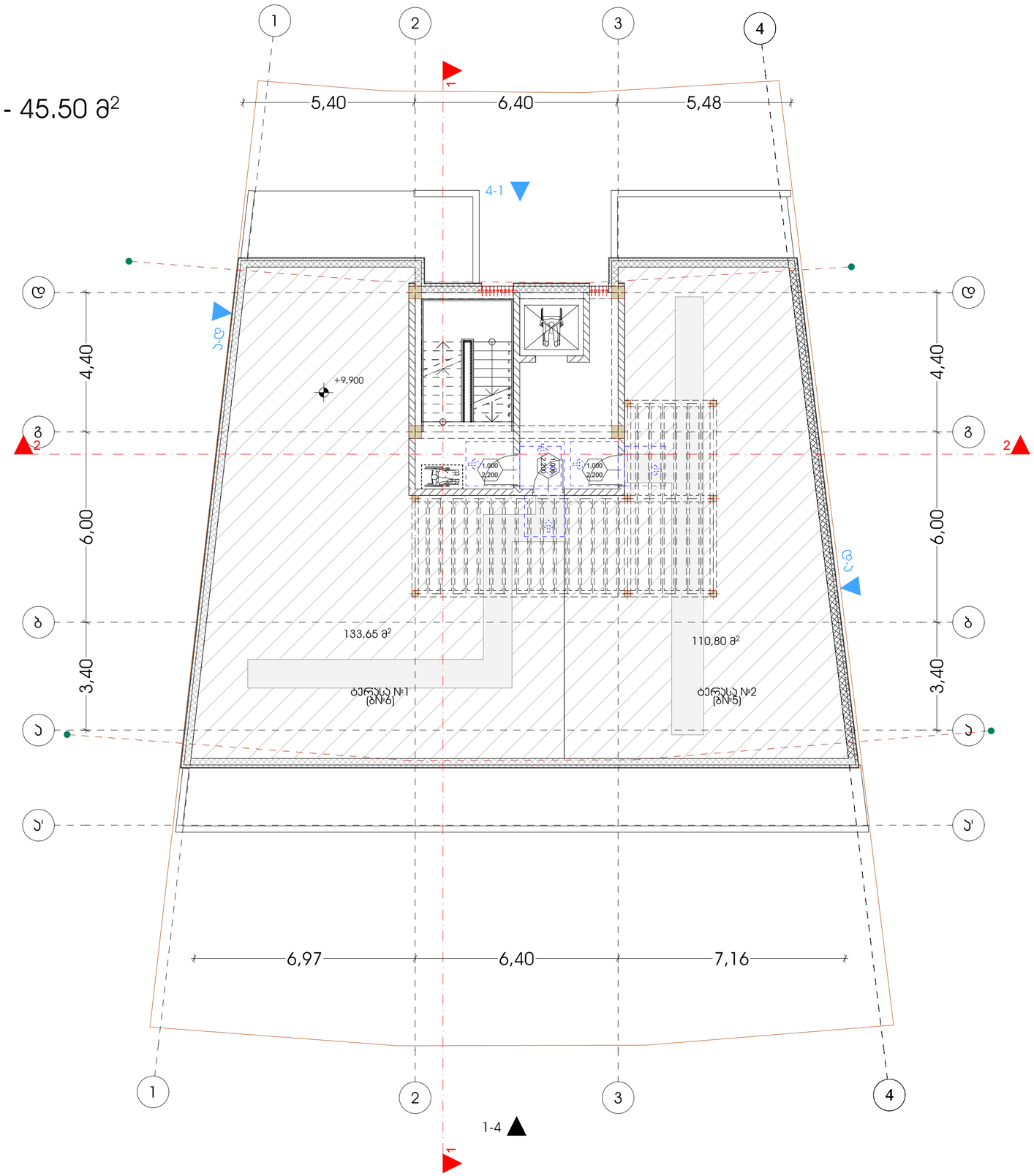

პირობითი ნიშნები

მისანვდომი სვლაგეზი

მოსატრიალებელი სივრცეები

ვარიანტი 1

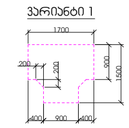

ვარიანტი 2

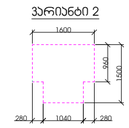

ვარიანტი 3

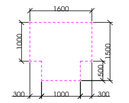

ვარიანტი 4

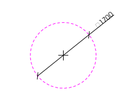

კარის წინ თავისუფალი სივრცე

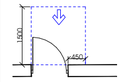

თავისუფალი სივრცე კართან მანევრირებისთვის
- ანკარიანი კარი
წინიდან მისანვდომი - გვერდითი გაღება

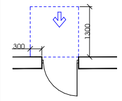

თავისუფალი სივრცე კართან მანევრირებისთვის
- ანკარიანი კარი
წინიდან მისანვდომი - მიწოლით გაღება

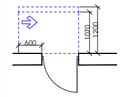

თავისუფალი სივრცე კართან მანევრირებისთვის
- ანკარიანი კარი
საკების მხრიდან მისანვდომი - მიწოლით გაღება
120 მინ. თუ მოწყობილია მიმბარვი

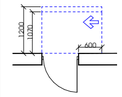

თავისუფალი სივრცე კართან მანევრირებისთვის
- ანკარიანი კარი
ანკების მხრიდან მისანვდომი - მიწოლით გაღება
120 მინ. თუ მოწყობილია მიმბარვი

შენიშვნები

1. იატაკის ზედაპირები მოეწყობა ისე, რომ იქნება მდგრადი, მყარი და არასრიალა.
2. განათების სამართავები , ელექტრო გამანაწილებლები , ელექტრო ჩამრთველები და დენსართები , ტემპერატურის მარეგულირებლები , მოწყობილობების სამართავები , წყალსადენი სისტემის მოწყობილობების მარეგულირებლები და დამცავი და ორმხრივი საკომუნიკაციო სისტემების სამართავები "ა" ტიპის ერთეულში მოეწყობა სტანდარტის 309–ე ქვეთავის შესაბამისად ".
3. სინათლის ჩამრთველები , ელექტრო ჩამრთველები , დენსართები , ტემპერატურის მარეგულირებლები , ელექტრო გამანაწილებლები , და უსაფრთხოების ან მიდასაკომუნიკაციო სისტემების სამართავები "ბ" ტიპის ერთეულებმი მოეწყობა სტანდარტის 309.2 და 1104.1.1 ქვეთავების მიხედვით.

შენიშვნები

შპს "კონსოლი"

ობიექტი:	მრავალბინიანი საცხოვრებელი სახლი
მისამართი:	ქ.თბილისი, ლისის ტბის მიმდებარედ ნაკვეთი ს/კ:01.10.18.009.014
არქიტექტურული ნაწილი	
ნახაზი:	გეგმა +9.9
მასშტაბი:	1:100
დირექტორი:	დავით ლექვეიძე
პრ. მთ. არქიტექტორი:	რ. ტყემალაძე
დაამუშავა:	რ.ტყემალაძე
ფორმატი: A2	
ფურცელი:	ფურცლები:

გეგმა -6,80 ნიშნულზე
მ. 1:100

სათავსო - 302,95მ^2

ჯიბის უჯრედი და სადარბაზო - 34.70 მ^2

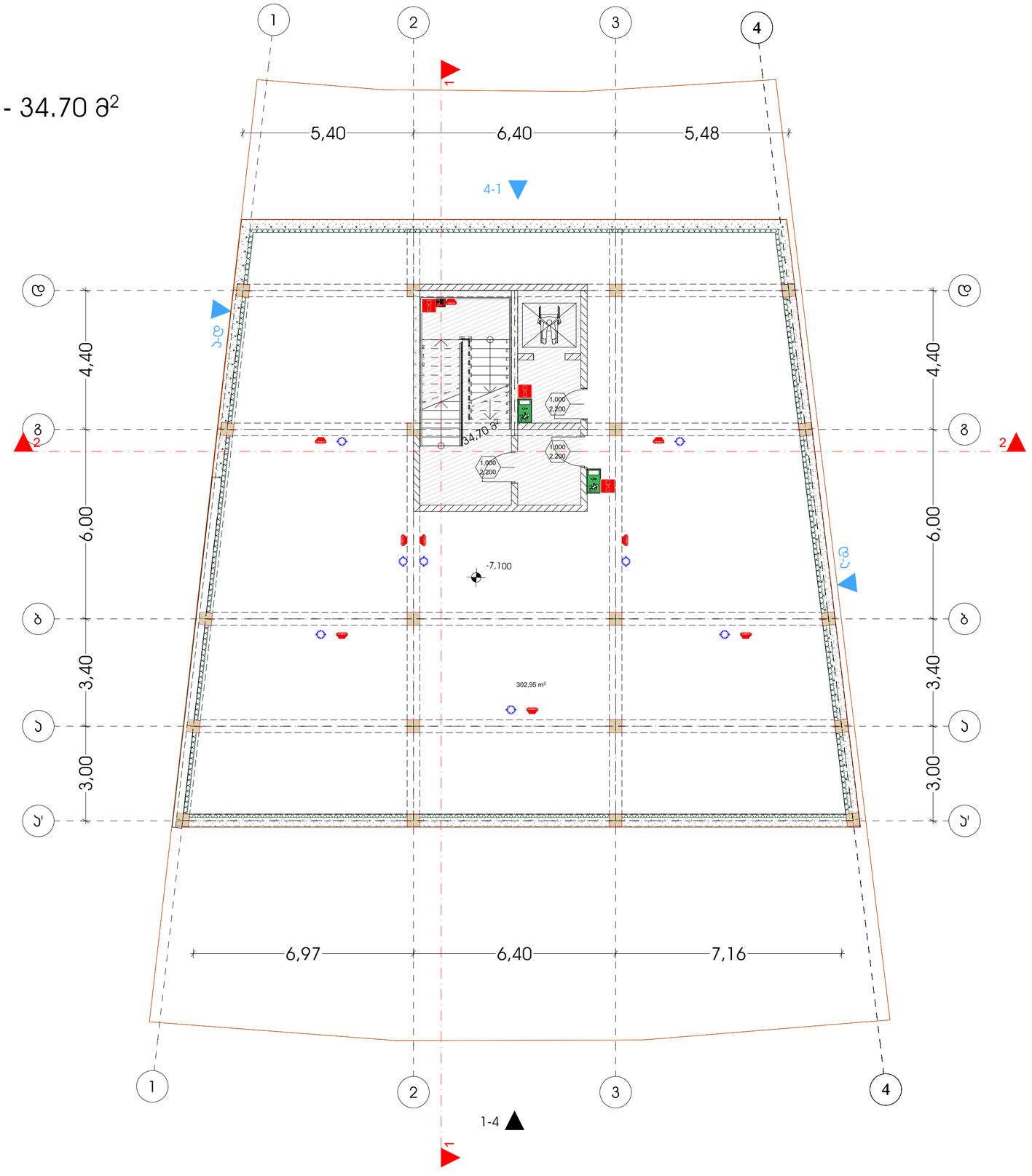

	სამისამართო კვამლის დეტექტორი
	ავტონომიური კვამლის დეტექტორი
	ტემპერატურის დეტექტორი
	ცეცხლგამძლე სახანძრო სადენი დენის სადენი 2x1.5
I/O Module	შემსვლელ/გამომსვლელი მოდული
Input Module	შემსვლელი მოდული
output Module	გამსვლელი მოდული
	სამისამართო სირენა
	საგანგაშო ღილაკი
	სამართავი პანელი
	საავარიო განათება
EXIT	გასასვლელის მაჩვენებელი სანათი

შენიშვნები

შპს "კონსოლი"

ობიექტი:	მრავალბინიანი საცხოვრებელი სახლი
მისამართი:	ქ.თბილისი, ღიხის ტბის მიმდებარედ ნაკვეთი ს/კ:01.10.18.009.014

არქიტექტურული ნაწილი

ნახაზი:	გეგმა -6.8
მასშტაბი:	1:100, 1:97,68
დირექტორი:	დავით ლექვეიძე
პრ. მთ. არქიტექტორი:	რ. ტყემალაძე
დაამუშავა:	რ.ტყემალაძე
ფორმატი: A2	
ფურცელი:	ფურცლები:

გეგმა -3,20 ნიშნულზე
მ. 1:100

ავტოფარეხი - 277მ²
წყლის რეზერვუარი - 27,20 მ²
ჯიხის უჯრედი და სადარბაზო - 31.60 მ²

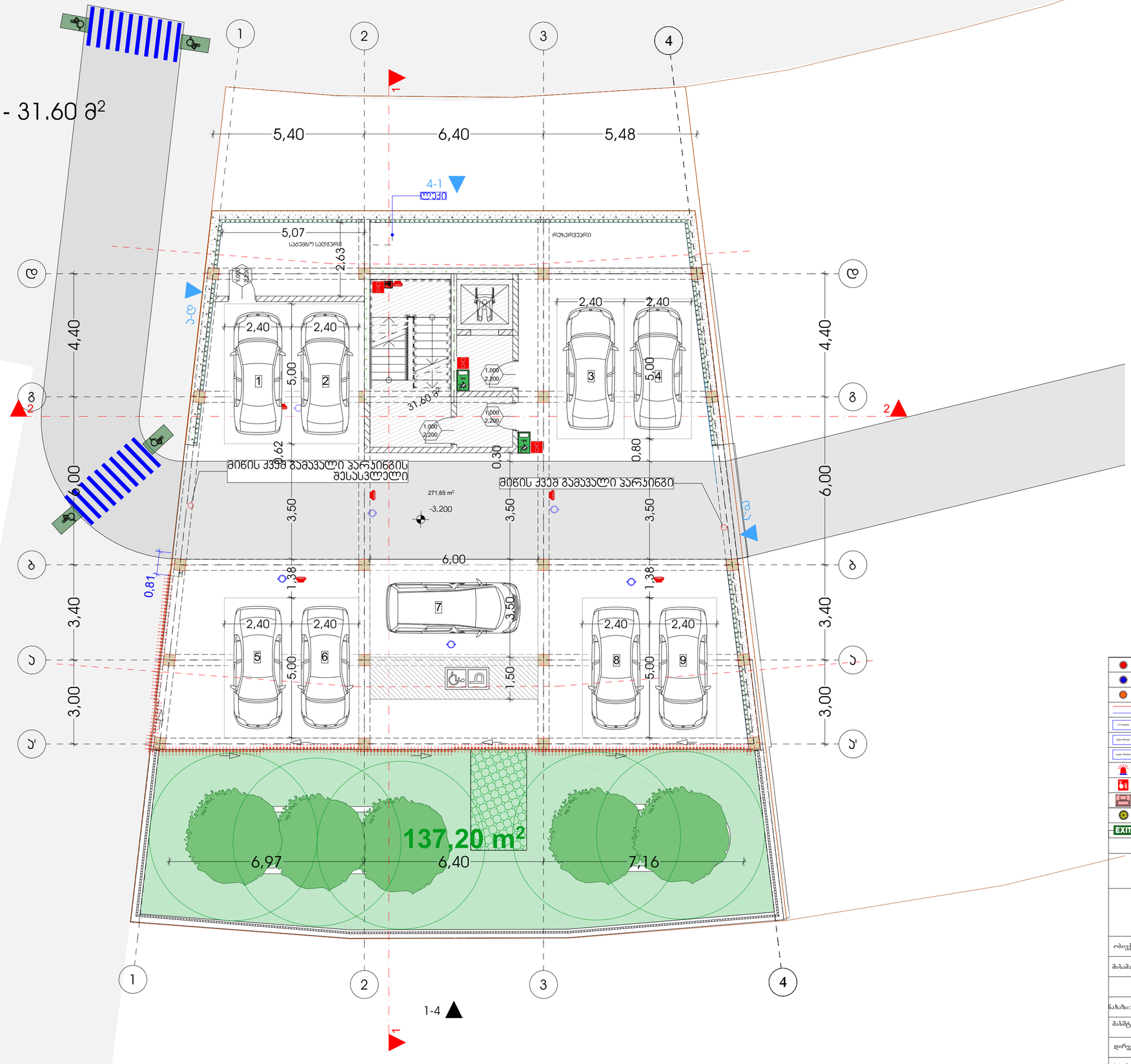

	სამისამართო კვამლის დეტექტორი
	ავტონომიური კვამლის დეტექტორი
	ტემპერატურის დეტექტორი
	ცეცხლგამძლე სახანძრო სადენი დენის სადენი 2x1.5
FO Module	შემსვლელი/გამომსვლელი მოდული
Input Module	შემსვლელი მოდული
output Module	გამსვლელი მოდული
	სამისამართო სირენა
	საგანგაშო ღილაკი
	სამართავი პანელი
	საავარიო განათება
EXIT	გასასვლელის მაჩვენებელი სანათი

შენიშვნები

შპს "კონსოლი"

ობიექტი:	მრავალბინიანი საცხოვრებელი სახლი
მისამართი:	ქ.თბილისი, ლიანის ტბის მიმდებარედ ნაკვეთი ს/კ:01.10.18.009.014

არქიტექტურული ნაწილი

ნახაზი:	გეგმა -3.2
მასშტაბი:	1:100, 1:97,68
დირექტორი:	დავით ლექვეიძე
პრ. მთ. არქიტექტორი:	რ. ტყემალაძე
დაამუშავა:	რ.ტყემალაძე
ფორმატი: A2	
ფურცელი:	ფურცლები:

გეგმა +0,00 ნიშნულზე
მ. 1:100

საცხოვრებელი - 208მ^2

ჯიბის უჯრედი და სადარბაზო - 40.85 მ^2

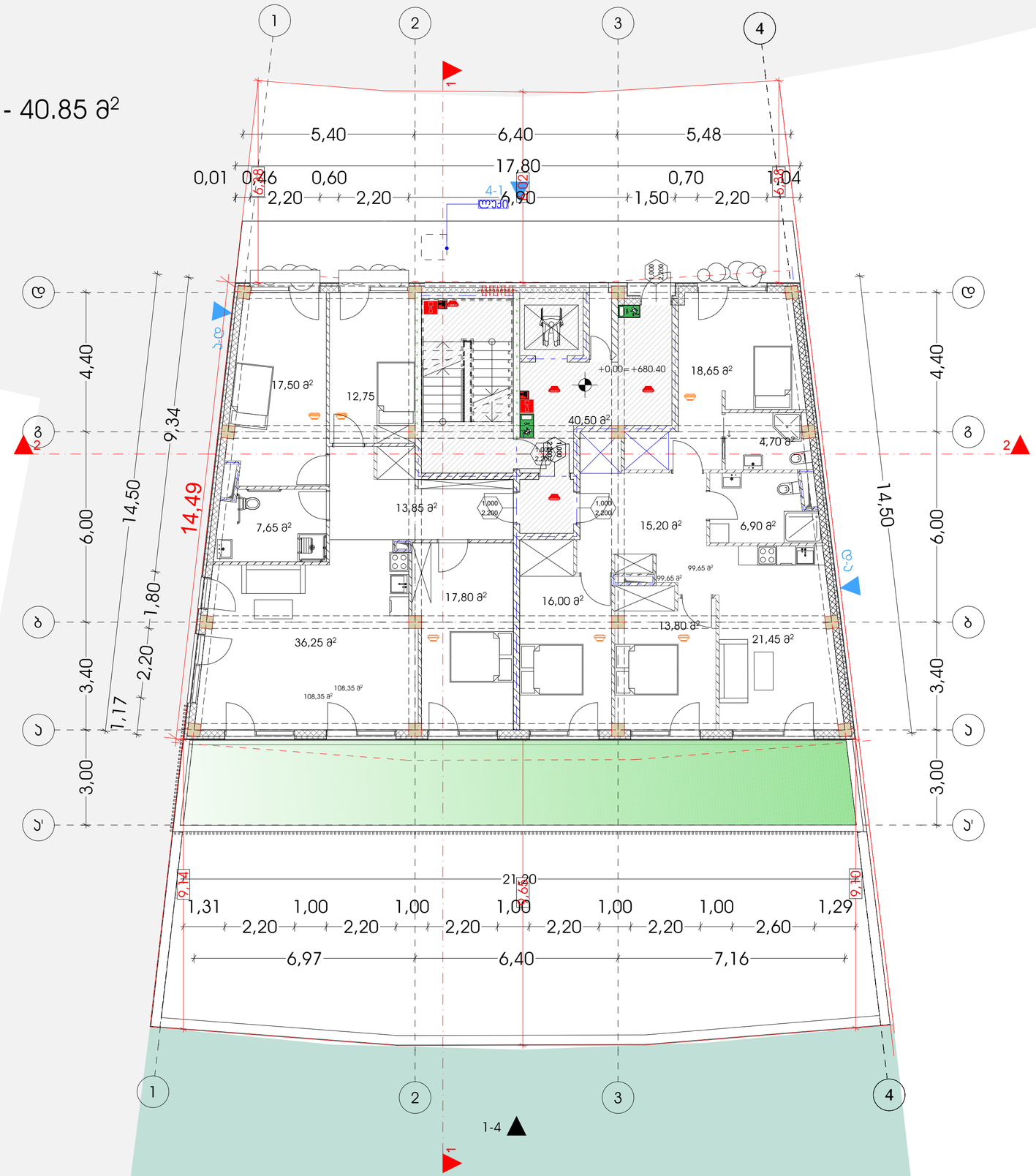

	სამისამართო კვამლის დეტექტორი
	ავტონომიური კვამლის დეტექტორი
	ტემპერატურის დეტექტორი
	ცეცხლგამძლე სახანძრო სადენი დენის სადენი 2x1.5
I/O Module	შემსვლელი/გამომსვლელი მოდული
Input Module	შემსვლელი მოდული
output Module	გამსვლელი მოდული
	სამისამართო სირენა
	საგანგაშო ღილაკი
	სამართავი პანელი
	საავარიო განათება
EXIT	გასასვლელის მაჩვენებელი სანათი

შენიშვნები

შპს "კონსოლი"

ობიექტი:	შრავალბინიანი საცხოვრებელი სახლი
მისამართი:	ქ.ობოლისი, ლისის ტბის მიმდებარედ ნაკვეთი ს/კ:01.10.18.009.014

არქიტექტურული ნაწილი

ნახაზი:	გეგმა +0.00
მასშტაბი:	1:100, 1:97,68
დირექტორი:	დავით ლექვეიძე
პრ. მთ. არქიტექტორი:	რ. ტყემალაძე
დაამუშავა:	რ.ტყემალაძე
ფორმატი: A2	
ფურცელი:	ფურცლები:

გეგმა +3,30 ნიშნულზე
მ. 1:100

საცხოვრებელი - 240.28მ²
საზაფხულო - 62.80მ²
პირის უჯრედი და სადარბაზო - 33.10 მ²

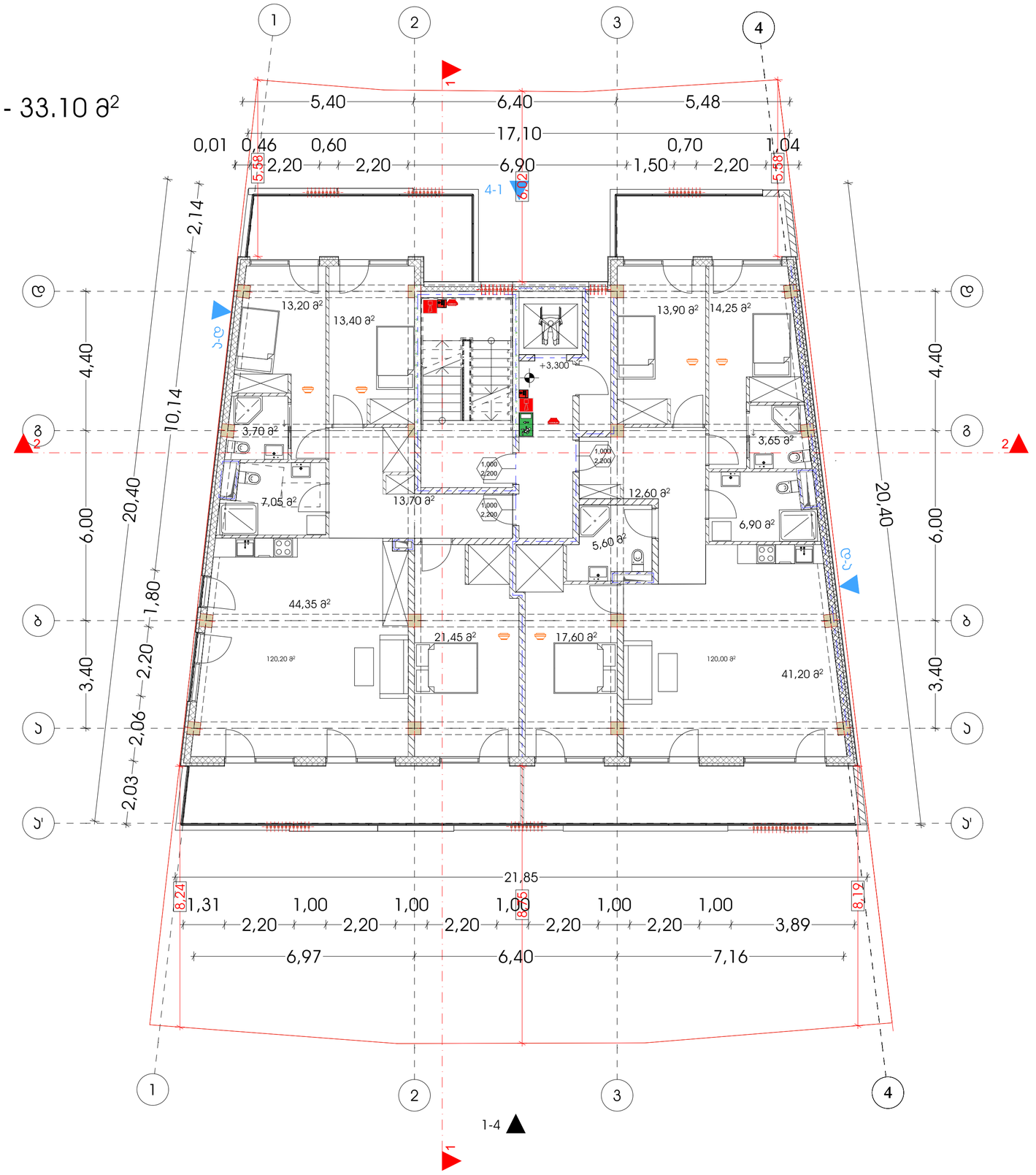

	სამისამართო კვამლის დეტექტორი
	ავტონომიური კვამლის დეტექტორი
	ტემპერატურის დეტექტორი
	ცეცხლგამძლე სახანძრო სადენი დენის სადენი 2x1.5
I/O Module	შემსვლელი/გამომსვლელი მოდული
Input Module	შემსვლელი მოდული
output Module	გამსვლელი მოდული
	სამისამართო სირენა
	საგანგაშო ღილაკი
	სამართავი პანელი
	საავარიო განათება
EXIT	გასასვლელის მიმანიშნებელი სანათი

შენიშვნები

შპს "კონსოლი"

ობიექტი:	მრავალბინიანი საცხოვრებელი სახლი
მისამართი:	ქ.თბილისი, ლისის ტბის მიმდებარედ ნაკვეთი ს/კ:01.10.18.009.014

არქიტექტურული ნაწილი

ნახაზი:	გეგმა +3.3
მასშტაბი:	1:100, 1:97,68
დირექტორი:	დავით ლექვეიძე
პრ. მთ. არქიტექტორი:	რ. ტყემალაძე
დაამუშავა:	რ.ტყემალაძე
ფორმატი: A2	
ფურცელი:	ფურცლები:

გეგმა +6,60 ნიშნულზე
მ. 1:100

საცხოვრებელი - 240.28მ²
საზაფხულო - 62.80მ²
პირის უკრედი და სადარბაზო - 33.10 მ²

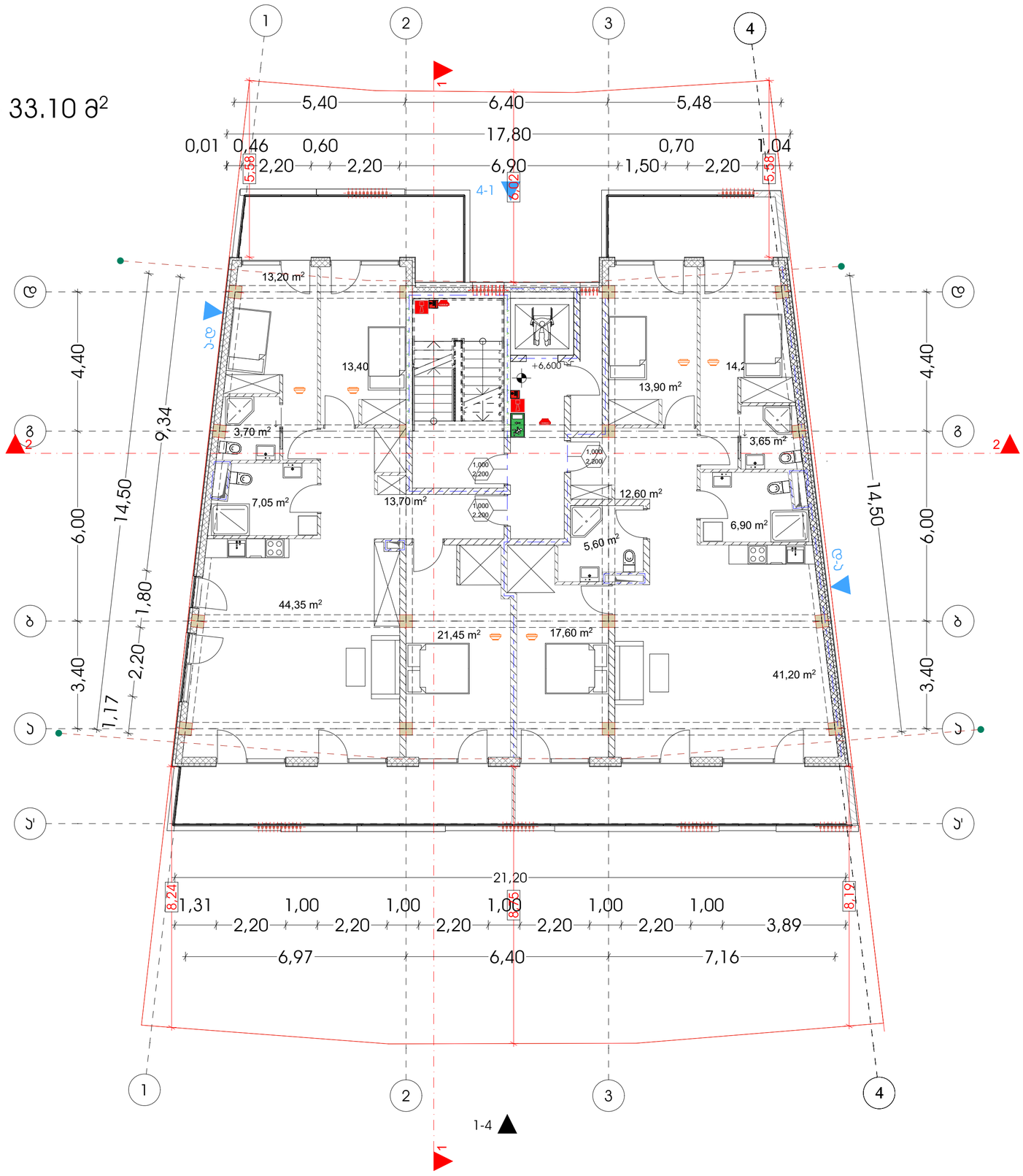

	სამისამართო კვამლის დეტექტორი
	ავტონომიური კვამლის დეტექტორი
	ტემპერატურის დეტექტორი
	ცეცხლგამძლე სახანძრო სადენი დენის სადენი 2x1.5
10 Module	შემსვლელი/გამომსვლელი მოდული
Input Module	შემსვლელი მოდული
output Module	გამსვლელი მოდული
	სამისამართო სირენა
	საგანგაშო ღილაკი
	სამართავი პანელი
	საავარიო განათება
EXIT	გასასვლელის მაჩვენებელი სანათი

შენიშვნები

შპს "კონსული"

ობიექტი:	მრავალბინიანი საცხოვრებელი სახლი
მისამართი:	ქ.თბილისი, ლიხის ტბის მიმდებარედ ნაკვეთი ს/კ:01.10.18.009.014

არქიტექტურული ნაწილი

ნახაზი:	გეგმა +6.6
მასშტაბი:	1:100, 1:97,68
დირექტორი:	დავით ღუდუშაძე
პრ. მთ. არქიტექტორი:	რ. ტყემალაძე
დაამუშავა:	რ.ტყემალაძე
ფორმატი: A2	
ფურცელი:	ფურცლები:

გეგმა +9,90 ნიშნულზე
მ. 1:100

საზაფხულო - 244.48 მ²
პირის უკრედი და სადარბაზო - 45.50 მ²

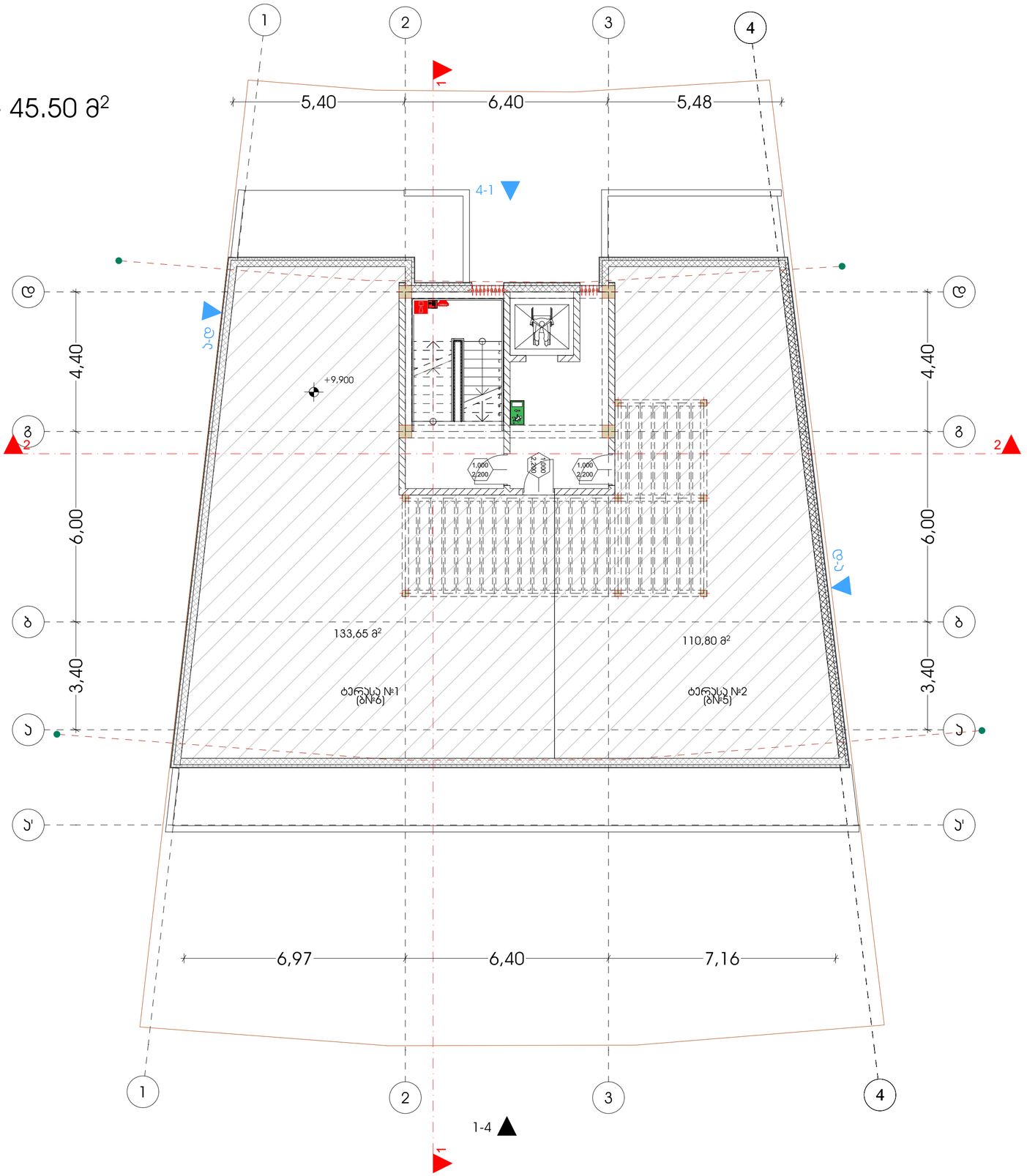

	სამისამართო კვამლის დეტექტორი
	ავტონომიური კვამლის დეტექტორი
	ტემპერატურის დეტექტორი
	ცეცხლგამძლე სახანძრო სადენი დენის სადენი 2x1.5
I/O Module	შემსვლელი/გამომსვლელი მოდული
Input Module	შემსვლელი მოდული
output Module	გამსვლელი მოდული
	სამისამართო სირენა
	საგანგაშო ღილაკი
	სამართავი პანელი
	საავარიო განათება
EXIT	გასასვლელის მაჩვენებელი სანათი

შენიშვნები

შპს "კონსოლი"

ობიექტი:	შრავალბინიანი საცხოვრებელი სახლი
მისამართი:	ქ.თბილისი, ლისის ტბის მიმდებარედ ნაკვეთი ს/კ:01.10.18.009.014

არქიტექტურული ნაწილი

ნახაზი:	გეგმა +9.9
მასშტაბი:	1:100, 1:97,68
დირექტორი:	დავით ღუდუშაძე
პრ. მთ. არქიტექტორი:	რ. ტუმალაძე
დაამუშავა:	რ.ტუმალაძე
ფორმატი: A2	
ფურცელი:	ფურცლები:

კიბე მიწისქვეშა სართულის დონეზე

კიბე ტიპიური სართულის დონეზე

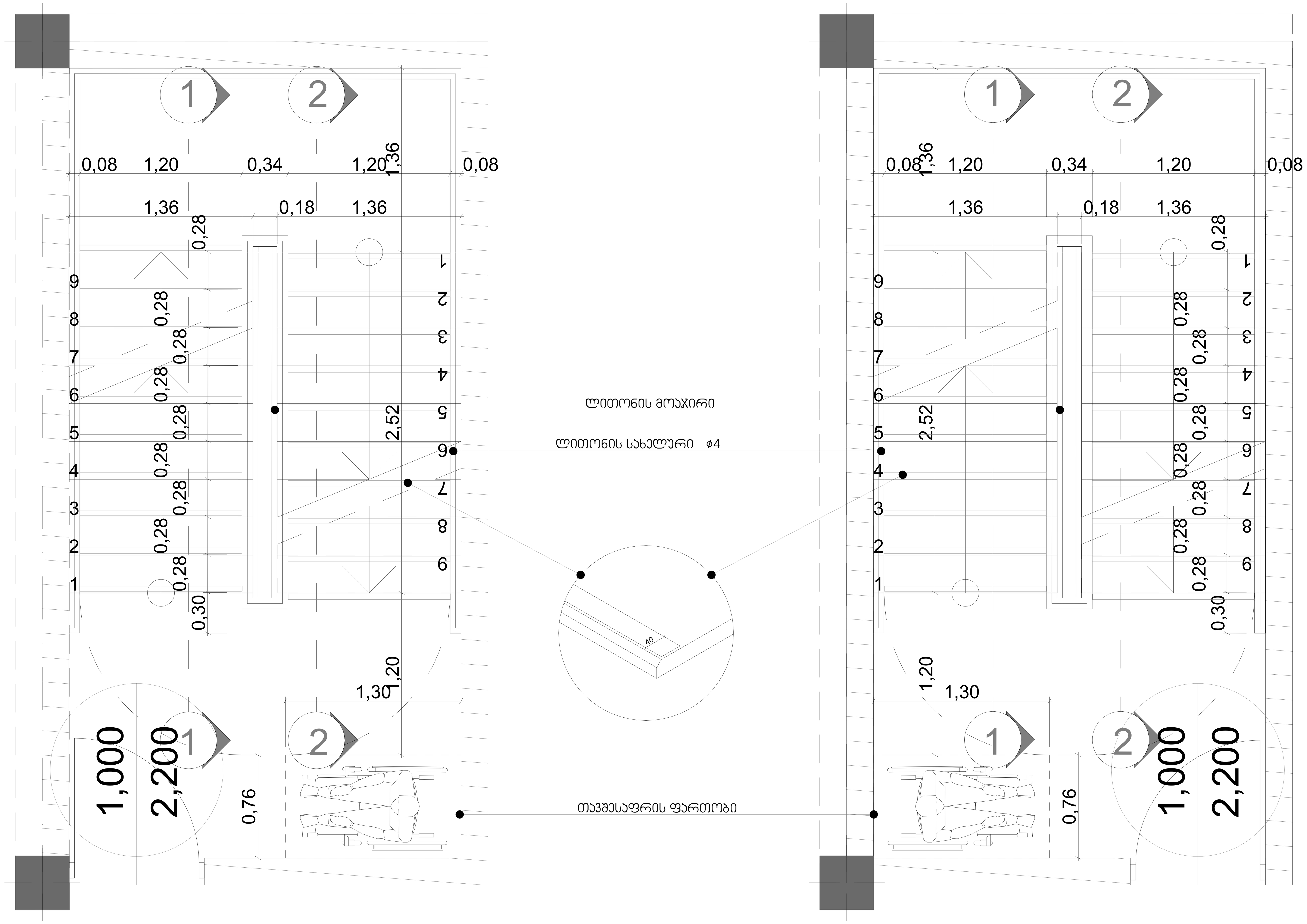

მასშტაბი: 1:20

შენიშვნები:

1. ყველა კიბეს (მათ შორის გარე კიბეს) ყოველი საფეხურის და საბიჯელის 40 მმ სავალ ნაწილს, რომელიც იზომება საფეხურის ნაშვერიდან თარაზულად, ექნება ერთგვაროვანი ფერის მქონე ზედაპირი, რომელიც საფეხურის დანარჩენი ნაწილისგან მკვეთრად განსხვავებული იქნება (მუქი ღია ფონზე). ხილვადი კონტრასტი გაგრძელდება ყოველი საფეხურის ერთი კიდიდან საფეხურის მეორე კიდემდე.

2. მისაწვდომი გზაკიბის საზღვრებში იატაკის ზედაპირები იქნება მდგრადი, მყარი და არასრიალა.

3. კიბის საფეხურების განსხვავებული მონიშვნა იქნება გამძლე.

4. შენობის გარეთ მდებარე კიბის საფეხურები და ბაქნები ისე დაგეგმარდება, რომ სავალ ზედაპირზე წყალი არ დაგროვდება.

5. გასანათებელი საშუალებები უზრუნველყოფს კიბეების განათებას, რომელიც გაიზომება საბიჯელების ზედაპირების და ბაქნების ზედაპირების ცენტრში გაზომვისას საფეხურის წინაპირიდან 600 მმ-ის საზღვრებში, შემდეგი წესის შესაბამისად:

- არაუმცირეს 11 ლუქსი განათება.
- არაუმცირეს 110 ლუქსი განათება, კიბით სარგებლობის დროს.
- კიბეების გამოყენებისას 11 ლუქსიდან 110 ლუქსზე გადასვლა შესაძლებელი უნდა იყოს განათების სამართავებით უზრუნველყოფილი ავტომატური, მოძრავი სენსორული ტიპის განათების ჩამრთველებით, რომლებიც შეესაბამება ყველა ქვემოთ ჩამოთვლილს:
- განათების სამართავები აღჭურვილი იქნება საიმედო ოპერაციული სისტემით და შეფასებული იქნება ამ მიზნით გამოყენებისთვის.
- მოძრავი სენსორი გააქტიურდება დამკავებლის მოძრაობით საფეხურებზე ან საფეხურების ბაქნებზე.
- განათების გამააქტიურებლები დაყენებული იქნება არაუმცირეს 15 წუთიანი მოქმედების პერიოდით.
- გზა–კიბის განათება ჩაირთვება ავტომატური სენსორული ჩამრთველებით, ასეთის არსებობის შემთხვევაში, ისე, რომ შესასვლელში მდებარე ბაქანზე, შესასვლელში მდებარე ბაქნის მოსაზღვრე თითოეულ კიბის მარშსა და შესასვლელში მდებარე ბაქნის ზემოთ და ქვემოთ მდებარე ბაქნებზე მე–4 პუნქტით დადგენილი განათებულობის დონე საფეხურის გამოყენებამდე იქნება უზრუნველყოფილი.
- კიბის სახელურები და ნებისმიერი კედელი ან მათ მომიჯნავედ მდებარე სხვა ზედაპირი არ იქნება ბასრი ან უხეში ელემენტების შემცველი.
- კიბის სახელურები არ იტრიალებს მათი ბუდეების საზღვრებში.

შენიშვნები	
შპს "კონსოლი"	
ობიექტი:	მრავალბინიანი საცხოვრებელი სახლი
მისამართი:	ქ.თბილისი, ლისის ტბის მიმდებარედ ნაკვეთი ს/კ;01.10.18.009.014
არქიტექტურული ნაწილი	
ნახაზი:	კიბის დეტალი
მასშტაბი:	1:20
დირექტორი:	დავით ლექვთაძე
პრ. მთ. არქიტექტორი:	რ. ტყემალაძე
დაამუშავა:	რ.ტყემალაძე
ფორმატი: A2	
ფურცელი:	ფურცლები:

კვეთი 1

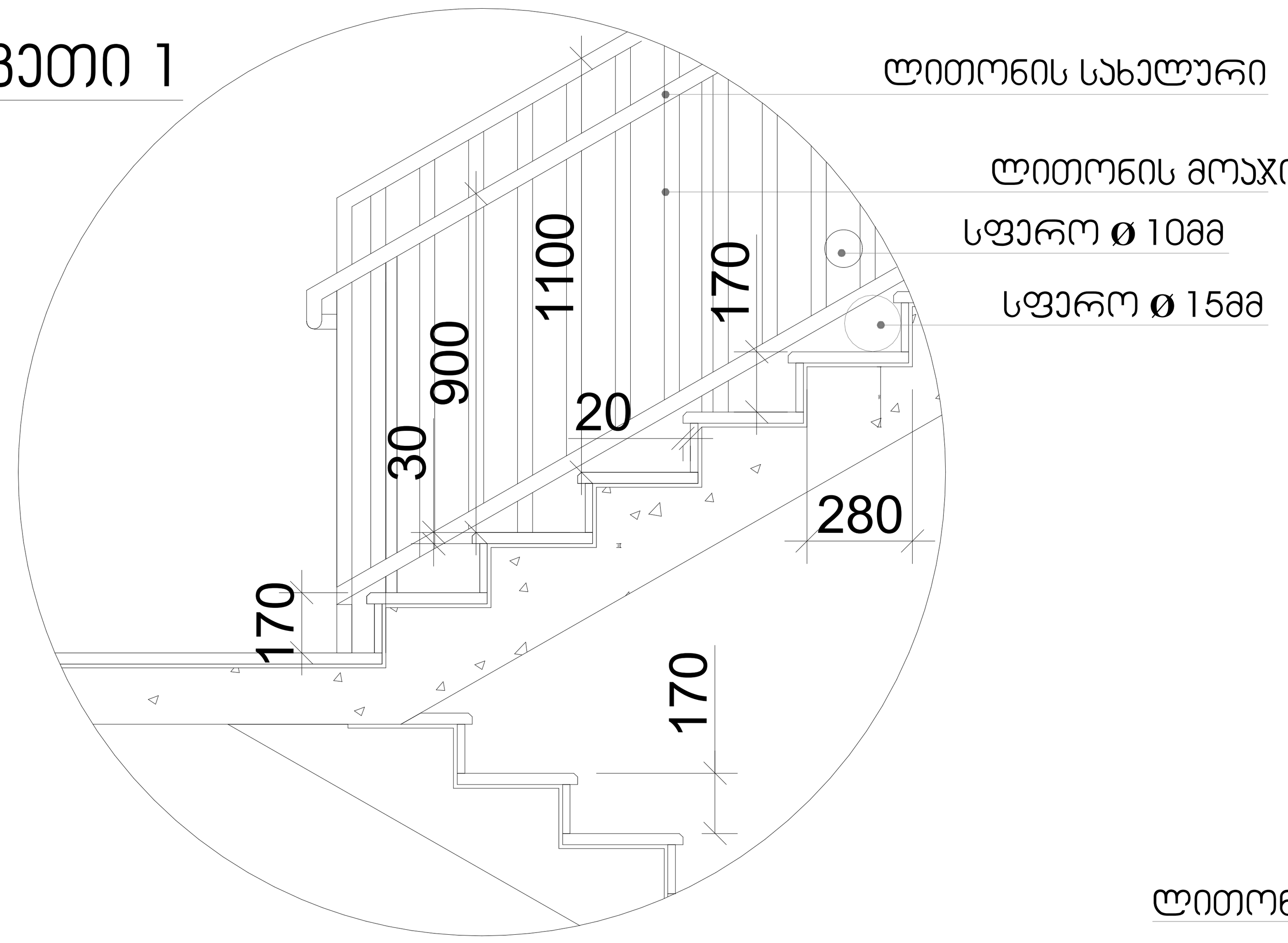

სახელური

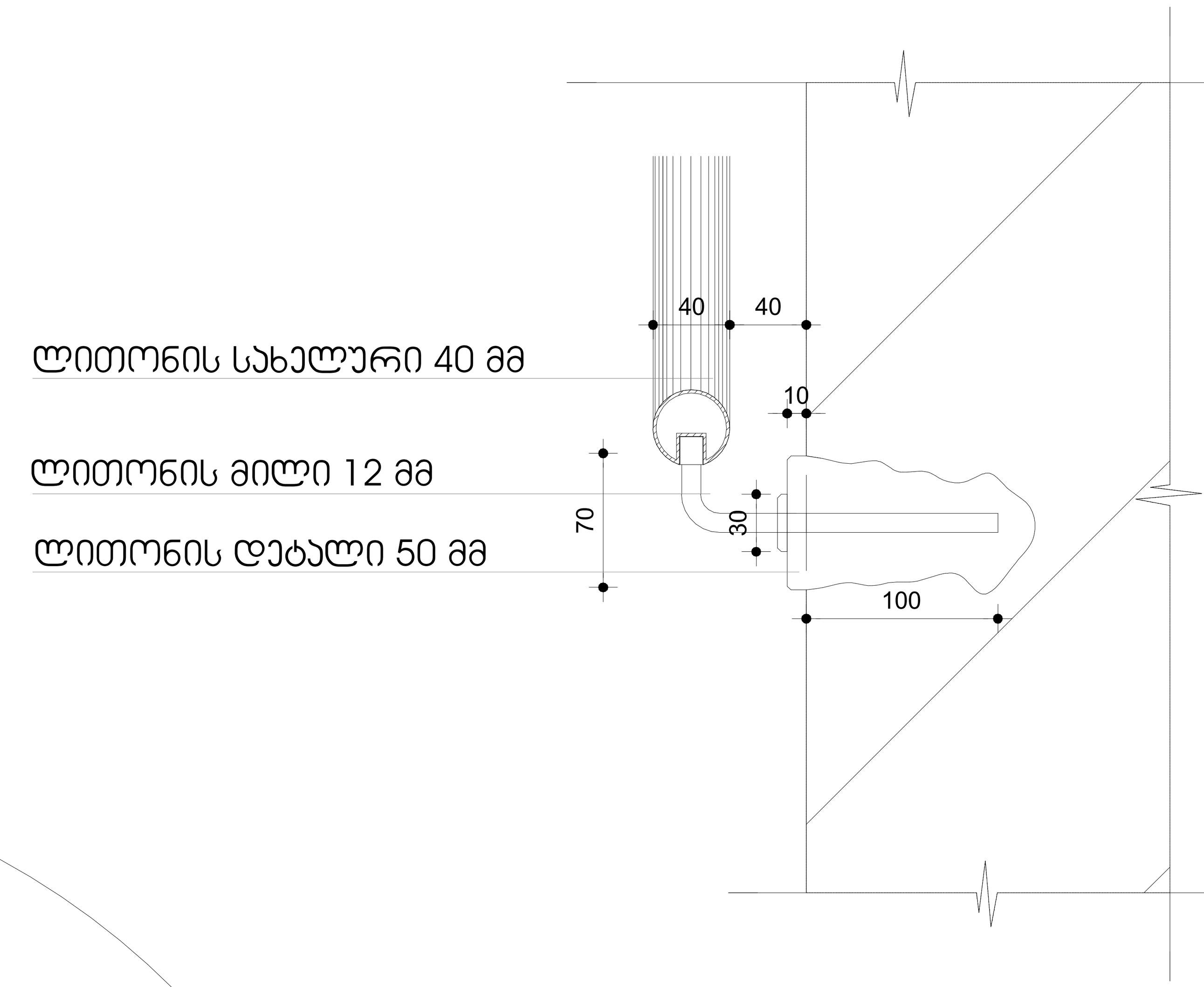

კვეთი 2

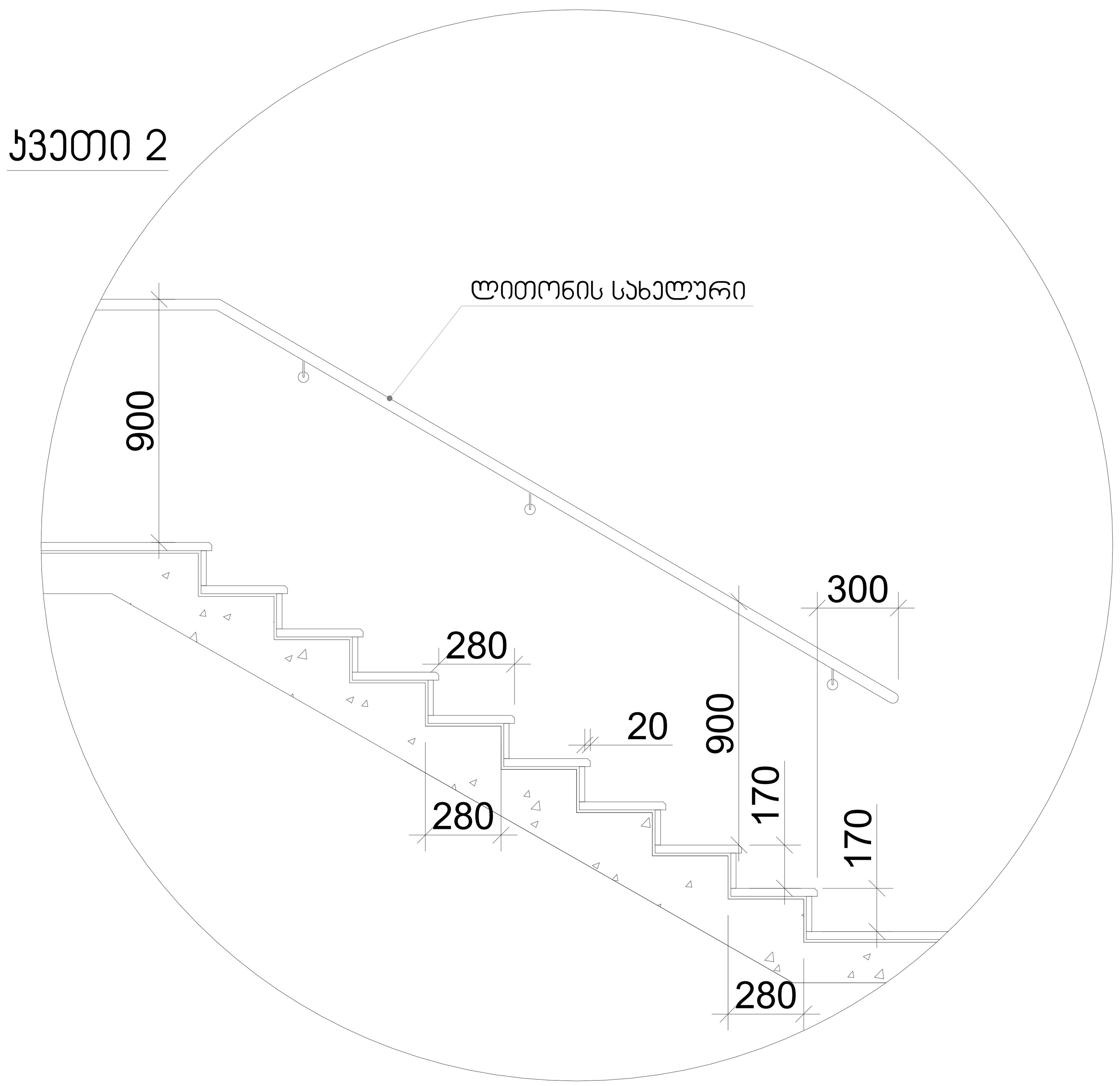

მასშტაბი: 1:20

შენიშვნები:

1. ყველა კიბეს (მათ შორის გარე კიბეს) ყოველი საფეხურის და საბიჯელის 40 მმ სავალ ნაწილს, რომელიც იზომება საფეხურის ნაშვერიდან თარაზულად, ექნება ერთგვაროვანი ფერის მქონე ზედაპირი, რომელიც საფეხურის დანარჩენი ნაწილისგან მკვეთრად განსხვავებული იქნება (მუქი ღია ფონზე). ხილვადი კონტრასტი გაგრძელდება ყოველი საფეხურის ერთი კიდიდან საფეხურის მეორე კიდემდე.

2. მისაწვდომი გზაკიბის საზღვრებში იატაკის ზედაპირები იქნება მდგრადი, მყარი და არასრიალა.

3. კიბის საფეხურების განსხვავებული მონიშვნა იქნება გამძლე.

4. შენობის გარეთ მდებარე კიბის საფეხურები და ბაქნები ისე დაგეგმარდება, რომ სავალ ზედაპირზე წყალი არ დაგროვდება.

5. გასანათებელი საშუალებები უზრუნველყოფს კიბეების განათებას, რომელიც გაიზომება საბიჯელების ზედაპირების და ბაქნების ზედაპირების ცენტრში გაზომვისას საფეხურის წინაპირიდან 600 მმ-ის საზღვრებში, შემდეგი წესის შესაბამისად:

- არაუმცირეს 11 ლუქსი განათება.
- არაუმცირეს 110 ლუქსი განათება, კიბით სარგებლობის დროს.
- კიბეების გამოყენებისას 11 ლუქსიდან 110 ლუქსზე გადასვლა შესაძლებელი უნდა იყოს განათების სამართავებით უზრუნველყოფილი ავტომატური, მოძრავი სენსორული ტიპის განათების ჩამრთველებით, რომლებიც შეესაბამება ყველა ქვემოთ ჩამოთვლილს:
- განათების სამართავები აღჭურვილი იქნება საიმედო ოპერაციული სისტემით და შეფასებული იქნება ამ მიზნით გამოყენებისთვის.
- მოძრავი სენსორი გააქტიურდება დამკავებლის მოძრაობით საფეხურებზე ან საფეხურების ბაქნებზე.
- განათების გამააქტიურებლები დაყენებული იქნება არაუმცირეს 15 წუთიანი მოქმედების პერიოდით.
- გზა–კიბის განათება ჩაირთვება ავტომატური სენსორული ჩამრთველებით, ასეთის არსებობის შემთხვევაში, ისე, რომ შესასვლელში მდებარე ბაქანზე, შესასვლელში მდებარე ბაქნის მოსაზღვრე თითოეულ კიბის მარშსა და შესასვლელში მდებარე ბაქნის ზემოთ და ქვემოთ მდებარე ბაქნებზე მე–4 პუნქტით დადგენილი განათებულობის დონე საფეხურის გამოყენებამდე იქნება უზრუნველყოფილი.
- კიბის სახელურები და ნებისმიერი კედელი ან მათ მომიჯნავედ მდებარე სხვა ზედაპირი არ იქნება ბასრი ან უხეში ელემენტების შემცველი.
- კიბის სახელურები არ იტრიალებს მათი ბუდეების საზღვრებში.

შენიშვნები	
შპს "კონსოლი"	
ობიექტი:	მრავალბინიანი საცხოვრებელი სახლი
მისამართი:	ქ.თბილისი, ლისის ტბის მიმდებარედ ნაკვეთი ს/კ;01.10.18.009.014
არქიტექტურული ნაწილი	
ნახაზი:	კიბის დეტალის კვანძი
მასშტაბი:	1:15,38
დირექტორი:	დავით ლექვთაძე
პრ. მთ. არქიტექტორი:	რ. ტყემალაძე
დაამუშავა:	რ.ტყემალაძე
ფორმატი: A2	
ფურცელი:	ფურცლები:

ჯ-1

ჯარი ზღურბლის
გარეშე მიმხურავით

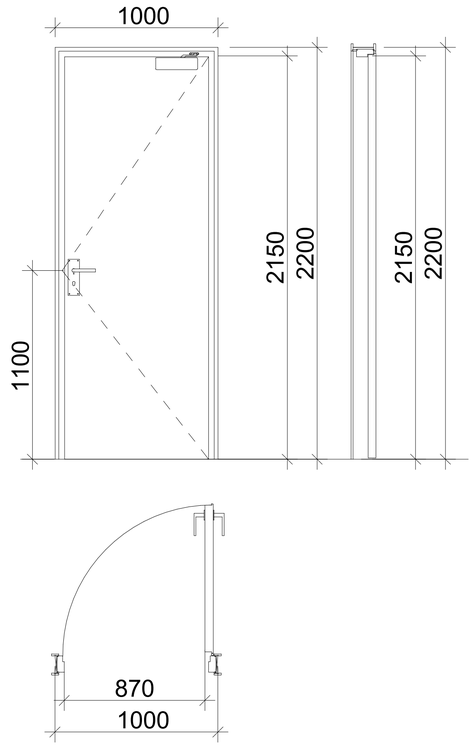

ჯ-2

ჯარი ზღურბლით
მიმხურავის გარეშე

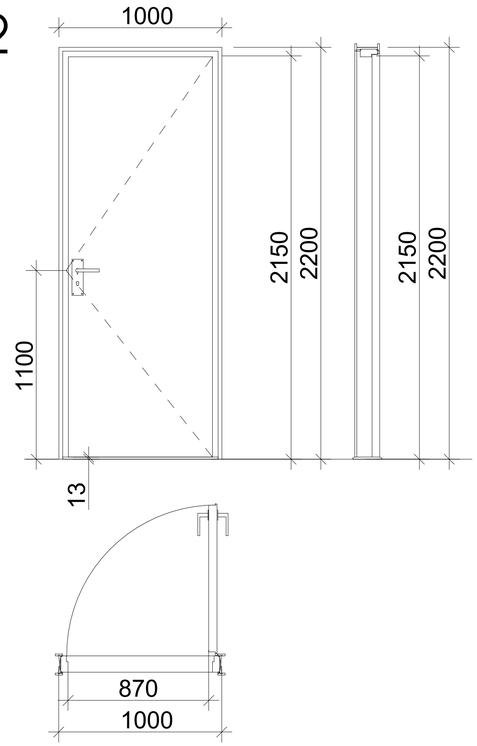

შენიშვნები:

- კარის ზედაპირი უნდა იყოს გლუვი იატაკიდან მინიმუმ 250 მმ-ის საზღვრებში.
- სახელურები, ჩამოსაწევი სახელურები, საკეტები, რაზები და მისაწვდომი კარის სხვა სამართავები ისეთი ფორმის იქნება, რომ ადვილად შეიძლებოდეს ერთი ხელით მოჭიდება და მის ასამუშავებლად საჭირო არ იქნება მაგრად მოჭიდება, წვალება ან მაჯის ტრიალი.
- დახურული კარის კავეულის გასაღები ნაწილები და გაღებისათვის განკუთვნილი ძალა შესაბამისობაში იქნება შემდეგთან:
  1. წინიდან მისაწვდომობისას, გამოწევით ან მიწოლით გაღებადი, არაუმეტეს 66.7 ნიუტონი.
  2. ბრუნვითი მოძრაობით გასაღები, არაუმეტეს 315 ნიუტონი სმ.
- **გასასვლელის კომპონენტებს (გზა-კიბე და ვესტიბიული) ემსახურება მიმხურავით აღჭურვილი კარებები.**
- კარის მიმხურავები ისე მოეწყობა, რომ 90 გრადუსით, ღია მდგომარეობიდან 12 გრადუსით გაღებულ მდგომარეობამდე კარის მისახურად საჭირო დრო არაუმცირეს 5 წამი იქნება.
- კარის ზამბარიანი ანჯამები ისე მოეწყობა, რომ 70 გრადუსით ღია მდგომარეობიდან დახურულ მდგომარეობამდე კარი არაუმცირეს 1.5 წამში გადავა.
- ცეცხლმედეგი კარისგან განსხვავებული კარის მიწოლით ან გამოწევით გაღებისათვის საჭირო ძალა შესაბამისობაში იქნება შემდეგთან:
  1. შენობაში განთავსებული ანჯამიანი კარი: არაუმეტეს 22.2 ნიუტონი.
- კარებების ცეცხლმედეგობა მითითებულია ხანძარსაწინააღმდეგო გეგმებზე.
- კარებების გაღების მიმართულება მითითებულია გეგმებზე.
- კერის ზღურბლი მითითბულია გეგმებზე
- არცერთი კარის სუფთა სიმაღლე არ იქნება 2,05 მეტრზე ნაკლები.

ჯ-3

ჯარი ზღურბლის და
მიმხურავის გარეშე

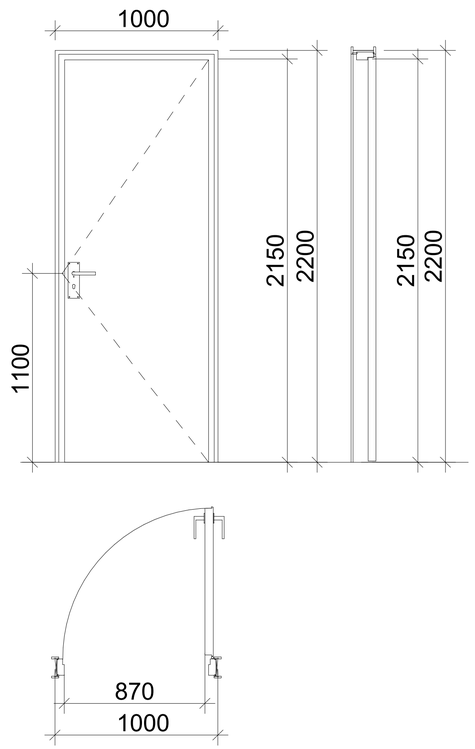

ზღურბლი მ. 1:1



მასშტაბი: 1:25

შენიშვნები
შპს "კრონსოლი"
ობიექტი: საცხოვრებელი სახლი
მისამართი: ქ.ბათუმი, ლესის ტბის მიმდებარედ ნაკვეთი ს/კ:05.10.18.009.014
არქიტექტურული ნაწილი
ნახაზი: კარის ტიპები
მასშტაბი: 1:71,43
დირექტორი: დავით ლეკვეიშვილი
პრ. მთ. არქიტექტორი: რ. ტყებუჩავა
დაამუშავა: რ.ტყებუჩავა
ფორმატი: A2
ფურცელი: ფურცლები:

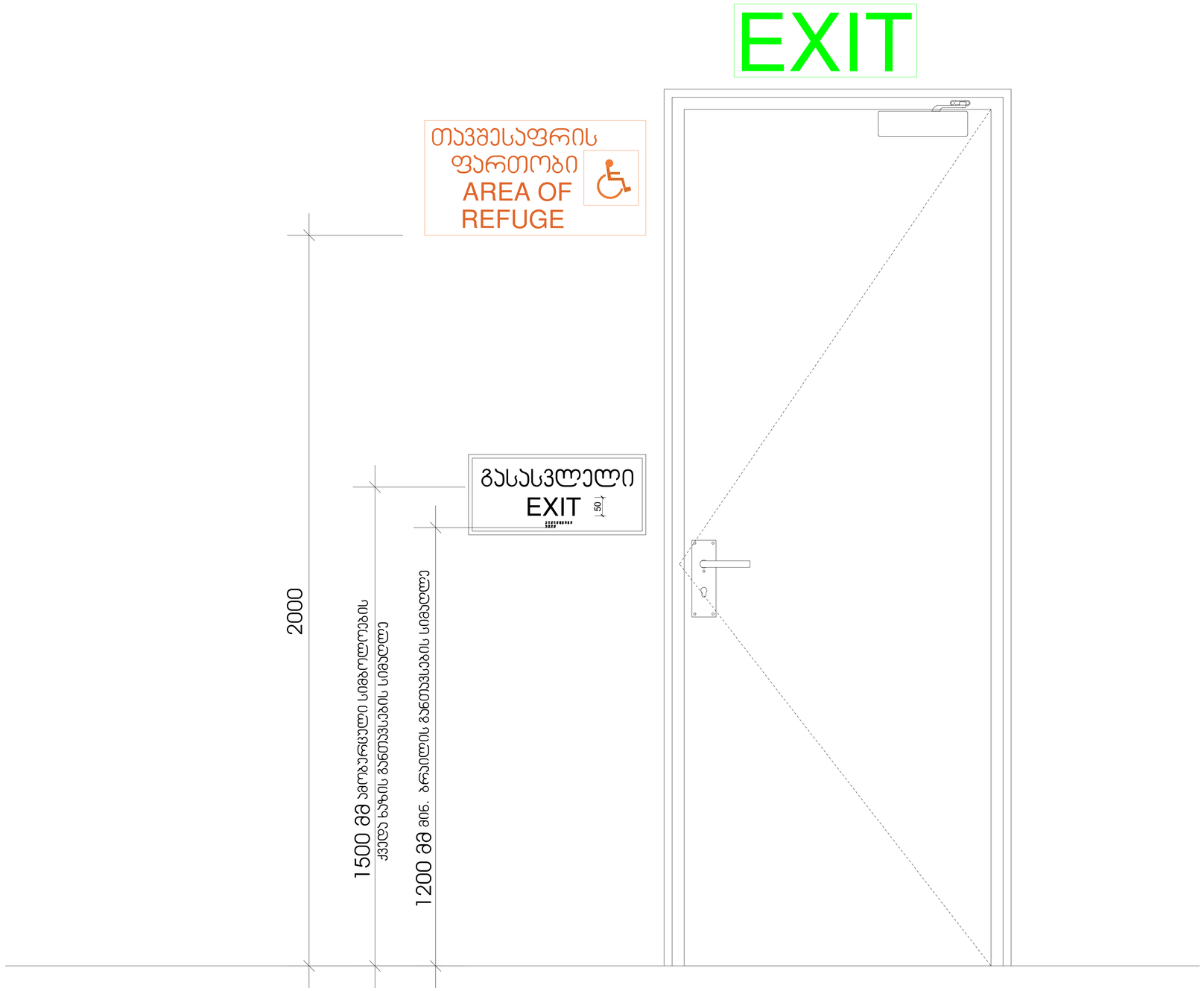

მასშტაბი: 1 : 10

შენიშვნები
შპს "კრონოლი"
ობიექტი: მრავალბინიანი საცხოვრებელი სახლი
მისამართი: ქ.ბათუმი ს/კ 05.10.18.009.014
არქიტექტურული ნაწილი
ნახაზი: კარი გასასვლელი
მასშტაბი: 1:62,50
დირექტორი: დავით ლექვეიძე
პრ. მთ. არქიტექტორი: რ. ტყებუჩავა
დაამუშავა: რ.ტყებუჩავა
ფორმატი: A2
ფურცელი: ფურცლების:

გასასვლელის განათებული ნიშანი

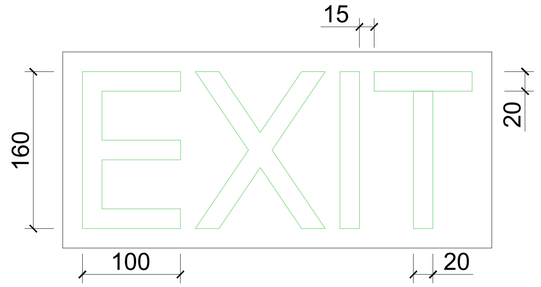

განათებული ნიშანი თავშესაფრის ფართობთან მიმავალ ჯართან

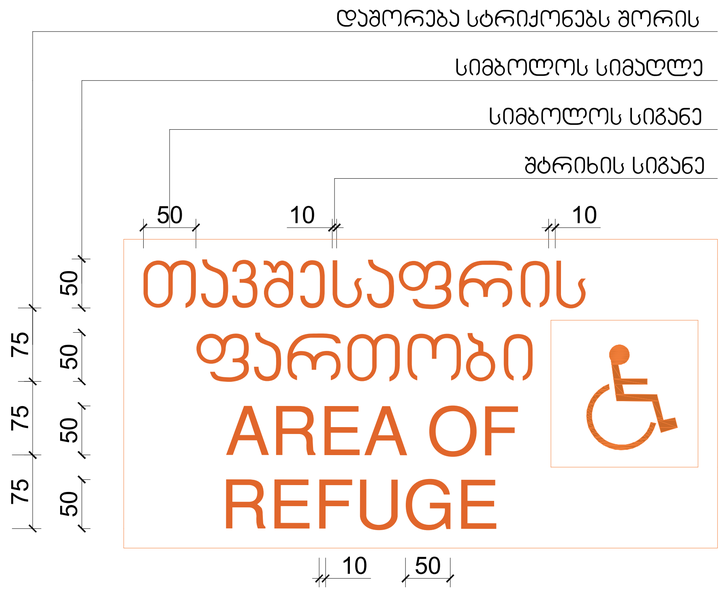

ნიშანი ამობურცული სიმბოლოებით და ბრაილით გზა-ჯიბის შესასვლელთან და გარეთ გამავალ ყველა ჯართან

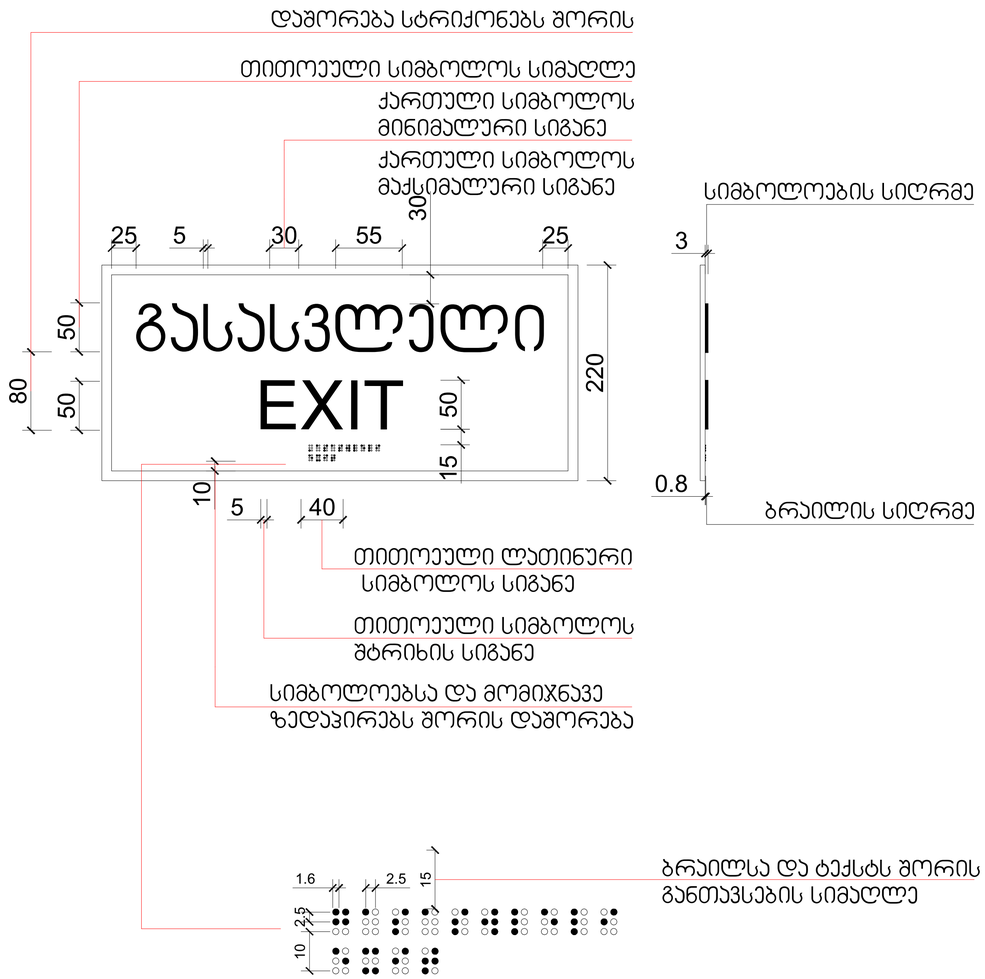

მასშტაბი: 1 : 5

შენიშვნები

შპს "კონსოლი"

ობიექტი:	მრავალბინიანი საცხოვრებელი სახლი
მისამართი:	ქ.თბილისი, ვერის ტბის მიმდებარედ ნაკვეთი ს/კ:01.10.18.009.014
არქიტექტურული ნაწილი	
ნახატი:	კარის ნიშნები, ზომა
მასშტაბი:	1:62,50
დირექტორი:	დავით ლეკვეიშვილი
პრ. მთ. არქიტექტორი:	რ. ტყებუჩავა
დაამუშავა:	რ.ტყებუჩავა
ფორმატი: A2	
ფურცელი:	ფურცლები:

მისაწვდომი ტუალეტი "ა" ტიპის ერთეულში

თავისუფალი სივრცე კართან მანევრირებისთვის
ანჯამიანი კარი
წინიდან მისაწვდომი - მიწოლით გაღება

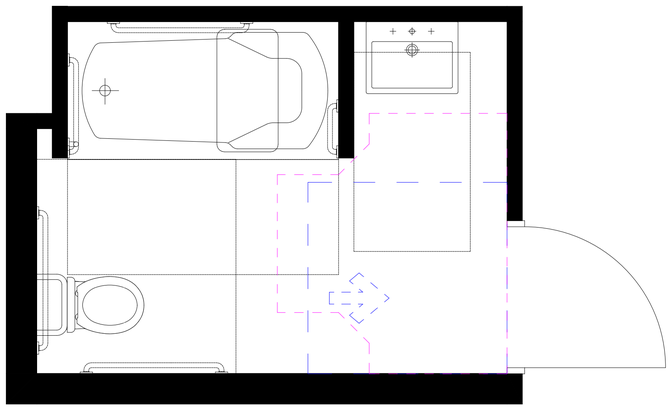

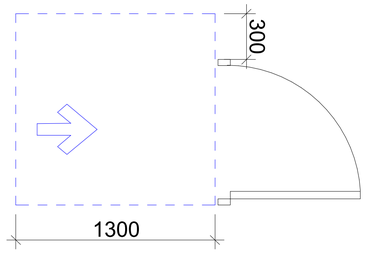

T ფორმის მოსატრიალებელი სივრცე
ვარიანტი 1

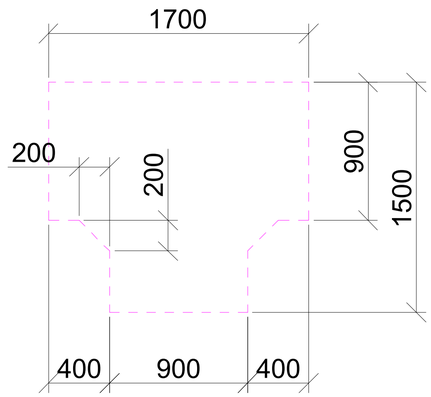

უნიტაზის და ხელმოსაჯიდი ძელების (საჯიროების შემხვევაში) მდებარეობა

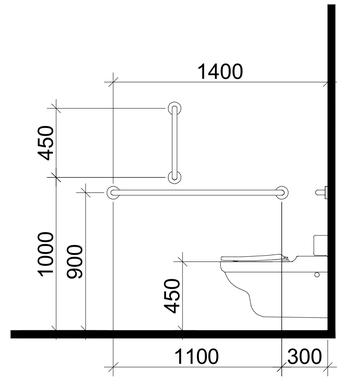

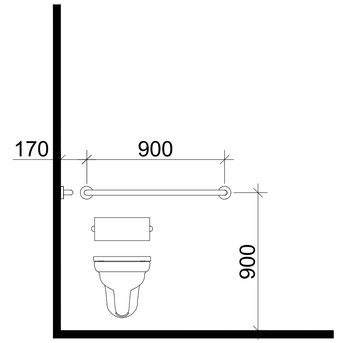

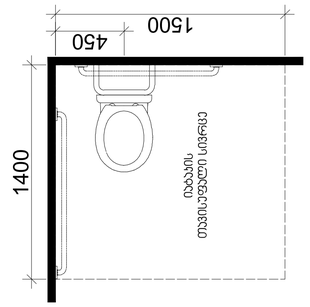

დასაჯდომის მჭონე აბაზანა
ხელმოსაჯიდი ძელებით

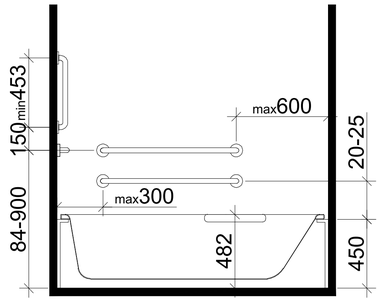

ხელსაბანის მდებარეობა

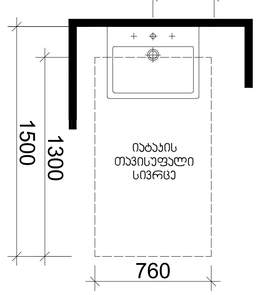

თავისუფალი სივრცე
ფეხის ფალანგისთვის

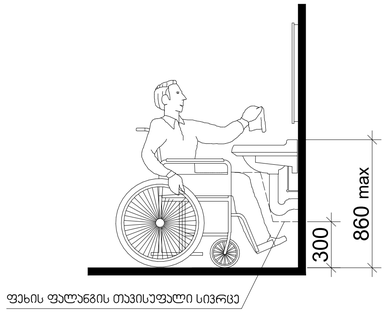

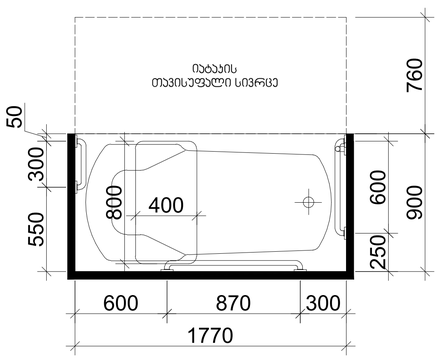

მასშტაბი: 1:20

შენიშვნები
შპს "კონსილიო"
ობიექტი: ბიზნეს ცენტრის საძირკვლის ქვეშ სადრენაჟო სისტემის მოწყობა
მისამართი: ქ.ბათუმი, ნიკოლოზ ბარათაშვილის ქუჩა N 1
არქიტექტურული ნაწილი
ნახაზი: მისაწვდომი ტუალეტი
მასშტაბი: 1:20
დირექტორი: დავით ლეკიშვილი
პრ. მთ. არქიტექტორი: რ. ტყემალაძე
დამპროექტებელი: რ.ტყემალაძე
ფორმატი: A2
ფურცელი: ფურცლების:

მისაწვდომი ტუალეტი კომერციულ სივრცეში

თავისუფალი სივრცე კართან მანევრირებისთვის
ანჯამიანი კარი
გინიდან მისაწვდომი - მიწოლით გაღება

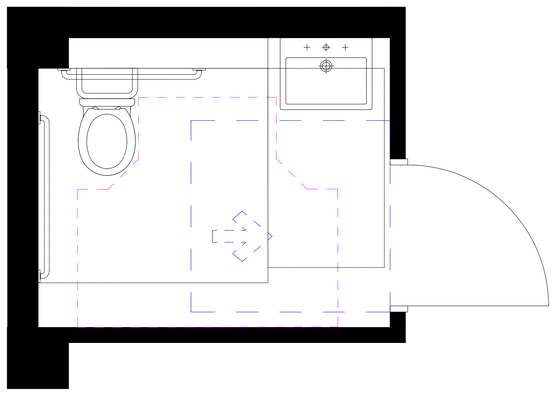

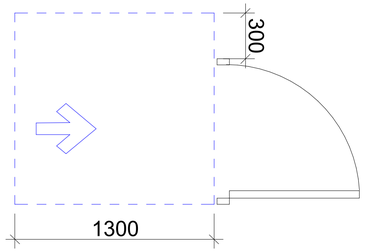

უნიტაზის და ხელმოსაჯიდი ძელების (საჭიროების შემთხვევაში) მდებარეობა

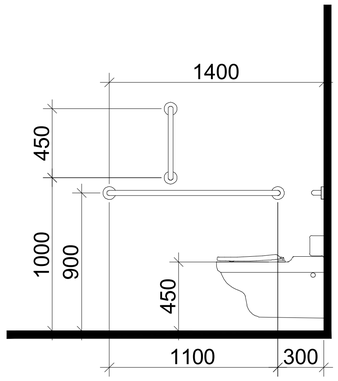

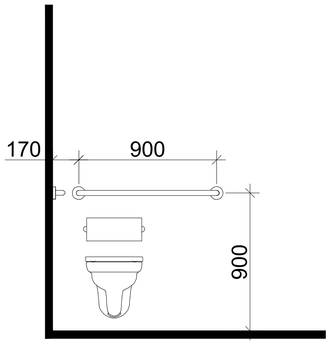

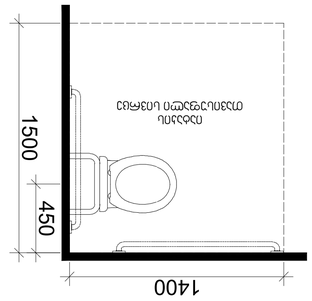

T ფორმის მოსატრიალებელი სივრცე
ვარიანტი 1

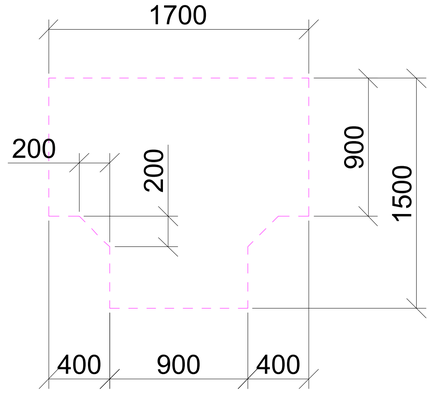

ხელსაბანის მდებარეობა

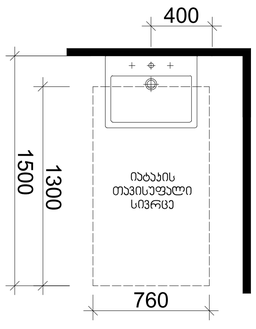

თავისუფალი სივრცე
ფეხის ფალანგისთვის

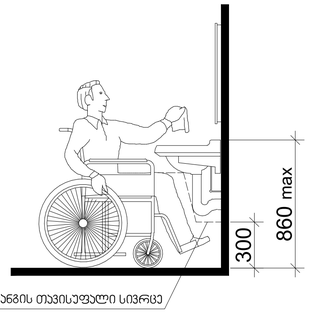

მასშტაბი: 1:20

შენიშვნები
შპს "კონსოლი"
ობიექტი: მრავალბინიანი საცხოვრებელი სახლი
მისამართი: ქალაქი ქუთაისი, ვაზის ტბის მიმდებარედ ნაკვეთი N ს/კ 01.10.10.009.014
არქიტექტურული ნაწილი
ნახაზი: მისაწვდომი ტუალეტი
მასშტაბი: 1:20
დირექტორი: დავით ლექვეიშვილი
პრ. მთ. არქიტექტორი: რ. ტყებუჩავა
დაპროექტა: რ.ტყებუჩავა
ფორმატი: A2
ფურცელი: ფურცლების:

ЗЗЬОГЗЗЬЗЬО	
ЗЗЬ "ЗУПЬ(У)ЗУ"	
ПЬЬЗЬЬ:	ЗЬЬЗЬЬЗЬЬЗЬО ЬЬЗЬЬЗЬЬЗ

ნიშანი განთავსდება
გზა-კიბის საზღვრებში კარის მომიჯნავედ

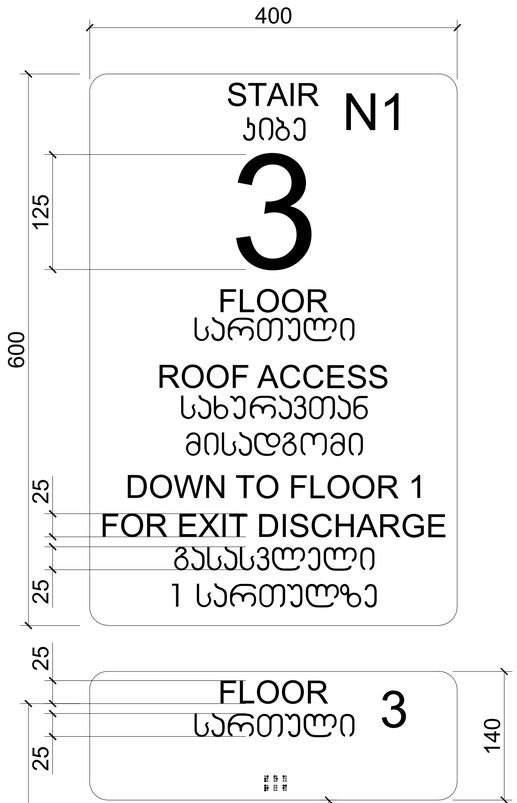

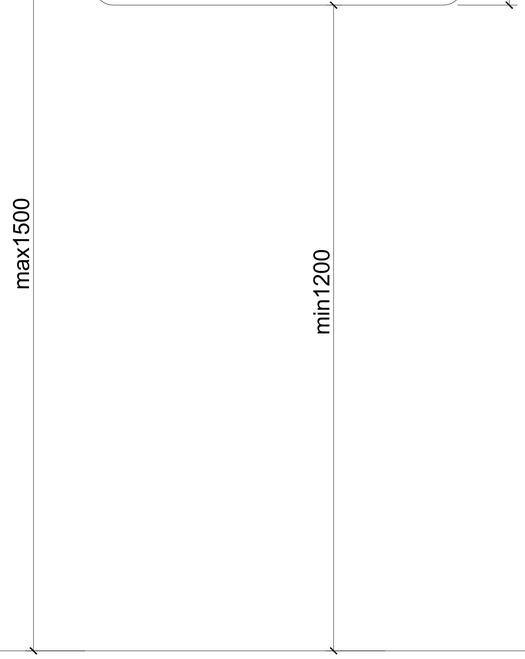

ნიშანი განთავსდება
გზა-კიბის საზღვრებში კარის მომიჯნავედ

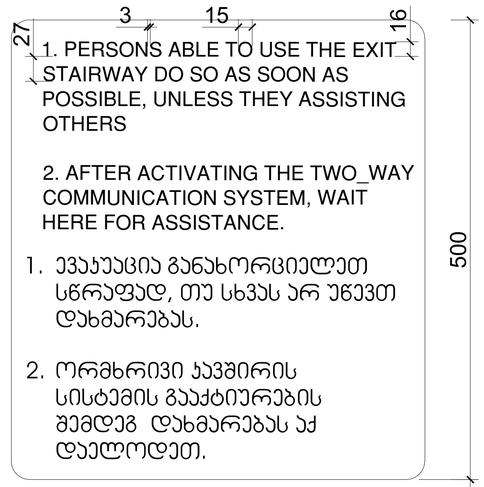



მასშტაბი: 1 : 5

შენიშვნები	
შპს "კონსტილი"	
ობიექტი:	მრავალბინიანი საცხოვრებელი სახლი
მისამართი:	ქ.ბათუმი, ლესის ტბის მიმდებარედ ნაკვეთი N ს/კ 05.10.18.009.014
არქიტექტურული ნაწილი	
ნახაზი:	ნიშნები
მასშტაბი:	1:66,67
დირექტორი:	დავით ლექვეიშვილი
პრ. მთ. არქიტექტორი:	რ. ტყეშელაშვილი
დაამუშავა:	რ.ტყეშელაშვილი
ფორმატი: A2	
ფურცელი:	ფურცლების:

ორმხრივი კავშირის გამოყენების წესები, ნიშანი უნდა გაიკრას თავშესაფრის ფართობებთან

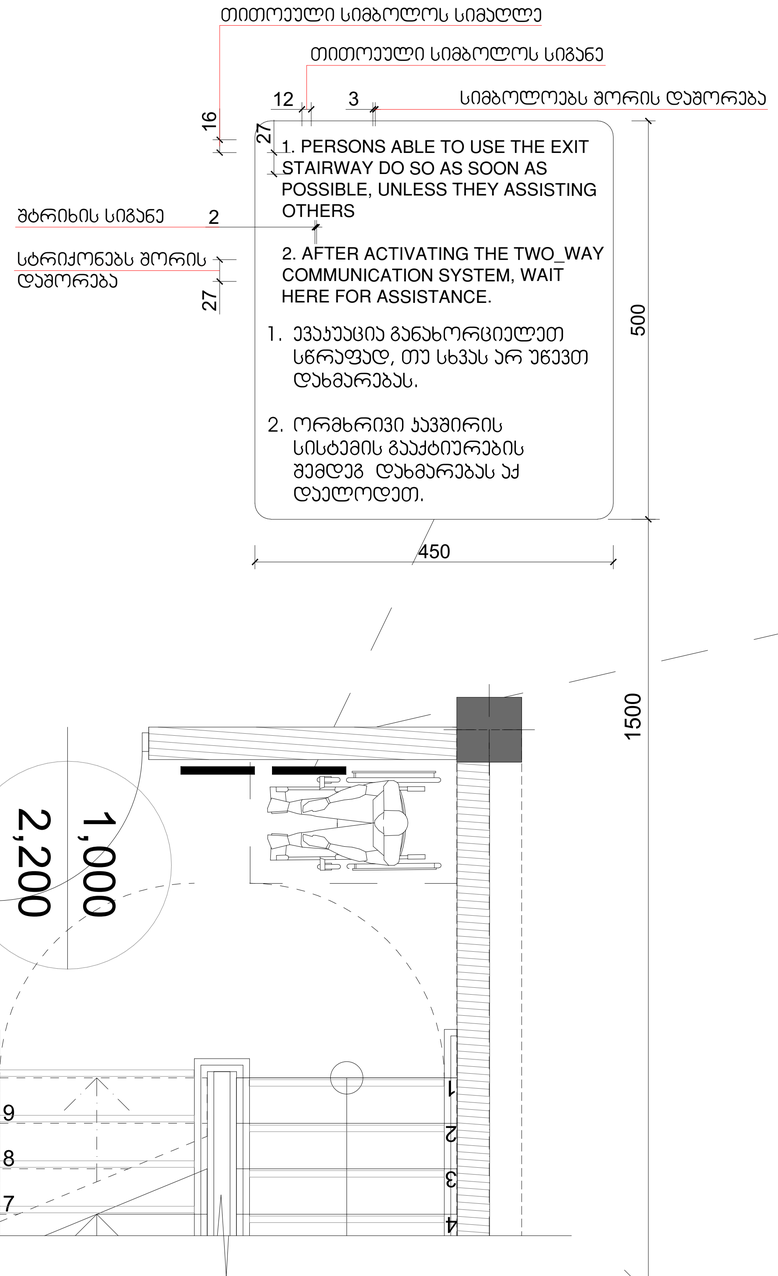

გზა-კიბის ამოსაცნობის ნიშანი, გზა-კიბის საზღვრებში, დერეფანში გამავალი კარის საკეტის მომიჯნავედ

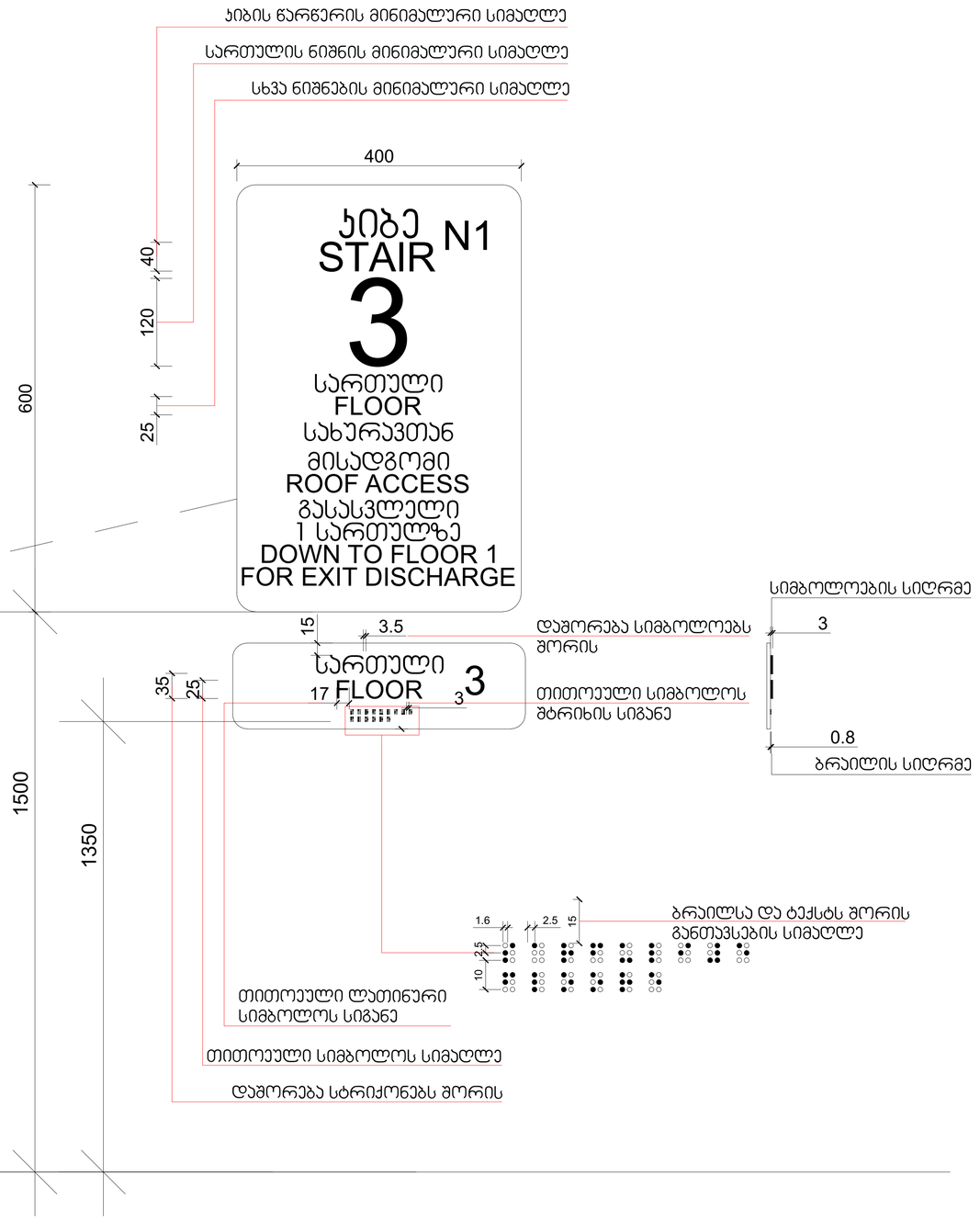

მასშტაბი: 1 : 5

შენიშვნები
შპს "კრონსიელი"
ობიექტი: მრავალბინიანი საცხოვრებელი სახლი
მისამართი: ქ.ბათუმი, ლიანა გელას მიმდებარედ ნაკვეთი N 5,61.10.18.009.014
არქიტექტურული ნაწილი
ნახაზი: ნიშნები 2
მასშტაბი: 1:76,92
დირექტორი: დავით ლეკვეიშვილი
პრ. მთ. არქიტექტორი: რ. ტყებუჩავა
დაპროექტა: რ.ტყებუჩავა
ფორმატი: A2
ფურცელი: ფურცლები:

ნიშანი პიქტოგრამებით, ამობურცული ნიშნებით და ბრაილით განთავსდება მისაწვდომ ტუალეტებთან კარის მომიჯნავედ

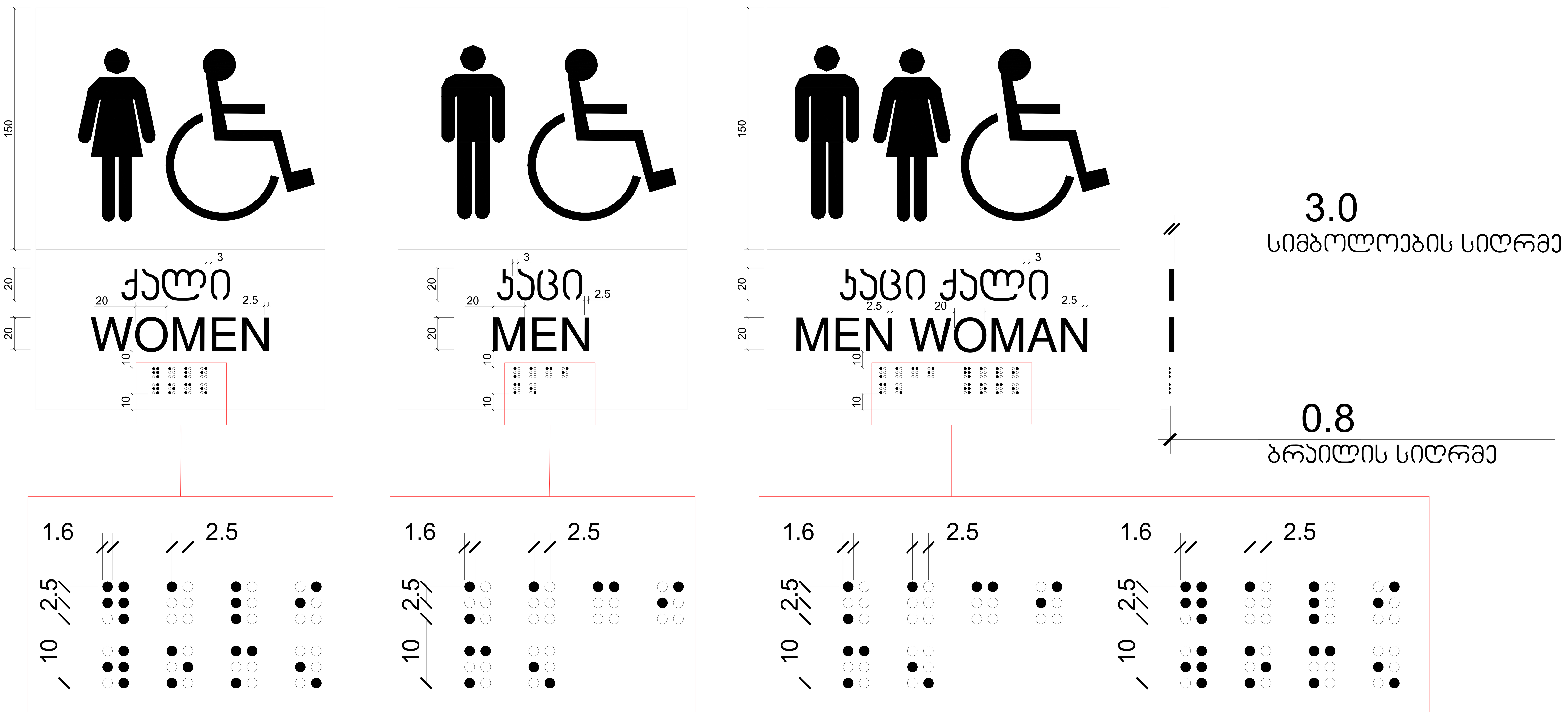

მასშტაბი: 1 : 2

შენიშვნები	
შპს "კონსოლი"	
ობიექტი:	მრავალბინიანი საცხოვრებელი სახლი
მისამართი:	ქ.თბილისი, ლისის ტბის მიმდებარედ ნაკვეთი ს/კ;01.10.18.009.014
არქიტექტურული ნაწილი	
ნახაზი:	ნიშნები 3
მასშტაბი:	1:76,92
დირექტორი:	დავით ლექვთაძე
პრ. მთ. არქიტექტორი:	რ. ტყემალაძე
დაამუშავა:	რ.ტყემალაძე
ფორმატი: A2	
ფურცელი:	ფურცლები:

გარე კედლის დეტალი მ. 1:20

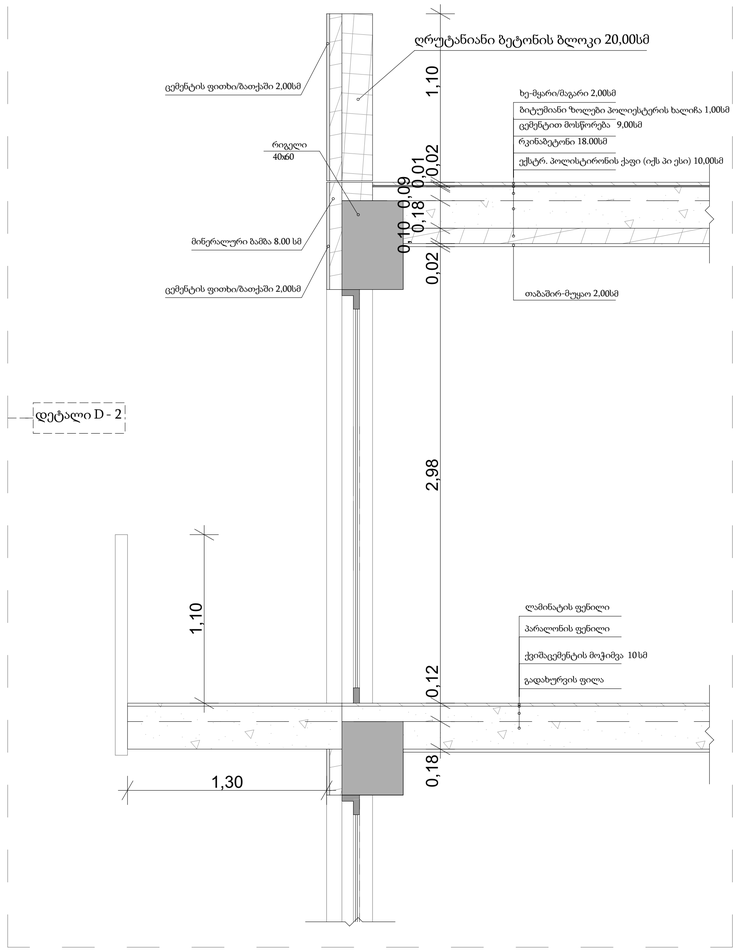

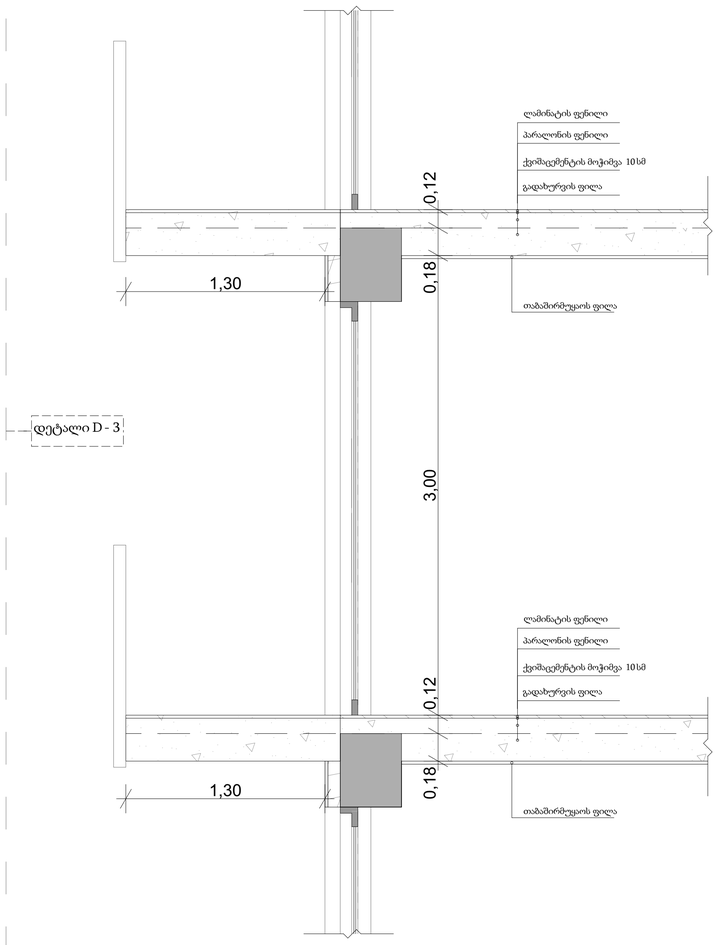

გადახურვის დეტალი მ. 1:20

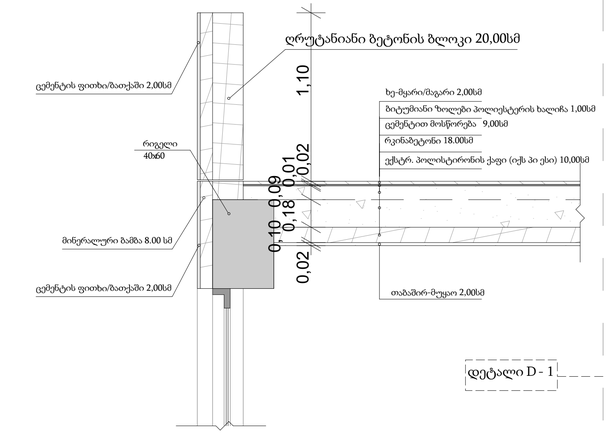

კედლის, იატაკის და სახურავის კვანძები მ. 1:20

ფასადის აგურით მოპირკეთება

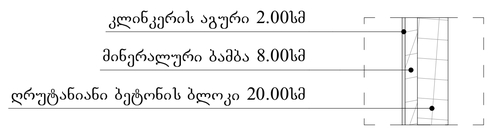

ფასადის ლესვა-ღებვა

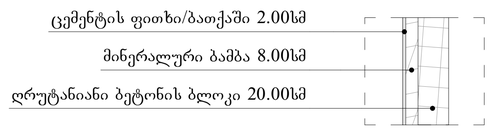

კედელი მიწაში

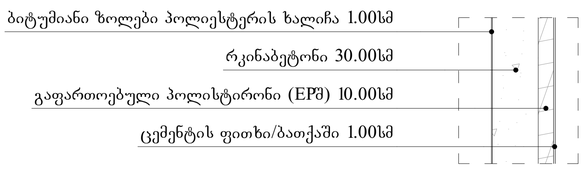

სარდაფის ფილა

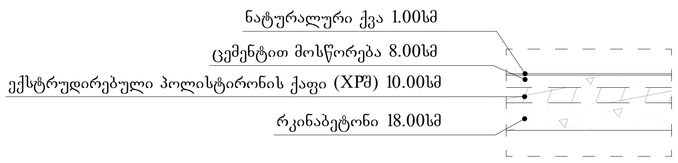

ბრტყელი გადახურვა

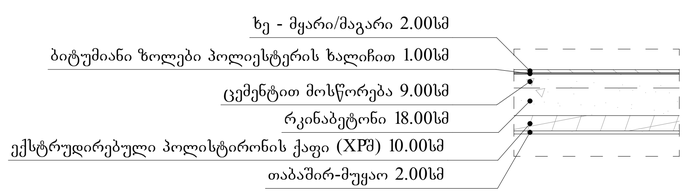

დახრილი გადახურვა

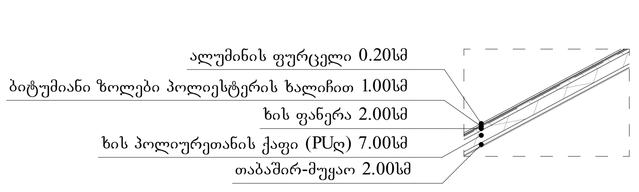

შენიშვნები

შპს "კრონსოლი"

ობიექტი:	მრავალსართულიანი საცხოვრებელი სახლი
მისამართი:	ქ.თბილისი, ვაკის რაიონის მიმდებარედ ნაკვეთი N°,(01.10.18.009.014
არქიტექტურული ნაწილი	
ნახაზი:	ფასადის ფრაგმენტი
მასშტაბი:	1:20
დირექტორი:	დავით ლეჟავა
პრ. მთ. არქიტექტორი:	რ. ტყებუჩავა
დაამუშავა:	რ.ტყებუჩავა
ფორმატი: A2	
ფურცელი:	ფურცლები: